

Husqvarna®

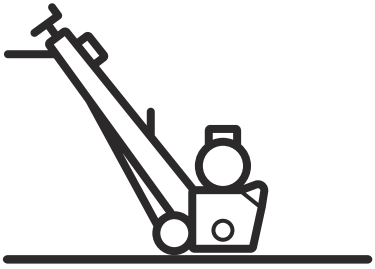

CP9 PACE

AR	دليل المشغل	2-28
JA	取扱説明書	29-56
KO	사용자 설명서	57-84
ZH	操作手册	85-110

المحتويات

مقدمة..... 2
السلامة..... 6
التجميع..... 10
التشغيل..... 13
الصيانة..... 17
استكشاف الأخطاء وإصلاحها..... 23
النقل والتخزين وطريقة التخلص من المنتج..... 24
البيانات الفنية..... 26
الملحقات 27
بيان التوافق..... 28

مقدمة

وصف المنتج

CP9 PACE هو آلة خدش مُدارة من الخلف يمكن تشغيلها بواسطة محرك يعمل بالبطارية.

الغرض من الاستخدام

يُستخدم المنتج لتخشين الأسطح وإزالة الطبقات وعلامات الطرق.
يمكن استخدام المنتج على أسطح مثل الخرسانة والأسفلت والحجر والفولاذ.

يتم استخدام المنتج في استخدامات تجارية من قِبل مشغلين محترفين.

لا تستخدم المنتج لأداء المهام الأخرى.

نظرة عامة على المنتج

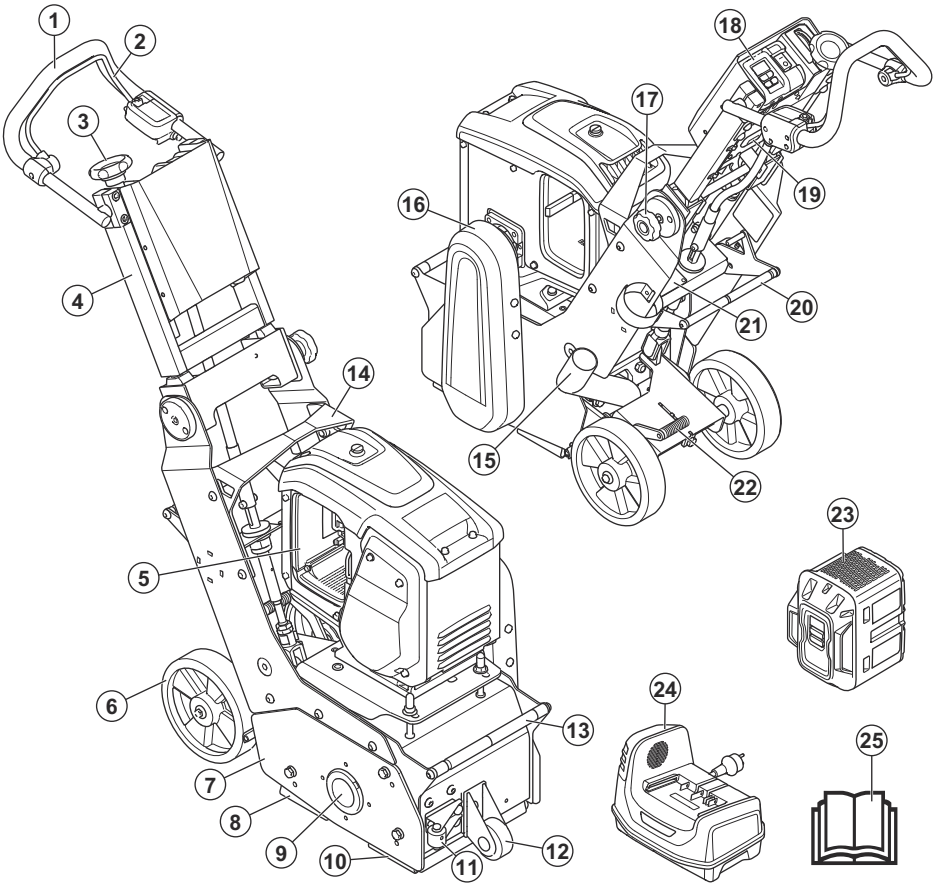

1. المقود
2. عنصر التحكم في وجود المُشغِّل (OPC)
3. عجلة ضبط عمق القطع
4. مقبض علوي قابل للطي
5. حجرة البطارية
6. العجلات الخلفية
7. الغطاء الجانبي
8. مانع تسرب مطاطي (خلفي)
9. وحدة المحمل
10. مانع تسرب مطاطي (أمامي)
11. عجلة توجيه بمحاذاة الحائط (اختيارية)
12. العجلة الأمامية
13. نقطة ربط بعروات
14. كتيفة الرفع
15. وصلة خرطوم الغبار
16. غطاء السير
17. عجلة قفل للمقبض
18. لوحة التحكم
19. عداد الساعات
20. دواسة قدم للرفع السريع
21. لوحة النوع
22. دواسة الفرامل
23. البطارية (غير مضمّنة)
24. الشاحن (غير مضمّن)
25. دليل المُشغِّل

نظرة عامة على لوحة التحكم

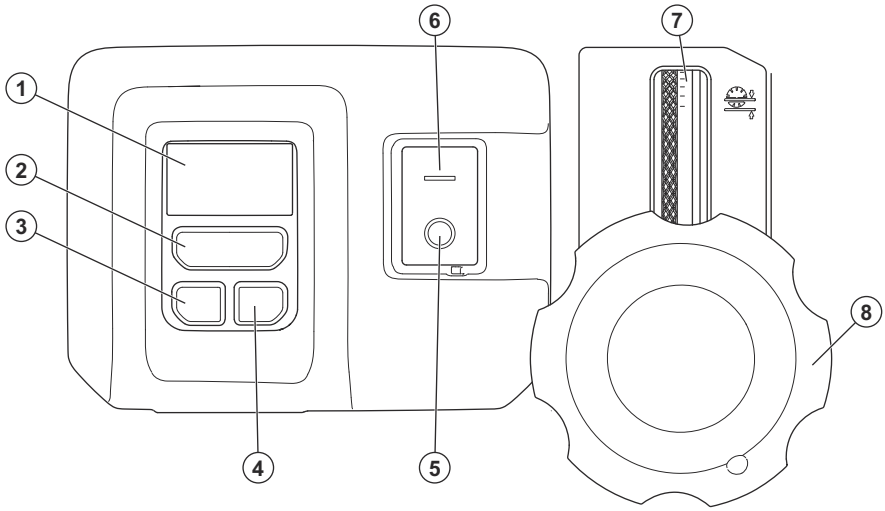

1. الشاشة، راجع *الرموز الموجودة على الشاشة في الصفحة 4*
2. زر التشغيل/إيقاف التشغيل لنظام البطارية
3. وظيفة Bluetooth® (غير مخصصة للاستخدام في هذا الإصدار)
4. وظيفة Bluetooth® (غير مخصصة للاستخدام في هذا الإصدار)
5. زر إيقاف تشغيل المحرك/الأداة
6. زر تشغيل المحرك/الأداة
7. مؤشر عمق القطع
8. عجلة ضبط عمق القطع

الرموز الموجودة على الشاشة

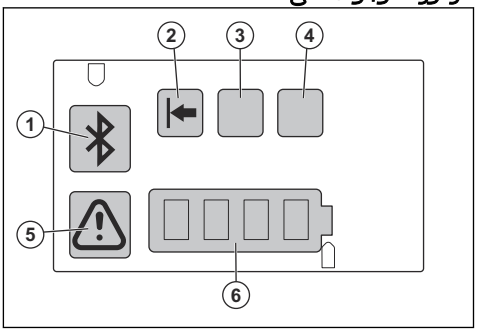

الرقم	الرمز	المعلومات
1.	Bluetooth®	غير مخصص للاستخدام في هذا الإصدار.

الرقم	الرمز	المعلومات
2.	ضوء LED أخضر.	يشير إلى أن عمق القطع طبيعي وأن استهلاك البطارية في مستوى مثالي.
3.	ضوء LED أصفر.	يشير إلى أن عمق القطع مثالي.
4.	ضوء LED أحمر.	يشير إلى أن عمق القطع كبير للغاية وقد يؤدي إلى إلحاق ضرر بالمنتج.
	ضوء LED أحمر وامض.	يشير إلى وجود حمل زائد على المنتج.
5.	مؤشر التحذير/ الخطأ.	يشير إلى حدوث خطأ. راجع *استكشاف الأخطاء وإصلاحها في الصفحة 23*.
6.	شريط مستوى البطارية.	يعرض حالة البطارية.

الرموز الموجودة على المنتج



تحذير: قد يكون هذا المنتج خطرًا وقد يسبب إصابة جسيمة أو الوفاة للمشغّل أو الآخرين. كن حذرًا واستخدم المنتج بشكل صحيح.



اقرأ الدليل بعناية وتأكد من فهم الإرشادات قبل استخدام المنتج.



لذا احرص على استخدام معدات معتمدة لحماية الجهاز التنفسي.



استخدم معدات معتمدة لحماية السمع.



استخدم معدات معتمدة لحماية العينين.



استخدم القفازات الواقية المعتمدة.



استخدم الأحذية الواقية المعتمدة



استخدم خوذة معتمدة.



تحذير: يمكن أن يتسبب الغبار في مشكلات صحية. لذا احرص على استخدام معدات معتمدة لحماية الجهاز التنفسي. تأكد دائمًا من وجود تدفق جيد للهواء.



الفولطية عالية.



لرفع المنتج، اربط معدات الرفع بنقطة الرفع الموجودة في المنتج.



استخدم نقاط ربط ذات عروات شد لتثبيت المنتج في مركبة النقل.



احرص على إزالة البطارية من المنتج قبل إجراء أي أعمال صيانة.



إذ ثمة خطر انحشار. أبعِد أجزاء الجسم عن الأجزاء المتحركة.



أبق يديك بعيدًا عن الأجزاء الدوارة.



لا تستخدم المنتج بالقرب من المواد أو الغازات القابلة للاشتعال.



أقصى درجة انحدار.



يتوافق هذا المنتج مع توجيهات الاتحاد الأوروبي المعمول بها.



يتوافق هذا المنتج مع معايير EESS وACMA في نيوزيلندا وأستراليا.



يتوافق المنتج مع اللوائح الأوكرانية المعمول بها.

ملاحظة: تشير الرموز/الملصقات الأخرى الموجودة على المنتج إلى متطلبات اعتماد خاصة لبعض الأسواق.

لوحة النوع

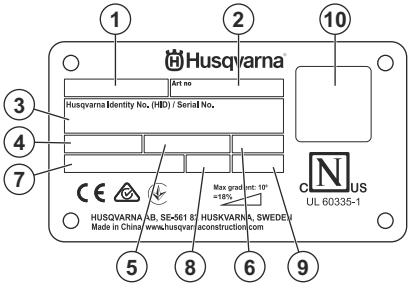

1. الطراز (CP = أداة الكشط الخرسانية)
2. رقم الصنف
3. رقم هوية Husqvarna
4. الجهد (بالفولت)
5. التردد (هرتز)
6. IPXX (تصنيف الحماية)
7. الطاقة (واط)
8. الوزن
9. السنة
10. رمز الاستجابة السريعة

الضرر الملحق بالمنتج

نحن غير مسؤولين عن الأضرار التي تلحق بمنتجاتنا في الحالات التالية:

- إصلاح المنتج بطريقة خاطئة.
- إصلاح المنتج باستخدام أجزاء ليست من إنتاج الشركة المصنعة أو غير معتمدة منها.
- استخدام المنتج مع ملحق ليس من إنتاج الشركة المصنعة أو غير معتمد منها.
- عدم إصلاح المنتج في مركز خدمة معتمد أو بواسطة جهة معتمدة.

السلامة

تعريفات السلامة

تُستخدم التحذيرات والتنبيهات والملاحظات للإشارة إلى أجزاء مهمة للغاية من الدليل.

تحذير: يُستخدم إذا ثمة احتمال تعرّض المشغل أو المارة للإصابة أو الوفاة إذا لم يتم اتباع الإرشادات الواردة في الدليل.

تنبيه: يُستخدم إذا ثمة احتمال لتلف المنتج أو المواد الأخرى أو المنطقة المجاورة إذا لم يتم اتباع الإرشادات الواردة في الدليل.

ملاحظة: تُستخدم لإعطاء المزيد من المعلومات اللازمة في حالة معينة.

إرشادات السلامة العامة

تحذير: اقرأ الإرشادات التحذيرية الآتية قبل استخدام المنتج.

- إن هذا المنتج عبارة عن أداة خطرة إذا لم تتوخّ الحذر أو إذا كنت تستخدمه بشكل غير صحيح. يمكن أن يتسبب المنتج في تعرُّض المشغّل أو الآخرين لإصابات جسيمة، أو قد يصل الأمر إلى الوفاة. قبل استخدام المنتج، يجب عليك قراءة محتويات دليل المشغّل هذا وفهمها.
- هذا المنتج غير مخصّص ليستخدمه أشخاص (بما في ذلك الأطفال) ذوو قدرات بدنية أو حسية أو عقلية منخفضة أو يفتقرون إلى الخبرة والمعرفة.
- احتفظ بكل التحذيرات والإرشادات.
- امتثل لكل القوانين واللوائح المعمول بها.
- يجب على المشغّل وجهة عمله معرفة المخاطر التي تنشأ في أثناء تشغيل المنتج وتجنّبها.
- لا تسمح لشخص بتشغيل المنتج ما لم يقرأ محتويات دليل المشغّل ويفهمها.
- تجنّب تشغيل المنتج ما لم تتلقَّ تدريبًا قبل الاستخدام. تأكد من تلقي جميع المشغّلين التدريب.
- لا تسمح للأطفال بتشغيل المنتج.
- لا تسمح إلا للأشخاص المعتمدين بتشغيل المنتج.
- يتحمل المشغّل مسؤولية الحوادث التي تحدث للأشخاص الآخرين أو ممتلكاتهم.
- لا تستخدم المنتج إذا كنت تشعر بالتعب أو إذا كنت مريضًا أو تحت تأثير الكحول أو المخدرات أو الأدوية.
- احرص دومًا على توخّي الحذر واستخدام المنطق السليم.
- يولّد هذا المنتج مجالاً كهرومغناطيسيًا أثناء تشغيله. وقد يتداخل هذا المجال، في بعض الظروف، مع الأجهزة الطبية المزروعة النشطة أو الكامنة. للحد من خطر التعرض لإصابات خطيرة أو الوفاة، نوصي الأشخاص الذين زُرعت فيهم غرسات طبية بالتحدث إلى طبيبهم والشركة المصنّعة للغرسة الطبية قبل تشغيل هذا المنتج.
- حافظ على نظافة المنتج. وتأكد من أنك تستطيع قراءة اللافتات والملصقات بوضوح.
- لا تستخدم المنتج إذا كان تالفًا أو لا يعمل بشكل صحيح.
- لا تجر تعديلات على هذا المنتج.
- لا تقم بتشغيل المنتج إذا كان من المحتمل أن يكون أشخاص آخرون قد قاموا بإجراء تعديلات عليه.
- قد تصبح الأدوات ساخنة في أثناء الاستخدام. ارتد القفازات عند تغيير الأسطوانة أو لمس الأدوات.

إرشادات السلامة المتعلقة بالتشغيل

تحذير: اقرأ الإرشادات التحذيرية الآتية قبل استخدام المنتج.

- استخدم معدات الوقاية الشخصية. راجع *معدات الوقاية الشخصية في الصفحة 7*.
- يُمكن أن يتسبب التعرض المفرط للاهتزاز في الإضرار بالدورة الدموية أو تلف الأعصاب لدى الأشخاص الذين يعانون من قصور في الدورة الدموية. يُرجى الحصول على مساعدة طبية إذا كنت تعاني من أعراض التعرض المفرط للاهتزاز. وتشمل هذه الأعراض الخدر وفقدان الإحساس والشعور بوخز خفيف والوخز والألم وفقدان القوة وحدوث تغيُّرات في لون الجلد أو حالته. وعادةً ما تظهر هذه الأعراض في الأصابع أو اليدين أو الرسغين.
- لا تقم بتشغيل المنتج من دون تركيب كل الأغطية الواقية.
- تأكد من أنك على دراية بكيفية إيقاف المحرك بسرعة في حال حدوث أي حالة طوارئ.
- قبل الابتعاد عن المنتج، أوقف الموتور وتأكَّد من عدم وجود خطر من بدء التشغيل عن طريق الخطأ.
- تأكد من عدم تعلق الملابس والشعر الطويل والمجوهرات بالأجزاء المتحركة
- تأكد من وجودك في وضع آمن ومستقر في أثناء التشغيل.
- لا تقم بتشغيل المنتج إلا على الأسطح الأفقية.
- تأكد من عدم وجود مسامير وصواميل مفكوكة.
- لا تقم بتشغيل المنتج إلا إذا كنت تستطيع الحصول على المساعدة في حالة وقوع حادث
- لا تستخدم سوى الملحقات المعتمدة دائمًا. تحدث إلى وكيل خدمة Husqvarna الذي تتعامل معه لمزيد من المعلومات.
- إذا حدثت اهتزازات في المنتج أو كان مستوى الضوضاء الصادر عن المنتج عاليًا بشكل غير عادي، فأوقف تشغيل المنتج فورًا. افحص المنتج بحثًا عن أي تلفيات. أصلح التلفيات أو استعن بوكيل خدمة معتمد للقيام بأعمال الإصلاح.
- وصّل المنتج دائمًا بوحدة الغبار لإزالة الغبار.
- لا تسحب خرطوم وحدة إزالة الغبار. إذ يمكن أن يسقط المنتج ويتسبب في حدوث إصابة أو تلف.

- أبق وحدة إزالة الغبار قيد التشغيل حتى يتوقف المحرك تمامًا.
- تأكد من أن أسطوانة الخدش لا تلامس السطح عند بدء تشغيل المنتج.
- شغّل المنتج فقط من الخلف مع وضع يدَيك على المقود.
- تأكد من عدم وجود أي شحم أو زيت على المقابض.
- تأكد من عدم وجود تلف في موانع التسرب المطاطية.
- أبق دائمًا العجلات على الأرض في أثناء التشغيل.
- احرص دائمًا على تشغيل المنتج من الخلف مع وضع يديك على المقابض.
- تأكد من الحفاظ على مسافة آمنة من الأداة الدوارة في أثناء التشغيل.

السلامة المتعلقة بالاهتزاز

تحذير: اقرأ الإرشادات التحذيرية التالية قبل استخدام المنتج.

- أثناء تشغيل المنتج، تنتقل الاهتزازات من المنتج إلى المشغّل. وقد يتسبب التشغيل المنتظم والمتكرر للمنتج في حدوث إصابات أو زيادة في درجة الإصابات التي يتعرض لها المشغّل. وقد تحدث الإصابات في الأصابع واليدين والمعصمين والذراعين والكتفين والأعصاب أو أي مما سبق وكذلك في إمدادات الدم أو أجزاء الجسم الأخرى. وقد تكون الإصابات موهنة أو دائمة أو كليتهما. ويمكن أن تزيد تدريجيًا خلال أسابيع أو أشهر أو سنوات. وتشمل الإصابات المحتملة الأضرار التي يمكن أن تصيب الدورة الدموية والجهاز العصبي والمفاصل وهياكل الجسم الأخرى.
- وقد تظهر الأعراض أثناء تشغيل المنتج أو في أوقات أخرى. وإذا ظهرت عليك الأعراض وواصلت تشغيل المنتج، فقد تتفاقم الأعراض أو تصبح دائمة. في حالة حدوث الأعراض الآتية أو غيرها، التمس مساعدة طبية:
  - الخدر وفقدان الإحساس والشعور بوخز خفيف والنغز والألم والالتهاب والخفقان والتيبس والتعثر في الحركة وفقدان القوة وحدوث تغيرات في لون البشرة أو حالتها.
- وقد تزيد الأعراض في درجات الحرارة الباردة. استخدم ملابس دافئة وحافظ على دفء يديك وجفافهما عند تشغيل المنتج في البيئات الباردة.
- قم بصيانة المنتج وتشغيله وفقًا للإرشادات الموضحة في دليل المشغّل؛ للحفاظ على مستوى الاهتزاز الصحيح.
- المنتج مزوَّد بنظام لتخميد الاهتزاز لتخفيف الاهتزازات بين المقابض ويد المشغل. دع المنتج يعمل بسلاسة. لا تضغط على المنتج بقوة. أمسك المنتج من المقابض برفق، لكن تأكد من أنك تتحكم في المنتج وتشغّله بشكل آمن. لا تضغط على المقابض نحو حواجز النهاية أكثر من اللازم.
- أبق يديك على المقبض أو المقابض فقط. وأبعد جميع أجزاء الجسم الأخرى عن المنتج.
- أوقف المنتج فورًا إذا حدثت اهتزازات قوية فجأة. لا تتابع التشغيل قبل التخلص من سبب زيادة الاهتزازات.

الوقاية من الغبار

تحذير: اقرأ الإرشادات التحذيرية الآتية قبل استخدام المنتج.

قد يؤدي استخدام هذه الأداة إلى إنتاج غبار السيليكا (السيليكا هي أحد المكونات الأساسية للرمال والكوارتز والطَّفال المستخدم في صنع الطوب والجرانيت والكثير من المعادن والصخور الأخرى). ويمكن أن يسبب التعرض لكميات زائدة من غبار السيليكا أمراض الجهاز التنفسي مثل التهاب الشعب الهوائية المزمن وداء الرئة الصواني والتليف الرئوي، وقد تكون هذه الأمراض مميتة. وللتخفيف من التعرض لغبار السيليكا، توصي Husqvarna بخيارات متنوعة مثل:

- استخدام المياه لحجز الغبار في أثناء القطع أو التجليخ.
- استخدام نظام شفط الغبار مع أداة القطع أو التجليخ.
- استخدام نظام جهاز تنقية الهواء مع أداة شفط الغبار.
- استخدام قناع تنفس مناسب بناءً على المادة التي يتم قطعها أو طحنها.

قد تختلف متطلبات معدات الحماية الشخصية المتعلقة بغبار السيليكا أو المواد الأخرى القابلة للاستنشاق وفقًا للقوانين واللوائح المحلية والوطنية. يُرجى الرجوع إلى هذه القوانين واللوائح لتحديد حدود التعرض المسموح بها بالإضافة إلى متطلبات معدات الحماية الشخصية. واستخدم دائمًا الممارسات المناسبة ومعدات الحماية الشخصية للحد من التعرض.

السلامة المتعلقة بالضوضاء

تحذير: اقرأ الإرشادات التحذيرية التالية قبل استخدام المنتج.

- قد يؤدي ارتفاع مستويات الضوضاء والتعرض للضوضاء على المدى الطويل إلى فقدان السمع الناجم عن الضوضاء.
- للحفاظ على مستوى الضوضاء عند أدنى حد ممكن، قم بإجراء الصيانة على المنتج وشغّله وفقًا للطريقة الموضحة في دليل المشغّل.
- استخدم معدات معتمدة لحماية السمع أثناء تشغيل المنتج.
- أصغِ إلى إشارات التحذير والأصوات عندما تستخدم معدات حماية السمع. انزع معدات حماية السمع عند إيقاف المنتج، ما لم تكن معدات حماية السمع ضرورية لمستوى الضوضاء في منطقة العمل.

معدات الوقاية الشخصية

تحذير: اقرأ الإرشادات التحذيرية التالية قبل استخدام المنتج.

- احرص دومًا على استخدام معدات الوقاية الشخصية المعتمدة عند تشغيل المنتج. لا يمكن لمعدات الوقاية الشخصية أن تمنع التعرض للإصابة بالكامل، ولكنها تقلل من درجة الإصابة عند وقوع حادث. دع الوكيل يساعدك على اختيار معدات الحماية الشخصية الصحيحة.
- احرص على إجراء فحص لحالة معدات الوقاية الشخصية بشكل منتظم.
- استخدم خوذة واقية معتمدة.
- استخدم معدات معتمدة لحماية السمع.
- استخدم مُعدَّة معتمدة لحماية الجهاز التنفسي.
- استخدم معدات معتمدة لحماية العين مع استخدام معدات حماية جانبية.
- استخدم القفازات الواقية.
- استخدم أحذية بأغطية فولاذية لأصابع القدم ونعل غير منزلق.
- استخدم ملابس عمل معتمدة أو ما يماثلها من ملابس ملائمة ذات أكمام طويلة وأرجل طويلة.

طفاية الحريق

- أبق طفاية حريق قريبة منك أثناء التشغيل.

- استخدم طفاية حريق تحتوي على مسحوق أو على ثاني أكسيد الكربون.

السلامة في منطقة العمل

تحذير: اقرأ الإرشادات التحذيرية الآتية قبل استخدام المنتج.

- تقع على عاتق المستخدم مسؤولية تحليل السطح المراد معالجته. فيجب على المستخدم إجراء تقييم للمخاطر استنادًا إلى المعلومات المتوفرة حول السطح المراد معالجته واتخاذ الاحتياطات المناسبة للعمل الذي سيتم تنفيذه.
- لا تستخدم المنتج في الضباب أو المطر أو الرياح القوية أو الطقس البارد، أو عند خطر حدوث برق أو غير ذلك من حالات الطقس.
- انتبه إلى الأشخاص والأشياء والمواقف التي يمكن أن تحول دون التشغيل الآمن للمنتج.
- لا تستخدم المنتج في المناطق التي يمكن أن تندلع فيها حرائق أو تحدث بها انفجارات. ينتج المنتج شررًا ويمكن أن تؤدي المواد القابلة للاشتعال إلى اشتعال الغبار أو الأبخرة.
- احرص على بقاء الأطفال والمارة والحيوانات بعيدًا عن منطقة العمل وأن يكونوا على مسافة آمنة من المنتج. تبلغ المسافة الآمنة 5 أمتار/16 قدمًا.

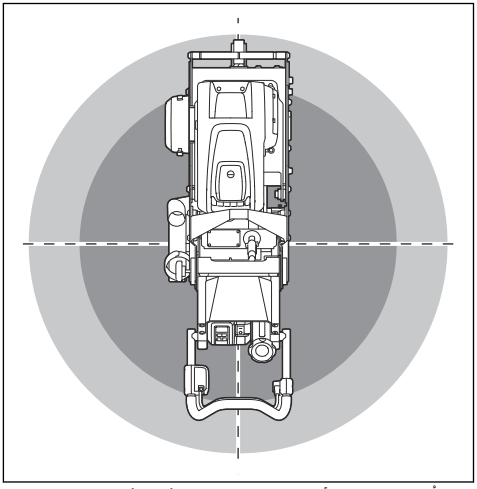

- تأكد من وجود الأشخاص المصرح لهم فقط في منطقة العمل.
- حافظ على نظافة منطقة العمل وإضاءتها بشكل كامل. تزيد المناطق غير المنظمة أو المظلمة من احتمال وقوع الحوادث.
- أزل الأشياء مثل البراغي والمسامير والأسلاك والأحجار من منطقة العمل قبل استخدام المنتج.
- تأكد من عدم وجود كابلات أو خراطيم في مسار اتجاه تشغيل المنتج.
- تأكد من وجود تدفق هواء كافٍ في منطقة العمل.
- تأكد من عدم وجود مسار لأي أنابيب أو كابلات كهربائية في منطقة العمل أو في المواد المطلوب قطعها.

سلامة البطارية

تحذير: اقرأ الإرشادات التحذيرية التالية قبل استخدام المنتج.

تحذير: قد تتسبب البطارية التالفة في حدوث انفجار وإصابة. وفي حالة وجود تشوه أو تلف في البطارية، تحدث إلى وكيل خدمة Husqvarna معتمد.

- لا تستخدم إلا بطاريات التي نوصي بها للمنتج الخاص بك. فالبطاريات مشفرة ببرامج.
- لا تستخدم سوى البطاريات الأصلية في هذا المنتج. فثمة خطر لحدوث انفجار إذا تم استبدال البطاريات ببطارية أخرى من نوع غير مناسب. تحدث إلى الوكيل الخاص بك للحصول على مزيد من المعلومات.
- استخدم بطاريات القابلة لإعادة الشحن كمصدر طاقة لمنتجات Husqvarna ذات الصلة فقط. ولمنع وقوع إصابات، لا تستخدم البطارية كمصدر طاقة لأجهزة أخرى.
- خطر التعرّض لصدمة كهربائية. لا تقم بتوصيل أطراف البطارية بمفاتيح أو براغي أو أي معادن أخرى. فقد يتسبب هذا في حدوث قصر في الدائرة في البطارية.
- في حال حدوث تسرّب من البطارية، فلا تدَع السائل يلامس جسمك أو ملابسك أو المنتج. في حال ملامستك السائل، فقم بتنظيف المنطقة بكمية كبيرة من الماء واحصل على مساعدة طبية.
- استخدم نظارات واقية عندما تكون بالقرب من البطاريات. في حال دخول السائل في عينيك، فلا تفركهما بل اشطفهما بالماء لمدة 15 دقيقة على الأقل. احصل على المساعدة الطبية.
- لا تستخدم البطاريات غير القابلة لإعادة الشحن.
- تجنَّب إجراء تعديلات على البطارية.
- لا تضع أي أجسام في فتحات التهوية الخاصة بالبطارية.
- احتفظ بالبطارية بعيدًا عن ضوء الشمس أو الحرارة أو اللهب المكشوف. يمكن أن تتسبب البطارية بحدوث انفجار وحروق و/أو حروق كيميائية.
- احتفظ بالبطارية بعيدًا عن المطر والأجواء الرطبة.
- احتفظ بالبطارية بعيدًا عن الموجات الدقيقة والضغط العالي.
- لا تحاول فك البطارية أو كسرها.
- لا تستخدم البطارية إلا عندما تكون درجة الحرارة المحيطة ما بين -10 درجات مئوية / 14 درجة فهرنهايت و40 درجة مئوية / 104 درجات فهرنهايت.
- لا تنظف البطارية أو شاحن البطارية بالماء. راجع *إجراءات تنظيف البطارية وشاحن البطارية في الصفحة 18*.
- لا تستخدم بطارية تالفة.
- أبق البطاريات في مكان بعيد عن الأجسام المعدنية مثل المسامير أو البراغي أو المجوهرات.
- أبق البطارية في مكان بعيد عن متناول الأطفال.
- ثبّت البطارية بشكل صحيح. فقد يتسبب تثبيت البطارية بشكل غير صحيح بحدوث قصر دائرة فيها.

سلامة شاحن البطارية

تحذير: اقرأ كل تحذيرات السلامة وكل الإرشادات. قد يتسبب عدم الالتزام بالتحذيرات والإرشادات في حدوث صدمة كهربائية و/أو نشوب حريق و/أو التعرض لإصابة خطيرة.

- يوجد خطر التعرض لصدمة كهربائية أو حدوث دائرة قصيرة إذا لم يتم اتباع إرشادات السلامة.
- لا تستخدم أي شواحن بطارية أخرى سوى الشاحن المرفق مع منتجك. استخدم الشاحن الموصى به فقط للبطارية .
- لا تحاول فك شاحن البطارية.
- لا تستخدم شاحن بطارية تالفًا أو لا يعمل بشكل صحيح.
- لا ترفع شاحن البطارية من السلك الكهربائي. لفصل شاحن البطارية عن مأخذ رئيسي، اسحب قابس الطاقة. وتجنب سحب سلك الطاقة.
- احتفظ بكل الكابلات وأسلاك التمديد بعيدًا عن الماء والزيت والحواف الحادة. احرص على عدم انحشار الكابل بين الأبواب أو الأسوار أو ما شابه.
- لا تستخدم شاحن البطارية بالقرب من مواد قابلة للاشتعال أو مواد يمكنها أن تسبب التآكل. احرص على عدم تغطية شاحن البطارية. اسحب قابس شاحن البطارية عند وجود دخان أو حريق.
- لا تشحن البطارية إلا في الداخل في موقع ذي تهوية جيدة بعيدًا عن ضوء الشمس. لا تشحن البطارية في مكان خارجي. لا تشحن البطارية في أجواء رطبة.
- لا تشحن البطارية إلا عندما تكون درجة الحرارة المحيطة ما بين 5 درجات مئوية / 41 درجة فهرنهايت و40 درجة مئوية / 104 درجات فهرنهايت. استخدم الشاحن في بيئة يكون فيها تدفق الهواء جيدًا وجافًا وخاليًا من الغبار.
- لا تضع أي أجسام في فتحات التهوية الخاصة بشاحن البطارية.
- لا تقم بتوصيل أطراف شاحن البطارية بأجسام معدنية، فقد يؤدي هذا إلى حدوث دائرة قصيرة في شاحن البطارية.
- لا تشحن البطاريات غير القابلة لإعادة الشحن في شاحن البطارية أو تستخدمها في الآلة.
- استخدم المقابس الكهربائية المعتمدة غير التالفة.

طفاية الحريق

- أبق طفاية حريق قريبة منك في أثناء التشغيل.
- استخدم طفاية حريق مخصصة لبطاريات الليثيوم.

أجهزة السلامة الموجودة على المنتج

تحذير: اقرأ الإرشادات التحذيرية التالية قبل استخدام المنتج.

- لا تستخدم منتجًا تكون أجهزة السلامة فيه تالفة أو لا تعمل بشكل صحيح.
- افحص أجهزة السلامة بانتظام. إذا كانت أجهزة السلامة تالفة أو لا تعمل بشكل صحيح، فتحدّث إلى وكيل خدمة Husqvarna لديك.
- تجنب إجراء تعديلات على أجهزة السلامة.

عنصر التحكم في وجود المشغل (OPC)

عندما يكون OPC معشقًا، يتوقف المحرك. راجع *لفحص عنصر التحكم في وجود المُشغِّل في الصفحة 9*.

لفحص عنصر التحكم في وجود المُشغِّل

1. شغِّل المنتج. راجع *لبدء تشغيل المنتج في الصفحة 14* .
2. تخلّص من مقبض عنصر التحكم في وجود المُشغِّل. راجع *نظرة عامة على المنتج في الصفحة 3* للاطلاع على معلومات حول مكان عنصر التحكم في وجود المُشغِّل في المنتج. إذا لم يتوقف المحرك عن العمل خلال 3 ثوانٍ، فتحدث إلى وكيل خدمة Husqvarna معتمد.

فرامل القدم

تعمل فرامل القدم على إيقاف العجلات وتساعد المشغل على التحكم في المنتج في أثناء التشغيل. يمكن أن تتحرك العجلات بحرية عند تحرير فرامل القدم.

لفحص فرامل القدم

1. اضغط على دواسة فرامل القدم (A) لتعشيق فرامل القدم (B).

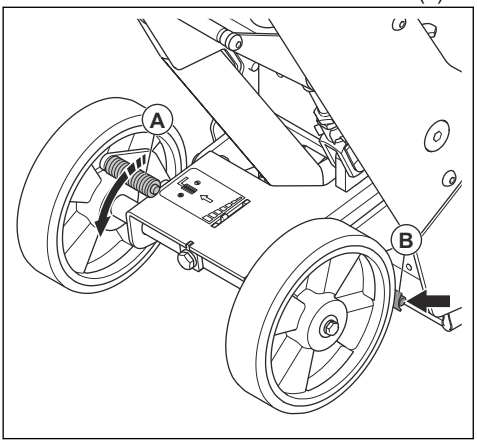

2. تأكد من أن المنتج لا يتحرك بسهولة. إذا تحرك المنتج، فاضبط فرامل القدم. راجع *لضبط فرامل القدم في الصفحة 22*.

أزرار التشغيل على لوحة التحكم

تُستخدم أزرار التشغيل الموجودة على لوحة التحكم لبدء تشغيل المنتج وإيقاف تشغيله.

لفحص أزرار التشغيل

يُستخدم نظام الطاقة لبدء تشغيل المنتج والمحرك وإيقاف تشغيلهما.

1. اضغط على زر التشغيل/إيقاف التشغيل (A) لبدء تشغيل إلكترونيات المنتج.

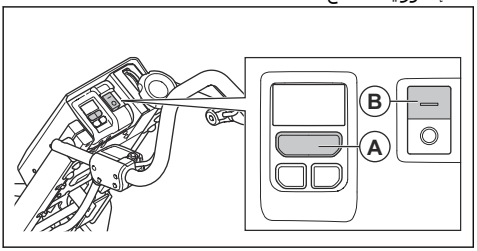

2. اضغط على زر التشغيل (B) لبدء تشغيل المحرك.

3. اضغط على زر إيقاف التشغيل (C) لإيقاف تشغيل المحرك.

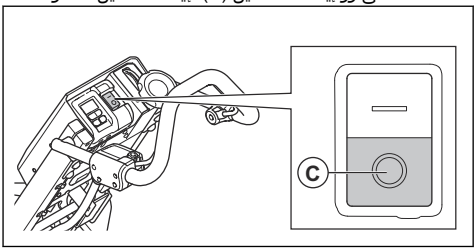

4. تأكد من إيقاف تشغيل المحرك والأسطوانة.
5. اضغط على زر التشغيل/إيقاف التشغيل (A) لإيقاف تشغيل إلكترونيات المنتج.

إرشادات السلامة المتعلقة بالصيانة

تحذير: اقرأ الإرشادات التحذيرية الآتية قبل استخدام المنتج.

- استخدم معدات الوقاية الشخصية. راجع *معدات الوقاية الشخصية في الصفحة 7*.
- قم بإجراء الصيانة فقط وفقًا للإرشادات الموضحة في دليل المشغّل. قم بإجراء كل أعمال الصيانة الأخرى عن طريق وكيل خدمة معتمد.
- في حال عدم إجراء الصيانة على نحو صحيح ومنتظم، يزيد خطر التعرض للإصابة وإلحاق الضرر بالمنتج.
- نظّف المنتج لإزالة المواد الخطرة قبل إجراء الصيانة.
- قبل إجراء عملية الصيانة، أوقف تشغيل المحرك وافصل قابس الطاقة لمنع بدء التشغيل عن طريق الخطأ.
- قم بإجراء صيانة المنتج على أرض مستوية مستقرة.
- تجنب إجراء تعديلات على المنتج. قد تتسبب التعديلات التي لم تتم الموافقة عليها من قِبل الشركة المصنّعة في التعرض لإصابة خطيرة أو الوفاة.
- استبدل القطع التالفة أو البالية أو المكسورة.
- لا تستخدم أجهزة غسل تعمل بالضغط لتنظيف المنتج.
- احرص دائمًا على استخدام ملحقات وقطع غيار أصلية. فقد تتسبب الملحقات وقطع الغيار غير المعتمدة من الشركة المصنّعة في التعرض لإصابة خطيرة أو الوفاة.
- لا تستخدم سوى أقمشة التنظيف الخالية من الوبر.
- بعد الصيانة، تحقق من مستوى الاهتزاز في المنتج. إذا لم يكن صحيحًا، فتواصل مع وكيل الخدمة المعتمد.
- قم بإجراء أعمال صيانة المنتج بانتظام بواسطة وكيل خدمة معتمد.

التجميع

لتحديد الأدوات المناسبة

هناك أدوات مختلفة لأسطوانة الخدش. تنطبق الأدوات على الحالات والأسطح المختلفة.

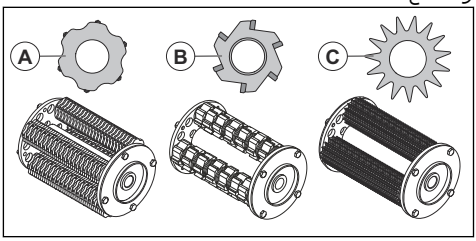

- تُنتج **شفرة القطع الدوّارة المصنوعة من الكربيد (A)** خشونة سطح تقارب CSP 6 تقريبًا وتُستخدم لـ:
  - تخشين وإعطاء ملمس للأسطح الخرسانية والإسفلتية الصلبة.
  - إزالة الطلاءات الصلبة والمواد اللاصقة المتصلبة.
- تُستخدم **شفرة الطحن (B)** لإزالة الطلاءات المرنة، والغراء اللين، وغيرها من المواد اللينة.
- تُنتج **شفرة العجلة النجمية (C)** خشونة سطح تقارب CSP 4 تقريبًا وتُستخدم لـ:
  - تنظيف وإزالة الطبقات الرقيقة من طلاء الإيبوكسي، والزيوت، والطبقات اللامعة، والغراء، والمواد البلاستيكية الحرارية.
  - تخشين الخرسانة اللينة.

لتركيب الأدوات على الأسطوانة

ملاحظة: للحصول على أفضل نتيجة عمل، لا تضع عدد المباعدات نفسه على كل محور.

1. أزل البراغي M8×12 الأربعة والفلكات الأربعة والشفة الخارجية (A).

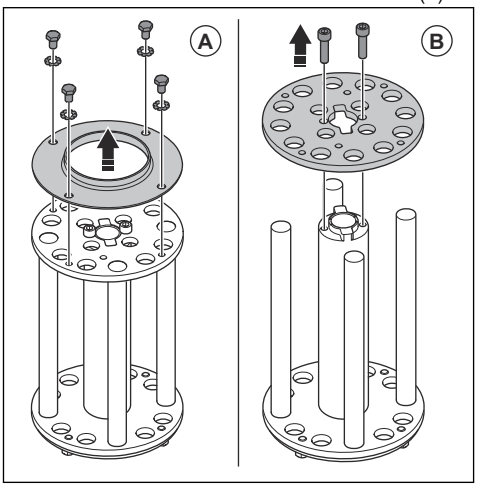

2. أزل البرغيين M8×25 والشفة الداعمة (B).

3. ركِّب الأنابيب الأربعة مع شفرات القطع على الأسطوانة. تأكد من تركيب شفرات القطع بالتسلسل من 1 إلى 4.

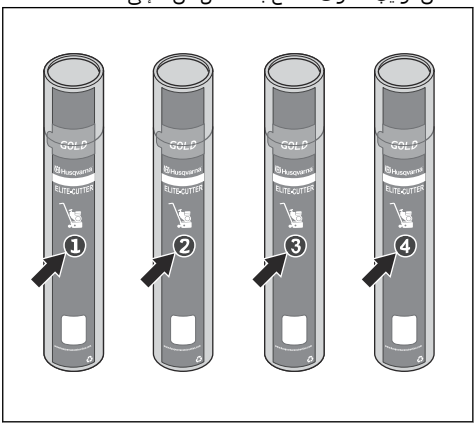

4. افتح أنبوب الأدوات (C) وأزل الغطاء (D) من الأنبوب.

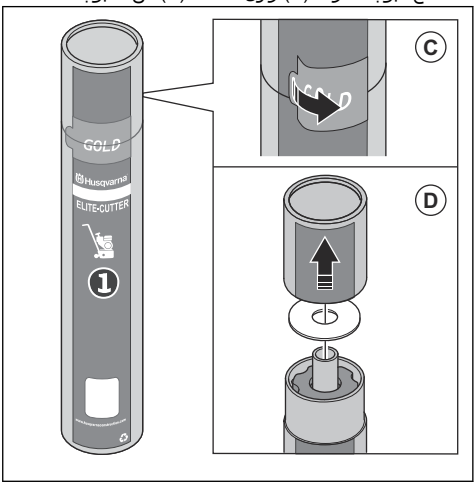

5. ضع الأنبوب مع الأدوات على المحور (E).

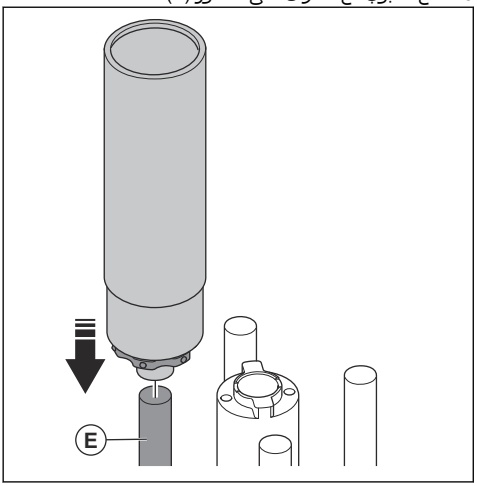

6. ركِّب الأدوات (F) على المحور.

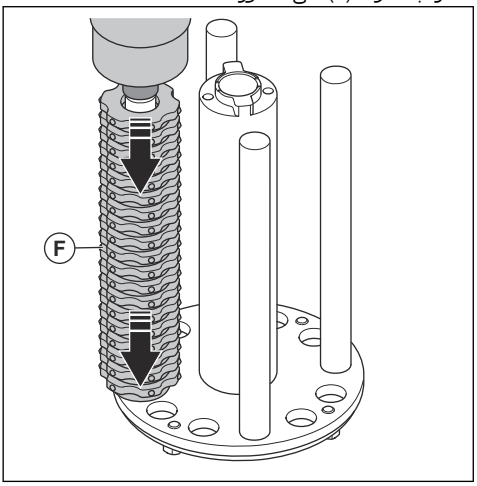

7. نفذ الإجراء نفسه مع بقية المحاور الثلاثة للأسطوانة.

8. ضع Loctite 243 على البرغيين M8×25. ركّب البراغي والشفة الداعمة (G).

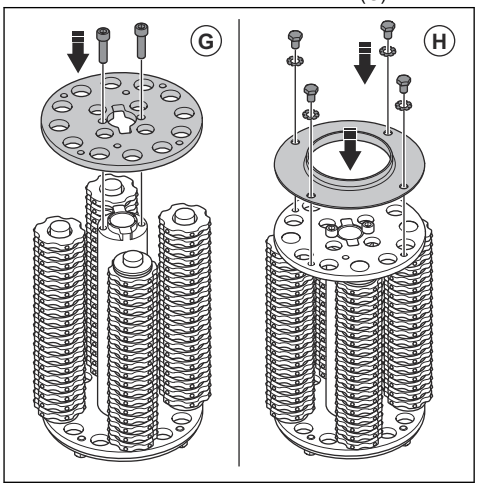

9. ضع Loctite 243 على البراغي M8×12 الأربعة. ركّب البراغي والفلكات والشفة الخارجية (H).

لتركيب أسطوانة الخدش

تحذير: تأكد من إيقاف تشغيل المنتج وفصل قابس الطاقة.

تحذير: قد تكون الأدوات ساخنة في أثناء التشغيل. ارتدِ القفازات دائمًا في أثناء تركيب الأسطوانة.

1. اضغط على فرامل القدم. راجع *لفحص فرامل القدم في الصفحة 9*.
2. فُك تعشيق أسطوانة الخدش. راجع *إجراءات تعشيق أسطوانة آلة الخدش وفك تعشيقها في الصفحة 16*.
3. أزل الغطاء الجانبي. راجع *إجراءات استبدال أسطوانة الخدش في الصفحة 19*.
4. ركّب الأسطوانة في المنتج.

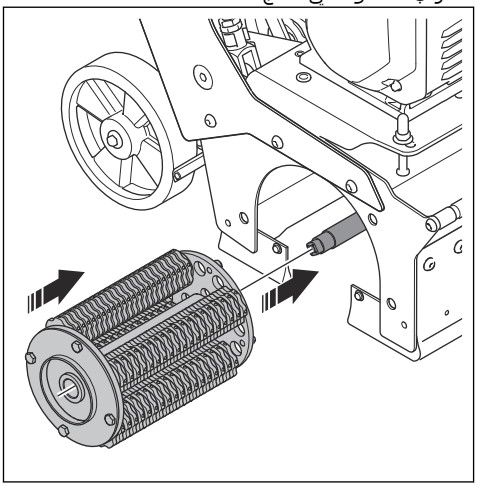

5. تأكد من محاذاة المسامير الأربعة (B) في مبيت الأسطوانة مع الفتحات الأربع (C) في الأسطوانة. استخدم مفتاح ربط مقاس 16 مم لتدوير العمود (D) إذا لزم الأمر.

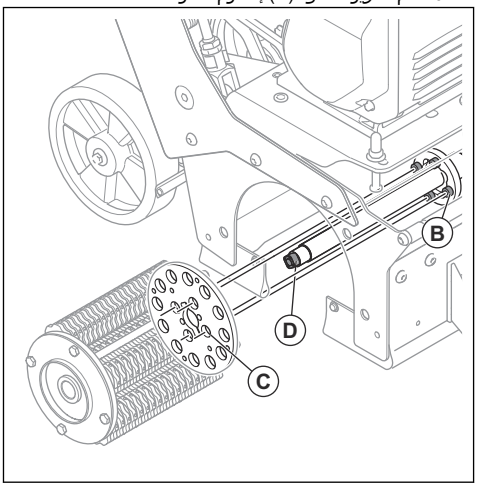

6. أعد تركيب الغطاء الجانبي على المنتج. تأكد من محاذاة الطرف المربع للعمود (E) مع الفتحة المربعة (F) في المحمل على الغطاء الجانبي. أدر المحمل يدويًا إذا لزم الأمر.

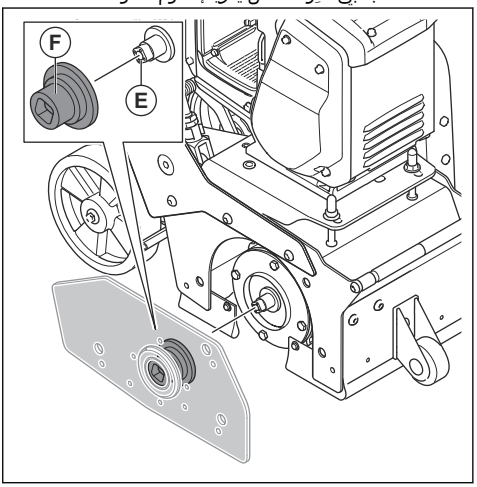

7. ركّب الغطاء الجانبي.

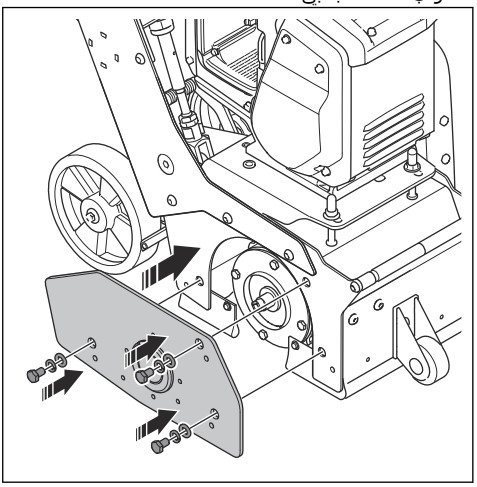

تركيب البطارية وإزالتها

تنبيه: تأكد من تثبيت البطارية بشكل صحيح في حامل البطارية. إذا لم تتحرك البطارية بسهولة داخل حامل البطارية، فهذا يعني أنه تم تثبيتها بشكل غير صحيح.

تنبيه: قد تكون البطارية ساخنة بعد التشغيل. احرص على تركها لتبرد قبل إزالتها.

1. ادفع البطارية (A) داخل حجرة البطارية.

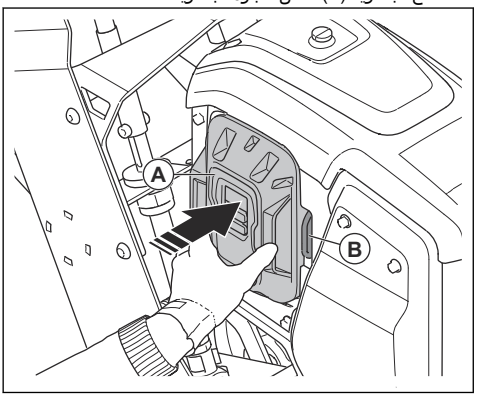

2. اضغط على ذراع تحرير البطارية (B) لإزالة البطارية.

إجراءات توصيل وحدة إزالة الغبار

تحذير: لا تستخدم وحدة إزالة الغبار في حال تلف خرطوم شفط الغبار. حيث يزداد خطر استنشاقك الغبار الذي يشكل خطرًا على صحتك. استخدم مُعدَّة معتمدة لحماية الجهاز التنفسي.

1. افحص خرطوم شفط الغبار بحثًا عن أي تلف.
2. تأكد من أن المرشحات الموجودة في وحدة إزالة الغبار نظيفة وغير تالفة.
3. أوصل خرطوم وحدة إزالة الغبار بوصلة وحدة إزالة الغبار. راجع *نظرة عامة على المنتج في الصفحة 3* للاطلاع على معلومات حول مكان وصلة وحدة إزالة الغبار في المنتج.

التشغيل

مقدمة

تحذير: قبل تشغيل المنتج، عليك قراءة فصل السلامة وفهمه.

الإجراءات الواجب تنفيذها قبل تشغيل المنتج

1. اقرأ دليل المشغل بعناية وتأكد من فهم الإرشادات.
2. اقرأ دليل المُشغِّل الخاص بوحدة إزالة الغبار بعناية وتأكد من فهم الإرشادات.
3. استخدم معدات الوقاية الشخصية. راجع *معدات الوقاية الشخصية في الصفحة 7*.
4. تأكد من وجود الأشخاص المصرح لهم فقط في منطقة العمل.
5. قم بإجراء صيانة يومية. راجع *جدول الصيانة في الصفحة 17*.
6. تأكد من أن المنتج مجمَّع بشكل صحيح وغير تالف.
7. تأكد من إحكام ربط جميع المسامير والبراغي والصواميل.

8. ضَع المنتج في منطقة العمل. تأكد من أن السطح مستوٍ. وتأكد من أن نقل المنتج إلى منطقة العمل وداخلها يتم بشكل آمن وصحيح. راجع *النقل في الصفحة 24*.
9. تأكد من أن محاور الأسطوانة وشفرات القطع وموانع التسرب غير تالفة أو مهترئة ومتآكلة.
10. تأكد من عدم اصطدام الأدوات بالأرض.
11. تأكد من عدم اصطدام أسطوانة الخدش بالأرض.
12. تأكد من إمكانية تحرك شفرات القطع بحرية على محاور أسطوانة الخدش.
13. قم بتوصيل وحدة إزالة الغبار بالمنتج. راجع *إجراءات توصيل وحدة إزالة الغبار في الصفحة 13*.
14. تأكد من فك تعشيق الأسطوانة قبل توصيل المنتج بمصدر الطاقة. ارجع إلى*إجراءات تعشيق أسطوانة آلة الخدش وفك تعشيقها في الصفحة 16*.
15. احرص على تركيب البطارية. راجع *تركيب البطارية وإزالتها في الصفحة 13*.

حالة البطارية

يظهر مؤشر حالة البطارية على شاشة العرض عند تشغيل المنتج. يعرض مؤشر حالة البطارية مستوى شحن البطارية الموجودة في المنتج.

الرمز	مستوى شحن البطارية
	يتراوح مستوى شحن البطارية بين 76% و100%.
	يتراوح مستوى شحن البطارية بين 51% و75%.
	يتراوح مستوى شحن البطارية بين 26% و50%.
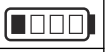	يتراوح مستوى شحن البطارية بين 6% و25%.
	يتراوح مستوى شحن البطارية بين 0% و5%.

لبدء تشغيل المنتج

تنبيه: تأكد من الضغط على فرامل القدم عند بدء تشغيل المنتج. قد يؤدي عدم الضغط على فرامل القدم إلى تحرك المنتج.

1. تأكد من ثبات المنتج على كل العجلات.
2. أدِر عجلة ضبط العمق في اتجاه عقارب الساعة. تأكد من عدم لمس الأسطوانة للسطح.

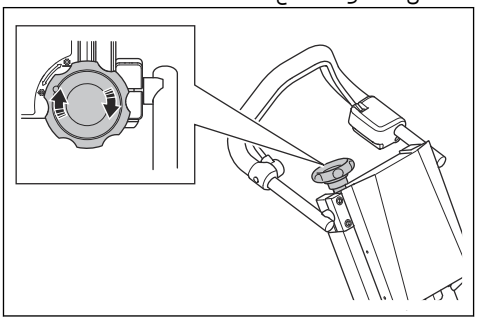

3. اضغط على فرامل القدم.

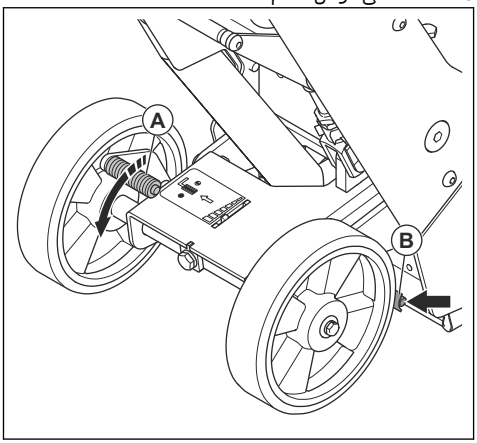

4. فُك تعشيق أسطوانة الخدش.

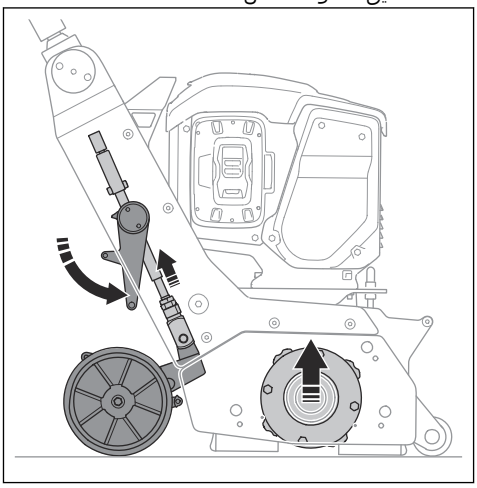

5. شغِّل وحدة إزالة الغبار

6. ادفع مقبض عنصر التحكم في وجود المُشغِّل إلى أسفل مع إبقائه مضغوطًا إلى أسفل. راجع *نظرة عامة على المنتج في الصفحة 3* للاطلاع على معلومات حول مكان عنصر التحكم في وجود المُشغِّل في المنتج.
7. اضغط على زر التشغيل/إيقاف التشغيل (A).

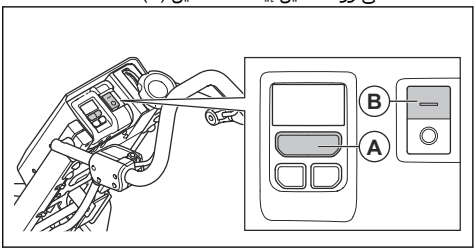

8. اضغط على زر التشغيل لبدء تشغيل المحرك (B).

إجراءات تشغيل المنتج

ملاحظة: تأكد من قراءة وفهم *إرشادات السلامة المتعلقة بالتشغيل في الصفحة 6* قبل استخدام المنتج.

ملاحظة: استخدم دائمًا معدات الوقاية الشخصية. راجع *معدات الوقاية الشخصية في الصفحة 7*.

1. شغِّل المنتج. راجع *لبدء تشغيل المنتج في الصفحة 14*.
2. قم بتعشيق أسطوانة الخدش. راجع *إجراءات تعشيق أسطوانة آلة الخدش وفك تعشيقها في الصفحة 16*.
3. اضبط عمق القطع حتى تلامس أسطوانة الخدش السطح. راجع *إجراءات تعديل عمق النشر في الصفحة 16*.
4. اضبط مؤشر العمق على 0. راجع *إجراءات ضبط مؤشر العمق في الصفحة 15*.
5. تأكد من الضغط على فرامل القدم.*لفحص فرامل القدم في الصفحة 9*.
6. ادفع المنتج إلى الأمام بعناية.
7. شغِّل المنتج (A) في مسارات متوازية. ابدأ بالقرب من جهاز تجميع الغبار (B) وتحرك مبتعدًا عنه في مسارات متوازية. تأكد من أن خرطوم الغبار (C) لا يعوق الحركة.

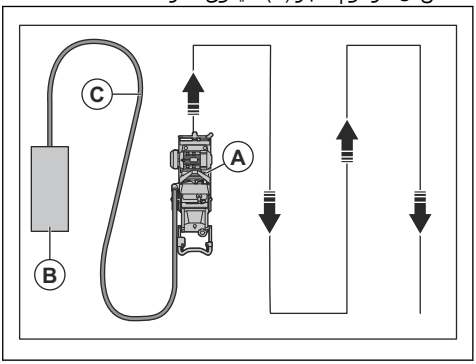

8. تأكد من أن أداة أسطوانة الخدش تلامس الأرض بفعل القوة الطاردة المركزية.

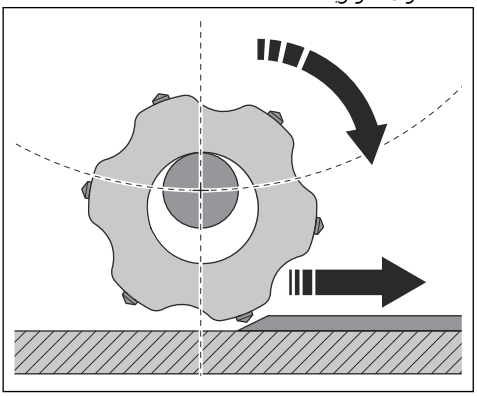

9. اضبط السرعة حسب نوع السطح. استخدم سرعة منخفضة عند العمل على سطح خشن.

لخدش السطح

ملاحظة: يبلغ عمق القطع 3 مم/0,12 بوصة كحد أقصى.

1. قم بتشغيل المنتج على سطح منطقة العمل.
2. افحص سطح منطقة العمل.

إجراءات ضبط مؤشر العمق

1. اضغط إلى الأسفل على عجلة مؤشر العمق (A).

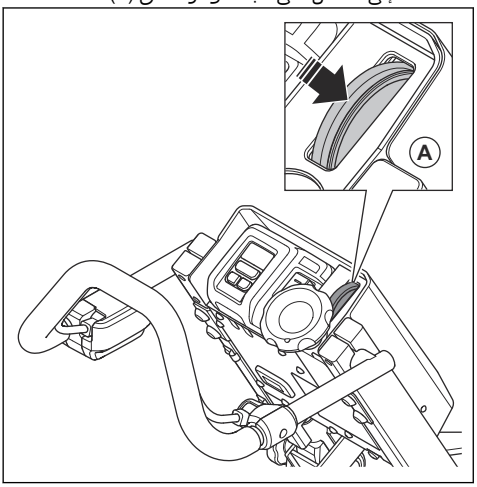

2. أدِر عجلة مؤشر العمق لضبط العمق.

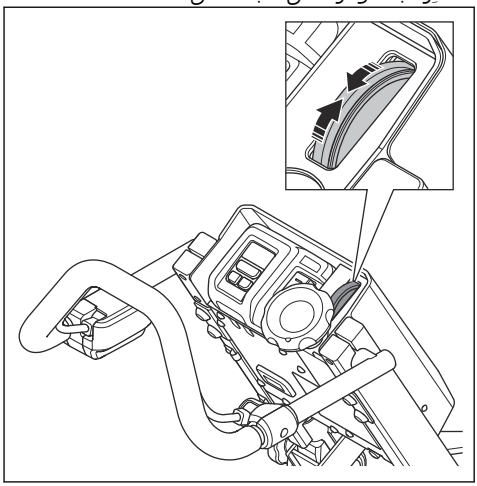

إجراءات تعشيق أسطوانة آلة الخدش وفك تعشيقها

- استخدم قدمك لرفع ذراع الرفع السريع من أجل تعشيق أسطوانة الخدش.

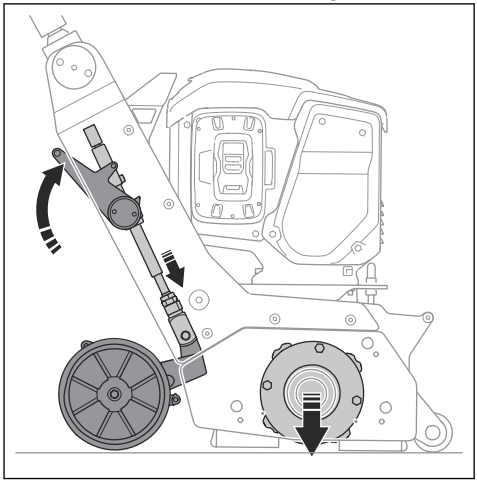

- استخدم قدمك لخفض ذراع الرفع السريع من أجل فك تعشيق أسطوانة الخدش.

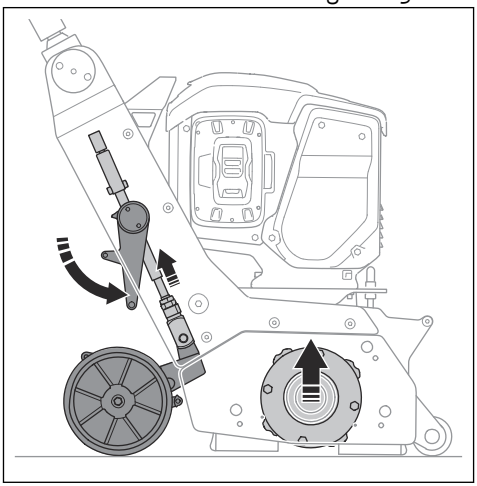

إجراءات تعديل عمق النشر

- أدِر عجلة ضبط العمق (A) عكس اتجاه عقارب الساعة لخفض أسطوانة آلة الخدش (B).

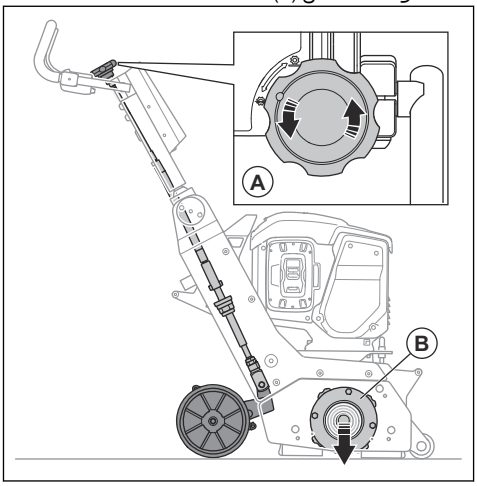

• أدِر عجلة ضبط العمق (A) باتجاه عقارب الساعة لرفع أسطوانة آلة الخدش (B).

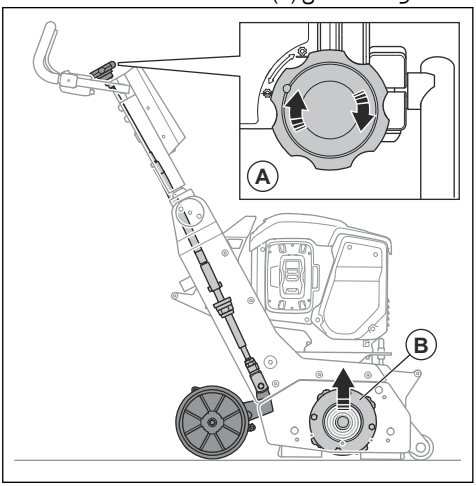

إجراءات إيقاف تشغيل المنتج

1. فُك تعشيق أسطوانة الخدش. راجع *إجراءات تعشيق أسطوانة آلة الخدش وفك تعشيقها في الصفحة 16*

2. حرر مقبض عنصر التحكم في وجود المُشغِّل لإيقاف تشغيل المحرك. راجع *نظرة عامة على المنتج في الصفحة 3* للحصول على معلومات حول موضع مقبض OPC.
3. تأكد من توقف جميع الأجزاء المتحركة.
4. شغِّل وحدة إزالة الغبار.
5. اضغط على زر إيقاف التشغيل (A).

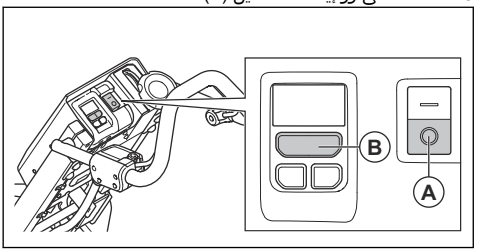

6. اضغط على زر التشغيل/إيقاف التشغيل (B).
7. أزل البطارية لمنع التشغيل غير المقصود. راجع *تركيب البطارية وإزالتها في الصفحة 13* .

الصيانة

مقدمة

تحذير: قبل إجراء الصيانة، يجب عليك قراءة فصل السلامة وفهمه.

تحذير: استخدم معدات الحماية الشخصية عند إجراء الخدمة والصيانة. راجع *معدات الوقاية الشخصية في الصفحة 7*.

تحذير: قبل إجراء عملية الصيانة، أوقف تشغيل المحرك وافصل قابس الطاقة من مصدر الإمداد بالطاقة. تأكد من توقف جميع محركات التشغيل.

لتنفيذ كل أعمال الصيانة والإصلاح في المنتج، يلزم الحصول على تدريب خاص. تضمن توفر عمليات الإصلاح والصيانة الاحترافية. إذا لم يكن الوكيل لديك يعمل كوكيل خدمة لدى Husqvarna، فتحدث إليه للحصول على معلومات حول أقرب وكيل خدمة لدى Husqvarna.

لمزيد من المعلومات التفصيلية، راجع .

جدول الصيانة

* = صيانة عامة يقوم بها المُشغِّل. الإرشادات غير واردة في دليل المُشغِّل هذا.

X = الإرشادات واردة في دليل المُشغِّل هذا.

O = الإرشادات غير واردة في دليل المُشغِّل هذا. اطلب من وكيل خدمة معتمد إجراء الصيانة.

الصيانة العامة للمنتج	يوميًا	الشهر الأول أو بعد 20 ساعة	كل 3 شهور أو 50 ساعة	كل 6 شهور أو 100 ساعة	كل عام أو 300 ساعة
افحص موانع التسرب المطاطية للتأكد من عدم وجود أي تآكل	*				
افحص الأسطوانة والأدوات ومبيت الأسطوانة للتأكد من عدم وجود أي تآكل.	*				
نظِّف المنتج.	X				
افحص كل أجهزة السلامة.	X				

الصيانة العامة للمنتج	يوميًا	الشهر الأول أو بعد 20 ساعة	كل 3 شهور أو 50 ساعة	كل 6 شهور أو 100 ساعة	كل عام أو 300 ساعة
تأكد من إحكام ربط الصواميل والبراغي.	*	*			
افحص المكونات الكهربائية والكابلات والوصلات بحثًا عن التآكل والتلف.	*				
افحص وصلات الخرطوم. وافحص جميع الخراطيم الموجودة على المنتج للتأكد من عدم وجود أي تلف أو تسرب.	*				
تأكد من عدم تلف خراطيم الغبار وعدم انسدادها.	*				
تأكد من أن جهاز تجميع الغبار فارغ ومتصل بشكل صحيح.	*				
افحص المحرك بحثًا عن الأوساخ والتلف	*				
تأكد من أن شاحن البطارية في حالة جيدة وغير تالف.	*				
تحقق من شد السير		X		X	
قم بإجراء الخدمة والصيانة على المنتج وتنظيفه بالكامل.					O
افحص ممتص اهتزازات الشوكة للتأكد من عدم وجود أي تآكل.				*	

لتنظيف المنتج

- احرص دائمًا على تنظيف جميع المعدات بعد الاستخدام. استخدم أداة تنظيف تعمل بالتفريغ.
- لا تستخدم أجهزة غسل عالية الضغط لتنظيف المنتج.
- حافظ على نظافة فتحات التهوية وخلوها من أي شيء لضمان أن تكون درجة حرارة المنتج باردة بما يكفي بشكل دائم.
- نظّف أسطوانة الأداة بعد التشغيل على الأسطح الرطبة.

إجراءات تنظيف البطارية وشاحن البطارية

تحذير: لا تنظف البطارية أو شاحن البطارية بالماء.

تحذير: لا تستخدم أي مواد كيميائية لتنظيف البطارية.

- تأكد من أن البطارية وشاحنها نظيفان وجافان قبل وضع البطارية بشاحن البطارية.
- نظّف أطراف البطارية بالهواء المضغوط أو استعمل قطعة قماش ناعمة وجافة.
- نظّف أسطح البطارية وشاحن البطارية بقطعة قماش ناعمة وجافة.

لفحص شاحن البطارية

- تأكد من أن شاحن البطارية وسلك إمداد الطاقة غير تالفين. ابحث عن أي تشققات أو ضرر آخر.

لتوصيل شاحن البطارية

تحذير: لا تستخدم شاحن البطارية إلا عندما تكون درجات الحرارة المحيطة ما بين 5 درجات مئوية/41 درجة فهرنهايت و40 درجة مئوية/104 درجات فهرنهايت.

1. قم بتوصيل شاحن البطارية بالجهد الكهربائي والتردد المحددَين على لوحة التقدير.
2. ضَع القابس في مخرج مقبس مؤرّض. يومض ضوء LED على شاحن البطارية باللون الأخضر لمرة واحدة.

لتوصيل البطارية بشاحن البطارية

ملاحظة: اشحن البطارية إذا كان هذا هو أول استخدام لها. تكون البطارية الجديدة مشحونة بنسبة 30% فقط.

ملاحظة: لن يتم شحن البطارية إذا كانت درجة حرارة البطارية عالية جدًا. اترك البطارية تبرد قبل شحنها

1. تأكد من أن البطارية جافة.
2. ضع البطارية في شاحن البطارية.

3. تأكد من أن ضوء الشحن الأخضر الموجود على شاحن البطارية يعمل. فذلك يعني أن البطارية متصلة بالشاحن بشكل صحيح.

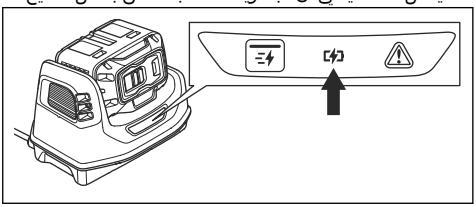

4. عندما تعمل كل أضواء LED الموجودة على البطارية، تكون البطارية مشحونة بالكامل.

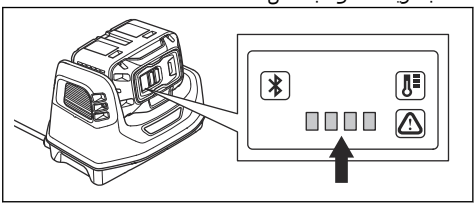

5. لفصل شاحن البطارية من المقبس الكهربائي، اسحب القابس. لا تقم بسحب الكابل.
6. قم بإزالة البطارية من شاحن البطارية.

ملاحظة: راجع دليل البطارية ودليل شاحن البطارية لمزيد من المعلومات.

لفحص أسطوانة الخدش

- افحص أسطوانة الخدش للتأكد من عدم وجود أي تآكل. واستبدلها إذا لزم الأمر، راجع *جدول الصيانة في الصفحة 17*.

إجراءات استبدال أسطوانة الخدش

تحذير: تأكد من إيقاف تشغيل المنتج وفصل البطارية.

تحذير: قد تكون الأدوات ساخنة في أثناء التشغيل. ارتدِ القفازات دائمًا في أثناء تركيب الأسطوانة.

1. اضغط على فرامل القدم. راجع *لفحص فرامل القدم في الصفحة 9*.
2. فُك تعشيق أسطوانة الخدش. راجع *إجراءات تعشيق أسطوانة آلة الخدش وفك تعشيقها في الصفحة 16*.
3. فُك البراغي الثلاثة والفلكات الثلاث من الغطاء الجانبي.

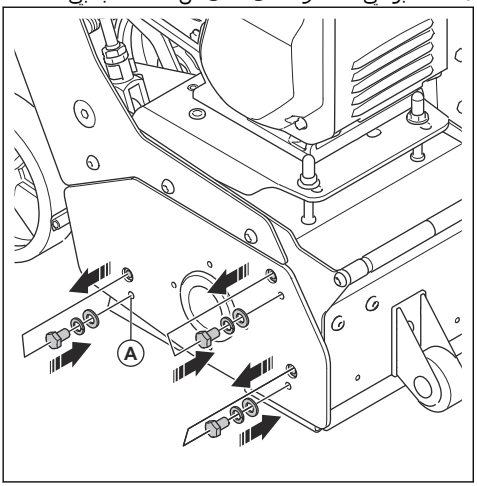

4. ثبِّت البراغي الثلاثة والفلكات في الثقوب المجاورة (A) الموجودة على الغطاء الجانبي.
5. أدِر البراغي في اتجاه عقارب الساعة لفك الغطاء الجانبي واسحبه إلى الخارج.

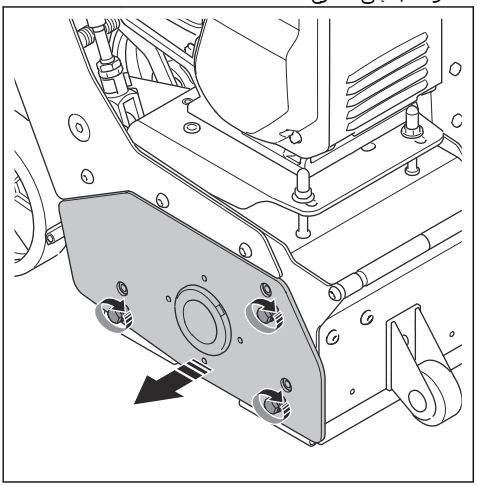

6. أزل الأسطوانة.

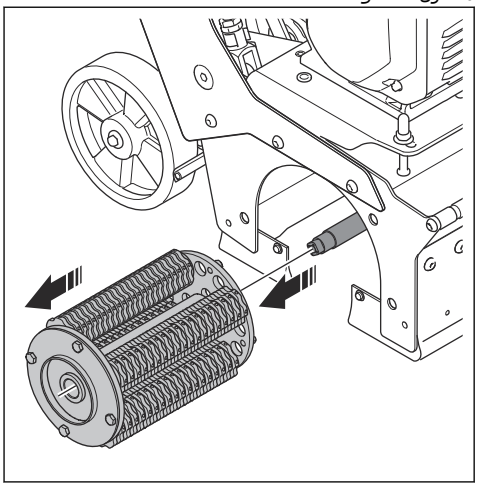

7. ركّب الأسطوانة الجديدة في المنتج.

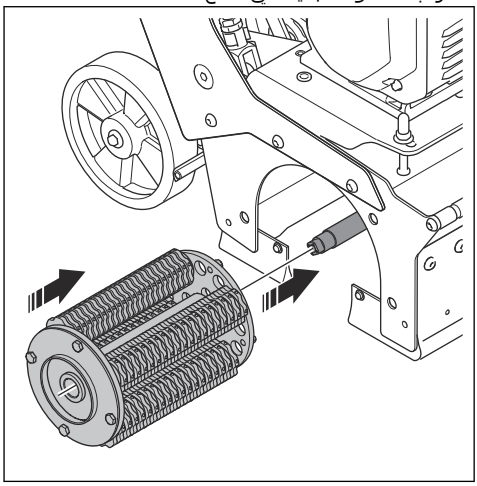

8. تأكد من محاذاة المسامير الأربعة (B) في مبيت الأسطوانة مع الفتحات الأربع (C) في الأسطوانة. استخدم مفتاح ربط مقاس 16 مم لتدوير العمود (D) إذا لزم الأمر.

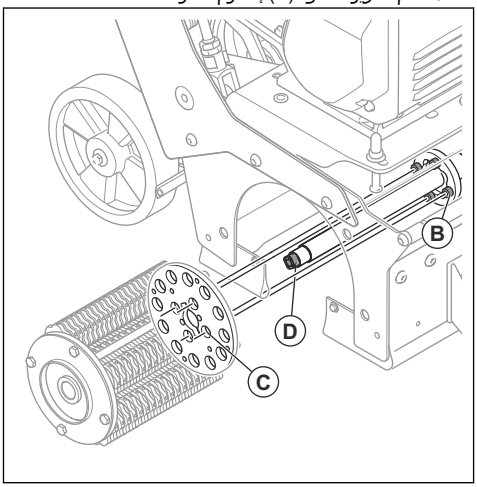

9. أعد تركيب الغطاء الجانبي على المنتج. تأكد من محاذاة الطرف المربع للعمود (E) مع الفتحة المربعة (F) في المحمل على الغطاء الجانبي. أدِر المحمل يدويًا إذا لزم الأمر.

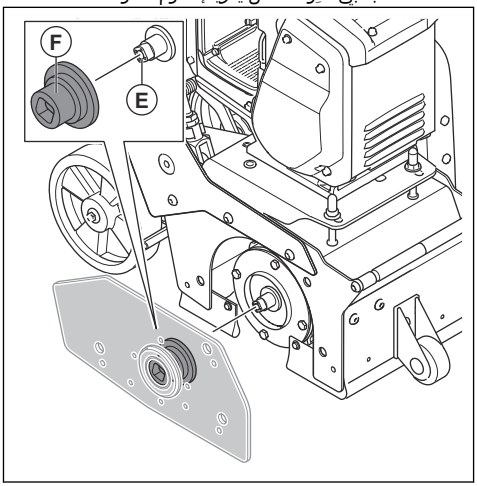

10. ركّب الغطاء الجانبي.

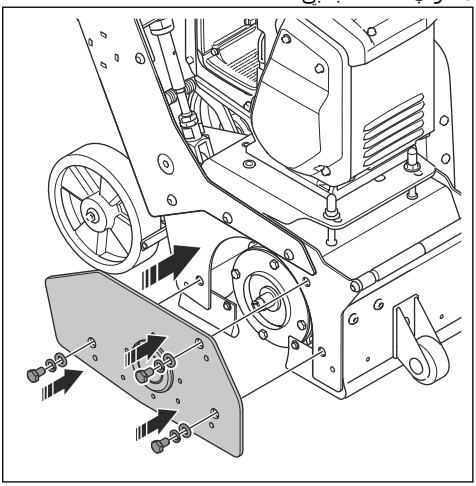

إجراءات استبدال ممتص اهتزازات الشوكة

1. أزل أسطوانة الخدش. راجع *إجراءات استبدال أسطوانة الخدش في الصفحة 19*.
2. فُك ممتص اهتزازات الشوكة (A) من المحور.

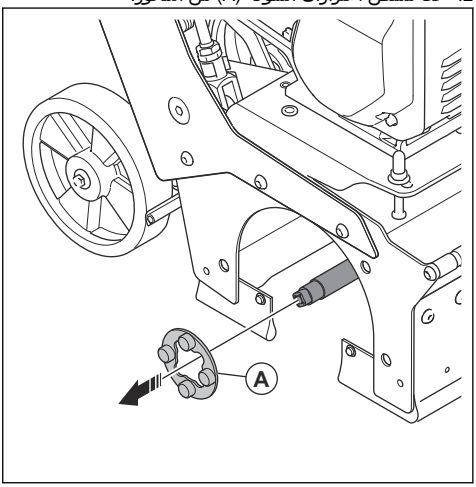

3. ركّب ممتص جديد لاهتزازات الشوكة بالتسلسل المعاكس.

إجراءات فحص شد السير

تحذير: لا تقم بتشغيل المنتج من دون تركيب غطاء السير.

1. أوقف تشغيل المنتج. راجع *إجراءات إيقاف تشغيل المنتج في الصفحة 17*.
2. أزل البراغي الأربعة.

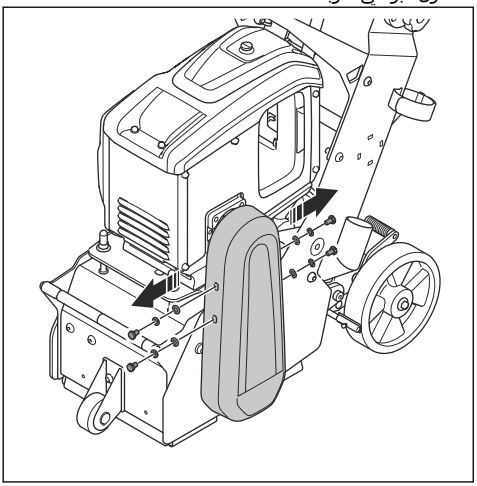

3. أزل غطاء السير.

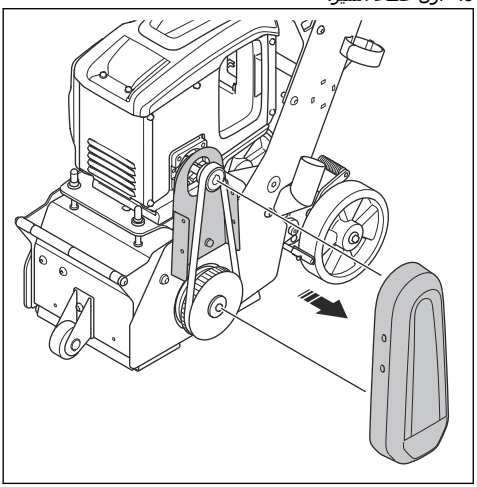

4. افحص السير للتأكد من عدم وجود أي تلف أو تآكل. استبدل السيور إذا لزم الأمر.

5. ادفع السيور بالإبهام لفحص الشد. إذا تمكنت من دفع السير لمسافة تزيد على 5 مم (A)، فيجب عليك ضبط شد السير.

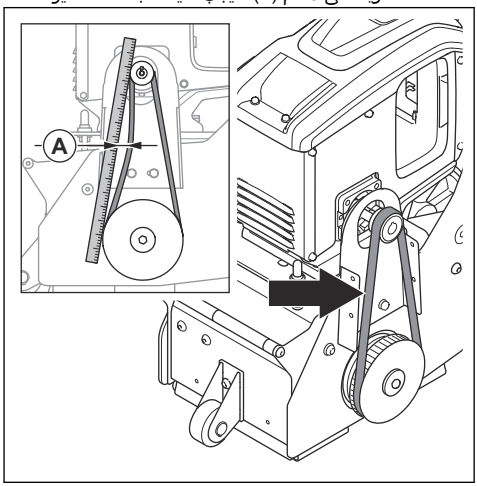

6. ركِّب غطاء السير.

إجراءات ضبط شد السير

1. أزل غطاء السير. راجع *إجراءات فحص شد السير في الصفحة 21*.
2. فُك صامولتَي القفل (A).

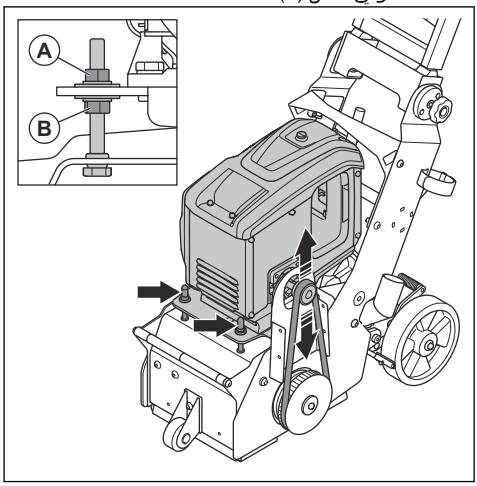

3. استخدم صامولتَي الضبط (B) لضبط شد السير. تأكد من عدم ربط الصامولتين بإحكام شديد.
4. ركِّب غطاء السير.

إجراءات فحص فرامل القدم

1. اضغط على فرامل القدم. راجع *لفحص فرامل القدم في الصفحة 9*.
2. تأكد من أن المنتج لا يتحرك. إذا تحرك المنتج، فاضبط فرامل القدم. راجع *لضبط فرامل القدم في الصفحة 22*.

لضبط فرامل القدم

1. أدِر مسمار الضبط (A) في اتجاه عقارب الساعة لزيادة قوة فرامل القدم.

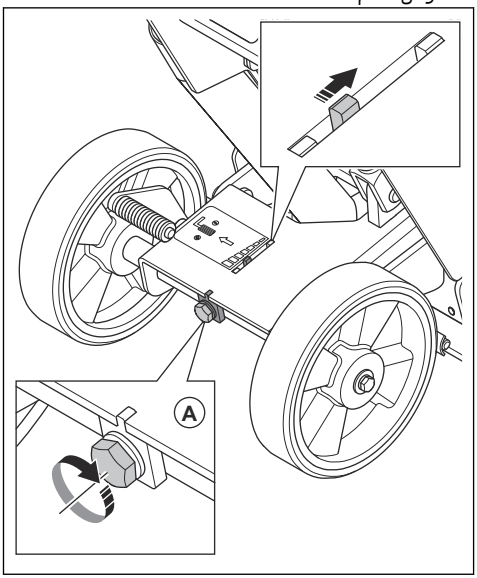

إجراءات استبدال موانع التسرب المطاطية

1. قم بإمالة المنتج إلى الخلف حتى تصبح العجلات والمقبض على الأرض.

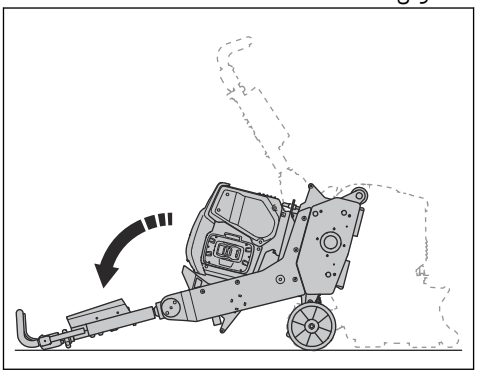

2. أزل موانع التسرب المطاطية.

3. ركّب موانع التسرب المطاطية الجديدة بالتسلسل المعاكس.

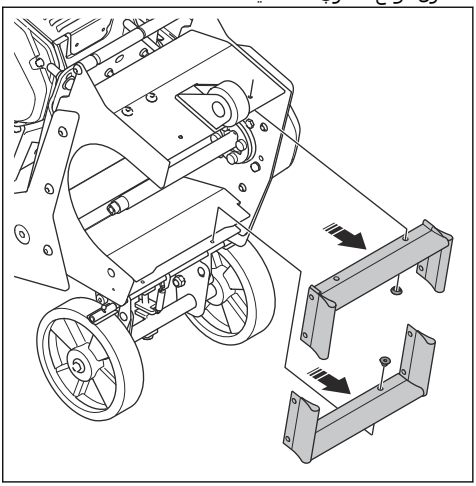

استكشاف الأخطاء وإصلاحها

المشكلة	السبب	الحل
يتعذر بدء تشغيل المنتج	لم يتم تعشيق عنصر التحكم في وجود المُشغِّل.	أمسك عنصر التحكم في وجود المُشغِّل مقابل المقود عند بدء تشغيل المنتج.
	غير متصل أو هناك تلف في الكابل.	تأكد من توصيل البطارية بالمنتج.
	تأكد من أن زر تشغيل/إيقاف تشغيل المحرك في وضع التشغيل قبل بدء تشغيل نظام البطارية.	اضغط على زر إيقاف تشغيل المحرك، ثم اضغط على زر تشغيل نظام البطارية.
	المفتاح تالف/كابل المحرك تالف.	استعن بفني كهرباء لفحص المنتج أو تواصل مع مركز الخدمة.
	المحرك تالف.	استعن بمركز خدمة لاستبداله.
أداء الخدش منخفض أو معدوم.	تآكل الأدوات أو تلفها.	استبدل الأجزاء المتآكلة.
	نوع الأدوات غير مناسب للسطح.	استبدل الأدوات بأدوات مناسبة للسطح.
يتم تشغيل المنتج، ولكن الأسطوانة لا تدور.	السير مقطوع.	تواصل مع مركز خدمة.
	الأسطوانة مسدودة.	تأكد من إيقاف تشغيل المنتج وفصله عن مصدر الإمداد بالطاقة. افحص الأسطوانة وأزل الجسم الذي يعوق دورانها.
يتعذر بدء تشغيل المنتج بسهولة.	تلمس الأسطوانة السطح.	تأكد من رفع الأسطوانة إلى الأعلى. راجع *إجراءات تعشيق أسطوانة آلة الخدش وفك تعشيقها في الصفحة 16*.
التشغيل غير مرضٍ مع حركات مفاجئة واهتزاز.	وضع الأسطوانة منخفض للغاية.	افحص أداة تثبيت الأسطوانة والمحامل وممتص اهتزازات الشوكة.
	الأدوات متآكلة.	استبدل الأسطوانة أو الأدوات.

المشكلة	السبب	الحل
يصدر المنتج اهتزازات غير اعتيادية.	تآكل غير معتاد على شفرات القطع.	افحص دوران شفرات القطع على الأعمدة الأربعة. افحص ممتص اهتزازات الشوكة. إذا لزم الأمر، فاستبدل الأسطوانة أو شفرات القطع.
	شَدُّ سير التشغيل غير صحيح.	افحص شَدَّ سير التشغيل. راجع *إجراءات فحص شد السير في الصفحة 21*.
يتوقف المنتج عن العمل بعد مرور فترة قصيرة.	يتم تحرير مفتاح حماية المحرك بسبب الحمل الزائد.	قلِّل الحمل.
	المحرك تالف.	افحص المحرك.

النقل والتخزين وطريقة التخلص من المنتج

النقل

تحذير: توخَّ الحذر في أثناء النقل. فالمنتج ثقيل ويمكن أن يسبب إصابة أو ضررًا إذا سقط أو تحرك في أثناء النقل.

تنبيه: تأكد من فك تعشيق أسطوانة الخدش.

تنبيه: لا تسحب المنتج خلف مركبة.

- تأكد من فصل خرطوم جهاز تجميع الغبار قبل النقل.
- تتيح لك العجلات تحريك المنتج مسافات أقصر. أما عند النقل لمسافات أطول، يتعين عليك رفع المنتج لتحريكه أو وضعه فوق مركبة.
- ضع أغطية حماية على المنتج في أثناء النقل. تعمل أغطية الحماية على حماية المنتج من العوامل الطبيعية مثل المطر والثلج.

إجراءات رفع المنتج

تحذير: تأكد من أن معدات الرفع لها المواصفات الصحيحة لرفع المنتج بأمان. وتوضح لوحة النوع على المنتج وزن المنتج.

تحذير: لا تمش أو تقف بالقرب من منتج مرفوع أو أسفله. أبعد المارة عن منطقة العمل.

تحذير: لا ترفع أي منتج تالف.

1. قم بتوصيل معدات الرفع بنقاط الرفع.

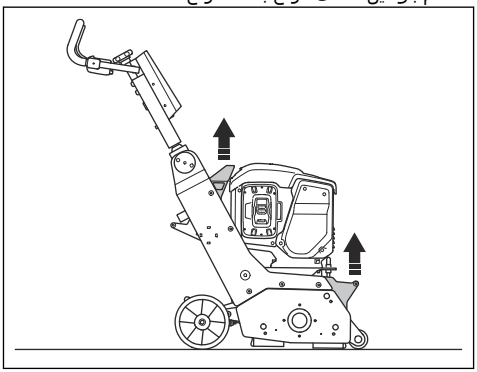

2. احرص على رفع المنتج بشكل آمن.

إجراءات إمالة المنتج

تحذير: استخدم أحذية واقية بأغطية فولاذية لأصابع القدم ونعل مانعة للانزلاق.

1. قم بإمالة المنتج إلى الخلف حتى تصبح العجلات والمقبض على الأرض.

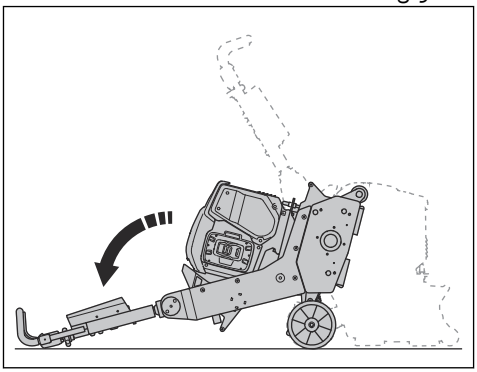

إجراءات طي المقبض

1. أدِر عجلة القفل للمقبض في عكس اتجاه عقارب الساعة.

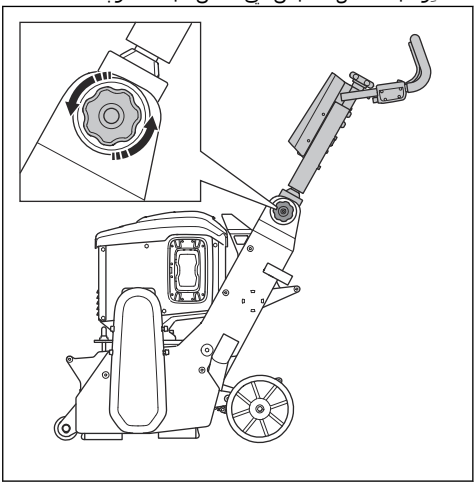

2. قم بطي المقبض إلى الأمام.

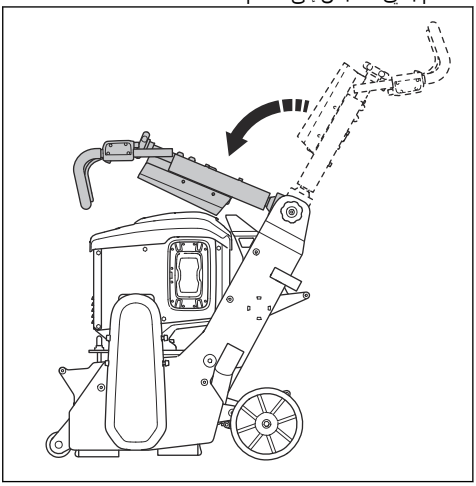

تحريك المنتج لأعلى وأسفل منحدر

تحذير: توخّ الحذر جيدًا عند تحميل المنتج وإنزاله عبر منصات التحميل. المنتج ثقيل ويوجد خطر لحدوث إصابة إذا سقط المنتج أو تحرك بسرعة كبيرة.

تحذير: بالنسبة إلى المنحدرات شديدة الانحدار، احرص دومًا على استخدام رافعة. ولا تمش أو تقف تحت أو بالقرب من المنتج.

- لتحريك المنتج لأسفل منصة تحميل، قم بتشغيل المنتج للأمام ببطء.
- لتحريك المنتج لأعلى منحدر، قم بتشغيل المنتج للخلف ببطء.
- لا تقم بتدوير المنتج إلى اليسار أو اليمين بزاوية أكبر من 45 درجة على منصة التحميل.

إجراءات تثبيت المنتج في مركبة النقل

قم بتثبيت المنتج في أثناء النقل لمنع وقوع حوادث وتلف للمعدات. استخدم أحزمة ربط ذات عروات شد لتثبيت المنتج في مركبة النقل.

1. ضع المنتج على مركبة النقل.
2. قم بتثبيت أحزمة الربط ذات عروات الشد حول المنتج.

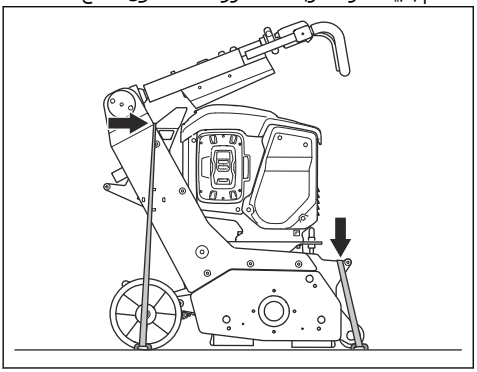

3. قم بتثبيت أحزمة الربط ذات عروات الشد في مركبة النقل وأحكم ربطها.

التخزين

تنبيه: لا تخزن المنتج في أماكن خارجية. أبق دائمًا المنتج في الداخل.

- احتفظ بالمنتج في منطقة جافة وخالية من الصقيع.
- نظِّف المنتج وقم بإجراء الصيانة الكاملة له قبل تخزينه.
- احتفظ بالمنتج في منطقة مغلقة لمنع وصول الأطفال أو الأشخاص غير المعتمدين.
- : فرِّغ خزان الوقود قبل تخزين المنتج لفترة طويلة. تخلص من الوقود في موقع مناسب لذلك.
- : استخدم دائمًا الحاويات المعتمدة لتخزين الوقود ونقله.

التخلص من المنتج

يعني الرمز أن المنتج ليس من النفايات المنزلية. أعِد تدويره من خلال نظام التجميع المحلي الخاص بالمعدات الكهربائية والإلكترونية. يساهم هذا الأمر في الإدارة السليمة للنفايات في نهاية عمرها التشغيلي.

اتصل بالسلطات المحلية أو خدمات النفايات المنزلية أو بائع التجزئة أو وكيل الخدمة لدى Husqvarna الخاص بك للحصول على المعلومات.

قد يؤثر التخلص غير الصحيح سلبًا على البيئة وصحة الإنسان، بسبب احتمال وجود مواد خطرة.

البيانات الفنية

الطاقة بالواط	2200
الجهد بالفولت	94
التيار بالأمبير	4 أو 8
وحدة الطاقة	تيار مستمر
سرعة دوران الأسطوانة، دقيقة-[1]	-
عرض التشغيل، مم/بوصة	9/225
الحد الأقصى لعدد شفرات الكربيد على محور واحد	24
الحد الأقصى لعدد شفرات الطحن على محور واحد	7
الحد الأقصى لعدد شفرات العجلة النجمية على محور واحد	45
الحد الأقصى لعدد المحاور على الأسطوانة	6
الحد الأقصى للقدرة المتدرجة على التنظيف، درجة/%	18/10
الوزن، كجم	102
درجة حرارة التشغيل بالدرجة المئوية	-10 - +45
قطر وصلة خرطوم الغبار، مم	51
وحدة إزالة الغبار	DE120H, DE130H. تحدث إلى وكيل خدمة لدى Husqvarna للحصول على مزيد من المعلومات.
انبعاثات الضوضاء	
مستوى طاقة الصوت، المقيس L_W (ديسيبل (أ))[1]	90
مستويات الصوت	
مستوى ضغط الصوت في أذن المُشغِّلين، L_p(ديسيبل (أ))[2]	89
مستوى الاهتزاز (اليد اليسرى)، م/ثانية[2][3]	3,8
مستوى الاهتزاز (اليد اليمنى)، م/ثانية[2]	4.1

بيان إعلان الضوضاء والاهتزاز

تم الحصول على هذه القيَم المعلنة من خلال تجربة مختبرية وفقًا للتوجيهات أو المعايير المذكورة وهي مناسبة للمقارنة مع القيَم المعلنة للمنتجات الأخرى التي تم اختبارها وفقًا للتوجيهات أو المعايير نفسها. يُمكن استخدام هذه القيَم المعلَنة في التقييمات الأولية للمخاطر، ولكن قد تكون القيَم المُقاسة في أماكن العمل الفردية أعلى. وتتسم قيَم التعرض الفعلية وخطر الضرر الذي يتعرض له المستخدم الفردي بالتفرّد وتعتمد على طريقة عمل المستخدم، وعلى المواد التي يُستخدم فيها المنتج، وكذلك على وقت التعرض والحالة البدنية للمستخدم وحالة المنتج.

[1] يتم تحديد مستوى طاقة الصوت وفقًا للمعيار EN ISO 3747. يتم قياسه على سطح خرساني. درجة عدم اليقين 2.5 Kwa ديسيبل

[2] يتم تحديد مستوى ضغط الصوت وفقًا للمعيار EN ISO 11202. يتم قياسه على سطح خرساني. درجة عدم اليقين 2.5 Kpa ديسيبل

[3] يتم قياس التسارع الفعال الموزون عند المقبض وفقًا للمعيار EN ISO 20643. يتم قياسه على سطح خرساني. درجة عدم اليقين K= 1 م/ثانية^2

أبعاد المنتج

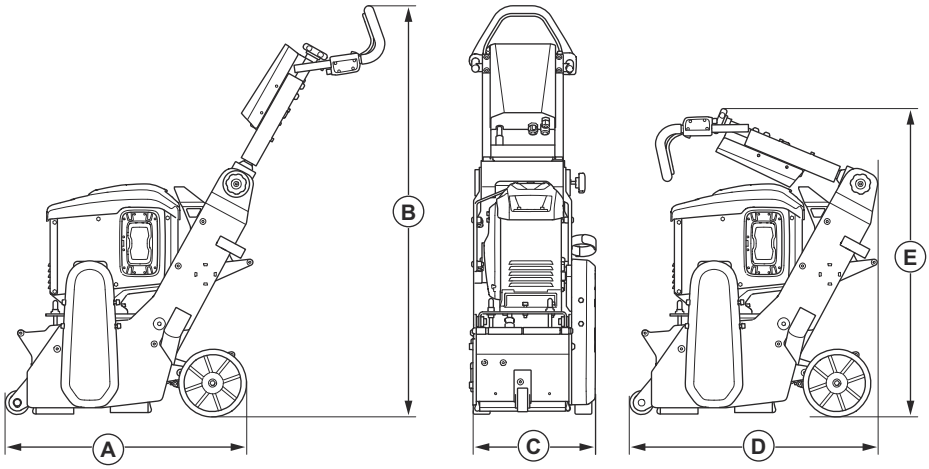

A	الطول، مم/بوصة	45/1147
B	الارتفاع، مم/بوصة	44.7/1136
C	العرض، مم/بوصة	15/381
D	الطول، مم/بوصة	29.2/741
E	الارتفاع، مم/بوصة	28.4/722

الملحقات

البطاريات المعتمدة للمنتج

البطارية		*
النوع	ليثيوم أيون	ليثيوم أيون
سعة البطارية، أمبير في الساعة	4	8
الجهد الإسمي بالفولت	94	94
الوزن، كجم/رطل	6,1/3,1	11,4/5,1

*يُنصح باستخدام B750X لتطبيق scarify

بيان التوافق

إعلان المطابقة للاتحاد الأوروبي

نحن Husqvarna AB، العنوان: SE-561 82 Huskvarna, Sweden، رقم الهاتف: 146500-36-46+، نعلن على مسؤوليتنا الخاصة عن أن المنتج:

الوصف	آلة خدش
العلامة التجارية	Husqvarna
النوع/الطراز	CP9 PACE
التعريف	الأرقام المسلسلة بدءًا من 2026 وما بعد ذلك

يمتثل تمامًا لتوجيهات الاتحاد الأوروبي ولوائحه الآتية:

التوجيه/اللائحة	الوصف
EC/2006/42	"في ما يتعلق بالآلات"
EU/2014/53	"متعلق بمعدات الراديو"
2011/65EU	"في ما يتعلق بتقييد المواد الخطرة"

وأن المعايير و/أو المواصفات الفنية الآتية مطبَّقة:

EN ISO 12100:2010

EN 60335-2-72:2012

EN IEC 55014-1:2021

EN IEC 55014-2:2021

EN IEC 61000-3-2:2018+A1:2020+A2:2024

EN IEC 61000-3-11:2019

ETSI EN 300 328 V2.2.2

ETSI EN 301 489-1 V2.2.3

ETSI EN 301 489-17 V3.3.1

EN IEC 63000:2018

Partille, 2026-07-03

Christian Nyberg

كريستيان نايبرغ

المدير الأول، قسم البحث والتطوير للمعدات الثقيلة

Husqvarna AB، قسم الإنشاءات

مسؤول المستندات الفنية

UK Importer:
Husqvarna UK Ltd
Preston Road, Co. Durham
DL5 6UP

目次

はじめに 29
安全性 33
組み立て 38
動作 41
メンテナンス 45
トラブルシューティング 51
搬送、保管、廃棄 52
主要諸元 54
アクセサリー 56

はじめに

製品の説明

CP9 PACE は、バッテリーモーター駆動の手押し式スカリファイヤです。

用途

本製品は、表面を粗したり、層や路面標識を除去するために使用します。本製品は、コンクリート、アスファルト、石材、スチールなどの表面で使用できます。

本製品は、専門の作業員が業務で使用することを目的としています。

他の作業に本製品を使用しないでください。

製品の概要 -

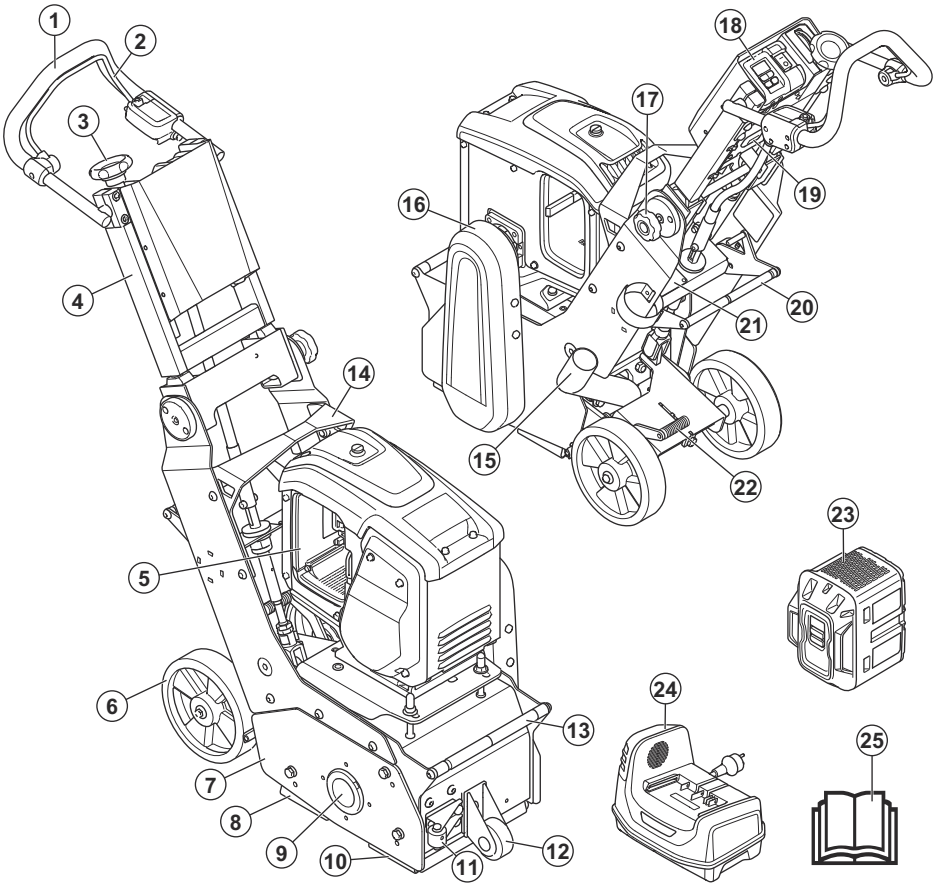

1. ハンドルバー
2. オペレーター着座コントロール (OPC)
3. 切断深さ調整ホイール
4. 折りたたみ式上部ハンドル
5. バッテリーポケット
6. リヤホイール
7. サイドカバー
8. ラバーシール (リヤ)
9. ベアリングユニット
10. ラバーシール (フロント)
11. 壁面ガイダンスホイール (オプション)
12. フロントホイール
13. 固定用ポイント
14. リフトブラケット
15. 集塵ホース接続部
16. ベルトカバー
17. ハンドルロックホイール
18. コントロールパネル
19. 時間カウンタ
20. クイックリフトフットペダル
21. シリアルプレート
22. ブレーキペダル
23. バッテリー (別売)
24. 充電器 (別売)
25. 取扱説明書

コントロールパネルの概要

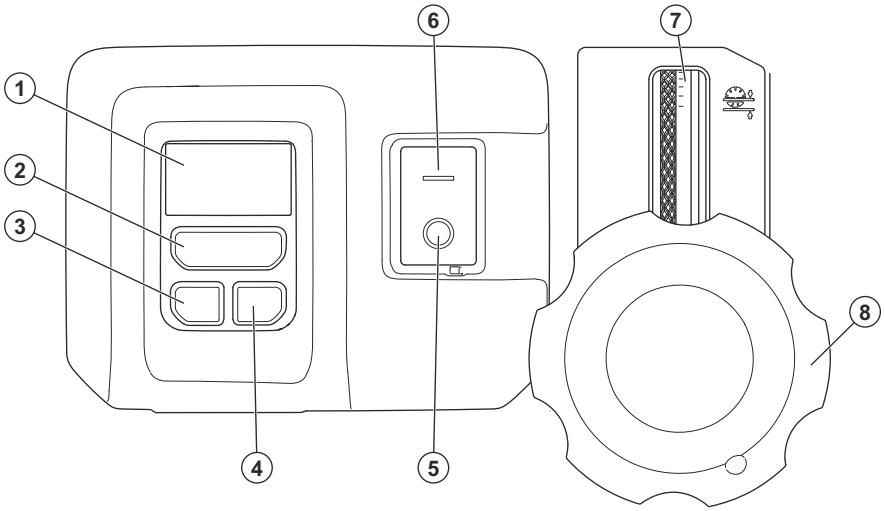

1. ディスプレイ、*ディスプレイ上のシンボル 31 ページ*を参照
2. バッテリーシステム用 ON/OFF ボタン
3. Bluetooth® 機能 (このバージョンでは使用できません)
4. Bluetooth® 機能 (このバージョンでは使用できません)
5. モーター / ツール用 STOP ボタン
6. モーター / ツール用 START ボタン
7. 切断深さインジケータ
8. 切断深さ調整ホイール

ディスプレイ上のシンボル

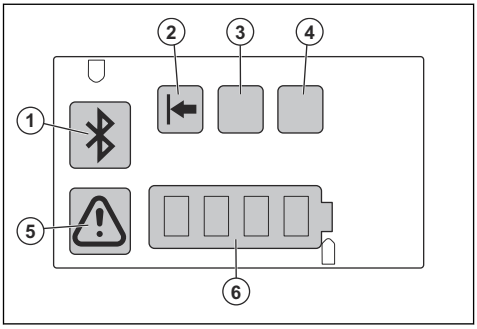

No.	シンボルマーク	情報
1.	Bluetooth®	このバージョンでは使用できません。
2.	緑色の LED ライト。	切断の深さは正常であり、バッテリーの使用効率は最適です。
3.	黄色の LED ライト。	切断の深さは最適です。
4.	赤色の LED ライト。	切断の深さが深すぎるため、本製品が損傷するおそれがあります。
	赤色の LED ライトが点滅。	製品の過負荷。
5.	警告 / エラーインジケータ。	エラーが発生しました。 *トラブルシューティング 51 ページ*を参照してください。
6.	バッテリーバー。	バッテリーのステータス。

本製品に表記されるシンボルマーク



警告 : 本製品の使用は危険を伴います。操作者や付近にいる人が重傷を負う、または死亡するおそれがあります。十分に注意し、本製品を正しく使用してください。



本取扱説明書をよくお読みになり、内容をしっかりと把握したうえで、本製品を使用してください。



認証済みの呼吸器保護具を着用してください。



認証済みのイヤマフを着用してください。



認証済みの視覚保護具を着用してください。



認証済みの保護グローブを着用してください。



認証済みのプロテクティブブーツを着用してください



認証済みのヘルメットを着用してください。



警告 : 粉塵により健康障害を引き起こすおそれがあります。認証済みの呼吸器保護具を着用してください。常に十分な換気を行なってください。



高電圧。



本製品のリフトポイントにリフト装置を取り付けて、本製品を持ち上げます。



固定用ポイントを使用して、本製品を搬送車両に固定します。



メンテナンス作業を行う前に、必ずバッテリーを本製品から取り外してください。



挟み込みの危険。可動部分に身体を近づけないでください。



回転部分に手を近づけないでください。



可燃性の物質やガスの近くで本製品を使用しないでください。



最大勾配。



本製品は、該当する EU 指令に準拠しています。



本製品は、ニュージーランドおよびオーストラリアの EESS および ACMA に準拠しています。



本製品は、ウクライナの該当規制に準拠しています。

注記： 本製品に表示されているその他のシンボルマーク / デカールは、一部市場の特定の認証要件に準拠していることを示すものです。

シリアルプレート

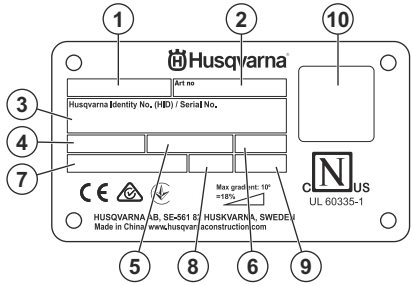

1. モデル (CP = コンクリートプレーナー)
2. 製品番号
3. ハスクバーナ ID 番号
4. 電圧 (V)
5. 周波数 (Hz)
6. IPXX
7. 出力 (W)
8. 質量

9. 年
10. QR コード

製品の損傷

以下の場合、当社は製品の損傷について責任を負いません。

- 本製品が誤って修理された場合。
- メーカーによるものではない部品、またはメーカーの認可していない部品を使用して本製品を修理した場合。
- メーカーによるものではないアクセサリー、またはメーカーの認可していないアクセサリーを本製品に使用した場合。
- 認定サービスセンターまたは認定販売店で本製品が修理されていない場合。

安全性

安全性の定義

警告、注意、注記は、取扱説明書の特に重要な部分を示しています。

警告： 取扱説明書の指示に従わない場合、使用者が負傷したり、死亡したりするか、あるいは付近の人に損傷を与える危険があることを意味します。

注意： 取扱説明書の指示に従わない場合、製品や他の物品、または隣接する工リアに損傷を与える危険があることを意味します。

注記： 特定の状況で必要とされる詳細情報を提供するために使用されます。

一般的な安全注意事項

警告： 本製品を使用する前に、以下の警告指示をお読みください。

- 本製品は、慎重かつ適切に使用しないと、危険な道具となります。本製品により、作業者や付近にいる人が重傷を負う、または死亡するおそれがあります。本機を使用する前に、本取扱説明書をよく読んで、その内容を理解してください。
- 本製品は、正常な体力や感覚、精神力のない方や、経験や知識のない方 (お子様を含む) による使用を想定していません。
- すべての警告および説明を保管してください。
- 適用されるすべての法令を遵守してください。
- 作業者および作業者の雇用主は、本製品の運転中に発生するリスクを認識し、防止する必要があります。
- 取扱説明書を読んで内容を理解した人にのみ本製品を運転させてください。
- あらかじめトレーニングを受けていない場合は、本製品を運転しないでください。全作業者がトレーニングを受けていることを確認してください。
- 子供に本製品を運転させないでください。
- 許可された人のみが本製品を運転してください。
- 作業者は、他の人またはその所有物に発生した事故に責任を負います。
- 疲労時、疾病時、アルコールや医薬品の影響が残っているときは、本製品を使用しないでください。
- 常に常識に基づいて注意して使用してください。
- 本製品では、運転中に電磁場が発生します。この電磁場は、ある条件下でアクティブ、またはパッシブな医療用インプラントに影響を及ぼすことがあります。深刻な重傷や死亡の危険を避けるため、医療用インプラントを使用している方は、本製品を運転する前に主治医および医療用インプラントの製造元に相談することをお勧めします。
- 本製品は清潔に保ってください。標識やラベルがはっきりと読み取れるようにしてください。
- 損傷した製品や正しく動作しない製品を使用しないでください。
- 本製品を改造しないでください。
- 他の人が本製品に変更を加えた可能性がある場合は、本製品を操作しないでください。
- ツールは使用中に高温になることがあります。ドラムを交換するときやツールに触れるときは、手袋を着用してください。

操作時の安全注意事項

警告： 本製品を使用する前に、以下の警告に関する説明をお読みください。

- プロテクティブ装具を着用してください。*使用者の身体保護具 35 ページ* を参照してください。
- 血流の悪い人が長時間振動を受け続けると、循環器障害や神経障害を引き起こすおそれがあります。過度の振動によって症状が現れた場合は、医師の診察を受けてください。症状には、しびれ、感覚まひ、うずき、ちくちくする痛み、刺すような痛み、力が入らない、皮膚の色や状態の変化などがあります。通常、これらの症状は指、手の甲、手首に現れます。
- 本製品を操作する前に、保護カバーをすべて取り付ける必要があります。
- 緊急時にモーターを瞬時に停止する方法を確認してください。
- 本製品から離れる前に、モーターを停止し、誤って始動する危険がないことを確認してください。
- 衣服、長い髪、宝飾品が可動部に巻き込まれないよう注意してください
- 必ず安全かつ安定した姿勢で作業を行なってください。
- 本製品は水平面でのみ使用してください。

- ボルトやナットが緩んでいないことを点検してください。
- 事故発生時に救助を受けられない状況で本製品を操作しないでください
- 必ず認証済みのアクセサリーを使用してください。詳細については、Husqvarna サービス販売店までお問い合わせください。
- 本製品に振動が発生する場合、または本製品の騒音レベルが異常に高い場合は、ただちに運転を停止してください。本製品に損傷がないかを点検してください。損傷箇所を修理するか、認定サービス販売店に修理を依頼してください。
- 本製品は必ず集塵機に接続して、粉塵を除去してください。
- 集塵機のホースを引っ張らないでください。本製品が落下して、負傷や器物損傷の原因となるおそれがあります。
- モーターが完全に停止するまで、集塵機をオンにしておきます。
- 始動前に、スカリファイヤドラムが施工面に接触していないことを確認してください。
- 必ず両手でハンドルバーを掴み、後方から本製品を操作してください。
- ハンドルにグリースやオイルが付着していないことを確認してください。
- ラバーシールに損傷がないことを確認してください。
- 運転中は、常にホイールが地面に接地している状態を維持してください。
- 必ず両手でハンドルを掴み、後方から本製品を操作してください。
- 運転中は、回転工具から安全な距離を保ってください。

振動への安全対策



警告： 本製品を使用する前に、以下の警告指示をお読みください。

- 本製品の操作中、振動が本製品から作業者に伝わります。本製品を定期的かつ頻繁に操作すると、作業者の負傷の程度が増加するおそれがあります。怪我は、指、手、手首、腕、肩、神経と血液供給、またはその他の身体の一部で発生する可能性があります。怪我のために衰弱する場合や永続的な怪我になる場合があり、数週間、数か月、または数年の間に徐々に悪化する可能性があります。可能性がある怪我には、血液循環系、神経系、関節、およびその他の身体構造の損傷が含まれます。
- 症状は、製品の操作中またはその他のときに発生することがあります。症状があるときに本製品を操作し続けると、症状が悪化するか、または恒久的になる場合があります。以下の症状またはその他の症状が発生した場合は、医師の診断を受けてください。
    - しびれ、感覚まひ、うずき、ちくちくする痛み、刺すような痛み、やけど、ずきずきする痛み、ぎこちなさ、力が入らない、皮膚の色や状態の変化などがあります。
- 症状は低温で悪化することがあります。低温の環境で本製品を操作する際は、暖かい衣服を着用し、手を暖かくして乾燥させてください。
- 取扱説明書の記載に従って本製品をメンテナンスおよび操作し、適切な振動レベルを維持してください。
- 本製品には、ハンドルから作業者への振動を軽減する防振装置が装備されています。本製品の作業性能を発揮させるため、本製品には力をかけて押さないでください。本製品のハンドルを軽く持ち、本製品を制御して安全に操作してください。必要以上にハンドルをエンドストップに押し込まないでください。
- ハンドルのみを掴んで操作してください。他のすべての身体の部分は本製品から離してください。
- 強い振動が突然発生した場合は、直ちに本製品を停止してください。振動が増加した原因を解消するまで、操作を続行しないでください。

粉塵の安全性



警告： 本製品を使用する前に、以下の警告指示をお読みください。

本製品の使用によりシリカ粉塵が発生する場合があります (シリカは、砂、石英、レンガ用粘土、花崗岩などのさまざまな鉱物や岩石の主要成分です)。大量のシリカ粉塵にさらされると、慢性気管支炎、珪肺症、肺線維症などの呼吸器疾患を発症し、致命的な症状となるおそれがあります。シリカ粉塵への曝露を軽減するために、ハスクバーナでは次のような各種の対応策を推奨しています。

- 切断または研磨中に水を使用して粉塵を結合させる。
- 切断ツールや研磨ツールと除塵システムを組み合わせて使用する。
- 空気清浄器と集塵機を組み合わせて使用する。
- 切断する材料や地面の特性に基づいて適切な呼吸マスクを使用する。

シリカ粉塵などの吸入性物質に関連するプロテクティブ装具の要件は、地域および国の法律や規制により異なる場合があります。許容可能な暴露限度とプロテクティブ装具の要件については、該当する法律や規制を参照の上、決定してください。曝露を軽減するために、必ず適切なプロテクティブ装具を着用し、適切な方法で作業を行ってください。

騒音の安全性



警告： 本製品を使用する前に、以下の警告指示をお読みください。

- 高レベルの騒音に長時間さらされると、騒音により難聴になるおそれがあります。
- 騒音レベルを最小限に抑えるために、取扱説明書の指示に従って、本製品のメンテナンスおよび操作を行ってください。

- 本製品を操作する際は、認可されたイヤマフを着用してください。
- イヤマフの着用中、警告信号や声に気を付けてください。作業エリアの騒音レベルによりイヤマフが必要な場合を除き、本製品を停止した際はイヤマフを取り外してください。

使用者の身体保護具

警告： 本製品を使用する前に、以下の警告指示をお読みください。

- 本製品を操作するときは常に、認可された身体保護具を使用してください。身体保護具で怪我を完全に防止できるわけではありませんが、万が一事故が起こった場合、負傷の度合いを軽減することができます。適切な身体保護具の選択については、販売店にご相談ください。
- 定期的に身体保護具の状態を確認してください。
- 認可された保護ヘルメットを使用してください。
- 認可されたイヤマフを使用してください。
- 認可された呼吸器保護具を使用してください。
- 側面保護付きの認可された保護メガネを使用してください。
- 保護グローブを着用してください。
- つま先部スチール製、ノンスリップ靴底のブーツを着用してください。
- 認可された作業着、または長袖で長いズボン丈の身体に合った衣服を着用してください。

消火器

- 動作中は常に消火器を近くに置いてください。
- 粉末消火器または二酸化炭素消火器を使用してください。

作業エリアの安全性

警告： 本製品を使用する前に、以下の警告に関する説明をお読みください。

- 施工面の分析はユーザーの責任です。ユーザーは、施工面について得られた情報を基にリスク評価を行い、作業実施のために適切な予防措置を講じる必要があります。
- 霧、雨、強風、寒冷、雷などの悪天候下で本製品を使用しないでください。
- 本製品の安全な運転を妨げる可能性がある、周囲の人、物、状況に注意してください。
- 火災や爆発のおそれがある場所では、本製品を使用しないでください。本製品から火花が発生し、可燃性物質が埃や煙で発火するおそれがあります。
- お子様、周囲の人、動物を作業エリアから遠ざけ、本製品との安全距離を保ってください。安全距離は 5 m (16 フィート) です。

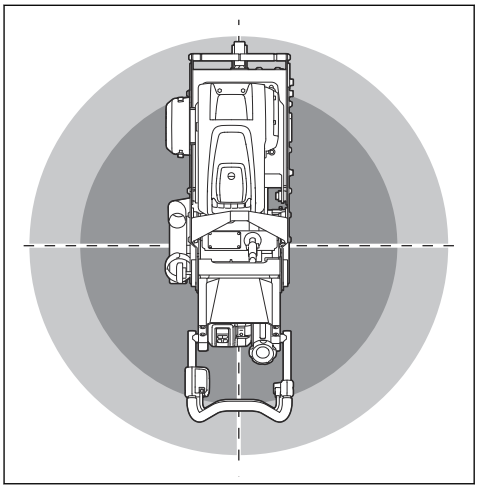

- 許可のない人が作業エリアに立ち入らないようにしてください。
- 作業エリアは清潔に保ち、十分な照明を確保してください。乱雑な、または暗い場所では事故が発生しやすくなります。
- 本製品を使用する前に、ネジ、ボルト、ワイヤー、石などの物体を作業エリアから取り除いてください。
- 本製品の進行方向にケーブルやホースがないことを確認します。
- 作業エリアが十分に換気されていることを確認します。
- 作業エリアや対象物に配管や電気ケーブルが通っていないことを確認します。

バッテリーの安全

警告： 本製品を使用する前に、以下の警告指示をお読みください。

警告： 破損したバッテリーは爆発して、人の負傷につながります。バッテリーが変形または破損している場合は、認証を受けた Husqvarna サービス代理店にお問い合わせください。

- お使いの製品に推奨されている バッテリーのみを使用してください。バッテリーはソフトウェアで暗号化されています。
- 本製品には純正のバッテリーのみ使用してください。バッテリーを不適切な種類のバッテリーと交換すると、爆発するおそれがあります。詳細情報は、販売店までお問い合わせください。
- 再充電可能な バッテリーのみを、対応する Husqvarna 製品の電源として使用してください。負傷を防ぐため、このバッテリーを他の装置の電源として使用しないでください。

- 感電するおそれがあります。バッテリーの端子を鍵、ネジ、その他の金属に接触させないでください。バッテリーが短絡する原因になります。
- バッテリーから漏れが発生した場合、身体や衣服、本製品に液体が触れないようにしてください。液体が人体に触れた場合は、触れた個所を大量の水で洗い流して、医療機関に相談してください。
- バッテリーの近くでは、保護メガネを着用してください。目に液体が入った場合、目をこすらずに水で 15 分以上洗浄してください。医師にご相談ください。
- 再充電できないバッテリーは使用しないでください。
- バッテリーを改造しないでください。
- バッテリーのエアスロットに物が入らないようにしてください。
- バッテリーは直射日光や熱、裸火から保護してください。バッテリーが爆発して、やけどや化学熱傷を負うおそれがあります。
- バッテリーは雨から遠ざけて、濡れない状態に維持してください。
- バッテリーは電子レンジや高圧から保護してください。
- バッテリーを分解したり壊したりしないでください。
- バッテリーは、周囲の温度が -10 ~ 40 °C (14 ~ 104 °F) の場合にのみ使用してください。
- バッテリーまたはバッテリー充電器は、水で洗浄しないでください。参照： *バッテリーとバッテリー充電器の清掃方法 46 ページ* 。
- 損傷したバッテリーは使用しないでください。
- バッテリーはくぎ、ネジ、または宝飾品などの金属から離して保管してください。
- バッテリーは子供が近づけない場所に保管してください。
- バッテリーは正しく取り付けてください。バッテリーが正しく取り付けられていないと、バッテリーが短絡する原因になります。

バッテリー充電器の安全性

警告： 安全上の警告および指示はすべて読んでください。警告や指示に従わないと、感電、火災、重傷の原因となるおそれがあります。

- 安全注意事項を守らないと、感電や短絡の危険があります。
- 製品の付属品以外のバッテリー充電器は使用しないでください。 には、推奨されている充電器のみを使用してください。
- バッテリー充電器を分解しないでください。
- 損傷したバッテリー充電器や正しく動作しないバッテリー充電器を使用しないでください。
- 電源コードを持ってバッテリー充電器を持ち上げないでください。主電源ソケットからバッテリー充電器を取り外す際は、プラグを引っ張ってください。電源コードを引っ張らないでください。
- すべてのケーブルと延長コードが、水や油、または尖った物に接触しないようにしてください。ドア、フェンスなどのすき間にケーブルが挟まっていないことを確認してください。
- 可燃性の物質や、腐食の原因となる物質の近くでは、バッテリー充電器を使用しないでください。バッテリー充電器の上に覆うものが何もないことを確認してください。煙や火災が発生した場合、バッテリー充電器の電源プラグをコンセントから引き抜いてください。
- バッテリーは、通気がよく直射日光が当たらない屋内でのみ充電してください。屋外でバッテリーを充電しないでください。濡れた状態でバッテリーを充電しないでください。
- バッテリーは、周囲の温度が 5 ~ 40 °C(41 ~ 104 °F) の場合のみ充電してください。充電器は、通気がよく、粉塵がない、乾燥した環境で使用してください。
- バッテリー充電器のエアスロットに物が入らないようにしてください。
- バッテリー充電器が短絡するおそれがあるため、充電器の端子を金属に接触させないでください。
- 充電不可能なバッテリーを本バッテリー充電器で充電したり、そうしたバッテリーを本機で使用したりしないでください。
- 認可された、破損していない壁コンセントを使用してください。

消火器

- 動作中は常に消火器を近くに置いてください。
- リチウムバッテリー用消火器を使用してください。

本製品の安全装置

警告： 本製品を使用する前に、以下の警告指示をお読みください。

- 損傷している、または正しく動作していない安全装置を取り付けた状態で、製品を使用しないでください。
- 安全装置は定期的に点検してください。安全装置が損傷している、または正しく動作していない場合は、Husqvarna サービス代理店にお問い合わせください。
- 安全装置は改造しないでください。

オペレーター着座コントロール (OPC)

OPC が作動すると、モーターは停止します。参照： *オペレーター着座コントロール (OPC) の点検 36 ページ* 。

オペレーター着座コントロール (OPC) の点検

1. 本製品を始動します。*本製品の始動 42 ページ* を参照してください。
2. OPC ハンドルを放します。お使いの製品の OPC の位置については、*製品の概要 - 30 ページ* を参照してください。モーターが 3 秒以内に停止しない場合は、Husqvarna 認定サービス販売店にご相談ください。

フットブレーキ

フットブレーキはホイールを停止し、作業者が稼働中の本製品を制御するのに役立ちます。フットブレーキを解除すると、ホイールは自由に動きます。

フットブレーキの点検

1. フットブレーキペダル (A) を踏み込んで、フットブレーキ (B) をかけます。

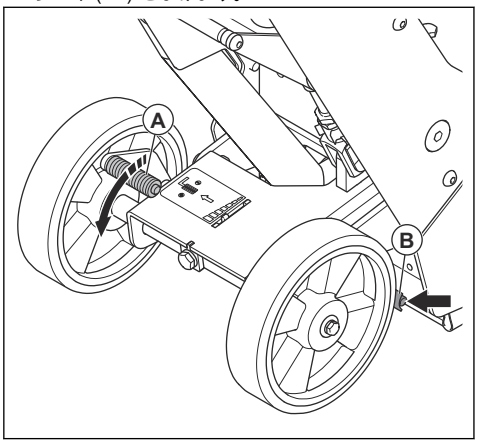

2. 本製品が簡単に動かないことを確認します。本製品が動く場合は、フットブレーキを調整します。*フットブレーキの調整 50 ページ* を参照してください。

コントロールパネルの電源ボタン

コントロールパネルの電源ボタンは、本製品の始動と停止に使用します。

電源ボタンの点検

電源システムは、本製品およびモーターの始動と停止に使用します。

1. ON/OFF ボタン (A) を押して、本製品の電子機器を始動します。

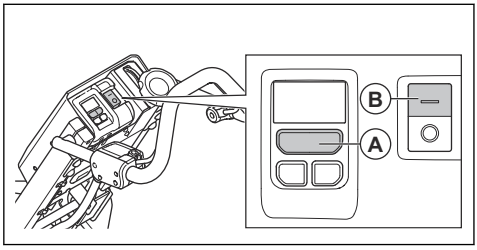

2. START ボタン (B) を押して、モーターを始動します。
3. STOP ボタン (C) を押して、モーターを停止します。

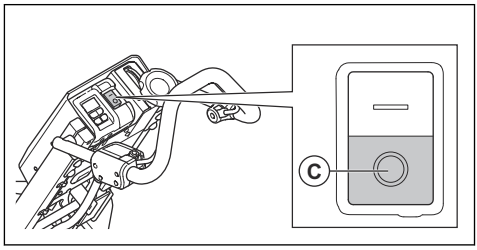

4. モーターとドラムが停止することを確認します。
5. ON/OFF ボタン (A) を押して、本製品の電子機器を停止します。

メンテナンスのための安全注意事項

警告： 本製品を使用する前に、以下の警告に関する説明をお読みください。

- プロテクティブ装具を着用してください。*使用者の身体保護具 35 ページ* を参照してください。
- 本取扱説明書に記載されているメンテナンスのみを行なってください。その他すべてのメンテナンスは、認定サービス販売店に依頼してください。
- メンテナンスを定期的に正しく行なわないと、負傷したり、本製品が損傷したりする危険性が高まります。
- メンテナンスを行う前に本製品を清掃し、危険物を取り除いてください。
- メンテナンスを行う前にモーターを停止し、誤始動を防止するために電源プラグを電源から外してください。
- 本製品のメンテナンスは、安定した水平な面で行ってください。
- 本製品を改造しないでください。メーカーが未承認の改造を行なうと、重傷や死亡に至るおそれがあります。
- 損傷、摩耗、破損した部品は交換してください。
- 本製品の清掃に高圧洗浄機を使用しないでください。
- 必ず純正のアクセサリーおよびスペアパーツを使用してください。メーカー未承認のアクセサリーおよびスペアパーツの使用により、重傷や死亡に至るおそれがあります。
- 糸くずの出ない清掃用の布のみを使用してください。
- メンテナンス後に本製品の振動レベルを点検してください。異常な振動がある場合は、認定サービス販売店にご相談ください。
- 本製品の定期整備は、認定サービス販売店に依頼してください。

適切なツールを選択する

スカリファイヤドラムには各種のツールがあります。さまざまな状況や表面に応じてこれらのツールを使用できます。

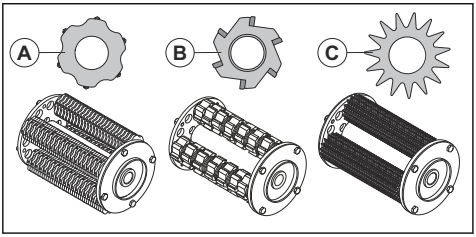

- **カーバイドフレール (A)** は、CSP 6 程度の表面形状を形成します。次の用途で使用します：
  - 硬質コンクリートやアスファルト表面の粗しおよびテクスチャ付け。
  - 硬質塗膜と硬化接着剤の除去。
- **フライスカッター (B)** は、弾性塗膜や軟質接着剤、その他軟質素材の除去に使用します。
- **スターホイールカッター (C)** は、CSP 4 程度の表面形状を形成します。次の用途で使用します：
  - 薄層 (エポキシ塗料、オイル、釉薬、接着剤、熱可塑性樹脂) の清掃および除去。
  - 軟質コンクリートの粗し。

ツールをドラムに取り付ける

注記： 最高の仕上がりを実現するために、各アクスルのスペーサーの数を変えてください。

1. M8×12 ネジ 4 本、ワッシャー 4 個、外側フランジ (A) を取り外します。

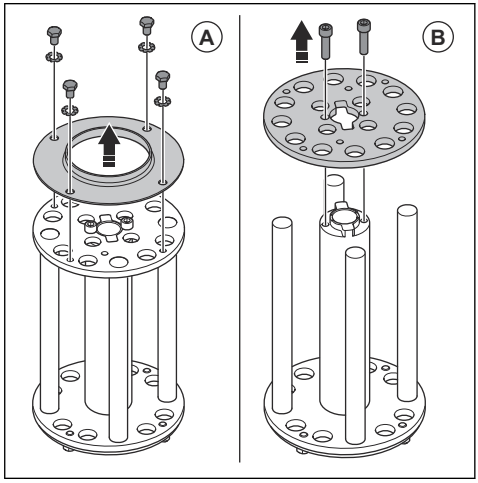

2. M8×25 ネジ 2 本とサポートフランジ (B) を取り外します。
3. カッター付きの 4 本のチューブをドラムに取り付けます。カッターは必ず 1 から 4 の順番に取り付けてください。

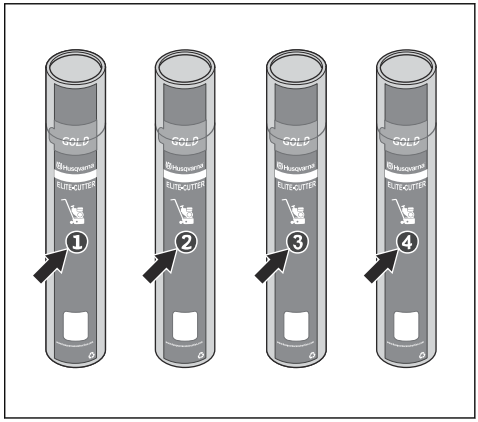

4. ツール (C) のチューブを開き、チューブの蓋 (D) を取り外します。

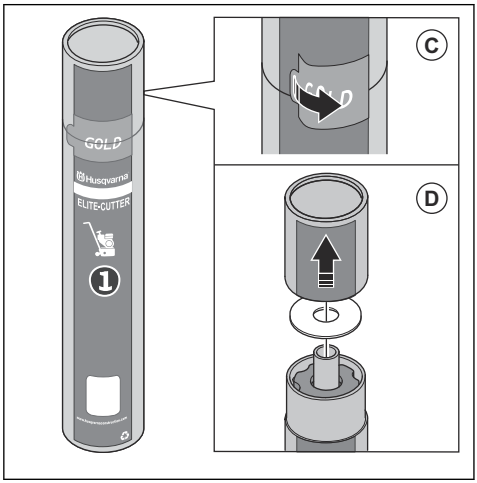

5. ツール付きのチューブをアクスル (E) に取り付けます。

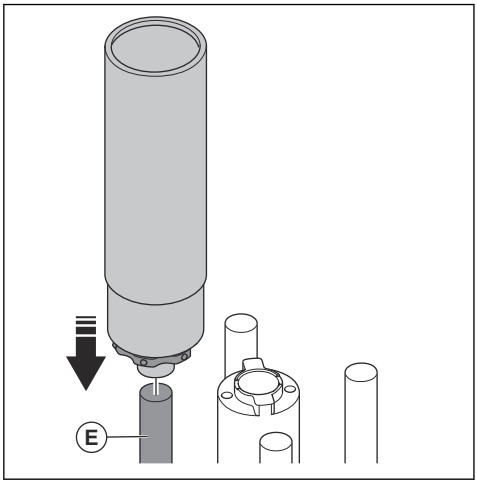

6. アクスルにツール (F) を取り付けます。

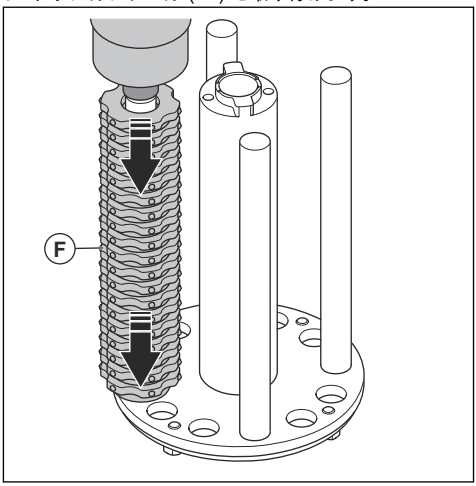

7. ドラムの残りの 3 本のアクスルについても同じ手順を繰り返します。
8. M8×25 ネジ 2 本に Loctite 243 を塗布します。ネジとサポートフランジ (G) を取り付けます。

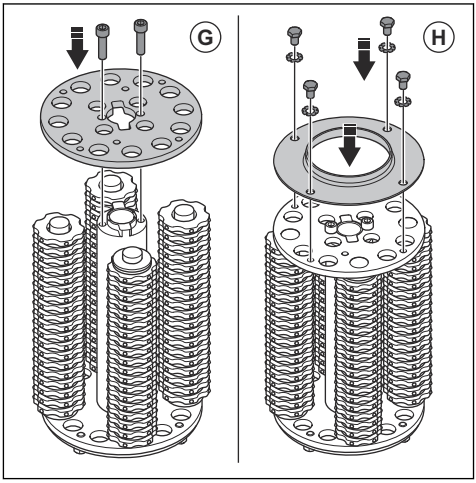

9. M8×12 ネジ 4 本に Loctite 243 を塗布します。ネジ、ワッシャー、外側フランジ (H) を取り付けます。

スカリファイヤドラムの取り付け

警告： 本製品を停止し、電源プラグを外してください。

警告： ツールは使用中に高温になることがあります。ドラムを取り付ける際は、必ず手袋を着用してください。

1. フットブレーキをかけます。*フットブレーキの点検 37 ページ* を参照してください。
2. スカリファイヤドラムを解除します。*スカリファイヤドラムのロックと解除 44 ページ* を参照してください。
3. サイドカバーを取り外します。*スカリファイヤドラムの交換 47 ページ* を参照してください。
4. 本製品にドラムを取り付けます。

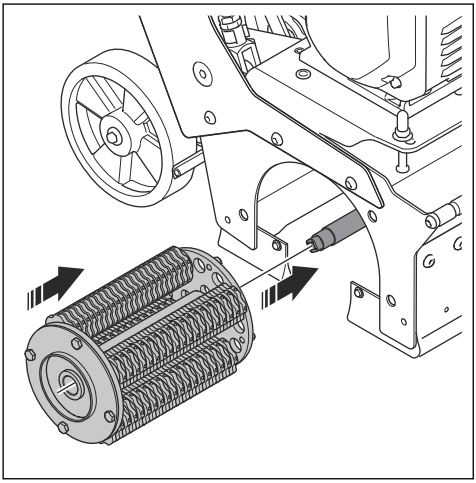

5. ドラムハウジングの 4 本のピン (B) がドラムの 4 つの穴 (C) と合っていることを確認します。必要に応じて、16 mm レンチを使用してシャフト (D) を回します。

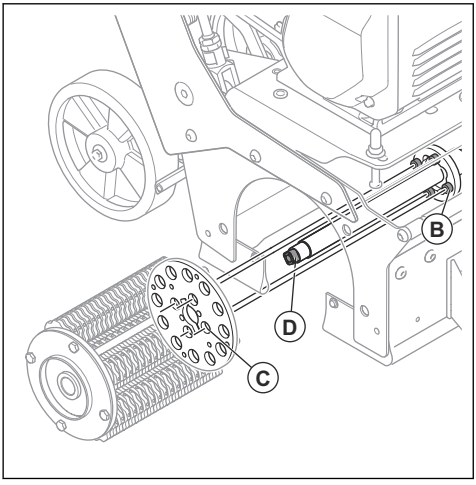

6. 本製品にサイドカバーを取り付けます。シャフト (E) の角形の端部がサイドカバーのベアリングの角穴 (F) と合っていることを確認します。必要に応じて、ベアリングを手で回します。

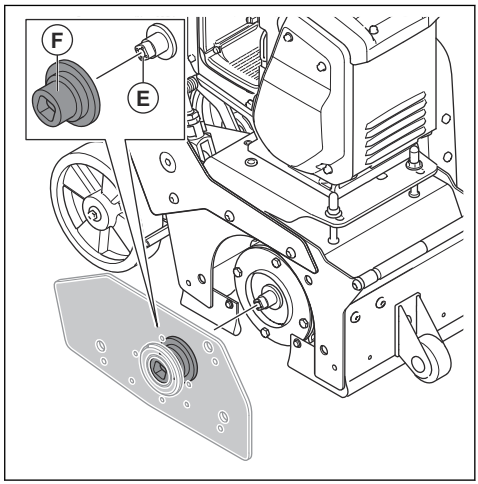

7. サイドカバーを取り付けます。

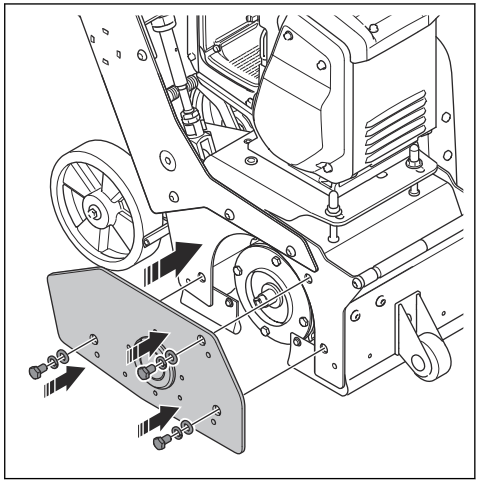

バッテリーの取り付けと取り外し

注意： バッテリーがバッテリーホルダーにしっかりと取り付けられていることを確認してください。バッテリーがバッテリーホルダーにスムーズに入らない場合は、バッテリーの位置が正しくありません。

注意： バッテリーは使用後に高温になることがあります。必ず冷えてから取り外してください。

1. バッテリー (A) をバッテリーコンポーネントに押し込みます。

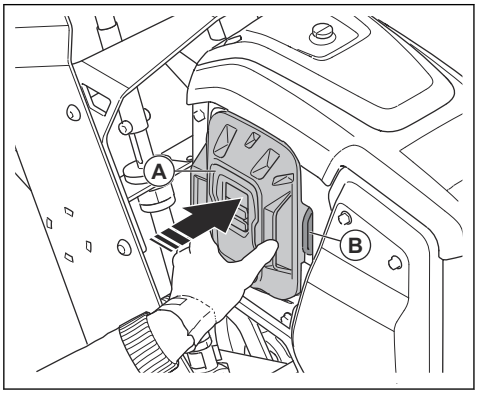

2. バッテリーリリースレバー (B) を押して、バッテリーを取り外します。

集塵機の接続

警告： 集塵ホースが損傷している場合は、集塵機を使用しないでください。健康障害の原因となる粉塵を吸い込む可能性が高くなります。認可された呼吸器保護具を使用してください。

1. 集塵ホースに損傷がないかを点検します。
2. 集塵機のフィルターが清浄で、損傷がないことを確認します。
3. 集塵機の接続部に集塵ホースを接続します。お使いの製品の集塵機接続部の位置については、*製品の概要 - 30 ページ* を参照してください。

動作

はじめに

警告： 本製品を操作する前に、安全に関する章をお読みになり、内容を理解してください。

本製品使用前の手順

1. 本取扱説明書をよく読み、内容を十分に理解してください。
2. 集塵機の取扱説明書を読み、内容を把握してください。
3. プロテクティブ装具を着用してください。*使用者の身体保護具 35 ページ* を参照してください。
4. 許可のない人が作業エリアに立ち入らないようにしてください。
5. 日次のメンテナンスを行なってください。*メンテナンススケジュール 45 ページ* を参照してください。
6. 本製品が正しく組み立てられ、損傷がないことを点検します。
7. すべてのボルト、ネジ、ナットが締め付けられていることを点検します。
8. 作業エリアに本製品を配置します。施工面が水平であることを確認します。本製品を作業エリアへ搬送する際や作業エリア内で搬送する際は、安全かつ適切に行なってください。*搬送 52 ページ* を参照してください。
9. ドラムアクスル、カッター、シールに損傷や摩耗がないことを点検します。
10. ツールが地面に当たらないように注意してください。
11. スカリファイヤドラムが地面に当たらないように注意してください。
12. スカリファイヤドラムのアクスル上でカッターがスムーズに動くことを点検します。
13. 本製品に集塵機を接続します。*集塵機の接続 41 ページ* を参照してください。
14. 本製品を電源に接続する前に、ドラムが解除されていることを確認します。*スカリファイヤドラムのロックと解除 44 ページ* を参照してください。
15. 必ずバッテリーを取り付けてください。*バッテリーの取り付けと取り外し 40 ページ* を参照してください。

バッテリーステータス

本製品を始動すると、バッテリーステータスインジケータがディスプレイに表示されます。 バッテリーステータスインジケータには、本製品内のバッテリーの充電レベルが表示されます。

シンボルマーク	充電状態
	バッテリーの充電レベルは 76 % ~ 100 %です。
	バッテリーの充電レベルは 51 % ~ 75 %です。
	バッテリーの充電レベルは 26 % ~ 50 %です。
	バッテリーの充電レベルは 6 % ~ 25 %です。

シンボルマーク	充電状態
	バッテリーの充電レベルは 0 %~5 % です。

本製品の始動

注意： 本製品を始動する際はフットブレーキをかけてください。フットブレーキを解除すると、本製品が動くおそれがあります。

1. 本製品のホイールがすべて地面に接地し、安定していることを確認します。
2. 深さ調整ホイールを時計方向に回します。ドラムが施工面に接触していないことを確認します。

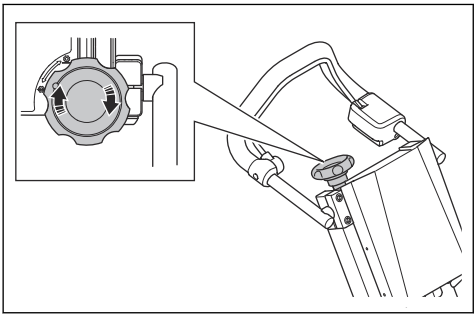

3. フットブレーキをかけます。

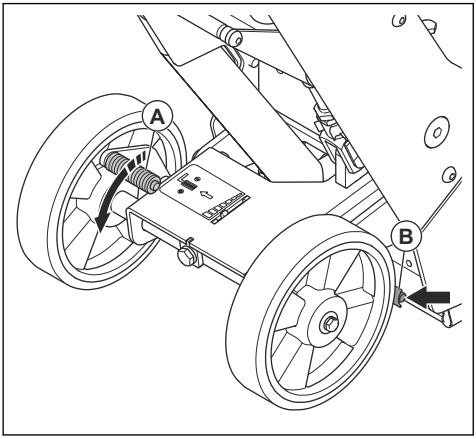

4. スカリファイヤドラムを解除します。

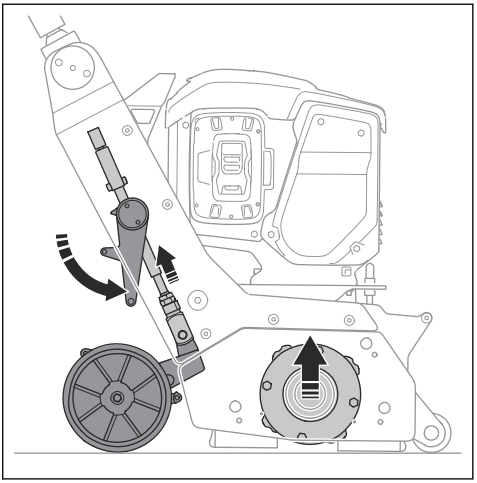

5. 集塵機を始動します
6. OPC ハンドルを押し下げ、そのままの状態で維持します。お使いの製品のオペレーター着座コントロールの場所については、*製品の概要 - 30 ページ* を参照してください。
7. ON/OFF ボタン (A) を押します。

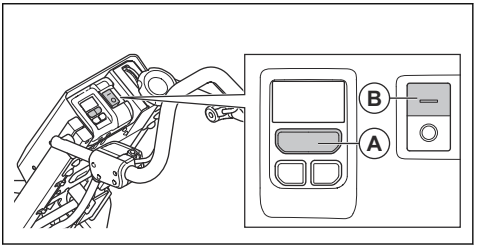

8. START ボタンを押して、モーター (B) を始動します。

本製品の操作

注記： 本製品を使用する前に*操作時の安全注意事項 33 ページ* を読み、内容を把握してください。

注記： 必ずプロテクティブ装具を着用してください。*使用者の身体保護具 35 ページ* を参照してください。

1. 本製品を始動します。*本製品の始動 42 ページ* を参照してください。
2. スカリファイヤドラムをロックします。*スカリファイヤドラムのロックと解除 44 ページ* を参照してください。
3. スカリファイヤドラムが施工面に接触するまで、切断深さを調整します。*切断深さの調整 44 ページ* を参照してください。

4. 深さインジケータを「0」にセットします。*深さインジケータの設定 43 ページ* を参照してください。
5. フットブレーキがかかっていることを確認します。*フットブレーキの点検 37 ページ* 。
6. 機器を慎重に前方に押します。
7. 本製品 (A) を平行に動かします。集塵機 (B) の近くから開始して、そこから離れるように平行に動かします。集塵ホース (C) が邪魔にならないように注意してください。

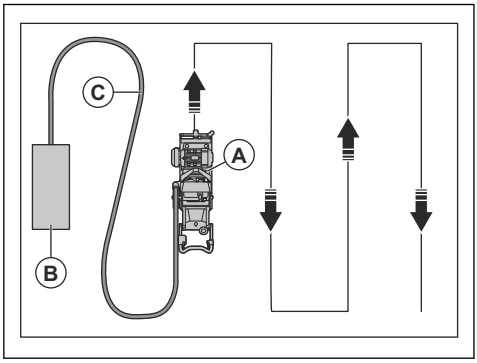

8. スカリファイヤドラムのツールが遠心力で地面に接触したことを確認します。

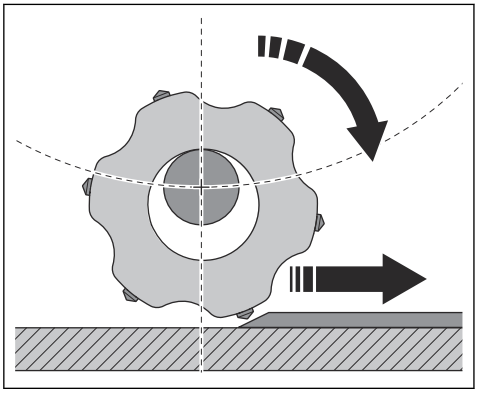

9. 施工面に合わせて速度を調整します。荒れた面では低速で操作してください。

施工面の粗し

注記： 切断深さは最大 3 mm/0.12 インチです。

1. 作業エリアの施工面で本製品を操作します。
2. 作業エリアの施工面を点検します。

深さインジケータの設定

1. 深さインジケータホイール (A) を押し下げます。

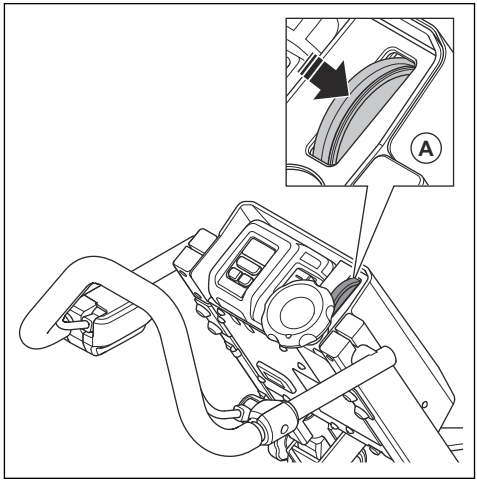

2. 深さインジケータホイールを回して深さを設定します。

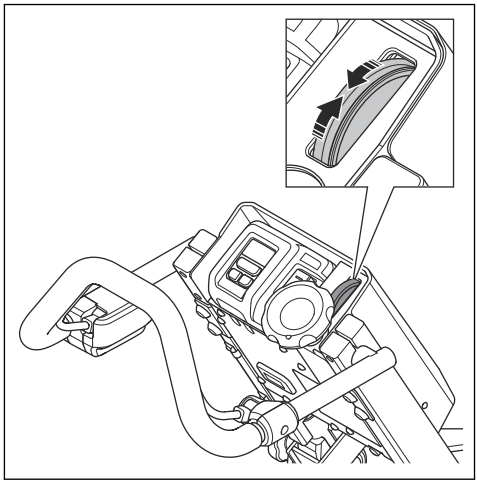

スカリファイヤドラムのロックと解除

- スカリファイヤドラムをロックするには、足でクイックリフトレバーを押し上げます。

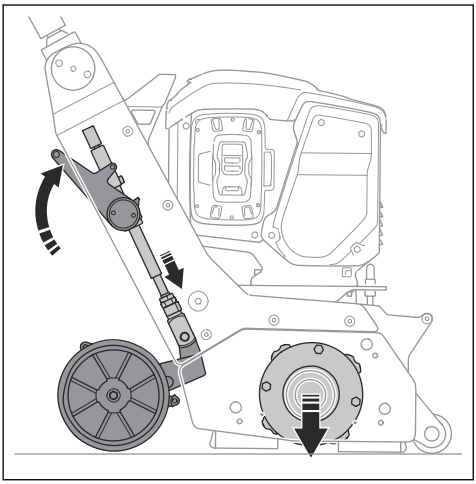

- スカリファイヤドラムを解除するには、足でクイックリフトレバーを押し下げます。

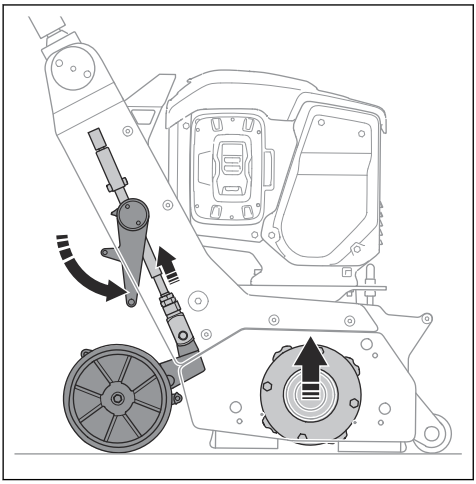

切断深さの調整

- 深さ調整ホイール (A) を反時計方向に回して、スカリファイヤドラム (B) を下げます。

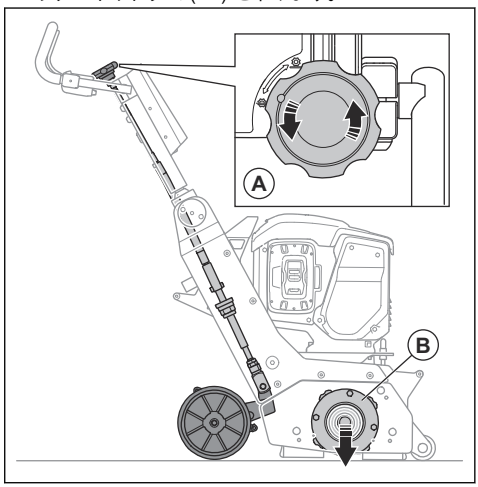

- 深さ調整ホイール (A) を時計方向に回して、スカリファイヤドラム (B) を上げます。

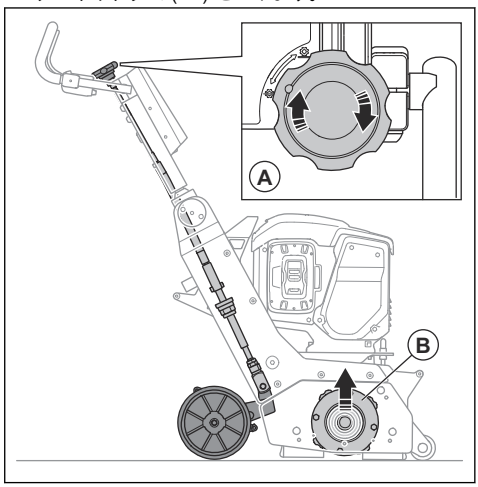

本製品の停止

1. スカリファイヤドラムを解除します。*スカリファイヤドラムのロックと解除 44 ページ* を参照してください
2. OPC ハンドルを放して、モーターを停止します。OPC ハンドルの位置については、*製品の概要 - 30 ページ* を参照してください。
3. 可動部分がすべて停止していることを確認します。
4. 集塵機を停止します。

5. STOP ボタン (A) を押します。

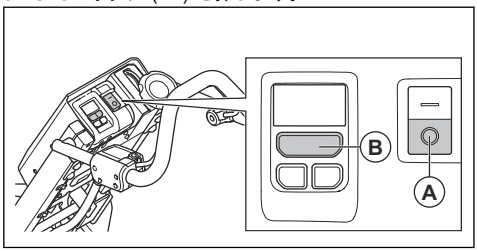

6. ON/OFF ボタン (B) を押します。
7. 誤始動を避けるために、バッテリーを取り外します。*バッテリーの取り付けと取り外し 40 ページ* を参照してください。

メンテナンス

はじめに

警告： メンテナンスを行う前に、安全に関する章を読み、内容を把握してください。

警告： 整備やメンテナンスを行う際は、プロテクティブ装具を着用してください。*使用者の身体保護具 35 ページ* を参照してください。

警告： メンテナンスを行う前にモーターを停止し、電源から電源プラグを外してください。すべての駆動装置が停止していることを確認してください。

本製品のすべての整備と修理作業には、専門の訓練が必要です。当社は責任をもって専門的な修理と整備を実施します。ご利用の販売店が Husqvarna サービス販売店ではない場合は、販売店に最寄りの Husqvarna サービス販売店に関する情報をお問い合わせください。

詳しくは、 を参照してください。

メンテナンススケジュール

* = 作業者が行う通常のメンテナンス。本取扱説明書には説明がありません。

X = 本取扱説明書に説明があります。

O = 本取扱説明書には説明がありません。メンテナンスは認定サービス販売店に依頼してください。

通常の製品メンテナンス	毎日	最初の 1 ヵ月または 20 時間後	3 ヵ月または 50 時間ごと	6 ヵ月または 100 時間ごと	毎年または 300 時間ごと
ラバーシールに摩耗がないかを点検します	*				
ドラム、ツール、ドラムハウジングに摩耗がないかを点検します。	*				
製品を清掃します。	X				
すべての安全装置を点検します。	X				
ナットとネジが確実に締め付けられていることを点検します。	*	*			
電気部品、ケーブル、接続部に摩耗や損傷がないかを点検します。	*				
ホース接続部を点検します。本製品のすべてのホースに損傷や漏れがないかを点検します。	*				

通常の製品メンテナンス	毎日	最初の 1 ヵ月または 20 時間後	3 ヵ月または 50 時間ごと	6 ヵ月または 100 時間ごと	毎年または 300 時間ごと
集塵ホースに損傷や詰まりがないかを点検します。	*				
集塵装置が空で、正しく接続されていることを点検します。	*				
モーターに汚れや損傷がないかを点検します	*				
バッテリー充電器の状態が良好で、損傷していないことを確認してください。	*				
ベルトの張りを点検します。		X		X	
製品を完全に点検し、清掃します。					O
フォークダンパーに摩耗がないかを点検します。				*	

本製品の清掃

- 使用後は必ずすべての装置を清掃します。バキュームクリーナーを使用します。
- 本製品の清掃には高圧水を使用しないでください。
- 工ア開口部を清潔できれいな状態に保ち、本製品が常に十分に冷却されるようにします。
- 濡れた面で作業を行った後は、ツールドラムを清掃します。

バッテリーとバッテリー充電器の清掃方法

警告： バッテリーまたはバッテリー充電器は、水で洗浄しないでください。

警告： バッテリーの清掃には化学物質を使用しないでください。

- バッテリーをバッテリー充電器にセットする前に、バッテリーとバッテリー充電器に汚れがなく、乾燥していることを確認してください。
- 圧縮空気を使用してバッテリー端子を清掃するか、柔らかい乾いた布で拭いてください。
- バッテリーとバッテリー充電器の表面を柔らかい乾いた布で拭いてください。

バッテリー充電器を点検するには

- バッテリー充電器および電源ケーブルが破損していないことを確認してください。亀裂や損傷がないかを点検します。

バッテリー充電器の接続

警告： バッテリー充電器は周囲の温度が 5～40 °C (41～104°F) の場合にのみ使用してください。

1. 定格プレートで指定されている電圧と周波数を持つ電源にバッテリー充電器を接続してください。
2. 接地された壁コンセントにプラグを差し込みます。バッテリー充電器の LED が一度緑色で点滅します。

バッテリーとバッテリー充電器の接続

注記： 初めてバッテリーを使用する場合は、バッテリーを充電してください。新品のバッテリーは 30 %しか充電されていません。

注記： バッテリーの温度が高すぎる場合、バッテリーは充電されません。バッテリーを充電する前にバッテリーの温度を下げてください。

1. バッテリーが濡れていないことを確認してください。
2. バッテリーをバッテリー充電器に取り付けます。

3. バッテリー充電器の緑の充電ライトが点灯していることを確認してください。これにより、バッテリーがバッテリー充電器に正しく接続されていることがわかります。

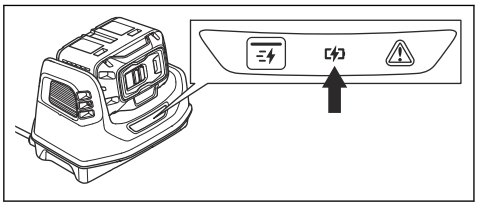

4. バッテリーの LED がすべて点灯したら、フル充電されています。

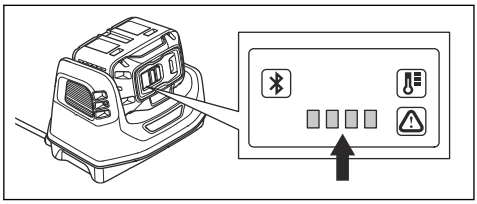

5. 電源ソケットからバッテリー充電器を取り外す際は、プラグを引っ張ってください。ケーブルを引っ張らないでください。
6. バッテリー充電器からバッテリーを外します。

注記： 詳細については、バッテリーおよびバッテリー充電器の取扱説明書を参照してください。

スカリファイヤドラムの点検

- スカリファイヤドラムに摩耗がないかを点検します。損傷がある場合は交換します。*メンテナンススケジュール 45 ページ* を参照してください。

スカリファイヤドラムの交換

警告： 本製品を停止し、バッテリーを取り外してください。

警告： ツールは使用中に高温になることがあります。ドラムを取り付ける際は、必ず手袋を着用してください。

1. フットブレーキをかけます。*フットブレーキの点検 37 ページ* を参照してください。
2. スカリファイヤドラムを解除します。*スカリファイヤドラムのロックと解除 44 ページ* を参照してください。
3. サイドカバーからネジ 3 本とワッシャー 3 個を取り外します。

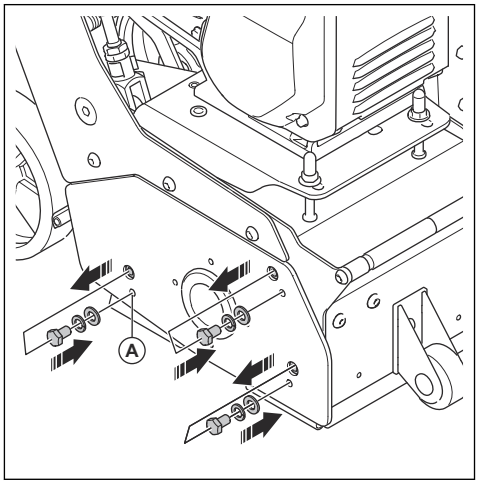

4. サイドカバーの隣接する穴 (A) にネジ 3 本とワッシャー 3 個を取り付けます。
5. ネジを時計方向に回してサイドカバーを緩め、取り外します。

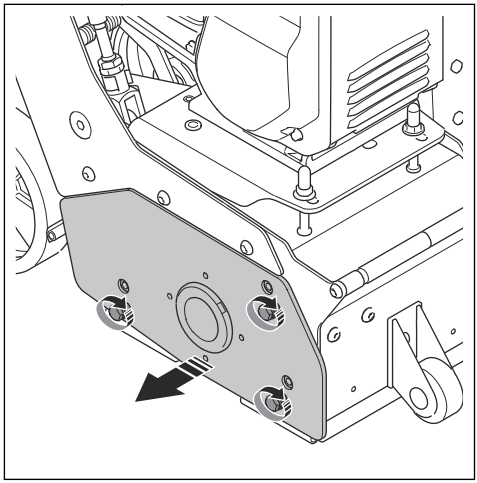

6. ドラムを取り外します。

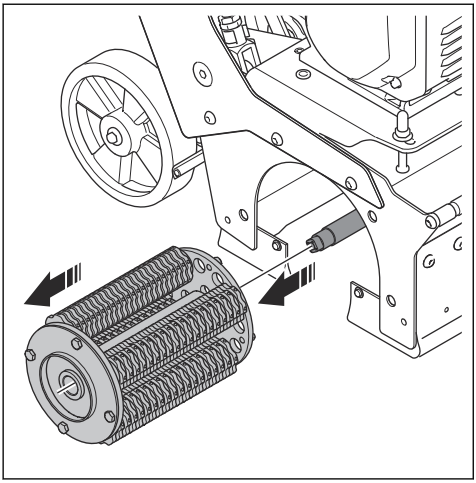

7. 本製品に新品のドラムを取り付けます。

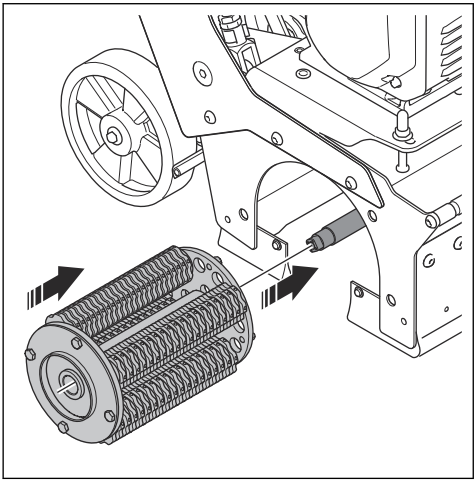

8. ドラムハウジングの 4 本のピン (B) がドラムの 4 つの穴 (C) と合っていることを確認します。必要に応じて、16 mm レンチを使用してシャフト (D) を回します。

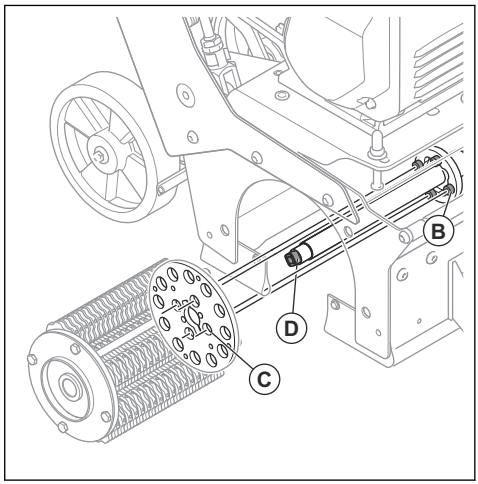

9. 本製品にサイドカバーを取り付けます。シャフト (E) の角形の端部がサイドカバーのベアリングの角穴 (F) と合っていることを確認します。必要に応じて、ベアリングを手で回します。

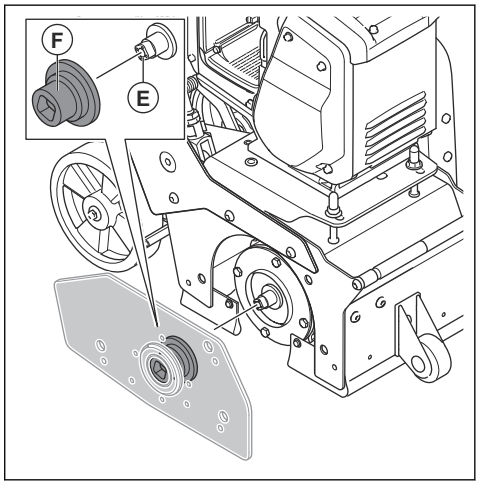

10. サイドカバーを取り付けます。

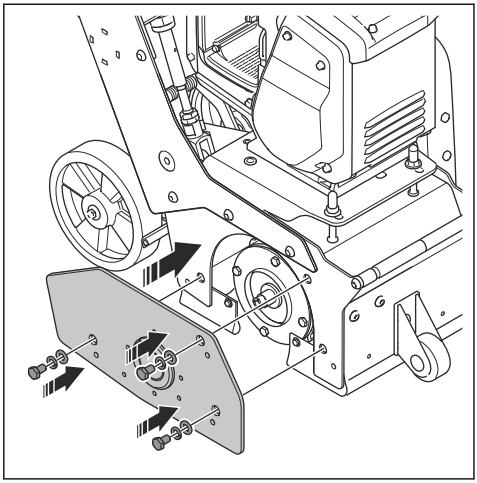

フォークダンパーの交換

1. スカリファイヤドラムを取り外します。*スカリファイヤドラムの交換 47 ページ* を参照してください。
2. アクスルからフォークダンパー（A）を取り外します。

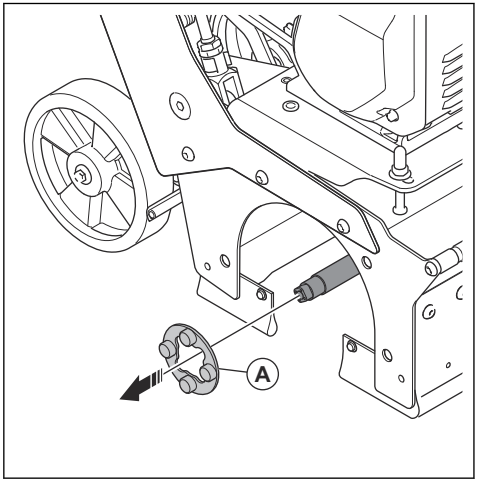

3. 逆の手順で、新品のフォークダンパーを取り付けます。

ベルトの張り点検

警告： ベルトカバーが取り付けられていない状態で本製品を運転しないでください。

1. 本製品を停止します。*本製品の停止 44 ページ* を参照してください。
2. 4 本のボルトを取り外します。

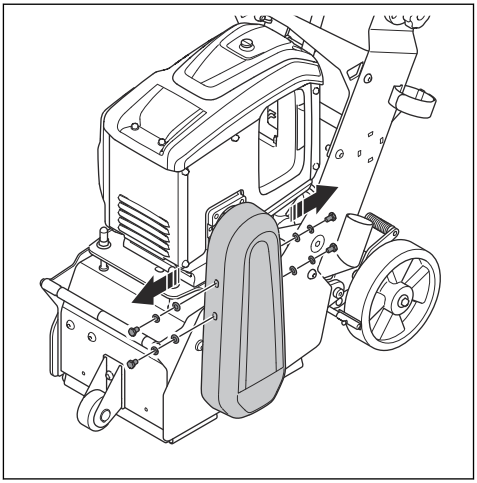

3. ベルトカバーを取り外します。

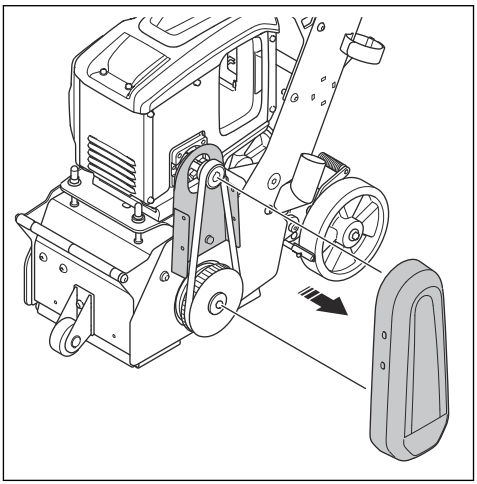

4. ベルトに損傷や摩耗がないかを点検します。必要に応じてベルトを交換します。

5. ベルトを親指で押して、張りを点検します。ベルトを 5 mm (A) 以上押すことができる場合は、ベルトの張りを調整します。

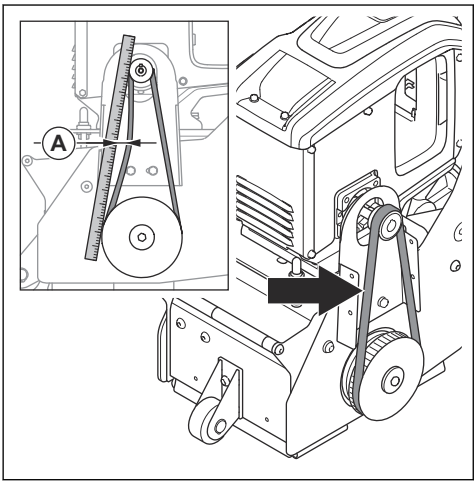

6. ベルトカバーを取り付けます。

ベルトの張りの調整

1. ベルトカバーを取り外します。*ベルトの張り点検 49 ページ* を参照してください。
2. ロックナット (A) 2 個を緩めます。

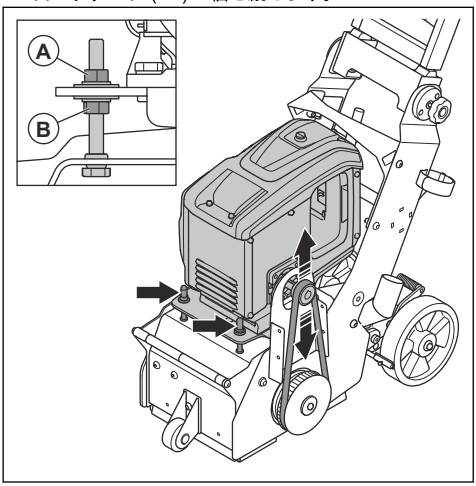

3. 2 個のセットナット (B) を使用して、ベルトの張りを設定します。ナットをきつく締めすぎないでください。
4. ベルトカバーを取り付けます。

フットブレーキの点検

1. フットブレーキをかけます。*フットブレーキの点検 37 ページ* を参照してください。
2. 本製品が動かないことを点検します。本製品が動く場合は、フットブレーキを調整します。*フットブレーキの調整 50 ページ* を参照してください。

フットブレーキの調整

1. 調整ボルト (A) を時計方向に回して、フットブレーキを強くします。

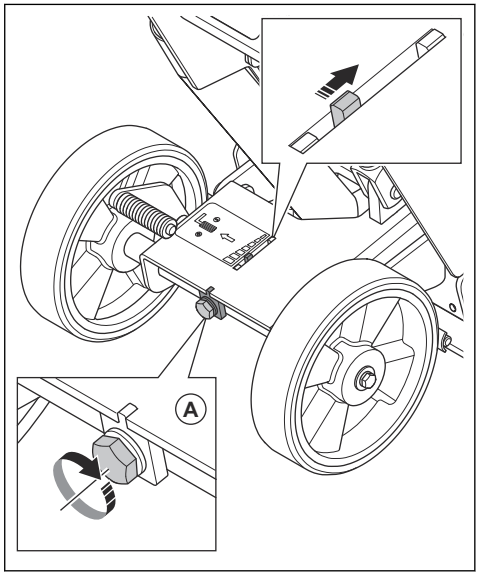

ラバーシールの交換

1. ホイールとハンドルが地面に接触するまで、本製品を後方に傾けます。

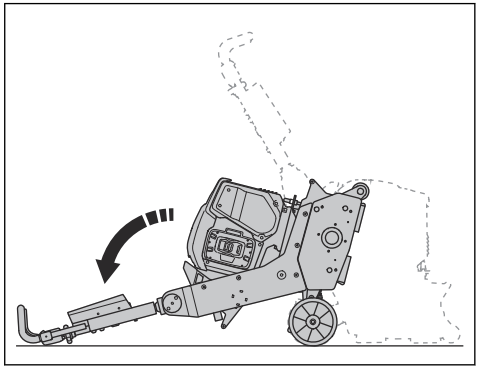

2. ラバーシールを取り外します。

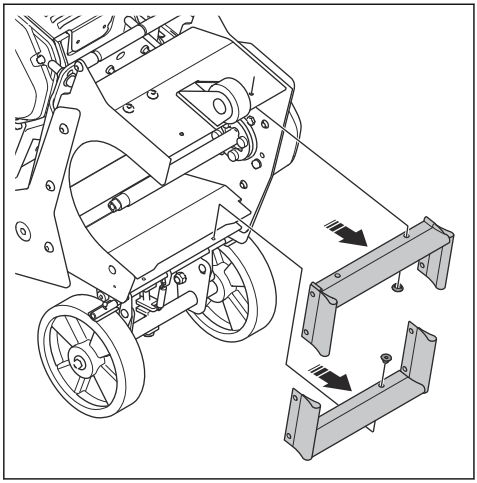

3. 逆の手順で、新品のラバーシールを取り付けます。

トラブルシューティング

問題	原因	解決策
本製品が始動しない	オペレーター着座コントロールが作動していません。	本製品を始動する際に、オペレーター着座コントロールをハンドルバーに押しつけた状態で保持します。
	電源に接続されていません、またはケーブルが損傷しています。	バッテリーが本製品に接続されていることを確認してください。
	バッテリーシステムを始動する前に、モーターの ON/OFF ボタンが ON 位置になっている。	モーターの OFF ボタンを押し、バッテリーシステムの ON ボタンを押してください。
	スイッチまたはモーターケーブルが損傷しています。	電気技師に本製品の点検を依頼するか、サービスセンターにご連絡ください。
	モーターが損傷しています。	サービスセンターに交換を依頼してください。
性能が低下している、またはスカリファイヤが機能しない。	ツールが摩耗または損傷しています。	摩耗した部品を交換します。
	ツールタイプが施工面に対して適切ではありません。	表面に適したツールに交換します。
本製品はオンになっているが、ドラムが回転しない。	ベルトが破損しています。	サービスセンターにご連絡ください。
	ドラムが詰まっています。	本製品がオフで、電源から切断されていることを確認してください。ドラムを点検し、回転を妨げているものを取り除きます。
本製品が簡単に始動しない。	ドラムが施工面に接触しています。	ドラムを確実に持ち上げます。*スカリファイヤドラムのロックと解除 44 ページ* を参照してください。

問題	原因	解決策
急な動きや振動などの動作不良。	ドラムの位置が低すぎます。	ドラム固定具、ベアリング、フォークダンパーを点検します。
	ツールが摩耗しています。	ドラムまたはツールを交換します。
本製品が異常に振動する。	カッターが偏摩耗しています。	シャフト 4 本のカッターの回転を点検します。フォークダンパーを点検します。必要に応じて、ドラムまたはカッターを交換します。
	ドライブベルトの張りが適切でありません。	ドライブベルトの張り点検を行ないます。*ベルトの張り点検 49 ページ* を参照してください。
しばらくすると本製品が停止する。	過負荷により、モーター保護スイッチが作動しました。	負荷を軽減します。
	モーターが損傷しています。	モーターを点検します。

搬送、保管、廃棄

搬送

警告： 搬送時は注意してください。本製品は重量物のため、搬送中に転倒したり動いたりすると、負傷や器物損傷の原因となるおそれがあります。

注意： スカリファイヤドラムが解除されていることを確認します。

注意： 本製品を車両で牽引しないでください。

- 搬送する前に、集塵装置ホースの接続が外れていることを確認してください。
- 短距離であれば、ホイールを使用して本製品を移動できます。長距離の場合は、本製品を持ち上げて移動させるか、運搬用の車両に積載してください。
- 搬送中は、本製品に保護カバーなどを被せてください。保護カバーにより、雨や雪などの天候の影響から本製品を保護してください。

本製品を持ち上げる

警告： リフト装置が、本製品を安全に持ち上げるのに適した仕様であることを確認してください。本製品の質量はシリアルプレートに記載されています。

警告： 持ち上げた本製品の下や近くを歩いたり、立ち止まったりしないでください。作業エリアに人を近づけないでください。

警告： 損傷した製品は持ち上げないでください。

1. リフトポイントにリフト装置を取り付けます。

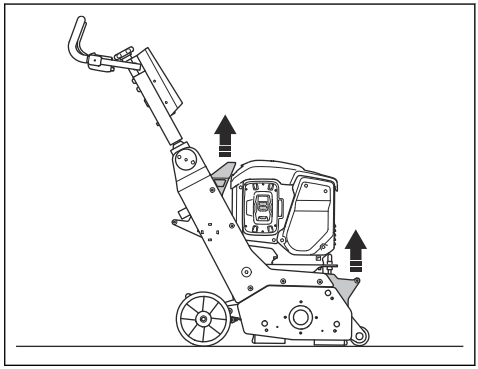

2. 本製品を安全に吊り上げます。

本製品を傾ける

警告： つま先保護芯がスチール製で、防滑ソール付きのプロテクティブブーツを着用してください。

1. ホイールとハンドルバーが地面に接触するまで、本製品を後方に傾けます。

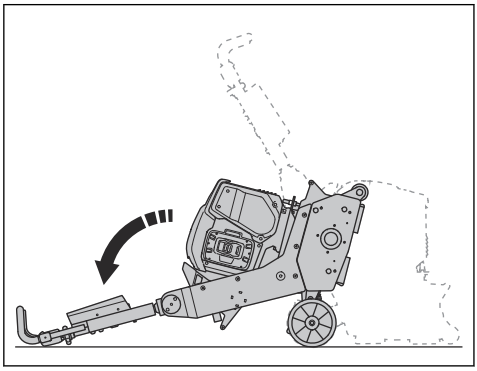

ハンドルを折り畳む

1. ハンドルロックホイールを反時計方向に回します。

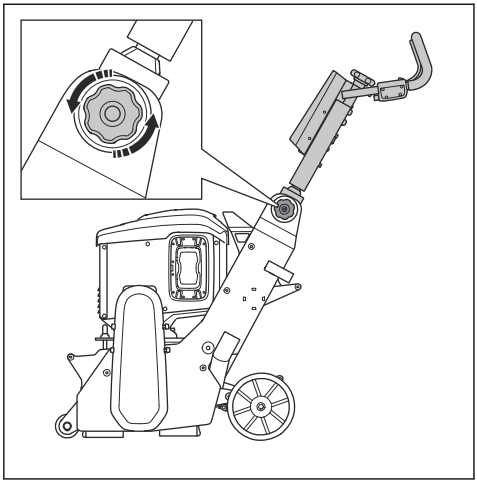

2. ハンドルを前方に折り畳みます。

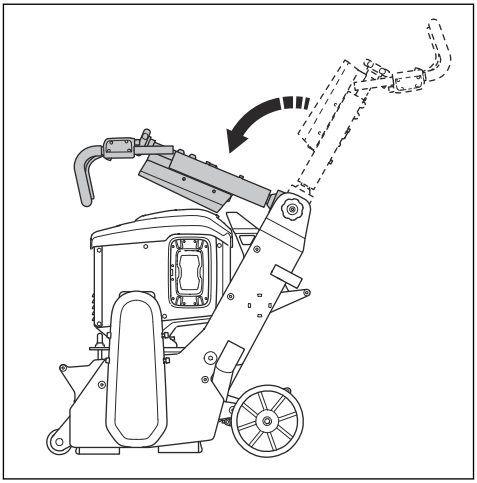

本製品を傾斜面で上下に移動させる方法

警告： 本製品を傾斜面で上下に移動させるときは十分注意してください。本製品は重いため、落下したり移動速度が速すぎたりすると、負傷につながるおそれがあります。

警告： 急角度の傾斜面では、必ずウインチを使用してください。本製品の下側や周辺では、歩行したり立ち止まったりしないでください。

- 傾斜面を下方向に移動させる場合は、本製品を前方に低速で移動させてください。
- 傾斜面を上方向に移動させる場合は、本製品を後方に低速で移動させてください。
- 傾斜面では、本製品を左右に 45° 以上回転させないでください。

搬送車両に本製品を固定する

事故や機器の損傷を防ぐために、搬送中は本製品を固定してください。固定用ストラップを使用して、本製品を搬送車両に固定します。

1. 本製品を搬送車両に積載します。

2. 本製品の周囲に固定用ストラップを取り付けます。

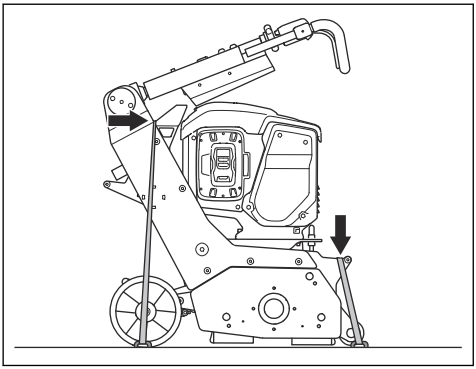

3. 固定用ストラップを搬送車両に取り付け、締め付けます。

保管

注意： 本製品を屋外で保管しないでください。本製品は必ず屋内で保管してください。

- 本製品は、乾燥した霜の降りない場所に保管してください。
- 製品を保管する前に、製品を清掃し、完全に整備してください。
- 本製品は鍵のかかる場所に保管して、子供や許可を得ていない人が近づけないようにしてください。
- ：本製品を長期間、保管場所に入れる場合は、燃料タンクを空にしてください。燃料は適切な廃棄場所に廃棄してください。
- ：燃料を保管、搬送する場合は必ず認可されたコンテナを使用してください。

本製品の廃棄



このマークは、本製品が家庭ゴミではないことを示します。本製品は、地域の定められた電気および電子機器の回収方法に従ってリサイクルしてください。リサイクルにより、廃棄物を適切に管理することができます。

詳細については、各地域の自治体、国内の廃棄物処理サービス、Husqvarna の正規代理店または小売店にお問い合わせください。

有害物質が含まれている可能性があるため、不適切な方法で廃棄すると、環境や人体に悪影響を及ぼすおそれがあります。

主要諸元

出力、W	2,200
電圧、V	94
電流、A	4 または 8
パワーヘッド	DC
ドラム回転速度、min^{-1}	-
動作幅、mm / インチ	225/9
1 アクスルあたりの最大フレイル数	24
1 アクスルあたりの最大フライスカッター数	7
1 アクスルあたりの最大スターホイールカッター数	45
ドラムあたりの最大アクスル数	6
最大清掃登坂能力、度 / %	10/18
質量、kg	102
動作温度、°C	-10 ~ +45
集塵ホース接続部の直径、mm	51
集塵機	DE120H, DE130H。詳細については、Husqvarna サービス販売店までお問い合わせください。

騒音排出	
実測音響レベル、L_W (dB (A)) [4]	90
騒音レベル	
使用者の耳における音圧レベル、L_p (dB (A)) [5]	89
振動レベル (左手)、m/s^2[6]	3.8
振動レベル (右手)、m/s^2	4.1

騒音と振動についての公表値

これらの公表値は、指定された指令または標準に基づいた実験室での型式試験で取得されたものであり、同じ指令または標準に基づいて試験された他の製品の公表値との比較に適したものです。これらの公表値は予備リスク評価に使用できますが、個々の作業現場での測定値はより高くなる可能性があります。個々のユーザーが実際に暴露される値および危害のリスクは、ユーザーが行う作業、製品で処理する素材、ユーザーの暴露時間、ユーザーの健康状態、および製品の状態によって異なります。

製品寸法

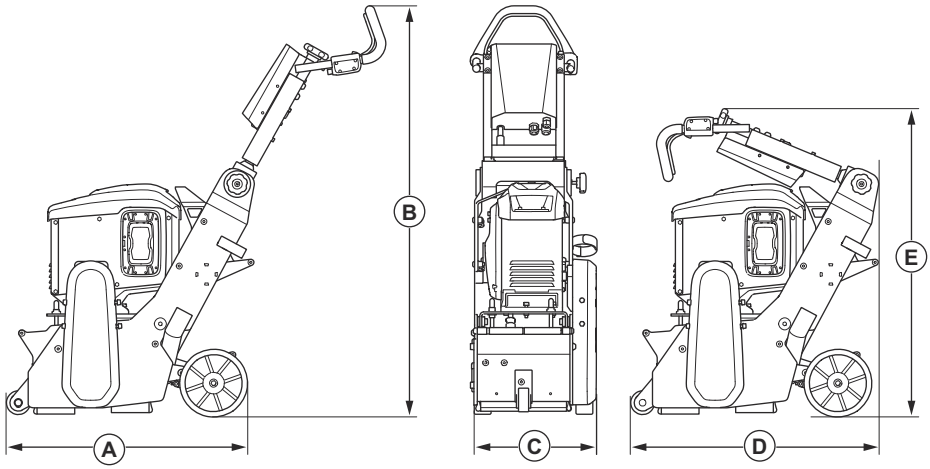

A	長さ、mm/インチ	1,147/45
B	高さ、mm / インチ	1,136/44.7
C	幅、mm / インチ	381/15
D	長さ、mm/インチ	741/29.2

[4] 音響レベルは EN ISO 3747 に準拠して決定。コンクリート面で測定。不確かさ Kwa 2.5 dB
[5] 音圧レベルは EN ISO 11202 に準拠して決定。コンクリート面で測定。不確かさ Kpa 2.5 dB
[6] 加重実効加速度は EN ISO 20643 に準拠してハンドルで測定。コンクリート面で測定。不確かさ K = 1 m/s^2

E	高さ、mm / インチ	722/28.4

アクセサリー

本製品で認可されているバッテリー

バッテリー		*
タイプ	リチウムイオン	リチウムイオン
バッテリー容量、Ah	4	8
公称電圧、V	94	94
質量、kg / ポンド	3.1/6.1	5.1/11.4

*scarify 用途には B750X を使用することをお勧めします

목차

서문.....57
안전성.....61
조립.....65
작동(Operation).....68
유지 보수.....72
고장 수리.....78
운반, 보관 및 폐기.....79
기술 정보.....81
액세서리.....83
준수 선언문.....84

서문

제품 설명

CP9 PACE은(는) 배터리 모터로 작동되는 보행식 노면 파쇄기입니다.

고유 용도

이 제품은 표면을 거칠게 만들고 노면층과 도로 표시를 제거하는 데 사용됩니다. 이 제품은 콘크리트, 아스팔트, 석재, 강철과 같은 표면에 사용할 수 있습니다.

이 제품은 전문 작업자가 상용 작업에 사용합니다.

제품을 다른 작업에 사용하지 마십시오.

제품 개요

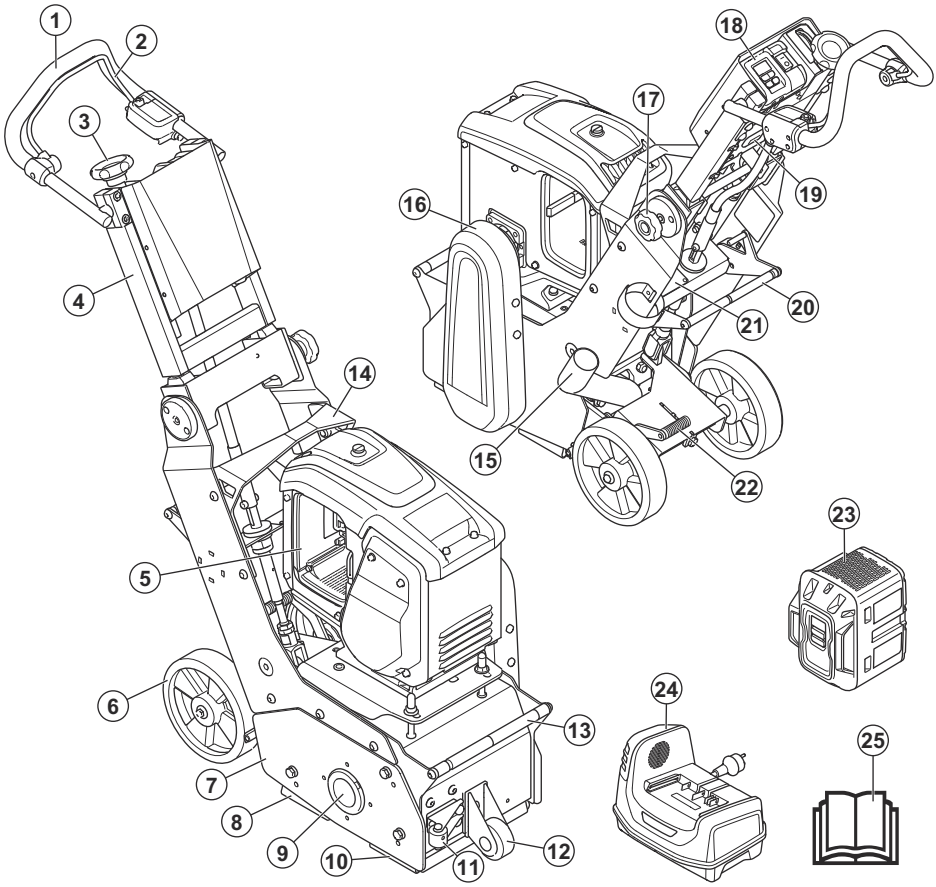

1. 핸들바
2. 작업자 위치 제어(OPC)
3. 절단 깊이 조절 휠
4. 접이식 상단 핸들
5. 배터리 포켓
6. 후면 휠
7. 측면 커버
8. 고무 씰(후면)
9. 베어링 유닛
10. 고무 씰(전면)
11. 벽면 가이드 휠(옵션)
12. 전면 휠
13. 고정 지점
14. 리프팅 브래킷
15. 집진 호스용 연결부
16. 벨트 커버
17. 핸들용 잠금 휠
18. 제어판
19. 타이머
20. 퀵 리프트 풋 페달
21. 형식판
22. 브레이크 페달
23. 배터리(포함되지 않음)
24. 충전기(포함되지 않음)
25. 사용자 설명서

제어판 개요

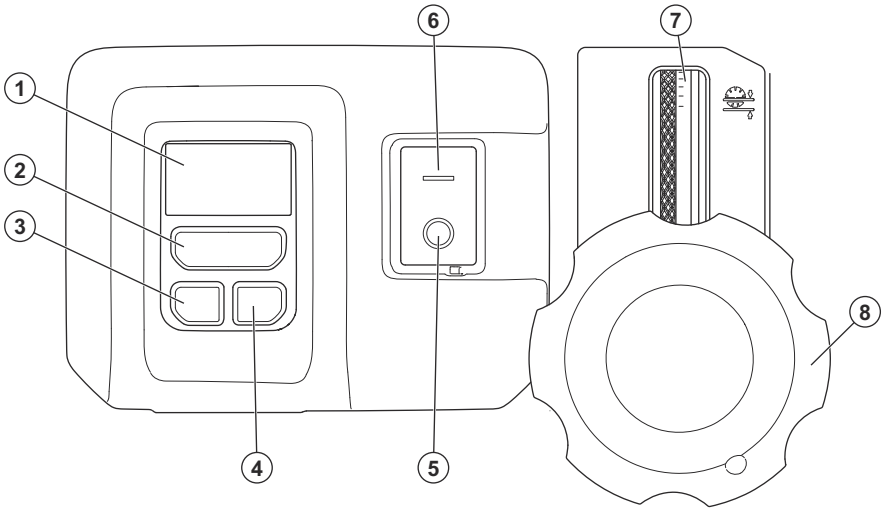

1. 디스플레이, 참조: *디스플레이의 기호 페이지의 59*
2. 배터리 시스템용 ON/OFF 버튼
3. Bluetooth® 기능(이 버전에서는 사용할 수 없음)
4. Bluetooth® 기능(이 버전에서는 사용할 수 없음)
5. 모터/공구용 정지 버튼
6. 모터/공구용 시동 버튼
7. 절단 깊이 표시기
8. 절단 깊이 조절 휠

디스플레이의 기호

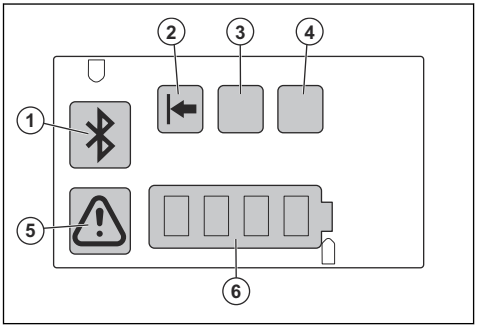

번호	기호	정보
1.	Bluetooth®	이 버전에서는 사용할 수 없습니다.
2.	녹색 LED 표시등.	절단 깊이는 정상이며 배터리 사용이 최적입니다.
3.	노란색 LED 표시등.	절단 깊이가 최적입니다.
4.	빨간색 LED 표시등.	절단 깊이가 너무 깊어 제품이 손상될 수 있습니다.
	빨간색 LED 표시등이 깜박임.	제품 과부하.
5.	경고/오류 표시기.	오류가 발생했습니다. *고장 수리 페이지의 78* 항목을 참조하십시오.
6.	배터리 막대.	배터리 상태.

제품의 기호



경고: 본 제품은 위험할 수 있고 작업자 또는 다른 사람에게 심각한 부상이나 사망을 초래할 수 있습니다. 제품을 조심해서 올바르게 사용하십시오.



제품을 사용하기 전에 설명서를 주의 깊게 읽고 지침을 숙지하십시오.



승인된 호흡 보호 장구를 사용하십시오.



승인된 청각 보호 장구를 사용하십시오.



승인된 시각 보호 장구를 사용하십시오.



승인된 보호 장갑을 사용하십시오.



승인된 안전화를 착용하십시오.



승인된 헬멧을 착용하십시오.



경고: 먼지 때문에 건강 문제가 발생할 수 있습니다. 승인된 호흡 보호 장구를 사용하십시오. 항상 공기 흐름이 양호한지 확인하십시오.



높은 전압.



제품을 들어 올리려면 제품의 인양 지점에 인양 장비를 부착하십시오.



고정 지점을 사용하여 제품을 운반 차량에 고정하십시오.



유지보수 작업을 수행하기 전에 반드시 제품에서 배터리를 분리하십시오.



끼일 위험이 있습니다. 신체 부위를 움직이는 부품에 닿지 않게 하십시오.



손을 회전하는 부품으로부터 멀리하십시오.



본 제품을 인화성 물질이나 가스 부근에서 사용하지 마십시오.



최대 경사도.



이 제품은 적용 가능한 모든 EU 지침 조항을 준수합니다.



이 제품은 뉴질랜드 및 호주의 EESS 및 ACMA를 준수합니다.



본 제품은 적용 가능한 우크라이나 규정을 준수합니다.

주: 제품에 대한 여타 기호/도안은 일부 시장의 특수 인증 요구사항을 나타냅니다.

형식판

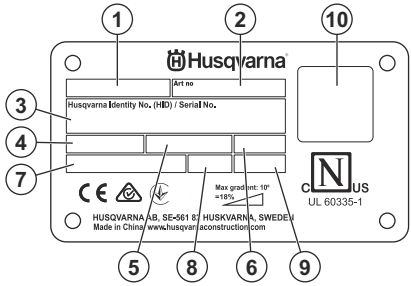

1. 모델(CP = 콘크리트 면삭기)
2. 품목 번호
3. Husqvarna 식별 번호
4. 전압(V)
5. 주파수(Hz)
6. IPXX
7. 전력(W)
8. 중량
9. 연
10. QR 코드

제품 손상

다음과 같은 경우 당사는 제품의 손상에 대해 책임을 지지 않습니다.

- 제품이 올바르지 않게 수리된 경우
- 제품이 제조업체에서 제공하지 않았거나 승인하지 않은 부품으로 수리된 경우

- 제품에 제조업체에서 제공하지 않았거나 승인하지 않은 액세서리가 있는 경우
- 제품이 인가된 서비스 센터 또는 인가된 기관에서 수리되지 않은 경우

안전성

안전 정의

설명서에서 특히 중요한 부분을 가리킬 때 경고, 주의, 참고가 사용됩니다.

경고: 설명서의 지시 사항을 준수하지 않을 경우 작업자나 옆에 있던 사람이 부상을 입거나 사망할 위험이 있을 때 사용됩니다.

주의: 설명서의 지시 사항을 준수하지 않을 경우 제품, 다른 재료 또는 인접한 지역에서 피해가 발생할 위험이 있을 때 사용됩니다.

주: 주어진 상황에 대한 정보를 추가로 제공할 때 사용됩니다.

일반 안전 지침

경고: 제품을 사용하기 전에 다음 경고 지침을 읽으십시오.

- 이 제품은 조심하지 않거나 잘못 사용하면 위험한 공구입니다. 이 제품은 작업자 또는 다른 사람에게 심각한 부상이나 사망을 초래할 수 있습니다. 제품을 사용하기 전에 이 사용자 설명서의 내용을 읽고 이해해야 합니다.
- 이 제품은 지식과 경험 부족까지 포함하여 신체, 감각 및 지능이 떨어지는 사람(어린이 포함)이 사용해서는 안 됩니다.
- 모든 경고와 지침을 보관하십시오.
- 모든 관련 법률 및 규정을 준수하십시오.
- 작업자와 작업자의 고용주는 제품 작동 중에 발생할 수 있는 위험을 알고 예방해야 합니다.
- 사용자 설명서의 내용을 읽고 이해하지 않은 사람이 제품을 작동하지 못하게 하십시오.
- 사용 전에 교육을 받지 않았다면 제품을 작동하지 마십시오. 모든 사용자가 교육을 받았는지 확인하십시오.
- 어린이가 제품을 작동하지 못하게 하십시오.
- 승인된 작업자만 제품을 조작하게 하십시오.
- 다른 사람이나 재산에 발생하는 사고에 대한 책임은 작업자에게 있습니다.
- 피곤하거나, 아프거나, 알코올이나 약물의 효과가 나타나는 동안에는 제품을 사용하지 마십시오.
- 항상 조심하며 상식에 근거해 판단하십시오.
- 본 제품은 작동 중 전자기장을 발생시킵니다. 상황에 따라 전자기장이 능동적 또는 수동적 의료 삽입물에 간섭할 수 있습니다. 의료 삽입물을 사용하는 경우, 심각한 부상 또는 사망의 위험을 줄이기 위하여 본 제품을 작동하기 전에 전문의 및 의료 삽입물 제조사와 상담하는 것이 좋습니다.
- 제품은 청결해야 합니다. 표지와 도안을 명확하게 읽을 수 있는지 확인합니다.
- 손상되거나 제대로 작동하지 않는 제품은 사용하지 마십시오.
- 이 제품을 개조하지 마십시오.
- 다른 사람이 제품을 개조했을 가능성이 있으면 제품을 작동하지 마십시오.
- 사용 중에는 공구가 뜨거워질 수 있습니다. 드럼을 교체하거나 공구를 만질 때는 장갑을 착용하십시오.

작동에 대한 안전 지침

경고: 제품을 사용하기 전에 다음 경고 지침을 읽으십시오.

- 개인 보호 장구를 사용하십시오. *개인 보호 장구 페이지의 62* 항목을 참조하십시오.
- 진동에 너무 많이 노출되면 혈액 순환이 좋지 않은 사람에게 순환계 장애 또는 신경계 장애가 발생할 수 있습니다. 진동에 너무 많이 노출되어 나타나는 증상이 발생하면 의료 지원을 받으십시오. 그와 같은 증상에는 마비, 감각 상실, 옥신거림, 따끔함, 통증, 무력감, 피부색 또는 몸 상태의 변화 등이 포함됩니다. 일반적으로 손가락, 손, 손목 등에 잘 나타납니다.
- 모든 보호 커버가 설치되지 않은 상태에서 제품을 작동하지 마십시오.
- 비상시 모터를 신속하게 정지하는 방법을 알고 있어야 합니다.
- 제품에서 떠나기 전에 모터를 정지시키고 실수로 시동을 걸 위험이 없는지 확인하십시오.
- 옷, 긴 머리카락, 장신구가 움직이는 부품에 걸리지 않게 하십시오.
- 작동 중에 자신이 안전하고 안정된 위치에 있는지 확인하십시오.
- 수평인 표면에서만 제품을 작동하십시오.
- 볼트 및 너트가 느슨하지는 않은지 확인하십시오.
- 사고가 났을 때 도움을 받을 수 없는 경우에는 제품을 작동하지 마십시오.
- 항상 승인된 액세서리를 사용하십시오. 자세한 내용은 Husqvarna 서비스 대리점에 문의하십시오.
- 제품에서 진동이 발생하거나 제품의 소음 수준이 비정상적으로 높은 경우 즉시 제품을 정지하십시오. 제품이 손상되지 않았는지 검사하십시오. 손상된 부분을 수리하거나 인가된 서비스 대리점에 수리를 맡기십시오.
- 항상 제품을 집진기에 연결하여 먼지를 제거하십시오.
- 집진기의 호스를 당기지 마십시오. 제품이 떨어져 부상이나 손상이 발생할 수 있습니다.

- 모터가 완전히 멈출 때까지 집진기를 계속 켜두십시오.
- 제품을 시동할 때 노면 파쇄 드럼이 표면에 닿지 않게 하십시오.
- 손으로 핸들바를 잡고 뒤쪽에서만 제품을 작동하십시오.
- 핸들에 그리스 또는 오일이 없는지 확인하십시오.
- 고무 씰이 손상되지 않았는지 확인하십시오.
- 작동 중에는 휠을 항상 지면에 두십시오.
- 항상 두 손으로 핸들을 잡고 뒤쪽에서 제품을 작동하십시오.
- 작동 중에는 회전 중인 공구와 안전한 거리를 유지하십시오.

진동 안전

경고: 제품을 사용하기 전에 다음 경고 지침을 읽으십시오.

- 제품을 작동하는 중에 진동이 제품에서 작업자로 전달됩니다. 제품을 정기적으로 자주 작동하면 작업자가 부상을 입거나 부상 정도가 커질 수 있습니다. 부상은 손가락, 손, 손목, 팔, 어깨, 신경 및/또는 혈액 공급 또는 기타 신체 부위에서 발생할 수 있습니다. 부상은 사람을 허약하게 만들거나 영구적인 상태가 되거나 양쪽 모두 발생할 수 있으며 몇 주, 몇 개월 또는 몇 년 동안 서서히 증가할 수 있습니다. 발생 가능한 부상에는 혈액 순환계, 신경계, 관절 및 기타 신체 구조에 대한 손상이 포함됩니다.
- 증상은 제품을 작동하는 동안에 발생할 수도 있고 다른 시간에 발생할 수도 있습니다. 증상이 있는데도 제품을 계속 작동하면 증상이 증가하거나 영구적이 될 수 있습니다. 다음과 같은 증상이나 다른 증상이 나타나면 의료 지원을 받으십시오.
  - 무감각, 감각상실, 저림, 찌르는 통증, 고통, 화끈거림, 두근거림, 뻣뻣함, 둔함, 힘 빠짐, 피부의 색 또는 상태의 변화.
- 차가운 온도에서 증상이 증가할 수 있습니다. 추운 환경에서 제품을 작동할 때는 따뜻한 옷을 입고 손을 따뜻하고 건조한 상태로 유지하십시오.
- 사용자 설명서에 나와 있는 대로 제품을 유지 보수하고 작동하여 진동 수준을 올바르게 유지하십시오.
- 이 제품에는 핸들에서 작업자로 전달되는 진동을 줄여주는 진동 완화 시스템이 있습니다. 제품이 작업하도록 하십시오. 제품을 힘으로 밀지 마십시오. 제품의 핸들을 가볍게 잡되 제품을 제어하고 안전하게 작동시켜야 합니다. 필요한 이상으로 핸들을 끝까지 밀어넣지 마십시오.
- 핸들에만 손을 대십시오. 다른 모든 신체 부위는 제품에 닿지 않게 하십시오.
- 강한 진동이 갑자기 발생하면 즉시 제품을 정지하십시오. 진동 증가 원인을 제거하기 전에는 작업을 계속하지 마십시오.

먼지 안전

경고: 제품을 사용하기 전에 다음 경고 지침을 읽으십시오.

이 공구를 사용하면 실리카 먼지가 생성될 수 있습니다 (실리카는 모래, 벽돌용 점토, 화강암 및 수많은 기타 광물 및 암석의 기본 구성 요소임). 과도한 양의 실리카 먼지에 노출되면 만성 기관지염, 규폐증 및 폐섬유증과 같은 호흡기 질환이 발생할 수 있으며, 이러한 질환은 치명적일 수 있습니다. Husqvarna는 실리카 먼지에 누출되는 것을 완화하기 위해 다음과 같은 다양한 옵션을 권장합니다.

- 절단 또는 연삭 중에 물을 사용하여 먼지 억제.
- 절단 또는 연삭 공구와 함께 먼지 배출 시스템 사용.
- 집진기와 함께 공기 청정기 시스템 사용.
- 절단하거나 연삭하는 물질에 따라 적절한 차단 마스크 사용.

실리카 먼지 또는 기타 흡입성 물질과 관련된 PPE 요구 사항은 현지 및 국내 법규에 따라 다를 수 있습니다. 허용 가능한 노출 한계와 PPE 요구 사항을 확인하려면 이 법률 및 규정을 참조하십시오. 항상 적절한 관행과 PPE를 사용하여 노출을 완화하십시오.

소음 안전

경고: 제품을 사용하기 전에 다음 경고 지침을 읽으십시오.

- 소음 수준이 높고 소음에 장기간 노출되면 소음 때문에 청력 손실이 발생할 수 있습니다.
- 소음 수준을 최소로 유지하려면 사용자 설명서에 나와 있는 대로 제품을 유지 보수하고 작동하십시오.
- 제품을 작동하는 동안 승인된 청각 보호 장구를 착용하십시오.
- 청력 보호 장구를 착용하고 있을 때는 경고 신호 및 목소리를 주의해서 들으십시오. 작업 구역의 소음 수준 때문에 청각 보호 장구가 필요한 경우가 아니면 제품이 정지했을 때 청각 보호 장구를 분리하십시오.

개인 보호 장구

경고: 제품을 사용하기 전에 다음 경고 지침을 읽으십시오.

- 제품을 작동할 때 항상 승인된 개인 보호 장구를 사용하십시오. 개인안전장비가 부상을 완전히 방지할 수는 없지만 사고가 발생할 경우 부상의 정도를 줄일 수 있습니다. 대리점의 도움을 받아 올바른 개인 보호 장구를 선택하십시오.
- 정기적으로 개인안전장비의 상태를 점검하십시오.
- 인가된 안전모를 사용하십시오.
- 인가된 청각 보호 장구를 사용하십시오.
- 승인된 호흡 보호 장구를 사용하십시오.
- 측면 보호 기능이 있는 승인된 시각 보호 장구를 사용하십시오.

- 보호 장갑을 사용하십시오.
- 철재로 발끝을 댄 미끄럼 방지 안전화를 착용하십시오.
- 소매와 다리가 긴 승인된 작업복이나 이에 상응하는 밀착형 작업복을 사용하십시오.

소화기

- 작동 중에는 근처에 소화기를 두십시오.
- 분말 소화기나 이산화탄소 소화기를 사용하십시오.

작업 영역의 안전

경고: 제품을 사용하기 전에 다음 경고 지침을 읽으십시오.

- 사용자는 처리할 표면을 분석할 책임이 있습니다. 사용자는 처리할 표면에 대해 입수한 정보를 바탕으로 위험 평가를 수행하고 수행해야 할 작업에 대해 적절한 예방 조치를 취해야 합니다.
- 안개, 비, 강풍, 추운 날씨, 낙뢰 위험 또는 기타 악천후에서는 제품을 사용하지 마십시오.
- 제품의 안전한 작동을 방해할 수 있는 사람, 물체 및 상황을 조심하십시오.
- 화재나 폭발이 발생할 수 있는 구역에서는 제품을 사용하지 마십시오. 제품에서 불꽃이 발생할 수 있고 인화성 물질은 먼지나 연기와 함께 발화할 수 있습니다.
- 어린이, 행인, 동물이 작업 영역과 떨어져 있고 제품에서 안전한 거리에 있도록 하십시오. 안전거리는 5m/16ft입니다.

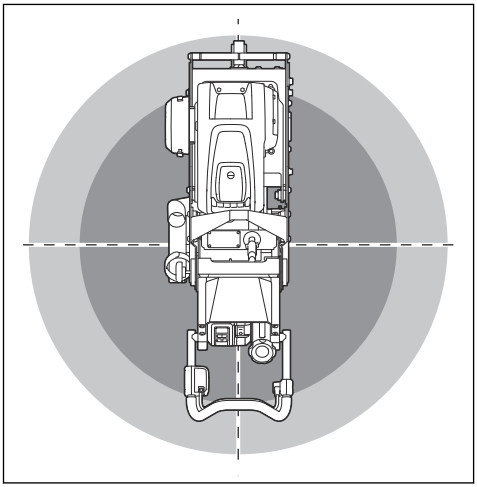

- 인가된 사람만 작업 영역에 들어오게 하십시오.
- 작업 영역을 깨끗하고 조명이 충분히 비추도록 유지하십시오. 어수선하거나 어두운 곳에서 사고가 발생합니다.
- 제품을 사용하기 전 작업 영역에서 나사, 볼트, 와이어 및 돌과 같은 물체를 제거하십시오.
- 제품의 작동 방향에 케이블이나 호스가 없는지 확인하십시오.
- 작업 영역에는 공기 흐름이 충분해야 합니다.
- 파이프 또는 전기 케이블이 작업 영역을 통과하거나 절단하려는 재료 안에 들어가지 않았는지 확인하십시오.

배터리 안전

경고: 제품을 사용하기 전에 다음 경고 지침을 읽으십시오.

경고: 배터리가 손상되면 폭발과 손상이 발생할 수 있습니다. 배터리에 변형이나 손상이 있으면 공인된 Husqvarna 서비스 대리점에 문의하십시오.

- 제품에 권장되는 배터리만 사용하십시오. 배터리는 소프트웨어 암호화되어 있습니다.
- 제품에 맞는 기본 배터리만 사용하십시오. 배터리를 잘못된 유형의 배터리로 교체하면 폭발의 위험이 있습니다. 자세한 내용은 대리점에 문의하십시오.
- 관련된 Husqvarna 제품의 전원 공급 장치로만 충전할 수 있는 배터리를 사용하십시오. 부상을 방지하기 위해 배터리를 다른 장치의 전원 공급 장치로 사용하지 마십시오.
- 감전의 위험이 있습니다. 배터리 단자를 열쇠, 나사 또는 기타 금속에 연결하지 마십시오. 이로 인해 배터리가 누전될 수 있습니다.
- 배터리가 새면 액체가 몸이나 옷, 또는 제품에 닿지 않도록 하십시오. 액체를 만진 경우 다량의 물로 부위를 닦고 의료 지원을 받으십시오.
- 배터리 근처에 있을 때는 보안경을 착용하십시오. 눈에 액체가 들어가면 문지르지 말고 물로 최소 15분 동안 눈을 씻어내십시오. 의료 지원을 받으십시오.
- 일회용 배터리를 사용하지 마십시오.
- 배터리를 개조하지 마십시오.
- 배터리의 에어 슬롯에 물체를 넣지 마십시오.
- 배터리를 직사광선, 열 또는 화염으로부터 멀리하십시오. 배터리가 폭발을 일으켜 화상 및/또는 화학 화상을 입을 수 있습니다.
- 배터리가 비를 맞거나 젖지 않도록 보호하십시오.
- 배터리를 전자레인지나 고압으로부터 멀리하십시오.
- 배터리를 분해하거나 부수지 마십시오.
- 주변 온도가 -10°C~40°C / 14°F~104°F일 때만 배터리를 사용하십시오.
- 배터리 또는 배터리 충전기를 물로 청소하지 마십시오. 자세한 내용은 *배터리 및 배터리 충전기 청소 페이지의 73*장의 지침을 따르십시오.
- 손상된 배터리는 사용하지 마십시오.
- 배터리는 못, 나사 또는 보석과 같은 금속 물체가 닿지 않도록 보관하십시오.
- 배터리를 어린이의 손이 닿지 않는 곳에 보관하십시오.
- 배터리를 올바르게 부착하십시오. 올바르게 부착되지 않은 배터리는 누전될 수 있습니다.

배터리 충전기 안전

경고: 안전 경고 및 지침을 모두 읽어 보십시오. 경고 및 지시 사항에 따르지 않을 경우 전기 감전, 화재 등으로 인해 중상을 입을 수 있습니다.

- 안전 지침을 준수하지 않을 경우 감전 또는 누전의 위험이 있습니다.
- 제품과 함께 제공되지 않은 배터리 충전기를 사용하지 마십시오. 배터리에 권장되는 충전기만 사용하십시오.
- 배터리 충전기 분해를 시도하지 마십시오.
- 손상된 배터리 충전기 또는 올바르게 작동하지 않는 배터리 충전기는 사용하지 마십시오.
- 전원 코드로 배터리 충전기를 들어 올리지 마십시오. 주전원 소켓에서 배터리 충전기를 분리하려면 플러그를 당겨 빼내십시오. 전원 코드를 당기지 마십시오.
- 모든 케이블 및 연결선을 물, 오일 및 날카로운 모서리로부터 멀리하십시오. 케이블이 문, 울타리 등에 끼지 않았는지 확인하십시오.
- 인화성 물질이나 부식성 물질 근처에서 배터리 충전기를 사용하지 마십시오. 배터리 충전기가 덮여 있지 않은지 확인하십시오. 연기 또는 불이 나는 경우에는 배터리 충전기 플러그를 분리하십시오.
- 공기가 잘 통하고 햇빛이 비치지 않는 실내에서만 배터리를 충전하십시오. 야외에서 배터리를 충전하지 마십시오. 젖어 있는 환경에서 배터리를 충전하지 마십시오.
- 주변 온도가 5°C/41°F ~ 40°C/104°F인 경우에만 배터리를 충전하십시오. 환기가 잘 되고 건조하며 먼지가 없는 환경에서 충전기를 사용하십시오.
- 배터리 충전기의 에어 슬롯에 물체를 넣지 마십시오.
- 배터리 충전기의 누전을 유발할 수 있으므로 충전기 단자를 금속 물체에 연결하지 마십시오.
- 일회용 배터리를 배터리 충전기에 삽입하여 충전하거나 장비에 사용하지 마십시오.
- 손상되지 않은 인가된 주 전원 소켓을 사용하십시오.

소화기

- 작동 중에는 근처에 소화기를 두십시오.
- 리튬 배터리 소화기를 사용하십시오.

제품의 안전장치

경고: 제품을 사용하기 전에 다음 경고 지침을 읽으십시오.

- 안전장치가 손상되었거나 올바르게 작동하지 않는 제품을 사용하지 마십시오.
- 안전장치를 정기적으로 점검하십시오. 안전장치가 손상되었거나 올바르게 작동하지 않는 경우 Husqvarna 서비스 대리점에 문의하십시오.
- 안전장치를 개조하지 마십시오.

작업자 위치 제어(OPC)

OPC가 작동되면 모터가 정지합니다. 자세한 내용은 *OPC 점검 방법 페이지의 64*장의 지침을 따르십시오.

OPC 점검 방법

1. 제품을 시동합니다. *제품 시동 방법 페이지의 69* 항목을 참조하십시오.
2. OPC 핸들을 놓습니다. *제품 개요 페이지의 58*에서 제품의 OPC 위치에 대한 자세한 내용을 참조하십시오. 모터가 3초 이내에 정지하지 않는 경우 공인 Husqvarna 서비스 대리점에 문의하십시오.

풋 브레이크

풋 브레이크는 휠을 정지시키고 작업자가 작동 중 제품을 제어할 수 있도록 도와줍니다. 풋 브레이크를 해제하면 휠이 자유롭게 움직일 수 있습니다.

풋 브레이크 점검 방법

1. 풋 브레이크 페달(A)을 아래로 눌러 풋 브레이크(B)를 체결합니다.

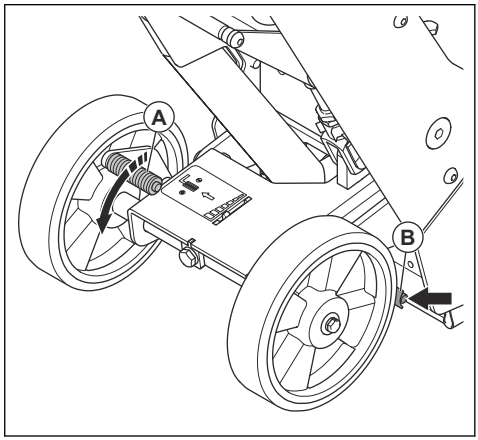

2. 제품이 쉽게 움직이지 않도록 하십시오. 제품이 움직이면 풋 브레이크를 조정합니다. *풋 브레이크 조정 방법 페이지의 77*을(를) 참조하십시오.

제어판의 전원 버튼

제어판의 전원 버튼은 제품을 시동 및 정지하는 데 사용됩니다.

전원 버튼 점검 방법

전원 시스템을 사용하여 제품과 모터를 시동하고 정지합니다.

1. ON/OFF 버튼(A)을 눌러 제품의 전자 장치를 시작합니다.

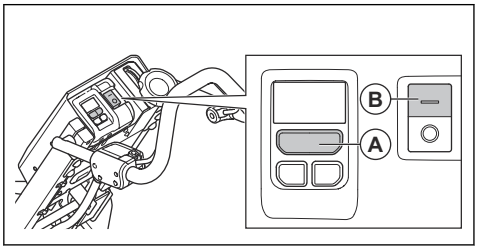

2. 시동 버튼(B)을 눌러 모터를 시동합니다.
3. 정지 버튼(C)을 눌러 모터를 정지합니다.

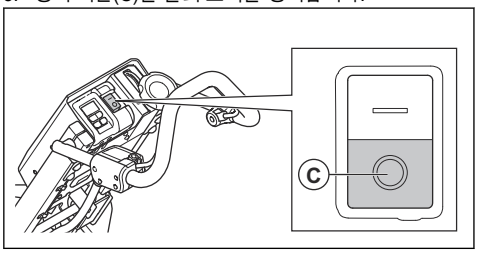

4. 모터와 드럼이 멈추는지 확인합니다.
5. ON/OFF 버튼(A)을 눌러 제품의 전자 장치를 정지합니다.

유지 보수에 대한 안전 지침

경고: 제품을 사용하기 전에 다음 경고 지침을 읽으십시오.

- 개인 보호 장구를 사용하십시오. *개인 보호 장구 페이지의 62* 항목을 참조하십시오.
- 사용자 설명서에 나와 있는 대로만 유지 보수를 수행하십시오. 인가된 서비스 대리점에서 다른 모든 정비 작업을 수행하게 하십시오.
- 유지 보수를 정기적으로 올바르게 수행하지 않으면 제품에 대한 손상과 부상의 위험이 증가합니다.
- 유지 보수를 수행하기 전에 제품을 청소하여 위험한 물질을 제거하십시오.
- 유지 보수를 수행하기 전에 모터를 정지하고 모터가 우발적으로 작동하는 것을 방지하기 위해 전원 플러그를 분리하십시오.
- 제품은 안정적인 평평한 지면에서 유지 보수하십시오.
- 이 제품을 개조하지 마십시오. 제조업체에서 승인하지 않은 개조는 심각한 부상이나 사망을 일으킬 수 있습니다.
- 손상되거나 마모되거나 파손된 부품은 교체하십시오.
- 압력 세척기를 사용하여 제품을 청소하지 마십시오.
- 항상 정품 액세서리 및 예비 부품을 사용하십시오. 제조업체에서 승인하지 않은 액세서리와 예비 부품을 사용하면 심각한 부상이나 사망이 발생할 수 있습니다.
- 보풀 없는 깨끗한 천만 사용하십시오.
- 유지 보수 후 제품의 진동 수준을 점검하십시오. 올바르지 않은 경우 인가된 서비스 대리점에 문의하십시오.
- 인가된 서비스 대리점에서 제품에 대한 정비 작업을 정기적으로 수행하게 하십시오.

조립

올바른 공구 선택 방법

노면 파쇄 드럼에 사용할 수 있는 공구는 다양합니다. 공구는 다양한 상황 및 표면에 적용할 수 있습니다.

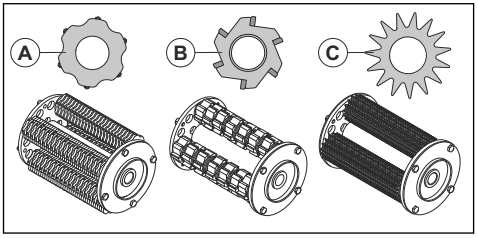

- **카바이드 플레일(A)** 약 CSP 6의 표면 프로파일을 만들고 다음과 같은 용도로 사용됩니다.
  - 단단한 콘크리트 및 아스팔트 표면을 거칠게 만들고 텍스처링합니다.
  - 단단한 코팅과 경화 접착제를 제거합니다.
- **밀링 커터(B)**는 탄성 코팅, 연성 접착제, 기타 연성 재료를 제거하는 데 사용됩니다.
- **스타월 커터(C)** 약 CSP 4의 표면 프로파일을 만들고 다음과 같은 용도로 사용됩니다.
  - 에폭시 페인트, 오일, 광택제, 접착제 및 열가소성 수지의 얇은 층을 세척하고 제거합니다.
  - 부드러운 콘크리트를 거칠게 만듭니다.

공구를 드럼에 설치하는 방법

주: 최상의 작업 결과를 얻으려면 각 측에 동일한 수량의 스페이서를 장착하지 마십시오.

1. M8×12 나사 4개, 와셔 4개, 외부 플랜지(A)를 분리하십시오.

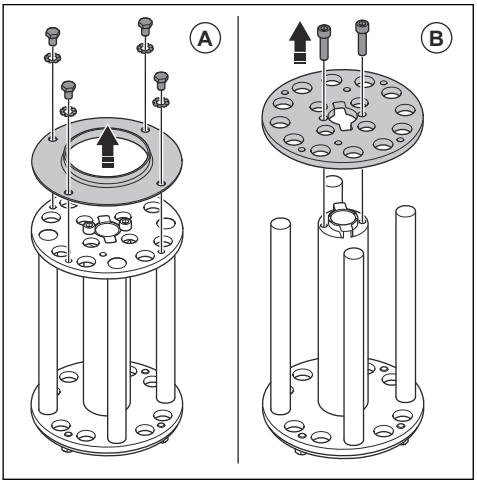

2. M8×25 나사 2개와 지지 플랜지(B)를 분리하십시오.
3. 커터가 장착된 튜브 4개를 드럼에 장착하십시오. 커터를 1에서 4 순서로 장착하십시오.

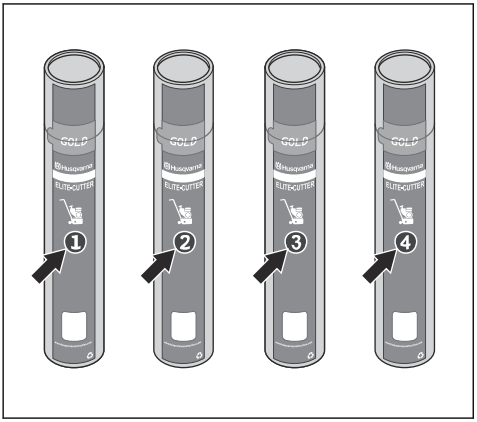

4. 공구용 튜브(C)를 열고 튜브에서 뚜껑(D)을 분리하십시오.

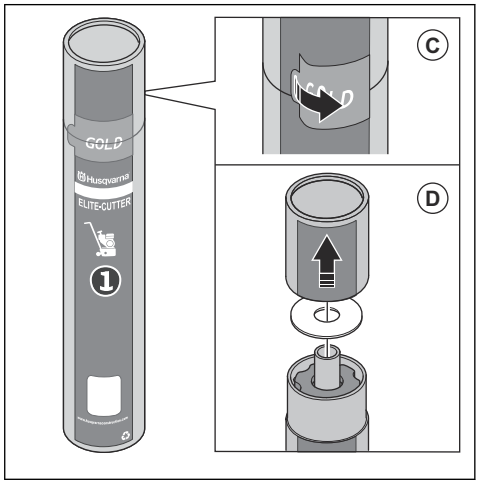

5. 공구가 장착된 튜브를 차축(E)에 끼웁니다.

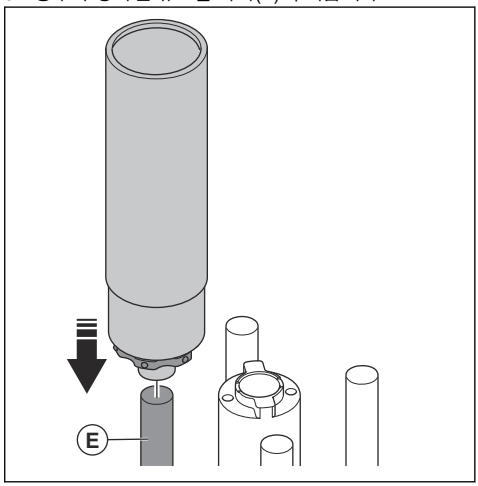

6. 차축에 공구(F)를 장착합니다.

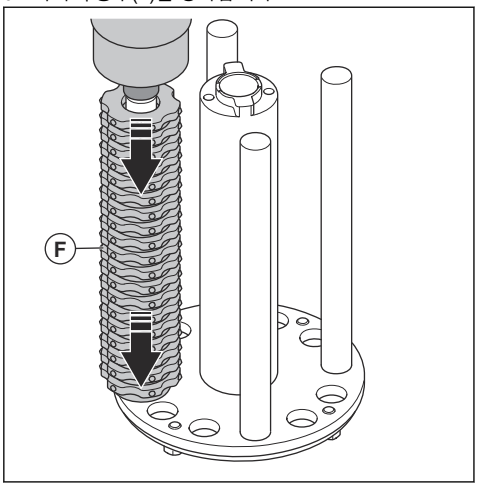

7. 드럼의 나머지 측 3개에 대해서도 동일한 절차를 수행하십시오.
8. M8×25 나사 2개에 Loctite 243을(를) 도포하십시오. 나사와 지지 플랜지(G)를 장착하십시오.

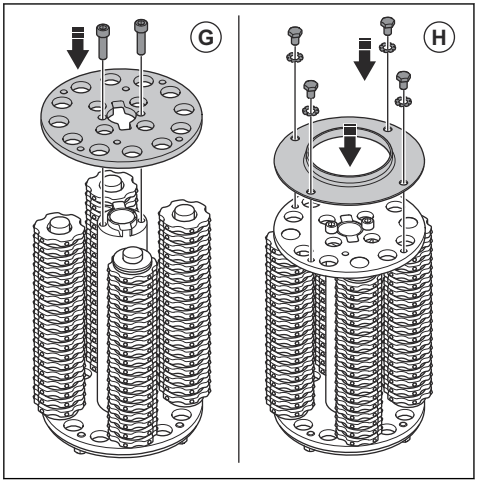

9. M8×12 나사 4개에 Loctite 243을(를) 도포하십시오. 나사, 와셔, 외부 플랜지(H)를 장착하십시오.

노면 파쇄 드럼 설치 방법

경고: 제품을 정지하고 전원 플러그를 분리합니다.

경고: 작동 중에는 공구가 뜨거워질 수 있습니다. 드럼 설치 시에는 항상 장갑을 착용하십시오.

1. 풋 브레이크를 체결합니다. *풋 브레이크 점검 방법 페이지의 64* 항목을 참조하십시오.
2. 노면 파쇄 드럼을 분리합니다. *노면 파쇄 드럼 체결 및 분리 방법 페이지의 71* 항목을 참조하십시오.
3. 측면 커버를 제거합니다. *노면 파쇄 드럼 교체 방법 페이지의 74* 항목을 참조하십시오.
4. 제품에 드럼을 장착합니다.

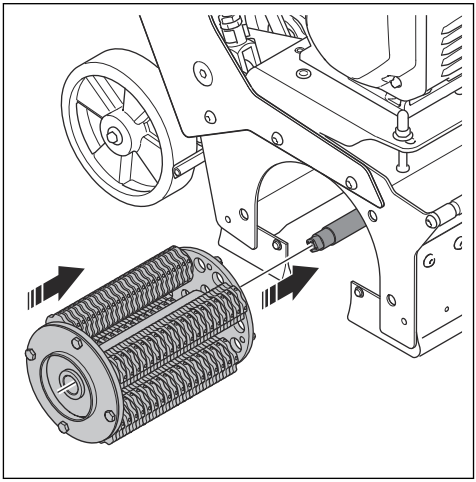

5. 드럼 하우징의 핀 4개(B)가 드럼의 구멍 4개(C)와 정렬되었는지 확인하십시오. 필요한 경우 16mm 렌치를 사용하여 샤프트(D)를 회전하십시오.

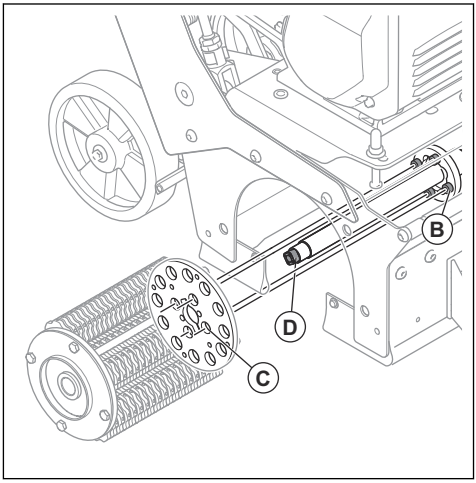

6. 제품에 측면 커버를 장착하십시오. 샤프트(E)의 정사각형 끝부분이 측면 커버의 베어링에 있는 사각형 구멍(F)과 정렬되는지 확인하십시오. 필요한 경우 손으로 베어링을 회전하십시오.

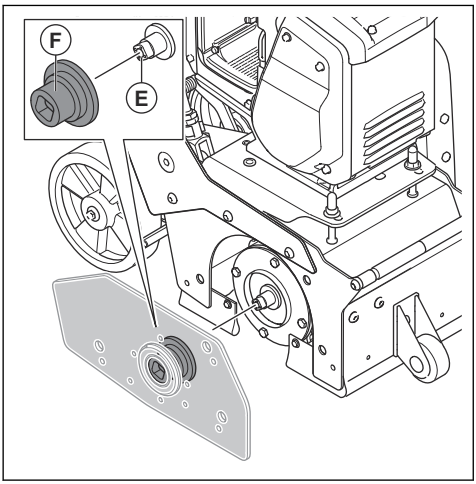

7. 측면 커버를 설치합니다.

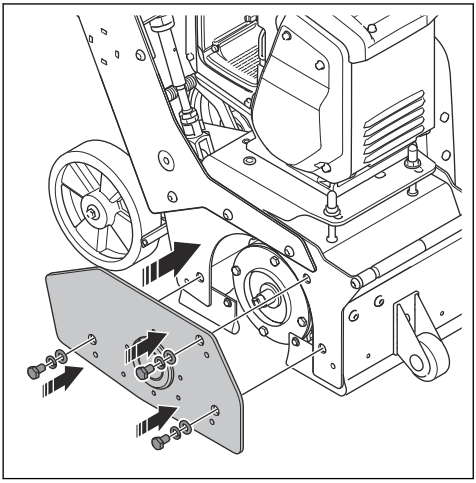

배터리 설치 및 제거 방법

주의: 배터리가 배터리 홀더에 연결되어 있는지 확인하십시오. 배터리가 배터리 홀더에 쉽게 들어가지 않으면 위치가 올바르지 않은 것입니다.

주의: 작동 후에는 배터리가 뜨거워질 수 있습니다. 분리하기 전에 열을 식히십시오.

1. 배터리(A)를 배터리 컴파트먼트에 밀어 넣으십시오.

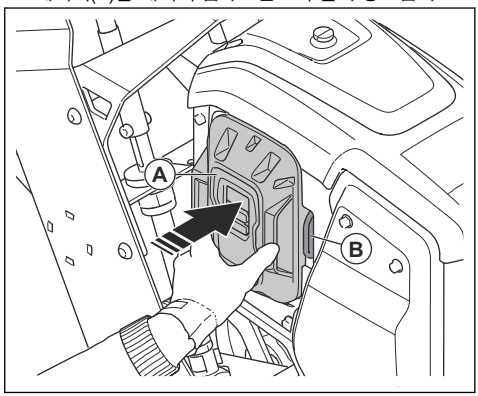

2. 배터리 분리 레버(B)를 눌러 배터리를 분리하십시오.

집진기 연결 방법

경고: 집진기 호스가 손상된 경우 집진기를 사용하지 마십시오. 건강에 위험한 먼지를 흡입할 위험이 증가합니다. 승인된 호흡 보호 장구를 사용하십시오.

1. 집진 호스의 손상 여부를 검사하십시오.
2. 집진기의 필터가 손상되지 않고 깨끗한지 확인하십시오.
3. 집진 호스를 집진기 연결부에 연결하십시오. 제품에서 집진기 연결부 위치에 대한 자세한 내용은 *제품 개요 페이지의 58*의 내용을 참조하십시오.

작동(Operation)

서문

경고: 제품을 사용하기 전에 '안전' 장을 읽고 이해해야 합니다.

제품을 작동하기 전에 수행할 작업

1. 사용자 설명서를 주의 깊게 읽고 지침을 숙지하십시오.
2. 집진기에 대한 사용자 설명서를 주의 깊게 읽고 지침을 숙지하십시오.
3. 개인 보호 장구를 사용하십시오. *개인 보호 장구 페이지의 62* 항목을 참조하십시오.
4. 인가된 사람만 작업 영역에 들어오게 하십시오.
5. 일일 유지 보수를 수행하십시오. *유지 보수 일정 페이지의 72* 항목을 참조하십시오.
6. 제품이 올바르게 조립되었고 손상이 없는지 확인하십시오.

7. 볼트, 나사, 너트가 모두 단단히 조여졌는지 확인하십시오.
8. 제품을 작업 영역에 놓으십시오. 표면이 수평인지 확인하십시오. 제품을 작업 영역으로 운반하거나 작업 영역 내에서 운반할 때는 안전하고 올바르게 수행되는지 확인하십시오. *운송 페이지의 79* 항목을 참조하십시오.
9. 드럼 차축, 커터, 씰이 손상되거나 마모되지 않았는지 확인하십시오.
10. 공구가 지면에 닿지 않게 합니다.
11. 노면 파쇄 드럼이 지면에 닿지 않게 합니다.
12. 커터가 노면 파쇄 드럼의 차축에서 자유롭게 움직일 수 있는지 확인하십시오.
13. 집진기를 제품에 연결하십시오. *집진기 연결 방법 페이지의 68* 항목을 참조하십시오.
14. 제품을 전원 공급 장치에 연결하기 전에 드럼이 분리되어 있는지 확인하십시오. *노면 파쇄 드럼 체결 및 분리 방법 페이지의 71* 항목을 참조하십시오.
15. 배터리를 설치했는지 확인하십시오. *배터리 설치 및 제거 방법 페이지의 68* 항목을 참조하십시오.

배터리 상태

제품을 시동하면 배터리 상태 표시등이 디스플레이에 표시됩니다. 배터리 상태 표시등에 제품 배터리의 충전 레벨이 표시됩니다.

기호	충전 상태
	배터리 충전 레벨이 76%–100%입니다.
	배터리 충전 레벨이 51%–75%입니다.
	배터리 충전 레벨이 26%–50%입니다.
	배터리 충전 레벨이 6%–25%입니다.
	배터리 충전 레벨이 0%–5%입니다.

제품 시동 방법

주의: 제품을 시동할 때는 반드시 풋 브레이크를 체결하십시오. 풋 브레이크가 해제되어 있으면 제품이 움직일 수 있습니다.

1. 제품이 모든 휠 위에서 안정적인지 확인하십시오.
2. 깊이 조절 휠을 시계 방향으로 돌리십시오. 드럼이 표면에 닿지 않게 하십시오.

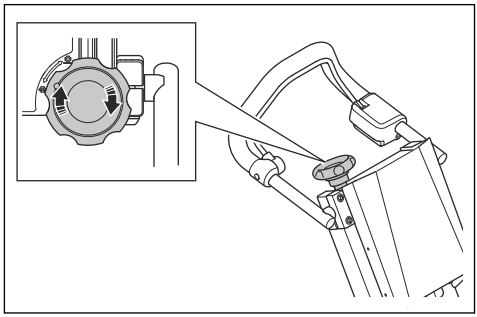

3. 풋 브레이크를 체결합니다.

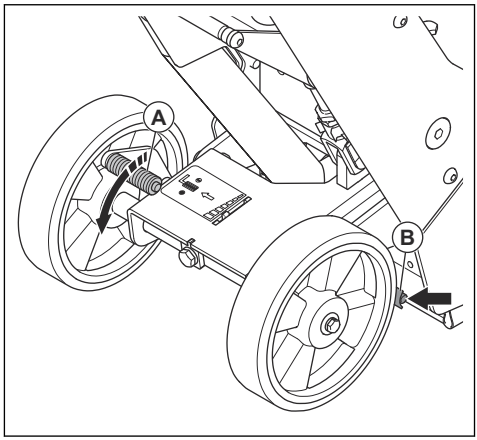

4. 노면 파쇄 드럼을 분리합니다.

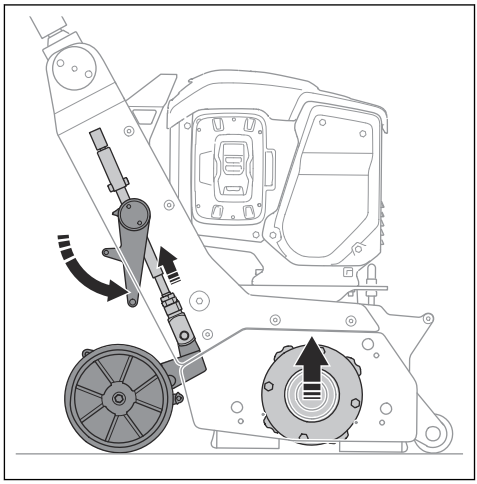

5. 집진기를 시작합니다.

6. OPC 핸들을 아래로 누르고 눌린 상태를 유지합니다. *제품 개요 페이지의 58*에서 제품의 OPC 위치에 대한 자세한 내용을 참조하십시오.
7. 켜기/끄기(ON/OFF) 버튼(A)을 누릅니다.

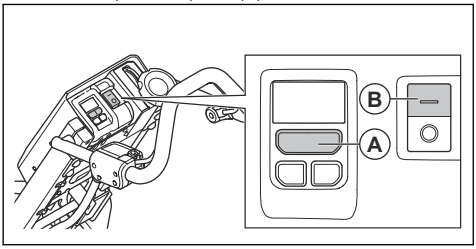

8. 시동 버튼을 눌러 모터(B)를 시동합니다.

제품 작동 방법

주: 제품을 사용하기 전에 반드시 *작동에 대한 안전 지침 페이지의 61*을(를) 읽고 내용을 숙지하십시오.

주: 항상 개인 보호 장구를 사용하십시오. *개인 보호 장구 페이지의 62* 항목을 참조하십시오.

1. 제품을 시동합니다. *제품 시동 방법 페이지의 69* 항목을 참조하십시오.
2. 노면 파쇄 드럼을 체결하십시오. *노면 파쇄 드럼 체결 및 분리 방법 페이지의 71* 항목을 참조하십시오.
3. 노면 파쇄 드럼이 표면에 닿을 때까지 절단 깊이를 조정하십시오. *절단 깊이 조절 방법 페이지의 71* 항목을 참조하십시오.
4. 깊이 표시기를 0으로 설정하십시오. *깊이 표시기 설정 방법 페이지의 70* 항목을 참조하십시오.
5. 풋 브레이크가 체결되었는지 확인하십시오.*풋 브레이크 점검 방법 페이지의 64*.
6. 주의하여 장비를 전방으로 미십시오.
7. 제품(A)을 평행 트랙에서 작동하십시오. 집진기(B) 근처에서 시작하여 평행 트랙을 따라 집진기에서 멀어지는 방향으로 작동하십시오. 집진 호스(C)가 방해가 되지 않는지 확인하십시오.

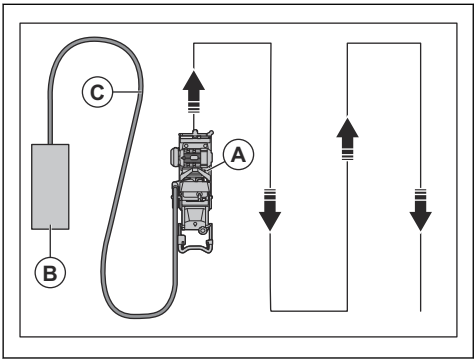

8. 노면 파쇄 드럼의 공구가 구심력으로 지면에 닿는지 확인하십시오.

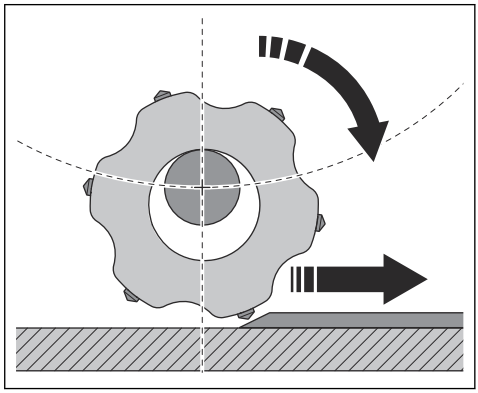

9. 표면에 맞게 속도를 조절하십시오. 거친 표면에서는 저속으로 작동하십시오.

표면 파쇄 방법

주: 절단 깊이는 최대 3mm/0.12인치입니다.

1. 제품을 작업 영역 표면에서 작동합니다.
2. 작업 영역 표면을 검사합니다.

깊이 표시기 설정 방법

1. 깊이 표시 휠(A)을 아래로 누르십시오.

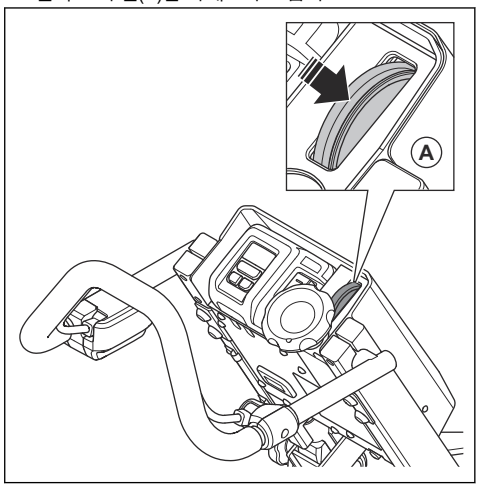

2. 깊이 표시 휠을 돌려 깊이를 설정하십시오.

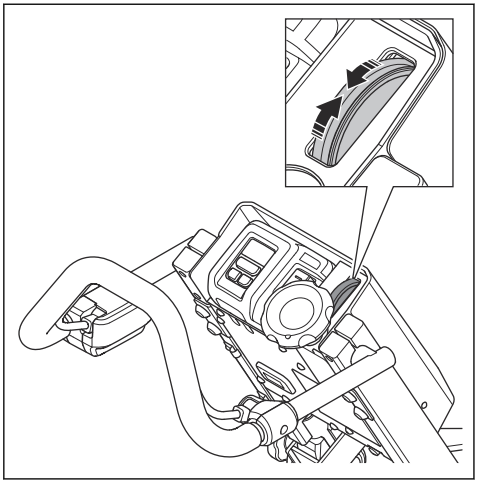

노면 파쇄 드럼 체결 및 분리 방법

- 발을 사용하여 퀵 리프트 레버를 위로 밀어 노면 파쇄 드럼을 체결하십시오.

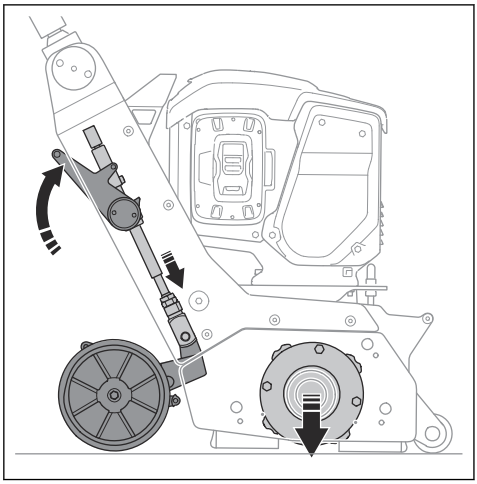

- 발을 사용하여 퀵 리프트 레버를 아래로 밀어 노면 파쇄 드럼을 분리하십시오.

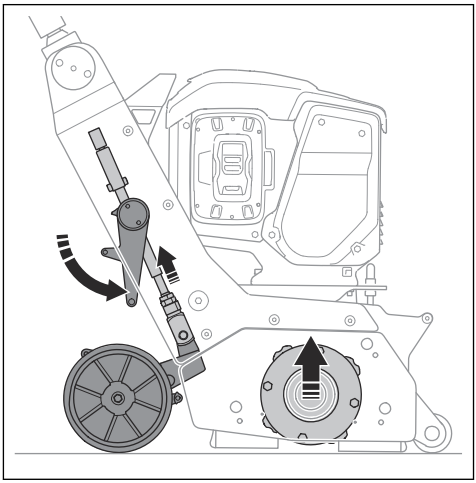

절단 깊이 조절 방법

- 깊이 조절 휠(A)을 시계 반대 방향으로 돌려 노면 파쇄 드럼(B)을 내리십시오.

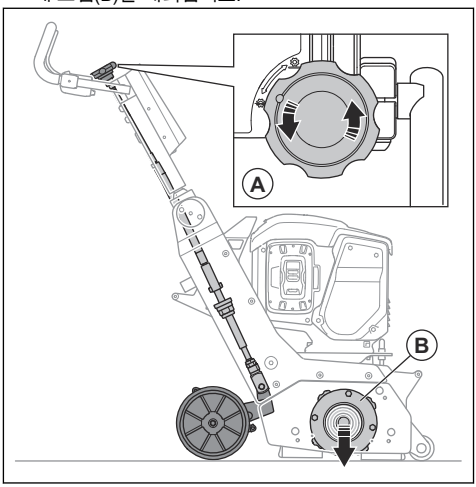

- 깊이 조절 휠(A)을 시계 방향으로 돌려 노면 파쇄 드럼(B)을 들어 올리십시오.

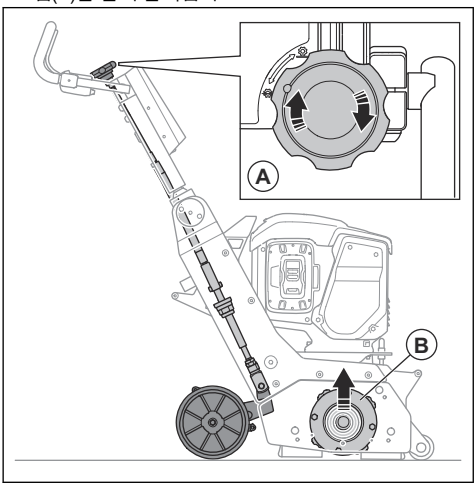

제품 정지 방법

1. 노면 파쇄 드럼을 분리합니다. *노면 파쇄 드럼 체결 및 분리 방법 페이지의 71* 항목을 참조하십시오.
2. OPC 핸들을 놓아 모터를 정지하십시오. OPC 핸들의 위치에 대한 정보는 *제품 개요 페이지의 58* 항목을 참조하십시오.
3. 모든 움직이는 부품이 정지하는지 확인하십시오.
4. 집진기를 정지합니다.
5. 정지 버튼(A)을 누릅니다.

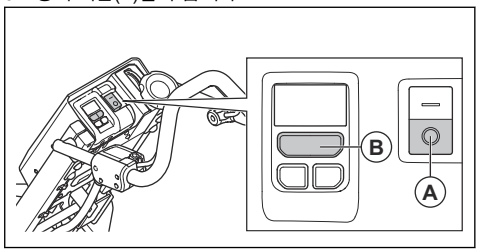

6. 켜기/끄기(ON/OFF) 버튼(B)을 누릅니다.
7. 우발적인 시동을 방지하기 위해 배터리를 분리하십시오. *배터리 설치 및 제거 방법 페이지의 68* 항목을 참조하십시오.

유지 보수

서문

경고: 유지 보수를 수행하기 전에 '안전' 장을 읽고 이해해야 합니다.

경고: 정비 및 유지 보수를 수행할 때는 개인 보호 장구를 착용하십시오. *개인 보호 장구 페이지의 62* 항목을 참조하십시오.

경고: 유지 보수를 수행하기 전에 모터를 정지하고 전원 공급 장치에서 전원 플러그를 분리하십시오. 모든 구동부가 정지하는지 확인하십시오.

제품의 모든 서비스 및 수리 작업을 위해서는 특수 교육이 필요합니다. 당사는 전문 수리 및 서비스 제공을 보장합니다. 대리점이 Husqvarna 서비스 대리점이 아닌 경우 대리점에 가까운 Husqvarna 서비스 대리점에 대한 정보를 문의하십시오.

보다 자세한 정보는 항목을 참조하십시오.

유지 보수 일정

* = 작업자가 수행하는 일반적인 유지 보수입니다. 지침은 이 사용자 설명서에 나와 있지 않습니다.

X = 지침은 이 사용자 설명서에 나와 있습니다.

O = 지침은 이 사용자 설명서에 나와 있지 않습니다. 인가된 서비스 대리점에서 유지 보수를 수행하게 하십시오.

일반 제품 유지 보수	매일	첫 달 또는 20시간 후	매 3개월 또는 50시간	매 6개월 또는 100시간	매년 또는 300시간
고무 씰의 마모 여부를 점검하십시오.	*				
드럼, 공구, 드럼 하우징의 마모 여부를 점검하십시오.	*				
제품을 청소합니다.	X				

일반 제품 유지 보수	매일	첫 달 또는 20 시간 후	매 3개월 또는 50시간	매 6개월 또는 100시간	매년 또는 300 시간
안전장치를 모두 점검합니다.	X				
너트와 나사가 단단히 조여졌는지 확인합니다.	*	*			
전기 부품, 케이블, 연결부의 마모 및 손상 여부를 점검합니다.	*				
호스 연결을 점검하십시오. 제품의 모든 호스에 손상 또는 누출이 없는지 점검하십시오.	*				
집진 호스가 손상되지 않았는지, 막히지 않았는지 확인하십시오.	*				
집진기가 비어 있고 올바르게 연결되어 있는지 확인하십시오.	*				
모터의 먼지 및 손상 여부를 점검하십시오.	*				
배터리 충전기의 상태가 양호하고 손상되지 않았는지 확인합니다.	*				
벨트 장력을 점검하십시오.		X		X	
제품을 완벽히 정비 및 청소합니다.					O
포크 댐퍼의 마모 여부를 점검하십시오.				*	

제품을 청소하는 방법

- 사용 후에는 항상 모든 장비를 청소하십시오. 진공청소기를 사용하십시오.
- 고압 세척기를 사용하여 제품을 청소하지 마십시오.
- 공기 배출구를 청결하고 깨끗하게 유지하여 제품이 항상 충분히 식도록 하십시오.
- 습기가 많은 표면에서 사용한 후에는 공구 드럼을 청소하십시오.

배터리 및 배터리 충전기 청소

경고: 배터리 또는 배터리 충전기를 물로 청소하지 마십시오.

경고: 배터리를 청소할 때 화학 물질을 사용하지 마십시오.

- 배터리를 배터리 충전기에 삽입하기 전에 배터리 및 배터리 충전기가 청결하고 건조한지 확인하십시오.
- 압축 공기나 부드럽고 마른 천을 사용하여 배터리 단자를 청소하십시오.
- 부드럽고 마른 천으로 배터리 및 배터리 충전기의 표면을 청소하십시오.

배터리 충전기 점검 방법

- 배터리 충전기와 전원 공급 코드가 손상되지 않았는지 확인합니다. 갈라진 틈 및 기타 손상이 있는지 확인합니다.

배터리 충전기 연결 방법

경고: 배터리 충전은 5°C~40°C(41°F~104°F)의 주변 온도에서 사용하십시오.

1. 배터리 충전기를 명판에 기재된 전압 및 주파수에 맞게 연결합니다.
2. 플러그를 접지된 소켓에 연결합니다. 배터리 충전기의 LED가 녹색으로 한 번 깜박입니다.

배터리를 배터리 충전기에 연결하는 방법

주: 배터리를 처음 사용하는 경우에는 배터리를 충전하십시오. 새 배터리는 30%만 충전되어 있습니다.

주: 배터리 온도가 너무 높으면 배터리가 충전되지 않습니다. 배터리를 충전하기 전에 배터리를 식히십시오.

1. 배터리가 건조한지 확인합니다.
2. 배터리를 배터리 충전기에 삽입합니다.
3. 배터리 충전기의 녹색 충전 표시등이 켜져 있는지 확인합니다. 이는 배터리가 배터리 충전기에 올바르게 연결되었음을 의미합니다.

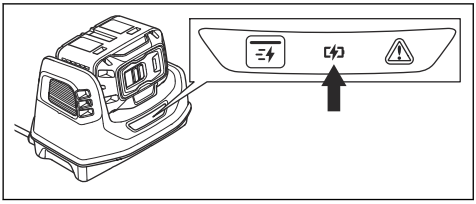

4. 배터리의 모든 LED가 켜지면 배터리가 완전히 충전된 것입니다.

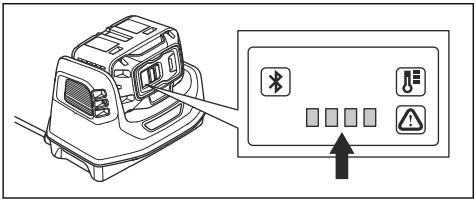

5. 주전원 소켓에서 배터리 충전기를 분리하려면 플러그를 당겨 빼냅니다. 케이블을 당기지 마십시오.
6. 배터리를 배터리 충전기에서 분리합니다.

주: 자세한 내용은 배터리 및 배터리 충전기 설명서를 참조하십시오.

노면 파쇄 드럼 점검 방법

- 노면 파쇄 드럼의 마모 여부를 검사합니다. 손상된 경우 교체하십시오. *유지/보수 일정 페이지의 72*의 내용을 참조하십시오.

노면 파쇄 드럼 교체 방법

경고: 제품을 정지하고 배터리를 분리합니다.

경고: 작동 중에는 공구가 뜨거워질 수 있습니다. 드럼 설치 시에는 항상 장갑을 착용하십시오.

1. 풋 브레이크를 체결합니다. *풋 브레이크 점검 방법 페이지의 64* 항목을 참조하십시오.
2. 노면 파쇄 드럼을 분리합니다. *노면 파쇄 드럼 체결 및 분리 방법 페이지의 71* 항목을 참조하십시오.
3. 측면 커버에서 나사 3개와 와셔 3개를 분리하십시오.

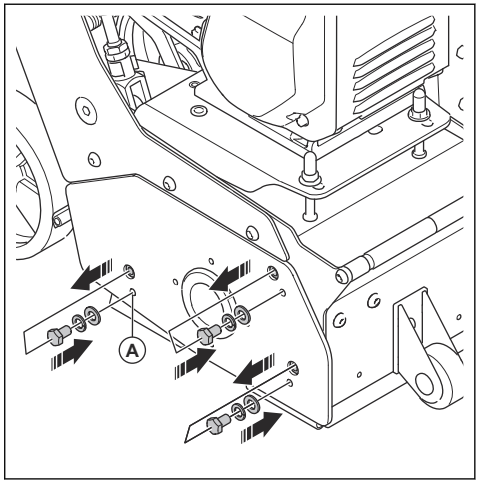

4. 나사 3개와 와셔를 측면 커버의 인접한 구멍(A)에 장착하십시오.
5. 나사를 시계 방향으로 돌려 측면 커버를 풀고 분리하십시오.

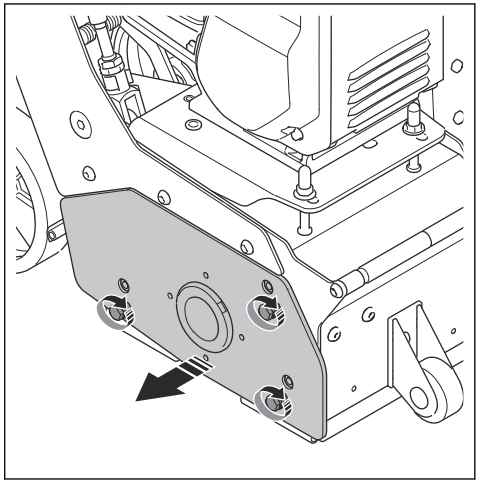

6. 드럼을 분리하십시오.

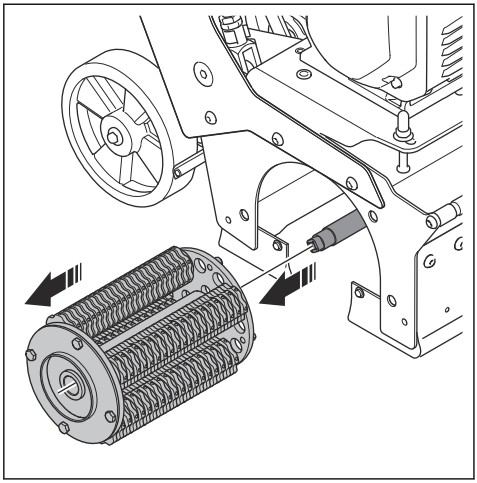

7. 제품에 새 드럼을 장착하십시오.

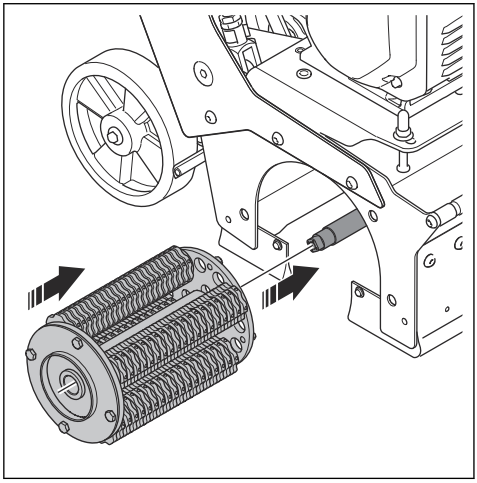

8. 드럼 하우징의 핀 4개(B)가 드럼의 구멍 4개(C)와 정렬되었는지 확인하십시오. 필요한 경우 16mm 렌치를 사용하여 샤프트(D)를 회전하십시오.

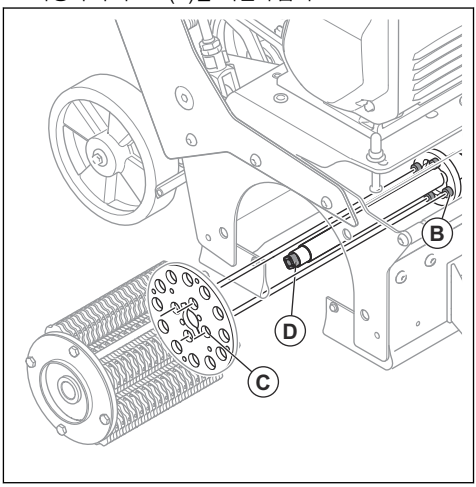

9. 제품에 측면 커버를 장착하십시오. 샤프트(E)의 정사각형 끝부분이 측면 커버의 베어링에 있는 사각형 구멍(F)과 정렬되는지 확인하십시오. 필요한 경우 손으로 베어링을 회전하십시오.

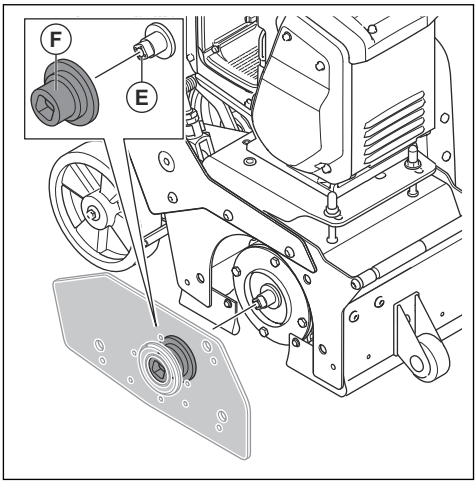

10. 측면 커버를 설치합니다.

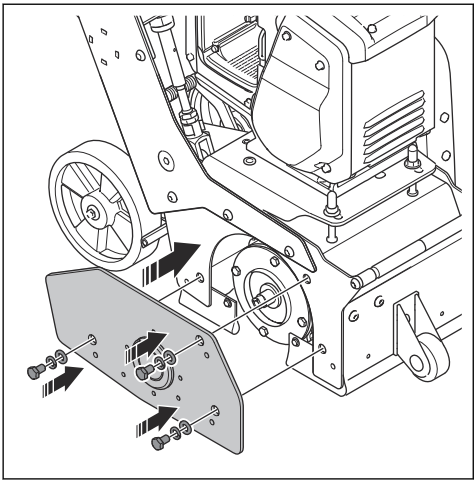

포크 댐퍼 교체 방법

1. 노면 파쇄 드럼을 분리하십시오. *노면 파쇄 드럼 교체 방법 페이지의 74* 항목을 참조하십시오.
2. 차축에서 포크 댐퍼(A)를 분리하십시오.

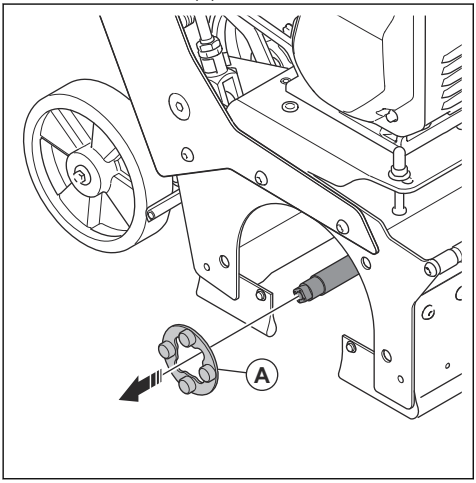

3. 새 포크 댐퍼를 반대 순서로 장착하십시오.

벨트 장력 점검 방법

경고: 벨트 커버를 설치하지 않은 상태에서는 제품을 작동하지 마십시오.

1. 제품을 정지하십시오. *제품 정지 방법 페이지의 72* 항목을 참조하십시오.
2. 볼트 4개를 제거하십시오.

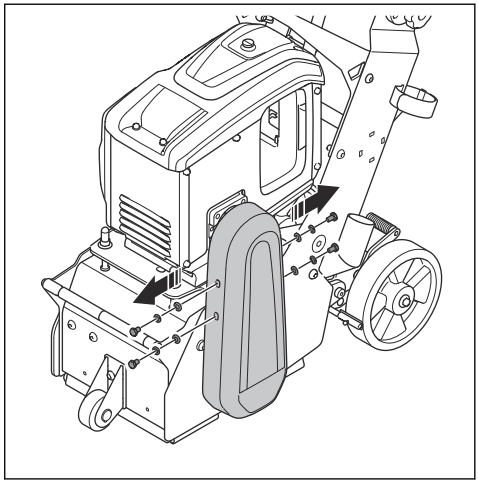

3. 벨트 커버를 분리하십시오.

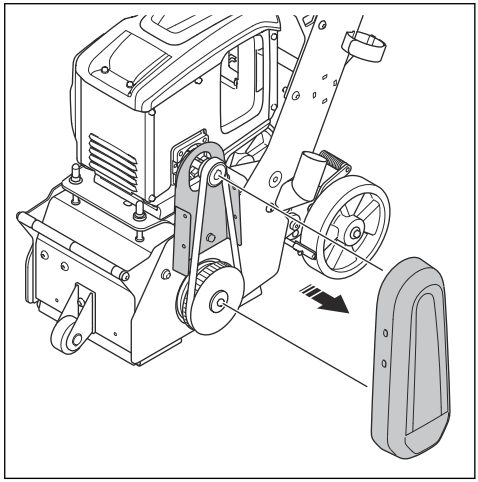

4. 벨트에 손상이나 마모가 있는지 검사하십시오. 필요하면 벨트를 교체하십시오.

5. 엄지손가락으로 벨트를 눌러 장력을 검사하십시오. 벨트를 5mm(A) 이상 밀 수 있다면 벨트 장력을 조정하십시오.

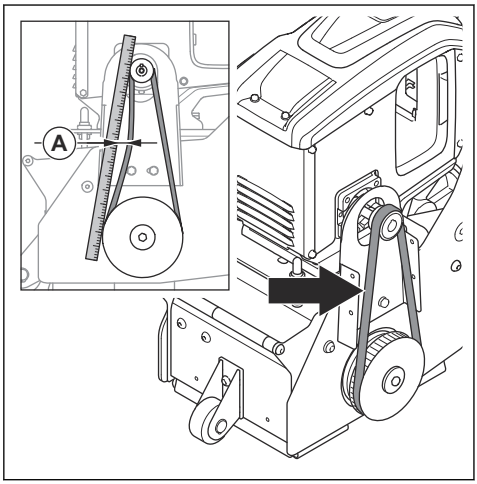

6. 벨트 커버를 장착하십시오.

벨트 장력 조정 방법

1. 벨트 커버를 분리하십시오. *벨트 장력 점검 방법 페이지의 76* 항목을 참조하십시오.
2. 잠금 너트 2개(A)를 푸십시오.

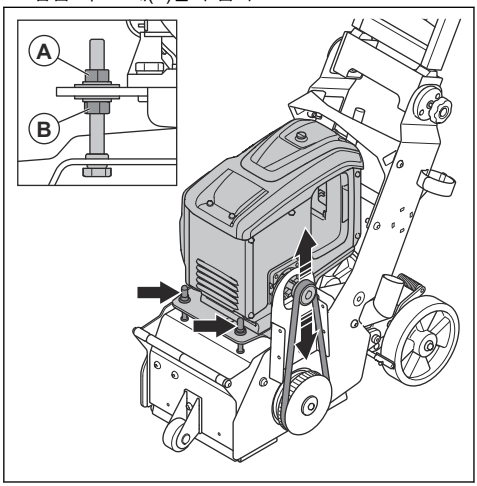

3. 세트 너트 2개(B)를 사용하여 벨트 장력을 설정하십시오. 너트를 너무 세게 조이지 않도록 주의하십시오.
4. 벨트 커버를 장착하십시오.

풋 브레이크 검사 방법

1. 풋 브레이크를 체결하십시오. *풋 브레이크 점검 방법 페이지의 64* 항목을 참조하십시오.
2. 제품이 움직이지 않는지 확인하십시오. 제품이 움직이면 풋 브레이크를 조정하십시오. *풋 브레이크 조정 방법 페이지의 77* 항목을 참조하십시오.

풋 브레이크 조정 방법

1. 조정 볼트(A)를 시계 방향으로 돌려 풋 브레이크의 강도를 높입니다.

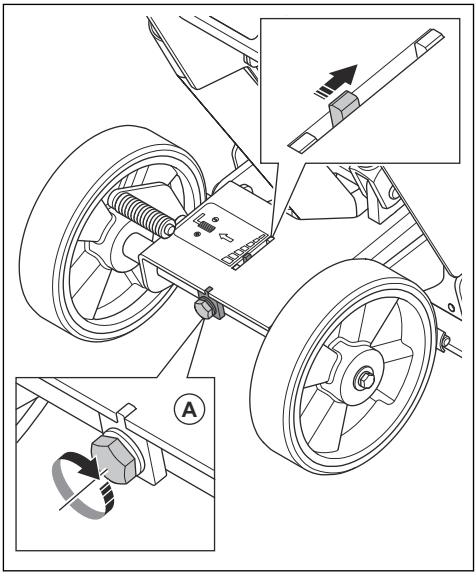

고무 씰 교체 방법

1. 휠과 핸들이 바닥에 닿을 때까지 제품을 뒤로 기울이십시오.

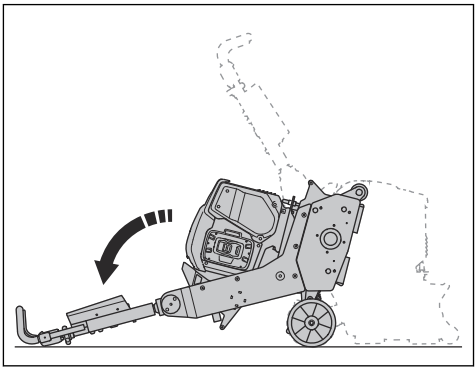

2. 고무 씰을 분리하십시오.

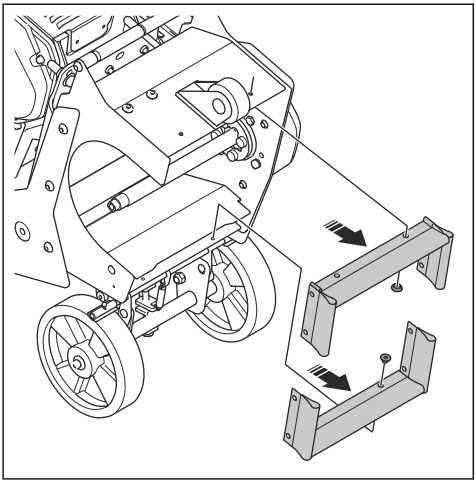

3. 새 고무 씰을 반대 순서로 설치하십시오.

고장 수리

문제	원인	해결책
제품을 시동할 수 없음	작업자 위치 제어가 체결되지 않았습니다.	제품을 시동할 때 작업자 위치 제어를 핸들바에 댄 상태를 유지하십시오.
	연결이 끊어졌거나 케이블이 손상되었습니다.	배터리가 제품에 연결되어 있는지 확인합니다.
	배터리 시스템을 시작하기 전에 모터의 ON/OFF 버튼이 ON 위치에 있습니다.	모터의 OFF 버튼을 누르고 배터리 시스템의 ON 버튼을 누릅니다.
	스위치 손상/모터 케이블 손상.	전기 기술자에게 제품 점검을 의뢰하거나 서비스 센터에 문의하십시오.
	모터가 손상되었습니다.	서비스 센터에 교체를 의뢰하십시오.
노면 파쇄 성능이 저하되거나 없습니다.	공구가 마모되었거나 손상되었습니다.	마모된 부품을 교체하십시오.
	공구의 유형이 표면에 맞지 않습니다.	공구를 해당 표면에 적합한 공구로 교체하십시오.
제품이 켜져 있지만 드럼이 회전하지 않습니다.	벨트가 파손되었습니다.	서비스 센터에 문의하십시오.
	드럼이 막혀 있습니다.	제품이 꺼져 있고 전원에서 분리되어 있는지 확인하십시오. 드럼을 점검하고 회전을 방해하는 물체를 제거하십시오.
제품을 쉽게 시동할 수 없습니다.	드럼이 표면에 닿습니다.	드럼을 반드시 들어 올리십시오. *노면 파쇄 드럼 체결 및 분리 방법 페이지의 71* 항목을 참조하십시오.
갑작스러운 움직임과 진동이 발생하며 제대로 작동하지 않습니다.	드럼 위치가 너무 낮습니다.	드럼 고정 장치, 베어링, 포크 댐퍼를 점검하십시오.
	공구가 마모되었습니다.	드럼 또는 공구를 교체하십시오.

문제	원인	해결책
제품에서 비정상적인 진동이 발생합니다.	커터의 비정상적인 마모	4개의 축에서 커터 회전 상태를 점검하십시오. 포크 댐퍼를 점검하십시오. 필요한 경우 드럼 또는 커터를 교체하십시오.
	구동 벨트의 장력이 올바르지 않습니다.	구동 벨트 장력을 점검하십시오. *벨트 장력 점검 방법 페이지의 76* 항목을 참조하십시오.
제품이 잠시 후에 정지합니다.	과부하로 인해 모터 보호 스위치가 해제됩니다.	부하를 줄이십시오.
	모터가 손상되었습니다.	모터를 점검하십시오.

운반, 보관 및 폐기

운송

경고: 운반 중에는 주의하십시오. 제품이 무겁기 때문에 운반 중에 떨어지거나 움직이면 부상이나 손상이 발생할 수 있습니다.

주의: 노면 파쇄 드럼을 반드시 분리하십시오.

주의: 차량 뒤에서 제품을 견인하지 마십시오.

- 운반 전에 집진기 호스가 분리되어 있는지 확인하십시오.
- 휠을 사용하면 비교적 짧은 거리에서 제품을 이동할 수 있습니다. 비교적 먼 거리에서는 제품을 들어 올려 이동하거나 제품을 차량에 놓습니다.
- 운반 중에는 제품에 보호 덮개 등을 씌우십시오. 이 보호 장치는 비와 눈과 같은 자연적인 요소가 제품에 닿지 않게 합니다.

제품을 들어 올리는 방법

경고: 인양 장비의 사양이 제품을 안전하게 들어 올릴 수 있을 정도인지 확인하십시오. 제품의 형식판에 제품의 무게가 표시됩니다.

경고: 들어 올린 제품 아래나 근처에서 걷거나 머무르지 마십시오. 행인이 작업 영역에 접근하지 못하도록 하십시오.

경고: 손상된 제품은 들어 올리지 마십시오.

1. 인양 지점에 인양 장비를 부착하십시오.

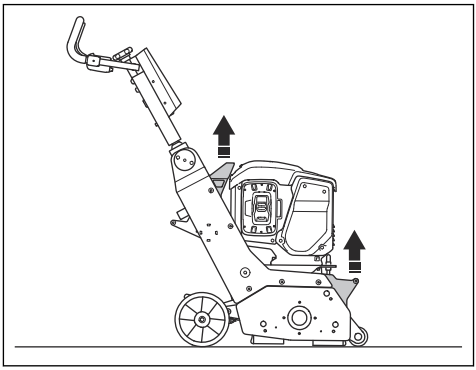

2. 제품을 안전하게 들어 올리십시오.

제품을 기울이는 방법

경고: 강철 토캡이 있는 미끄럼 방지 안전화를 착용하십시오.

1. 휠과 핸들바가 바닥에 닿을 때까지 제품을 뒤로 기울이십시오.

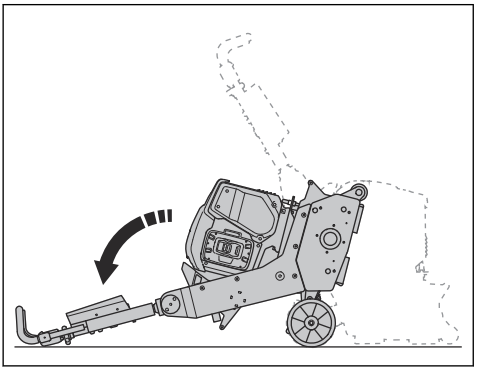

핸들 접는 방법

1. 핸들의 잠금 휠을 시계 반대 방향으로 돌리십시오.

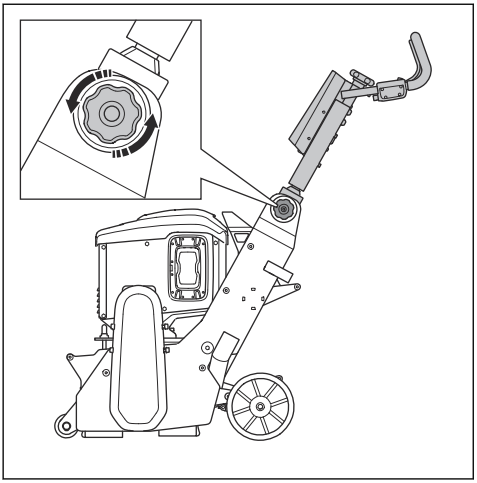

2. 핸들을 앞으로 접으십시오.

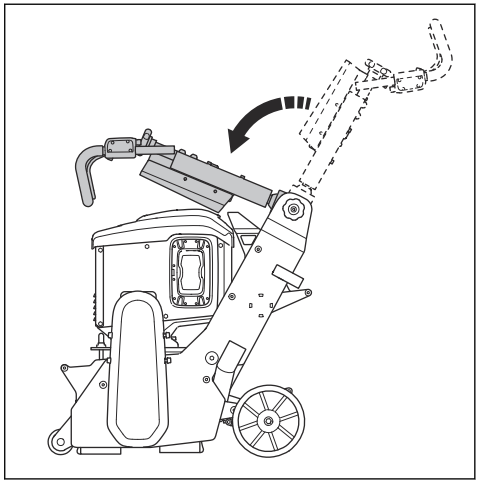

램프 위/아래로 제품을 이동하는 방법

경고: 제품을 램프에서 위아래로 움직일 때 각별히 주의하십시오. 제품이 무겁기 때문에 제품이 떨어지거나 너무 빨리 움직일 경우 부상을 입을 위험이 있습니다.

경고: 램프의 경사가 가파른 경우 항상 윈치를 사용하십시오. 제품 아래나 근처에서 걷거나 머무르지 마십시오.

- 제품을 램프 아래로 이동하려면 제품을 천천히 앞쪽으로 작동하십시오.
- 제품을 램프 위로 이동하려면 제품을 천천히 뒤쪽으로 작동하십시오.
- 제품을 램프에서 왼쪽이나 오른쪽으로 45° 이상 돌리지 마십시오.

운반 차량에 제품을 고정하는 방법

운송 중 제품을 고정하여 사고 및 장비 손상을 방지하십시오. 고정 끈을 사용하여 제품을 운반 차량에 고정하십시오.

1. 운반 차량 위에 제품을 놓으십시오.

2. 제품 주위에 고정 끈을 부착하십시오.

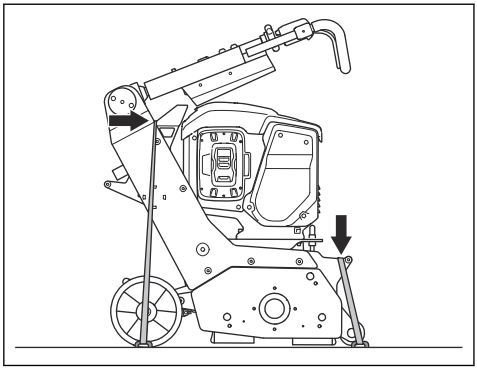

3. 고정 끈을 운반 차량에 부착하고 조이십시오.

보관

주의: 제품을 실외에 보관하지 마십시오. 제품을 항상 실내에 보관하십시오.

- 건조하고 서리가 없는 곳에서 제품을 보관하십시오.
- 제품을 보관하기 전에 제품을 세척하고 완전한 서비스를 수행하십시오.
- 어린이나 승인되지 않은 사람이 접근하지 못하도록 제품을 자물쇠가 있는 장소에 보관하십시오.
- : 제품을 장기간 보관하기 전 연료 탱크를 비우십시오. 지정된 폐기 장소에 연료를 폐기하십시오.
- : 항상 승인된 용기를 사용하여 연료를 보관하고 운반하십시오.

제품 폐기

기호는 제품이 가정용 폐기물이 아님을 의미합니다. 전기 및 전자 장비의 경우 현지 수거 시스템을 통해 재활용하십시오. 이는 올바른 수명 종료 폐기물 관리에 기여합니다.

자세한 내용은 현지 당국, 국내 폐기물 서비스, Husqvarna 서비스 대리점 또는 판매점에 문의하십시오.

유해 물질 존재 가능성으로 인해 잘못된 폐기는 환경 및 인간의 건강에 잠재적으로 부정적인 영향을 미칠 수 있습니다.

기술 정보

전력 W	2200
전압, V	94
전류, A	4 또는 8
전원 헤드	DC
드럼의 회전 속도, min^{-1}	-
작동 폭, mm/인치	225/9
차축 1개의 최대 플레일 수	24
차축 1개의 최대 밀링 커터 수	7
차축 1개의 최대 스타휠 커터 수	45
드럼의 최대 차축 수	6
최대 청소 등판 능력, deg/%	10/18
중량, kg	102
작동 온도 °C	-10 - +45
집진 호스 연결부 직경, mm	51
집진기	DE120H, DE130H. 자세한 내용은 Husqvarna 서비스 대리점에 문의하십시오.
소음 배출	

소음 출력 수준, 측정 L_W(dB(A))[7]	90
소음 수준	
작업자 청각에서의 음압 수준, L_p(dB(A))[8]	89
진동 수준(왼손), m/s²[9]	3.8
진동 수준(오른손), m/s²	4.1

소음 및 진동 선언문

이러한 선언된 값은 기술된 지침 또는 표준에 따라 연구소 형식 테스트에 따라 구한 것이며 같은 지침 또는 표준에 따라 테스트한 다른 제품의 선언된 값과 비교하기에 적당합니다. 이러한 선언된 값은 예비 위험 평가에 사용할 수 있지만 개별 작업 장소에서 측정된 값이 더 높을 수 있습니다. 개별 사용자가 경험하는 실제 노출값 및 유해 위험은 고유하며 사용자의 작업 방식, 제품이 사용된 소재, 사용자의 노출 시간 및 물리적 조건, 제품의 상태에 따라 달라집니다.

제품 치수

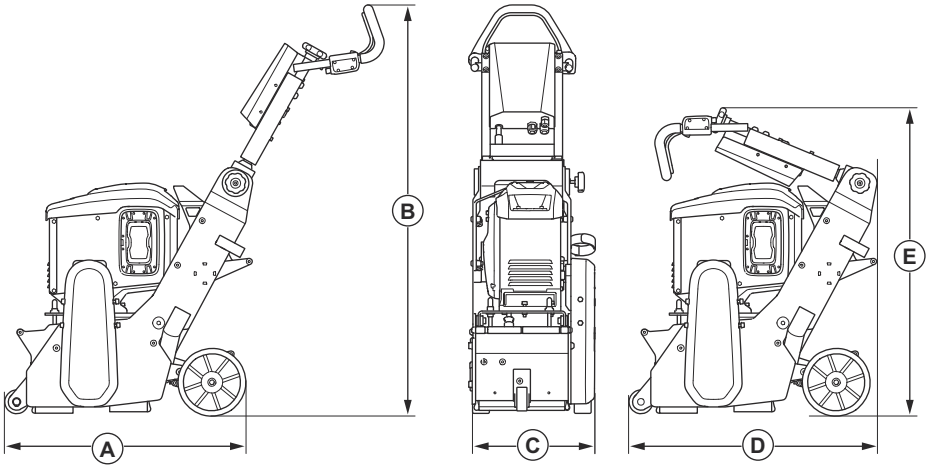

A	길이, mm/인치	1147/45
B	높이, mm/인치	1136/44.7
C	폭, mm/인치	381/15
D	길이, mm/인치	741/29.2
E	높이, mm/인치	722/28.4

[7] EN ISO 3747에 따라 결정된 소음 출력 수준. 콘크리트 표면에서의 측정. 불확실성 Kwa 2.5dB.
[8] EN ISO 11202에 따라 결정된 음압 수준. 콘크리트 표면에서의 측정. 불확실성 Kpa 2.5dB
[9] EN ISO 20643에 따라 핸들에서 측정된 가중 유효 가속도. 콘크리트 표면에서의 측정. 불확실성 K=1m/s².

제품에 대해 인가된 배터리

배터리		*
유형	리튬이온	리튬이온
배터리 용량, Ah	4	8
공칭 전압, V	94	94
중량, kg/lb	3.1/6.1	5.1/11.4

* .scarify 애플리케이션용 B750X를 사용하는 것이 좋습니다

준수 선언문

EU 적합성 선언

당사(Husqvarna AB, SE-561 82 Huskvarna, Sweden, 전화: +46- 36-146500)는 당사의 전적인 책임하에 본 제품이

설명	스캐리파이어
브랜드	Husqvarna
유형/모델	CP9 PACE
식별	2026년도 일련번호부터 그 이후

다음의 EU 지침 및 규정을 모두 준수하고

지침/규정	**설명**
2006/42/EC	"장비류 관련"
2014/53/EU	"무선 장비 관련"
2011/65EU	"위험 물질에 관한 제한"

다음과 같은 표준 및/또는 기술 사양이 적용되었음을 선언합니다.

EN ISO 12100:2010

EN 60335-2-72:2012

EN IEC 55014-1:2021

EN IEC 55014-2:2021

EN IEC 61000-3-2:2018+A1:2020+A2:2024

EN IEC 61000-3-11:2019

ETSI EN 300 328 V2.2.2

ETSI EN 301 489-1 V2.2.3

ETSI EN 301 489-17 V3.3.1

EN IEC 63000:2018

CE

UK Importer:
Husqvarna UK Ltd
Preston Road, Co. Durham
DL5 6UP

Partille, 2026-07-03



Christian Nyberg

중장비 R&D 총괄 이사

Husqvarna AB, 건설사업부

기술 문서 책임자

内容

简介.....85
安全性.....89
装配.....93
操作.....96
维护.....99
故障排除.....105
运输、存放和废弃处理.....106
技术参数.....108
附件.....109
一致性声明.....110

简介

产品说明

CP9 PACE 是由电池动力电机驱动的手扶式地面铣刨机。

预期用途

本产品用于使表面变粗糙，并去除相关结构层和道路标记。本产品可用于混凝土、沥青、石材和钢等表面。

本产品设计为由专业操作人员用于商业运营。

切勿将产品用于其他任务。

产品概览

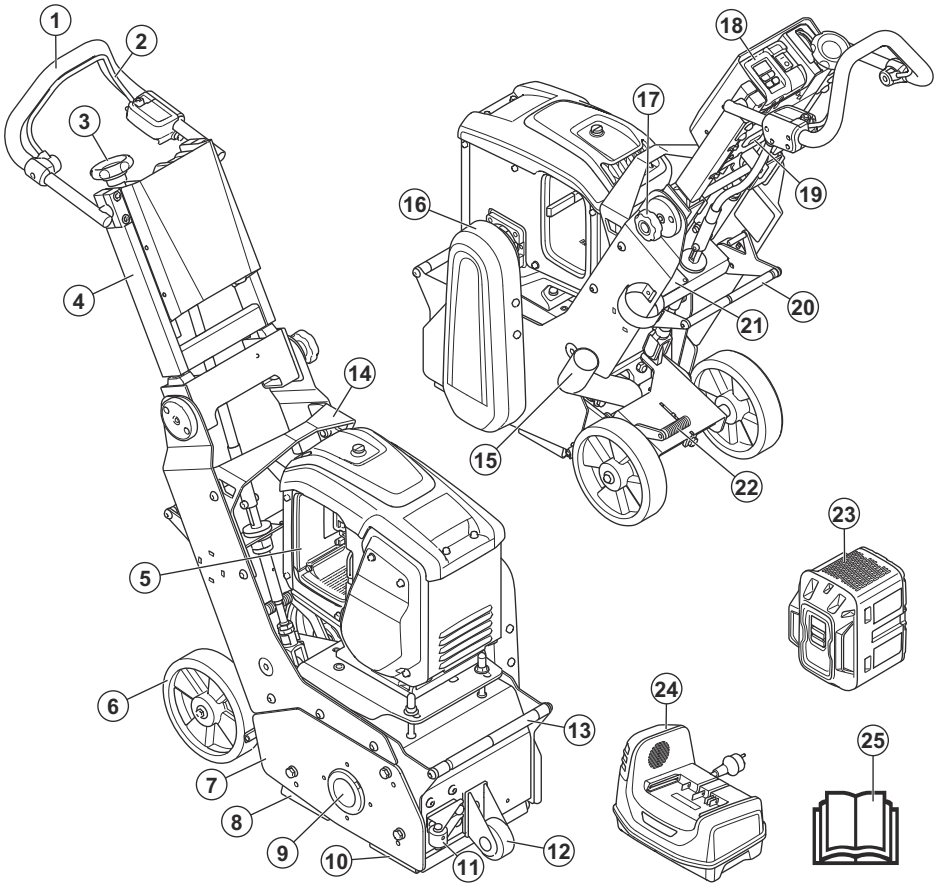

1. 手柄杆
2. 操作员在位控制器 (OPC)
3. 切割深度调整轮
4. 可折叠上部手柄
5. 电池盒
6. 后轮
7. 侧盖
8. 橡胶密封件（后部）
9. 轴承组件
10. 橡胶密封件（前部）
11. 墙面导向轮（可选）
12. 前轮
13. 系紧点
14. 提升支架
15. 吸尘软管接头
16. 皮带护罩
17. 手柄锁定轮
18. 控制面板
19. 小时计数器
20. 快速升降脚踏板
21. 标牌
22. 制动踏板
23. 电池（不随附）
24. 充电器（不随附）
25. 操作手册

控制面板概览

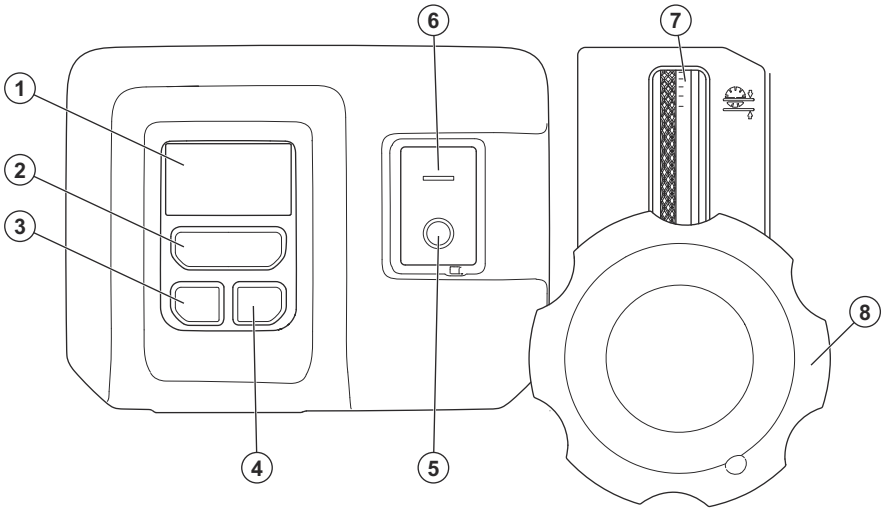

1. 显示屏，请参阅 *显示屏上的符号在第 87 页上*
2. 电池系统 ON/OFF [开/关] 按钮
3. Bluetooth® 功能（不适用于此型号）
4. Bluetooth® 功能（不适用于此型号）
5. 电机/工具的停止按钮
6. 电机/工具的启动按钮
7. 切割深度指示器
8. 切割深度调整轮

显示屏上的符号

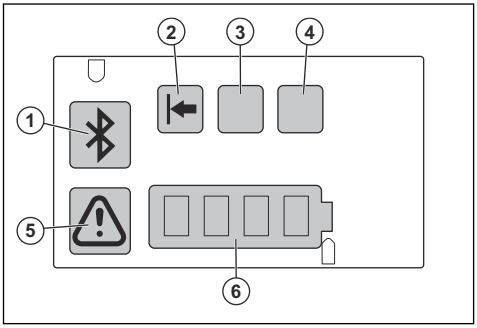

编号	符号	指示信息
1.	Bluetooth®	不适用于此型号。
2.	绿色 LED 灯。	切割深度正常，电池使用情况最佳。
3.	黄色 LED 灯。	切割深度最佳。
4.	红色 LED 灯。	切割深度过深，可能会损坏产品。
	红色 LED 灯闪烁。	产品过载。
5.	警告/错误指示灯。	发生错误。请参阅 *故障排除在第 105 页上* 。
6.	电池条。	电池状态。

本产品上的符号



警告：本产品可能会带来危险，会对操作员或其他人员造成严重伤害或死亡。请多加小心，并正确使用本产品。



请认真阅读本手册，确保在充分理解各项说明之后再使用本产品。



请使用获得批准的呼吸保护装备。



请使用获得批准的听觉保护装备。



请使用获得批准的眼部防护装备。



请使用获得批准的防护手套。



请使用获得批准的防护靴



请使用获得批准的头盔。



警告：灰尘会引起健康问题。请使用获得批准的呼吸保护装备。始终确保通风良好。



高电压。



要吊起产品，请将起重设备连接至产品的起吊点。



使用绑带系紧点将产品固定到运输车辆上。



确保在维护产品之前先从中取出电池。



夹伤风险。使身体各部位远离活动部件。



保持双手远离旋转部件。



不得在易燃材料或易燃气体附近使用产品。



最大坡度。



本产品符合适用的欧盟指令。



本产品符合新西兰和澳大利亚的 EESS 和 ACMA 标准。



本产品符合适用的乌克兰法规。

注意： 有关产品上的其他符号/标识，请参阅适用于某些市场的特殊认证要求。

标牌

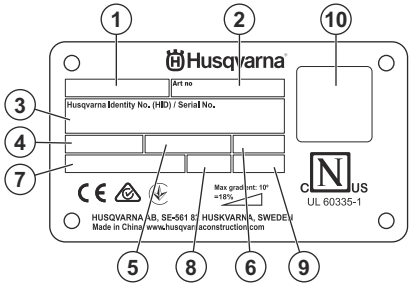

1. 型号（CP = 混凝土铣刨机）
2. 货号
3. Husqvarna 富世华标识号
4. 电压 (V)
5. 频率 (Hz)
6. IPXX
7. 功率 (W)
8. 重量
9. 年份
10. 二维码

产品损坏

对于因下列情况造成的产品损坏，我们概不负责：

- 未正确修理产品。
- 使用并非来自制造商或者未获得制造商批准的零部件修理产品。
- 产品具有并非来自制造商或者未获得制造商批准的附件。

- 未在获得批准的服务中心修理产品，或者并非由获得批准的机构修理产品。

安全性

安全定义

本手册使用了“警告”、“小心”和“注意”来指出特别重要的内容。



警告： 当不遵守手册中的说明可能会给操作员或周围人员带来伤害或死亡风险时，会使用此标志。



小心： 当不遵守手册中的说明可能会对产品、其他材料或附近区域造成损坏时，会使用此标志。

注意： 用于提供特定状况下所需的更多信息。

一般安全须知



警告： 请在使用本产品前阅读下面的警告说明。

- 如果粗心大意或使用不当，本产品可能会成为危险的工具。本产品可能会对操作员或其他人造成严重伤害或死亡。在使用本产品之前，必须先阅读并理解本操作手册的内容。
- 本产品不适合由身体活动能力、感官能力或智力低下的人员（包括儿童）或缺少经验和相关知识的人员使用。
- 保存所有警告和说明。
- 遵守所有适用的法律和法规。
- 操作员和操作员的雇主必须了解并防止产品操作过程中的风险。
- 除非操作员已阅读并理解操作手册的内容，否则不得操作本产品。
- 除非您在使用前接受了培训，否则请勿操作本产品。确保所有操作员都接受了培训。
- 切勿让儿童操作本产品。
- 只允许经批准的人员操作本产品。
- 操作员将对涉及他人或其财产的事故负责。
- 当您感到疲倦、生病或受到酒精、麻药或药物的影响时，请勿使用本产品。
- 请务必多加小心，并运用常识来判断。
- 本产品在操作期间会产生电磁场。电磁场在某些情况下会干扰有源或无源医疗植入体。为了减少严重伤害或死亡风险，我们建议使用医疗植入体的人员在操作本产品之前事先咨询医生以及医疗植入体制造商。
- 请保持产品清洁。确保您可以清楚地阅读标记和标签。
- 请勿使用已损坏或无法正常工作的产品。
- 请勿改装本产品。
- 如果本产品可能已被他人改装过，请勿进行操作。
- 工具在使用过程中可能会变热。更换刀鼓或接触刀具时，请戴上防护手套。

操作安全须知



警告： 请在使用产品前阅读下面的警告说明。

- 使用个人防护装备。请参阅 *个人防护装备在第 90 页上*。
- 血液循环不佳者若过度受振，可能会导致血液循环系统或神经受损。如果您因过度受振而出现以下症状，请就医。这些症状包括：麻木、失去知觉、麻刺、刺痛、疼痛、虚弱无力、肤色或皮肤状况发生变化。这些症状通常出现在手指、双手或手腕上。
- 如果没有安装所有防护罩，请勿操作产品。
- 确保您知道在紧急情况下如何快速停止电机。
- 在离开产品之前，请停止运行电机并确保不存在意外启动的风险。
- 确保衣服、长头发和首饰不会被绞入活动部件中。
- 操作期间，务必保持安全且稳定的姿势。
- 只能在水平地面上操作产品。
- 确保没有松动的螺栓和螺母。
- 操作产品之前务必保证在万一发生事故的情况下可以获得帮助。
- 务必使用经认可的附件。如需了解更多信息，请联系您的 Husqvarna 保养代理商。
- 如果产品产生振动或发出异常高的噪音，请立即关停产品。检查产品是否损坏。维修损坏的部件，或让获得授权的保养代理商执行维修。
- 务必将产品连接到吸尘器以清除灰尘。
- 请勿拽拉吸尘器的软管。否则产品可能会翻倒，进而造成伤害或损坏。
- 保持吸尘器打开，直至电机完全停止。
- 在启动产品时，确保铣刨刀鼓没有接触地面。
- 只能从后面用双手握住手柄杆来操作产品。
- 确保手柄上没有润滑脂或润滑油。
- 确保橡胶密封件未损坏。
- 在操作过程中，轮子必须始终不离开地面。
- 始终从后面用双手握住手柄来操作产品。
- 在操作过程中，确保与旋转刀具保持安全距离。

振动安全性



警告： 请在使用本产品前阅读下面的警告说明。

- 操作本产品时，振动会从产品传递给操作员。定期和频繁操作本产品可能会对操作员造成伤害或增加其伤害程度。可能会对手指、手、手腕、手臂、肩部和/或

神经以及血液供应或其他身体部位造成伤害。伤害可能会让人变虚弱和/或是永久性的，并且可能在数周、数月或数年中逐渐增加。可能的伤害包括对血液循环系统、神经系统、关节和其他身体结构的损害。

- 在产品运行期间或其他时间可能会出现症状。如果您出现症状并继续操作本产品，则症状可能会加剧或永久出现。如果出现以下症状或其他症状，请送医治疗：
  - 麻木、失去知觉、麻刺、刺痛、疼痛、灼热、阵痛、僵硬、笨拙、无力、肤色或皮肤状况变化。
- 症状在低温情况下会加剧。在寒冷环境中操作本产品时，请穿戴保暖衣物并保持双手温暖干燥。
- 按照操作手册中的说明维护和操作产品，以保持正确的振级。
- 本产品具有防振系统，可减少从手柄传递到操作员的振动。让产品自身完成工作。请勿用力推动产品。轻轻握在产品的手柄上，请确保控制产品并安全操作。请勿将手柄推入到不必要的止动端。
- 手只能放在手柄上。让所有其他身体部位远离本产品。
- 如果突然出现强烈振动，请立即停止产品运行。在消除振动加剧的原因之前，请勿继续操作。

粉尘安全

警告： 请在使用本产品前阅读下面的警告说明。

使用此工具可能会产生硅尘（硅石是沙子、石英、制砖粘土、花岗岩及许多其他矿物和岩石的基本成分）。接触过量的硅尘可能会导致呼吸系统疾病，例如慢性支气管炎、硅肺病和肺纤维化，这些疾病可能会致命。为了减少接触硅尘，Husqvarna 富世华建议采取以下多项措施：

- 在切割或研磨过程中用水来抑制粉尘。
- 搭配使用除尘系统与切割或研磨工具。
- 搭配使用空气净化器系统与吸尘器。
- 根据要切割或研磨的材料，使用合适的呼吸面罩。

涉及硅尘或其他可吸入物质的个人防护装备要求可能因地方和国家法律法规而异。请查阅这些法律法规，以确定允许的暴露限值以及个人防护装备要求。始终采用规范操作和适当的个人防护装备，以减少暴露风险。

噪音安全

警告： 请在使用本产品前阅读下面的警告说明。

- 高噪音水平和长期接触噪音会导致听力受损。
- 要将噪音水平降至最低，请按照操作手册中的说明维护和操作产品。
- 操作产品时，请务必使用获得批准的听觉保护装备。
- 使用听觉保护装备时，请留意警告信号和声音。在产品停止运行时，请取下听觉保护装备，除非工作区域的噪音水平需要使用听觉保护装备。

个人防护装备

警告： 请在使用本产品前阅读下面的警告说明。

- 操作产品时务必使用适当的个人防护装备。个人防护装备不能完全避免受伤，但当意外发生时，可降低伤害程度。请经销商协助您选择适当的个人防护装备。
- 定期检查个人防护装备的状况。
- 请使用获得批准的保护头盔。
- 请使用获得批准的听觉保护设备。
- 请使用获得批准的呼吸保护装置。
- 请使用获得批准的具有侧面防护功能的眼睛保护装置。
- 使用防护手套。
- 请穿上带有钢制鞋头与防滑鞋底的靴子。
- 使用获得批准的工作服或具有长袖和长腿的等效贴身衣物。

灭火器

- 在操作过程中，附近要配备灭火器。
- 使用干粉灭火器或二氧化碳灭火器。

工作区安全

警告： 请在使用产品前阅读下面的警告说明。

- 用户负责分析要处理的表面。用户应根据所获得的有关待处理表面的信息进行风险评估，并对要执行的工作采取适当的预防措施。
- 请勿在起雾、下雨、刮大风、寒冷天气、有闪电危险或其他恶劣天气的状况下使用产品。
- 留意可能妨碍产品安全运行的人员、物体和情况。
- 请勿在可能发生火灾或爆炸的区域使用产品。产品会产生火花，易燃材料可能会与粉尘或烟气一起被点燃。

- 请让儿童、旁观者和动物远离工作区，并与产品保持安全距离。安全距离为 5 m / 16 ft。

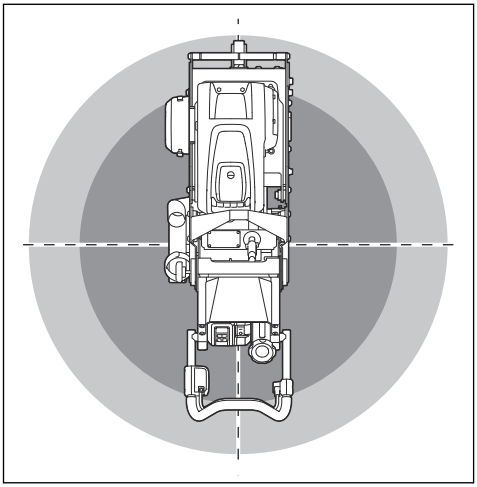

- 确保只有经过批准的人员位于工作区内。
- 保持工作区干净、光线明亮。混乱或昏暗的区域容易引发事故。
- 在使用产品之前，请先清除工作区中的螺丝、螺栓、电线和石头等物体。
- 确保在产品的工作方向上不存在电缆或软管。
- 确保工作区通风良好。
- 确保工作区域或待切割的材料内未敷设管道或电缆。

电池安全

警告： 请在使用本产品前阅读下面的警告说明。

警告： 受损的电池可能会导致爆炸和受伤。如果电池变形或受损，请联系经批准的 Husqvarna 保养厂。

- 仅使用我们为本产品推荐的 电池。电池已通过软件进行加密。
- 仅使用本产品的原装电池，换用错误类型的电池会导致爆炸风险。欲了解更多信息，请联系您的代理商。
- 仅为相关的 Husqvarna 产品使用 可充电电池作为电源。为避免造成伤害，请勿将这些电池作为其他装置的电源。
- 存在发生触电的危险。请勿将电池端子连接到钥匙、螺钉或其他金属，这会导致电池短路。
- 如果电池出现泄漏，不要让电池液接触到身体、衣服或本产品。如果接触了电池液，请先用大量清水清洗接触部位，然后送医治疗。
- 在电池附近时请佩戴防护眼镜。如有电池液入眼，请勿揉搓眼睛，先用清水冲洗至少 15 分钟，然后送医治疗。
- 请勿使用不可充电的电池。
- 请勿改动电池。
- 请勿将异物放入电池的导气槽中。
- 使电池远离阳光、热源或明火。电池可能发生爆炸，并造成烧伤和/或化学灼烧。
- 使电池远离雨水和潮湿条件。
- 使电池远离微波和高压条件。
- 请勿尝试拆解或破坏电池。
- 只能在 -10 °C/14 °F 至 40 °C/104 °F 的环境温度下使用电池。
- 切勿用水清洁电池或电池充电器。请参阅 *清洁电池和充电器在第 100 页上* 。
- 切勿使用损坏的电池。
- 电池在存放时应远离金属物体，如钉子、螺钉或珠宝。
- 使电池远离儿童。
- 正确装上电池。电池装入不当可能会导致电池短路。

电池充电器安全性

警告： 请阅读所有安全警告和所有说明。如不遵循警告和说明，可能会导致触电、火灾和/或严重伤害。

- 如果不遵守安全须知，则有发生电击或短路的风险。
- 除了产品随附的电池充电器之外，请勿使用其他充电器。只能使用推荐的 电池充电器。
- 切勿试图拆解电池充电器。
- 切勿使用损坏或无法正常工作的电池充电器。
- 切勿用电源线提起电池充电器。要从壁式插座断开电池充电器，请拔出插头。切勿拽拉电源线。
- 让所有电线和延长电线远离水、油以及锋利的边缘。确保电线不会夹在门、栅栏或类似物体之间。
- 切勿在易燃材料或可能导致腐蚀的材料附近使用电池充电器。确保未覆盖电池充电器。如果出现冒烟或着火，请拔出电池充电器插头。
- 仅在室内空气流通较好且远离日光的位置为电池充电。请勿在室外为电池充电。请勿在潮湿条件下为电池充电。
- 只能在介于 5 °C/41 °F 和 40 °C/104 °F 之间的环境温度下为蓄电池充电。请在通风良好、干燥无尘的环境中使用充电器。
- 请勿让异物进入电池充电器的通风槽中。
- 请勿将电池充电器端子连接到金属物体，否则会使充电器短路。
- 切勿使用电池充电器为非充电电池充电，也不要在本机中使用非充电电池。
- 使用合格且正常的壁式插座。

灭火器

- 在操作过程中，附近要配备灭火器。
- 使用针对锂电池的灭火器。

产品上的安全装置

警告： 请在使用本产品前阅读下面的警告说明。

- 请勿使用安全装置受损或无法正常工作的产品。
- 定期检查安全装置。如果安全装置受损或无法正常工作，请联系您的 Husqvarna 保养经销商。
- 切勿改装安全装置。

操作员在场控制器 (OPC)

当 OPC 接合时，电机将停止运行。请参阅*检查 OPC 在第 92 页上* 。

检查 OPC

1. 启动产品。请参阅*启动产品在第 96 页上* 。
2. 松开 OPC 手柄。有关 OPC 在产品中的具体位置，请参阅*产品概览 在第 86 页上* 。如果电机在 3 秒钟内未停止运行，请联系获得授权的 Husqvarna 保养代理商。

脚刹

脚刹可阻止车轮行进，并帮助操作员操控产品。松开脚刹后，车轮可以自由移动。

检查脚刹

1. 踩下脚刹踏板 (A) 可接合脚刹 (B)。

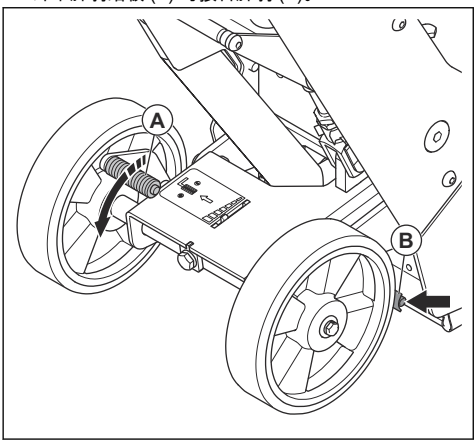

2. 确保本产品不易移动。如果产品移动，则调整脚刹。请参阅 *调整脚刹在第 104 页上* 。

控制面板上的电源按钮

控制面板上的电源按钮用于启动和停止产品。

检查电源按钮

电源系统用于启动和停止运行产品和电机。

1. 按下 ON/OFF [开/关] 按钮 (A) 可启动产品的电子控件。

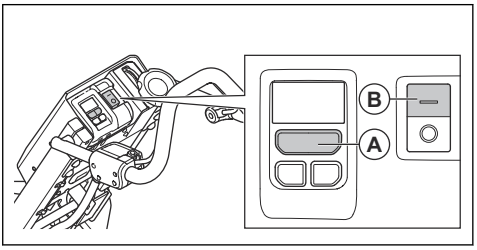

2. 按下启动按钮 (B) 可启动电机。
3. 按下停止按钮 (C) 可停止电机。

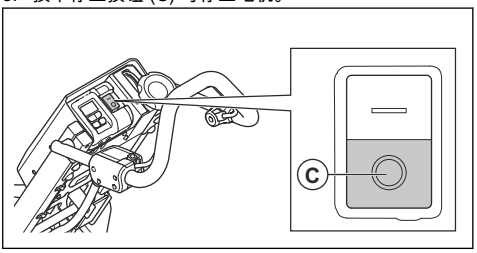

4. 确保电机和刀鼓停止转动。
5. 按下 ON/OFF [启动/停止] 按钮 (A) 可关闭产品的电子控件。

维护安全须知

警告： 请在使用产品前阅读下面的警告说明。

- 使用个人防护装备。请参阅 *个人防护装备在第 90 页上* 。
- 只能进行本操作手册中说明的维护工作。让获得授权的保养代理商执行所有其他保养工作。
- 如未正确和定期地进行维护，导致伤害和产品损坏的风险将会增加。
- 进行维护之前，请清洁产品以清除危险物质。
- 进行维护之前，请停止电机，并断开电源插头，以防止其意外启动。
- 在坚实的水平地面上维护产品。
- 请勿改动产品。未经制造商批准而擅自对产品进行改动可能会导致严重伤害或死亡。
- 更换损坏、磨损或破损的零件。
- 切勿使用高压清洗机清洁产品。
- 始终使用原装附件和备件。使用未经制造商批准的附件和备件可能会导致严重伤害或死亡。
- 只能使用无绒清洁布。
- 维护完成后，请检查产品的振动水平。如果振动异常，请联系获得授权的保养代理商。
- 让获得授权的保养代理商定期保养产品。

选择合适的刀具

有多款不同的刀具适配铣刨刀鼓。这些刀具适用于不同的作业条件和表面。

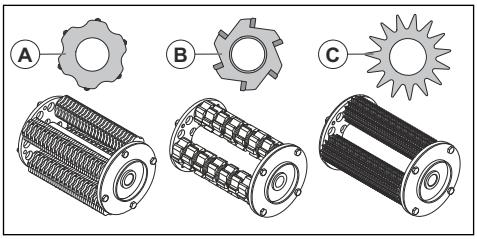

- **硬质合金甩刀 (A)** 形成近似 CSP 6 级的表面轮廓，专门用于：
  - 粗糙不平、质地坚硬的混凝土和沥青表面。
  - 刨除硬涂层和固化粘合剂。
- **铣刀 (B)** 用于去除弹性涂层、软胶及其他软材料。
- **星轮刀 (C)** 形成近似 CSP 4 级的表面轮廓，专门用于：
  - 清洁并去除薄层环氧树脂漆、油脂、釉料、胶水及热塑性塑料。
  - 实现软质混凝土粗糙化。

将刀具安装到刀鼓上

注意： 为获得出色的作业效果，请勿在每个轴上安装相同数量的定距套。

1. 拆下 4 颗 M8×12 螺钉、4 个垫圈和外法兰 (A)。

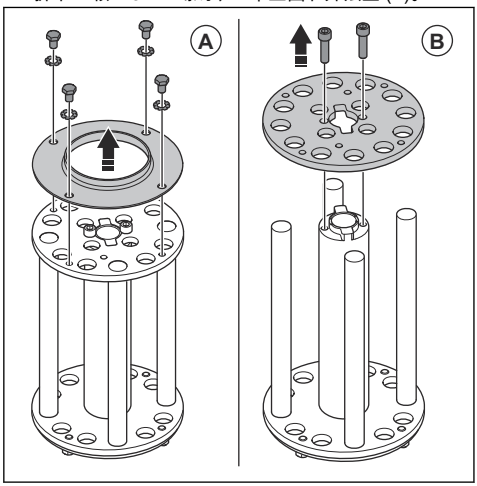

2. 拆下 2 颗 M8×25 螺钉和支撑法兰 (B)。
3. 将 4 个刀具管安装到刀鼓上。确保按 1 至 4 的顺序安装刀具。

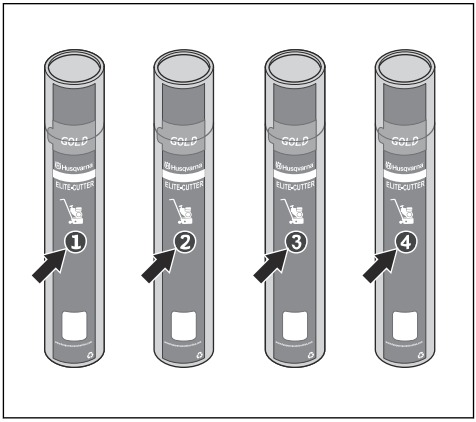

4. 打开刀具管 (C)，取下管盖 (D)。

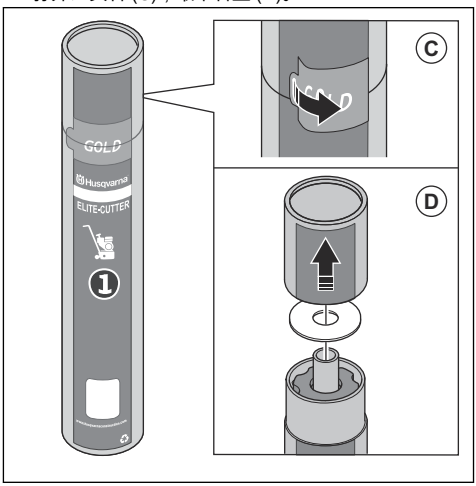

5. 将刀具管放置在轴 (E) 上。

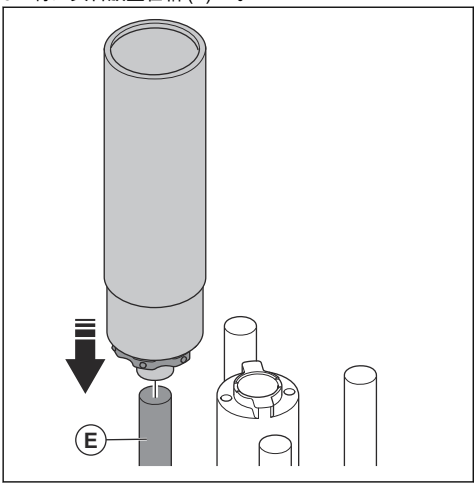

6. 将刀具 (F) 安装在轴上。

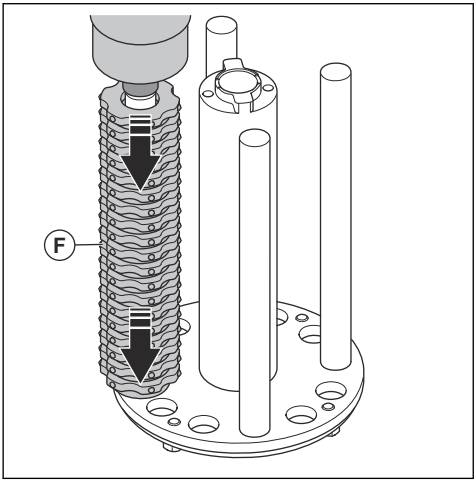

7. 对刀鼓的其余 3 个轴执行相同的步骤。

8. 在 2 颗 M8×25 螺钉上涂抹 Loctite 243。安装螺钉和支撑法兰 (G)。

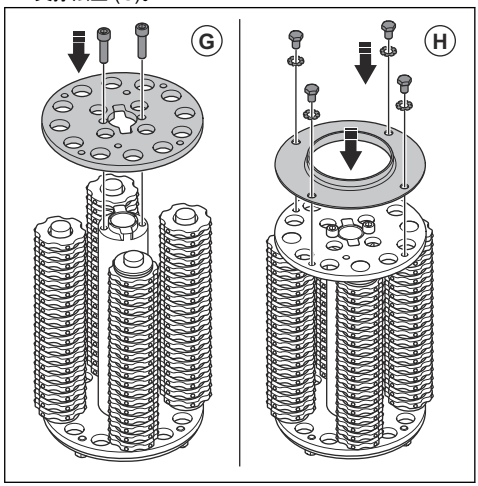

9. 在 4 颗 M8×12 螺钉上涂抹 Loctite 243。安装螺钉、垫圈和外法兰 (H)。

安装铣刨刀鼓

警告： 确保停止产品并断开电源插头。

警告： 在运行期间，工具可能会很烫。安装刀鼓时，务必戴上手套。

1. 踩下脚刹。请参阅*检查脚刹在第 92 页上*。
2. 分离铣刨刀鼓。请参阅*接合和分离铣刨机刀鼓在第 98 页上*。
3. 取下侧盖。请参阅*更换铣刨刀鼓在第 101 页上*。

4. 将刀鼓安装在产品上。

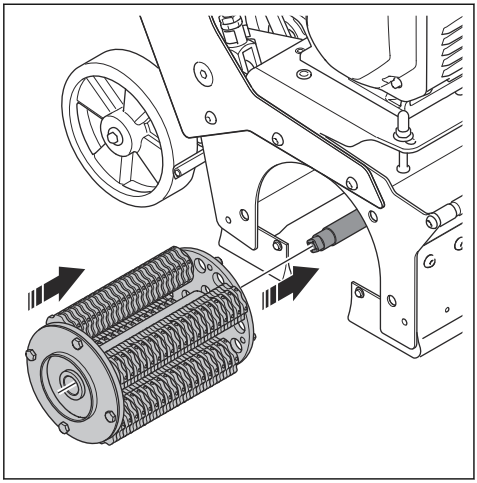

5. 确保刀鼓壳体中的 4 个销 (B) 与刀鼓中的 4 个孔 (C) 对准。必要时可使用 16 mm 扳手转动轴 (D)。

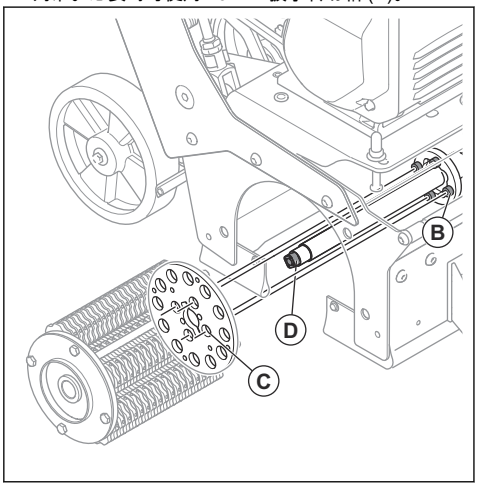

6. 将侧盖安装在产品上。确保轴的方形端 (E) 与侧盖轴承中的方形孔 (F) 对准。必要时可用手转动轴承。

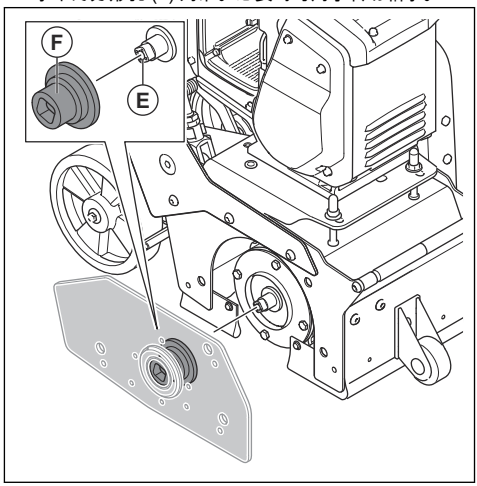

7. 安装侧盖。

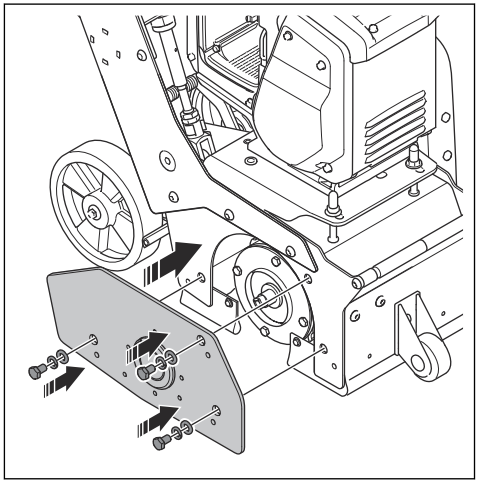

装卸电池

小心： 确保电池已正确安装到电池座中。如果无法轻松地将电池装入电池座，则表明位置不正确。

小心： 电池在运行后可能会很烫。确保在拆卸前先让其冷却下来。

1. 将电池 (A) 推入电池盒中。

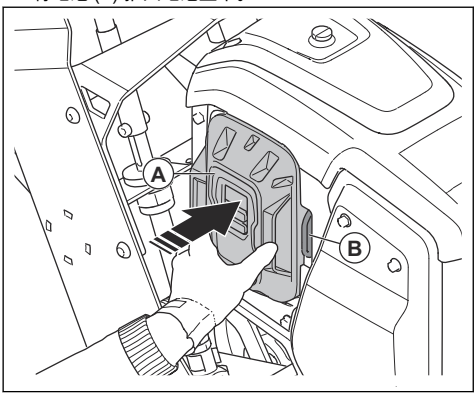

2. 推动电池释放杆 (B) 可取出电池。

连接吸尘器

警告： 如果吸尘器软管已损坏，请勿使用吸尘器。否则会增加您吸入有害健康的灰尘的风险。请使用获得批准的呼吸保护装备。

1. 检查吸尘软管是否损坏。
2. 确保吸尘器中的过滤器清洁且没有损坏。
3. 将吸尘器软管连接到吸尘器接头上。有关吸尘器接头在产品中的具体位置，请参阅 *产品概览 在第 86 页上* 。

操作

引言

警告： 在使用本产品之前，您必须阅读并理解安全章节。

操作产品前需要采取的措施

1. 请认真阅读操作手册，确保您充分理解各项说明。
2. 请认真阅读吸尘器的操作手册，确保您充分理解各项说明。
3. 使用个人防护装备。请参阅 *个人防护装备在第 90 页上* 。
4. 确保只有经过批准的人员位于工作区内。
5. 执行日常维护。请参阅*维护时间表在第 100 页上* 。
6. 确保产品已正确装配且没有损坏。
7. 确保所有螺栓、螺丝和螺母均已拧紧。
8. 将产品置于工作区。确保表面处于水平状态。在将产品运输至工作区以及在工作区内移运时，确保采用正确、安全的方式。请参阅*运输在第 106 页上* 。
9. 确保刀鼓轴、刀具和密封件均未损坏或磨损。
10. 确保刀具没有触碰地面。
11. 确保铣刨刀鼓没有触碰地面。
12. 确保刀具在铣刨刀鼓轴上可以自由移动。
13. 将吸尘器连接至产品。请参阅*连接吸尘器在第 96 页上* 。
14. 在将产品连接至电源之前，请确保刀鼓已处于脱开状态。请参阅*接合和分离铣刨机刀鼓在第 98 页上* 。
15. 确保已安装电池。请参阅*装卸电池在第 95 页上* 。

电池状态

启动产品时，显示屏上会显示电池状态条。 电池状态条显示了产品中电池的电量。

符号	电量状态
	电池电量为 76%–100%。
	电池电量为 51%–75%。
	电池电量为 26%–50%。
	电池电量为 6%–25%。
	电池电量为 0%–5%。

启动产品

小心： 启动产品时，请务必踩住脚刹。释放脚刹可能会导致产品移动。

1. 确保产品稳定就位于所有轮子上。

2. 顺时针转动深度调节轮。确保刀鼓未接触地面。

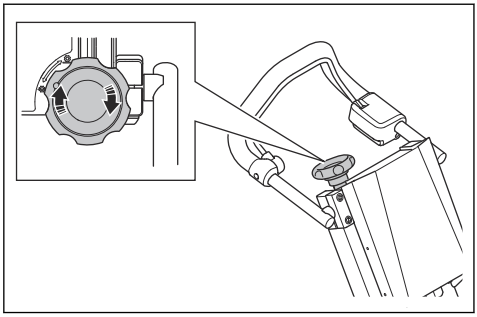

3. 踩下脚刹。

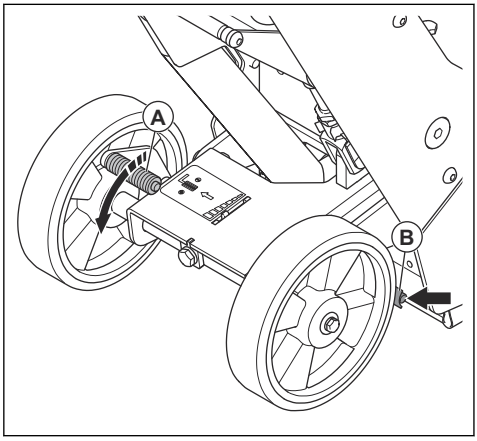

4. 分离铣刨刀鼓。

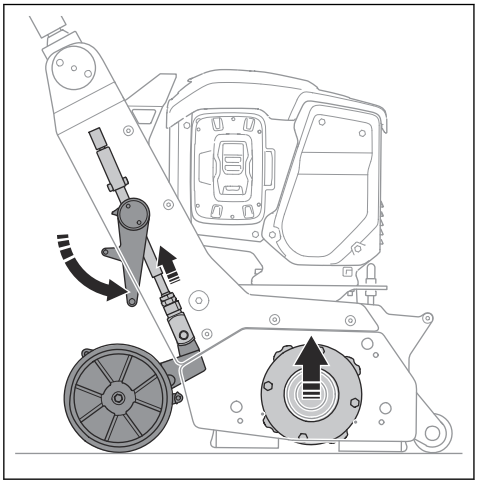

5. 启动吸尘器。
6. 按压 OPC 手柄并保持按下状态。有关 OPC 在产品中具体位置的信息，请参阅*产品概览 在第 86 页上* 。
7. 按下 ON/OFF [开/关] 按钮 (A)。

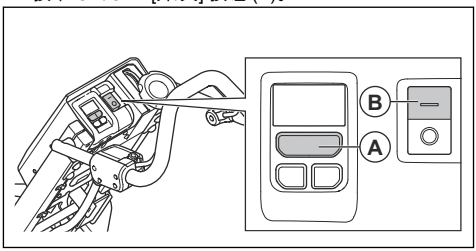

8. 按下启动按钮可启动电机 (B)。

操作产品

注意： 在使用产品之前，请确保您已阅读并理解*操作安全须知在第 89 页上* 。

注意： 请始终使用个人防护装备。请参阅*个人防护装备在第 90 页上* 。

1. 启动产品。请参阅*启动产品在第 96 页上* 。
2. 接合铣刨刀鼓。请参阅*接合和分离铣刨机刀鼓在第 98 页上* 。
3. 调整切割深度，直至铣刨刀鼓接触地面。请参阅*调整切割深度在第 99 页上* 。
4. 将深度指示器设置为 0。请参阅*设置深度指示器在第 98 页上* 。
5. 确保已踩下脚刹。请参阅*检查脚刹在第 92 页上* 。
6. 小心地向前推动机器。
7. 沿着平行路线操作产品 (A)。从靠近吸尘器 (B) 的位置开始操作，然后远离吸尘器沿平行路线操作。确保吸尘软管 (C) 不会妨碍操作。

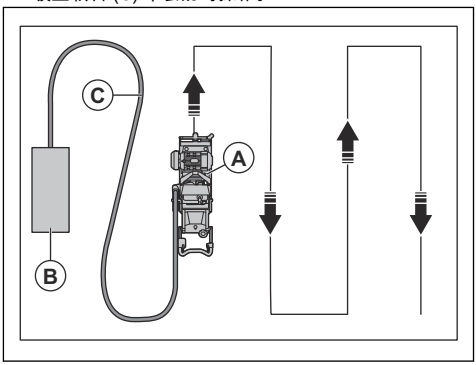

8. 确保铣刨刀鼓的刀具通过向心力接触地面。

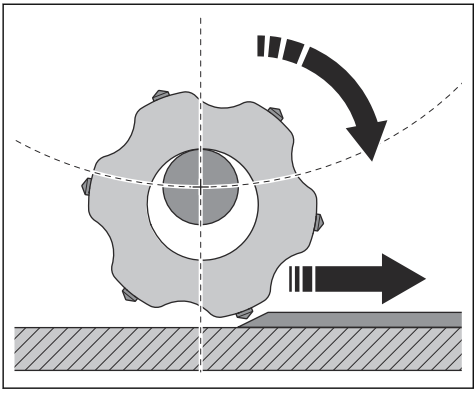

9. 调整接触地面的速度。在粗糙地面上以较低的速度操作。

对表面进行铣刨

注意： 最大切割深度为 3 mm / 0.12 in。

1. 在作业区表面操作产品。
2. 查看作业区表面。

设置深度指示器

1. 按下深度指示轮 (A)。

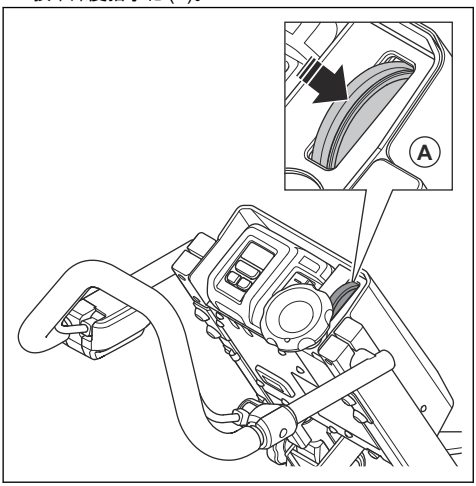

2. 转动深度指示轮以设置深度。

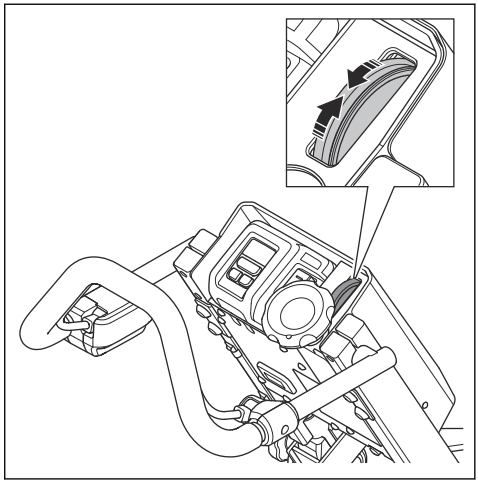

接合和分离铣刨机刀鼓

- 用脚抬起快速升降杆可接合铣刨刀鼓。

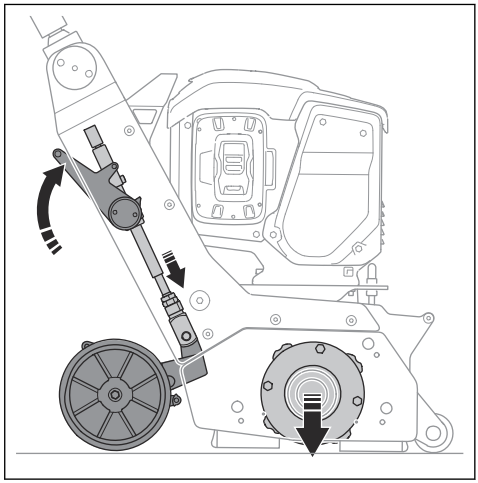

- 用脚压下快速升降杆可分离铣刨刀鼓。

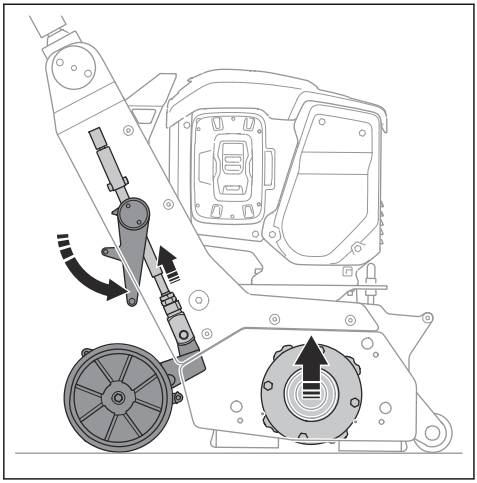

调整切割深度

- 逆时针转动深度调整轮 (A) 可降低铣刨刀鼓 (B)。

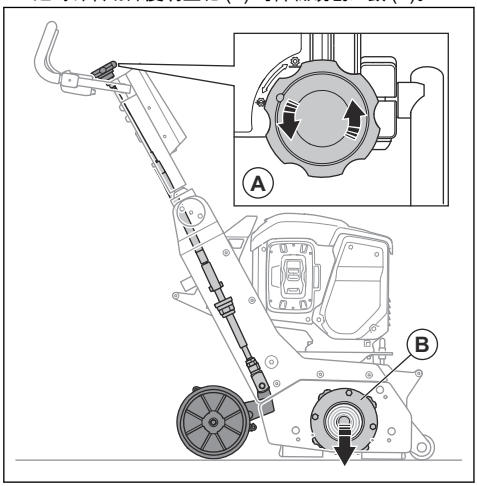

- 顺时针转动深度调整轮 (A) 可升高铣刨刀鼓 (B)。

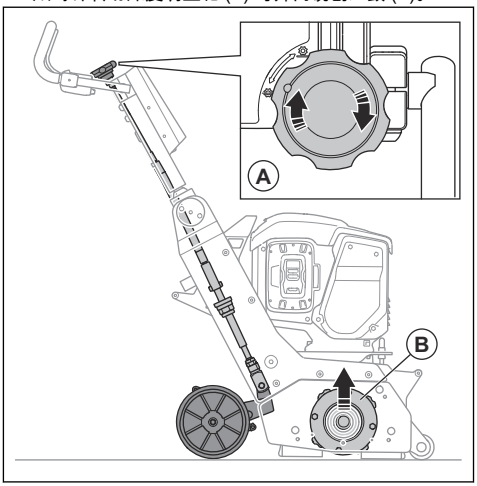

停止产品

1. 分离铣刨刀鼓。请参阅*接合和分离铣刨机刀鼓在第 98 页上*
2. 松开 OPC 手柄以停止电机运行。有关 OPC 手柄位置的信息，请参阅 *产品概览 在第 86 页上* 。
3. 确保所有活动零件均已停止。
4. 停止吸尘器。
5. 按下停止按钮 (A)。

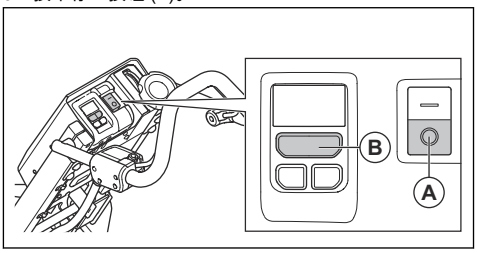

6. 按下 ON/OFF [开/关] 按钮 (B)。
7. 取出电池以防止意外启动。请参阅*装卸电池在第 95 页上* 。

维护

简介

警告： 进行维护之前，您必须先阅读并理解安全须知章节。

警告： 保养和维护时，请使用个人防护设备。请参阅 *个人防护装备在第 90 页上* 。

警告： 进行维护之前，请停止电机运行，并断开电源插头与电源的连接。确保所有驱动装置均停止。

要对产品执行任何保养和维修工作，都需要经过专门培训。我们承诺提供专业的维修和保养。如果您的经销商不是 Husqvarna 保养厂，请联系该经销商以获取离您最近的 Husqvarna 保养厂的信息。

有关更多详细信息，请参阅。

维护时间表

* = 由操作员进行的一般维护。本操作手册中未提供相关说明。

X = 本操作手册中提供了相关说明。

O = 本操作手册中未提供相关说明。让获得授权的保养厂进行维护。

一般性产品维护	每天	第一个月或运行 20 小时后	每 3 个月或运行 50 小时	每 6 个月或运行 100 小时	每年或运行 300 小时
检查橡胶密封件是否磨损。	*				
检查刀鼓、刀具和刀鼓壳体是否磨损。	*				
清洁产品。	X				
检查所有安全装置。	X				
确保螺母和螺丝已拧紧。	*	*			
检查电气部件、电缆和连接是否磨损和损坏。	*				
检查软管连接。检查产品上的所有软管是否损坏或泄漏。	*				
确保吸尘软管未损坏且未堵塞。	*				
确保吸尘器已清空且连接正确。	*				
检查电机是否有污物和损坏。	*				
确保电池充电器状况良好且未损坏。	*				
检查皮带的张紧度。		X		X	
对产品执行彻底保养和清洁。					O
检查叉形减振器是否磨损。				*	

清洁本产品

- 使用后务必清洁所有设备。请使用真空吸尘器。
- 切勿使用高压清洗机清洁本产品。
- 保持通气口清洁、畅通，确保本产品的温度始终足够低。
- 在潮湿表面上操作后，请清洁工具鼓。

清洁电池和充电器



警告： 切勿用水清洁电池或电池充电器。



警告： 切勿用化学物质清洁电池。

- 在将电池放入充电器之前，确保电池和充电器清洁、干燥。
- 请使用压缩空气或软干布清洁电池端子。
- 请使用软干布清洁电池和充电器的表面。

检查电池充电器

- 确保电池充电器和电源线未损坏。检查是否有裂缝和其他损坏。

连接电池充电器



警告： 仅在 5°C/41°F 至 40°C/104°F 的环境温度条件下使用电池充电器。

1. 请将电池充电器连接至具有标牌上所示电压和频率的电源。
2. 将电源插头插在接地插座中。电池充电器上的 LED 灯会闪烁一下绿灯。

将电池连接至电池充电器

注意： 如果这是您第一次使用，请为电池充电。新电池仅充电至 30%。

注意： 电池温度过高时将不会充电。让电池先冷却下来，再为电池充电。

1. 确保电池干燥。
2. 将电池放入电池充电器中。
3. 确保电池充电器上的绿色充电灯亮起。这表示电池与电池充电器正确连接。

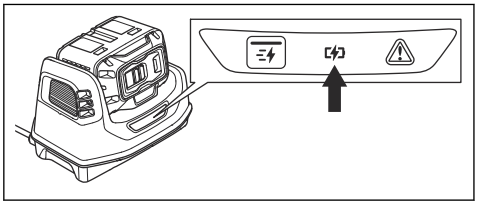

4. 当电池上的所有 LED 灯亮起时，电池充满电。

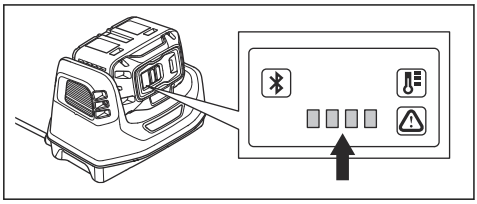

5. 要从电源插座断开电池充电器，请拔出插头。切勿拽拉电缆。
6. 从电池充电器中取出电池。

注意： 有关更多信息，请参阅电池和电池充电器手册。

检查翻松鼓

- 检查翻松鼓是否磨损。如有损坏，则予以更换，请参阅*维护时间表在第 100 页上* 。

更换铣刨刀鼓

警告： 确保停止运行产品并断开电池。

警告： 在运行期间，工具可能会很烫。安装刀鼓时，务必戴上手套。

1. 踩下脚刹。请参阅*检查脚刹在第 92 页上* 。
2. 分离铣刨刀鼓。请参阅*接合和分离铣刨机刀鼓在第 98 页上* 。
3. 从侧盖上拆下 3 颗螺丝和 3 个垫圈。

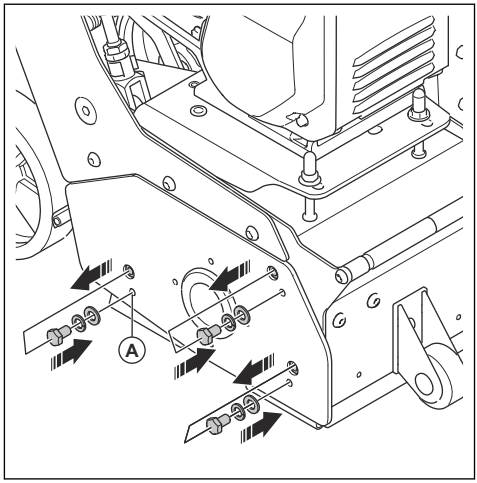

4. 将 3 颗螺丝和垫圈装入侧盖上的相邻孔 (A) 中。
5. 顺时针旋转螺丝以松开侧盖并将其拉出。

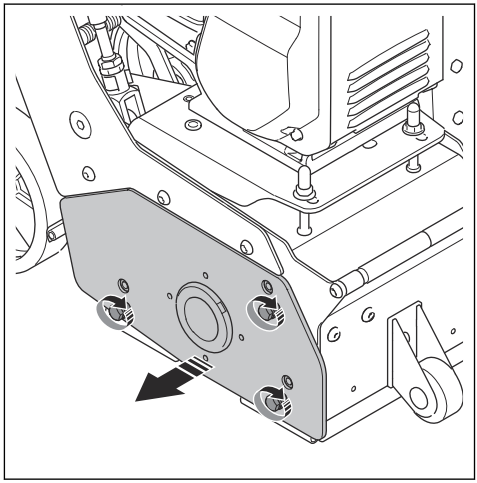

6. 卸下刀鼓。

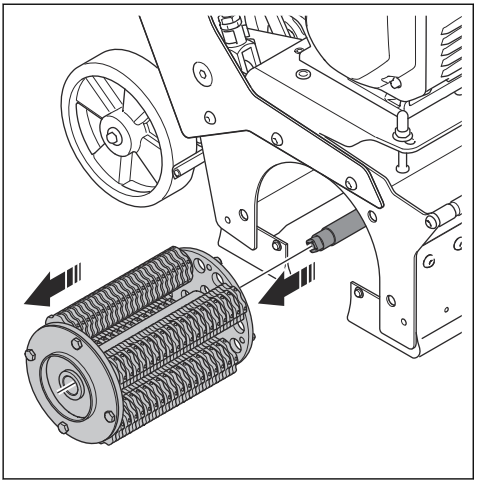

7. 将新刀鼓安装到产品上。

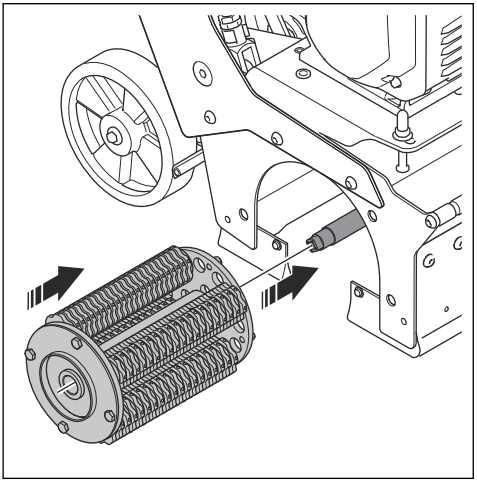

8. 确保刀鼓壳体中的 4 个销 (B) 与刀鼓中的 4 个孔 (C) 对准。必要时可使用 16 mm 扳手转动轴 (D)。

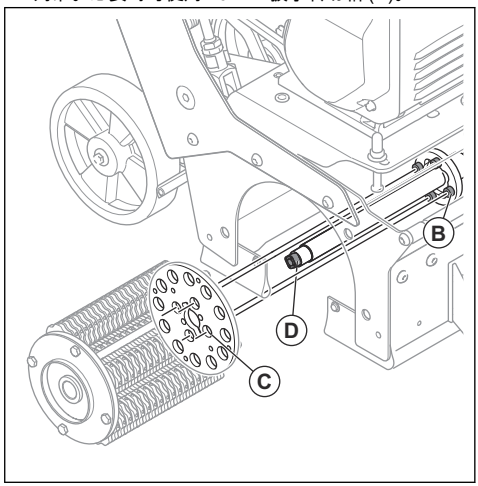

9. 将侧盖安装在产品上。确保轴的方形端 (E) 与侧盖轴承中的方形孔 (F) 对准。必要时可用手转动轴承。

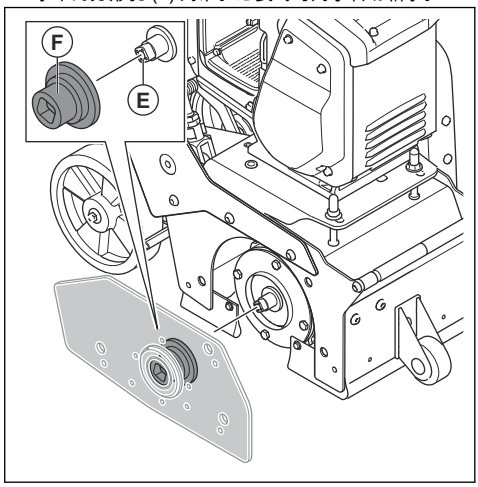

10. 安装侧盖。

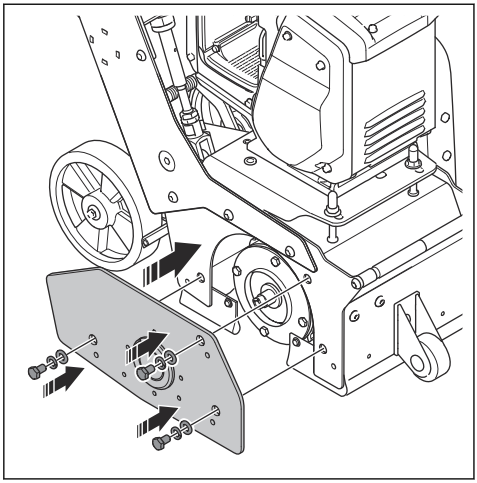

更换叉形减振器

1. 拆下铣刨刀鼓。请参阅*更换铣刨刀鼓在第 101 页上*。
2. 从轴上拆下叉形减振器 (A)。

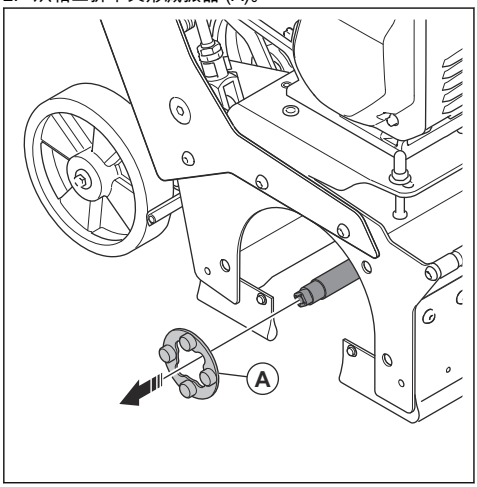

3. 按照相反的顺序安装新的叉形减振器。

检查皮带张紧度

警告： 请勿在未安装皮带护罩的情况下操作产品。

1. 停止产品运行。请参阅*停止产品在第 99 页上*。
2. 拧下 4 颗螺栓。

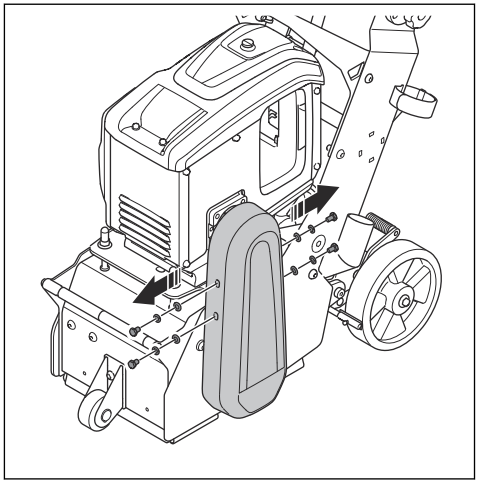

3. 拆下皮带护罩。

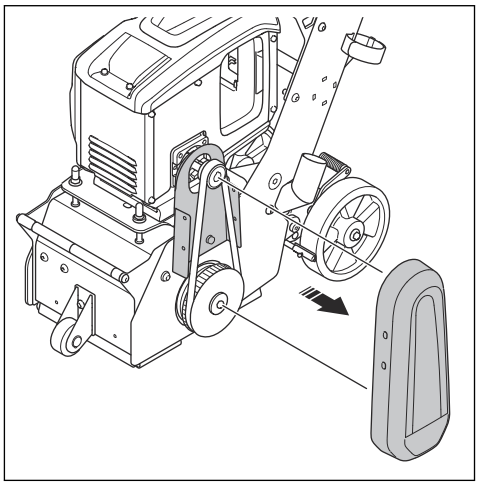

4. 检查皮带是否损坏和磨损。必要时更换皮带。

5. 用拇指按压皮带以检查其张紧度。如果可以将皮带按下超过 5 mm 的距离 (A)，请调整皮带张紧度。

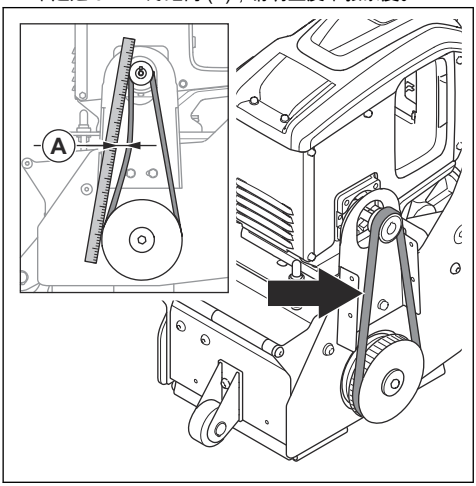

6. 安装皮带护罩。

调整皮带张紧度

1. 拆下皮带护罩。请参阅*检查皮带张紧度在第 103 页上*。
2. 拧松 2 颗锁紧螺母 (A)。

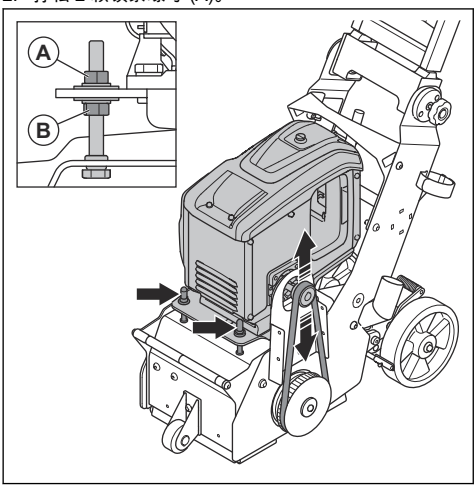

3. 使用 2 颗调整螺母 (B) 设置皮带张紧度。请确保不要将螺母拧得过紧。
4. 安装皮带护罩。

检查脚刹

1. 踩下脚刹。请参阅*检查脚刹在第 92 页上*。
2. 确保产品不移动。如果产品移动，请调整脚刹。请参阅*调整脚刹在第 104 页上*。

调整脚刹

1. 顺时针转动调整螺栓 (A) 可增加脚刹的强度。

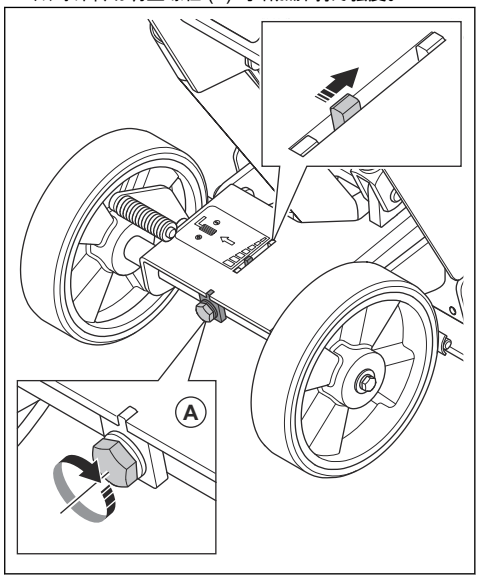

更换橡胶密封件

1. 向后倾斜产品，直至轮子和手柄均位于地面上。

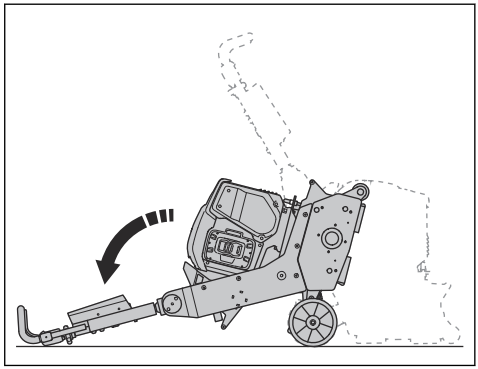

2. 拆下橡胶密封件。

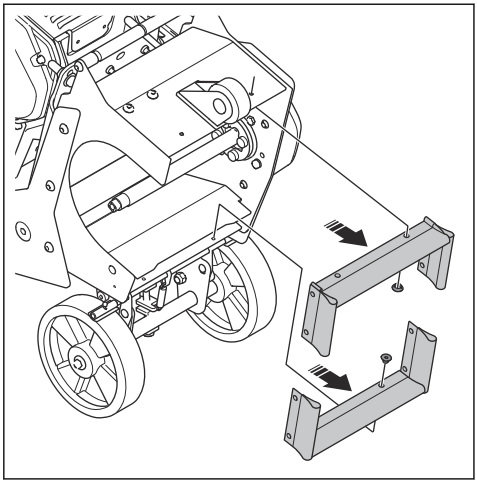

3. 按照相反的顺序安装新橡胶密封件。

故障排除

问题	原因	解决方案
产品不能启动	操作员在位控制器未接合。	启动产品时，使操作员在位控制器紧靠在手柄杆上。
	未连接或电缆损坏。	确保电池已装入产品中。
	启动电池系统之前，电机的 ON/OFF [开/关] 按钮处于 ON [开] 位置。	按下电机的 OFF [关] 按钮，然后按下电池系统的 ON [开] 按钮。
	开关损坏/电机电缆损坏。	请联系电工检查产品或咨询服务中心。
	电机损坏。	建议由服务中心进行更换。
铣刨性能下降或无铣刨效果。	刀具磨损或损坏。	更换磨损的部件。
	刀具类型不适用于相关地面。	更换为适用于相关地面的刀具。
产品已启动，但刀鼓不旋转。	皮带断裂。	请联系服务中心。
	刀鼓卡住。	确保产品关闭且与电源断开连接。检查刀鼓并清除阻碍其旋转的异物。
产品不易启动。	刀鼓接触地面。	确保将刀鼓提离地面。请参阅*接合和分离铣刨机刀鼓在第 98 页上* 。
操作效果不如人意，伴有突然移动和振动。	刀鼓位置过低。	检查刀鼓固定件、轴承和叉形减振器。
	刀具磨损。	更换刀鼓或刀具。
产品产生异常振动。	刀具异常磨损。	检查四根轴上刀具的转动情况。检查叉形减振器。必要时更换刀鼓或刀具。
	驱动皮带的张紧度不正确。	检查驱动皮带的张紧度。请参阅*检查皮带张紧度在第 103 页上* 。

问题	原因	解决方案
产品启动片刻后便停止。	电机保护开关因过载而释放。	减小负载。
	电机损坏。	检查电机。

运输、存放和废弃处理

运输

警告： 运输过程中要小心。产品很重，如果在运输过程中翻倒或移动，则可能会造成伤害或损坏。

小心： 确保分离铣刨刀鼓。

小心： 请勿将产品挂在车辆后方拖拽。

- 运输前确保已断开吸尘器软管。
- 轮子可用于短距离移动产品。如果距离较远，请吊起产品来进行移动或通过车辆移运产品。
- 在运输过程中对产品采取一些保护措施。这些保护措施要使产品免受雨、雪等自然因素的影响。

起吊产品

警告： 确保起重设备具有正确的规格，能够安全地起吊产品。产品上的标牌显示了产品的重量。

警告： 请勿在吊起的产品下方或附近行走或停留。让旁观者远离工作区。

警告： 请勿起吊损坏的产品。

1. 将起重设备连接至起吊点。

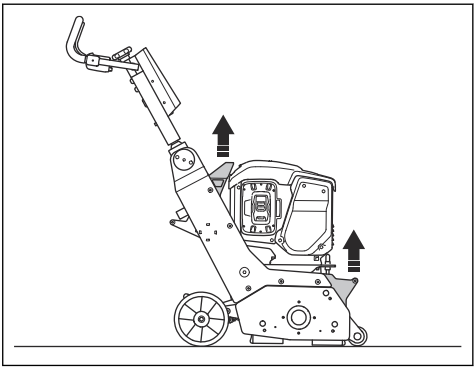

2. 安全地起吊产品。

倾斜产品

警告： 穿上带有钢制鞋头与防滑鞋底的防护靴。

1. 向后倾斜产品，直至轮子和手柄杆均位于地面上。

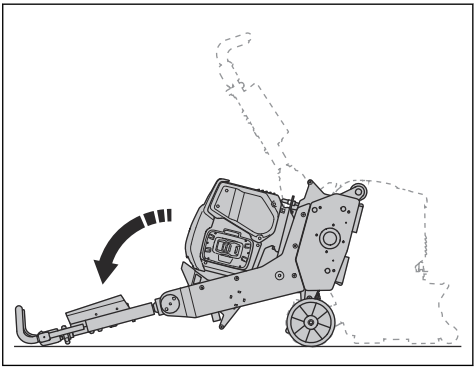

折叠手柄

1. 逆时针转动手柄锁定轮。

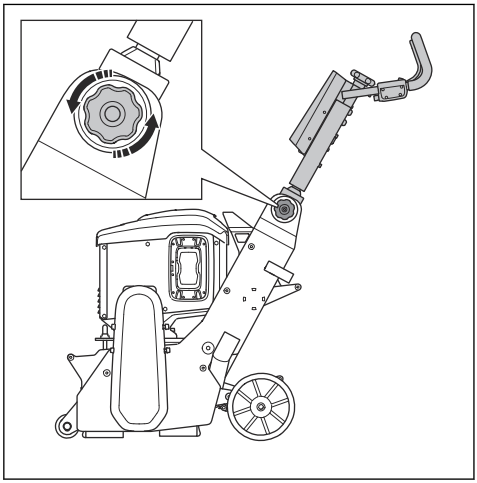

2. 向前折叠手柄。

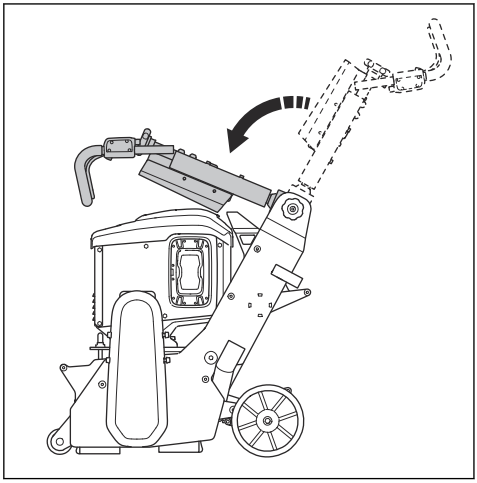

在坡道上上下移动本产品

警告： 在坡道上上下移动本产品时要格外小心。本产品很重，如果产品翻倒或移动速度过快，则存在造成伤害的风险。

警告： 对于具有陡坡的坡道，请务必使用绞车。请勿在本产品下方或附近行走或停留。

- 要使本产品沿坡道向下移动，请缓慢向前操作本产品。
- 要使本产品沿坡道向上移动，请缓慢向后操作本产品。
- 在坡道上使本产品向左或向右转弯时，请勿超过 45°。

将产品固定在运输车辆上

在运输过程中，请固定好产品，以防发生事故和损坏设备。使用系紧带将产品固定到运输车辆上。

1. 将产品置于运输车辆上。
2. 将系紧带绑在产品周围。

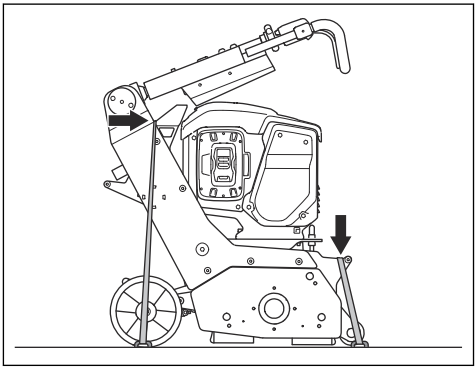

3. 将系紧带连接至运输车辆并拉紧。

存放

小心： 请勿将本产品存放在室外。始终将本产品存放在室内。

- 将本产品存放在干燥、无霜的区域。
- 在存放本产品之前，应清洁本产品并进行全面的保养。
- 将本产品存放在上锁的区域，以防儿童或无关人员擅自触碰。
- ：将本产品长期存放前，请先清空燃油箱。在适当的处置地点处理燃油。
- ：务必使用经批准的容器存放和运输燃油。

本产品的处置

此符号表示该产品不属于生活垃圾。请通过您当地的电气和电子设备收集系统进行回收。这有助于妥善管理报废废物。

如需了解更多信息，请联系当地主管部门、生活垃圾服务机构、Husqvarna 保养经销商或零售商。

由于产品可能包含有害物质，不当处置可能会对环境和人类健康造成潜在的不利影响。

技术参数

功率，W	2200
电压，V	94
电流，A	4 或 8
动力头	DC
刀鼓转速，min^{-1}	-
操作宽度，mm / in.	225 / 9
1 根轴上能安装的最多甩刀数	24
1 根轴上能安装的最多铣刀数	7
1 根轴上能安装的最多星轮刀数	45
刀鼓上能安装的最多轴数	6
最大清洁爬坡能力，deg / %	10 / 18
重量，kg	102
工作温度 °C	-10 - +45
吸尘软管接头直径，mm	51
吸尘器	DE120H, DE130H。如需了解更多信息，请联系 Husqvarna 保养厂。
噪音排放	
声功率级（测量值），L_W (dB(A))[10]	90
声级	
操作员耳旁的声压级，L_p(dB(A))[11]	89
振动水平（左手），m/s^2[12]	3.8
振动水平（右手），m/s^2	4.1

噪音与振动声明

这些标称值是根据所述指令或标准通过实验室型式试验得出，适合与根据相同指令或标准测试的其他产品的标称值进行比较。这些标称值可用于初步风险评估，但在单个工作场测得的数值可能更高。单个用户的实际接触值和遭受的伤害风险具有独特性，具体取决于用户的工作方式、产品切割的材料、用户接触时间和身体状况以及产品状况。

[10] 根据 EN ISO 3747 标准测定的声功率级。在混凝土地面上测得。不确定度 Kwa 2.5 dB
[11] 根据 EN ISO 11202 标准确定的声压级。在混凝土地面上测得。不确定度 Kpa 2.5 dB
[12] 根据 EN ISO 20643 标准在手柄处测得的加权有效加速度。在混凝土地面上测得。不确定度 K=1 m/s^2

产品尺寸

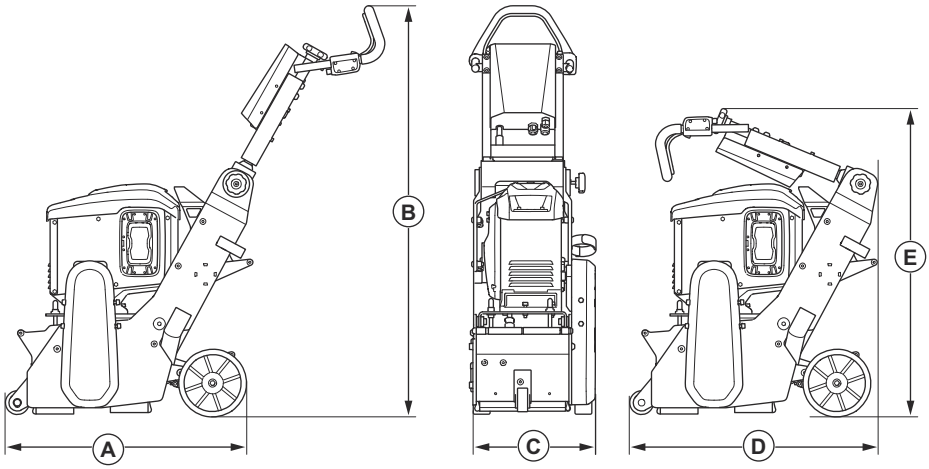

A	长度，mm / in.	1147 / 45
B	高度，mm / in.	1136 / 44.7
C	宽度，mm / in.	381 / 15
D	长度，mm / in.	741 / 29.2
E	高度，mm / in.	722/28.4

附件

产品配套的电池

电池		*
类型	锂离子	锂离子
电池容量，Ah	4	8
标称电压，V	94	94
重量，kg / lb	3.1 / 6.1	5.1 / 11.4

*对于 scarify 应用，建议使用 B750X

一致性声明

欧盟一致性声明

我们 Husqvarna AB（地址：SE-561 82 Huskvarna, Sweden，电话：+46-36-146500）特此声明对下述产品负有唯一的责任：

描述	铣刨机
品牌	Husqvarna
类型/型号	CP9 PACE
标识	2026 及以后的序列号

完全符合以下欧盟指令和法规的要求：

指令/法规	**描述**
2006/42/EC	“关于机械”
2014/53/EU	“关于无线电设备”
2011/65EU	“关于限制有害物质”

并适用以下标准和/或技术规格；

EN ISO 12100:2010

EN 60335-2-72:2012

EN IEC 55014-1:2021

EN IEC 55014-2:2021

EN IEC 61000-3-2:2018+A1:2020+A2:2024

EN IEC 61000-3-11:2019

ETSI EN 300 328 V2.2.2

ETSI EN 301 489-1 V2.2.3

ETSI EN 301 489-17 V3.3.1

EN IEC 63000:2018

Partille, 2026-07-03

CE

UK Importer:
Husqvarna UK Ltd
Preston Road, Co. Durham
DL5 6UP



Christian Nyberg

重型设备研发高级总监

Husqvarna AB，Construction 事业部

技术文档负责人

Husqvarna®

www.husqvarnaconstruction.com

الإرشادات الأصلية
取扱説明書原本
원본 설명서
原始说明

1147632-94





2026-07-14