

Husqvarna®

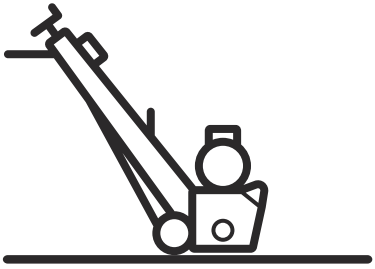

CP9 PACE

EAC

ET	Kasutusjuhend	2-30
LT	Operatoriaus vadovas	31-59
LV	Lietošanas pamācība	60-89
RU	Руководство по эксплуатации	90-121

Sisukord

Sissejuhatus..... 2
Ohutus..... 6
Montaaž..... 11
Töö..... 14
Hooldus..... 18
Veaotsing..... 24
Transportimine, hoiulepanek ja utiliseerimine..... 25
Tehnilised andmed..... 27
Lisavarustus mudelile 29
Vastavusdeklaratsioon..... 30

Sissejuhatus

Toote kirjeldus

CP9 PACE on akutoitel elektrimootoriga käitatav lükatav muruõhutaja.

Kasutusotstarve

Toodet kasutatakse pinna karestamiseks ning kihtide ja teemärgistuste eemaldamiseks. Toodet saab kasutada sellistel pindadel nagu betoon, asfalt, kivi ja teras.

Toodet kasutavad professionaalid ärirakendustes.

Ärge kasutage toodet muude tööde tegemiseks.

Toote tutvustus

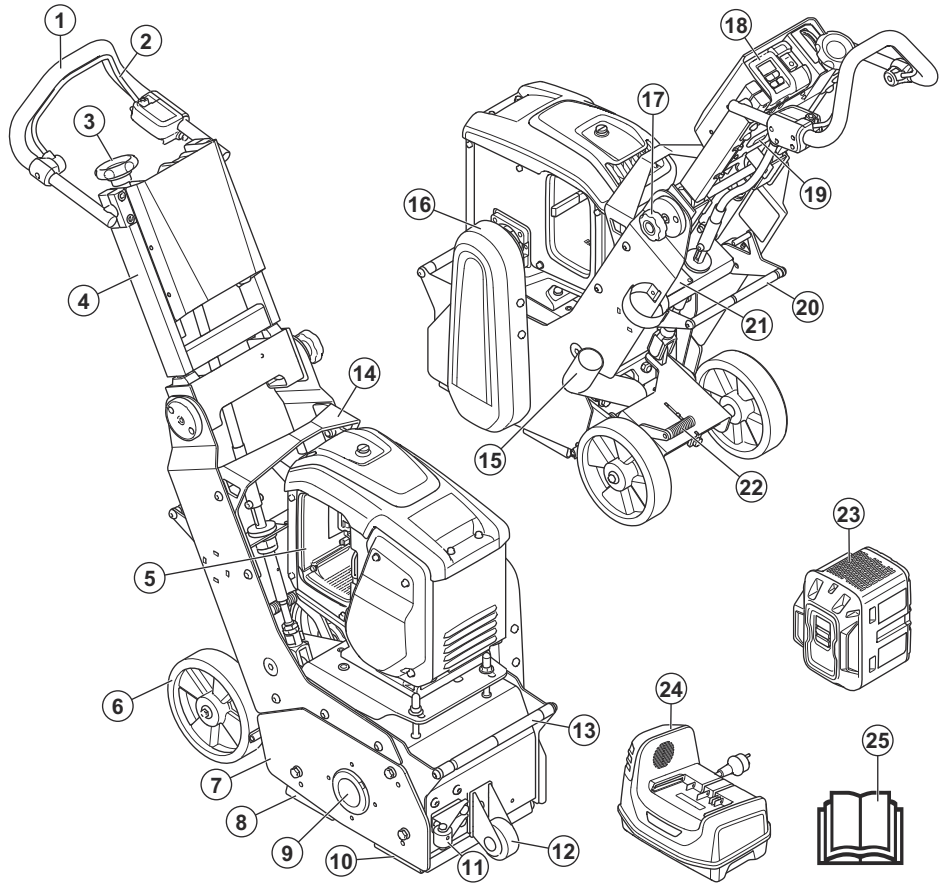

1. Juhtraud
2. Kasutaja kohaloleku kontroll (OPC)
3. Lõikamissügavuse seaderatas
4. Kokkuklapitav ülemine käepide
5. Akutasku
6. Tagarattad
7. Külgkate
8. Kummitihend (tagumine)
9. Laagriüksus
10. Kummitihend (eesmine)
11. Seinajuhiku ratas (valikuline)
12. Esiratas
13. Kinnituspunkt
14. Tõstekronstein
15. Tolmuimeja vooliku ühendus
16. Rihmakate
17. Käepideme lukustusratas
18. Juhtpaneel
19. Tunniloendur
20. Kiirvõimendiga jalgpedaal
21. Andmesilt
22. Piduripedaal
23. Aku (ei kuulu komplekti)
24. Laadija (ei kuulu komplekti)
25. Kasutusjuhend

Juhtpaneeli ülevaade

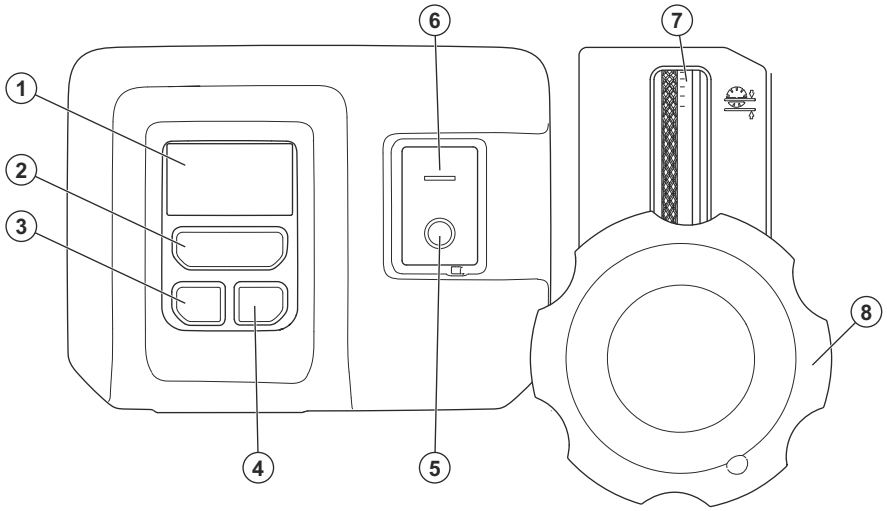

1. Ekraan, vt jaotist *Ekraanil kuvatavad sümbolid lk 4*
2. Akusüsteemi ON/OFF-nupp
3. Bluetooth® funktsioon (selles versioonis mitte kasutamiseks)
4. Bluetooth® funktsioon (selles versioonis mitte kasutamiseks)
5. Mootori/tööriista seiskamisnupp
6. Mootori/tööriista käivitusnupp
7. Lõikamissügavuse indikaator
8. Lõikamissügavuse seaderatas

Ekraanil kuvatavad sümbolid

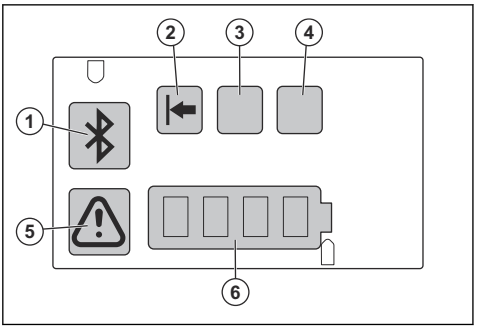

Nr	Tähis	Teave
1.	Bluetooth®	Selles versioonis mitte kasutamiseks.

Nr	Tähis	Teave
2.	Roheline LED-tuli.	Lõikamissügavus on normaalne ja aku kasutamine on optimaalne.
3.	Kollane LED-tuli.	Lõikamissügavus on optimaalne.
4.	Punane LED-tuli.	Lõikamissügavus on liiga sügav ja võib toodet kahjustada.
	Vilkuv punane LED-tuli.	Toote ülekoormus.
5.	Hoiatuse/tõrke märgutuli.	Ilmnes tõrge. Vt jaotist *Veaotsing lk 24*.
6.	Aku riba.	Aku olek.

Sümbolid tootel



Hoiatus! Toode võib olla ohtlik ja põhjustada kasutaja või kõrvaliste isikute ohtliku kehavigastuse või surma. Olge ettevaatlik ja kasutage toodet õigesti.



Enne toote kasutamist lugege juhend hoolikalt läbi ja veenduge, et oleksite juhistest aru saanud.



Kandke heakskiidetud hingamiskaitset.



Kandke heakskiidetud kõrvaklappe.



Kandke heakskiidetud kaitseprille.



Kandke heakskiidetud kaitsekindaid.



Kandke heakskiidetud turvasaapaid.



Kasutage heakskiidetud kiivrit.



HOIATUS! Tolm võib tekitada terviseprobleeme. Kandke heakskiidetud hingamiskaitset. Veenduge alati hea õhuvahetuse olemasolus.



Kõrgepinge.



Toote tõstmiseks kinnitage tõsteseade toote tõstepunkti külge.



Toote kinnitamiseks transpordivahendile kasutage kinnituspunkte.



Enne hooldustööde alustamist eemaldage kindlasti aku tootest.



Muljumisoht. Hoidke kehaosad liikuvatest osadest eemal.



Hoidke käed pöörlevatest osadest eemal.



Ärge kasutage toodet kergestisüttivate ainete või gaaside läheduses.



Maksimaalne kalle.



Toode vastab kohaldatavatele EL-i direktiivide nõuetele.



See toode vastab Uus-Meremaa ja Austraalia EESS-i ja ACMA nõuetele.



See toode vastab Ukraina kehtivatele eeskirjadele.

Märkus: Ülejäänud tootel toodud sümbolid/tähised vastavad kindlates riikides kehtivatele sertifitseerimise erinõuetele.

Andmesilt

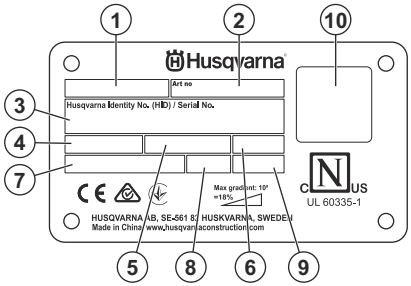

1. Mudel (CP = Concrete Planer, betooniplaanija)
2. Artikli nr
3. Husqvarna identifitseerimisnumber
4. Pinge (V)
5. Sagedus (Hz)
6. IPXX
7. Võimsus (W)
8. Kaal
9. Aasta
10. QR-kood

Toote kahjustused

Me ei vastuta meie tootele tekitatud kahjude eest, kui:

- toodet on valesti parandatud;
- toote parandamisel on kasutatud osi, mis ei ole tootja poolt valmistatud või heaks kiidetud;
- tootel on kasutatud lisatarvikut, mis ei ole tootja poolt valmistatud või heaks kiidetud;
- toodet ei ole parandatud volitatud hoolduskeskuses või volitatud isiku poolt.

Ohutus

Ohutuse määratlused

Mõistetega „hoiatus”, „ettevaatust” ja „märkus” juhitakse tähelepanu eriti olulistele kohtadele kasutusjuhendis.

HOIATUS: Tähistab kasutusjuhendi juhiste eiramise korral kasutaja või kõrvalseisjate kehavigastuse või surmaga lõppeva õnnetuse ohtu.

ETTEVAATUST: Tähistab kasutusjuhendi juhiste eiramise korral seadme, muude esemete või läheduses asuvate objektide kahjustamise ohtu.

Märkus: Tähistab antud olukorras vajalikku lisateavet.

Üldised ohutuseeskirjad

HOIATUS: Enne toote kasutamist lugege läbi järgmised hoiatused.

- Toode on ohtlik, kui kasutate seda valesti või ettevaatamatult. Toode võib tekitada kasutajale või teistele raske või surmava kehavigastuse. Enne toote kasutamist lugege see kasutusjuhend hoolikalt läbi.
- Seda toodet ei tohi kasutada isikud (sh lapsed), kellel on piiratud füüsilised, sensoorsed või vaimsed võimed või puudulikud kogemused ja teadmised.
- Hoidke kõik hoiatused ja juhendid alles.
- Järgige kõiki kehtivaid seadusi ja eeskirju.
- Kasutaja ja kasutaja tööandja peavad teadma toote kasutamisega kaasnevaid riske ja neid ennetama.
- Ärge lubage kellelgi toodet kasutada enne, kui ta on lugenud kasutusjuhendit ja selle sisu endale selgeks teinud.
- Ärge kasutage toodet, kui teid pole selleks eelnevalt juhendatud. Veenduge, et kõik kasutajad saaksid vastava väljaõppe.
- Ärge lubage lastel toodet käsitseda.
- Lubage ainult volitatud isikutel toodet kasutada.
- Kasutaja vastutab teistele inimestele põhjustatud õnnetuste ja varakahjude eest.
- Ärge kasutage toodet, kui olete väsinud, haige või tarvitanud alkoholi, narkootikume või ravimeid.
- Olge alati ettevaatlik ja toimige arukalt.
- Toode tekitab töötades elektromagnetvälja. Teatud tingimustel võib väli häirida aktiivsete või passiivsete meditsiiniliste implantaatide tööd. Raskete või surmaga lõppevate kehavigastuste ohu vähendamiseks soovitame meditsiinilisi implantaate kasutavatel inimestel pidada enne selle toote kasutamist nõu oma arsti ja implantaadi valmistajaga.
- Hoidke toode puhas. Veenduge, et märgid ja tähised oleksid selgelt loetavad.
- Ärge kasutage toodet, kui see on kahjustatud või ei tööta korralikult.
- Ärge tehke sellele tootele muudatusi.
- Ärge kasutage toodet, kui on võimalik, et teised isikud on seadmes muudatusi teinud.
- Tööriistad võivad kasutamise ajal kuumaks minna. Trumli vahetamisel või tööriistadega kokkupuutumisel kandke kindlasti kindaid.

Ohutusjuhised kasutamisel

HOIATUS: Enne toote kasutamist lugege läbi järgmised hoiatused.

- Kasutage isikukaitsevahendeid. Vt jaotist *Isikukaitsevahendid lk 8*.
- Liigne kokkupuude tugeva vibratsiooniga võib vereringehäiretega inimestel põhjustada vereringe- või närvikahjustusi. Pöörduge arsti poole, kui ilmneb nähte, mis võivad olla vibratsioonist põhjustatud. Sellisteks nähtudeks on näiteks tundetus, surin, torkiv tunne, valu, nõrkus, muutused nahavärvis või naha seisukorras. Nimetatud nähtused esinevad tavaliselt sõrmedes, käelabades ja randmetes.
- Ärge kasutage toodet, kui kõik kaitsekatted pole paigaldatud.
- Veenduge, et teate, kuidas hädaolukorras mootorit kiiresti seisata.
- Enne toote juurest lahkumist seisake mootor ja veenduge, et seda ei saaks juhuslikult käivitada.
- Veenduge, et riided, pikad juuksed või ehted ei jääks liikuvate osade vahele.
- Veenduge, et saaksite töötada ohutus ja stabiilses asendis.
- Kasutage toodet ainult horisontaalpindadel.
- Veenduge, et poldid ja mutrid ei oleks lahti.
- Ärge kasutage seadet, kui te ei saa võimaliku õnnetusjuhtumi korral abi kutsuda.

- Kasutage alati heakskiidetud lisavarustust. Lisateabe saamiseks võtke ühendust Husqvarna hooldusesindajaga.
- Kui tootes tekivad vibratsioonid või toote müratase on ebaharilikult suur, seisake toode otsekohe. Kontrollige toodet kahjustuste suhtes. Parandage kahjustused ise või laske need parandada volitatud teeninduspartneril.
- Tolmu eemaldamiseks ühendage alati toode tolmuimejaga.
- Ärge tõmmake tolmuimeja voolikust. Toode võib ümber kukkuda ja põhjustada kehavigastusi või varalist kahju.
- Hoidke tolmuimeja sisselülitatuna, kuni mootor täielikult seiskub.
- Veenduge, et freesi trummel ei puutuks toote käivitamisel vastu maad.
- Tootega töötamisel peab see alati jääma teie ette ja selle juhtrauast tuleb mõlema käega kinni hoida.
- Veenduge, et juhtraual poleks määret ega õli.
- Veenduge, et kummitihendid poleks kahjustatud.
- Hoidke rattad toote kasutamise ajal alati maapinnal.
- Tootega töötamisel peab toode alati jääma teie ette ja selle käepidemetest tuleb mõlema käega kinni hoida.
- Hoidke kasutamise ajal pöörleva tööriista suhtes ohutut vahemaad.

Vibratsiooniohutus

HOIATUS: Enne toote kasutamist lugege läbi järgmised hoiatused.

- Toote kasutamise ajal kandub vibratsioon tootest kasutajasse. Toote regulaarne ja sagedane kasutamine võib tekitada kasutajale vigastusi või vigastusi tõsisemaks muuta. Vigastusi võivad kannatada sõrmed, käed, randmed, käsivarred, õlad ja/või närvid ja verevarustus või muud kehaosad. Vigastused võivad olla invaliidistavad ja/või püsivad ning need võivad nädalate, kuude või aastate jooksul järk-järgult ägeneda. Vigastused võivad hõlmata vereringesüsteemi, närvisüsteemi, liigeseid ja muid kehaosi.
- Sümptomid võivad esineda toote kasutamise ajal või muul ajal. Kui teil on sümptomid ja jätkate toote kasutamist, võivad sümptomid ägeneda või muutuda püsivaks. Pöörduge arsti poole järgmiste või muude sümptomite esinemisel:
  - tuimus, tunnetuse kadumine, surin, torkiv tunne, valu, põletav valu, tuikamine, jäikus, kohmakus, jõu kadumine, naha värvuse või seisundi muutumine.
- Sümptomid võivad ägeneda külma temperatuuri korral. Toodet külmas keskkonnas kasutades kandke sooje riideid ning hoidke käed soojad ja kuivad.
- Nõuetekohase vibratsioonitaseme säilitamiseks hooldage ja kasutage toodet vastavalt kasutusjuhendile.
- Tootel on vibratsioonisummutussüsteem, mis vähendab käepidemetelt kasutajale kanduvat vibratsiooni. Laske tootel tööd teha. Ärge lükake toodet jõuga. Hoidke toodet käepidemetest kergelt, aga nii, et saate toodet kindlalt juhtida ja ohutult kasutada. Ärge suruge käepidemeid lõppasendisse rohkem kui vaja.
- Hoidke käsi ainult käepidemel või käepidemetel. Hoidke kõik muud kehaosad tootest eemal.
- Kui vibratsioon muutub järsult tugevaks, seisake toode kohe. Ärge jätkake kasutamist enne, kui tugevnenud vibratsiooni põhjus on kõrvaldatud.

Ohutus seoses tolmuga

HOIATUS: Enne toote kasutamist lugege läbi järgmised hoiatused.

Selle tööriista kasutamine võib tekitada ränidioksiiditolmu (ränidioksiid on liiva, kvartsi, telliskivisavi, graniidi ning arvukate muude mineraalide ja kivimite põhikomponent). Liigne kokkupuude ränidioksiiditolmuga võib põhjustada hingamisteede haigusi, nagu krooniline bronhiit, silikoos ja kopsufibroos, mis võivad lõppeda surmaga. Ränidioksiiditolmuga kokkupuute piiramiseks soovitab Husqvarna mitmesuguseid võimalusi, näiteks.

- Vee kasutamine tolmu sidumiseks lõikamise või lihvimise ajal.
- Tolmueemaldussüsteemi kasutamine koos lõike- või lihvimistööriistaga.
- Õhupuhastussüsteemi kasutamine koos tolmuimejaga.
- Sobiva hingamismaski kasutamine olenevalt lõigatavast või lihvitavast materjalist.

Ränidioksiiditolmu või muude sissehingatavate ainetega seotud isikukaitsevahendite nõuded võivad kohalikest ja riiklikest seadustest ning määrustest olenevalt erineda. Lubatud kokkupuute piirnormide ja isikukaitsevahendite nõuete kindlaksmääramiseks lugege palun neid seadusi ning määrusi. Kokkupuute leevendamiseks võtke alati kasutusele asjakohased tavad ja isikukaitsevahendid.

Ohutus seoses müraga

HOIATUS: Enne toote kasutamist lugege läbi järgmised hoiatused.

- Kõrged müratasemed ja pikaajaline kokkupuude müraga võib põhjustada mürast tuleneva kuulmiskahjustuse.
- Et hoida müra miinimumtasemel, hooldage ja kasutage toodet vastavalt kasutusjuhendile.

- Toote kasutamisel kandke alati heakskiidetud kõrvaklappe.
- Kui kasutate kõrvaklappe, olge tähelepanelik hõigete ja hoiatussignaalide suhtes. Eemaldage kõrvaklapid, kui te toote seiskate, välja arvatud siis, kui kõrvaklapid on vajalikud tööala müratasemе tõttu.

Isikukaitsevahendid

HOIATUS: Enne toote kasutamist lugege läbi järgnevad hoiatused.

- Tootega töötamisel tuleb kasutada ettenähtud isikukaitsevarustust. Isikukaitsevarustus ei välista täielikult kehavigastuste ohtu, kuid vähendab õnnetusjuhtumi korral kehavigastuse raskusastet. Õige isikukaitsevarustuse valimiseks pöörduge edasimüüja poole.
- Kontrollige isikukaitsevahendite seisukorda regulaarselt.
- Kandke heakskiidetud kaitsekiivrit.
- Kandke heakskiidetud kõrvaklappe.
- Kandke heakskiidetud hingamisteede kaitset.
- Kasutage heakskiidetud küljekaitsega kaitseprille.
- Kasutage kaitsekindaid.
- Kandke terasest ninaosakaitse ja libisemiskindla tallaga saapaid.
- Kandke sobivaid tööriideid või samaväärseid liibuvaid, pikkade varrukate ja säärtega riideid.

Tulekustuti

- Hoidke tulekustuti töö ajal käepärast.
- Kasutage pulberkustutit või süsihappegaaskustutit.

Tööala ohutus

HOIATUS: Enne toote kasutamist lugege läbi järgmised hoiatused.

- Töödeldava pinna analüüsimise eest vastutab kasutaja. Kasutaja peaks töödeldava pinna kohta saadud teabe põhjal koostama riskihinnangu ja rakendama töö tegemiseks vajalikke ettevaatusabinõusid.
- Ärge kasutage toodet udu, vihma, tugeva tuule, külma ilma, äikeseohu ega muude halbade ilmastikuolude korral.
- Suhtuge tähelepanelikult inimestesse, esemetesse ja olukordadesse, mis võivad takistada toote ohutut kasutamist.
- Ärge kasutage toodet tule- ega plahvatusohtlikus kohas. Toode tekitab sädemeid ja süttiv materjal võib tolmu või põlemisohtlike aurude tõttu põlema minna.
- Hoidke lapsed, kõrvalised isikud ja loomad tööalast eemale ning tootest ohutule kaugusele. Ohutu kaugus on 5 meetrit.

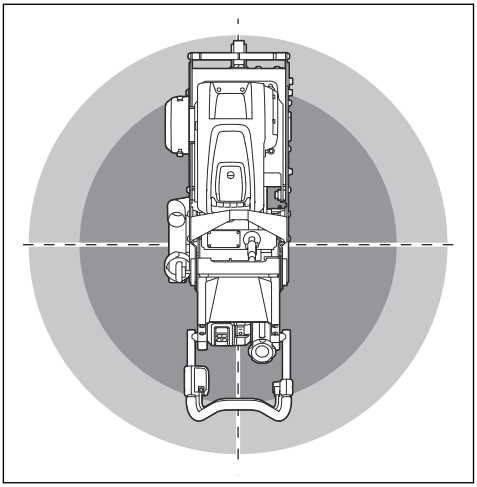

- Veenduge, et tööalal viibiksid üksnes selleks volitatud isikud.
- Hoidke tööala puhas ja täielikult valgustatud. Korralagedus või valgustamata tööalad võivad põhjustada õnnetusi.
- Enne toote kasutamist eemaldage tööalalt kruvid, poldid, traadid ja kivid.
- Veenduge, et toote töösuunas ei oleks kaableid ega voolikuid.
- Tagage tööalal hea ventilatsioon.
- Veenduge, et tööalal ega lõigatavas materjalis ei oleks torusid ega elektrikaableid.

Aku ohutus

HOIATUS: Enne toote kasutamist lugege läbi järgmised hoiatused.

HOIATUS: Kahjustatud aku võib plahvatada ja põhjustada kehavigastusi. Kui aku on deformeerunud või kahjustatud, pöörduge Husqvarna volitatud hooldustöökotta.

- Kasutage ainult toote jaoks soovitatud akusid. Akud on kodeeritud.
- Kasutage seadmes ainult originaalakusid. Aku asendamine vale tüüpi akuga võib põhjustada plahvatusohu. Lisateabe saamiseks võtke ühendust edasimüüjaga.
- Kasutage seadmete vooluallikana üksnes taaslaetavaid Husqvarna akusid. Kehavigastuse vältimiseks ärge kasutage akut muude seadmete toiteallikana.
- Elektrilöögioht. Ärge ühendage akuklemme võtmete, kruvide või muude metallesemetega. See võib tekitada akus lühise.

- Aku lekke korral vältige vedeliku kokkupuudet keha ja silmadega. Kui vedelik satub kehale, puhastage kokkupuutunud ala rohke veega ja seejärel pöörduge arsti poole.
- Aku läheduses kandke kaitseprille. Kui akuhape satub silma, ärge hõõruge silmi, vaid loputage neid veega vähemalt 15 minutit. Pöörduge arsti poole.
- Ärge kasutage mittetaaslaetavaid akusid.
- Ärge tehke akul muudatusi.
- Ärge asetage esemeid aku õhuavade sisse ja ette.
- Vältige aku kokkupuudet otsese päikesevalguse, kuumuse ja lahtise leegiga. Aku võib tekitada plahvatuse ja põhjustada põletusi ja/või keemilisi põletusi.
- Vältige aku kokkupuudet vihma ja märja keskkonnaga.
- Vältige aku kokkupuudet mikrolainete ja kõrgsurvega.
- Ärge demonteerige ega lõhkuge akut.
- Kasutage akulaadijat üksnes juhul, kui ümbritsev temperatuur on vahemikus -10...40 °C.
- Ärge puhastage akut või akulaadijat veega. Vt jaotist *Aku ja akulaadija puhastamine lk 19*.
- Ärge kasutage kahjustatud akut.
- Ladustage akusid eemal metallesemetest (nt naelad, kruvid, ehted).
- Hoidke aku eemal lastest.
- Kinnitage aku õigesti. Valesti paigaldatud aku võib tekitada akus lühise.

Akulaadija ohutus

HOIATUS: Lugege läbi kõik ohutushoiatused ja kõik juhised. Hoiatuste ja juhiste eiramine võib põhjustada elektrilöögi, tulekahju ja/või raskeid vigastusi.

- Ohutuseeskirjade eiramine võib kaasa tuua elektrilöögi või lühise.
- Kasutage ainult seadme tarnekomplekti kuuluvat akulaadijat. Kasutage aku jaoks ainult soovitatud laadijat.
- Ärge püüdke akulaadijat lahti monteerida.
- Ärge kasutage kahjustatud akulaadijat või akulaadijat, mis ei tööta korralikult.
- Ärge tõstke akulaadijat toitejuhtmest hoides. Akulaadija võrgupistikupesast lahutamiseks tõmmake pistikut. Ärge tõmmake toitekaablist.
- Vältige juhtmete ja pikendusjuhtmete kokkupuudet vee, õli ja teravate servadega. Jälgige, et juhe ei jääks uste, väravate jms vahele.
- Ärge kasutage akulaadijat tuleohtlike või korrosiooni tekitavate materjalide läheduses. Veenduge, et akulaadija poleks kinni kaetud. Suitsu või tule tekke korral eemaldage pistik akulaadijast.
- Laadige akut ainult hea õhuvahetusega siseruumis ja päikesevalguse eest kaitstuna. Ärge laadige akut õues. Ärge laadige akut märjas keskkonnas.
- Laadige akut ainult siis, kui keskkonna temperatuur on vahemikus 5 °C / 41 °F ja 40 °C / 104 °F. Kasutage laadijat hea õhutusega, kuivas ja tolmuvabas keskkonnas.
- Ärge asetage esemeid akulaadija õhuavade sisse ja ette.
- Ärge kunagi ühendage akulaadija klemme metallesemete külge, vastasel korral võib akulaadija lühistuda.
- Ärge laadige akulaadijas mittelaetavaid akusid ega kasutage neid seadmes.
- Kasutage heakskiidetud ja kahjustamata pistikupesasid.

Tulekustuti

- Hoidke tulekustuti töö ajal käepärast.
- Kasutage liitiumakuga tulekustutit.

Toote ohutusseadmed

HOIATUS: Enne toote kasutamist lugege läbi järgmised hoiatused.

- Ärge kasutage toodet, mille ohutusseadmed on kahjustatud või ei tööta korralikult.
- Kontrollige ohutusseadmeid regulaarselt. Kui ohutusseadmed on kahjustatud või ei tööta korralikult, pöörduge Husqvarnahooldustöökoja poole.
- Ärge muutke ohutusseadmeid.

Kasutaja kohaloleku kontroll (OPC) ()

OPC rakendamise korral mootor seiskub. Vt jaotist *Kasutaja kohaloleku kontrolli kontrollimiseks lk 9*.

Kasutaja kohaloleku kontrolli kontrollimiseks

1. Käivitage toode. Vt jaotist *Toote käivitamine lk 15*.
2. Laske kasutaja kohaloleku kontrolli käepidemest lahti. Teavet kasutaja kohaloleku kontrolli täpse asukoha kohta tootel vt jaotisest *Toote tutvustus lk 3*. Kui mootor ei seisku kolme sekundi jooksul, pöörduge volitatud Husqvarna hooldupartneri poole.

Jalgpidur

Jalgpidur peatab rattad ja aitab kasutajal seadme töötamise ajal seda juhtida. Kui jalgpidur vabastada, saavad rattad vabalt liikuda.

Jalgpiduri kontrollimine

1. Jalgpiduri sisselülitamiseks vajutage jalgpiduripedaali (A) alla (B).

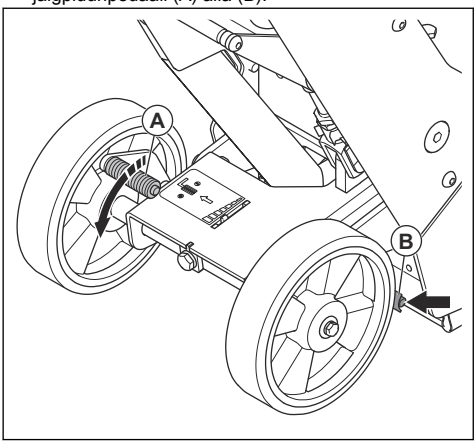

2. Veenduge, et toode ei liiguks kergesti. Kui toode liigub, reguleerige jalgpidurit. Vt jaotist *Jalgpiduri reguleerimiseks lk 23*.

Juhtpaneeli toitenupud

Juhtpaneeli toitenuppe kasutatakse toote käivitamiseks ja seiskamiseks.

Toitenuppude kontrollimine

Toitesüsteemi kasutatakse toote ja mootori käivitamiseks ning seiskamiseks.

1. Toote elektroonika käivitamiseks vajutage nuppu ON/OFF (A).

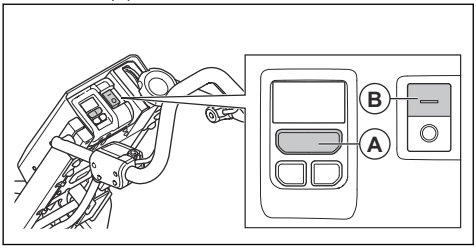

2. Mootori käivitamiseks vajutage käivitusnuppu (B).
3. Mootori seiskamiseks vajutage seiskamisnuppu (C).

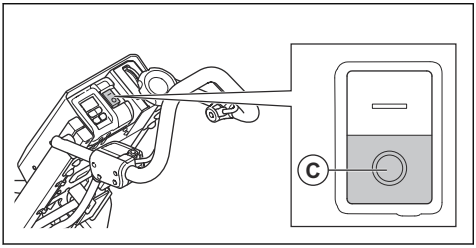

4. Veenduge, et mootor ja trummel seiskuksid.
5. Vajutage toote seiskamiseks nuppu ON/OFF (A).

Ohutusjuhised hooldamisel

HOIATUS: Enne toote kasutamist lugege läbi järgmised hoiatused.

- Kasutage isikukaitsevahendeid. Vt jaotist *Isikukaitsevahendid lk 8*.
- Hooldage toodet ainult selle kasutusjuhendi järgi. Laske kõik muud hooldustööd teha heakskiidetud hooldustöökojas.
- Kui toodet regulaarselt ja õigesti ei hooldata, suureneb oht, et toode saab kahjustada ja võib kedagi vigastada.
- Enne hooldamist puhastage toode ohtlikust materjalist.
- Enne hooldustööde tegemist seisake mootor ja lahutage toitepistik, et vältida juhuslikku käivitumist.
- Tehke toote hooldustööd tasasel stabiilsel pinnal.
- Ärge tehke tootel muudatusi. Tootja heakskiiduta muudatused võivad põhjustada tõsiseid kehavigastusi või surma.
- Asendage kahjustatud, kulunud ja katkised osad.
- Ärge kasutage toote puhastamiseks survepesurit.
- Kasutage ainult originaaltarvikuid ja originaalvaruosi. Tootja heakskiiduta tarvikud ja varuosad võivad põhjustada tõsiseid kehavigastusi või surma.
- Kasutage ainult ebemevabasid puhastuslappe.
- Pärast hooldamist kontrollige toote vibratsioonitaset. Kui see pole õige, pöörduge heakskiidetud hooldustöökoja poole.
- Laske toodet regulaarselt hooldada heakskiidetud hooldustöökojas.

Õigete tööriistade valimiseks

Freesimistrumli jaoks on olemas erinevad tööriistad. Tööriistad sobivad eri situatsioonide ja pindade jaoks.

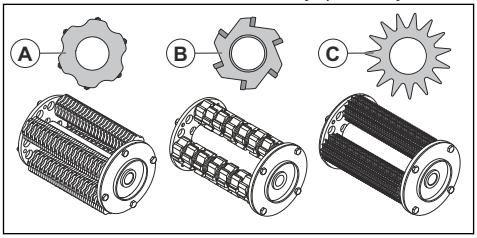

- **Karbiidist piik (A)** moodustab pinnaprofiili, mis vastab ligikaudu CSP 6-le, ja seda kasutatakse:
  - kõva betooni- ja asfaldipindade karestamiseks ja tekstuurimise eesmärgil;
  - kõvade katete ja kõvenenud liimide eemaldamiseks.
- **Freesitera (B)** on mõeldud elastse katte, pehme liimi ja muude pehmete materjalide eemaldamiseks.
- **Täheratta lõikur (C)** loob umbes CSP 4-le vastava pinnaprofiili ja seda kasutatakse:
  - epoksüvärvi, õli, glasuuride, liimi ja termoplasti õhukeste kihtide puhastamiseks ja eemaldamiseks;
  - pehme betooni karestamiseks.

Tööriistade trumlile paigaldamiseks

Märkus: Parima tulemuse saavutamiseks ärge paigaldage igale teljele sama arvu vahekiile.

1. Eemaldage 4 M8×12 kruvi, 4 alusketast ja väline äärik (A).

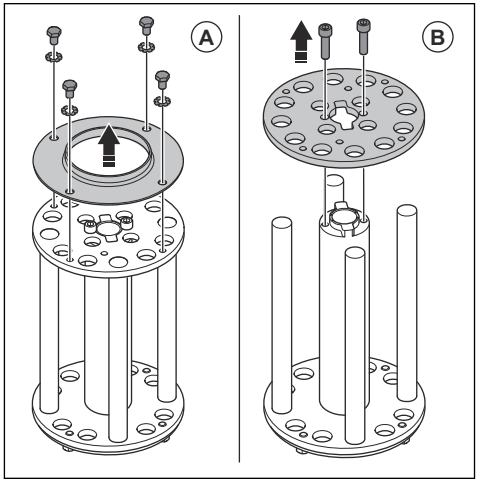

2. Eemaldage 2 M8×25 kruvi ja tugiäärik (B).
3. Paigaldage 4 toru koos lõikuritega trumlile. Veenduge, et paigaldaksite lõikurid järjestuses 1–4.

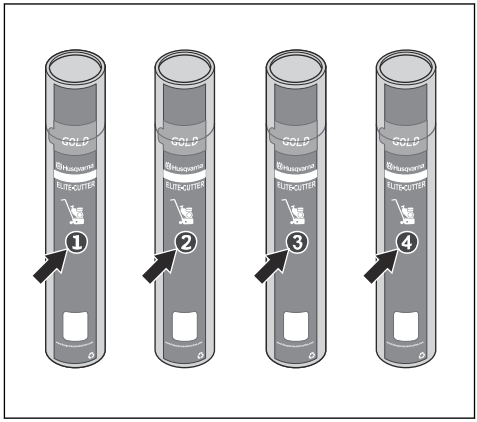

4. Avage tööriistade toru (C) ja eemaldage torult kaas (D).

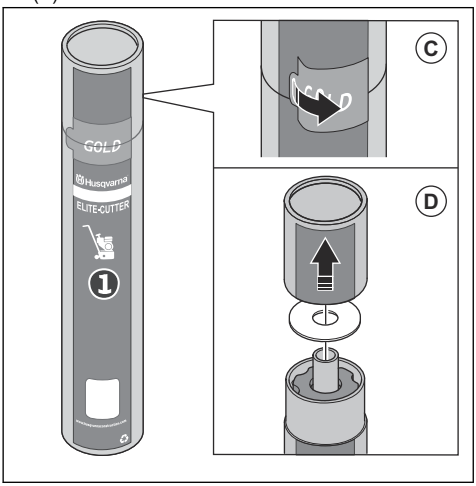

5. Asetage tööriistade toru teljele (E).

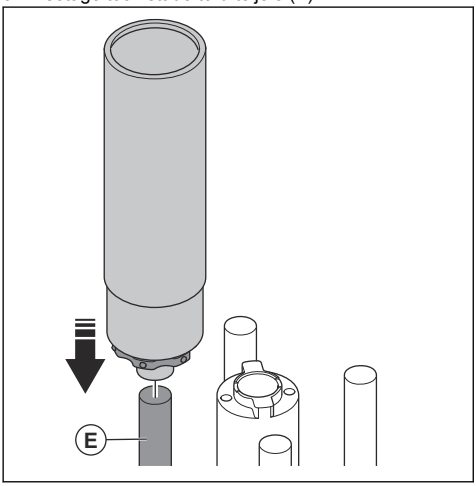

6. Paigaldage teljele tööriistad (F).

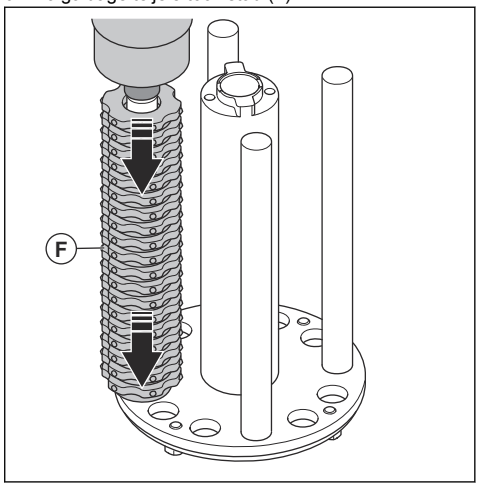

7. Tehke sama ka trumli ülejäänud kolme teljega.
8. Rakendage Loctite 243 kahele M8×25 kruvile. Paigaldage kruvid ja tugiäärik (G).

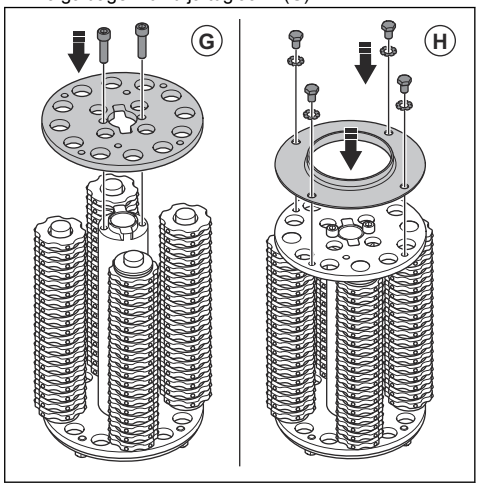

9. Rakendage Loctite 243 neljale M8×12 kruvile. Paigaldage kruvid, alusplaadid ja väline äärik (H).

Freesimistrumli paigaldamine

HOIATUS: Veenduge, et toode oleks peatatud ja toitepistik lahutatud.

HOIATUS: Tööriistad võivad kasutamise ajal kuumad olla. Trumli paigaldamisel kandke alati kindaid.

1. Rakendage jalgpidur. Vt jaotist *Jalgpiduri kontrollimine lk 10*.
2. Vabastage freesimistrummel. Vt jaotist *Freesimistrumli rakendamine ja vabastamine lk 17*.
3. Eemaldage külgmine kate. Vt jaotist *Freesimistrumli asendamine lk 20*.
4. Paigaldage trummel tootele.

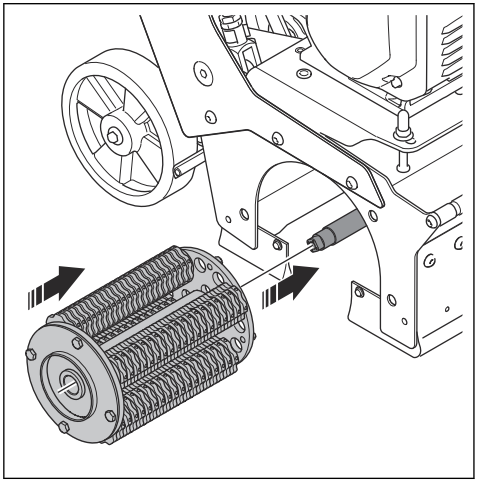

5. Veenduge, et trumli korpuses olevad 4 tihvti (B) oleksid joondatud trumli 4 avaga (C). Vajaduse korral pöörake võlli (D) 16 mm mutrivõtmega.

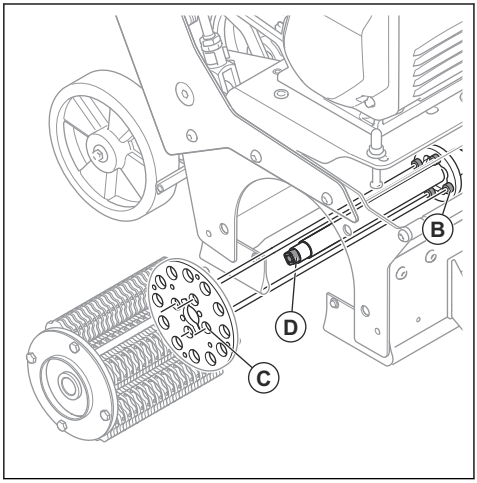

6. Paigaldage tootele külgkate. Veenduge, et võlli nelinurkne ots (E) oleks joondatud külgkatte laagris oleva nelinurkse avaga (F). Vajaduse korral pöörake laagrit käsitsi.

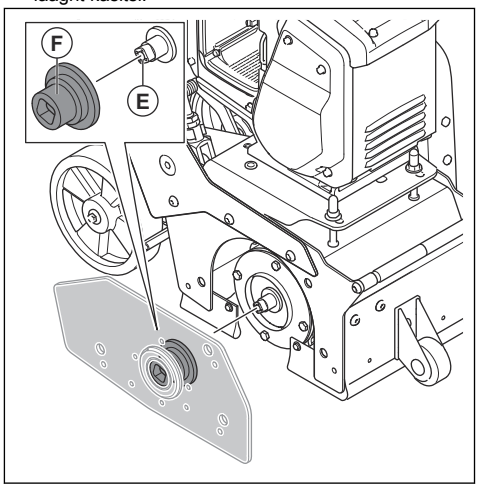

7. Paigaldage külgkate tagasi.

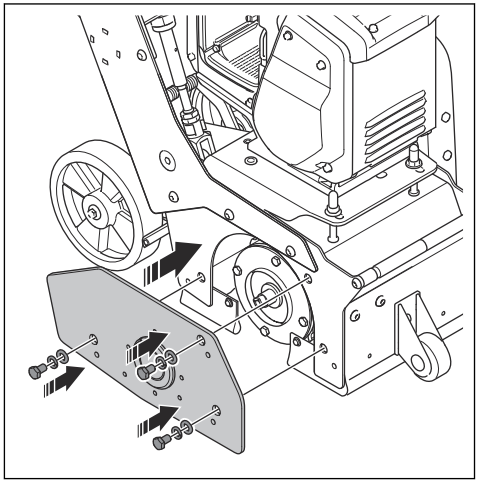

Aku paigaldamine ja eemaldamine

ETTEVAATUST: Kontrollige, kas aku on õigesti akupessa paigaldatud. Kui aku ei liigu sujuvalt akupessa, siis on aku asend vale.

ETTEVAATUST: Aku võib pärast kasutamist kuum olla. Enne eemaldamist laske sellel kindlasti jahtuda.

1. Lükake aku (A) akupesasse.

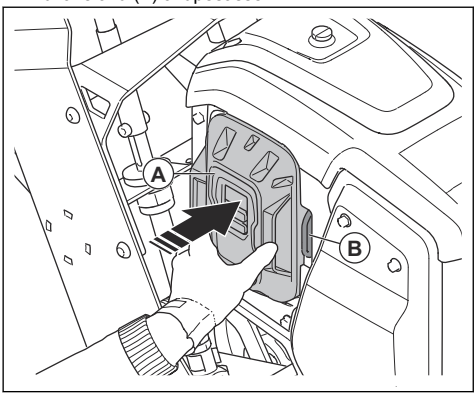

2. Aku eemaldamiseks vajutage aku vabastushooba (B).

Tolmuimeja ühendamine

HOIATUS: Ärge kasutage tolmuimejat, kui tolmuimeja voolik on kahjustatud. See suurendab tervisele kahjuliku tolmu sissehingamise ohtu. Kandke heakskiidetud hingamisteede kaitset.

1. Veenduge, et tolmukoguri voolikul poleks kahjustusi.
2. Veenduge, et tolmuimeja filtrid oleksid puhtad ja kahjustusteta.
3. Ühendage tolmuimeja voolik tolmuimeja ühendusega. Teavet tolmuimeja ühenduse täpse asukoha kohta tootel vt jaotisest *Toote tutvustus lk 3*.

Töö

Sissejuhatus

HOIATUS: Enne toote kasutamist lugege põhjalikult läbi ohutust puudutav jaotis.

Ettevalmistused enne toote kasutamist

1. Lugege kasutusjuhend põhjalikult läbi ning veenduge, et kõik juhised oleksid täiesti arusaadavad.
2. Lugege tolmuimeja kasutusjuhend põhjalikult läbi, et kõik juhised oleksid täiesti arusaadavad.
3. Kasutage isikukaitsevahendeid. Vt jaotist *Isikukaitsevahendid lk 8*.
4. Veenduge, et tööalal viibiksid üksnes selleks volitatud isikud.
5. Hooldage iga päev. Vt jaotist *Hoolduse ajakava lk 18*.
6. Veenduge, et toode oleks korralikult kokku pandud ja kahjustusteta.
7. Veenduge, et kõik poldid, kruvid ja mutrid oleksid pingutatud.
8. Asetage toode tööalale. Veenduge, et pind oleks tasane. Kindlustage, et toote transportimine tööalale ja edasine liigutamine tööalal toimuks ohutult ja korrektselt. Vt jaotist *Transportimine lk 25*.
9. Veenduge, et trumliteljed, lõikurid ja tihendused ei oleks kahjustatud ega kulunud.
10. Veenduge, et töövahendid ei puutuks vastu maapinda.
11. Jälgige, et freesimistrummel ei puudutaks maad.
12. Veenduge, et lõiketerad saaksid freesimistrumli telgedel vabalt liikuda.
13. Ühendage tootega tolmuimeja. Vt jaotist *Tolmuimeja ühendamine lk 14*.
14. Veenduge, et trummel on enne toiteallikaga ühendamist välja lülitatud. Vt *Freesimistrumli rakendamine ja vabastamine lk 17*.
15. Veenduge, et aku oleks paigaldatud. Vt jaotist *Aku paigaldamine ja eemaldamine lk 13*.

Aku olek

Aku oleku märgutuli kuvatakse toote käivitamisel ekraanil. Aku oleku märgutuli näitab toote aku laetuse taset.

Tähis	Laetustase
	Aku laetuse tase on 76–100%.
	Aku laetuse tase on 51–75%.
	Aku laetuse tase on 26–50%.
	Aku laetuse tase on 6–25%.

Tähis	Laetustase
	Aku laetuse tase on 0–5%.

Toote käivitamine

ETTEVAATUST: Enne toote käivitamist veenduge, et jalgpidur on rakendatud. Rakendamata jalgpidur võib põhjustada toote liikumise.

1. Veenduge, et toode oleks kõigil neljal rattas stabiilne.
2. Keerake sügavuse seaderatast päripäeva. Veenduge, et trummel ei puudutaks pinda.

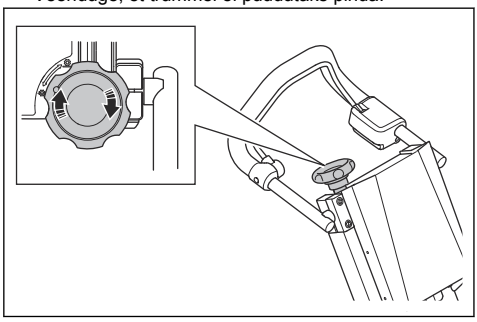

3. Rakendage jalgpidur.

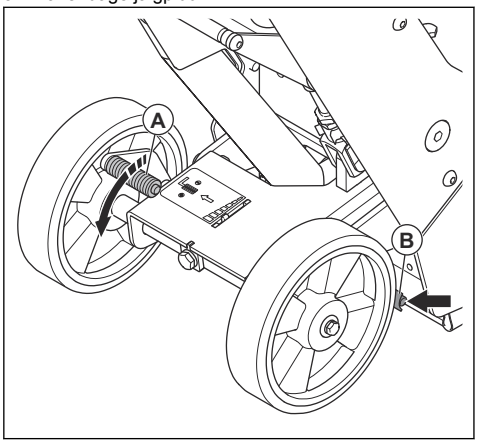

4. Vabastage freesimistrummel.

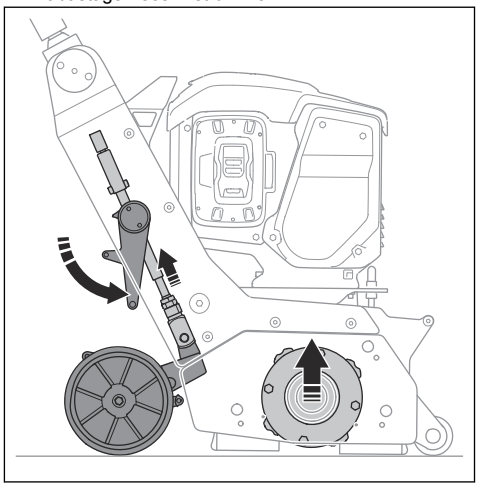

5. Käivitage tolmuimeja.
6. Suruge kasutaja kohaloleku kontrolli käepide alla ja hoidke seda all. Teavet kasutaja kohaloleku kontrolli täpse asukoha kohta tootel vt jaotisest *Toote tutvustus lk 3*.
7. Vajutage nuppu ON/OFF (A).

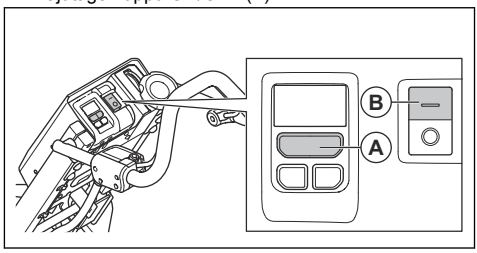

8. Mootori (B) käivitamiseks vajutage käivitusnuppu.

Toote kasutamine

Märkus: Veenduge, et olete enne toote kasutamist juhised *Ohutusjuhised kasutamisel lk 6* läbi lugenud ja neist aru saanud.

Märkus: Kasutage alati isikukaitsevahendeid. Vt jaotist *Isikukaitsevahendid lk 8*.

1. Käivitage toode. Vt jaotist *Toote käivitamine lk 15*.
2. Rakendage freesimistrummel. Vt jaotist *Freesimistrumli rakendamine ja vabastamine lk 17*.
3. Reguleerige lõikesügavust, kuni freesimistrummel puudutab pinda. Vt jaotist *Lõikesügavuse reguleerimine lk 17*.
4. Asetage sügavuse indikaator asendisse 0. Vt jaotist *Sügavuse indikaatori reguleerimiseks lk 16*.

5. Veenduge, et jalgpidur oleks rakendatud *Jalgpiduri kontrollimine lk 10*.
6. Lükake masinat ettevaatlikult edasi.
7. Kasutage toodet (A) paralleelsetel radadel. Alustage tööd tolmukoguri (B) lähedalt ja liikuge sellest eemale paralleelsete radadega. Veenduge, et tolmuvoolik (C) ei jääks teele ette.

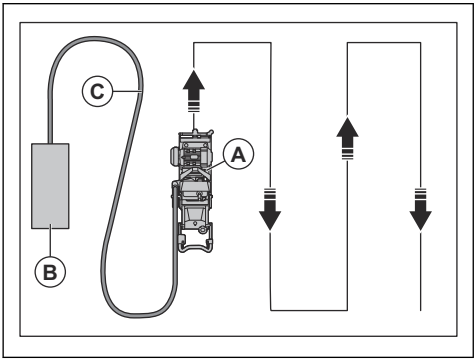

8. Veenduge, et freesimistrumli tööriist puudutaks maapinda tsentrifugaaljõuga.

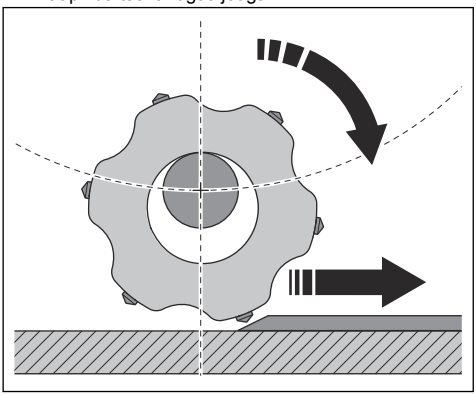

9. Reguleerige kiirust vastavalt maapinnale. Ebatasasel pinnal töötage aeglasema kiirusega.

Pinna freesimiseks

Märkus: Lõikesügavus on maksimaalselt 3 mm.

1. Kasutage toodet tööala pinnal.
2. Uurige tööala pinda.

Sügavuse indikaatori reguleerimiseks

1. Suruge sügavuse indikaatori ratast (A) alla.

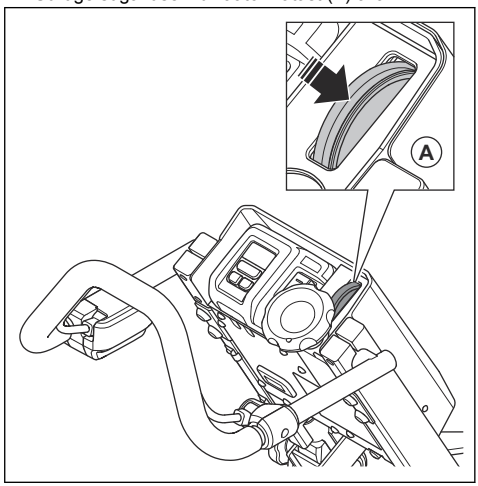

2. Pöörake sügavuse indikaatori ratast, et sügavust seadistada.

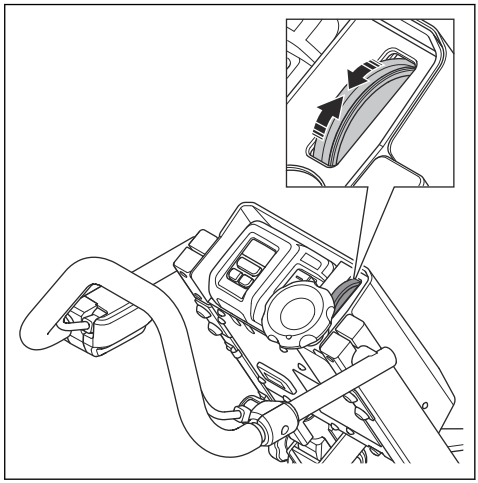

Freesimistrumli rakendamine ja vabastamine

- Suruge jalaga kiirtõstehooba, et freesimistrummel sisse lülitada.

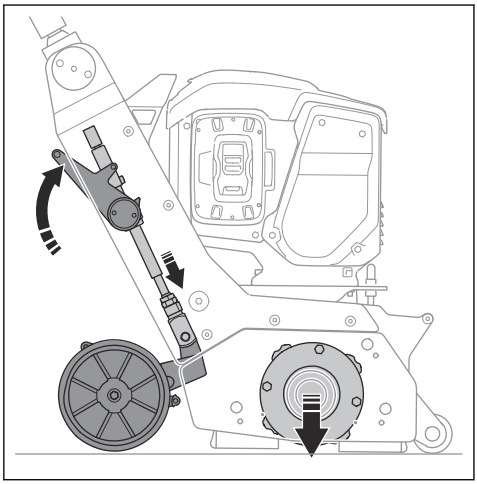

- Suruge jalaga kiirtõstehooba, et freesimistrummel välja lülitada.

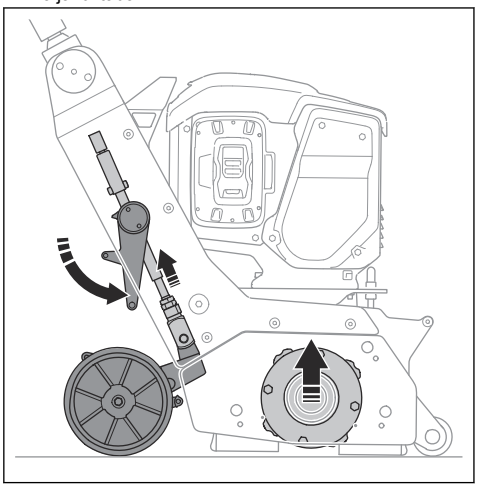

Lõikesügavuse reguleerimine

- Freesimistrumli (B) alla laskmiseks keerake sügavuse seaderatast vastupäeva (A).

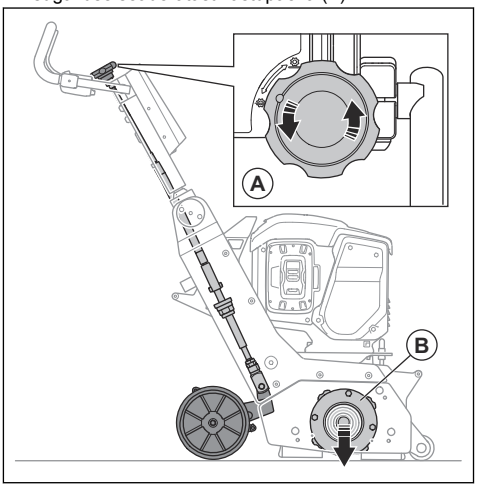

- Freesimistrumli (B) tõstmiseks keerake sügavuse seaderatast päripäeva (A).

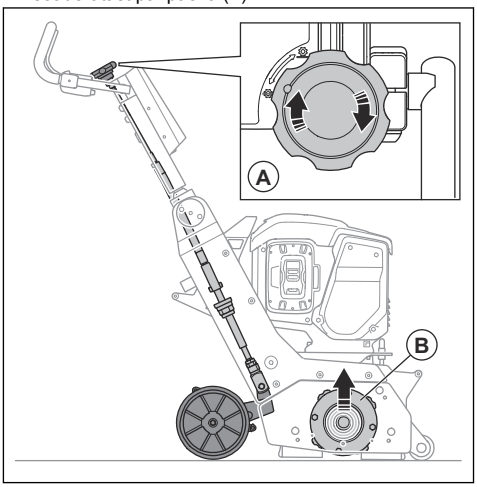

Toote seiskamine

1. Vabastage freesimistrummel. Vt jaotist *Freesimistrumli rakendamine ja vabastamine lk 17*
2. Vabastage kasutaja kohaloleku kontrolli käepide, et mootor seisata. Teavet kasutaja kohaloleku kontrolli käepideme asukoha kohta vt jaotisest *Toote tutvustus lk 3*.
3. Kontrollige, et kõik liikuvad osad oleksid peatunud.
4. Lülitage tolmuimeja välja.

5. Vajutage seiskamisnuppu (A).

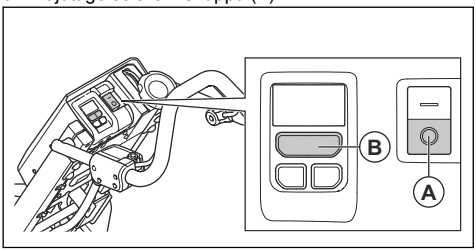

6. Vajutage nuppu ON/OFF (B).
7. Juhusliku käivitumise vältimiseks eemaldage aku. Vt jaotist *Aku paigaldamine ja eemaldamine lk 13*.

Hooldus

Sissejuhatus

HOIATUS: Enne toote hooldamist lugege põhjalikult läbi ohutust puudutav peatükk.

HOIATUS: Hooldus- ja remonttööde teostamisel tuleb kasutada isikukaitsevahendeid. Vt jaotist *Isikukaitsevahendid lk 8*.

HOIATUS: Enne hooldustööde tegemist seisake mootor ja ühendage toitekaabel toiteallikast lahti. Veenduge, et kõik ajamid seiskuksid.

Toote hooldamiseks ja remontimiseks on vaja erioskusi. Tagame asjatundliku remondi- ja hooldustöö. Kui Husqvarna hoolduspartneril, kellelt toote ostsite, pole hooldustöökoda, küsige neilt teavet lähima Husqvarna hoolduspartneri kohta.

Lisateavet vt .

Hoolduse ajakava

* = üldised hooldustööd, mida teeb toote kasutaja. Juhiseid ei ole selles kasutusjuhendis.

X = juhised on selles kasutusjuhendis.

O = juhiseid ei ole selles kasutusjuhendis. Laske hooldust teha heakskiidetud hoolduspartneril.

Toote üldised hooldustööd	Iga päev	Esimese kuu või 20 tunni järel	Iga 3 kuu või 50 tunni järel	Iga 6 kuu või 100 tunni järel	Iga aasta või 300 tunni järel
Kontrollige kummitihendeid kulumise suhtes.	*				
Kontrollige trumli, tööriistade ja trumlikorpuse kulumist.	*				
Puhastage toode.	X				
Kontrollige kõiki ohutusseadmeid.	X				
Veenduge, et mutrid ja kruvid oleksid pingutatud.	*	*			
Kontrollige elektrikomponente, kaableid ja ühendusi kulumise ning kahjustuste suhtes.	*				
Kontrollige voolikuühendusi. Kontrollige toote kõiki voolikuid kahjustuste või lekete suhtes.	*				

Toote üldised hooldustööd	Iga päev	Esimese kuu või 20 tunni järel	Iga 3 kuu või 50 tunni järel	Iga 6 kuu või 100 tunni järel	Iga aasta või 300 tunni järel
Veenduge, et tolmuvoolikud ei oleks kahjustatud ega ummistunud.	*				
Veenduge, et tolmukogur oleks tühi ja korralikult ühendatud.	*				
Kontrollige, et mootor poleks määrdunud ega kahjustatud.	*				
Veenduge, et akulaadija oleks heas seisukorras ning et sellel poleks kahjustusi.	*				
Kontrollige rihma pingsust.		X		X	
Tehke tootele täishooldus ja -puhastus.					O
Kontrollige amordi summutit kulumise suhtes.				*	

Toote puhastamine

- Puhastage kõik vahendid pärast kasutamist. Kasutage tolmuimejat.
- Ärge kasutage toote puhastamiseks survepesurit.
- Hoidke õhuavad puhtad ja takistustest vabad, et vältida toote ülekuumenemist.
- Puhastage tööriista trummel pärast niiskel pinnal kasutamist.

Aku ja akulaadija puhastamine

HOIATUS: Ärge puhastage akut või akulaadijat veega.

HOIATUS: Ärge kasutage aku puhastamiseks mis tahes kemikaale.

- Enne aku asetamist akulaadijasse veenduge, et aku ja akulaadija oleksid puhtad ja kuivad.
- Puhastage akuklemmid suruõhu või pehme ja kuiva riidelapiga.
- Puhastage aku ja akulaadija välispinnad pehme ja kuiva riidelapiga.

Akulaadija kontrollimine

- Veenduge, et akulaadija ega toiteallika kaabel ei oleks kahjustatud. Kontrollige pragusid ja muid kahjustusi.

Akulaadija ühendamine

HOIATUS: Laadige akut ainult keskkonnas, mille temperatuur on vahemikus 5 °C kuni 40 °C.

1. Ühendage akulaadija andmesildil näidatud pinge ja sagedusega võrku.
2. Ühendage pistik maandatud pistikupessa. Akulaadijal olev roheline märgutuli vilgub üks kord.

Aku ühendamine akulaadijasse

Märkus: Enne aku esimest kasutuskorda laadige aku täis. Uue aku laetuse tase on ainult 30%.

Märkus: Akut ei laeta, kui selle temperatuur on liiga kõrge. Laske akul enne laadimist maha jahutada.

1. Veenduge, et aku oleks kuiv.
2. Aseta aku akulaadijasse.
3. Veenduge, et akulaadija roheline laadimistuli süttiks. See tähendab, et aku on akulaadijaga õigesti ühendatud.

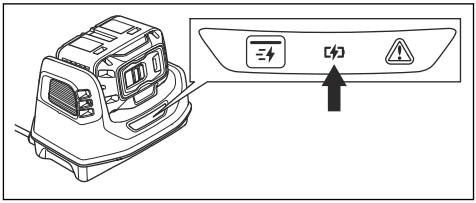

4. Kui aku kõik LED-tuled süttivad, siis on aku täis.

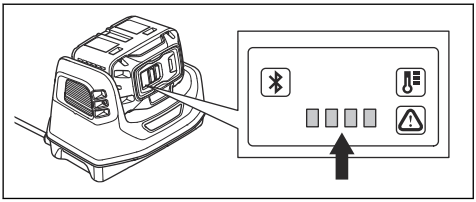

5. Akulaadija toiteallikast lahutamiseks võtke kinni pistikust. Ära tõmba juhtmest.
6. Eemalda aku laadijast.

Märkus: Lisateavet lugege aku ja akulaadija kasutusjuhenditest.

Freesimistrumli kontrollimine

- Kontrollige freesimistrumlit kulumise suhtes. Kahjustuste korral asendage, vt jaotist *Hoolduse ajakava lk 18*.

Freesimistrumli asendamine

HOIATUS: Veenduge, et toode oleks peatatud ja aku lahutatud.

HOIATUS: Tööriistad võivad kasutamise ajal kuumad olla. Trumli paigaldamisel kandke alati kindaid.

1. Rakendage jalgpidur. Vt jaotist *Jalgpiduri kontrollimine lk 10*.
2. Vabastage freesimistrummel. Vt jaotist *Freesimistrumli rakendamine ja vabastamine lk 17*.
3. Eemaldage külgkattelt 3 kruvi ja 3 alusplaati.

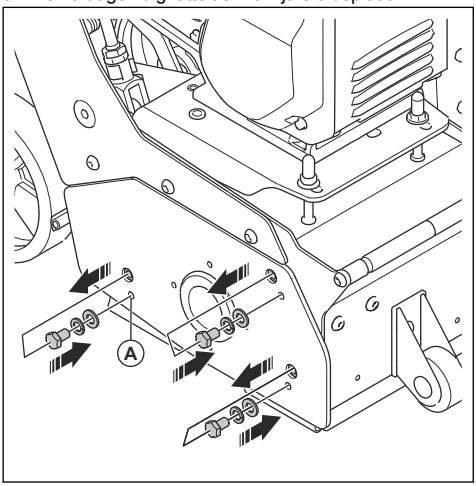

4. Kinnitage 3 kruvi ja alusketast külgkatte kõrval asuvatesse avadesse (A).
5. Pöörake kruvisid päripäeva, et külgkatet lahti keerata, ja tõmmake see ära.

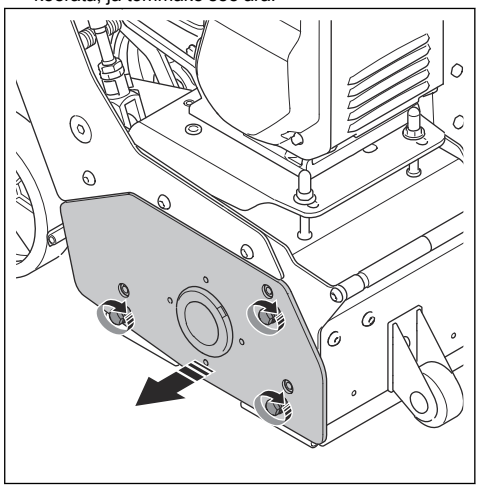

6. Eemaldage trummel.

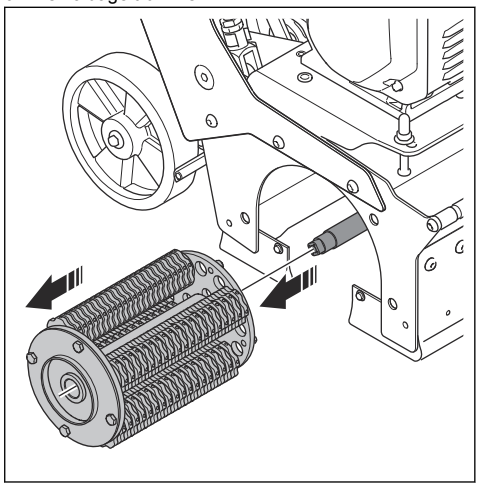

7. Paigaldage tootele uus trummel.

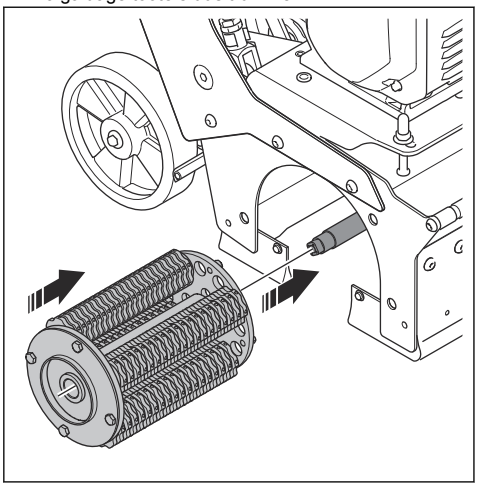

8. Veenduge, et trumli korpuses olevad 4 tihvti (B) oleksid joondatud trumli 4 avaga (C). Vajaduse korral pöörake võlli (D) 16 mm mutrivõtmega.

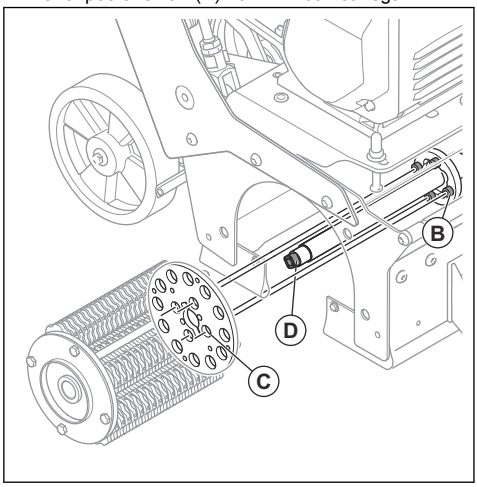

9. Paigaldage tootele külgkate. Veenduge, et võlli nelinurkne ots (E) oleks joondatud külgkatte laagris oleva nelinurkse avaga (F). Vajaduse korral pöörake laagrit käsitsi.

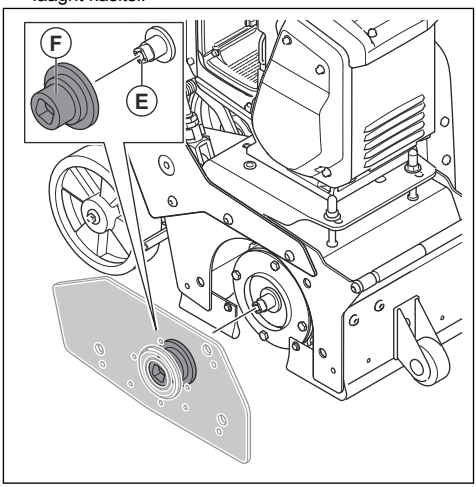

10. Paigaldage külgkate tagasi.

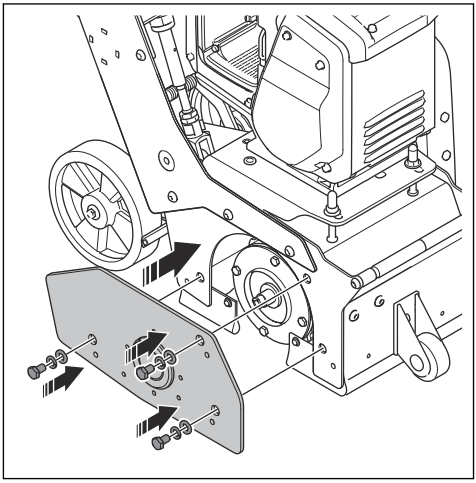

Amordi summuti vahetamiseks

1. Eemaldage freesimistrummel. Vt jaotist *Freesimistrumli asendamine lk 20*.

2. Eemaldage amordi summuti (A) teljelt.

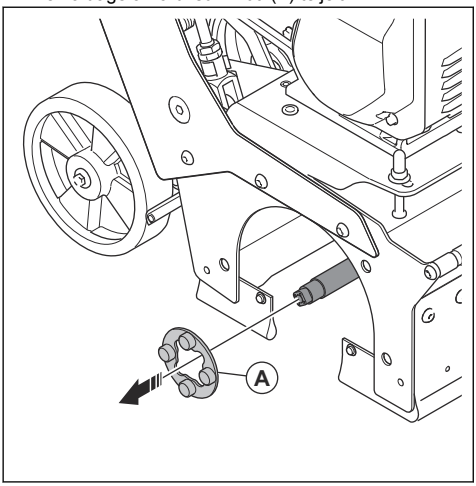

3. Paigaldage uus amordi summuti vastupidises järjekorras.

Rihma pingsuse kontrollimiseks

HOIATUS: Ärge kasutage toodet, kui rihma kaitsekate pole paigaldatud.

1. Seisake toode. Vt jaotist *Toote seiskamine lk 17*.
2. Eemaldage 4 polti.

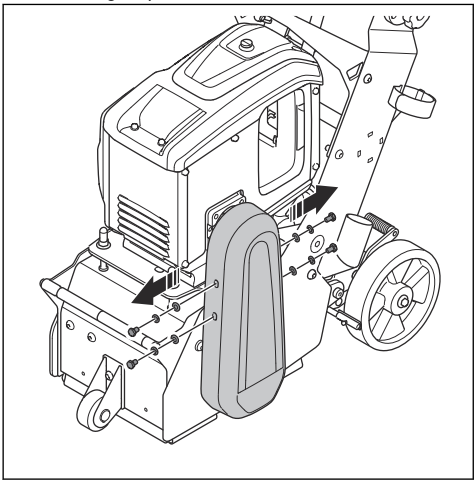

3. Eemaldage rihmakate.

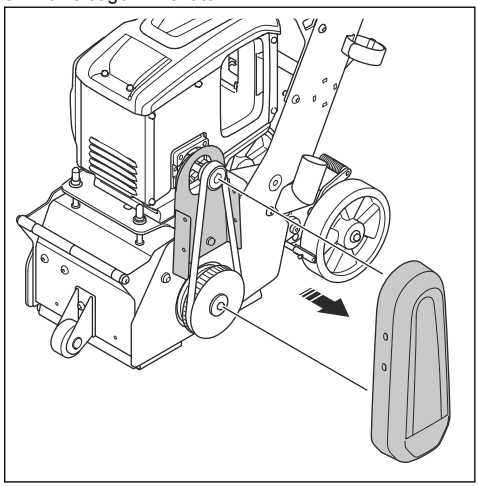

4. Kontrollige, et rihm poleks kahjustunud ega kulunud. Vajaduse korral vahetage rihmad välja.
5. Pingsuse kontrollimiseks vajutage pöidlaga rihmasid. Kui te saate rihma lükata rohkem kui 5 mm (A), reguleerige rihma pinget.

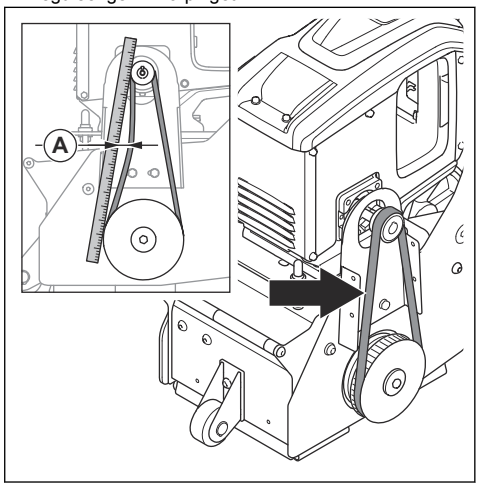

6. Paigaldage rihmakate.

Rihmapingutaja reguleerimine

1. Eemaldage rihmakate. Vt jaotist *Rihma pingsuse kontrollimiseks lk 22*.

2. Keera lahti 2 lukustusmutrit (A).

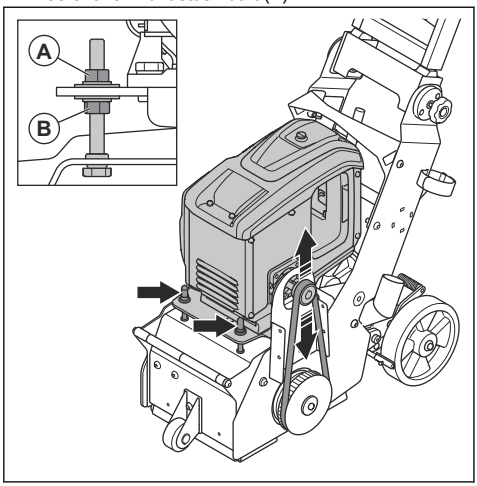

3. Rihma pinge saab seada kahe mutri abil (B). Ärge keerake mutreid liiga kõvasti kinni.
4. Paigaldage rihmakate.

Jalgpiduri ülevaatamine

1. Rakendage jalgpidur. Vt jaotist *Jalgpiduri kontrollimine lk 10*.
2. Veenduge, et toode ei liiguks. Kui toode liigub, reguleerige jalgpidurit. Vt jaotist *Jalgpiduri reguleerimiseks lk 23*.

Jalgpiduri reguleerimiseks

1. Jalgpiduri tõhususe suurendamiseks keerake reguleerimispolti (A) päripäeva.

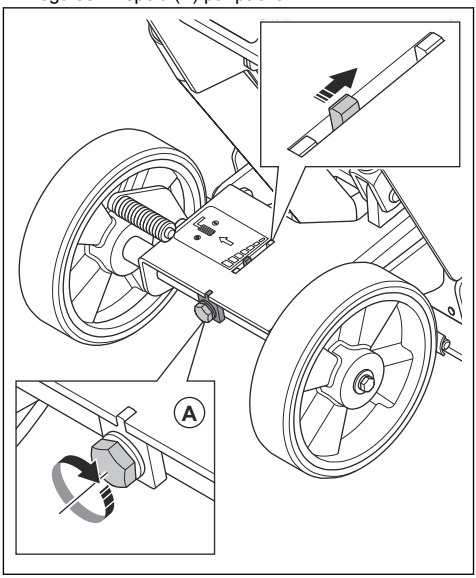

Kummitihendite vahetamiseks

1. Kallutage toodet tagasi, kuni käepideme küljes olevad rattad ja käepide on maas.

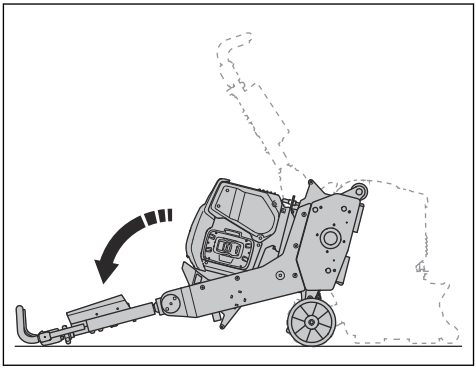

2. Eemaldage kummitihendid.

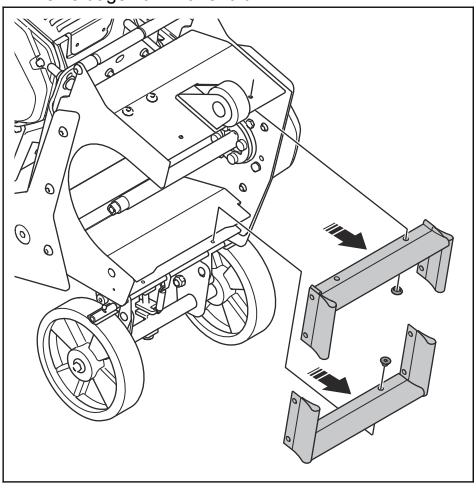

3. Paigaldage uued kummitihendid vastupidises järjekorras.

Veaotsing

Probleem	Põhjus	Lahendus
Seade ei käivitu	Kasutaja kohaloleku kontroll pole rakendatud.	Hoidke toote käivitamisel kasutaja kohaloleku kontrolli juhtraua vastu.
	Ei ole ühendatud või kaabel on kahjustatud.	Kontrollige, et aku oleks tootega ühendatud.
	Mootori ON/OFF-nupp on enne akusüsteemi käivitamist asendis ON.	Vajutage mootori nuppu OFF ja akusüsteemi nuppu ON.
	Kahjustatud lüliti või mootori kaabel.	Laske elektrikul toodet kontrollida või pöörduge teeninduskeskusesse.
	Mootor on kahjustatud.	Laske see hooldustöökojas välja vahetada.
Vähenenud või puudulik freesimisjõudlus.	Tööriistad on kulunud või kahjustatud.	Asendage kulunud osad.
	Tööriistad on pinna jaoks ebasobivad.	Asendage tööriistad pinna jaoks sobivate tööriistadega.
Toode töötab, kuid trummel ei pöörle.	Rihm on purunenud.	Pöörduge hoolduskeskuse poole.
	Trummel on ummistunud.	Veenduge, et toode oleks välja lülitatud ja toiteallikast lahutatud. Kontrollige trumlit ja eemaldage objekt, mis takistab selle pöörlemist.
Toode ei käivitu hõlpsalt.	Trummel puudutab pinda.	Veenduge, et tõstate trumli üles. Vt jaotist *Freesimistrumli rakendamine ja vabastamine lk 17*.
Ebapiisav töö, millega kaasnevad järsud liigutused ja vibratsioon.	Trumli asend on liiga madal.	Kontrollige trumli kinnitust, laagreid ja amordi summutit.
	Tööriistad on kulunud.	Vahetage trummel või tööriistad välja.

Probleem	Põhjus	Lahendus
Toode teeb ebatavalisi vibratsioone.	Lõiketeradel on ebatavaline kulumine.	Kontrollige nelja võlli lõiketerade pöörlemist. Kontrollige amordi summutit. Vajadusel vahetage trummel või lõiketerad välja.
	Veorihma pingutus ei ole õige.	Kontrollige veorihma pingust. Vt jaotist *Rihma pingsuse kontrollimiseks lk 22*.
Toode seiskub lühikese aja möödumisel.	Mootori kaitselüliti rakendub ülekoormuse tõttu.	Vähendage koormust.
	Mootor on kahjustatud.	Kontrollige mootorit.

Transportimine, hoiulepanek ja utiliseerimine

Transportimine

HOIATUS: Olge transportimisel ettevaatlik. Toode on raske ja võib põhjustada kehavigastusi või varakahju, kui see transportimise ajal kukub või liigub.

ETTEVAATUST: Veenduge, et freesimistrummel oleks lahti ühendatud.

ETTEVAATUST: Ärge pukseerige toodet sõiduki järel.

- Enne transportimist veenduge, et tolmukogurivoolik oleks lahti ühendatud.
- Rataste abil saab toodet lühikest maad liigutada. Toote pikemat maad liigutamiseks tõstke see üles või asetage see sõidukile.
- Katke toode transportimise ajaks mingit liiki kaitsekattega. Kaitsekate ei lase tootel kokku puutuda ilmastikuoludega, nagu vihm ja lumi.

Toote tõstmine

HOIATUS: Veenduge, et tõsteseadmel oleks vajalikud tehnilised näitajad toote ohutuks tõstmiseks. Toote kaal on märgitud toote mudeli etiketile.

HOIATUS: Ärge kõndige ega seiske tõstetud toote all või lähedal. Hoidke kõrvalised isikud tööalast eemale.

HOIATUS: Ärge tõstke kahjustatud toodet.

1. Kinnitage tõsteseade tõstepunktide külge.

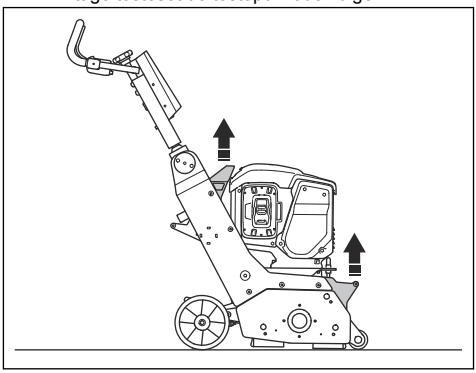

2. Tõstke toodet ohutult.

Toote kallutamiseks

HOIATUS: Kandke terasest ninakaitse ja mitte libisevate taldadega töösaapaid.

1. Kallutage toodet tagasi, kuni käepideme küljes olevad rattad ja käepide on maas.

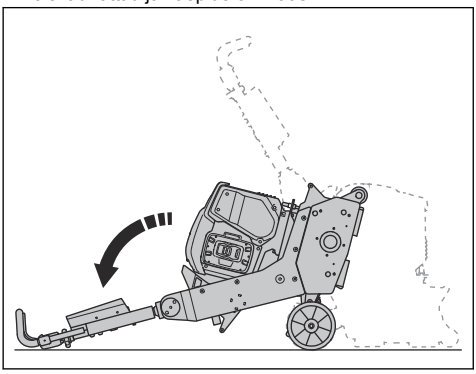

Käepideme kokkuklappimiseks

1. Pöörake käepideme lukustusratast vastupäeva.

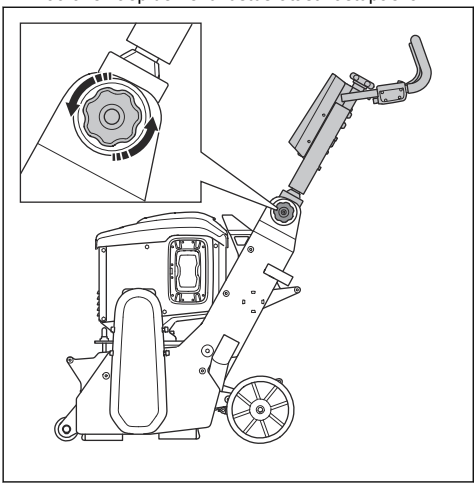

2. Keerake käepidet ettepoole.

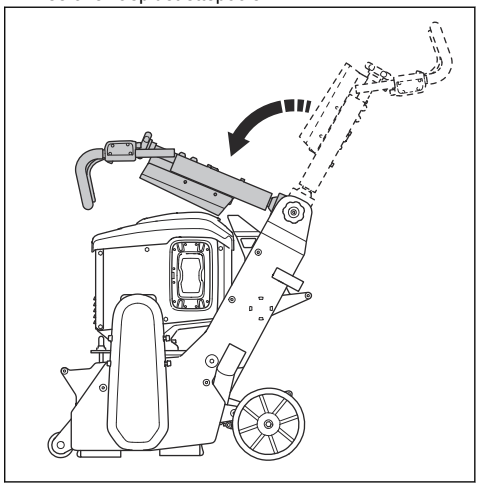

Toote liigutamine kaldteest üles ja alla

HOIATUS: Olge väga ettevaatlik, kui liigutate toodet kaldteest üles ja alla. Seade on raske ja esineb vigastusoht, kui seade kukub või liigub liiga kiiresti.

HOIATUS: Järsu kaldega kaldteedel kasutage alati vintsi. Ärge kõndige ega seiske toote all või lähedal.

- Toote viimiseks kaldteest alla liigutage toodet aeglaselt edasisuunas.
- Toote viimiseks kaldteest üles liigutage toodet aeglaselt tagasisuunas.
- Kaldteel ärge pöörake toodet rohkem kui 45° vasakule ega paremale.

Seadme kinnitamine transportsõiduki külge

Transportimise ajaks kinnitage seade, et hoida ära õnnetusi ja seadmekahjustusi. Kasutage toote transpordisõiduki külge kinnitamiseks koormarihmasid.

1. Seadke toode transpordivahendile.

2. Kinnitage koormarihmad toote ümber.

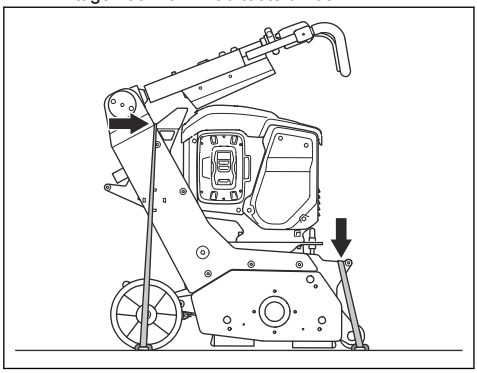

3. Paigaldage ja kinnitage koormarihmad transportsõiduki külge.

Hoiustamine

ETTEVAATUST: Ärge hoiustage toodet välistingimustes. Hoidke toodet alati siseruumis.

- Hoidke toodet kuivas ja külmumiskindlas kohas.
- Enne toote hoiustamist puhastage see ja tehke täishooldus.
- Hoidke toodet lukustatud kohas, kus sellele ei pääse juurde lapsed ega volitamata isikud.
- : toote pikaajalise hoiustamise korral tühjendage eelnevalt kütusepaak. Utiliseerige kütus spetsiaalses jäätmejaamas.
- : kütuse transportimiseks ja hoiustamiseks kasutage heakskiidetud mahuteid.

Toote kasutuselt kõrvaldamine



See sümbol tähendab, et seade ei kuulu olmejäätmete hulka. Taaskäidelge see elektri- ja elektroonikaseadmete kogumissüsteemi kaudu. See aitab tagada kasutusea lõppu jõudnud seadmete nõuetekohase jäätmekäitluse.

Lisateabe saamiseks võtke ühendust kohalike ametiasutuste, olmejäätmeteenuste, ettevõtte Husqvarna hooldusesinduse või jaemüüjaga.

Vale utiliseerimine võib potentsiaalselt ohtlike ainete sisalduse tõttu kahjustada keskkonda ja inimeste tervist.

Tehnilised andmed

Võimsus, W	2200
Pinge, V	94
Voolutugevus, A	4 või 8
Jõuallikas	DC
Trumli pöörlemiskiirus, min^{-1}	-
Töölaius, mm / tolli	225/9
Maksimaalne piikide arv ühel teljel	24
Maksimaalne freesiterade arv ühel teljel	7
Maksimaalne täheratta lõikurite arv ühel teljel	45
Maksimaalne telgede arv trumlil	6
Maksimaalne puhastamise kalle, kraadid/%	10/18
Kaal, kg	102
Töötemperatuur °C	-10–+45
Tolmuvooliku ühenduse läbimõõt, mm	51
Tolmuimeja	DE120H, DE130H. Lisateabe saamiseks võtke ühendust Husqvarna hooldusesindajaga.
Müratasemed	

Helivõimsuse tase, mõõdetud L_W (dB(A))[1]	90
Helitasemed	
Helirõhutase kasutaja kõrva juures, L_p(dB(A))[2]	89
Vibratsioonitase (vasak), m/s[23]	3,8
Vibratsioonitase (parem), m/s[2]	4,1

Avaldus deklareeritud müra- ja vibratsiooniväärtuste kohta

Need deklareeritud väärtused on saadud laborikatsetel vastavalt nimetatud direktiivile või standarditele ja sobivad võrdlemiseks muude toodete deklareeritud väärtustega, mida on katsetatud vastavalt samale direktiivile või samadele standarditele.

Need deklareeritud väärtused sobivad esialgseks riskihindamiseks, kuid üksikutes töökohtades mõõdetud väärtused võivad olla kõrgemad. Tegelikud kokkupuuteväärtused ja üksikkasutaja kogetud kahjuoht on ainulaadsed ning sõltuvad sellest, kuidas kasutaja töötab, mis materjali töötlemiseks toodet kasutatakse, samuti kokkupuuteajast ning kasutaja füüsilisest seisundist ja toote seisundist.

Toote mõõtmed

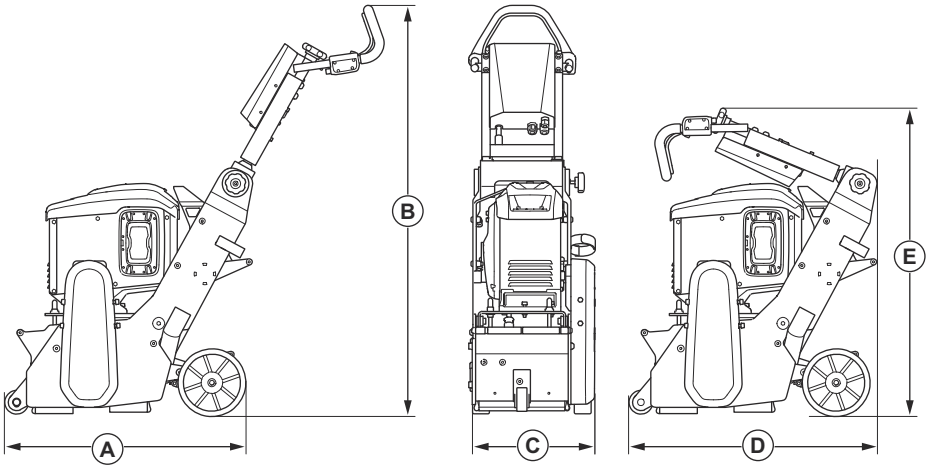

A	Pikkus, mm/tolli	1147/45
B	Kõrgus, mm/tolli	1136/44,7
C	Laius, mm/tolli	381/15

[1] Helivõimsuse tase on määratud kooskõlas standardiga EN ISO 3747. Mõõdetuna betoonpinnal. Määramatus Kwa 2,5 dB

[2] Helirõhutase määratud vastavalt standardile EN ISO 11202. Mõõdetuna betoonpinnal. Määramatus Kpa 2,5 dB

[3] Kaalutud efektiivne kiirendus käepidemel mõõdetuna vastavalt standardile EN ISO 20643. Mõõdetuna betoonpinnal. Määramatus K=1 m/s^2

D	Pikkus, mm/tolli	741
E	Kõrgus, mm/tolli	722/28,4

Lisavarustus mudelile

Seadmes kasutamiseks heakskiidetud akud

Aku		*
Tüüp	Liitiumioonaku	Liitiumioonaku
Aku mahtuvus, Ah	4	8
Nimipinge, V	94	94
Kaal, kg	3,1	5,1

* Mudeli scarify korral on soovitatav kasutada B750X-i

Vastavusdeklaratsioon

EÜ vastavusdeklaratsioon

Husqvarna AB, SE-561 82 Huskvarna, Rootsi, tel: +46-36-146500, kinnitab ainuvastutusel, et toode:

Kirjeldus	Muruõhutaja
Kaubamärk	Husqvarna
Tüüp/mudel	CP9 PACE
Identifitseerimine	Seerianumbrid alates 2026. aastast ja hilisemad

vastab täielikult järgmistele EÜ direktiividele ja eeskirjadele:

Direktiiv/eeskiri	**Kirjeldus**
2006/42/EC	„masinadirektiiv”
2014/53/EU	„raadioseadmete direktiiv“
2011/65EU	„ohtlike ainete piiramise direktiiv“

ja et kohalduvad järgmised standardid ja/või tehnilised spetsifikatsioonid:

EN ISO 12100:2010

EN 60335-2-72:2012

EN IEC 55014-1:2021

EN IEC 55014-2:2021

EN IEC 61000-3-2:2018+A1:2020+A2:2024

EN IEC 61000-3-11:2019

ETSI EN 300 328 V2.2.2

ETSI EN 301 489-1 V2.2.3

ETSI EN 301 489-17 V3.3.1

EN IEC 63000:2018

Partille, 2026-07-03

CE

UK Importer:
Husqvarna UK Ltd
Preston Road, Co. Durham
DL5 6UP

Christian Nyberg

Christian Nyberg

Rasketehnika teadus- ja arendustegevuse vanemdirektor

Husqvarna AB, ehitusseadmete allüksus

Tehnilise dokumentatsiooni eest vastutaja

Turinys

Įvadas..... 31
Saugumas.....35
Surinkimas..... 40
Naudojimas.....43
Techninė priežiūra..... 47
Trikčių šalinimas..... 53
Transportavimas, saugojimas ir utilizavimas..... 54
Techniniai duomenys.....56
Priedai 58
Atitikties deklaracija..... 59

Įvadas

Gaminio aprašas

CP9 PACE yra stumiama grindų frezavimo mašina su elektros varikliu.

Numatytasis naudojimas

Šis gaminys naudojamas norint pašiaušti paviršius ir pašalinti sluoksnius bei kelio ženklinimus. Gaminį galima naudoti ant įvairių paviršių, pvz., betono, asfalto, akmens ir plieno.

Gaminys skirtas naudoti komercinius darbus atliekantiems operatoriams profesionalams.

Nenaudokite gaminio kitiems darbams.

Gaminio apžvalga

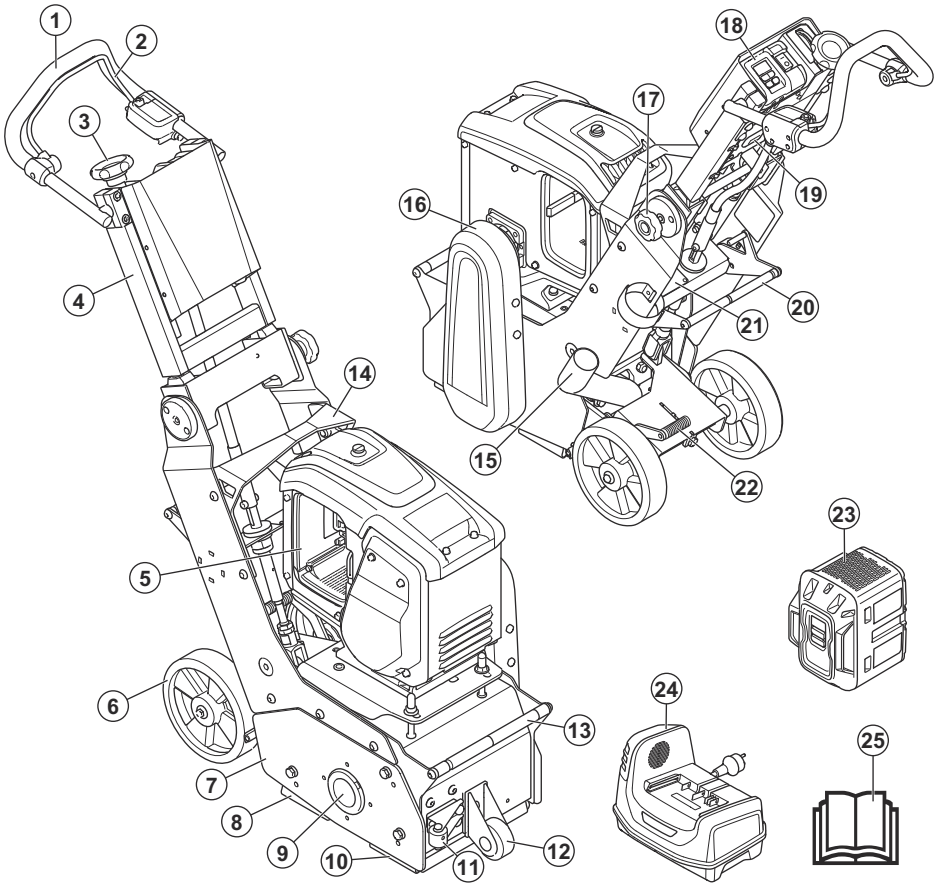

1. Rankena
2. Naudotojo buvimo valdiklis (OPC)
3. Pjovimo gylio reguliavimo ratukas
4. Sulankstoma viršutinė rankena
5. Akumuliatoriaus dėklas
6. Galiniai ratai
7. Šoninis gaubtas
8. Guminis sandariklis (galinis)
9. Guolių mazgas
10. Guminis sandariklis (priekinis)
11. Sieninis kreipiamasis ratukas (pasirenkamas)
12. Priekinis ratukas
13. Tvirtinimo taškas
14. Kėlimo laikiklis
15. Dulkių žarnos jungtis
16. Diržo gaubtas
17. Rankenos fiksavimo ratukas
18. Valdymo skydelis
19. Valandų skaitiklis
20. Greito pakėlimo pedalas
21. Nominaliųjų parametrų plokštelė
22. Stabdžių pedalas
23. Akumuliatorius (nėra komplekte)
24. Kroviklis (nėra komplekte)
25. Naudojimo instrukcija

Valdymo skydelio apžvalga

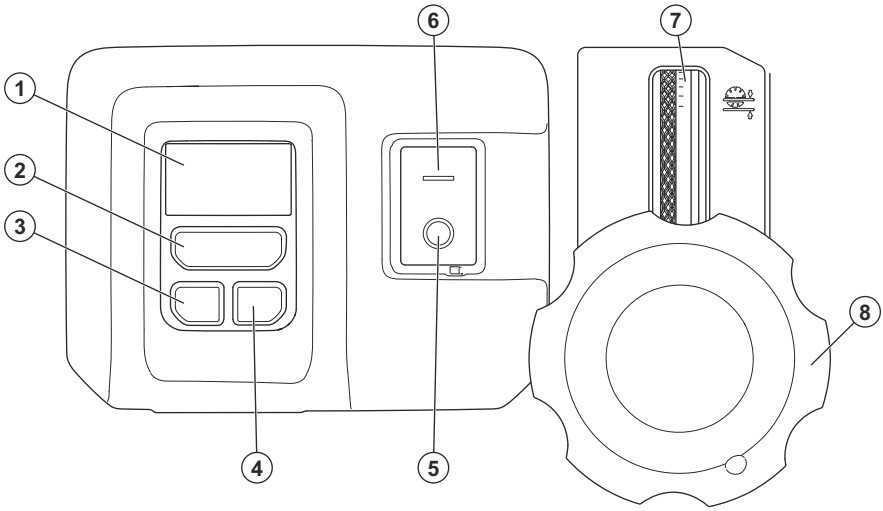

1. Ekranas; žr. *Ekrane rodomi simboliai psl. 33*.
2. Akumuliatoriaus sistemos mygtukas ON/OFF (įjungti / išjungti)
3. Bluetooth® funkcija (nenaudojama šioje versijoje)
4. Bluetooth® funkcija (nenaudojama šioje versijoje)
5. Variklio / įrankio stabdymo mygtukas
6. Variklio / įrankio paleidimo mygtukas
7. Pjovimo gylio indikatorius
8. Pjovimo gylio reguliavimo ratukas

Ekrane rodomi simboliai

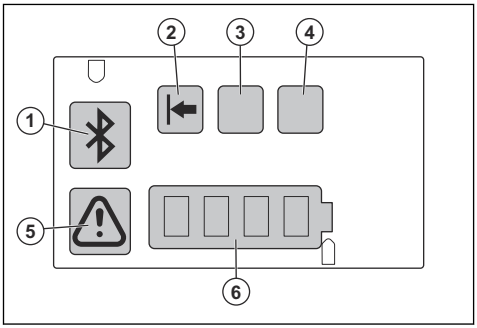

Nr.	Simbolis	Informacija
1.	Bluetooth®	Nenaudojama šioje versijoje.

Nr.	Simbolis	Informacija
2.	Žalias LED indikatorius.	Pjovimo gylis yra normalus ir optimalus akumuliatoriaus naudojimas.
3.	Geltonas LED indikatorius.	Optimalus pjovimo gylis.
4.	Raudonas LED indikatorius.	Per didelis pjovimo gylis; gali būti sugadintas gaminys.
	Mirksintis raudonas LED indikatorius.	Gaminio perkrova.
5.	Įspėjimo / klaidos indikatorius.	Įvyko klaida. Žr. *Trikčių šalinimas psl. 53*.
6.	Akumuliatoriaus įkrovos lygio stulpelis.	Akumuliatoriaus būsena.

Simboliai ant gaminio



Įspėjimas. Šis gaminys gali būti pavojingas ir rimtai sužeisti arba pražudyti naudotoją arba aplinkinius. Būkite atsargūs ir tinkamai naudokite gaminį.



Prieš pradėdami eksploatuoti gaminį, atidžiai perskaitykite instrukcijas ir įsitikinkite, kad jas supratote.



Naudokite patvirtintą kvėpavimo takų apsaugą.



Naudokite patvirtintas apsaugines ausines.



Naudokite patvirtintas akių apsaugos priemones.



Naudokite patvirtintas apsaugines pirštines.



Naudokite patvirtintus apsauginius batus



Naudokite patvirtintą šalmą.



ĮSPĖJIMAS. Dulkės gali sukelti sveikatos problemų. Naudokite patvirtintą kvėpavimo takų apsaugą. Užtikrinkite tinkamą patalpų ventiliavimą.



Aukšta įtampa.



Norėdami pakelti gaminį, pritvirtinkite kėlimo įrangą prie gaminio užkabinimo ąsos.



Naudokite tvirtinimo taškus, kad pritvirtintumėte gaminį prie transporto priemonės.



Prieš atliekant techninės priežiūros darbus, nepamirškite išimti akumuliatoriaus iš gaminio.



Suspaudimo pavojus. Saugokitės judančių dalių.



Nekiškite rankų prie besisukančių dalių.



Nenaudokite gaminio arti degių medžiagų ar dujų.



Maks. nuolydis.



Šis gaminys atitinka jam taikomas ES direktyvas.



Šis gaminys atitinka Naujosios Zelandijos ir Australijos EESS ir ACMA reikalavimus.



Šis gaminys atitinka galiojančius Ukrainos teisės aktus.

Pasižymėkite: Kiti ant gaminio esantys simboliai (lipdukai) atitinka specialius tam tikrų rinkų sertifikavimo reikalavimus.

Nominaliųjų parametrų plokštelė

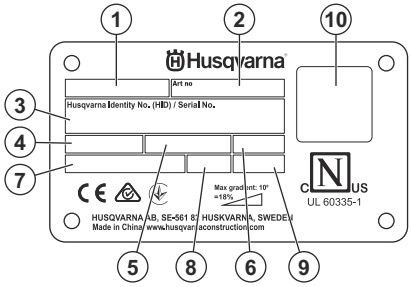

1. Modelis (CP = betono drožimo mašina)
2. Gaminio Nr.
3. „Husqvarna“ identifikacinis Nr.
4. Įtampa (V)
5. Dažnis (Hz)
6. IPXX
7. Galia (W)
8. Svoris

9. Metai
10. QR kodas

Gaminio pažeidimai

Mes neatsakome už mūsų gaminio sugadinimą, jei:

- gaminys netinkamai suremontuotas;
- gaminys suremontuotas naudojant kito gamintojo arba gamintojo nepatvirtintas dalis;
- gaminys turi kito gamintojo arba gamintojo nepatvirtintą priedą;
- gaminys suremontuotas ne patvirtintame techninės priežiūros centre arba jį suremontavo ne patvirtintas atstovas.

Saugumas

Saugos ženklų reikšmės

Įspėjimai, perspėjimai ir pastabos yra skirtos atkreipti dėmesį į ypač svarbias vadovo dalis.

PERSPĖJIMAS: Naudojamas, kai naudotojui ar šalia esantiems asmenims kyla mirtino arba sunkaus sužeidimo pavojus arba jei nesilaikoma vadove pateiktų nurodymų.

PASTABA: Naudojamas, kai kyla pavojus sugadinti gaminį, kitas medžiagas arba padaryti žalą aplinkai, jei nesilaikoma vadove pateiktų nurodymų.

Pasižymėkite: Naudojamas papildomai informacijai apie konkrečią situaciją pateikti.

Bendrieji saugos nurodymai

PERSPĖJIMAS: Prieš naudodami gaminį, perskaitykite toliau esančius įspėjimus.

- Šis gaminys gali būti pavojingas, jei būsite neatsargūs arba gaminį naudosite netinkamai. Šis gaminys gali sunkiai ar net mirtinai sužeisti naudotoją ar aplinkinius. Prieš naudodami gaminį, privalote perskaityti ir suprasti šio naudojimo instrukcijos turinį.
- Šis gaminys neskirtas naudoti asmenims (įskaitant vaikus) su sumažėjusiais fiziniais, jutiminiais ar protiniais gabumais arba neturintiems reikiamos patirties ir žinių.
- Išsaugokite visus įspėjimus ir instrukcijas.
- Laikykitės visų taikomų teisės aktų ir taisyklių reikalavimų.
- Naudotojas ir naudotojo darbdavys turi žinoti apie galimus pavojus darbo su gaminiu metu ir imtis priemonių, kad jų išvengtų.
- Neleiskite kitiems naudotis gaminiu, jei jie neperskaitė arba nesuprato naudojimo instrukcijos turinio.
- Gaminį naudokite tik tada, jei esate baigę mokymus. Visi naudotojai turi būti baigę mokymus.
- Neleiskite gaminio naudoti vaikams.
- Eksploatuoti gaminį gali tik patvirtinti asmenys.
- Naudotojas yra atsakingas už visą žalą, padarytą asmenims arba jų nuosavybei.
- Neeksploatuokite gaminio, jeigu esate pavargę, sergate arba esate apsvaigę nuo alkoholio, narkotinių medžiagų ar vaistų.
- Visada elkitės atsargiai ir vadovaukitės sveiku protu.
- Šis gaminys veikdamas sukuria elektromagnetinį lauką. Tam tikromis aplinkybėmis šis laukas gali trikdyti aktyviųjų arba pasyviųjų medicininių implantų veiklą. Siekiant sumažinti sunkių sužalojimų arba mirties pavojų, medicininių implantų turintiems asmenims rekomenduojame prieš naudojant šį gaminį pasitarti su gydytoju ir implanto gamintoju.
- Rūpinkitės gaminio švara. Įsitikinkite, kad galite aiškiai perskaityti ženklus ir lipdukus.
- Nenaudokite gaminio, jei jis yra pažeistas arba neveikia tinkamai.
- Nemodifikuokite šio gaminio.
- Nenaudokite gaminio, jei jį galimai modifikavo kiti asmenys.
- Naudojant įrankiai gali įkaisti. Keisdami būgną arba liesdami įrankius mūvėkite pirštines.

Gaminio eksploatavimo saugos nurodymai

PERSPĖJIMAS: Prieš naudodami gaminį, perskaitykite toliau esančius įspėjimus.

- Naudokite asmeninės apsaugos priemones. Žr. *Asmeninės apsauginės priemonės psl. 37*.
- Ilgalaikė vibracija gali pakenkti silpnos kraujo apytakos žmonių kraujo apytakai ir nervų sistemai. Pasireiškus per ilgo vibracijų poveikio simptomais, kreipkitės medicininės pagalbos. Pirmieji simptomai gali būti: kūno tirpimas, jautrumo praradimas, dilgčiojimas, skausmas, sumažėjusi jėga ar silpnumas, odos spalvos ar jos struktūros pakitimai. Šie simptomai dažniausiai pasireiškia pirštuose, plaštakose ir riešuose.
- Nedirbkite su šiuo gaminiu, jei nėra įrengti visi apsauginiai gaubtai.
- Įsitikinkite, kad žinote, kaip greitai sustabdyti variklį nelaimės atveju.
- Prieš pasišalindami nuo gaminio, sustabdykite variklį ir įsitikinkite, kad jis negali būti atsitiktinai užvestas.

- Būkite atsargūs, kad judančios dalys neįtrauktų drabužių, ilgų plaukų ir papuošalų
- Dirbdami privalote stovėti saugiai ir stabiliai.
- Gaminį naudokite tik ant horizontalių paviršių.
- Įsitikinkite, kad nėra atsilaisvinusių varžtų ir veržlių.
- Nenaudokite gaminio, jei nelaimės atveju negalėtumėte sulaukti pagalbos
- Naudokite tik patvirtintus priedus. Dėl išsamesnės informacijos kreipkitės į savo Husqvarna techninės priežiūros atstovą.
- Jei gaminyje pajusite vibracijas ar gaminio triukšmo lygis pasirodys neįprastai didelis, nedelsdami sustabdykite gaminį. Patikrinkite, ar gaminys neapgadintas. Pataisykite sugadintas dalis arba remonto darbus patikėkite patvirtintam techninės priežiūros atstovui.
- Visada prijunkite gaminį prie dulkių siurblio, kad būtų ištraukiamos dulkės.
- Netraukite dulkių siurblio žarnos. Gaminys gali nukristi ir sužaloti jus arba sugadinti turtą.
- Neišjunkite dulkių siurblio, kol visiškai nesustos variklis.
- Patikrinkite, ar frezavimo būgnas neliečia paviršiaus, kai paleidžiate gaminį.
- Gaminiu dirbkite tik stumdami, laikydami rankomis už rankenos.
- Patikrinkite, ar ant rankenų nėra plastiškojo tepalo arba alyvos.
- Įsitikinkite, kad guminiai sandarikliai nėra pažeisti.
- Dirbant ratai visada turi būti ant žemės.
- Gaminį visada naudokite tik iš galo, abiem rankomis laikydami rankenas.
- Naudodami mašiną, būtinai laikykitės saugaus atstumo nuo besisukančio įrankio.

Apsauga nuo vibracijos



PERSPĖJIMAS: Prieš naudodami gaminį, perskaitykite toliau esančius įspėjimus.

- Darbo su gaminiu metu naudotojui gali būti perduodama gaminyje susidaranti vibracija. Dėl reguliaraus ir dažno darbo su gaminiu gali padidėti naudotojo patiriamų sužalojimų pavojus. Gali būti sužaloti pirštai, plaštakos, riešai, dilbiai ir žastai, pečiai ir (arba) nervai bei kraujagyslės ar kitos kūno dalys. Sužalojimai gali būti sukeliantys nedarbingumą ir (arba) ilgalaikiai, be to, gali vystytis bėgant savaitėms, mėnesiams arba metams. Galimi kraujotakos sistemos, nervų sistemos, sąnarių ir kitų kūno struktūrų sužalojimai.
- Simptomai gali atsirasti darbo su gaminiu metu arba kitu metu. Jei patiriate simptomus ir toliau tęsiate darbą su gaminiu, simptomai gali stiprėti arba tapti ilgalaikiais. Kreipkitės medicininės pagalbos, jei patiriate toliau išvardytus ar kitus simptomus:
  - tirpimas, nejautra, dilgčiojimas, skausmas, deginimas, pulsavimas, sustingimas, nerangumas, jėgos sumažėjimas, odos spalvos arba būklės pokyčiai.
- Simptomai gali tapti stipresni esant žemai temperatūrai. Kai su gaminiu dirbate šaltoje aplinkoje, dėvėkite šiltus drabužius ir saugokite rankas nuo šalčio ir drėgmės.
- Tam, kad užtikrintumėte tinkamą vibracijos lygį, atlikite gaminio priežiūros darbus ir su gaminiu dirbkite, kaip nurodyta naudojimo instrukcijoje.
- Gaminyje yra vibracijos slopinimo sistema, kuri sumažina naudotojui rankenomis perduodamą vibraciją. Leiskite darbą atlikti gaminiui. Nestumkite gaminio naudodami jėgą. Gaminį už rankenų laikykite laisvai, tačiau taip, kad gaminį galėtumėte valdyti ir dirbti saugiai. Nespauskite rankenų daugiau, nei reikia.
- Rankomis lieskite tik rankeną arba rankenas. Nelieskite gaminio jokiomis kitomis kūno dalimis.
- Jei gaminys pradeda stipriai vibruoti, nedelsdami sustabdykite darbą. Netęskite darbo, kol nepašalinsite didelę vibraciją sukėlusios priežasties.

Apsauga nuo dulkių



PERSPĖJIMAS: Prieš naudodami gaminį, perskaitykite toliau esančius įspėjimus.

Naudojant šį įrankį susidaro silicio dioksido dulkės (kvarcas yra pagrindinė smėlio, kvarcinio smėlio, plytų molio, granito ir įvairių kitų mineralų bei uolienų sudedamoji dalis). Didelis silicio dioksido dulkių kiekis gali sukelti kvėpavimo takų ligas, pavyzdžiui, lėtinį bronchitą, silikozę ir plaučių fibrozę, o šios ligos gali būti mirtinos. Siekiant sumažinti silicio dulkių poveikį, „Husqvarna“ rekomenduoja įvairias priemones.

- Pjaunant ar šlifuojant kylančios dulkės surenkamos panaudojant vandenį.
- Kartu su pjovimo arba šlifavimo įrankiu naudojama dulkių siurblio sistema.
- Kartu su dulkių siurbliu naudojama oro valymo sistema.
- Tinkamų respiratorių naudojimas, atsižvelgiant į pjaunamą ar šlifuojamą medžiagą.

Su silicio dioksido dulkėmis ar kitomis įkvepiamomis medžiagomis susiję asmeninių apsaugos priemonių reikalavimai gali skirtis atsižvelgiant į vietos ir nacionalinius teisės aktus ir reglamentus. Susipažinkite su šiais teisės aktais ir reglamentais, kad nustatytumėte leistinas poveikio ribas ir asmeninėms apsaugos priemonėms taikomus reikalavimus. Poveikiui sumažinti visada taikykite tinkamą praktiką ir naudokite asmenines apsaugos priemones.

Apsauga nuo triukšmo

PERSPĖJIMAS: Prieš naudodami gaminį, perskaitykite toliau esančius įspėjimus.

- Dėl aukšto triukšmo lygio ir ilgalaikio triukšmo poveikio gali suprastėti klausa.
- Tam, kad užtikrintumėte kuo mažesnį triukšmo lygį, atlikite gaminio priežiūros darbus ir su gaminiu dirbkite, kaip nurodyta naudojimo instrukcijoje.
- Dirbdami su gaminiu, naudokite patvirtintas klausos apsaugos priemones.
- Kai naudojat klausos apsaugos priemones, klausykitės įspėjamųjų signalų ir balsų. Sustabdę gaminį, nusiimkite klausos apsaugos priemones, nebent jos yra reikalingos dėl triukšmo lygio darbo vietoje.

Asmeninės apsauginės priemonės

PERSPĖJIMAS: Prieš naudodami gaminį, perskaitykite toliau esančius įspėjimus.

- Dirbdami su gaminiu, visada naudokite patvirtintas asmenines apsaugines priemones. Asmeninės apsauginės priemonės nepadės visiškai išvengti pavojaus susižeisti, tačiau nelaimingo atsitikimo atveju mažiau nukentėsite. Leiskite prekybos atstovui padėti pasirinkti tinkamas asmenines apsaugines priemones.
- Reguliariai tikrinkite asmeninių apsauginių priemonių būklę.
- Naudokite patvirtintą apsauginį šalmą.
- Naudokite patvirtintas apsaugines ausines.
- Naudokite patvirtintas kvėpavimo apsaugos priemones.
- Naudokite patvirtintas akių apsaugos priemones su šoninėmis apsaugomis.
- Mūvėkite apsaugines pirštines.
- Avėkite batus su plienine pirštų apsauga ir neslystančiu padu.
- Dėvėkite patvirtintus darbinius drabužius arba tinkamus gerai priglundančius drabužius ilgomis rankovėmis ir ilgomis klešnėmis.

Gesintuvas

- Darbo metu gesintuvas visada turi būti netoliese.
- Naudokite miltelinį gesintuvą arba anglies dioksido gesintuvą.

Sauga darbo vietoje

PERSPĖJIMAS: Prieš naudodami gaminį, perskaitykite toliau esančius įspėjimus.

- Naudotojas privalo atlikti paviršiaus, kuris turi būti apdorojamas, analizę. Naudotojas, remdamasis gauta informacija apie apdorotiną paviršių, turi atlikti rizikos vertinimą ir imtis tinkamų atsargumo priemonių, kad darbas galėtų būti atliktas.
- Nenaudokite gaminio rūke, lyjant, pučiant stipriam vėjui, spaudžiant šalčiui, iškilus žaibo pavojui arba esant kitoms nepalankioms oro sąlygomis.
- Saugokitės asmenų, daiktų ir tam tikrų situacijų, kurios gali neleisti saugiai naudoti gaminio.
- Draudžiama naudoti gaminį vietose, kuriose yra gaisro ar sprogimo pavojus. Gaminys sukelia kibirkštis, o degios medžiagos, susimaišiusios su dulkėmis ar dūmais, gali užsidegti.
- Pasirūpinkite, kad darbo zonoje nebūtų vaikų, pašalinių asmenų ir gyvūnų, arba jie būtų atsitraukę nuo gaminio saugiu atstumu. Saugus atstumas yra 5 m / 16 ft.

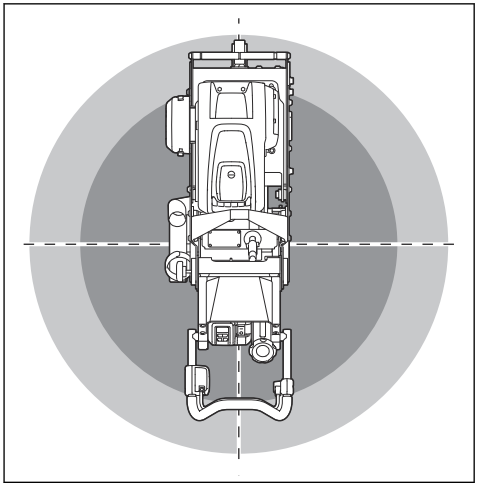

- Įsitikinkite, kad darbo vietoje yra tik įgalioti asmenys.
- Darbo vieta visada turi būti švari ir gerai apšviesta. Netvarkinga ar neapšviesta darbo zona gali būti nelaimingo atsitikimo priežastis.
- Prieš naudodami gaminį nuo darbo zonos pašalinkite objektus, pvz., varžtus, kabelius ir akmenis.
- Pasirūpinkite, kad gaminio naudojimo kryptimi nebūtų kabelių ar žarnų.
- Pasirūpinkite, kad darbo zona būtų pakankamai vėdinama.
- Įsitikinkite, kad darbo zonoje ir pjaunamoje medžiagoje nėra nutiesta jokių vamzdynų ar elektros laidų.

Akumuliatorių naudojimo sauga

PERSPĖJIMAS: Prieš naudodami gaminį, perskaitykite toliau esančius įspėjimus.

PERSPĖJIMAS: Pažeistas akumuliatorius gali sprogti ir sukelti sužeidimų. Jei akumuliatorius yra deformuotas arba pažeistas, kreipkitės į patvirtintą Husqvarna techninės priežiūros atstovą.

- Naudokite tik mūsų įrenginiui rekomenduojamus „“ akumuliatorius. Akumuliatoriai turi koduotą programinę įrangą.
- Šiam gaminiui naudokite tik originalius akumuliatorius. Įdėjus netinkamo tipo akumuliatorių, kyla sprogimo pavojus. Dėl išsamesnės informacijos prašome kreiptis į savo prekybos atstovą.
- Naudokite tik „“ akumuliatorius, kurie yra įkraunami tik kaip „Husqvarna“ įrenginių maitinimo šaltiniai. Kad išvengtumėte sužeidimų, nenaudokite akumuliatoriaus kaip kitų gaminių maitinimo šaltinio.
- Elektros smūgio pavojus. Neleiskite akumuliatoriaus gnybtams liestis prie raktų, atsuktuvų ar kitų metalinių daiktų. Tai gali sukelti akumuliatoriaus trumpąjį jungimą.
- Jei iš akumuliatoriaus teka skystis, saugokite nuo jo kūną, drabužius ir gaminį. Jei palietėte skystį, nuplaukite šią vietą dideliu kiekiu vandens ir kreipkitės pagalbos į medikus.
- Būdami šalia akumuliatorių dėvėkite apsauginius akinius. Jei skysčio patektų į akis, jų netrinkite, o mažiausiai 15 minučių skalaukite vandeniu. Kreipkitės į gydytoją.
- Nenaudokite neįkraunamų akumuliatorių.
- Nemodifikuokite akumuliatoriaus.
- Nekiškite objektų į akumuliatoriaus oro angas.
- Saugokite akumuliatorių nuo tiesioginių saulės spindulių, karščio ar atviros ugnies. Dėl akumuliatoriaus gali kilti sprogimas, o tai gali sukelti terminius ir (arba) cheminius nudegimus.
- Saugokite akumuliatorių nuo lietaus ir drėgmės.
- Saugokite akumuliatorių nuo mikrobangų ir aukšto slėgio.
- Nebandykite akumuliatoriaus išmontuoti ar sulaužyti.
- Akumuliatorių naudokite tik tada, kai aplinkos temperatūra yra nuo −10 °C / 14 °F iki 40 °C / 104 °F.
- Nevalykite akumuliatoriaus ar įkroviklio vandeniu. Žr. *Akumuliatoriaus ir akumuliatoriaus įkroviklio valymas psl. 48*.
- Sugadinto akumuliatoriaus nenaudokite.
- Laikykite akumuliatorius atokiau nuo metalinių daiktų, pavyzdžiui, vinių, varžtų, juvelyrinių dirbinių.
- Saugokite akumuliatorių nuo vaikų.
- Tinkamai prijunkite akumuliatorių. Netinkamai pritvirtinus akumuliatorių, galimas trumpasis akumuliatoriaus jungimas.

Įkroviklio sauga

PERSPĖJIMAS: Perskaitykite visus saugos įspėjimus ir instrukcijas. Nesilaikydami įspėjimų ir instrukcijų galite patirti elektros smūgį, sukelti gaisrą ir (arba) rimtai susižeisti.

- Nesilaikant saugos instrukcijų, kyla elektros smūgio arba trumpojo jungimo rizika.
- Naudokite tik kartu su gaminiu pateiktą akumuliatoriaus įkroviklį. akumuliatoriui naudokite tik rekomenduojamą kroviklį.
- Nebandykite išmontuoti akumuliatoriaus įkroviklio.
- Nenaudokite akumuliatoriaus įkroviklio, jei jis yra pažeistas arba tinkamai neveikia.
- Nekelkite akumuliatoriaus įkroviklio už maitinimo laido. Norėdami atjungti akumuliatoriaus įkroviklį nuo elektros lizdo, traukite už kištuko. Netraukite už elektros laido.
- Visus kabelius ir jungiamuosius laidus laikykite toliau nuo vandens, alyvos ir aštrių briaunų. Būkite atidūs, kad kabelio neprispaustų durys, tvoros ar pan.
- Nenaudokite akumuliatoriaus įkroviklio šalia degių arba koroziją sukeliančių medžiagų. Įsitikinkite, kad akumuliatoriaus įkroviklis neuždengtas. Pastebėję dūmus ar liepsną, ištraukite akumuliatoriaus įkroviklio kištuką.
- Įkraukite akumuliatorių tik gerai vėdinamoje patalpoje, saugodami nuo saulės spindulių. Nekraukite akumuliatoriaus lauke. Nekraukite akumuliatoriaus drėgnomis sąlygomis.
- Įkraukite akumuliatorių tik tada, kai aplinkos temperatūra yra nuo 5 °C (41 °F) iki 40 °C (104 °F). Įkroviklį naudokite gerai vėdinamoje, sausoje ir nedulkėtoje aplinkoje.
- Nekiškite objektų į įkroviklio oro angas.
- Neprijunkite akumuliatorių įkroviklio gnybtų prie metalinių daiktų, nes taip sukelsite akumuliatorių įkroviklio trumpąjį jungimą.
- Nekraukite neįkraunamų akumuliatorių įkroviklyje ir nenaudokite jų įrenginyje.
- Naudokite patvirtintus ir nepažeistus elektros tinklo lizdus.

Gesintuvas

- Darbo metu gesintuvas visada turi būti netoliese.
- Naudokite ličio akumuliatoriams gesinti skirtą gesintuvą.

Gaminio saugos įtaisai

PERSPĖJIMAS: Prieš naudodami gaminį, perskaitykite toliau esančius įspėjimus.

- Nenaudokite gaminio su saugos įtaisais, kurie yra pažeisti arba tinkamai neveikia.

- Reguliariai tikrinkite saugos įtaisus. Jei saugos įtaisai pažeisti arba tinkamai neveikia, kreipkitės į Husqvarna techninės priežiūros specialistą.
- Nemodifikuokite saugos įtaisų.

Naudotojo buvimo valdiklis (OPC)

Įjungus OPC, variklis sustoja. Žr. *OPC patikra psl. 39*.

OPC patikra

1. Paleiskite gaminį. Žr. *Gaminio paleidimas psl. 44*.
2. Paleiskite OPC rankeną. Žr. *Gaminio apžvalga psl. 32*, jei reikia informacijos apie tai, kur yra gaminio naudotojo buvimo valdiklis (OPC). Jei variklis per 3 sekundes nesustoja, kreipkitės į patvirtintą Husqvarna techninės priežiūros atstovą.

Kojinis stabdys

Kojinis stabdys sustabdo ratus ir padeda operatoriui valdyti eksploatuojamą įrenginį. Atleidus kojinį stabdį, ratai gali laisvai suktis.

Kojinio stabdžio patikra

1. Nuspauskite kojinio stabdžio pedalą (A), kad įjungtumėte kojinį stabdį (B).

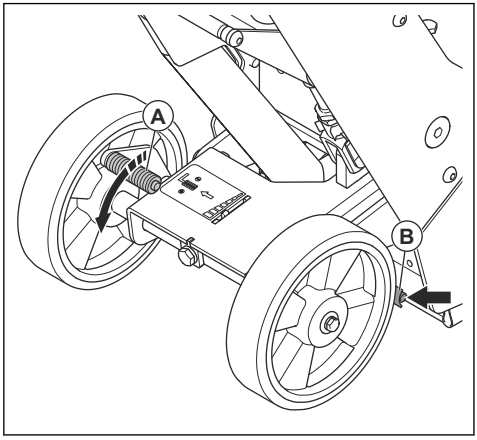

2. Įsitikinkite, kad gaminys laisvai nejuda. Jei gaminys juda, sureguliuokite kojinį stabdį. Žr. *Kojinio stabdžio reguliavimas psl. 52*.

Valdymo skydelio mygtukai

Valdymo skydelio mygtukais gaminys paleidžiamas ir sustabdomas.

Įjungimo mygtukų patikra

Maitinimo jungiklis naudojamas gaminiui ir varikliui paleisti ir sustabdyti.

1. Paspauskite mygtuką ON/OFF (įjungti / išjungti) (A), kad paleistumėte gaminio elektroniką.

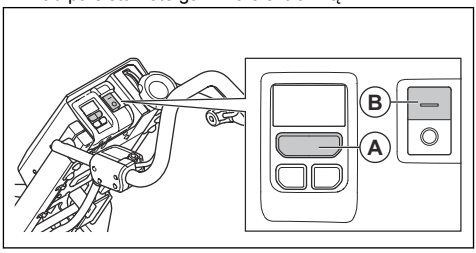

2. Paspauskite paleidimo mygtuką (B), kad paleistumėte variklį.
3. Paspauskite mygtuką STOP (C), kad sustabdytumėte variklį.

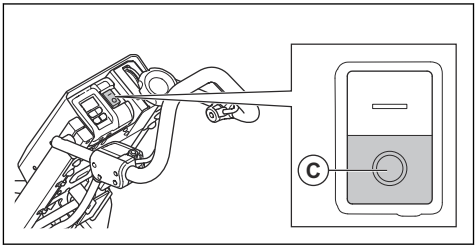

4. Įsitikinkite, kad variklis ir būgnas sustojo.
5. Spustelėkite mygtuką ON/OFF (įjungti / išjungti) (A), kad sustabdytumėte gamino elektroniką.

Techninės priežiūros saugos nurodymai

PERSPĖJIMAS: Prieš naudodami gaminį, perskaitykite toliau esančius įspėjimus.

- Naudokite asmeninės apsaugos priemones. Žr. *Asmeninės apsauginės priemonės psl. 37*.
- Atlikite tik naudojimo instrukcijoje nurodytus techninės priežiūros darbus. Visus kitus techninės priežiūros darbus patikėkite atlikti patvirtintam techninės priežiūros atstovui.
- Jei techninė priežiūra atliekama netinkamai ir nereguliariai, padidėja sužalojimų ir gaminio pažeidimų pavojus.
- Prieš atlikdami priežiūros darbus, nuvalykite gaminį, kad pašalintumėte pavojingas medžiagas.
- Prieš atlikdami techninės priežiūros darbus, sustabdykite variklį ir atjunkite maitinimo kištuką, kad išvengtumėte atsitiktinio paleidimo.
- Gaminio techninę priežiūrą atlikite ant stabilaus ir lygaus paviršiaus.
- Nemodifikuokite gaminio. Esant gamintojo nepatvirtintoms modifikacijoms, galima sunkiai arba mirtinai susižaloti.

- Pakeiskite pažeistas, sulūžusias arba nusidėvėjusias dalis.
- Neplaukite gaminio slėginiu plovimo aparatu.
- Visada naudokite originalius priedus ir atsargines dalis. Dėl gamintojo nepatvirtinti priedų ir atsarginių dalių galima sunkiai arba mirtinai susižaloti.
- Naudokite tik nesipūkuojančias šluostes.
- Atlikę priežiūros darbus, patikrinkite gaminio vibracijos lygį. Jei jis yra per didelis, kreipkitės į patvirtintą techninės priežiūros atstovą.
- Gaminio techninės priežiūros darbus turėtų reguliariai atlikti patvirtintas techninės priežiūros atstovas.

Surinkimas

Tinkamų įrankių pasirinkimas

Frezavimo būgnas gali būti komplektuojamas su įvairiais priedais. Įrankiai pritaikyti skirtingoms situacijoms ir paviršiams.

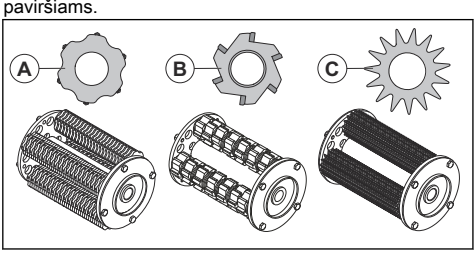

- **Karbidinis spragilas (A)** sukuria paviršiaus profilį, atitinkantį maždaug CSP 6 klasę, ir naudojamas:
  - kietiems betono bei asfalto paviršiams šiurkštinti ir tekstūruoti;
  - kietoms dangoms ir sukietėjusiems klijams šalinti.
- **Freza (B)** naudojama elastingai dangai, minkštiems klijams ir kitoms minkštoms medžiagoms šalinti.
- **Žvaigždinis pjoviklis (C)** sukuria paviršiaus profilį, atitinkantį maždaug CSP 4 klasę, ir naudojamas:
  - ploniems epoksidinių dažų, alyvos, glazūros, klijų ir termoplastiko sluoksniams valyti ir šalinti;
  - minkštam betonui šiurkštinti.

Įrankių montavimas ant būgno

Pasižymėkite: Norėdami pasiekti geriausią darbo rezultatą, ant kiekvienos ašies nedėkite to paties skaičiaus tarpiklių.

1. Išsukite 4 M8 × 12 varžtus, 4 poveržles ir nuimkite išorinę jungę (A).

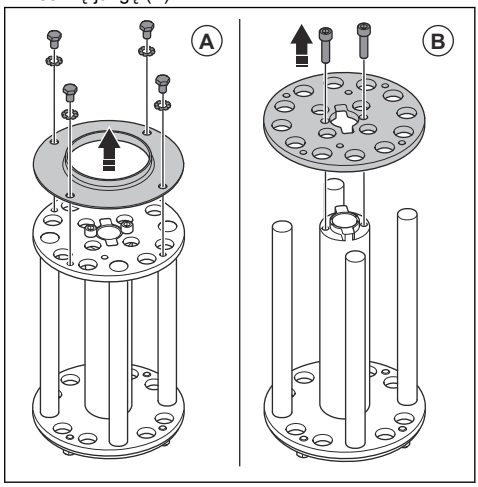

2. Išsukite 2 M8 × 25 varžtus ir nuimkite atraminę jungę (B).
3. Prie būgno pritvirtinkite 4 vamzdelius su pjovikliais. Būtinai montuokite pjovimo įrankius paeiliui nuo 1 iki 4.

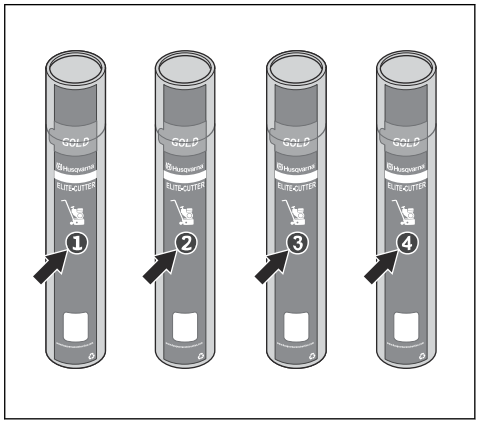

4. Atidarykite įrankių vamzdelį (C) ir nuimkite jo dangtelį (D).

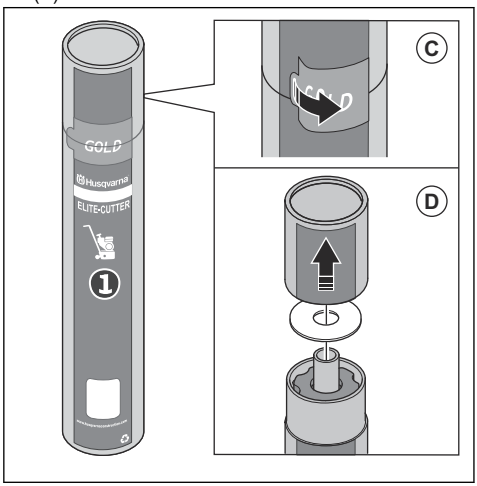

5. Uždėkite vamzdelį su įrankiais ant ašies (E).

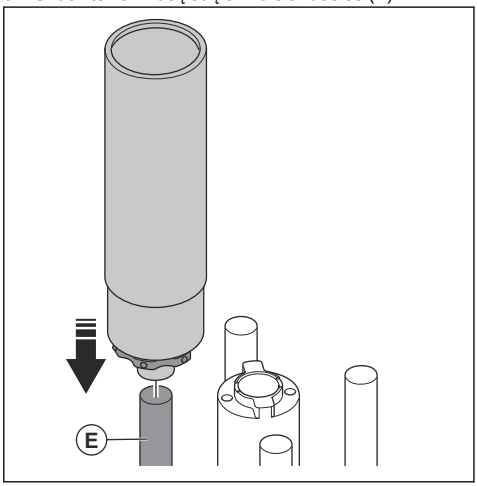

6. Sumontuokite įrankius (F) ant ašies.

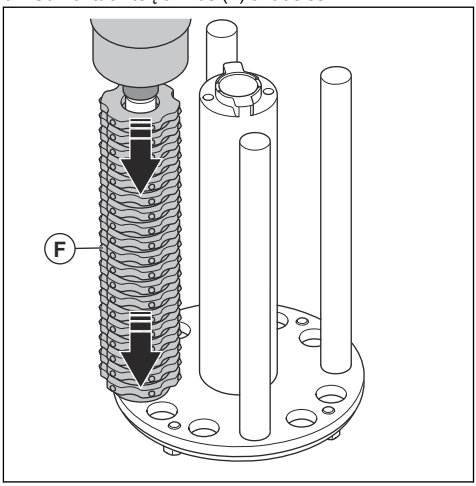

7. Atlikite tą pačią procedūrą su likusiomis 3 būgno ašimis.
8. Užtepkite Loctite 243 ant 2 M8 × 25 varžtų. Prisukite varžtus ir atraminę jungę (G).

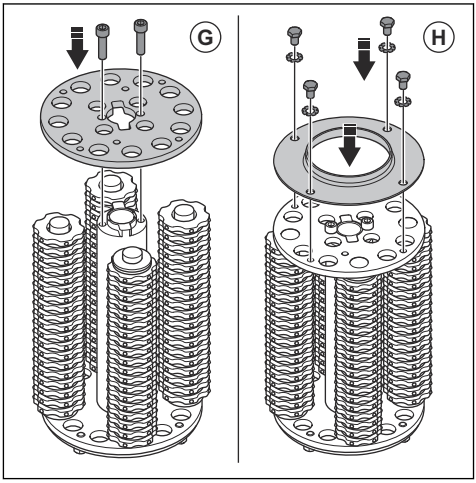

9. Užtepkite Loctite 243 ant 4 M8 × 12 varžtų. Prisukite varžtus su poveržlėmis ir pritvirtinkite išorinę jungę (H).

Frezavimo būgno montavimas

PERSPĖJIMAS: Būtinai sustabdykite gaminį ir atjunkite maitinimo kištuką nuo lizdo.

PERSPĖJIMAS: Eksploatuojant gaminį įrankiai gali įkaisti. Montuodami būgną visada mūvėkite pirštines.

1. Įjunkite kojinį stabdį. Žr. *Kojinio stabdžio patikra psl. 39*.
2. Išjunkite frezavimo būgną. Žr. *Frezavimo būgno įjungimas ir išjungimas psl. 46*.
3. Nuimkite šoninį gaubtą. Žr. *Frezavimo būgno keitimas psl. 49*.
4. Sumontuokite būgną ant gaminio.

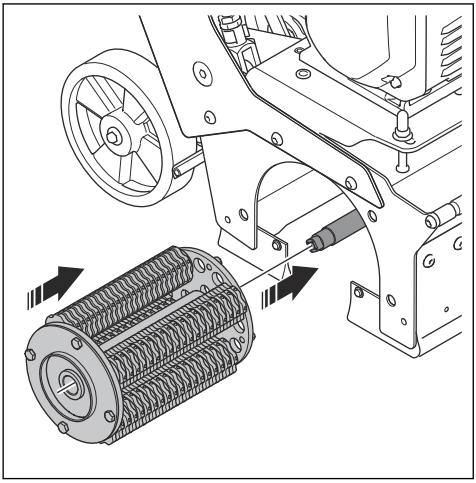

5. Pasirūpinkite, kad 4 kaiščiai (B) būgno korpuse sutaptų su 4 skylėmis (C) būgne. Jei reikia, pasukite veleną (D) naudodami 16 mm veržliaraktį.

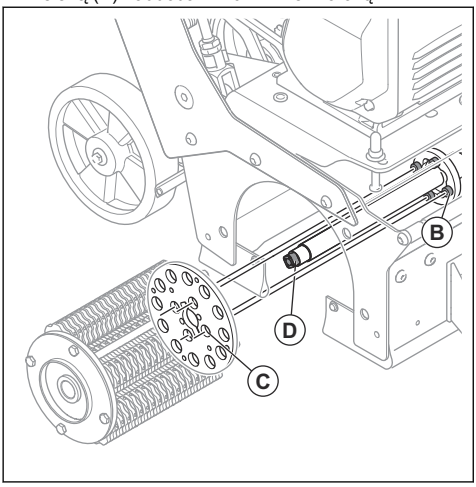

6. Uždėkite ant gaminio šoninį gaubtą. Pasirūpinkite, kad veleno (E) stačiakampis galas sutaptų su šoniniame gaubte esančio guolio stačiakampe anga (F). Jei reikia, ranka pasukite guolį.

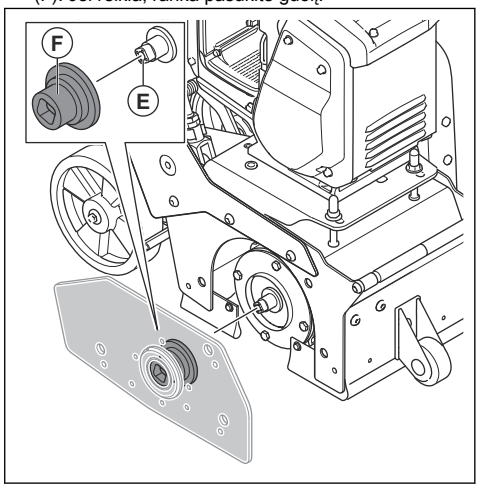

7. Sumontuokite šoninį gaubtą.

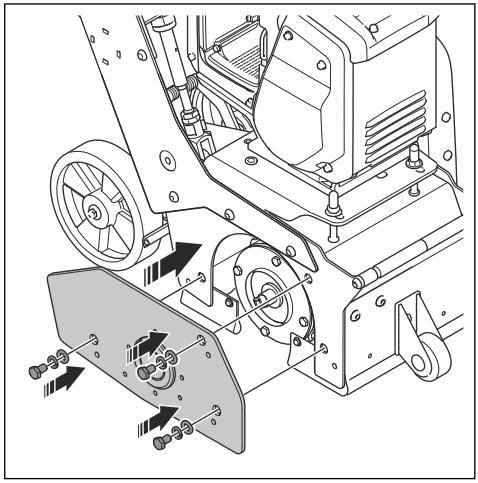

Akumuliatoriaus įstatymas ir išėmimas

PASTABA: Įsitikinkite, kad akumuliatorius tinkamai įstatytas į akumuliatoriaus laikiklį. Jei akumuliatorius lengvai neįsistato į akumuliatoriaus laikiklį – akumuliatoriaus padėtis netinkama.

PASTABA: Po naudojimo akumuliatorius gali būtų karštas. Prieš išimdami akumuliatorių, leiskite jam atvėsti.

1. Akumuliatorių (A) iki galo įstumkite į akumuliatoriaus skyrių.

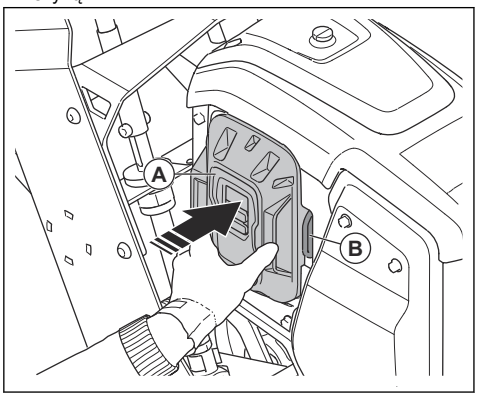

2. Pastumkite akumuliatoriaus atlaisvinimo svirtį (B) ir išimkite akumuliatorių.

Dulkių siurblio žarnos prijungimas

PERSPĖJIMAS: Nenaudokite dulkių siurblio, jei pažeista dulkių siurbimo žarna. Padidėja rizika, kad kvėpuojate dulkėmis, kurios yra pavojingos jūsų sveikatai. Naudokite patvirtintas kvėpavimo apsaugos priemones.

1. Patikrinkite, ar nepažeista dulkių siurbimo žarna.
2. Įsitikinkite, kad dulkių siurblio filtrai yra sveiki ir švarūs.
3. Prijunkite dulkių siurblio žarną prie dulkių siurblio jungties. Žr. *Gaminio apžvalga psl. 32*, jei reikia informacijos apie tai, kur jūsų gaminyje yra dulkių siurblio jungtis.

Naudojimas

Įvadas

PERSPĖJIMAS: Prieš naudodami gaminį perskaitykite ir supraskite saugos skyriaus informaciją.

Prieš naudodami gaminį

1. Atidžiai perskaitykite naudojimo instrukciją ir įsitikinkite, kad viską gerai supratote.
2. Atidžiai perskaitykite naudojimo instrukcijos dalį apie dulkių siurblį ir įsitikinkite, kad viską gerai supratote.
3. Naudokite asmeninės apsaugos priemones. Žr. *Asmeninės apsauginės priemonės psl. 37*.
4. Įsitikinkite, kad darbo vietoje yra tik įgalioti asmenys.
5. Atlikite kasdienę priežiūrą. Žr. *Techninės priežiūros grafikas psl. 47*.
6. Įsitikinkite, ar gaminys gerai surinktas ir nepažeistas.
7. Patikrinkite, ar priveržti visi varžtai, sraigtai ir veržlės.
8. Padėkite gaminį ant darbo srities. Įsitikinkite, kad paviršius yra lygus. Įsitikinkite, kad gaminys į darbo zoną ir joje transportuojamas saugiai ir tinkamai. Žr. *Transportavimas psl. 54*.
9. Patikrinkite, ar būgno ašys, pjovikliai ir sandarikliai nėra pažeisti arba nusidėvėję.
10. Įsitikinkite, kad įrankiai neatsitrenkia į žemę.
11. Saugokitės, kad frezavimo būgnas neatsitrenktų į žemę.
12. Įsitikinkite, kad pjovikliai gali laisvai judėti frezavimo būgno ašimis.
13. Prijunkite dulkių siurblį prie gaminio. Žr. *Dulkių siurblio žarnos prijungimas psl. 43*.
14. Prieš prijungdami gaminį prie maitinimo šaltinio įsitikinkite, kad būgnas yra išjungtas. Žr. *Frezavimo būgno įjungimas ir išjungimas psl. 46*.
15. Būtinai sumontuokite akumuliatorių. Žr. *Akumuliatoriaus įstatymas ir išėmimas psl. 42*.

Akumuliatoriaus būsena

Kai įjungiate gaminį, ekrane rodomas akumuliatoriaus būklės indikatorius. Akumuliatoriaus būklės indikatorius rodo gaminio akumuliatoriaus įkrovos lygį.

Simbolis	Įkrovos būsena
	Akumuliatorius įkrovos lygis yra 76–100 %.
	Akumuliatorius įkrovos lygis yra 51–75 %.
	Akumuliatorius įkrovos lygis yra 26–50 %.
	Akumuliatorius įkrovos lygis yra 6–25 %.
	Akumuliatorius įkrovos lygis yra 0–5 %.

Gaminio paleidimas

PASTABA: Paleisdami gaminį, būtinai įjunkite kojinį stabdį. Išjungus kojinį stabdį gaminys gali judėti.

1. Įsitikinkite, kad gaminys stabiliai stovi ant visų ratų.
2. Sukite gylio reguliavimo ratuką pagal laikrodžio rodyklę. Įsitikinkite, kad būgnas neliečia paviršiaus.

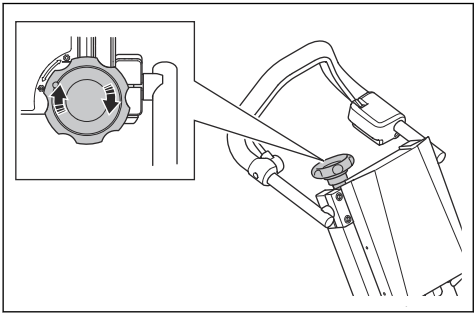

3. Įjunkite kojinį stabdį.

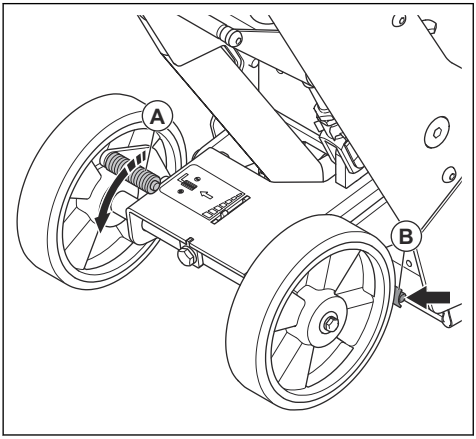

4. Išjunkite frezavimo būgną.

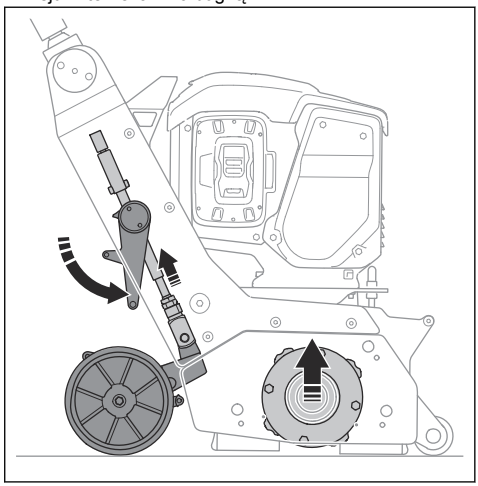

5. Įjunkite dulkių siurblį.
6. Nuspauskite OPC rankeną žemyn ir laikykite ją nuspaustą. Žr. *Gaminio apžvalga psl. 32*, jei reikia informacijos apie tai, kur yra gaminio naudotojo buvimo valdiklis (OPC).
7. Paspauskite mygtuką ON/OFF (įjungti / išjungti) (A).

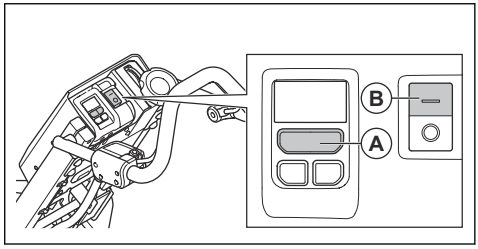

8. Paspauskite mygtuką START, kad paleistumėte variklį (B).

Gaminio naudojimas

Pasižymėkite: Prieš naudodami gaminį, perskaitykite skirsnį *Gaminio eksploatavimo saugos nurodymai psl. 35* ir supraskite jame pateiktą informaciją.

Pasižymėkite: Visada naudokite asmenines apsaugos priemones. Žr. *Asmeninės apsauginės priemonės psl. 37*.

1. Paleiskite gaminį. Žr. *Gaminio paleidimas psl. 44*.
2. Įjunkite frezavimo būgną. Žr. *Frezavimo būgno įjungimas ir išjungimas psl. 46*.

3. Reguliuokite pjovimo gylį, kol frezavimo būgnas palies paviršių. Žr. *Pjovimo gylio reguliavimas psl. 46*.
4. Nustatykite gylio indikatorių į 0 padėtį. Žr. *Gylio indikatoriaus nustatymas psl. 45*.
5. Įsitikinkite, kad įjungtas kojinis stabdys.*Kojinio stabdžio patikra psl. 39*.
6. Atsargiai stumkite gaminį į priekį.
7. Naudokite gaminį (A) lygiagrečiomis provėžomis. Pradėkite netoli dulkių rinktuvo (B) ir judėkite nuo jo tolyn lygiagrečiomis provėžomis. Pasirūpinkite, kad dulkių žarna (C) netrukdytų.

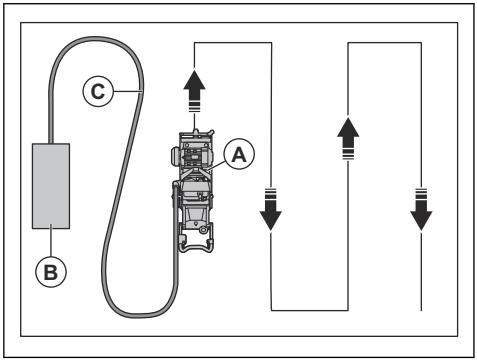

8. Įsitikinkite, kad frezavimo būgno įrankis žemę liečia įcentrine jėga.

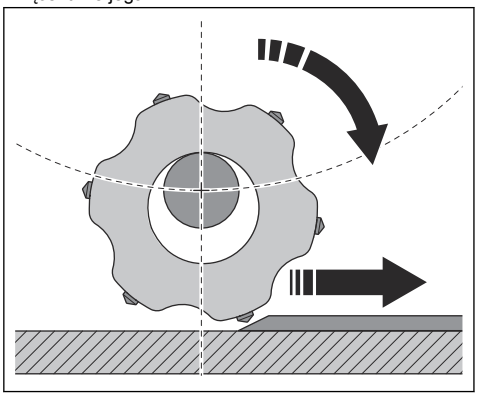

9. Koreguokite greitį atitinkamai pagal paviršių. Ant nelygių paviršių dirbkite mažesniu greičiu.

Paviršiaus frezavimas

Pasižymėkite: Pjovimo gylis yra ne didesnis kaip 3 mm (0,12 in).

1. Naudokite gaminį ant darbo zonos paviršiaus.
2. Patikrinkite darbo zonos paviršių.

Gylio indikatoriaus nustatymas

1. Nuspauskite gylio indikatoriaus ratuką (A).

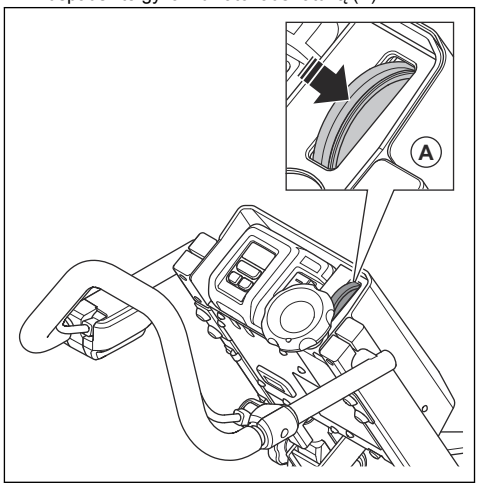

2. Sukite gylio reguliavimo ratuką, kad nustatytumėte gylį.

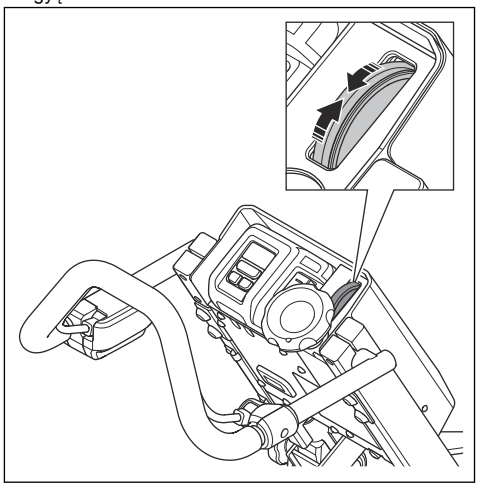

Frezavimo būgno įjungimas ir išjungimas

- Pėda nuspauskite greito pakėlimo svirtį į viršų, kad įjungtumėte frezavimo būgną.

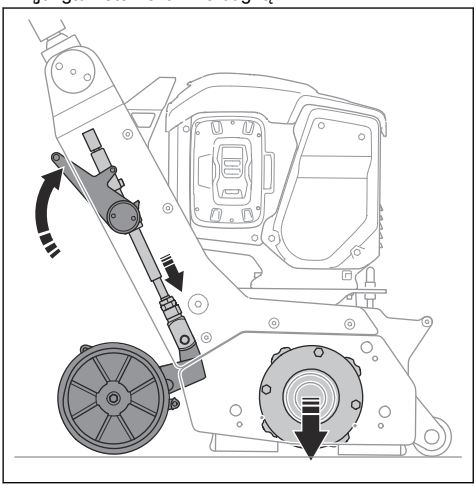

- Pėda nuspauskite greito pakėlimo svirtį žemyn, norėdami išjungti frezavimo būgną.

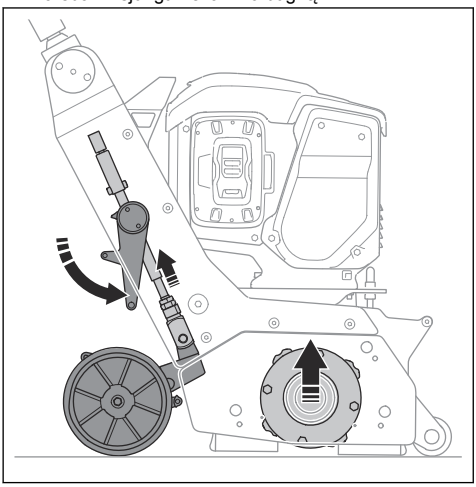

Pjovimo gylio reguliavimas

- Pasukite gylio reguliavimo ratuką (A) prieš laikrodžio rodyklę, kad nuleistumėte frezavimo būgną (B).

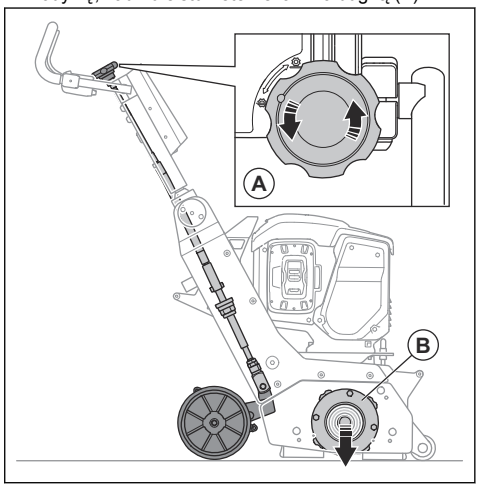

- Pasukite gylio reguliavimo ratuką (A) pagal laikrodžio rodyklę, kad pakeltumėte frezavimo būgną (B).

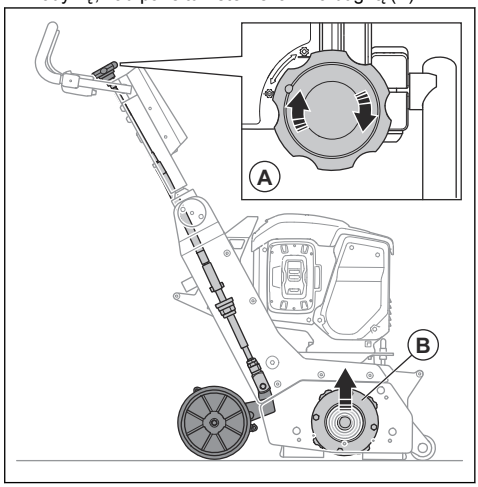

Gaminio sustabdymas

1. Išjunkite frezavimo būgną. Žr. *Frezavimo būgno įjungimas ir išjungimas psl. 46*
2. Atleiskite OPC rankeną, kad sustabdytumėte variklį. Informacijos apie OPC rankenos vietą žr. *Gaminio apžvalga psl. 32*.
3. Įsitikinkite, kad yra visos judančios dalys sustojo.
4. Sustabdykite dulkių siurblį.

5. Paspauskite sustabdymo mygtuką (A).

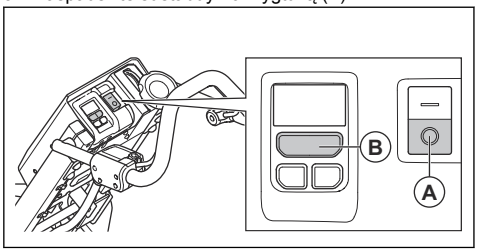

6. Paspauskite mygtuką ON/OFF (įjungti / išjungti) (B).
7. Ištraukite akumuliatorių, kad būtų išvengta atsitiktinio paleidimo. Žr. *Akumuliatoriaus įstatymas ir išėmimas psl. 42*.

Techninė priežiūra

Įvadas

PERSPĖJIMAS: Prieš atlikdami priežiūros darbus perskaitykite ir supraskite saugos skyriaus informaciją.

PERSPĖJIMAS: Atlikdami aptarnavimo ir techninės priežiūros darbus, visada dėvėkite asmenines apsaugines priemones. Žr. *Asmeninės apsauginės priemonės psl. 37*.

PERSPĖJIMAS: Prieš atlikdami techninės priežiūros darbus, sustabdykite variklį ir atjunkite maitinimo kištuką nuo maitinimo šaltinio. Įsitikinkite, kad visos pavaros sustojo.

Visiems gaminio techninės priežiūros ir remonto darbams reikia specialių apmokymų. Užtikriname profesionalaus remonto ir techninės priežiūros darbų pasiekiamumą. Jei jūsų pardavėjas nėra Husqvarna techninės priežiūros atstovas, paprašykite jo informacijos apie artimiausią Husqvarna techninės priežiūros atstovą.

Išsamesnės informacijos žr. .

Techninės priežiūros grafikas

* = bendrieji techninės priežiūros darbai, kuriuos atlieka operatorius. Nurodymai pateikti ne šioje naudojimo instrukcijoje.

X = nurodymai pateikti šioje naudojimo instrukcijoje.

O = nurodymai pateikti ne šioje naudotojo instrukcijoje. Taisymo darbus patikėkite patvirtintam techninės priežiūros atstovui.

Bendroji gaminio priežiūra	Kasdien	Po pirmojo mėnesio arba po 20 valandų	Kas 3 mėnesius arba kas 50 valandų	Kas 6 mėnesius arba kas 100 valandų	Kasmet arba kas 300 valandų
Patikrinkite, ar nesusidėvėjo guminiai sandarikliai	*				
Patikrinkite, ar būgnas, įrankiai ir būgno korpusas nėra nusidėvėję.	*				
Išvalykite gaminį.	X				
Patikrinkite visas apsaugines priemones.	X				
Patikrinkite, ar veržlės ir varžtai priveržti.	*	*			
Patikrinkite, ar nesusidėvėję ir nepažeisti elektros komponentai, kabeliai ir jungtys.	*				

Bendroji gaminio priežiūra	Kasdien	Po pirmojo mėnesio arba po 20 valandų	Kas 3 mėnesius arba kas 50 valandų	Kas 6 mėnesius arba kas 100 valandų	Kasmet arba kas 300 valandų
Patikrinkite žarnos jungtis. Patikrinkite, ar nepažeistos visos gaminio žarnos ir nėra nuotėkio.	*				
Įsitikinkite, kad dulkių žarnos nepažeistos ir neužsikimšę.	*				
Įsitikinkite, kad dulkių rinktuvas yra tuščias ir tinkamai prijungtas.	*				
Patikrinkite, ar variklis švarus ir nepažeistas	*				
Įsitikinkite, kad akumuliatoriaus įkroviklis yra geros būklės ir nepažeistas.	*				
Patikrinkite diržo įtempimą		X		X	
Atlikite pilną gaminio techninę priežiūrą ir valymą.					O
Patikrinkite, ar nesusidėvėjo šakės amortizatorius				*	

Gaminio valymas

- Prieš naudodami visada nuvalykite visas įrangos dalis. Naudokite dulkių siurblį.
- Gaminio neplaukite aukšto slėgio plovimo aparatu.
- Visada palaikykite oro įsiurbimo angų švarą ir valykite, kad gaminyje užtikrintumėte pakankamai nedidelę temperatūrą.
- Baigę dirbti ant drėgnų paviršių, nuvalykite įrankio būgną.

Akumuliatoriaus ir akumuliatoriaus įkroviklio valymas

PERSPĖJIMAS: Nevalykite akumuliatoriaus ar įkroviklio vandeniu.

PERSPĖJIMAS: Akumuliatoriui valyti nenaudokite jokių cheminių medžiagų.

- Prieš prijungdami akumuliatorių prie įkroviklio, įsitikinkite, kad akumuliatorius ir akumuliatoriaus įkroviklis yra švarūs ir sausi.
- Nupūskite akumuliatoriaus gnybtus suspaustu oru ir nuvalykite švelnia ir sausa šluoste.
- Nuvalykite akumuliatorių ir akumuliatoriaus įkroviklį švelnia ir sausa šluoste.

Norint patikrinti akumuliatoriaus įkrovą

- Įsitikinkite, kad akumuliatoriaus įkroviklis ir maitinimo šaltinio kabelis nepažeisti. Apžiūrėkite, ar nėra įskilimų arba kitos žalos.

Akumuliatoriaus įkroviklio prijungimas

PERSPĖJIMAS: Akumuliatoriaus įkroviklį naudokite tik, kai aplinkos temperatūra yra nuo 5 °C (41 °F) iki 40 °C (104 °F).

1. Prijunkite įkroviklį prie informacinėje plokštelėje nurodytos įtampos ir dažnio maitinimo šaltinio.
2. Prijunkite kištuką prie įžeminto lizdo. Akumuliatoriaus įkroviklio LED indikatorius vieną kartą sumirksės žaliai.

Norėdami prijungti akumuliatorių prie įkroviklio

Pasižymėkite: Jeigu naudojate įrenginį pirmą kartą, įkraukite akumuliatorių. Naujas akumuliatorius įkrautas tik 30 %.

Pasižymėkite: Akumuliatorius nesikraus, jei jo temperatūra bus per didelė. Prieš kraudami akumuliatorių, leiskite akumuliatoriaus įkrovikliui atvėsti

1. Įsitikinkite, kad akumuliatorius sausas.
2. Akumuliatorių įstatykite į įkroviklį.
3. Įsitikinkite, kad įjungtas žalias akumuliatorių įkroviklio indikatorius. Tai reiškia, kad akumuliatorius prijungtas prie akumuliatorių įkroviklio.

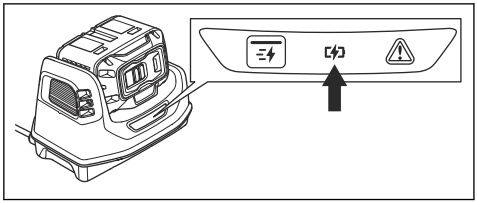

4. Įsižiebus visiems akumuliatoriaus LED indikatoriams, akumuliatorius yra visiškai įkrautas.

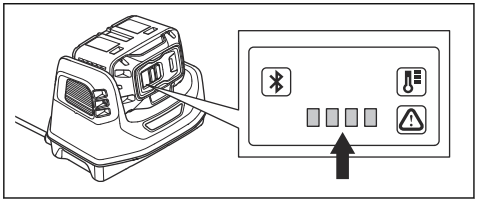

5. Norėdami atjungti akumuliatoriaus įkroviklį nuo elektros lizdo, traukite už kištuko. Netraukite už kabelio.
6. Iš įkroviklio išimkite akumuliatorių.

Pasižymėkite: Daugiau informacijos žr. akumuliatoriaus ir akumuliatorių įkroviklio instrukcijose.

Skarifikavimo būgno apžiūra

- Apžiūrėkite, ar skarifikavimo būgnas nesusidėvėjęs. Jei pažeistas, pakeiskite; žr. *Techninės priežiūros grafikas psl. 47*.

Frezavimo būgno keitimas

PERSPĖJIMAS: Sustabdykite gaminį ir atjunkite akumuliatorių.

PERSPĖJIMAS: Eksploatuojant gaminį įrankiai gali įkaisti. Montuodami būgną visada mūvėkite pirštines.

1. Įjunkite kojinį stabdį. Žr. *Kojinio stabdžio patikra psl. 39*.
2. Išjunkite frezavimo būgną. Žr. *Frezavimo būgno įjungimas ir išjungimas psl. 46*.
3. Iš šoninio gaubto išsukite 3 varžtus su 3 poveržlėmis.

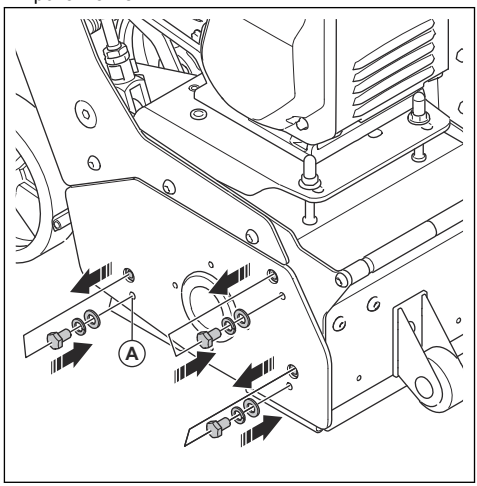

4. Įsukite 3 varžtus su poveržlėmis į šalia esančias šoninio gaubto skyles (A).
5. Sukite varžtus pagal laikrodžio rodyklę, kad atlaisvintumėte šoninį gaubtą, ir nuimkite jį.

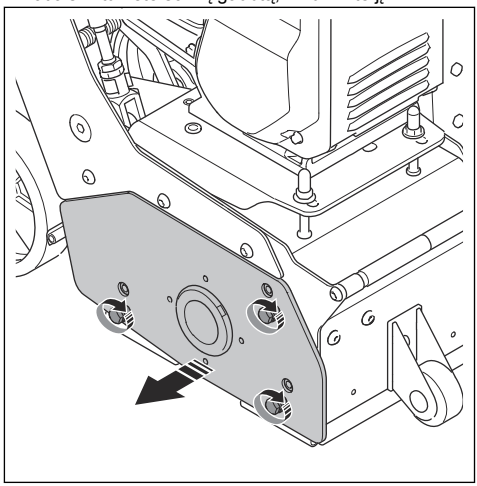

6. Nuimkite būgną.

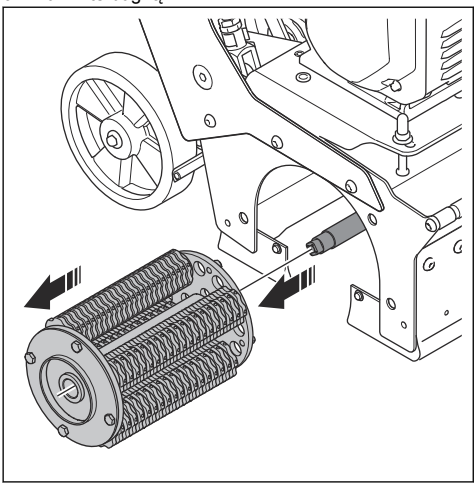

7. Ant ašies sumontuokite naują frezavimo būgną.

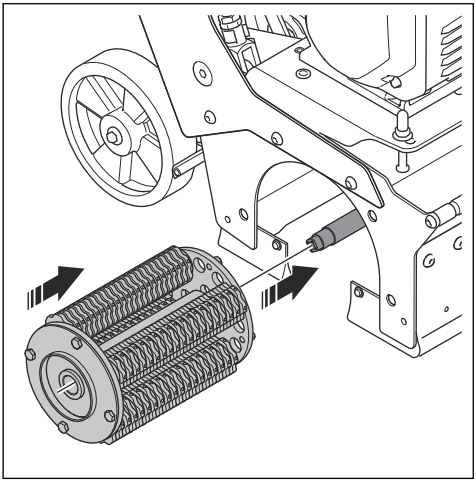

8. Pasirūpinkite, kad 4 kaiščiai (B) būgno korpuse sutaptų su 4 skylėmis (C) būgne. Jei reikia, pasukite veleną (D) naudodami 16 mm veržliaraktį.

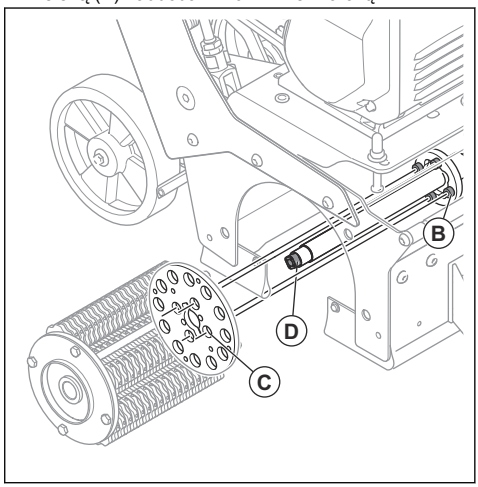

9. Uždėkite ant gaminio šoninį gaubtą. Pasirūpinkite, kad veleno (E) stačiakampis galas sutaptų su šoniniame gaubte esančio guolio stačiakampe anga (F). Jei reikia, ranka pasukite guolį.

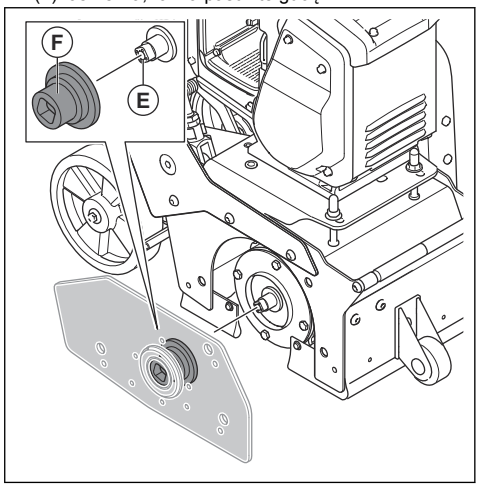

10. Sumontuokite šoninį gaubtą.

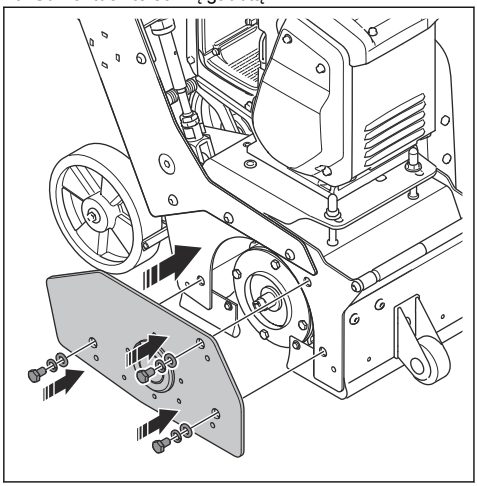

Šakės amortizatoriaus keitimas

1. Nuimkite frezavimo būgną. Žr. *Frezavimo būgno keitimas psl. 49*.
2. Nuimkite šakės amortizatorių (A) nuo ašies.

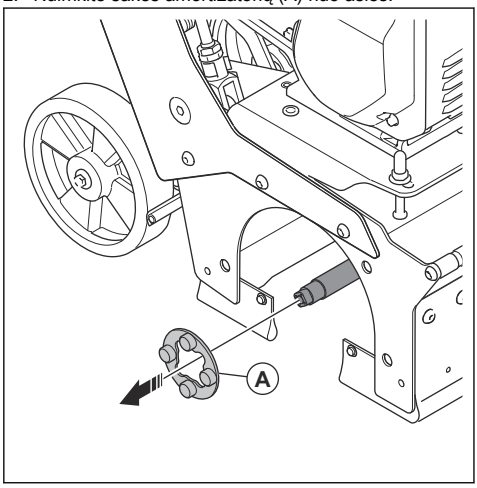

3. Sumontuokite naują šakės amortizatorių atvirkštine tvarka.

Diržo įtempimo patikra

PERSPĖJIMAS: Šį gaminį naudoti draudžiama, jeigu nėra sumontuotas diržo gaubtas.

1. Sustabdykite gaminį. Žr. *Gaminio sustabdymas psl. 46*.
2. Išsukite 4 varžtus.

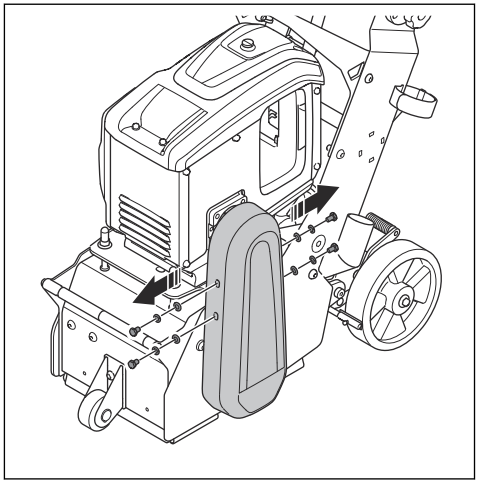

3. Nuimkite diržo gaubtą.

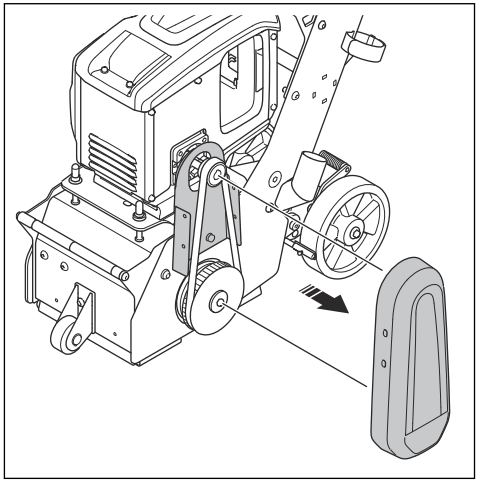

4. Patikrinkite, ar diržas nėra pažeistas arba nusidėvėjęs. Jeigu būtina, pakeiskite diržus.

5. Paspauskite diržus nykščiu ir patikrinkite įtempimą. Jei diržą galite pastumti daugiau nei 5 mm (A), sureguliuokite jo įtempimą.

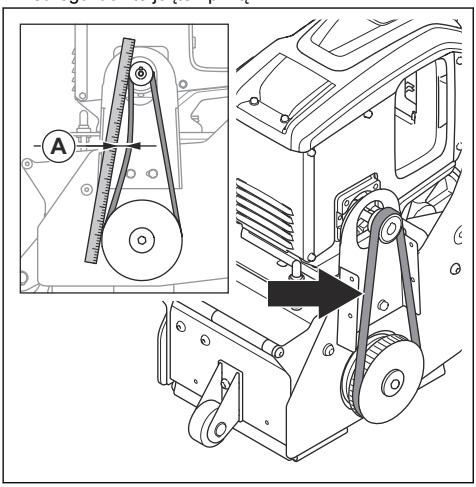

6. Uždėkite diržo gaubtą.

Diržo įtempimo reguliavimas

1. Nuimkite diržo gaubtą. Žr. *Diržo įtempimo patikra psl. 51*.
2. Atlaisvinkite 2 fiksavimo veržles (A).

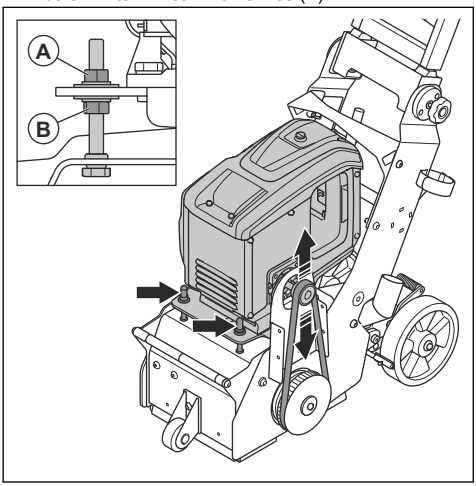

3. Naudokite 2 reguliavimo veržles (B), kad nustatytumėte diržo įtempimą. Nepriveržkite veržlių pernelyg stipriai.
4. Uždėkite diržo gaubtą.

Kojinio stabdžio patikra

1. Įjunkite kojinį stabdį. Žr. *Kojinio stabdžio patikra psl. 39*.
2. Įsitikinkite, kad gaminys nejuda. Jei gaminys juda, sureguliuokite kojinį stabdį. Žr. *Kojinio stabdžio reguliavimas psl. 52*.

Kojinio stabdžio reguliavimas

1. Pasukite reguliavimo varžtą (A) pagal laikrodžio rodyklę, kad padidintumėte kojinio stabdžio stiprumą.

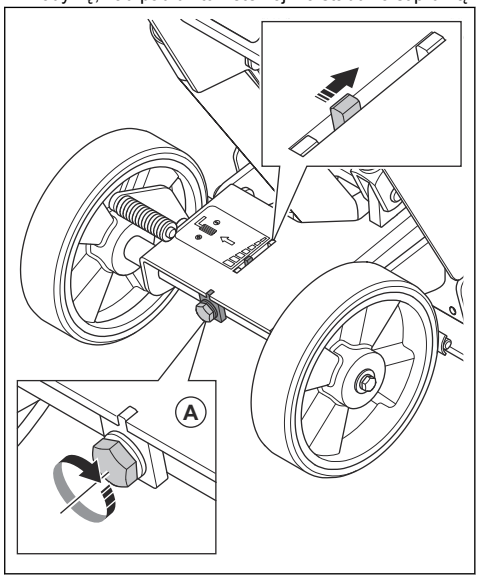

Guminių sandariklių keitimas

1. Pakreipkite gaminį atgal, kad ratukai ir rankena pasiektų žemę.

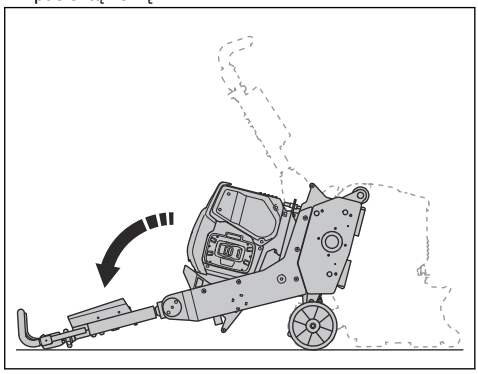

2. Ištraukite guminius sandariklius.

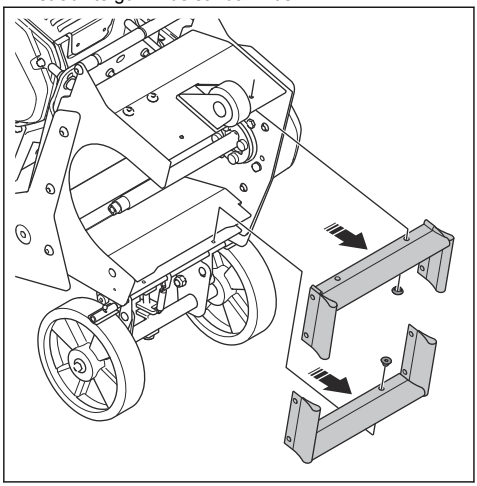

3. Sumontuokite naujus guminius sandariklius atvirkštine tvarka.

Trikčių šalinimas

Problema	Priežastis	Sprendimas
Nepavyksta užvesti gaminio	Neįjungtas naudotojo buvimo valdiklis (OPC).	Paleisdami gaminį, laikykite naudotojo buvimo valdiklį prispaustą prie rankenos.
	Neprijungtas arba pažeistas kabelis.	Patikrinkite, ar akumuliatorius prijungtas prie gaminio.
	Prieš paleidžiant akumuliatoriaus sistemą, variklio mygtukas ON/OFF (įjungti / išjungti) yra ĮJUNGIMO padėtyje.	Paspauskite variklio mygtuką OFF (išjungti) ir paspauskite akumuliatoriaus sistemos mygtuką ON (Įjungti).
	Pažeistas jungiklis / variklio kabelis.	Paprašykite elektriko patikrinti gaminį arba susisiekite su priežiūros centru.
	Pažeistas variklis.	Kreipkitės į techninės priežiūros centrą, kad jį pakeistų.
Suprastėjęs arba dingęs frezavimo našumas.	Įrankiai susidėvėję arba pažeisti.	Pakeiskite susidėvėjusias dalis.
	Naudojamo tipo įrankiai netinkami paviršiui.	Pakeiskite įrankius pritaikytais atitinkamam paviršiui.
Gaminys įjungtas, bet būgnas nesisuka.	Diržas pažeistas.	Kreipkitės į techninės priežiūros centrą.
	Būgnas užblokuotas.	Įsitikinkite, kad gaminys išjungtas ir atjungtas nuo maitinimo šaltinio. Patikrinkite būgną ir pašalinkite daiktą, kuris jam trukdo suktis.
Nepavyksta lengvai paleisti gaminio.	Būgnas liečia paviršių.	Būtinai pakelkite būgną. Žr. *Frezavimo būgno įjungimas ir išjungimas psl. 46*.
Netinkamas veikimas su staigiais judesiais ir vibracija.	Būgnas yra per žemai.	Patikrinkite būgno tvirtinimo elementą, guolius ir šakės amortizatorių.
	Įrankiai susidėvėję.	Pakeiskite būgną arba įrankius.

Problema	Priežastis	Sprendimas
Šis gaminys skleidžia neįprastą vibraciją.	Neįprastas pjoviklių nusidėvėjimas.	Patikrinkite, ar pjovikliai tinkamai sukasi ant keturių velenų. Patikrinkite šakės amortizatorių. Jei reikia, pakeiskite būgną arba pjoviklius.
	Pavaros diržo įtempimas yra netinkamas.	Patikrinkite pavaros diržo įtempimą. Žr. *Diržo įtempimo patikra psl. 51*.
Gaminys po kurio laiko sustoja.	Dėl perkrovos atleidžiamas variklio apsauginis jungiklis.	Sumažinkite apkrovą.
	Pažeistas variklis.	Patikrinkite variklį.

Transportavimas, saugojimas ir utilizavimas

Transportavimas

PERSPĖJIMAS: Būkite atsargūs transportavimo metu. Gaminys yra sunkus, todėl krisdamas arba judėdamas transportuojant gali sužaloti arba padaryti žalos.

PASTABA: Būtinai išjunkite frezavimo būgną.

PASTABA: Nevilkite gaminio už transporto priemonės.

- Prieš transportavimą įsitikinkite, kad dulkių rinktuvo žarna yra atjungta.
- Ratų paskirtis – perkelti gaminį trumpesniais atstumais. Kai atstumas yra didesnis, norėdami gabenti, pakelkite gaminį arba perkelkite gaminį į transporto priemonę.
- Transportuodami gaminį naudokite apsauginį uždangalą. Naudojant uždangalą gaminys apsaugojamas nuo natūralių veiksnių, pvz., lietais ar sniego.

Gaminio kėlimas

PERSPĖJIMAS: Įsitikinkite, kad kėlimo įranga atitinka reikalavimus, kad galinį būtų galima kelti saugiai. Ant gaminio esančioje vardinėje plokštelėje nurodytas gaminio svoris.

PERSPĖJIMAS: Nevaikščiokite ir nestovėkite po pakeltu gaminiu arba šalia jo. Pašaliniai asmenys turi laikytis atokiau nuo darbo zonos.

PERSPĖJIMAS: Nekelkite pažeisto gaminio.

1. Pritvirtinkite kėlimo įrangą prie užkabinimo ąsų.

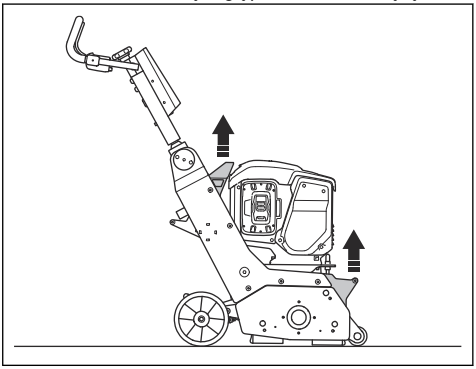

2. Saugiai pakelkite gaminį.

Gaminio pakreipimas

PERSPĖJIMAS: Avėkite apsauginius batus su plieninėmis nosimis ir neslystančiais padais.

1. Pakreipkite gaminį atgal, kad ratukai ir rankena pasiektų žemę.

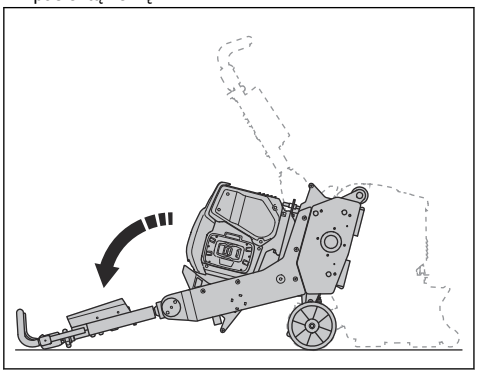

Rankenos užlenkimas

1. Pasukite rankenos fiksavimo ratuką prieš laikrodžio rodyklę.

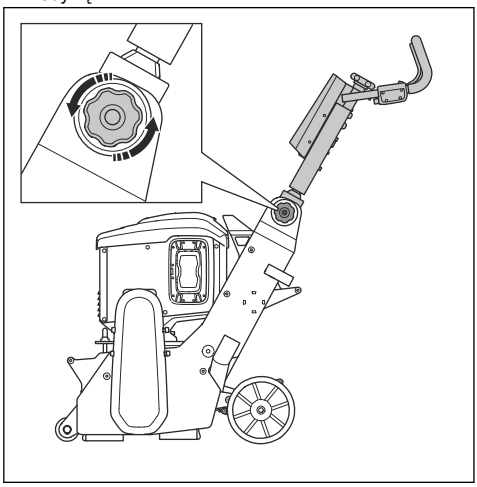

2. Nulenkite rankeną pirmyn.

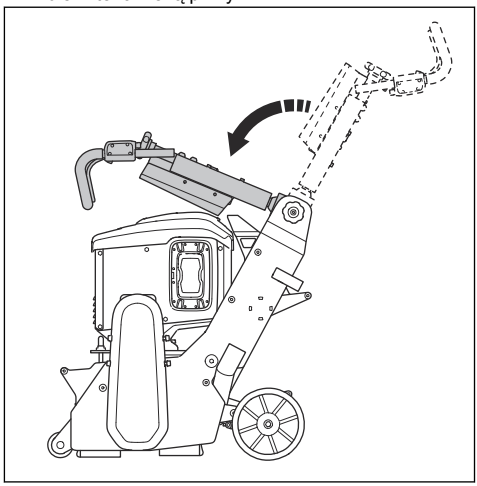

Gaminio perkėlimas ant rampos ir nuo jos

PERSPĖJIMAS: Būkite itin atsargūs perkeldami gaminį ant rampos arba nuo jos. Gaminys yra sunkus ir krisdamas arba judėdamas per greitai gali sužaloti.

PERSPĖJIMAS: Dirbdami ant stataus šlaito rampos, visada naudokite gervę. Nevaikščiokite ir nestovėkite po gaminiu arba šalia jo.

- Norėdami nukelti gaminį nuo rampos, lėtai judėkite su gaminiu į priekį.
- Norėdami užkelti gaminį ant rampos, lėtai judėkite su gaminiu atbulomis.
- Būdami ant rampos, nesukite gaminio į kairę ar dešinę didesniu nei 45° kampu.

Gaminio pritvirtinimas prie transporto priemonės

Prieš transportuodami gaminį jį pritvirtinkite, kad išvengtumėte nelaimingų atsitikimų ar įrangos sugadinimo. Norėdami pritvirtinti gaminį prie transportavimo priemonės, naudokite tvirtinimo diržus.

1. Užkelkite gaminį ant transportavimo priemonės.

2. Prie gaminio pritvirtinkite transportavimo diržus.

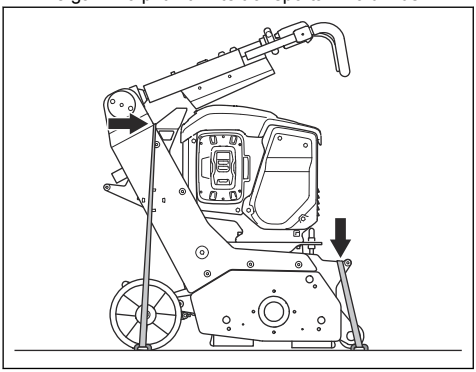

3. Pritvirtinkite ir priveržkite tvirtinimo diržus prie transportavimo priemonės.

Laikymas

PASTABA: Nelaikykite gaminio lauke. Visada laikykite gaminį viduje.

- Laikykite gaminį sausoje neužšąlančioje vietoje.
- Prieš palikdami gaminį saugoti, išvalykite jį ir atlikite visus techninės priežiūros darbus.
- Laikykite gaminį užrakintoje patalpoje, kad jo nepasiektų vaikai arba neįgalioti asmenys.
- : Ištuštinkite degalų bakelį prieš padėdami gaminį laikyti ilgam laikui. Degalus išleiskite tinkamoje šalinimo vietoje.
- : Degalus laikykite ir transportuokite tik patvirtintuose konteineriuose.

Gaminio utilizavimas



Šis simbolis nurodo, kad įrenginys nepriskiriamas buitinėms atliekoms. Atiduokite jį perdirbti pasinaudodami vietine elektros ir elektronikos įrenginių surinkimo sistema. Taip prisidėsite prie tinkamo atliekų tvarkymo.

Jei reikia daugiau informacijos, kreipkitės į vietines institucijas, buitinių atliekų tvarkymo tarnybas, „Husqvarna“ techninės priežiūros atstovą arba mažmenininką.

Netinkamas išmetimas gali daryti neigiamą poveikį aplinkai ir žmogaus sveikatai, nes gaminyje gali būti pavojingų medžiagų.

Techniniai duomenys

Galia, W	2200
Įtampa, V	94
Srovė, A	4 arba 8
Varomoji galvutė	Kint. srovė
Būgno sukimosi greitis, min.$^{-1}$	-
Darbinis plotis, mm / col.	225 / 9
Didžiausias spragilų skaičius ant 1 ašies	24
Didžiausias frezų skaičius ant 1 ašies	7
Didžiausias žvaigždinių pjoviklių skaičius ant 1 ašies	45
Didžiausias būgno ašių skaičius	6
Maks. valymo geba, deg/%	10 / 18
Svoris, kg	102
Darbinė temperatūra, °C	Nuo -10 iki +45
Dulkių žarnos jungties skersmuo, mm	51
Dulkių trauktuvas	DE120H, DE130H. Jei reikia daugiau informacijos, kreipkitės į Husqvarna techninės priežiūros atstovą.

Skleidžiamas triukšmas	
Garso galios lygis, matuojamas L_w (dB (A))[4]	90
Garso lygiai	
Operatoriaus ausį veikiantis garso slėgio lygis, L_P (dB (A))[5]	89
Vibracijos lygis (kairiosios rankos), m/s²[6]	3,8
Vibracijos lygis (dešiniosios rankos), m/s²	4,1

Informacija apie pateiktus triukšmo ir vibracijos duomenis

Šios pateiktos reikšmės buvo gautos atliktus tyrimus laboratorijoje pagal nurodytų direktyvų arba standartų reikalavimus ir gali būti lyginamos su kitų gaminių, išbandytų pagal tų pačių direktyvų arba standartų reikalavimus, reikšmėmis. Šios pateiktos reikšmės gali būti naudojamos vertinant pavojų, bet konkrečiose darbo vietose išmatuotos reikšmės gali būti didesnės. Faktinės poveikio reikšmės ir konkrečiam naudotojui kylantis pavojus yra unikalūs bei priklauso nuo naudotojo darbo būdo, gaminio naudojimo, poveikio laiko, naudotojo fizinės būklės bei gaminio būklės.

Gaminio matmenys

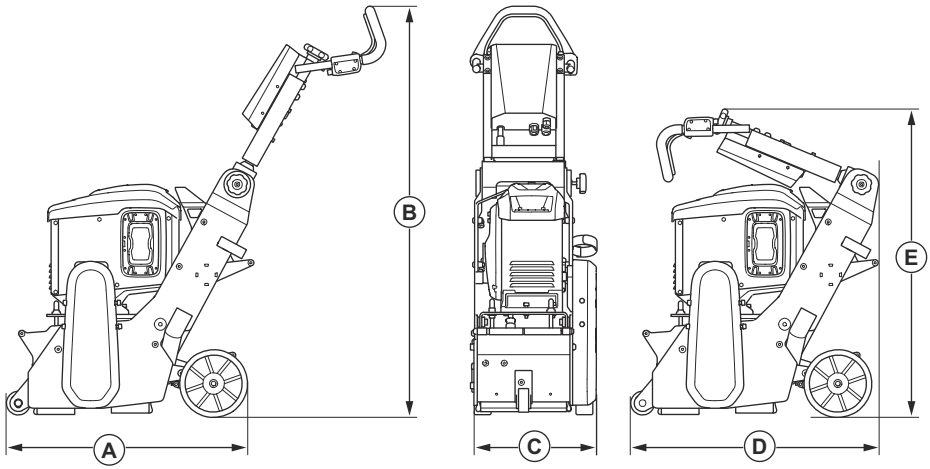

A	Ilgis, mm / col.	1147 / 45
B	Aukštis, mm / col.	1136 / 44,7
C	Plotis, mm / col.	381 / 15

[4] Garso galios lygis nustatomas pagal EN ISO 3747. Išmatuotas ties betono paviršiumi. Paklaida Kwa 2,5 dB
[5] Garso slėgio lygis nustatomas pagal EN ISO 11202. Išmatuotas ties betono paviršiumi. Paklaida KPA 2,5 dB.
[6] Svertinis efektyvusis pagreitis, išmatuotas ties rankena pagal EN ISO 20643. Išmatuotas ties betono paviršiumi. Paklaida K = 1 m/s²

D	Ilgis, mm / col.	741 / 29,2
E	Aukštis, mm / col.	722 / 28,4

Priedai

Gaminiui patvirtinti akumuliatoriai

Akumuliatorius		*
Tipas	Ličio jonų	Ličio jonų
Akumuliatoriaus talpa, Ah	4	8
Nominali įtampa, V	94	94
Svoris, kg / svar.	3,1 / 6,1	5,1/11,4

*scarify pritaikymui rekomenduojama naudoti B750X

Atitikties deklaracija

ES atitikties deklaracija

Bendrovė Husqvarna AB, SE-561 82 Huskvarna,
Švedija, tel. +46- 36-146500, atsakingai patvirtina, kad
gaminys:

Aprašymas	Grindų frezavimo mašina
Gamintojas	Husqvarna
Tipas / modelis	CP9 PACE
Identifikacijos numeris	Serijos numeriai nuo šios datos: 2026 ir vėlesni

visiškai atitinka šias ES direktyvas ir reglamentus:

Direktyva / reglamentas	Aprašymas
2006/42/EC	„dėl mašinų“
2014/53/EU	„dėl radijo įrangos“
2011/65EU	„dėl tam tikrų pavojingų medžiagų naudojimo elektros ir elektroninėje įrangoje apribojimo“

ir kad taikomi toliau nurodyti standartai ir (arba)
techninės specifikacijos;

EN ISO 12100:2010

EN 60335-2-72:2012

EN IEC 55014-1:2021

EN IEC 55014-2:2021

EN IEC 61000-3-2:2018+A1:2020+A2:2024

EN IEC 61000-3-11:2019

ETSI EN 300 328 V2.2.2

ETSI EN 301 489-1 V2.2.3

ETSI EN 301 489-17 V3.3.1

EN IEC 63000:2018

Partille, 2026-07-03

CE

UK Importer:
Husqvarna UK Ltd
Preston Road, Co. Durham
DL5 6UP



Christian Nyberg

Vyresnysis tyrimų ir plėtros vadovas, sunkioji įranga

„Husqvarna AB“, statybų padalinys,

atsakingas už techninę dokumentaciją

Saturs

Ievads..... 60
Drošība..... 64
Montāža..... 69
Lietošana..... 72
Tehniskā apkope..... 76
Problēmu novēršana..... 83
Pārvadāšana, glabāšana un utilizēšana..... 84
Tehniskie dati..... 87
Piederumi 88
Atbilstības deklarācija..... 89

Ievads

Izstrādājuma apraksts

CP9 PACE ir stumjams skarifikators, kuru darbina elektromotors

Paredzētā lietošana

Iekārtu izmanto virsmu raupjuma nodrošināšanai un slāņu un ceļa seguma marķējuma noņemšanai.

Izstrādājumu var izmantot betona, asfalta, akmens un tērauda virsmām.

Izstrādājums ir paredzēts profesionāliem operatoriem rūpnieciskai lietošanai.

Nelietojiet izstrādājumu citiem uzdevumiem.

Izstrādājuma pārskats

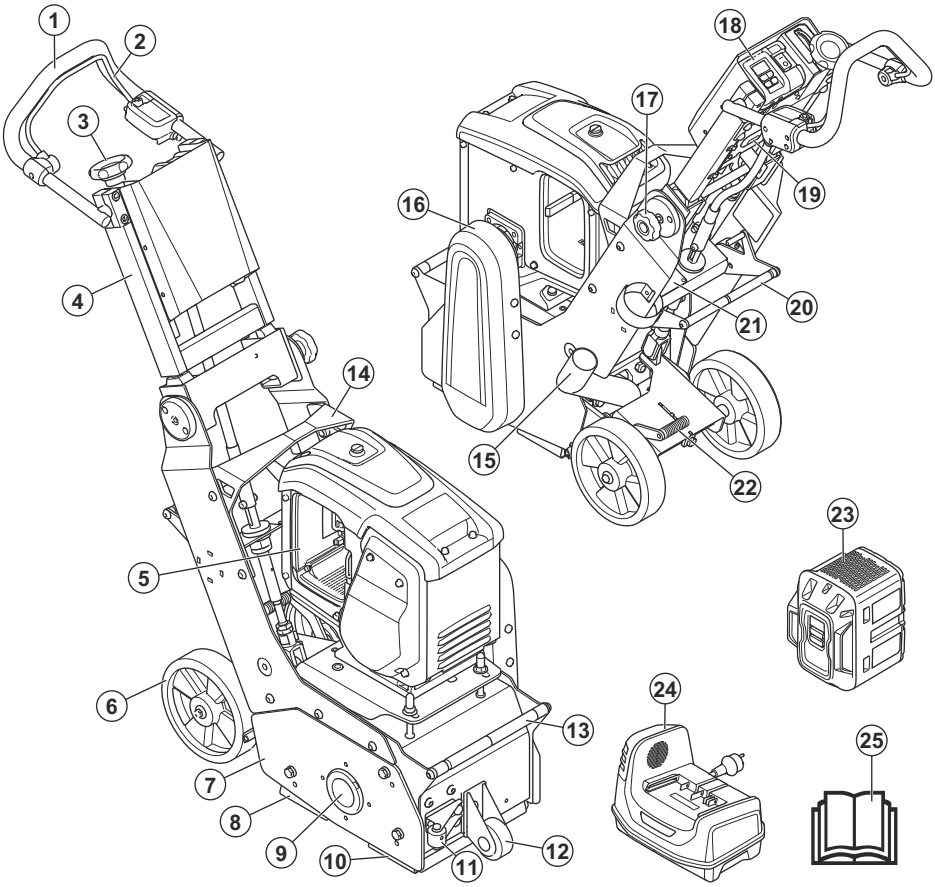

1. Rokturis
2. Operatora klātbūtnes kontrole (Operator’s Presence Control, OPC)
3. Griešanas dziļuma regulēšanas ritenis
4. Salokāms augšējais rokturis
5. Akumulatora nodalījums
6. Aizmugurējie riteņi
7. Sānu pārsegs
8. Gumijas blīve (aizmugurē)
9. Gultņu bloks
10. Gumijas blīve (priekšā)
11. Darbības pie sienām ritenis (papildaprīkojums)
12. Priekšējais ritenis
13. Stiprinājuma vieta
14. Celšanas balstenis
15. Putekļu šļūtenes savienojums
16. Siksnas pārsegs
17. Roktura bloķēšanas ritenis
18. Vadības panelis
19. Stundu skaitītājs
20. Ātra pacelšana ar kājas pedāli
21. Datu plāksnīte
22. Bremžu pedālis
23. Akumulators (nav iekļauts)
24. Lādētājs (nav iekļauts)
25. Lietošanas rokasgrāmata

Vadības paneļa pārskats

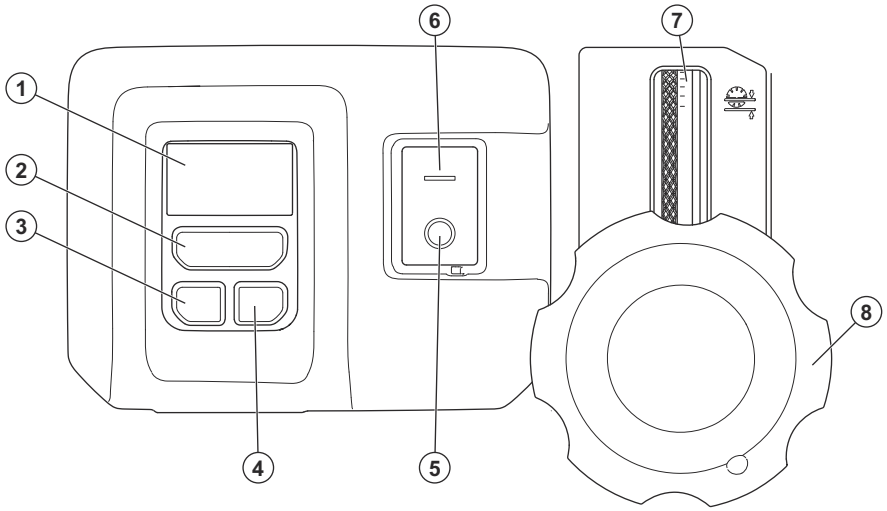

1. Displejs; skatiet šeit: *Displejā redzamie simboli lpp. 62*
2. Akumulatora sistēmas izslēgšanas/izslēgšanas poga
3. Bluetooth® funkcija (nav paredzēta šajā versijā)
4. Bluetooth® funkcija (nav paredzēta šajā versijā)
5. Motora/instrumenta apturēšanas poga
6. Motora/instrumenta ieslēgšanas poga
7. Griešanas dziļuma indikators
8. Griešanas dziļuma regulēšanas ritenis

Displejā redzamie simboli

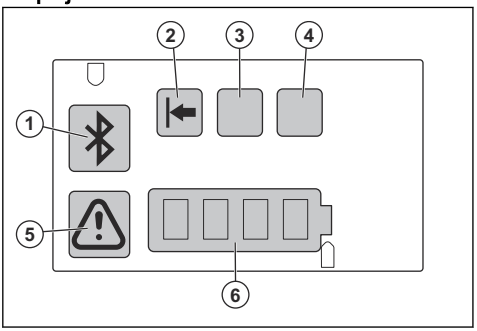

Nr.	Simbols	Informācija
1.	Bluetooth®	Nav paredzēts šajā versijā

Nr.	Simbols	Informācija
2.	Zaļš LED gaismas indikators.	Griešanas dziļums ir atbilstošs, un akumulatora darbība ir optimāla.
3.	Dzeltens LED gaismas indikators.	Griešanas dziļums ir optimāls.
4.	Sarkans LED gaismas indikators.	Griešanas dziļums ir pārāk liels un var sabojāt mašīnu.
	Mirgojošs sarkans LED gaismas indikators.	Skarifikatora pārslodze.
5.	Brīdinājuma/ kļūdas indikators.	Radās kļūda. Skatiet šeit: *Problēmu novēršana lpp. 83*.
6.	Akumulatora josla.	Akumulatora statuss.

Simboli uz izstrādājuma



Brīdinājums. Šis izstrādājums var būt bīstams un radīt smagas vai nāvējošas traumas operatoram vai citiem. Esiet uzmanīgi un lietojiet izstrādājumu pareizi.



Rūpīgi izlasiet šo rokasgrāmatu un pirms skarifikatora lietošanas pārliecinieties, ka izprotiet norādījumus.



Lietojiet apstiprinātu respiratoru.



Izmantojiet apstiprinātus dzirdes aizsarglīdzekļus.



Izmantojiet apstiprinātus acu aizsarglīdzekļus.



Izmantojiet apstiprinātus aizsargcimdus.



Izmantojiet apstiprinātus aizsargapavus



Izmantojiet apstiprinātu ķiveri.



BRĪDINĀJUMS. Putekļi var kaitēt veselībai. Lietojiet apstiprinātu respiratoru. Pārbaudiet, vai darba vietā ir piemērota gaisa plūsma.



Augsts spriegums.



Lai paceltu skarifikatoru, pievienojiet celšanas aprīkojumu skarifikatora celšanas vietai.



Lai nostiprinātu skarifikatoru transportlīdzeklī, izmantojiet stiprinājuma vietas.



Pirms tehniskās apkopes darbu veikšanas pārliecinieties, ka no skarifikatora ir izņemts akumulators.



Iespiešanas risks. Netuviniet ķermeņa daļas kustīgām detaļām.



Turiet rokas drošā attālumā no rotējošajām daļām.



Nelietojiet skarifikatoru ugunsnedrošu vielu vai gāzu tuvumā.



Maksimālais slīpums.



Šis skarifikators atbilst spēkā esošām ES direktīvām.



Šis skarifikators atbilst EESS un ACMA prasībām Jaunzēlandē un Austrālijā.



Šis izstrādājums atbilst piemērojamajiem Ukrainas noteikumiem.

Piezīme: Pārējie uz izstrādājuma norādītie simboli/norādes atbilst konkrētu valstu sertifikācijas prasībām.

Datu plāksnīte

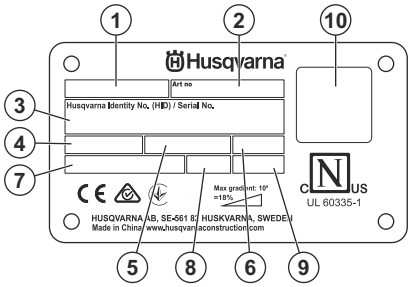

1. Modelis (CP = betona ēvele)
2. Izstrādājuma nr.
3. Husqvarna identifikācijas nr.
4. Spriegums (V)
5. Frekvence (Hz)
6. IPXX
7. Jauda (W)
8. Svars
9. Gads

10. QR kods

Izstrādājuma bojājumi

Mēs neatbildam par mūsu izstrādājuma bojājumiem, ja:

- ir veikts nepareizs izstrādājuma remonts;
- izstrādājuma remonts ir veikts, izmantojot detaļas, ko nav nodrošinājis vai apstiprinājis ražotājs;
- izstrādājumam tiek pievienots piederums, ko nav nodrošinājis vai apstiprinājis ražotājs;
- izstrādājuma remonts nav veikts pilnvarotā remontdarbnīcā vai pie pilnvarota speciālista.

Drošība

Drošības definīcijas

Brīdinājumi, norādes “Uzmanību!” un piezīmes tiek izmantotas, lai izceltu īpaši svarīgas lietošanas rokasgrāmatas daļas.

BRĪDINĀJUMS: Tiek izmantots tad, ja rokasgrāmatā sniegto norādījumu neievērošanas dēļ operatoram vai blakus esošajām personām draud traumas vai nāve.

IEVĒROJIET: Tiek izmantota tad, ja rokasgrāmatā sniegto norādījumu neievērošanas dēļ rodas izstrādājuma, citu materiālu vai blakus esošās teritorijas bojājumu risks.

Piezīme: Tiek izmantota, lai sniegtu plašāku informāciju, kas nepieciešama attiecīgajā situācijā.

Vispārīgi norādījumi par drošību

BRĪDINĀJUMS: Pirms izstrādājuma lietošanas izlasiet turpmāk tekstā minētos brīdinājumus.

- Šis izstrādājums kļūst bīstams, ja ar to nerīkojas uzmanīgi vai lieto nepareizi. Šis izstrādājums var radīt smagas vai nāvējošas traumas operatoram vai citiem. Pirms izstrādājuma lietošanas jāizlasa un jāizprot šīs lietotāja rokasgrāmatas saturs.
- Šo izstrādājumu nedrīkst izmantot personas (tostarp bērni) ar samazinātām fiziskām, uztveres un garīgām spējām vai personas, kuras nepārzina izstrādājuma lietošanu.
- Saglabājiet visus brīdinājumus un norādījumus.
- Jāievēro visi spēkā esošie tiesību akti un noteikumi.
- Izstrādājuma lietošanas laikā operatoram un darba devējam jāpārzina un jānovērš iespējamie riski.
- Neļaujiet nevienam izmantot izstrādājumu, ja nav izlasīta un izprasta lietotāja rokasgrāmata.
- Neizmantojiet izstrādājumu, ja neesiet apguvuši tā lietošanu. Visiem izstrādājuma lietotājiem noteikti jāiziet apmācība.
- Neļaujiet bērniem lietot izstrādājumu.
- Izstrādājumus drīkst lietot tikai apstiprināti darbinieki.
- Operators ir atbildīgs par nelaimes gadījumiem, kas rodas citām personām vai to īpašumam.
- Neizmantojiet izstrādājumu, ja esiet noguris, slims, alkohola, narkotiku vai medikamentu ietekmē.
- Vienmēr rīkojieties piesardzīgi un saprātīgi.
- Šis izstrādājums darbības laikā rada elektromagnētisko lauku. Zināmos apstākļos šis lauks var traucēt aktīvo vai pasīvo medicīnisko implantu darbību. Lai mazinātu smagu vai nāvējošu traumu risku, tiem, kuriem ir medicīniskie implanti, pirms šī izstrādājuma lietošanas ieteicams sazināties ar ārstu un medicīniskā implanta izgatavotāju.
- Gādājiet, lai izstrādājums vienmēr ir tīrs. Pārliecinieties, ka varat skaidri izlasīt zīmes un uzlīmes.
- Nelietojiet šo izstrādājumu, ja tas ir bojāts vai nedarbojas pareizi.
- Izstrādājuma pārveidošana ir aizliegta.
- Neizmantojiet izstrādājumu, ja pastāv iespēja, ka to ir pārveidojušas citas personas.
- Lietošanas laikā instrumenti var sakarst. Mainot cilindru vai pieskaroties instrumentiem, valkājiet cimdus.

Darba drošības norādījumi

BRĪDINĀJUMS: Pirms skarifikatora lietošanas izlasiet turpmāk minētos norādījumus.

- Lietojiet individuālos aizsarglīdzekļus. Skatiet šeit: *Individuālie aizsarglīdzekļi lpp. 66*.
- Personām ar asinsrites traucējumiem pārmērīga atrašanās vibrācijas ietekmē var izraisīt asinsrites vai nervu sistēmas bojājumus. Ja jūtat pārmērīgas vibrācijas ietekmes simptomus, vērsieties pēc medicīniskās palīdzības. Tie var būt šādi: tirpšana, nejutīgums, tirpas, durstīšana, sāpes, vājums vai izmaiņas ādas krāsā un stāvoklī. Šie simptomi parasti ir novērojami pirkstos, rokās vai locītavās.
- Nelietojiet skarifikatoru, ja nav uzstādīti visi aizsargpārsegi.
- Pārliecinieties, ka zināt, kā ārkārtas situācijā ātri apturēt motoru.
- Pirms skarifikatora atstāšanas apturiet tā motoru un pārliecinieties, ka nepastāv nejaušas iedarbināšanas risks.
- Uzmanieties, lai apģērbs, gari mati un rotaslietas netiktu ierautas kustīgajās daļās

- Veicot darbu, stāviet droši un stabili.
- Skarifikatoru drīkst lietot tikai uz horizontālām virsmām.
- Pārliecinieties, ka nav vaļīgu skrūvju un uzgriežņu.
- Neizmantojiet skarifikatoru, ja negadījuma brīdī nebūs iespējams saņemt palīdzību
- Vienmēr lietojiet apstiprinātus piederumus. Lai saņemtu plašāku informāciju, sazinieties ar Husqvarna izplatītāju, kas nodrošina apkopi.
- Ja skarifikators jūtami vibrē vai rodas neparasti spēcīgs troksnis, nekavējoties apturiet to. Pārbaudiet, vai skarifikators nav bojāts. Novērsiet bojājumus vai ļaujiet pilnvarotam izplatītājam, kas nodrošina apkopi, veikt remontu.
- Vienmēr pievienojiet skarifikatoru putekļu savācējam, lai savāktu putekļus.
- Nevelciet putekļu savācēja šļūteni. Skarifikators var nokrist un radīt traumas vai bojājumus.
- Atstājiet putekļu savācēju ieslēgtu līdz brīdim, kamēr motors pilnībā apstājas.
- Iedarbinot skarifikatoru, raugieties, lai skarifikācijas veltnis nepieskartos virsmai.
- Darbiniet skarifikatoru tikai atrodoties aiz tā un turot rokas uz roktura.
- Pārbaudiet, vai uz rokturiem nav eļļas.
- Pārliecinieties, ka gumijas blīves nav bojātas.
- Darbības laikā riteņiem vienmēr jābūt pie zemes.
- Vienmēr stumiet skarifikatoru no aizmugures, ar abām rokām satverot rokturus.
- Darbības laikā ievērojiet drošu attālumu no rotējošā instrumenta.

Drošība saistībā ar vibrācijām

BRĪDINĀJUMS: Pirms izstrādājuma lietošanas izlasiet zemāk minētos brīdinājumus.

- Grīdas skrāpja lietošanas laikā operators tiek pakļauts vibrācijai. Regulāra un bieža grīdas skrāpja izmantošana var radīt traumu operatoram vai paaugstināt tās smaguma līmeni. Traumas var rasties pirkstiem, plaukstām, plaukstas locītavām, rokām, pleciem un/vai nerviem, kā arī citu ķermeņa daļu asinsvadiem. Traumas var būt destruktīvas un/vai ar paliekošām sekām, kā arī pakāpeniski palielināties nedēļu, mēnešu vai gadu laikā. Traumas ir iespējamas asinsrites sistēmai, nervu sistēmai, locītavām un citām ķermeņa daļām.
- Simptomi var izpausties, lietojot grīdas skrāpi, gan citā brīdī. Ja konstatējat simptomus, tomēr turināt izmantot mašīnu, simptomi var kļūt izteiktāki un nepāriet. Meklējiet medicīnisko palīdzību, ja parādās šādi vai citi simptomi:
    - nejūtīgums, sajūtu zudums, zvanīšana ausīs, durošas sajūtas, sāpes, dedzinošas sajūtas, pulsējošas sajūtas, stīvums, neveiklība, spēka zudums, ādas krāsas vai stāvokļa izmaiņas.
- Aukstā laikā simptomi var pastiprināties. Lietojot grīdas skrāpi zemā temperatūrā, uzvelciet siltas drēbes; rokām jābūt siltām un sausām.
- Lai uzturētu pareizu vibrāciju līmeni, lietojiet mašīnu un veiciet tā apkopi, kā norādīts lietotāja rokasgrāmatā.
- Grīdas skrāpim ir vibrāciju slāpēšanas sistēma, kas mazina vibrācijas pārnesi no rokturiem uz operatoru. Ļaujiet grīdas skrāpim darboties. Negrūdiet ar spēku. Turiet grīdas skrāpja rokturus nesasprindzinoties, taču pārliecinieties, ka kontrolējat un vadāt to droši. Neiespiediet rokturus gala atduros vairāk, nekā nepieciešams.
- Turiet rokas tikai uz roktura vai rokturiem. Netuviniet pārējās ķermeņa daļas mašīnai.
- Ja pēkšņi rodas spēcīga vibrācija, nekavējoties apturiet mašīnu. Neturpiniet lietošanu, iekams spēcīgā vibrācija nav novērsta.

Aizsardzība pret putekļiem

BRĪDINĀJUMS: Pirms izstrādājuma lietošanas izlasiet turpmāk tekstā minētos brīdinājumus.

Izmantojot šo rīku, var rasties silīcija putekļi (silīcijs ir smilšu, kvarca, ķieģeļu māla, granīta un daudzu citu minerālu un akmeņu galvenā sastāvdaļa.). Pārmērīga silīcija putekļu daudzuma iedarbība var izraisīt elpceļu slimības, piemēram, hronisku bronhītu, silikozi un plaušu fibrozi. Šīs slimības var būt nāvējošas. Lai mazinātu silīcija putekļu iedarbību, Husqvarna iesaka dažādas iespējas, piemēram:

- Izmantot ūdeni, lai sasaistītu putekļus griešanas vai slīpēšanas laikā.
- Izmantot putekļu savākšanas sistēmu kopā ar griešanas vai slīpēšanas instrumentu.
- Izmantot gaisa attīrīšanas sistēmu kopā ar putekļu savācēju.
- Izmantot piemērotu elpošanas aizsargmasku, pamatojoties uz to, kāds materiāls tiek griezts vai slīpēts.

IAL prasības saistībā ar silīcija putekļiem vai citām ieelpojamām vielām var atšķirties atkarībā no vietējiem un valsts tiesību aktiem. Lūdzu, ievērojiet šos tiesību aktus, lai noteiktu pieļaujamās iedarbības robežvērtības, kā arī IAL prasības. Vienmēr izmantojiet atbilstošu praksi un IAL, lai mazinātu iedarbību.

Drošība saistībā ar trokšņiem

BRĪDINĀJUMS: Pirms izstrādājuma lietošanas izlasiet turpmāk tekstā minētos brīdinājumus.

- Augsts trokšņa līmenis un trokšņa ilglaicīga iedarbība var radīt trokšņa izraisītu dzirdes zudumu.

- Lai maksimāli samazinātu trokšņa līmeni, izmantojiet izstrādājumu un veiciet tā apkopi, kā norādīts lietotāja rokasgrāmatā.
- Lietojot izstrādājumu, vienmēr izmantojiet apstiprinātus dzirdes aizsarglīdzekļus.
- Izmantojot dzirdes aizsarglīdzekļus, klausieties, lai sadzirdētu brīdinājuma signālus un balsis. Kad izstrādājums ir apturēts, noņemiet dzirdes aizsarglīdzekļus, ja vien tie nav nepieciešami darbu zonā esošā trokšņa līmeņa dēļ.

Individuālie aizsarglīdzekļi

BRĪDINĀJUMS: Pirms sākat lietot izstrādājumu, izlasiet tālāk izklāstītās brīdinājuma instrukcijas.

- Izmantojot izstrādājumu, vienmēr lietojiet apstiprinātus individuālos aizsarglīdzekļus. Šādi līdzekļi nevar pilnībā novērst traumu gūšanas risku, taču samazina traumu smaguma pakāpi, ja negadījums tomēr notiek. Ļaujiet izplatītājam palīdzēt jums izvēlēties pareizo individuālo aizsargaprīkojumu.
- Regulāri pārbaudiet individuālā aizsargaprīkojuma stāvokli.
- Izmantojiet apstiprinātu aizsargķiveri.
- Izmantojiet apstiprinātus dzirdes aizsarglīdzekļus.
- Izmantojiet apstiprinātus elpceļu aizsarglīdzekļus.
- Lietojiet acu aizsarglīdzekļus ar sānu aizsargiem.
- Lietojiet aizsargcimdus.
- Velciet zābakus ar tērauda purngaliem un neslīdošām pazolēm.
- Lietojiet apstiprinātu apģērbu vai līdzvērtīgu cieši pieguļošu apģērbu, kam ir garas piedurknes un bikšu stari.

Ugunsdzēšamais aparāts

- Darba laikā turiet tuvumā ugunsdzēšamo aparātu.
- Izmantojiet pulverveida vai tipa oglekļa dioksīda ugunsdzēšamo aparātu.

Darba zonas drošība

BRĪDINĀJUMS: Pirms skarifikatora lietošanas izlasiet turpmāk minētos norādījumus.

- Lietotājam ir jāanalizē apstrādājamā virsma. Lietotājam jāveic riska izvērtējums, pamatojoties uz informāciju, kas iegūta par apstrādājamo virsmu, un jāveic plānotajam darbam atbilstoši piesardzības pasākumi.
- Neizmantojiet skarifikatoru miglā, lietū, spēcīgā vējā, zemā temperatūrā, pērkona negaisa laikā vai citos nelabvēlīgos laikapstākļos.
- Pārliecinieties, ka tuvumā neviena nav, nav šķēršļu un apstākļu, kas var ietekmēt skarifikatora drošu darbību.
- Neizmantojiet skarifikatoru tur, kur pastāv aizdegšanās vai sprādziena draudi. Skarifikators rada dzirksteles, un ugunsnedrošs materiāls var aizdegties kopā ar putekļiem vai sākt dūmot.
- Raugieties, lai darba zonā nebūtu bērnu, garāmgājēju un dzīvnieku un tie būtu drošā attālumā no skarifikatora. Drošs attālums ir 5 m/16 pēdas.

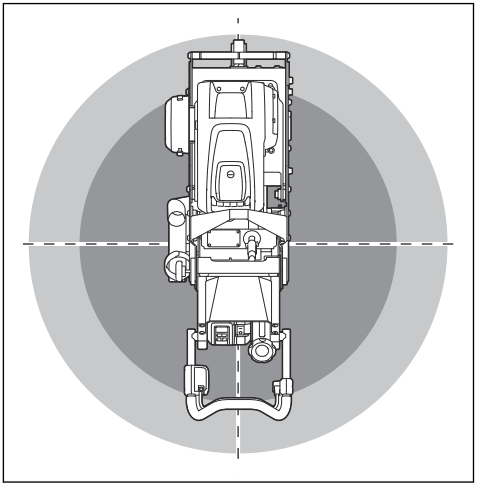

- Pārliecinieties, ka darba zonā ir tikai apstiprinātas personas.
- Gādājiet, lai darba zona būtu tīra un pilnībā apgaismota. Nekārtīgas un neapgaismotas darba vietas var izraisīt negadījumu.
- Pirms skarifikatora lietošanas atbrīvojiet darba zonu no šķēršļiem, tostarp skrūvēm, vadiem un akmeņiem.
- Pārliecinieties, ka skarifikatora darbības vietā nav kabeļu un šļūteņu.
- Pārliecinieties, ka darba zonā ir pietiekama gaisa plūsma.
- Pārliecinieties, ka darba vietu un griežamo materiālu nešķērso caurules un barošanas kabeļi.

Akumulatora drošība

BRĪDINĀJUMS: Pirms produkta lietošanas izlasiet zemāk minētos brīdinājumus.

BRĪDINĀJUMS: Bojāts akumulators var eksplodēt un radīt traumas. Ja akumulators ir deformējies vai ir bojāts, sazinieties ar pilnvaroto Husqvarna servisa pārstāvi.

- Izmantojiet tikai tos akumulatorus, kas ieteikti jūsu produktam. Akumulatoriem ir šifrēta programmatūra.
- Šim produktam lietojiet tikai oriģinālos akumulatorus. Ja akumulatori tiek nomainīt pret nepareiza veida akumulatoru, pastāv sprādzienbīstamība. Plašāku informāciju jautājiet savam izplatītājam.
- Kā barošanas avotu izmantojiet uzlādējamus akumulatorus tikai saistītajiem Husqvarna produktiem. Lai nepieļautu traumu gūšanas risku, akumulatoru nedrīkst izmantot kā citu produktu strāvas avotu.
- Elektrošoka risks. Nesavienojiet akumulatora spailes ar atslēgām, skrūvēm vai citiem metāla priekšmetiem. Tas var izraisīt akumulatora īssavienojumu.
- Ja rodas akumulatora noplūde, neļaujiet šķidrumam nonākt saskarē ar ķermeni, drēbēm vai produktu. Ja pieskaraties šķidrumam, nomazgājiet skarto vietu ar lielu daudzumu ūdens un vērsieties pēc medicīniskās palīdzības.
- Akumulatoru tuvumā nēsājiet aizsargbrilles. Ja šķidrums iekļūst acīs, neberzējiet tās, bet skalojiet ar lielu daudzumu ūdens vismaz 15 minūtes. Meklējiet medicīnisku palīdzību.
- Neizmantojiet akumulatorus, kas nav uzlādējami.
- Akumulatora pārveidošana ir aizliegta.
- Neievietojiet nekādus priekšmetus akumulatora gaisa atverēs.
- Neglabājiet akumulatoru vietās, ka ir pakļautas tiešai saulesgaismai, karstumam vai atklātām liesmām. Akumulators var izraisīt sprādzienu un radīt apdegumus un/vai ķīmiskos apdegumus.
- Akumulatoru nedrīkst pakļaut lietus un mitruma ietekmei.
- Akumulatoru nedrīkst pakļaut mikroviļņu un augsta spiediena ietekmei.
- Akumulatoru nedrīkst izjaukt vai saspiest.
- Izmantojiet akumulatoru tikai tad, ja apkārtējās vides temperatūra ir robežās no -10 °C (14 °F) līdz 40 °C (104 °F).
- Netīriet akumulatoru un tā lādētāju ar ūdeni. Skatiet šeit: *Akumulatora un akumulatora lādētāja tīrīšana lpp. 77*.
- Nelietojiet bojātu akumulatoru.
- Uzglabājiet akumulatorus vietā, kur tuvumā nav metāla priekšmetu, piemēram, naglu, skrūvju vai rotaslietu.
- Sargiet akumulatoru no bērniem.
- Pareizi nostipriniet akumulatoru. Pretējā gadījumā var notikt akumulatora īssavienojums.

Akumulatora lādētāja drošības norādes

BRĪDINĀJUMS: Izlasiet visus drošības brīdinājumus un norādījumus. Neievērojot brīdinājumus un norādījumus, var rasties elektrotrauma, aizdegšanās un/vai smagas traumas.

- Ja drošības norādījumi netiek ievēroti, pastāv elektriskās strāvas trieciena vai īssavienojuma risks.
- Neizmantojiet citus akumulatoru lādētājus, izņemot jūsu izstrādājumam paredzēto. Izmantojiet tikai izstrādājumam ieteikto akumulatora lādētāju.
- Nemēģiniet izjaukt akumulatora lādētāju.
- Nelietojiet akumulatora lādētāju, kas ir bojāts vai nedarbojas pareizi.
- Nevelciet akumulatora lādētāju aiz barošanas kabeļa. Lai akumulatora lādētāju atvienotu no elektrotīkla kontaktligzdas, velciet aiz kontaktsprauduņa. Nevelciet aiz barošanas kabeļa.
- Uzmanieties, lai vadi un pagarinātāji nesaskartos ar ūdeni, eļļu un asām malām. Nodrošiniet, lai kabelis netiktu iespiests durvīs, nožogojumos un līdzīgās konstrukcijās.
- Nelietojiet akumulatora lādētāju viegli uzliesmojošu materiālu vai materiālu, kas var izraisīt koroziju, tuvumā. Pārliecinieties, vai akumulatora lādētājs nav pārsegts. Ja konstatējat dūmus vai uguni, izraujiet akumulatora lādētāja kontaktspraudni.
- Uzlādējiet akumulatoru tikai tādās telpās, kur ir laba gaisa plūsma un kur akumulators nav pakļauts saules gaismas ietekmei. Neuzlādējiet akumulatoru ārpus telpām. Neuzlādējiet akumulatoru mitrumā.
- Uzlādējiet akumulatoru tikai tad, kad vides temperatūra ir robežās no 5 °C (41 °F) līdz 40 °C (104 °F). Izmantojiet lādētāju labi vēdināmā un sausā vietā, kur nav putekļu.
- Neievietojiet nekādus priekšmetus akumulatora lādētāja gaisa atverēs.
- Nekādā gadījumā akumulatora lādētāja spailes nesavienojiet ar metāla priekšmetiem, jo tas var izraisīt akumulatora lādētāja īssavienojumu.
- Akumulatora lādētājā nelādējiet atkārtoti neuzlādējamus akumulatorus un neizmantojiet tos izstrādājumā.
- Izmantojiet apstiprinātas kontaktligzdas, kas nav bojātas.

Ugunsdzēšamais aparāts

- Darba laikā turiet tuvumā ugunsdzēšamo aparātu.
- Izmantojiet litija akumulatora ugunsdzēšamo aparātu.

Grīdas skrāpja drošības ierīces

BRĪDINĀJUMS: Pirms izstrādājuma lietošanas izlasiet zemāk minētos brīdinājumus.

- Nelietojiet grīdas skrāpi ar drošības ierīcēm, kas ir bojātas vai nedarbojas pareizi.
- Regulāri pārbaudiet drošības ierīces. Ja drošības ierīces ir bojātas vai nedarbojas pareizi, sazinieties ar Husqvarna apkopes dienesta pārstāvi.
- Nepārveidojiet drošības ierīces.

Operatora klātbūtnes kontrole (OPC)

Kad OPC ir aktivizēta, motors apstājas. Skatiet šeit: *Operatora klātbūtnes kontroles (OPC) pārbaude lpp. 68*.

Operatora klātbūtnes kontroles (OPC) pārbaude

1. Ieslēdziet skarifikatoru. Skatiet šeit: *Skarifikatora ieslēgšana lpp. 73*.
2. Atlaidiet operatora klātbūtnes kontroles (OPC) rokturi. Informāciju par to, kur skarifikatorā ir OPC, skatiet šeit: *Izstrādājuma pārskats lpp. 61*. Ja motors neapstājas 3 sekunžu laikā, sazinieties ar apstiprinātu Husqvarna izplatītāju, kas nodrošina apkopi.

Kājas bremze

Kājas bremze aptur riteņus un palīdz operatoram vadīt izstrādājumu tā darbības laikā. Riteņi var brīvi griezties, kad ir atlaista kājas bremze.

Kājas bremzes pārbaude

1. Nospiediet kājas bremzes pedāli (A), lai ieslēgtu kājas bremzi (B).

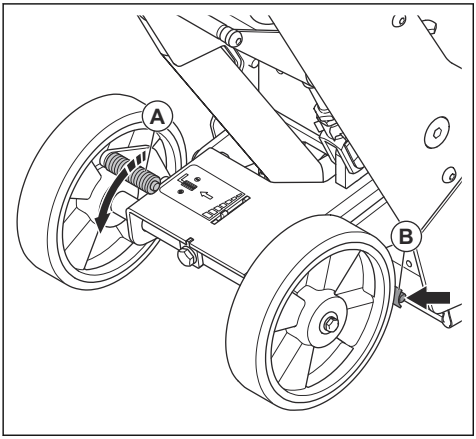

2. Pārliecinieties, ka izstrādājumu nav viegli pārvietot. Ja izstrādājums pārvietojas, noregulējiet kājas bremzi. Skatiet šeit: *Kājas bremzes noregulēšana lpp. 82*.

Ieslēgšanas/izslēgšanas pogas vadības panelī

Ieslēgšanas/izslēgšanas pogas vadības panelī izmanto, lai ieslēgtu un apturētu motoru.

Ieslēgšanas/izslēgšanas pogu pārbaude

Barošanas sistēma tiek izmantota, lai iedarbinātu un apturētu skarifikatoru un motoru.

1. Nospiediet ieslēgšanas/izslēgšanas pogu (A), lai ieslēgtu skarifikatora elektroniku.

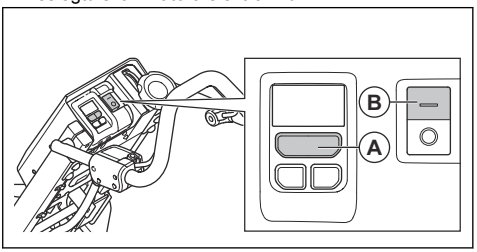

2. Nospiediet ieslēgšanas pogu (B), lai iedarbinātu motoru.
3. Nospiediet apturēšanas pogu (C), lai apturētu motoru.

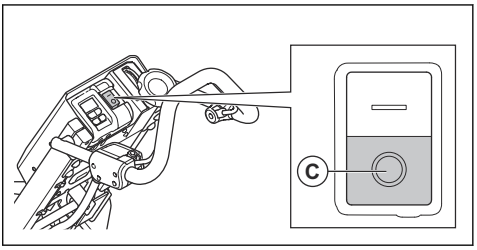

4. Pārliecinieties, ka motors un veltnis apstājas.
5. Nospiediet ieslēgšanas/izslēgšanas pogu, lai izslēgtu skarifikatora elektroniku.

Drošības norādījumi par tehnisko apkopi

BRĪDINĀJUMS: Pirms skarifikatora lietošanas izlasiet turpmāk minētos norādījumus.

- Lietojiet individuālos aizsarglīdzekļus. Skatiet šeit: *Individuālie aizsarglīdzekļi lpp. 66*.
- Veiciet tikai tādu tehnisko apkopi, kas norādīta lietošanas rokasgrāmatā. Visu pārējo apkopi uzticiet apstiprinātam izplatītājam, kas nodrošina apkopi.
- Ja tehniskā apkope netiek veikta pareizi un regulāri, traumu gūšanas un skarifikatora bojājumu risks paaugstinās.
- Pirms skarifikatora tehniskās apkopes notīriet no tā visus bīstamos materiālus.
- Pirms tehniskās apkopes apturiet motoru un atvienojiet barošanas kabeļa kontaktspraudni, lai nepieļautu neparedzētu skarifikatora ieslēgšanos.
- Veiciet skarifikatora tehnisko apkopi uz stabila, līdzena pamata.
- Nepārveidojiet skarifikatoru. Ražotāja neapstiprināta skarifikatora pārveidošana var rādīt smagas vai nāvējošas traumas.
- Nomainiet bojātās, nodilušās un salūzušās detaļas.

- Nemazgājiet skarifikatoru ar augstspiediena mazgātāju.
- Vienmēr izmantojiet oriģinālos piederumus un rezerves daļas. Ražotāja neapstiprināti piederumi un rezerves daļas var radīt smagas vai nāvējošas traumas.
- Izmantojiet tikai bezplūksnu tīrīšanas drānu.
- Pēc apkopes veiciet skarifikatora vibrācijas līmeņa pārbaudi. Ja pārbaudes rezultāts nav apmierinošs, sazinieties ar izplatītāju, kas nodrošina apkopi.
- Uzticiet skarifikatora regulāru tehnisko apkopi apstiprinātam izplatītājam, kas nodrošina apkopi.

Montāža

Pareizo instrumentu izvēle

Skarifikācijas cilindram ir pieejami dažādi instrumenti. Dažādi instrumenti ir piemēroti dažādām situācijām un virsmām.

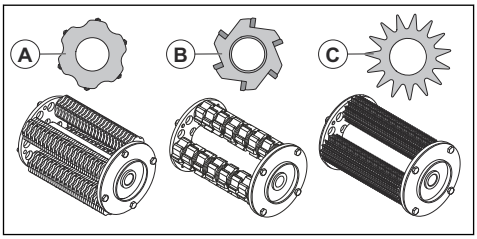

- **Karbīda spriguļnaža (A)** virsmas profils ir aptuveni CSP 6 un tiek izmantots, lai:
  - veidotu nelīdzenas un strukturētu cietas betona un asfalta virsmas;
  - noņemtu cietus pārklājumus un sacietējušas līmes.
- **Frēzēšanas griezēju (B)** izmanto, lai noņemtu elastīgus pārklājumus, mīkstu līmi un citus mīkstus materiālus.
- **Zvaigžņveida griezēja (C)** virsmas profils ir aptuveni CSP 4 un tiek izmantots, lai:
  - notīrītu un noņemtu plānas epoksīda krāsas, eļļas, glazūras, līmes un termoplastikas kārtas;
  - veidotu nelīdzenu mīksto betonu.

Instrumentu uzstādīšana uz cilindra

Piezīme: Lai iegūtu vislabāko darba rezultātu, uz katras ass nelieciet vienādu starpliku skaitu.

1. Izskrūvējiet 4 M8×12 skrūves, noņemiet 4 paplāksnes un ārējo atloku (A).

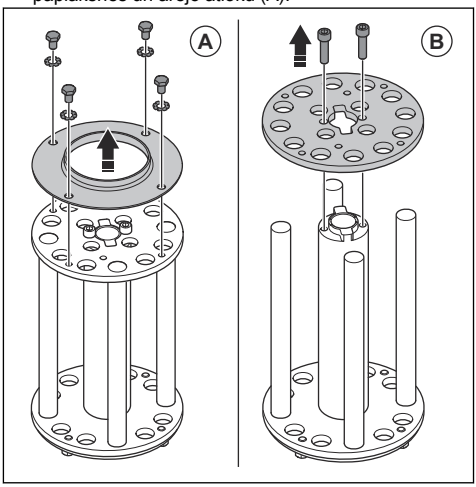

2. Izskrūvējiet 2 M8×25 skrūves un noņemiet balsta atloku (B).
3. Uzstādiet uz cilindra 4 caurules ar griezējiem. Pārliecinieties, ka griezēji ir uzstādīti secībā no 1 līdz 4.

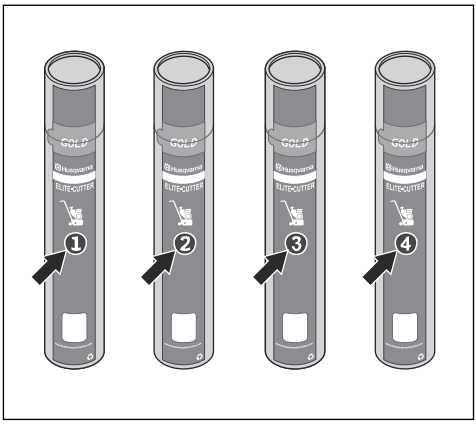

4. Atveriet instrumentu cauruli (C) un noņemiet vāku (D) no caurules.

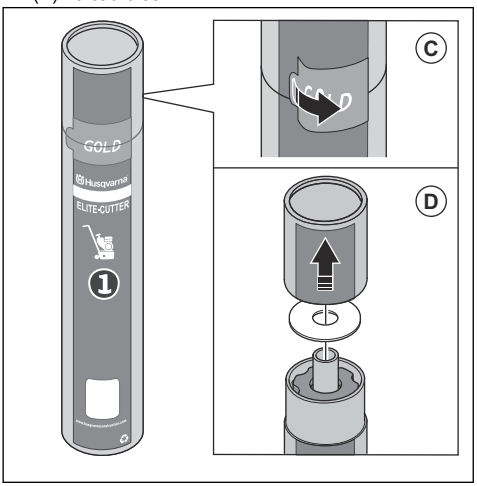

5. Novietojiet cauruli ar instrumentiem uz ass (E).

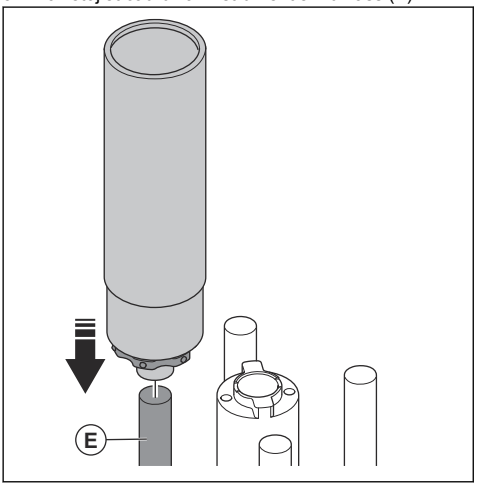

6. Uzstādiet instrumentus (F) uz ass.

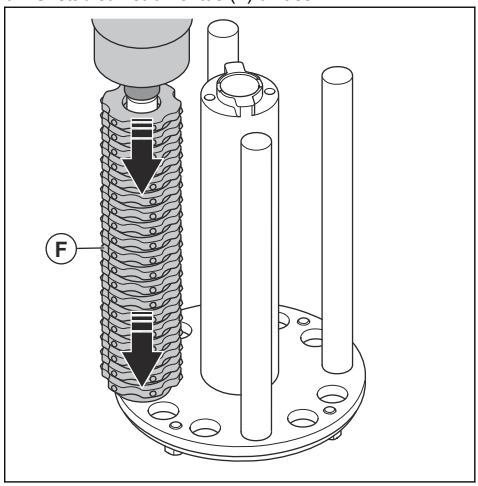

7. Veiciet tās pašas darbības ar pārējām 3 cilindra asīm.
8. Izmantojiet Loctite 243 2 M8×25 skrūvēm. Ieskrūvējiet skrūves un uzstādiet balsta atloku (G).

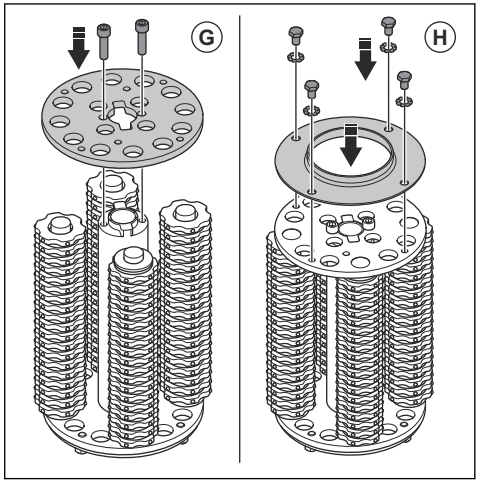

9. Izmantojiet Loctite 243 4 M8×12 skrūvēm. Ieskrūvējiet skrūves, paplāksnes un ārējo atloku (H).

Skarifikācijas veltņa uzstādīšana

BRĪDINĀJUMS: Noteikti izslēdziet skarifikatoru un atvienojiet barošanas kabeļa kontaktspraudni.

BRĪDINĀJUMS: Lietošanas laikā instrumenti var sakarst. Pirms veltņa uzstādīšanas vienmēr uzvelciet cimdus.

1. Ieslēdziet kājas bremzi. Skatiet šeit: *Kājas bremzes pārbaude lpp. 68*.
2. Noņemiet skarifikācijas veltni. Skatiet šeit: *Skarifikācijas veltņa ieslēgšana un izslēgšana lpp. 75*.
3. Noņemiet sānu pārsegu. Skatiet šeit: *Skarifikācijas veltņa maiņa lpp. 78*.
4. Uzstādiet veltni skarifikatorā.

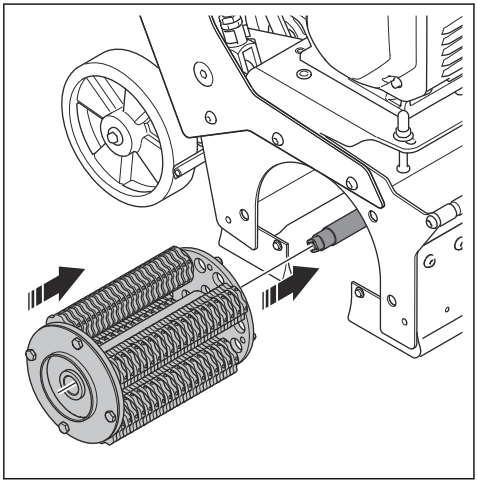

5. Pārliecinieties, ka visas 4 tapas (B) veltņa korpusā sakrīt ar 4 atverēm (C) veltnī. Ja nepieciešams, izmantojiet 16 mm uzgriežņu atslēgu, lai pagrieztu vārpstu (D).

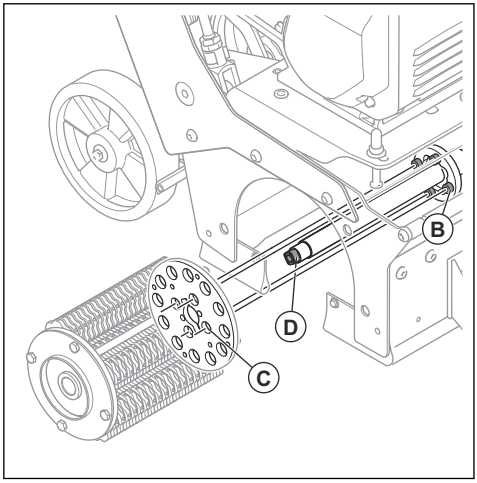

6. Uzlieciet uz skarifikatora labās puses pārsegu. Pārliecinieties, vai vārpstas kvadrātveida gals (E) ir salāgots ar kvadrātveida atveri (F) gultnī uz sānu pārsegā. Ja nepieciešams, pagrieziet gultni ar pirkstiem.

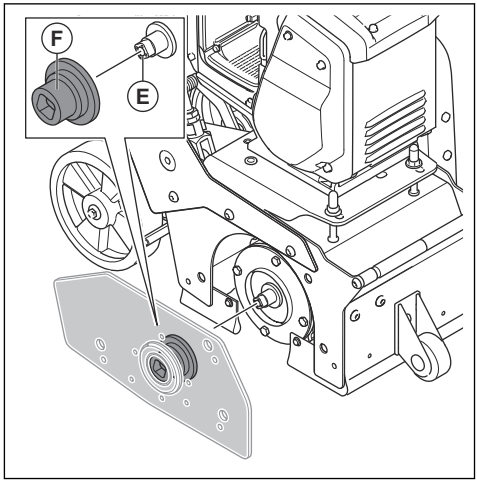

7. Uzstādiet sānu pārsegu.

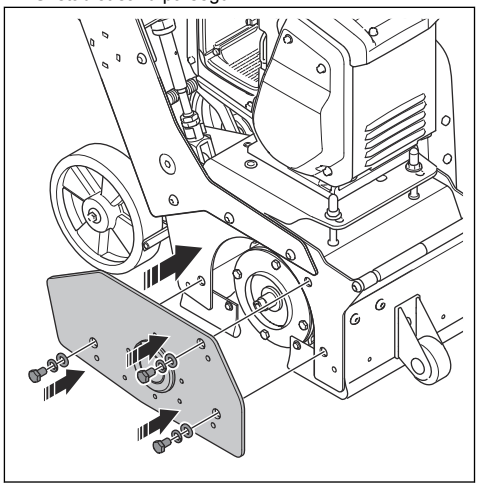

Akumulatora uzstādīšana un izņemšana

IEVĒROJIET: Pārliecinieties, ka akumulators ir pareizi ievietots akumulatora turētājā. Ja akumulators viegli neievietojas akumulatora turētājā, akumulators nav pareizi novietots.

IEVĒROJIET: Akumulators pēc lietošanas var būt karsts. Pirms izņemšanas noteikti ļaujiet tam atdzist.

1. Iebīdiet akumulatoru (A) akumulatora nodalījumā.

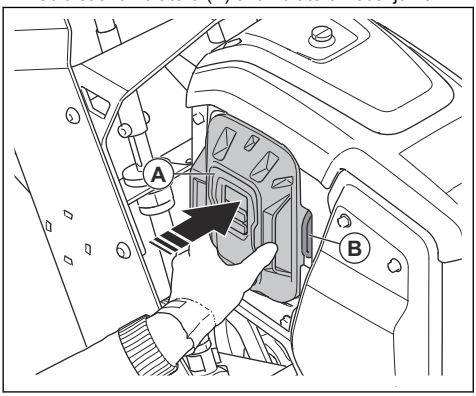

2. Nospiediet akumulatora atbrīvošanas sviru (B), lai izņemtu akumulatoru.

Putekļu savācēja pievienošana

BRĪDINĀJUMS: Nelietojiet putekļu savācēju, ja ir bojāta putekļu savācēja šļūtene. Pretējā gadījumā paaugstinās kaitīgu putekļu ieelpošanas risks. Izmantojiet apstiprinātus elpceļu aizsarglīdzekļus.

1. Pārbaudiet, vai putekļu savācēja šļūtene nav bojāta.
2. Pārbaudiet, vai putekļu savācēja filtri nav bojāti un ir tīri.
3. Putekļu savācēja šļūteni savienojiet ar putekļu savācējam paredzēto savienojumu. Informāciju par to, kur atrodas jūsu izstrādājuma putekļu savācēja savienojums, skatiet šeit: *Izstrādājuma pārskats lpp. 61*.

Lietošana

Ievadinformācija

BRĪDINĀJUMS: Pirms sākat lietot mašīnu, izlasiet nodaļu par drošību un pārliecinieties, ka izprotat to.

Darbības, kas jāveic pirms skarifikatora lietošanas

1. Rūpīgi izlasiet lietošanas rokasgrāmatu un pārliecinieties, ka izprotiet norādījumus.
2. Rūpīgi izlasiet putekļu savācēja lietošanas rokasgrāmatu un pārliecinieties, ka izprotat norādījumus.
3. Lietojiet individuālos aizsarglīdzekļus. Skatiet šeit: *Individuālie aizsarglīdzekļi lpp. 66*.
4. Pārliecinieties, ka darba zonā ir tikai apstiprinātas personas.
5. Veiciet ikdienas tehnisko apkopi. Skatiet šeit: *Tehniskās apkopes grafiks lpp. 76*.
6. Pārbaudiet, vai skarifikators ir salikts pareizi un nav bojāts.
7. Pārliecinieties, ka visas skrūves un uzgriežņi ir stingri pievilkti.
8. Novietojiet skarifikatoru darbības vietā. Pārliecinieties, ka virsma ir līdzena. Gādājiet, lai skarifikators tiktu droši un pareizi transportēts uz darba zonu. Skatiet šeit: *Transportēšana lpp. 84*.
9. Pārliecinieties, ka veltņa asis, griežņi un blīves nav bojātas vai nodilušas.
10. Sekojiet, lai instrumenti netriecas pret zemi.
11. Raugieties, lai skarifikācijas veltnis nepieskaras zemei.
12. Pārliecinieties, ka griežņi var brīvi kustēties attiecībā pret skarifikācijas veltņa asīm.
13. Pievienojiet skarifikatoram putekļu savācēju. Skatiet šeit: *Putekļu savācēja pievienošana lpp. 72*.
14. Pirms skarifikatora pievienošanas barošanas avotam pārliecinieties, ka veltnis ir atvienots. Skatiet šeit: *Skarifikācijas veltņa ieslēgšana un izslēgšana lpp. 75*.
15. Pārbaudiet, vai akumulators ir uzstādīts pareizi. Skatiet šeit: *Akumulatora uzstādīšana un izņemšana lpp. 71*.

Akumulatora statuss

Akumulatora statusa indikators tiek parādīts displejā, iedarbinot izstrādājumu. Akumulatora statusa indikators parāda akumulatora uzlādes līmeni izstrādājumā.

Simbols	Uzlādes stāvoklis
	Akumulatora uzlādes līmenis ir 76–100 %.
	Akumulatora uzlādes līmenis ir 51–75 %.

Simbols	Uzlādes stāvoklis
	Akumulatora uzlādes līmenis ir 26–50 %.
	Akumulatora uzlādes līmenis ir 6–25 %.
	Akumulatora uzlādes līmenis ir 0–5 %.

Skarifikatora ieslēgšana

IEVĒROJIET: Ieslēdzot skarifikatoru, noteikti aktivizējiet kājas bremzi. Izslēgta kājas bremze var izraisīt skarifikatora pārvietošanos.

1. Pārliecinieties, ka skarifikators stabili balstās uz visiem riteņiem.
2. Pagrieziet dziļuma regulēšanas ratu pulksteņrādītāju kustības virzienā. Pārliecinieties, ka veltnis nepieskaras virsmai.

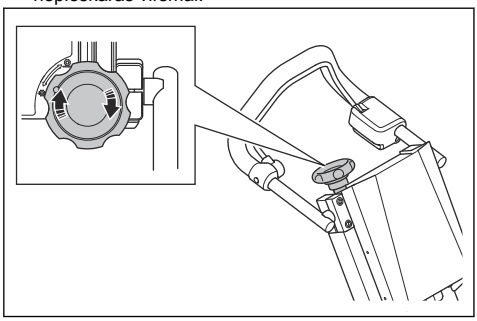

3. Ieslēdziet kājas bremzi.

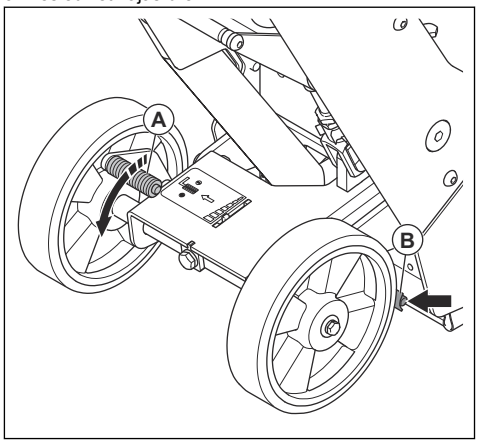

4. Noņemiet skarifikācijas veltni.

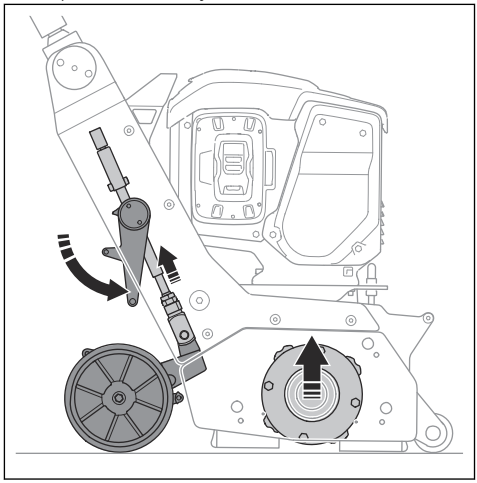

5. Ieslēdziet putekļu savācēju
6. Nospiediet operatora klātbūtnes kontroles (OPC) rokturi un turiet to nospiestu. Informāciju par to, kur skarifikatorā ir OPC, skatiet šeit: *Izstrādājuma pārskats lpp. 61* vai .
7. Nospiediet ieslēgšanas/izslēgšanas slēdzi (A).

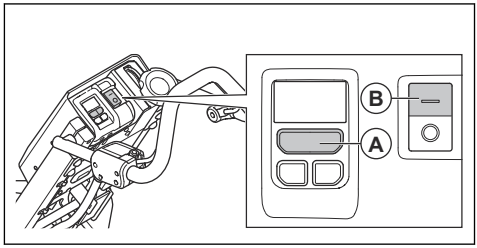

8. Nospiediet iedarbināšanas pogu, lai iedarbinātu motoru (B).

Skarifikatora lietošana

Piezīme: Pirms skarifikatora lietošanas obligāti jāizlasa un jāizprot *Darba drošības norādījumi lpp. 64*.

Piezīme: Vienmēr izmantojiet individuālos aizsarglīdzekļus. Skatiet šeit: *Individuālie aizsarglīdzekļi lpp. 66*.

1. Ieslēdziet skarifikatoru. Skatiet šeit: *Skarifikatora ieslēgšana lpp. 73*.
2. Ieslēdziet skarifikācijas veltni. Skatiet šeit: *Skarifikācijas veltņa ieslēgšana un izslēgšana lpp. 75*.
3. Regulējiet griešanas dziļumu, līdz skarifikācijas veltnis pieskaras virsmai. Skatiet šeit: *Griešanas dziļuma regulēšana lpp. 75*.
4. Iestatiet dziļuma indikatoru uz “0”. Skatiet šeit: *Dziļuma indikatora iestatīšana lpp. 74*.
5. Pārliecinieties, ka kājas bremze ir ieslēgta*Kājas bremzes pārbaude lpp. 68*.
6. Uzmanīgi bīdiet skarifikatoru uz priekšu.
7. Darbiniet skarifikatoru (A) paralēlās joslās. Sāciet pie putekļu savācēja (B) un vadiet skarifikatoru prom no tā paralēlās joslās. Pārliecinieties, ka putekļu šļūtene (C) netraucē darbam.

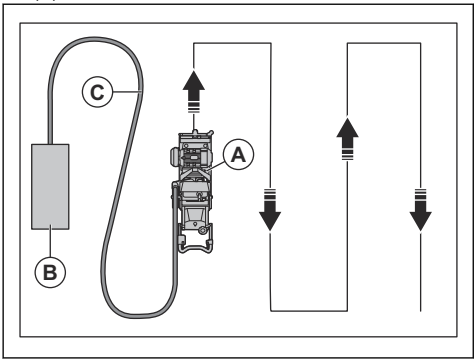

8. Pārliecinieties, vai centrtrieces spēks izraisa skarifikācijas veltņa saskari ar virsmu.

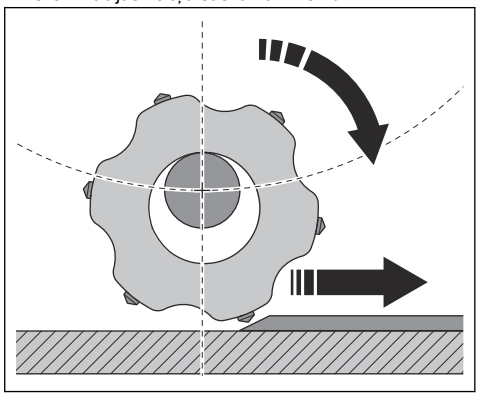

9. Pielāgojiet ātrumu atbilstoši virsmai. Ja virsma ir raupja, izmantojiet mazāku ātrumu.

Virsmas skarifikācija

Piezīme: Maksimālais griešanas dziļums ir 3 mm/ 0,12 collas.

1. Darbiniet izstrādājumu pa darba zonas virsmu.
2. Pārbaudiet darba zonas virsmu.

Dziļuma indikatora iestatīšana

1. Nospiediet dziļuma indikatora ratu (A).

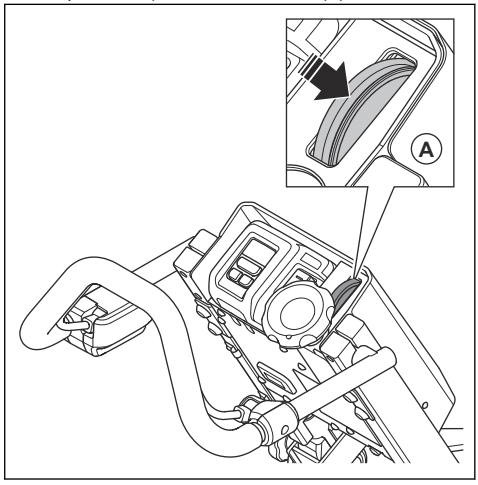

2. Pagrieziet dziļuma indikatora ratu, lai iestatītu dziļumu.

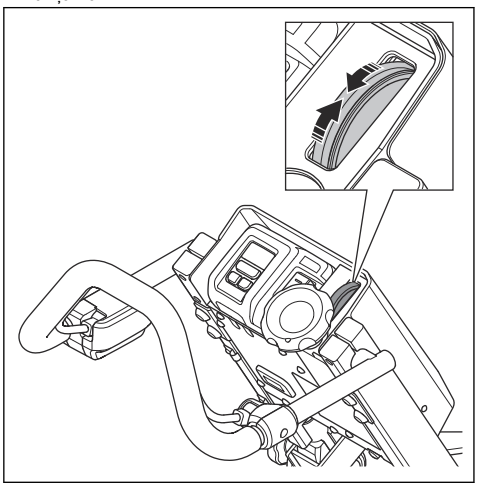

Skarifikācijas veltņa ieslēgšana un izslēgšana

- Ar kāju pabīdiet ātrās pacelšanas sviru uz augšu, lai ieslēgtu skarifikācijas veltni.

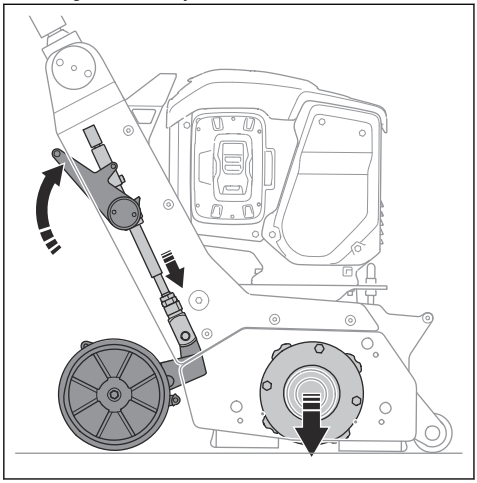

- Ar kāju nospiediet ātrās pacelšanas sviru, lai izslēgtu skarifikācijas veltni.

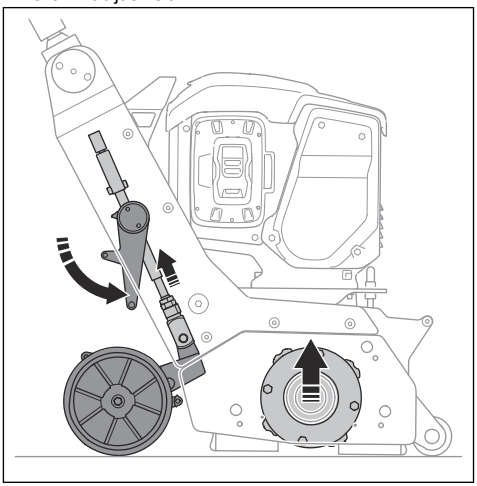

Griešanas dziļuma regulēšana

- Grieziet dziļuma regulēšanas ratu (A) pretēji pulksteņrādītāju kustības virzienam, lai nolaistu skarifikācijas veltni (B).

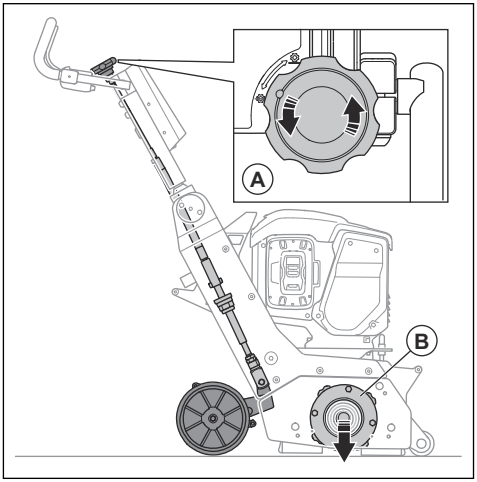

- Grieziet dziļuma regulēšanas ratu (A) pulksteņrādītāju kustības virzienā, lai paceltu skarifikācijas veltni (B).

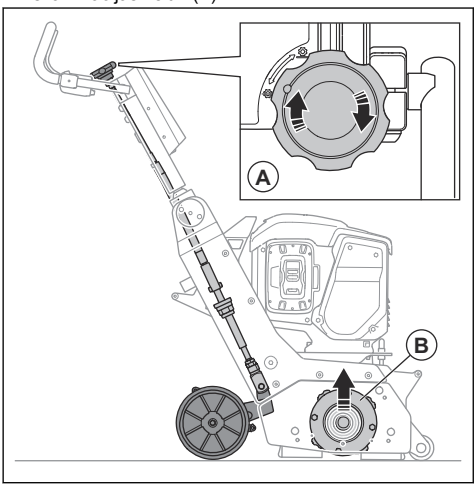

Skarifikatora apturēšana

1. Noņemiet skarifikācijas veltni. Skatiet šeit: *Skarifikācijas veltņa ieslēgšana un izslēgšana lpp. 75*.
2. Atlaidiet OPC rokturi, lai apturētu motoru. Informāciju par OPC roktura atrašanās vietu skatiet šeit: *Izstrādājuma pārskats lpp. 61*.
3. Pārliecinieties, ka visas kustīgās daļas ir apstājušās.
4. Apturiet putekļu savācēju.
5. Nospiediet apturēšanas pogu (A).

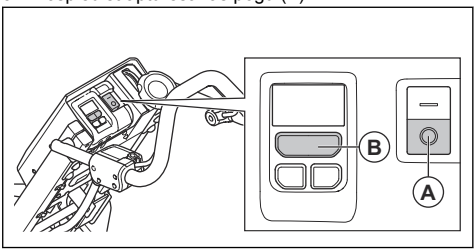

6. Nospiediet ieslēgšanas/izslēgšanas pogu (B).
7. Izņemiet akumulatoru, lai novērstu nejaušu iedarbināšanu. Skatiet šeit: *Akumulatora uzstādīšana un izņemšana lpp. 71*.

Tehniskā apkope

Ievadinformācija

BRĪDINĀJUMS: Pirms veicat tehnisko apkopi, izlasiet nodaļu par drošību un pārliecinieties, ka izprotat to.

BRĪDINĀJUMS: Veicot apkopi vai tehnisko apkopi, lietojiet individuālos aizsarglīdzekļus. Skatiet šeit: *Individuālie aizsarglīdzekļi lpp. 66*.

BRĪDINĀJUMS: Pirms tehniskās apkopes apturiet motoru un atvienojiet barošanas kabeļa kontaktspraudni no barošanas avota. Pārliecinieties, ka visas piedziņas ir apturētas.

Lai veiktu visus skarifikatora apkopes un remonta darbus, nepieciešama īpaša apmācība. Mēs garantējam profesionāla remonta un apkopes pieejamību. Ja jūsu izplatītājs nav Husqvarna izplatītājs, kas nodrošina apkopi, sazinieties ar to, lai iegūtu informāciju par tuvāko Husqvarna izplatītāju, kas nodrošina apkopi.

Papildinformāciju skatiet šeit: .

Tehniskās apkopes grafiks

* = vispārēja tehniskā apkope, ko veic lietotājs. Šajā lietošanas rokasgrāmatā norādījumi nav sniegti.

X = norādījumi ir sniegti šajā lietošanas rokasgrāmatā.

O = norādījumi nav sniegti šajā lietošanas rokasgrāmatā. Uzticiet remontdarbu veikšanu apstiprinātam izplatītājam, kas nodrošina apkopi.

Vispārīga skarifikatora tehniskā apkope	Katru dienu	Pirmajā mēnesī vai pēc 20 stundām	Ik pēc 3 mēnešiem vai 50 stundām	Ik pēc 6 mēnešiem vai 100 stundām	Katru gadu vai 300 stundām
Pārbaudiet, vai nav nodilušas gumijas blīves.	*				

Vispārīga skarifikatora tehniskā apkope	Katru dienu	Pirmajā mēnesī vai pēc 20 stundām	Ik pēc 3 mēnešiem vai 50 stundām	Ik pēc 6 mēnešiem vai 100 stundām	Katru gadu vai 300 stundām
Pārbaudiet, vai nav nodilis veltnis, instrumenti un veltņa korpuss.	*				
Notīriet darba gaismu.	X				
Pārbaudiet visas drošības ierīces.	X				
Pārliecinieties, ka uzgriežņi un skrūves ir stingri pievilktas.	*	*			
Pārbaudiet, vai elektriskie komponenti, kabeļi un savienojumi nav nodiluši vai bojāti.	*				
Pārbaudiet šļūteņu savienojumus. Pārbaudiet visas skarifikatora šļūtenes, lai konstatētu bojājumus un noplūdi.	*				
Pārliecinieties, ka putekļu šļūtenes nav bojātas un nosprostotas.	*				
Pārliecinieties, ka putekļu savācējs ir tukšs un pareizi pievienots.	*				
Pārbaudiet, vai motors nav netīrs un bojāts.	*				
Pārliecinieties, ka akumulatora lādētājs ir labā stāvoklī un nav bojāts.	*				
Pārbaudiet siksnas spriegojumu		X		X	
Veiciet pilnīgu skarifikatora apkopi un tīrīšanu.					O
Pārbaudiet, vai nav nodilis dakšas amortizators.				*	

Produkta tīrīšana

- Pēc lietošanas vienmēr notīriet visu aprīkojumu. Izmantojiet putekļsūcēju.
- Nemazgājiet produktu ar augstspiediena mazgātāju.
- Uzturiet gaisa atveres tīras un nenosprostotas, lai vienmēr nodrošinātu pietiekamu izstrādājuma dzesēšanu.
- Pēc darba uz mitrām virsmām tīriet instrumenta cilindru.

Akumulatora un akumulatora lādētāja tīrīšana

BRĪDINĀJUMS: Netīriet akumulatoru un tā lādētāju ar ūdeni.

BRĪDINĀJUMS: Akumulatora tīrīšanai neizmantojiet ķimikālijas.

- Pirms ievietojat akumulatoru lādētājā, pārliecinieties, ka akumulators un akumulatora lādētājs ir tīrs un sauss.

- Tīriet akumulatora spailes ar saspiestu gaisu vai izmantojiet mīkstu un sausu drānu.
- Tīriet akumulatora un lādētāja virsmas ar mīkstu un sausu drānu.

Akumulatora lādētāja pārbaude

- Pārliecinieties, vai akumulatora lādētājs un barošanas kabelis nav bojāts. Pārbaudiet, vai nav plaisu un citu bojājumu.

Akumulatoru lādētāja pievienošana

BRĪDINĀJUMS: Uzlādējiet akumulatoru tikai tad, ja vides temperatūra ir diapazonā no 5 °C (41 °F) līdz 40 °C (104 °F).

1. Pieslēdziet akumulatoru lādētāju atbilstoši spriegumam un frekvencei, kas norādīta uz datu plāksnītes.
2. Ievietojiet kontaktdakšu zemētā kontaktligzdā. Vienreiz iemirgosies akumulatoru lādētāja zaļais LED indikators.

Akumulatora pievienošana pie lādētāja

Piezīme: Ja akumulatoru lietojat pirmo reizi, uzlādējiet to. Jauns akumulators ir uzlādēts tikai par 30%.

Piezīme: Akumulators netiks uzlādēts, ja temperatūra ir pārāk augsta. Ļaujiet akumulatoram atdzist un tikai tad uzlādējiet to.

1. Pārliecinieties, vai akumulators ir sauss.
2. Ievietojiet akumulatoru akumulatora lādētājā.
3. Pārliecinieties, vai iedegas akumulatora lādētāja zaļais uzlādes indikators. Tas nozīmē, ka akumulators ir pareizi savienots ar akumulatora lādētāju.

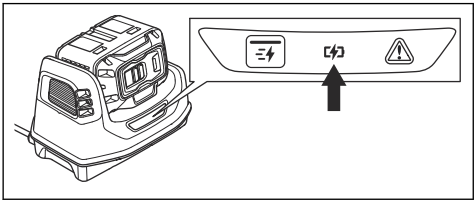

4. Kad deg visi akumulatora LED indikatori, akumulators ir pilnībā uzlādēts.

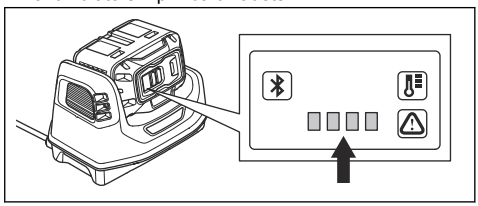

5. Lai akumulatora lādētāju atvienotu no elektrotīkla kontaktligzdas, izraujiet kontaktdakšu. Neraujiet kabeli.
6. Izņemiet akumulatoru no lādētāja.

Piezīme: Lai iegūtu papildinformāciju, skatiet akumulatora un akumulatora lādētāja rokasgrāmatas.

Skarifikācijas cilindra pārbaude

- Pārbaudiet, vai skarifikācijas cilindrs nav nodilis. Ja tas bojāts, nomainiet to; skatiet šeit: *Tehniskās apkopes grafiks lpp. 76*.

Skarifikācijas veltņa maiņa

BRĪDINĀJUMS: Noteikti izslēdziet skarifikatoru un atvienojiet akumulatoru.

BRĪDINĀJUMS: Lietošanas laikā instrumenti var sakarst. Pirms veltņa uzstādīšanas vienmēr uzvelciet cimdus.

1. Ieslēdziet kājas bremzi. Skatiet šeit: *Kājas bremzes pārbaude lpp. 68*.
2. Noņemiet skarifikācijas veltni. Skatiet šeit: *Skarifikācijas veltņa ieslēgšana un izslēgšana lpp. 75*.

3. Izskrūvējiet 3 skrūves un noņemiet 3 paplāksnes no sānu pārsega.

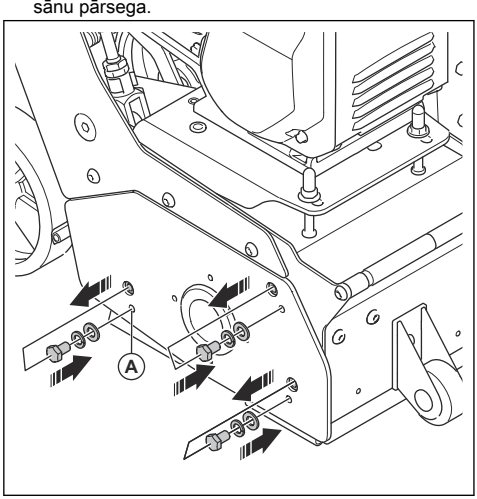

4. Ieskrūvējiet 3 skrūves un ievietojiet paplāksnes blakus esošajās atverēs (A) uz sānu pārsega.
5. Grieziet skrūves pulksteņrādītāju kustības virzienā, lai atlaistu sānu pārsegu, un noņemiet to.

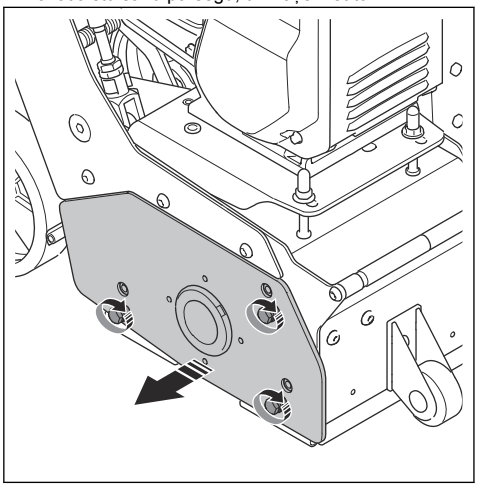

6. Noņemiet veltni.

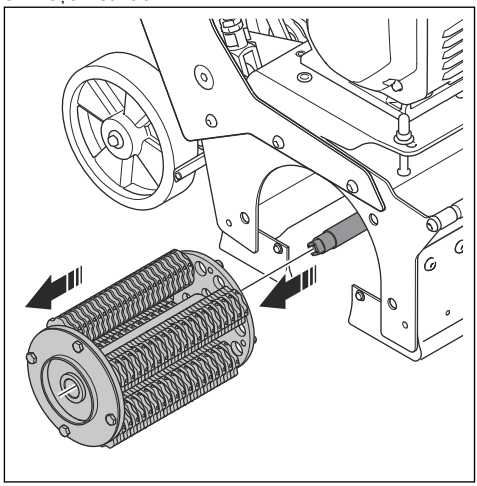

7. Uzstādiet skarifikatorā jaunu veltni.

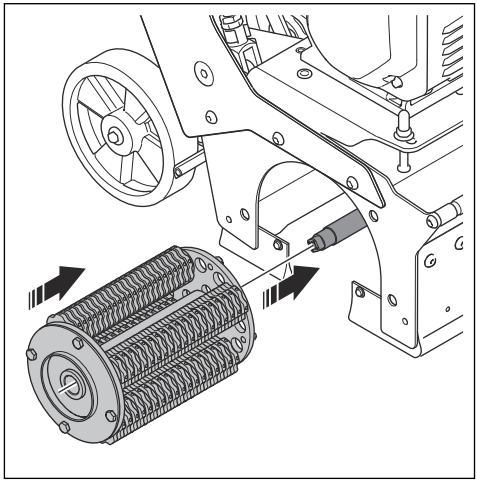

8. Pārliecinieties, ka visas 4 tapas (B) veltņa korpusā sakrīt ar 4 atverēm (C) veltnī. Ja nepieciešams, izmantojiet 16 mm uzgriežņu atslēgu, lai pagrieztu vārpstu (D).

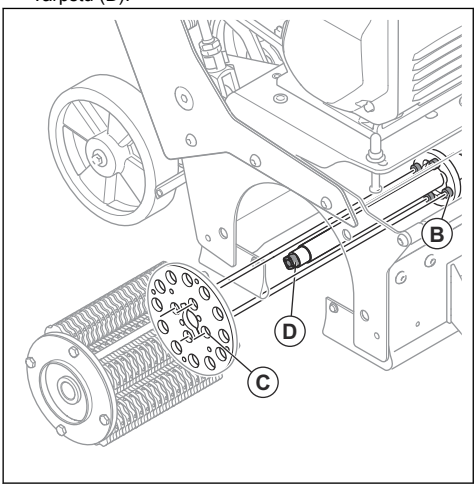

9. Uzlieciet uz skarifikatora labās puses pārsegu. Pārliecinieties, vai vārpstas kvadrātveida gals (E) ir salāgots ar kvadrātveida atveri (F) gultnī uz sānu pārsegā. Ja nepieciešams, pagrieziet gultni ar pirkstiem.

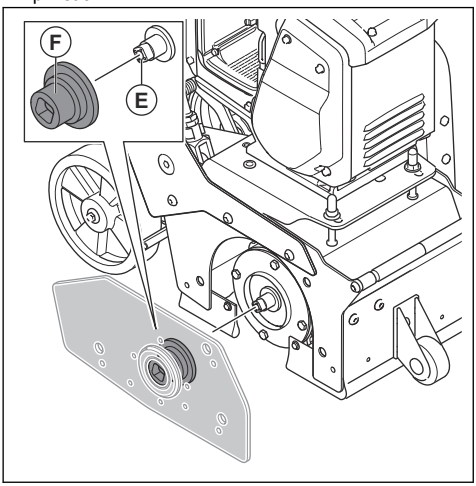

10. Uzstādiet sānu pārsegu.

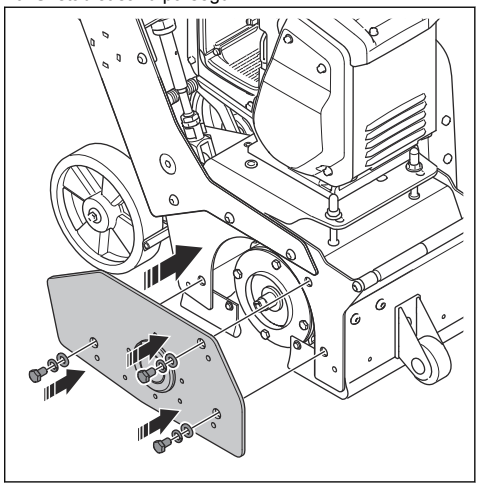

Dakšas amortizatora maiņa

1. Noņemiet skarifikācijas veltni. Skatiet šeit: *Skarifikācijas veltņa maiņa lpp. 78*.
2. Noņemiet dakšas amortizatoru (A) no ass.

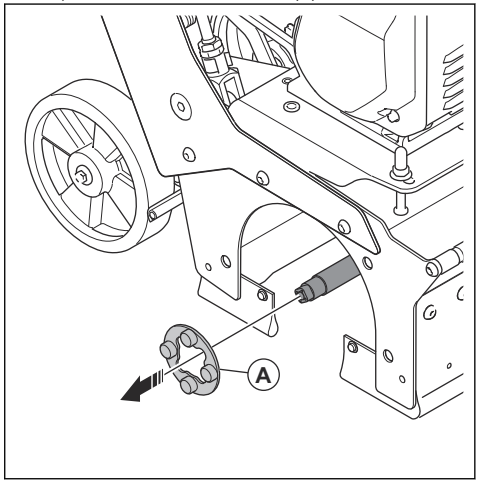

3. Uzstādiet jaunu dakšas amortizatoru, veicot darbības pretējā secībā.

Siksnas spriegojuma pārbaude

BRĪDINĀJUMS: Nelietojiet skarifikatoru, ja nav uzstādīts siksnas pārsegs.

1. Apturiet skarifikatoru. Skatiet šeit: *Skarifikatora apturēšana lpp. 76*.

2. Izskrūvējiet visas 4 skrūves.

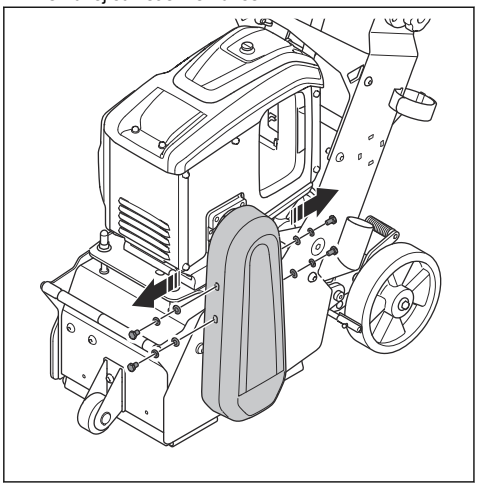

3. Noņemiet siksnas pārsegu.

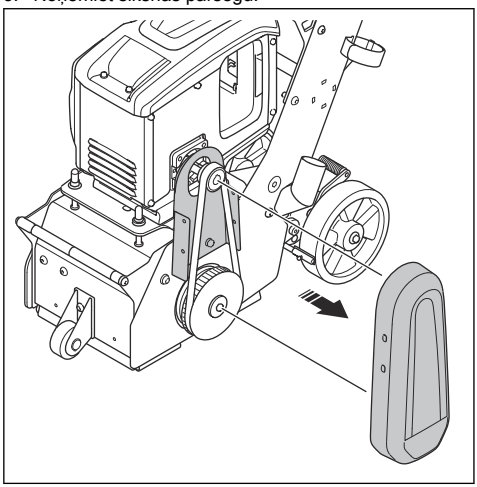

4. Pārbaudiet, vai siksna nav bojāta vai nodilusi. Vajadzības gadījumā nomainiet siksnas.

5. Ar īkšķi piespiediet siksnas, lai pārbaudītu spriegojumu. Ja siksnu var pabīdīt vairāk par 5 mm (A), noregulējiet siksnas spriegojumu.

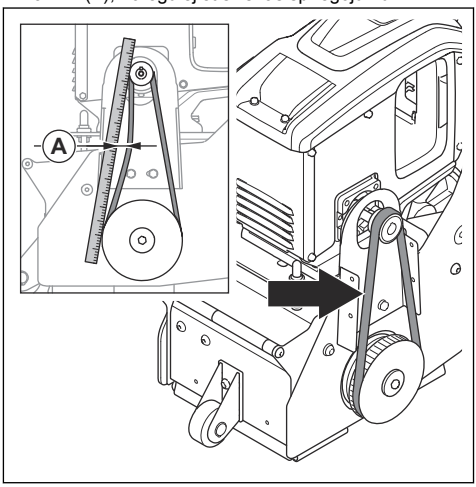

6. Uzlieciet siksnas pārsegu.

Siksnas spriegojuma regulēšana

1. Noņemiet siksnas pārsegu. Skatiet šeit: *Siksnas spriegojuma pārbaude lpp. 80*.
2. Atlaidiet 2 pretuzgriežņus (A).

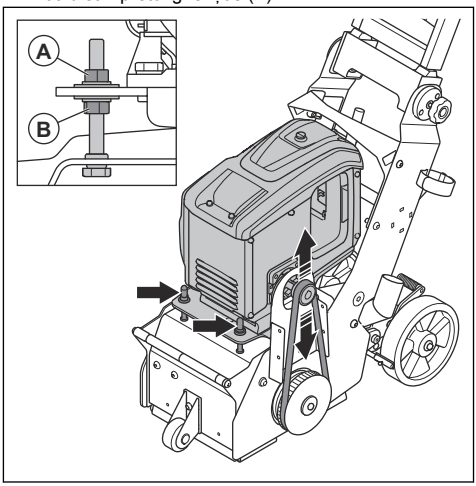

3. Izmantojiet 2 iestatīšanas uzgriežņus (B), lai iestatītu siksnas spriegojumu. Nepārvelciet uzgriežņus.
4. Uzlieciet siksnas pārsegu.

Kājas bremzes pārbaude

1. Iedarbiniet kājas bremzi. Skatiet šeit: *Kājas bremzes pārbaude lpp. 68*.

2. Sekojiet, lai skarifikators nepārvietojas. Ja skarifikators pārvietojas, noregulējiet kājas bremzi. Skatiet šeit: *Kājas bremzes noregulēšana lpp. 82*.

Kājas bremzes noregulēšana

1. Pagrieziet regulēšanas skrūvi (A) pulksteņrādītāja kustības virzienā, lai palielinātu kājas bremzes spēku.

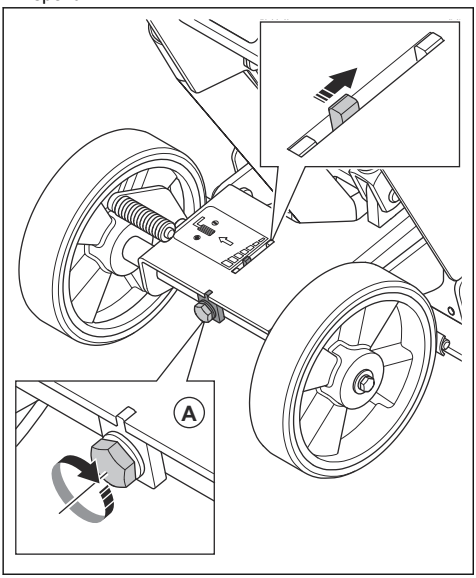

Gumijas blīvju maiņa

1. Sasveriet skarifikatoru atpakaļ, līdz riteņi un rokturis ir uz zemes.

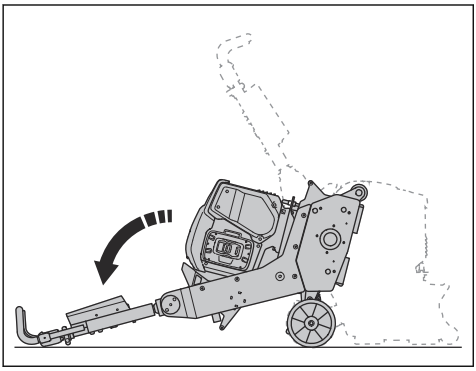

2. Noņemiet gumijas blīves.

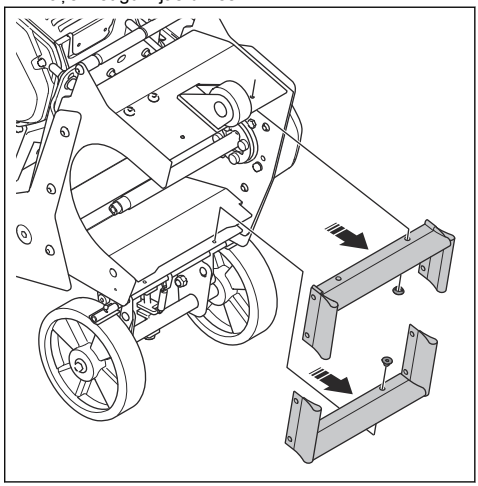

3. Uzstādiet jaunās gumijas blīves, veicot darbības pretējā secībā.

Problēma	Cēlonis	Risinājums
Skarifikators nesāk darboties	Nav ieslēgta operatora klātbūtnes uzraudzības sistēma.	Iedarbiniet skarifikatoru, piespiežot operatora klātbūtnes kontroles vadības ierīci roktura stienim.
	Nav pievienots vai ir bojāts kabelis.	Pārbaudiet, vai akumulators ir pievienots skarifikatoram.
	Motora ieslēgšanas/izslēgšanas poga pirms akumulatora sistēmas ieslēgšanas ir stāvoklī ON (Ieslēgts).	Nospiediet motora izslēgšanas pogu un nospiediet akumulatora sistēmas ieslēgšanas pogu.
	Bojāts slēdzis/bojāts motora kabelis.	Sazinieties ar elektriķi, lai pārbaudītu skarifikatoru, vai sazinieties ar apkopes dienestu.
	Bojāts motors.	Nomainiet to apkopes dienestā.
Vājš vai neesošs skarifikācijas sniegums.	Instrumenti ir nodiluši vai bojāti.	Nomainiet nodilušās daļas.
	Instrumentu veids nav atbilstošs virsmai.	Nomainiet instrumentus ar virsmai piemērotiem instrumentiem.
Skarifikators ieslēgts, veltnis negriežas.	Siksna ir bojāta.	Sazinieties ar apkopes dienestu.
	Veltnis bloķēts.	Pārbaudiet, vai skarifikators ir izslēgts un atvienots no barošanas avota. Pārbaudiet veltni un noņemiet priekšmetu, kas neļauj tam griezties.
Skarifikatora iedarbināšana ir apgrūtināta.	Veltnis pieskaras virsmai.	Paceliet veltni. Skatiet šeit: *Skarifikācijas veltņa ieslēgšana un izslēgšana lpp. 75*.
Neapmierinoša darbība ar pēkšņām kustībām un vibrāciju.	Veltnis ir pārāk zemu.	Pārbaudiet veltņa stiprinājumu, gultņus un dakšas amortizatoru.
	Instrumenti ir nodiluši.	Nomainiet veltni vai instrumentus.
Skarifikators neparasti vibrē.	Neparasts griežņu nodilums.	Pārbaudiet griežņu rotāciju uz četrām vārpstām. Pārbaudiet dakšas amortizatoru. Ja nepieciešams, nomainiet veltni vai griežņus.
	Piedziņas siksnas spriegojums nav pareizs.	Pārbaudiet piedziņas siksnas spriegojumu. Skatiet šeit: *Siksnas spriegojuma pārbaude lpp. 80*.
Skarifikators pēc kāda laika pārtrauc darboties.	Tiek ieslēgts motora aizsargslēdzis, pārslodzes dēļ.	Samaziniet slodzi.
	Bojāts motors.	Pārbaudiet motoru.

Transportēšana

BRĪDINĀJUMS: Esiet uzmanīgi transportēšanas laikā. Skarifikators ir smags un var radīt traumas vai bojājumus, ja transportēšanas laikā tas nokrīt vai pārvietojas.

IEVĒROJIET: Pārliecinieties, ka skarifikācijas veltnis ir atvienots.

IEVĒROJIET: Nevelciet skarifikatoru aiz transportlīdzekļa.

- Pirms transportēšanas pārliecinieties, ka ir atvienota putekļu savācēja šļūtene.
- Riteņi ļauj pārvietot skarifikatoru nelielā attālumā. Lielākam attālumam: paceliet skarifikatoru, lai pārvietotu to, vai novietojiet uz transportlīdzekļa.
- Transportēšanas laikā nodrošiniet skarifikatora aizsardzību. Aizsarglīdzekļi palīdzēs aizsargāt skarifikatoru pret laikapstākļu, piemēram, lietus un sniega ietekmi.

Skarifikatora celšana

BRĪDINĀJUMS: Pārliecinieties, ka celšanas aprīkojumam ir atbilstoša specifikācija, lai skarifikatoru varētu pacelt droši. Skarifikatora datu plāksnītē norādīts skarifikatora svars.

BRĪDINĀJUMS: Nestaigājiet un neuzturieties zem pacelta skarifikatora vai tā tuvumā. Nodrošiniet, lai darba zonā neatrastos nepiederošas personas.

BRĪDINĀJUMS: Neceliet bojātu skarifikatoru.

1. Piestipriniet celšanas aprīkojumu celšanas cilpām.

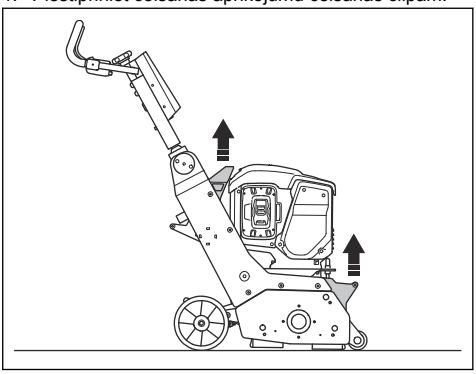

2. Ceļot skarifikatoru, ievērojiet drošību.

Skarifikatora sasvēršana

BRĪDINĀJUMS: Lietojiet aizsargapavus ar tērauda purngaliem un neslīdošām zolēm.

1. Sasveriet skarifikatoru atpakaļ, līdz riteņi un rokturis atrodas uz zemes.

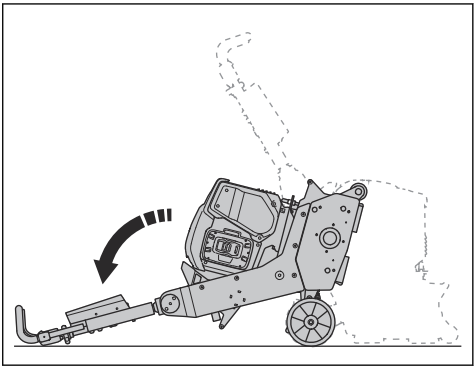

Salokiet rokturi

1. Grieziet roktura fiksācijas ratu pretēji pulksteņrādītāju kustības virzienam.

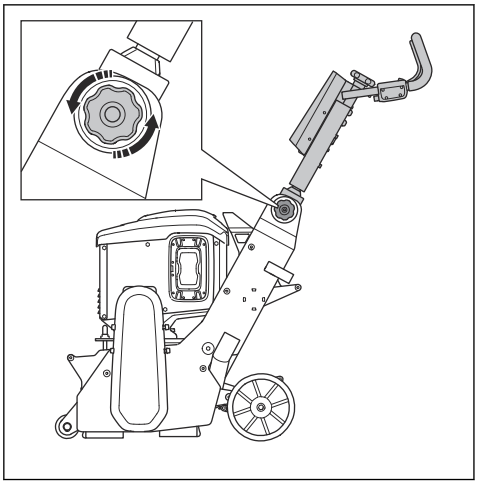

2. Salokiet rokturi uz priekšu.

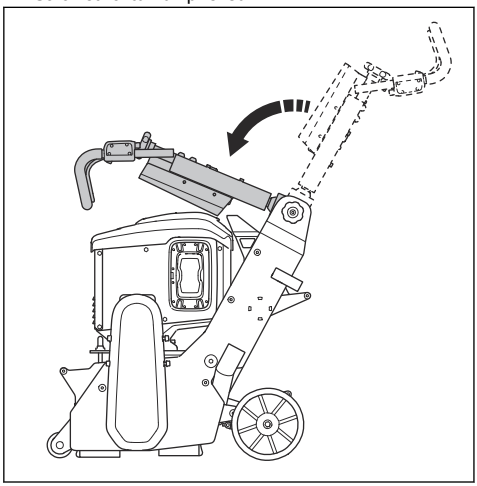

Izstrādājuma pārvietošana slīpumā

BRĪDINĀJUMS: Ievērojiet īpašu piesardzību, pārvietojot izstrādājumu augšup un lejup slīpumā. Izstrādājums ir smags un pastāv traumu gūšanas risks, ja tas apgāžas vai pārvietojas pārāk ātri.

BRĪDINĀJUMS: Ja slīpums ir stāvs, vienmēr izmantojiet vinču. Nestaigājiet un nestāviet zem izstrādājuma vai blakus tam.

- Lai pārvietotu izstrādājumu lejup pa slīpumu, lēni darbiniet to turpgaitā.
- Lai pārvietotu izstrādājumu augšup pa slīpumu, lēni darbiniet to atpakaļgaitā.
- Slīpumā negrieziet izstrādājumu pa labi vai pa kreisi vairāk kā par 45°.

Skarifikatora nostiprināšana transportlīdzeklī

Pirms skarifikatora transportēšanas nostipriniet to, lai nepieļautu nelaimes gadījumus un skarifikatora bojājumus. Izmantojiet savilcējus, lai nostiprinātu skarifikatoru transportēšanas transportlīdzeklī.

1. Novietojiet skarifikatoru transportlīdzeklī.
2. Nostipriniet skarifikatoru ar savilcējiem.

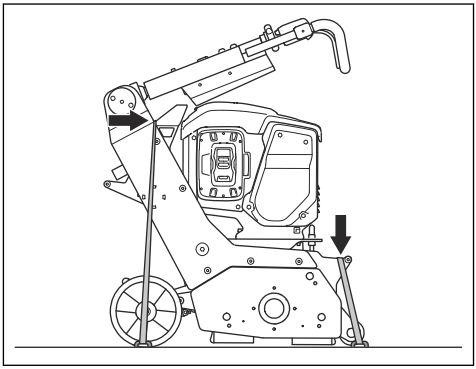

3. Piestipriniet un pievelciet savilcējus transportēšanas transportlīdzeklī.

Uzglabāšana

IEVĒROJIET: Nenovietojiet izstrādājumu uzglabāšanai ārpus telpām. Vienmēr turiet izstrādājumu telpās.

- Glabājiet izstrādājumu sausā vietā, kurā temperatūra nepazeminās zem 0 °C.
- Notīriet produktu un veiciet pilnu apkopi, pirms novietojat produktu glabāšanai.
- Glabājiet izstrādājumu norobežotā vietā, lai novērstu to, ka tam var piekļūt bērni vai personas, kam tas nav atļauts.
- : Iztukšojiet degvielas tvertni, pirms novietojat izstrādājumu glabāšanai uz ilgāku laiku. Utilizējiet degvielu atbilstošā utilizēšanas vietā.
- : Vienmēr izmantojiet apstiprinātas tvertnes degvielas glabāšanai un transportēšanai.

Izstrādājuma utilizēšana



Simbols norāda, ka izstrādājums nav sadzīves atkritumi. Utilizējiet to, izmantojot elektrisko un elektronisko ierīču savākšanas sistēmu jūsu valstī. Tas veicinās pienācīgu atkritumu apsaimniekošanu izstrādājumu aprites cikla beigās.

Lai iegūtu informāciju, sazinieties ar vietējām valsts iestādēm, sadzīves atkritumu apsaimniekošanas uzņēmumiem, Husqvarna izplatītāju, kas nodrošina apkopi, vai mazumtirgotāju.

Nepareiza utilizācija var radīt iespējamu negatīvu ietekmi uz vidi un cilvēku veselību, jo pastāv bīstamu vielu klātbūtnes risks.

Jauda, W	2200
Spriegums, V	94
Strāva, A	4 vai 8
Jaudas bloks	Līdzstrāva
Veltņa griešanās ātrums, min^{-1}	-
Darbības platums, mm/collas	225/9
Maksimālais spriguļnažu skaits uz 1 asi	24
Maksimālais griežņu skaits uz 1 asi	7
Maksimālais zvaigznes griežņu skaits uz 1 asi	45
Maksimālais asu skaits uz veltni	6
Maksimālā kāpumu pārvarēšanas spēja tīrīšanas laikā, grādi/%	10/18
Svars, kg	102
Darba temperatūra, °C	-10–+45
Putekļu šļūtenes savienojuma diametrs, mm	51
Putekļu savācējs	DE120H, DE130H. Lai saņemtu plašāku informāciju, sazinieties ar Husqvarna izplatītāju, kas nodrošina apkopi.
Trokšņa emisija	
Skaņas jaudas līmenis, izmērītais L_W (dB(A))[7]	90
Skaņas līmenis	
Skaņas spiediena līmenis pie operatora auss, L_p (dB (A))[8]	89
Vibrācijas līmenis (kreisā roka), m/s^2[9]	3,8
Vibrācijas līmenis (labā roka), m/s^2	4,1

Paziņojums par deklarētajiem trokšņa un vibrācijas rādītājiem

Šīs vērtības tika iegūtas laboratorijas tipa pārbaudes laikā saskaņā ar minēto direktīvu vai standartu prasībām un ir piemērotas salīdzinājumam ar citu tādu produktu deklarētajām vērtībām, kuri ir pārbaudīti, izmantojot tās pašas direktīvas vai standartus. Šīs deklarētās vērtības var izmantot provizoriskiem riska novērtējumiem, bet atsevišķās darba vietās izmērītās vērtības var būt lielākas. Faktiskās iedarbības vērtības un atsevišķa lietotāja apdraudējuma risks ir unikāls katram gadījumam un var būt atkarīgs no veida, kā strādā attiecīgais lietotājs, kādam materiālam tiek izmantots produkts, kā arī tā, cik liels ir iedarbības laiks vai kāds ir produkta un lietotāja fiziskais stāvoklis.

[7] Skaņas jaudas līmenis noteikts atbilstoši standartam EN ISO 3747. Izmērīts uz betona virsmas. Nenoteiktība Kwa 2,5 dB

[8] Skaņas spiediena līmenis noteikts atbilstoši standartam EN ISO 11202. Izmērīts uz betona virsmas. Nenoteiktība Kpa 2,5 dB.

[9] Svērtais efektīvais paātrinājums pie roktura noteikts atbilstoši standartam EN ISO 20643. Izmērīts uz betona virsmas. Nenoteiktība K = 1 m/s^2

Skarifikatora izmēri

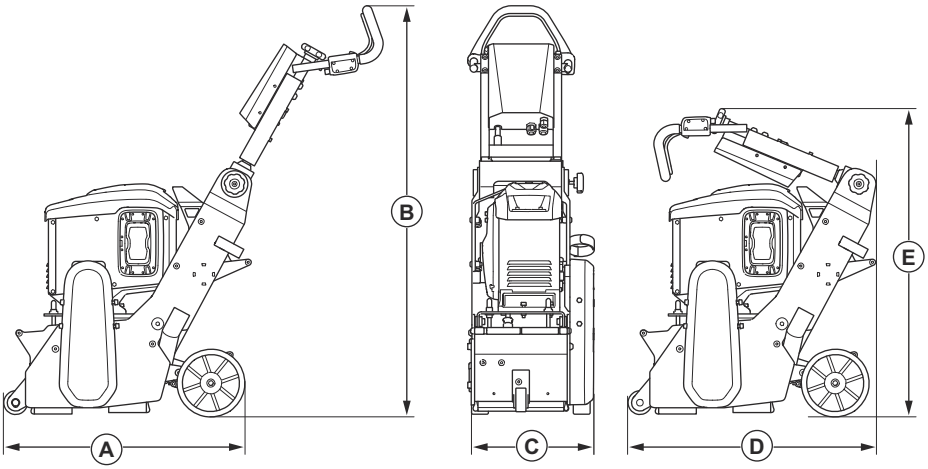

A	Garums, mm/collas	1147/45
B	Augstums, mm/collas	1136/44,7
C	Platums, mm/collas	381/15
D	Garums, mm/collas	741/29,2
E	Augstums, mm/collas	722/28,4

Piederumi

Skarifikatoram apstiprinātie akumulatori

Akumulators		*
Tips	Litija jonu	Litija jonu
Akumulatora ietilpība, Ah	4	8
Nominālais spriegums, V	94	94
Svars, kg/mārc.	3,1/6,1	5,1/11,4

* scarify: ieteicams izmantot B750X

Atbilstības deklarācija

ES atbilstības deklarācija

Mēs, Husqvarna AB, SE-561 82 Huskvarna, Zviedrija,
tālr. +46- 36-146500, ar pilnu atbildību apliecinām, ka šis izstrādājums:

Apraksts	Skarifikators
Zīmols	Husqvarna
Tips/modelis	CP9 PACE
Identifikācija	Ar sērijas numuriem no 2026 un turpmākiem sērijas numuriem

pilnībā atbilst šādām ES direktīvām un noteikumiem:

Direktīva/regula	**Apraksts**
2006/42/EC	“par mehānismiem”
2014/53/EU	“par radioiekārtām”
2011/65EU	“par bīstamu vielu izmantošanas ierobežošanu”

un ir ievēroti turpmāk tekstā norādītie standarti un/vai tehniskās specifikācijas;

EN ISO 12100:2010

EN 60335-2-72:2012

EN IEC 55014-1:2021

EN IEC 55014-2:2021

EN IEC 61000-3-2:2018+A1:2020+A2:2024

EN IEC 61000-3-11:2019

ETSI EN 300 328 V2.2.2

ETSI EN 301 489-1 V2.2.3

ETSI EN 301 489-17 V3.3.1

EN IEC 63000:2018

Partille, 2026-07-03

CE

UK Importer:
Husqvarna UK Ltd
Preston Road, Co. Durham
DL5 6UP

Christian Nyberg

Christian Nyberg

Vecākais uzņēmuma R&D Heavy Equipment direktors

Husqvarna AB, Celtniecības nodaļa

Atbildīgais par tehnisko dokumentāciju

Содержание

Введение..... 90
Безопасность.....94
Сборка.....100
Работа.....104
Техническое обслуживание.....108
Поиск и устранение неисправностей.....115
Транспортировка, хранение и утилизация.....116
Технические данные.....118
Принадлежности 120
Декларация о соответствии..... 121

Введение

Описание изделия

CP9 PACE представляет собой фрезеровальную машину с задней рукояткой, аккумулятором и электродвигателем.

Использование по назначению

Изделие используется для создания шероховатых поверхностей, а также для удаления покрытий и дорожной разметки. Изделие можно использовать на таких поверхностях, как бетон, асфальт, камень и сталь.

Изделие предназначено для использования профессиональными операторами в коммерческих целях.

Запрещается использовать изделие для других видов работ.

Обзор изделия

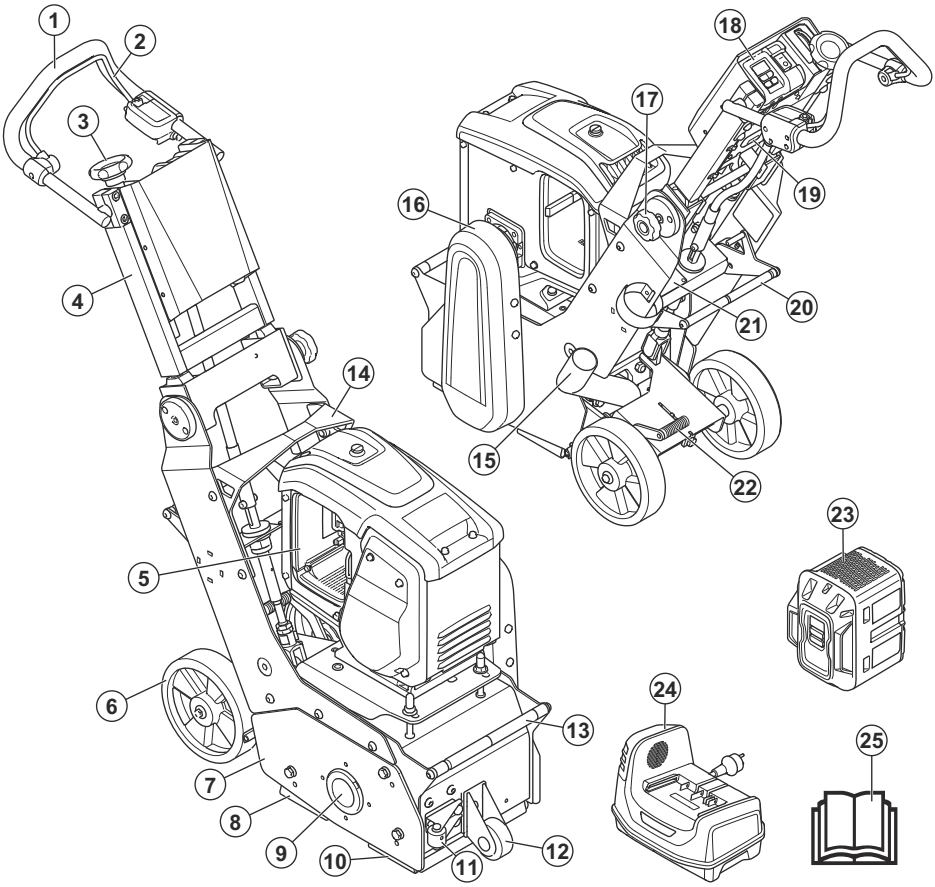

1. Рукоятка-руль
2. Система контроля присутствия оператора (OPC)
3. Колесо регулировки глубины резки
4. Складная верхняя рукоятка
5. Отсек для аккумулятора
6. Задние колеса
7. Боковой кожух
8. Резиновое уплотнение (заднее)
9. Опорный блок
10. Резиновое уплотнение (переднее)
11. Стенное направляющее колесо (опционально)
12. Переднее колесо
13. Точка крепления
14. Подъемный кронштейн
15. Соединение для шланга отвода пыли
16. Кожух ремня
17. Фиксатор рукоятки
18. Панель управления
19. Счетчик часов
20. Педаль быстрого подъема
21. Паспортная табличка
22. Педаль тормоза
23. Аккумулятор (не входит в комплект)
24. Зарядное устройство (не входит в комплект)
25. Руководство по эксплуатации

Обзор панели управления

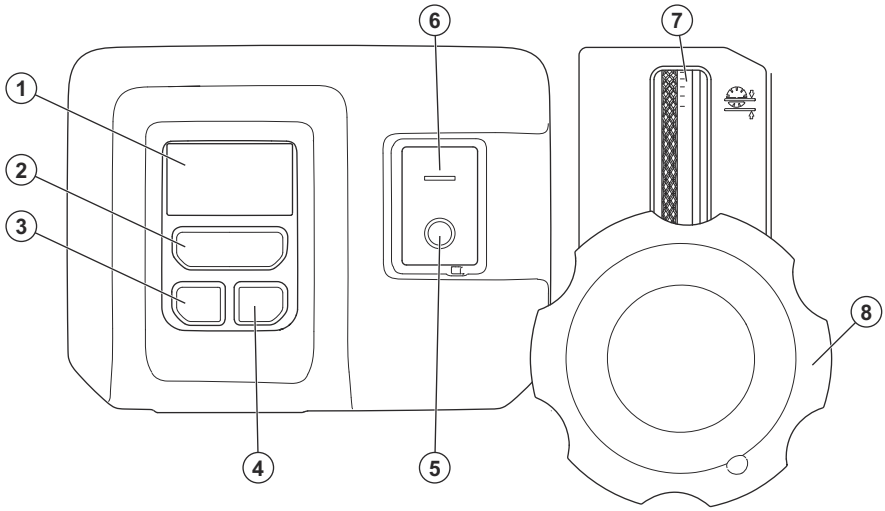

1. Дисплей, см. раздел *Символы на дисплее на стр. 92*
2. Кнопка включения/выключения аккумуляторной системы
3. Функция Bluetooth® (недоступна в данной версии)
4. Функция Bluetooth® (недоступна в данной версии)
5. Кнопка остановки двигателя/инструмента
6. Кнопка запуска двигателя/инструмента
7. Индикатор глубины резки
8. Колесо регулировки глубины резки

Символы на дисплее

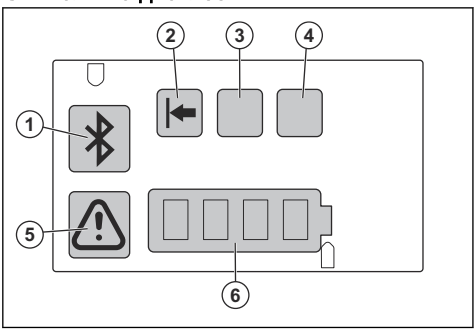

№	Символ	Информация
1.	Bluetooth®	Не используется в данной версии.

№	Символ	Информация
2.	Зеленый светодиодный индикатор.	Нормальная глубина резки, оптимальная работа аккумулятора.
3.	Желтый светодиодный индикатор.	Оптимальная глубина резки.
4.	Красный светодиодный индикатор.	Слишком большая глубина резки, риск повреждения изделия.
	Мигающий красный светодиодный индикатор.	Перегрузка изделия.
5.	Индикатор предупреждения/ошибки.	Возникла ошибка. См. раздел *Поиск и устранение неисправностей на стр. 115*.
6.	Индикатор аккумулятора.	Уровень заряда аккумулятора.

Символы на изделии



Предупреждение! Изделие может представлять опасность и стать причиной тяжелой травмы или смерти оператора или окружающих.

Соблюдайте осторожность и правила эксплуатации изделия.



Перед началом работы с изделием внимательно прочитайте руководство и убедитесь, что понимаете приведенные здесь инструкции.



Используйте одобренные средства защиты органов дыхания.



Используйте одобренные средства защиты органов слуха.



Используйте одобренные средства защиты глаз.



Используйте одобренные защитные перчатки.



Используйте одобренные защитные ботинки



Используйте одобренный шлем.



ПРЕДУПРЕЖДЕНИЕ! Пыль может стать причиной проблем со здоровьем. Используйте одобренные средства защиты органов дыхания. Всегда следите за наличием надлежащей вентиляции.



Высокое напряжение.



Чтобы поднять изделие, прикрепите подъемное оборудование к точке подъема на изделии.



Используйте специальные точки крепления строп, чтобы зафиксировать изделие в транспортном средстве при перевозке.



Перед проведением технического обслуживания обязательно извлеките аккумулятор из изделия.



Опасность защемления. Не приближайте части тела к движущимся частям.



Держите руки на безопасном расстоянии от вращающихся деталей.



Не пользуйтесь изделием вблизи легковоспламеняющихся материалов или газов.



Максимальный уклон.



Данное изделие отвечает требованиям соответствующих директив ЕС.



Данное изделие отвечает требованиям действующих в Новой Зеландии и Австралии стандартов EESS и ACMA.



Данное изделие соответствует действующим в Украине нормативным требованиям.

Примечание: Другие символы/наклейки на изделии относятся к специальным требованиям сертификации на определенных рынках.

Паспортная табличка

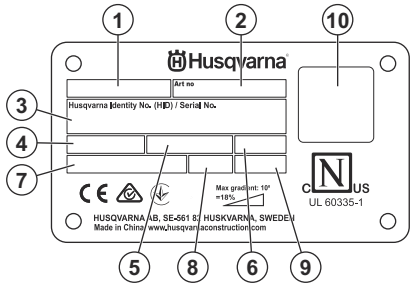

1. Модель (CP = фрезеровальная машина по бетону)
2. Артикул
3. Идентификационный номер Husqvarna

4. Напряжение (В)
5. Частота (Гц)
6. IPXX
7. Мощность (Вт)
8. Вес
9. Год
10. QR-код

Повреждение изделия

Мы не несем ответственности за повреждение изделия в следующих случаях:

- ненадлежащий ремонт изделия;
- использование для ремонта изделия неоригинальных деталей или деталей, не одобренных производителем;
- использование неоригинальных дополнительных принадлежностей или принадлежностей, не одобренных производителем;
- ремонт изделия в неавторизованном сервисном центре или неквалифицированным специалистом.

Безопасность

Определения сигнальных слов

Сигнальные слова "Предупреждение", "Осторожно" и "Примечание" используются для выделения особо важных пунктов руководства.

ПРЕДУПРЕЖДЕНИЕ:
Используется, когда несоблюдение инструкций руководства может привести к травмам или смерти оператора или находящихся рядом посторонних лиц.

ВНИМАНИЕ: Используется, когда несоблюдение инструкций руководства может привести к повреждению изделия, других материалов или прилегающей территории.

Примечание: Используется для предоставления дополнительных сведений о конкретной ситуации.

Общие инструкции по технике безопасности

ПРЕДУПРЕЖДЕНИЕ: В обязательном порядке прочитайте следующие инструкции по технике безопасности, прежде чем приступать к эксплуатации изделия.

- Изделие представляет опасность при небрежном или неправильном обращении. Изделие может стать причиной тяжелой травмы или смерти оператора и окружающих. Перед использованием изделия в обязательном порядке прочтите настоящее руководство по эксплуатации и убедитесь, что вы полностью понимаете его содержание.
- Изделие не предназначено для использования лицами с ограниченными физическими, умственными или сенсорными способностями, в том числе детьми, а также лицами без соответствующего опыта и знаний.
- Сохраните все предупреждения и инструкции.
- Соблюдайте все действующие законы и нормативные акты.
- Оператор и работодатель оператора должны быть осведомлены о возможных рисках и не допускать их возникновения во время эксплуатации изделия.
- Не разрешайте пользоваться изделием людям, которые не изучили и не поняли содержание данного руководства по эксплуатации.
- Перед использованием изделия в обязательном порядке пройдите соответствующую подготовку по работе с изделием. Убедитесь, что все операторы прошли подготовку.
- Не позволяйте детям использовать изделие.
- К работе с изделием допускаются только лица, имеющие соответствующее разрешение.
- Оператор несет ответственность за несчастные случаи, угрожающие другим людям или их имуществу.
- Ни в коем случае не используйте изделие, если вы устали, больны или находитесь под воздействием алкоголя, наркотических веществ или лекарственных препаратов.
- Всегда соблюдайте осторожность и руководствуйтесь здравым смыслом.
- Во время работы данное изделие создает электромагнитное поле. В определенных обстоятельствах это поле может создавать помехи для пассивных и активных медицинских имплантатов. В целях снижения риска тяжелой или смертельной травмы лицам с медицинскими имплантатами рекомендуется проконсультироваться с врачом и изготовителем имплантатов, прежде чем приступать к эксплуатации данного изделия.
- Содержите изделие в чистоте. Следите за тем, чтобы знаки и наклейки были легко читаемыми.
- Не используйте изделие, если оно повреждено или работает неправильно.
- Не вносите изменения в данное изделие.

- Не используйте изделие, если существует вероятность его модификации другими лицами.
- Во время использования инструменты могут нагреваться. При замене барабана или прикосновении к инструментам надевайте перчатки.

Техника безопасности во время работы

ПРЕДУПРЕЖДЕНИЕ: Прежде чем приступить к эксплуатации изделия, в обязательном порядке прочитайте следующие указания техники безопасности.

- Пользуйтесь средствами индивидуальной защиты. См. раздел *Средства индивидуальной защиты на стр. 96*.
- Длительное воздействие вибрации может привести к нарушению кровообращения или расстройствам нервной системы у лиц с нарушенным кровообращением. В случае появления тревожных симптомов обратитесь за медицинской помощью. К таким симптомам относятся онемение, потеря чувствительности, ощущение щекотки и покалывания, боли, потеря силы или слабость, изменение цвета или состояния кожи. Как правило, подобные симптомы проявляются в пальцах, кистях или запястьях.
- Не используйте изделие, если не установлены все защитные кожухи.
- Убедитесь, что вы знаете, как быстро остановить двигатель в аварийной ситуации.
- Перед тем как оставить изделие без присмотра, остановите двигатель и убедитесь, что риск случайного запуска отсутствует.
- Соблюдайте правила безопасности в отношении одежды, длинных волос и украшений, которые могут застрять в подвижных частях изделия
- Убедитесь, что вы занимаете устойчивое и безопасное положение во время работы.
- Используйте изделие только на горизонтальных поверхностях.
- Убедитесь в отсутствии ослабленных болтов и гаек.
- Не пользуйтесь изделием, если не сможете получить помощь при несчастном случае
- Пользуйтесь только одобренным дополнительным оборудованием. Для получения более подробной информации обратитесь в сервисный центр Husqvarna.
- Если в изделии возникают вибрации или уровень шума слишком высок, немедленно выключите изделие. Проверьте изделие на наличие повреждений. Выполните ремонт повреждений или обратитесь в официальный сервисный центр для проведения ремонта.
- Всегда подключайте изделие к пылеуловителю для удаления пыли.
- Запрещается тянуть за шланг промышленного пылесоса. Изделие может упасть, причинить серьезные травмы и материальный ущерб.
- Промышленный пылесос должен оставаться включенным до полной остановки двигателя.
- Убедитесь, что фрезеровальный барабан не касается поверхности при запуске изделия.
- При эксплуатации изделия в обязательном порядке держитесь за рукоятку-руль обеими руками и находитесь позади изделия.
- Убедитесь в отсутствии смазки или масла на рукоятках.
- Убедитесь в отсутствии повреждений резиновых уплотнений.
- Во время работы колеса изделия должны постоянно касаться пола.
- При эксплуатации изделия в обязательном порядке держитесь за рукоятку обеими руками и находитесь позади изделия.
- Во время работы оставайтесь на безопасном расстоянии от вращающегося инструмента.

Техника безопасности в отношении вибрации

ПРЕДУПРЕЖДЕНИЕ: В обязательном порядке прочитайте следующие инструкции по технике безопасности, прежде чем приступать к эксплуатации изделия.

- Во время работы вибрация изделия передается оператору. Регулярная и частая эксплуатация изделия может быть опасна для здоровья оператора и повышать степень тяжести травм. Существует опасность травмирования пальцев, рук, запястий, плеч и других частей тела, а также повреждений нервных окончаний и кровеносных сосудов. Травмы могут вызывать слабость и/или быть хроническими, с течением времени может повышаться степень их тяжести. К возможным травмам относятся нарушения кровообращения, нервной системы, повреждения суставов и других частей тела.
- Симптомы могут проявляться во время эксплуатации изделия или в другое время. При продолжении эксплуатации изделия проявившиеся симптомы могут усилиться или стать постоянными. При возникновении приведенных ниже или иных симптомов обратитесь за медицинской помощью:
  - Онемение, потеря чувствительности, ощущение щекотки и покалывания, боль, в том числе пульсирующая, жжение, скованность движений, неповоротливость, упадок сил, изменения цвета или состояния кожных покровов.

- Симптомы могут сильнее проявляться при низких температурах. При работе с изделием в условиях низких температур надевайте теплую одежду и держите руки в тепле и сухими.
- Выполняйте техническое обслуживание и используйте изделие в соответствии с инструкциями в руководстве по эксплуатации, чтобы поддерживать допустимый уровень вибрации.
- Изделие оснащено системой амортизаторов, которая снижает вибрацию, передаваемую оператору от рукояток. Дайте изделию выполнить работу. Не давите на изделие. Слегка удерживайте изделие за рукоятки, так чтобы вы могли контролировать изделие и обеспечивать его безопасную эксплуатацию. Не вдавливайте рукоятки в концевые упоры больше, чем требуется.
- Держитесь руками только за рукоятку(-и). Держите остальные части тела на безопасном расстоянии от изделия.
- Немедленно остановите изделие в случае резкого возникновения сильных вибраций. Не продолжайте работу до тех пор, пока не будет устранена причина усиления вибрации.

Защита от пыли

ПРЕДУПРЕЖДЕНИЕ: В обязательном порядке прочитайте следующие инструкции по технике безопасности, прежде чем приступать к эксплуатации изделия.

При работе с этим инструментом может образовываться кремнийсодержащая пыль (диоксид кремния является основным компонентом песка, кварца, кирпичной глины, гранита и многих других минералов и скальных пород). Воздействие чрезмерного количества кремнийсодержащей пыли может привести к респираторным заболеваниям, таким как хронический бронхит, силикоз и фиброз легких с возможным смертельным исходом. Чтобы снизить уровень воздействия кремнийсодержащей пыли, Husqvarna рекомендует различные подходы, в том числе:

- Использовать воду для подавления пыли во время резки или шлифовки.
- Использовать промышленные пылесосы при работе с режущим или шлифовальным инструментом.
- Использовать вместе с промышленными пылесосами систему очистки воздуха.
- Использовать подходящий респиратор, выбранный с учетом разрезаемого или шлифуемого материала.

Требования к СИЗ в отношении защиты от кремнийсодержащей пыли и других вдыхаемых веществ могут отличаться в зависимости от местных и национальных законов и нормативов. Ознакомьтесь с законами и нормативами, чтобы определить допустимые пределы воздействия и требования к СИЗ. Всегда используйте подходящие процедуры и СИЗ для уменьшения вредного воздействия.

Техника безопасности в отношении шума

ПРЕДУПРЕЖДЕНИЕ: В обязательном порядке прочитайте следующие инструкции по технике безопасности, прежде чем приступать к эксплуатации изделия.

- Высокие уровни шума и длительное воздействие шума могут привести к потере слуха.
- Чтобы свести уровень шума к минимуму, выполняйте техническое обслуживание и используйте изделие в соответствии с инструкциями в руководстве по эксплуатации.
- При эксплуатации изделия пользуйтесь одобренными средствами защиты органов слуха.
- При работе в средствах защиты органов слуха прислушивайтесь к предупреждающим сигналам и крикам. Снимайте средства защиты органов слуха после остановки изделия, за исключением случаев, когда использование этих средств обусловлено уровнем шума в рабочей зоне.

Средства индивидуальной защиты

ПРЕДУПРЕЖДЕНИЕ: В обязательном порядке прочитайте следующие инструкции по технике безопасности, прежде чем приступать к эксплуатации изделия.

- Каждый раз при работе с изделием следует использовать одобренные средства индивидуальной защиты. Средства индивидуальной защиты не могут полностью исключить риск получения травмы, но при несчастном случае они снижают тяжесть травмы. Обратитесь к дилеру за помощью в подборе надлежащих средств индивидуальной защиты.
- Регулярно проверяйте состояние средств индивидуальной защиты.
- Используйте рекомендованный защитный шлем.
- Всегда пользуйтесь защитными наушниками.
- Используйте одобренные средства защиты органов дыхания.
- Используйте одобренные средства защиты глаз с боковой защитой.
- Используйте защитные перчатки.
- Надевайте обувь со стальным носком и нескользкой подошвой.

- Надевайте одобренную рабочую одежду или аналогичную плотно прилегающую одежду с длинными рукавами и брючинами.

Огнетушитель

- Во время работы держите огнетушитель в пределах досягаемости.
- Используйте порошковый или углекислотный огнетушитель.

Техника безопасности в рабочей зоне

ПРЕДУПРЕЖДЕНИЕ: Прежде чем приступить к эксплуатации изделия, в обязательном порядке прочитайте следующие указания техники безопасности.

- Пользователь обязан предварительно оценить обрабатываемую поверхность. Пользователь должен провести оценку рисков с учетом информации о поверхности, которая будет обрабатываться, и принять надлежащие меры предосторожности для выполнения работ.
- Запрещается пользоваться изделием при тумане, дожде, сильном ветре, низких температурах, опасности удара молнии или в других неблагоприятных погодных условиях.
- Следите за возможным появлением посторонних лиц, предметов или условий, которые могут препятствовать безопасной эксплуатации изделия.
- Запрещается использовать изделие там, где существует опасность возгорания или взрыва. Изделие создает искры, и при контакте с пылью или парами возникает риск возгорания легковоспламеняющихся материалов.
- Не допускайте нахождения детей, посторонних лиц и животных в рабочей зоне. До изделия должна соблюдаться безопасная дистанция. Безопасная дистанция составляет 5 м (16 футов).

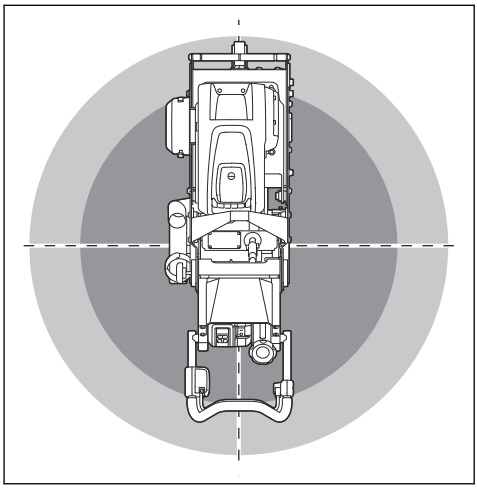

- Убедитесь, что в рабочей зоне находятся только лица, имеющие соответствующее разрешение.
- Обеспечьте чистоту и надлежащее освещение рабочей зоны. Загромождения или ненадлежащее освещения могут стать причиной несчастных случаев.
- Уберите все посторонние предметы (например, винты, болты, провода и камни) из рабочей зоны перед началом эксплуатации изделия.
- Убедитесь в отсутствии кабелей или шлангов на пути перемещения изделия во время работы.
- Обеспечьте надлежащую вентиляцию в рабочей зоне.
- Убедитесь, что в месте выполнения работ нет трубопроводов и электрических проводов.

Техника безопасности при работе с аккумулятором

ПРЕДУПРЕЖДЕНИЕ: В обязательном порядке прочитайте следующие инструкции по технике безопасности, прежде чем приступать к эксплуатации изделия.

ПРЕДУПРЕЖДЕНИЕ:
Поврежденный аккумулятор может привести к взрыву и стать причиной травм. При наличии деформаций или повреждений на аккумуляторе обратитесь в официальный сервисный центр Husqvarna.

- Используйте с данным изделием только рекомендуемые нами аккумуляторы . Для аккумуляторов используется программное обеспечение с криптографической защитой.

- Используйте с данным изделием только оригинальные аккумуляторы. При замене на аккумуляторы неправильного типа существует опасность взрыва. Для получения дополнительных сведений обратитесь к официальному дилеру.
- Используйте перезаряжаемые аккумуляторы только с теми изделиями Husqvarna, для которых они предназначены. Во избежание травм запрещается использовать аккумулятор в качестве источника питания для других устройств.
- Риск поражения электрическим током. Не допускайте контакта клемм аккумулятора с ключами, винтами или другими металлическими предметами. Это может привести к короткому замыканию аккумулятора.
- При возникновении утечки из аккумулятора не допускайте попадания жидкости на кожу, одежду или изделие. При контакте с жидкостью промойте затронутый участок большим количеством воды и обратитесь за медицинской помощью.
- Находясь рядом с аккумулятором, надевайте защитные очки. При попадании жидкости в глаза нельзя их тереть. Необходимо промывать глаза водой на протяжении как минимум 15 минут. Обратитесь за медицинской помощью.
- Не используйте одноразовые (неперезаряжаемые) аккумуляторы.
- Не вносите изменения в аккумулятор.
- Не размещайте посторонние предметы на воздухозаборниках аккумулятора.
- Аккумулятор не должен подвергаться воздействию солнечного света, тепла или открытого пламени. Аккумулятор может вызвать взрыв, став причиной ожогов, в том числе химических.
- Защищайте аккумулятор от дождя и сырости.
- Не подвергайте аккумулятор воздействию микроволн и высокого давления.
- Не пытайтесь разбирать или ломать аккумулятор.
- Используйте аккумулятор только при температуре окружающей среды в пределах от -10 до 40 °C (14–104 °F).
- Очистка аккумулятора или зарядного устройства водой запрещена. См. *Очистка аккумулятора и зарядного устройства на стр. 109*.
- Не используйте поврежденный аккумулятор.
- Храните аккумуляторы вдали от металлических предметов, таких как гвозди, винты или ювелирные изделия.
- Храните аккумулятор в недоступном для детей месте.
- Правильно закрепите аккумулятор. Неправильная установка может привести к короткому замыканию аккумулятора.

Техника безопасности при работе с зарядным устройством для аккумулятора

ПРЕДУПРЕЖДЕНИЕ:
Внимательно прочитайте все предупреждения и информацию о мерах безопасности. Несоблюдение предупреждений и инструкций по технике безопасности может привести к поражению электрическим током, возгоранию и/или тяжелым травмам.

- Риск поражения электрическим током или короткого замыкания в случае несоблюдения инструкций по технике безопасности.
- Используйте только то зарядное устройство, которое входит в комплект поставки изделия. Используйте только рекомендованное зарядное устройство для аккумулятора .
- Не пытайтесь разбирать зарядное устройство.
- Не используйте зарядное устройство, если оно повреждено или работает неправильно.
- Не поднимайте зарядное устройство за шнур питания. Для отсоединения зарядного устройства от сетевой розетки потяните за вилку. Не тяните за шнур питания.
- Шнуры и удлинители не должны контактировать с водой, маслом и острыми краями. Убедитесь, что шнур не застрял в двери, заборе и т.д.
- Запрещается использовать зарядное устройство вблизи легковоспламеняющихся материалов и материалов, которые вызывают коррозию. Ничем не накрывайте зарядное устройство. В случае появления дыма или огня извлеките вилку зарядного устройства из розетки.
- Заряжайте аккумулятор только в хорошо проветриваемом помещении вдали от солнечных лучей. Запрещается заряжать аккумулятор вне помещения. Запрещается заряжать аккумулятор в условиях высокой влажности.
- Заряжайте аккумулятор только при температуре окружающей среды от 5 до 40 °C (41–104 °F). Используйте зарядное устройство в условиях хорошей вентиляции, отсутствия влаги и пыли.
- Не вставляйте посторонние предметы в воздухозаборники зарядного устройства.
- Не подсоединяйте клеммы зарядного устройства к металлическим предметам, так как это может привести к короткому замыканию зарядного устройства.
- Не заряжайте неперезаряжаемые аккумуляторы в зарядном устройстве и не используйте их в изделии.
- Используйте одобренные сетевые розетки, которые находятся в исправном состоянии.

Огнетушитель

- Во время работы держите огнетушитель в пределах досягаемости.

- Используйте огнетушитель, предназначенный для тушения литиевых аккумуляторов.

Защитные устройства на изделии

ПРЕДУПРЕЖДЕНИЕ: В обязательном порядке прочитайте следующие инструкции по технике безопасности, прежде чем приступать к эксплуатации изделия.

- Не используйте изделие, если защитные устройства повреждены или работают неправильно.
- Регулярно выполняйте проверку защитных устройств. Если защитные устройства повреждены или работают неправильно, обратитесь в сервисный центр Husqvarna.
- Запрещается вносить изменения в защитные устройства.

Система контроля присутствия оператора (OPC)

При включении системы OPC двигатель останавливается. См. *Проверка системы OPC на стр. 99*.

Проверка системы OPC

1. Запустите изделие. См. раздел *Запуск изделия на стр. 104*.
2. Отпустите скобу OPC. Информацию о расположении OPC на изделии см. в разделе *Обзор изделия на стр. 91*. Если электродвигатель не останавливается в течение 3 секунд, обратитесь в официальный сервисный центр Husqvarna.

Ножной тормоз

Ножной тормоз останавливает колеса и помогает оператору управлять изделием во время работы. При отпускании педали ножного тормоза колеса смогут свободно вращаться.

Проверка ножного тормоза

1. Нажмите педаль (A) для включения ножного тормоза (B).

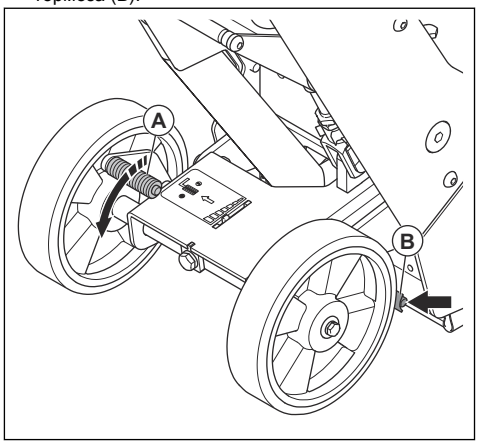

2. Убедитесь, что изделие не сдвинуть без усилия. Если изделие двигается, отрегулируйте ножной тормоз. См. *Регулировка ножного тормоза на стр. 114*.

Кнопки питания на панели управления

Кнопки питания на панели управления предназначены для включения и выключения изделия.

Проверка кнопок питания

Система питания используется для запуска и остановки изделия и двигателя.

1. Нажмите кнопку включения/выключения (A), чтобы включить электронику изделия.

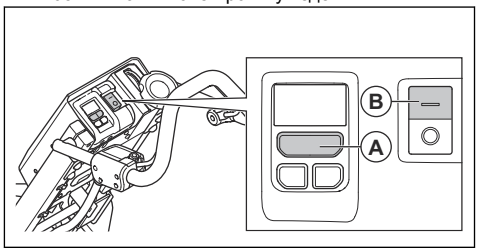

2. Нажмите кнопку запуска (B), чтобы запустить двигатель.

3. Нажмите кнопку остановки (C), чтобы выключить двигатель.

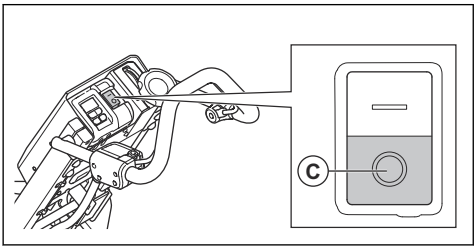

4. Убедитесь, что двигатель и барабан останавливаются.
5. Нажмите кнопку включения/выключения (A), чтобы выключить электронику изделия.

Инструкции по технике безопасности во время технического обслуживания

ПРЕДУПРЕЖДЕНИЕ: Прежде чем приступить к эксплуатации изделия, в обязательном порядке прочитайте следующие указания техники безопасности.

- Пользуйтесь средствами индивидуальной защиты. См. раздел *Средства индивидуальной защиты на стр. 96*.
- Выполняйте только те работы по техническому обслуживанию, которые описаны в данном руководстве по эксплуатации. Для проведения других работ по обслуживанию обратитесь в официальный сервисный центр.
- При несоблюдении правил и графика проведения техобслуживания повышается риск получения травм и повреждения изделия.
- Перед проведением технического обслуживания очистите изделие от опасных материалов.
- Перед проведением технического обслуживания выключите электродвигатель и отсоедините вилку питания, чтобы предотвратить случайный запуск.
- Выполняйте техническое обслуживание изделия на устойчивой ровной поверхности.
- Не вносите изменения в изделие. Внесение изменений, не одобренных производителем, может привести к серьезным травмам или смерти.
- Замените поврежденные, сломанные или изношенные детали.
- Не используйте мойку высокого давления для очистки изделия.
- Используйте только оригинальные дополнительное оборудование и запасные части. Использование дополнительного оборудования и запасных частей, не одобренных производителем, может привести к серьезным травмам или гибели.
- Используйте только безворсовые чистящие салфетки.
- После технического обслуживания проверьте уровень вибрации в изделии. Если вибрация слишком сильная, обратитесь в официальный сервисный центр.
- Регулярно обращайтесь в официальный сервисный центр для проведения обслуживания изделия.

Сборка

Выбор инструментов

На фрезеровальный барабан могут устанавливаться различные инструменты. Инструменты отличаются по условиям использования и типу обрабатываемых поверхностей.

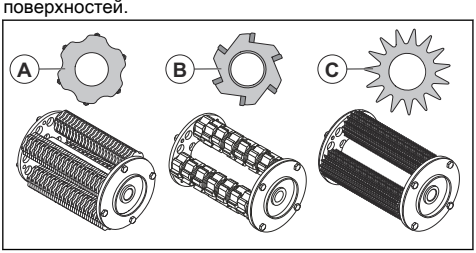

- **Твердосплавная фреза (A)** Обеспечивает профиль поверхности приблизительно CSP 6 и предназначена для:
  - получения шероховатой или текстурированной поверхности бетона или асфальта;
  - снятия твердых покрытий и затвердевшего клея.
- **Фреза с направленными зубьями (B)** предназначена для удаления эластичного покрытия, мягкого клея и других мягких материалов.
- **Фреза-звездочка (C)** Создает профиль поверхности приблизительно CSP 4 и предназначена для:
  - очистки и снятия тонких слоев эпоксидной краски, масла, глазури, клея и термопластика;
  - получения шероховатой поверхности на мягком бетоне.

Установка инструментов на барабан

Примечание: Для достижения оптимальных результатов устанавливайте разное количество проставок на каждую ось.

1. Снимите 4 винта M8×12, 4 шайбы и наружный фланец (A).

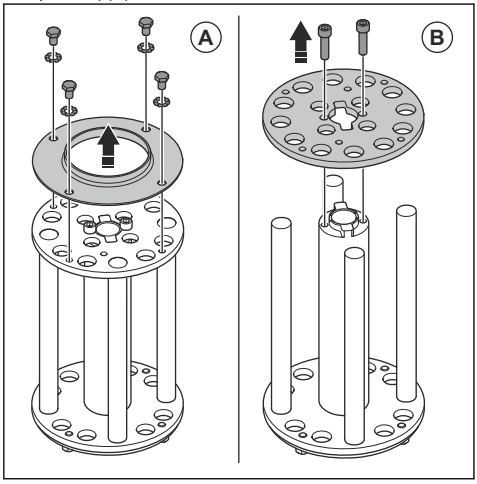

2. Снимите 2 винта M8×25 и опорный фланец (B).
3. Установите 4 трубки с фрезами на барабан. При установке строго соблюдайте последовательность с 1 по 4.

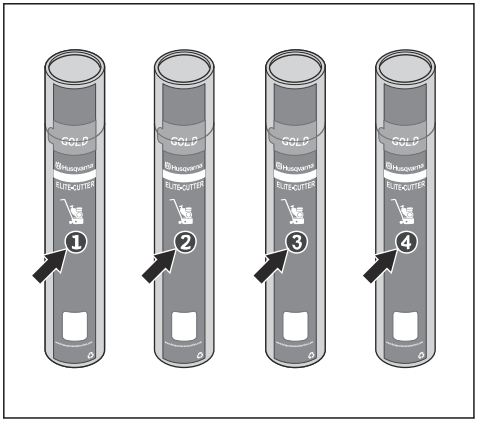

4. Вскройте трубку для инструментов (C) и снимите крышку (D).

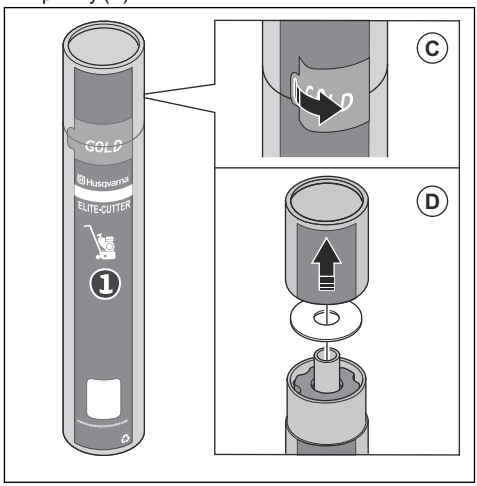

5. Установите трубку для инструментов на ось (E).

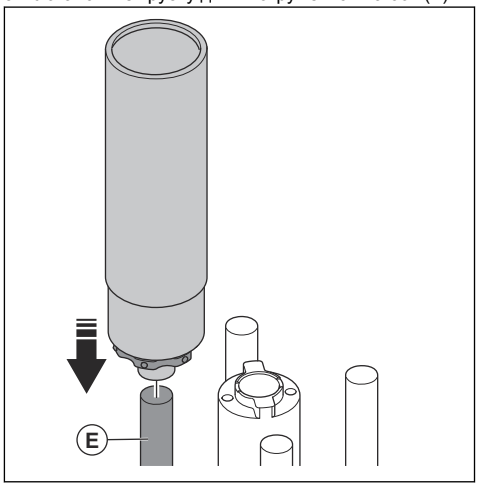

6. Установите инструменты (F) на ось.

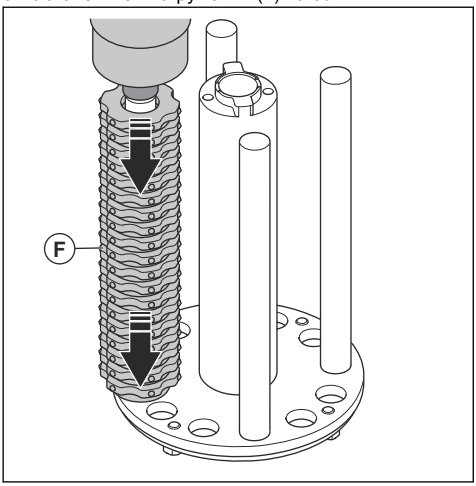

7. Повторите эту процедуру для 3 оставшихся осей барабана.
8. Нанесите Loctite 243 на 2 винта M8×25. Установите эти винты и опорный фланец (G).

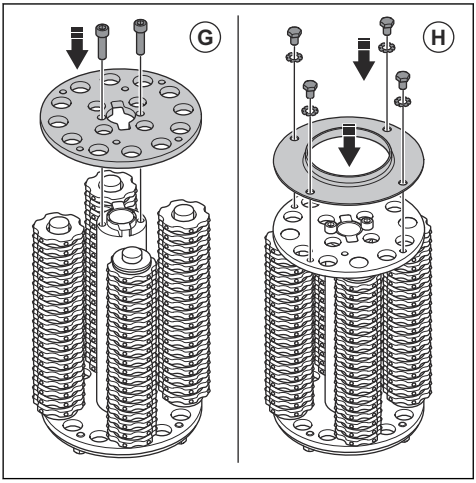

9. Нанесите Loctite 243 на 4 винта M8×12. Установите эти винты, шайбы и наружный фланец (H).

Установка фрезеровального барабана

ПРЕДУПРЕЖДЕНИЕ:
Обязательно остановите изделие и отключите его от электросети.

ПРЕДУПРЕЖДЕНИЕ: Во время работы инструменты могут нагреваться. При установке барабана всегда надевайте перчатки.

1. Включите ножной тормоз. См. раздел *Проверка ножного тормоза на стр. 99*.
2. Переведите фрезеровальный барабан в верхнее положение. См. раздел *Опускание и подъем фрезеровального барабана на стр. 107*.
3. Снимите боковой кожух. См. раздел *Замена фрезеровального барабана на стр. 110*.
4. Установите барабан на изделие.

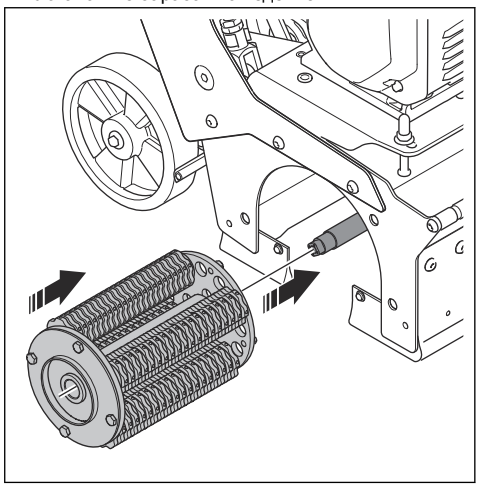

5. Совместите 4 штифта (B) в корпусе барабана с 4 отверстиями (C) в барабане. При необходимости поверните вал (D) с помощью гаечного ключа на 16 мм.

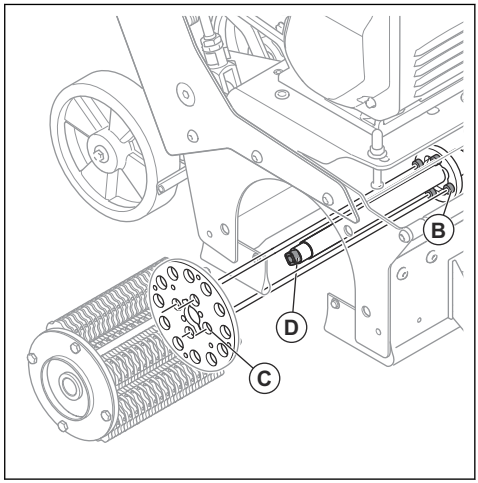

6. Установите боковой кожух на изделие. Совместите квадратный конец вала (E) с квадратным отверстием (F) в подшипнике на боковом кожухе. При необходимости поверните подшипник рукой.

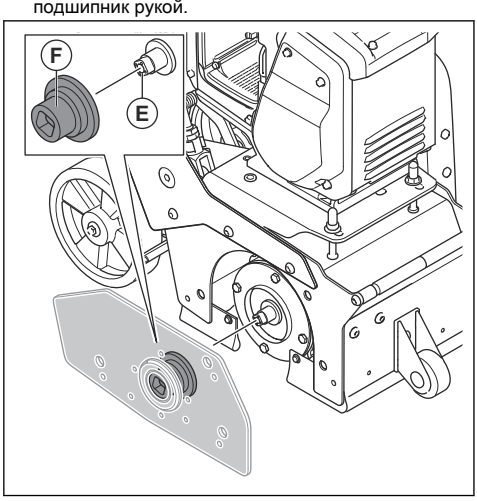

7. Установите боковой кожух.

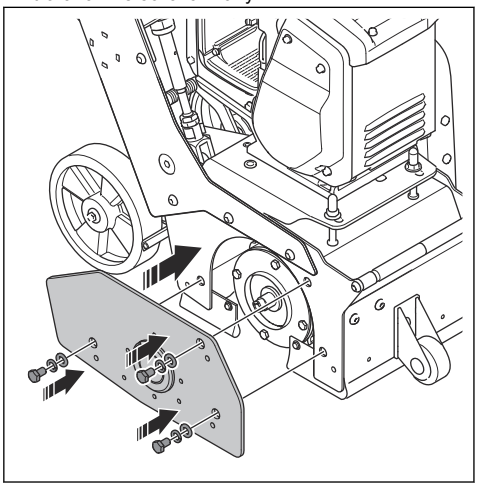

Установка и извлечение аккумулятора

ВНИМАНИЕ: Убедитесь, что аккумулятор надлежащим образом вставлен в держатель аккумулятора. Если аккумулятор не вставляется в держатель без усилий, положение аккумулятора неверное.

ВНИМАНИЕ: После работы аккумулятор может быть горячим. Перед извлечением дайте ему остыть.

1. Вставьте аккумулятор (A) в аккумуляторный отсек.

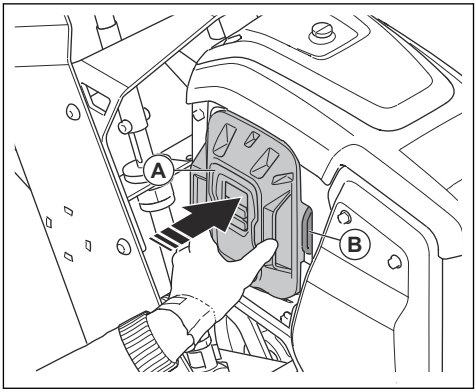

2. Нажмите на рычаг разблокировки аккумулятора (B), чтобы извлечь аккумулятор.

Подсоединение промышленного пылесоса

ПРЕДУПРЕЖДЕНИЕ:
Запрещается использовать промышленный пылесос, если его шланг поврежден. Увеличивается вероятность вдыхания пыли, которая опасна для здоровья. Используйте одобренные средства защиты органов дыхания.

1. Осмотрите шланг отвода пыли на отсутствие повреждений.
2. Убедитесь, что фильтры в промышленном пылесосе чистые и не повреждены.
3. Подсоедините шланг промышленного пылесоса к соединению для промышленного пылесоса. Информацию о расположении соединения для промышленного пылесоса на изделии см. в разделе *Обзор изделия на стр. 91*.

Введение

ПРЕДУПРЕЖДЕНИЕ: Перед эксплуатацией изделий необходимо внимательно изучить раздел безопасности.

Перед началом использования изделия

1. Внимательно прочитайте руководство по эксплуатации и убедитесь, что понимаете приведенные инструкции.
2. Внимательно прочитайте руководство по эксплуатации промышленного пылесоса и убедитесь, что понимаете приведенные в нем инструкции.
3. Пользуйтесь средствами индивидуальной защиты. См. раздел *Средства индивидуальной защиты на стр. 96*.
4. Убедитесь, что в рабочей зоне находятся только лица, имеющие соответствующее разрешение.
5. Выполняйте ежедневное обслуживание. См. раздел *График технического обслуживания на стр. 108*.
6. Убедитесь, что изделие правильно собрано и на нем отсутствуют повреждения.
7. Проверьте затяжку всех болтов, винтов и гаек.
8. Переместите изделие на рабочий участок. Убедитесь, что поверхность ровная. Во время транспортировки изделия в рабочую зону и перемещения по ней следите за соблюдением правил техники безопасности и прочих требований. См. раздел *Транспортировка на стр. 116*.
9. Убедитесь, что оси барабана, фрезы и уплотнения не повреждены и не изношены.
10. Следите за тем, чтобы инструменты не касались земли.
11. Следите за тем, чтобы фрезеровальный барабан не касался земли.
12. Убедитесь, что фрезы могут свободно перемещаться по осям барабана.
13. Подсоедините к изделию промышленный пылесос. См. раздел *Подсоединение промышленного пылесоса на стр. 103*.
14. Перед подключением изделия к источнику питания убедитесь, что барабан переведен в верхнее положение. См. раздел *Опускание и подъем фрезеровального барабана на стр. 107*.
15. Убедитесь, что аккумулятор установлен. См. раздел *Установка и извлечение аккумулятора на стр. 103*.

Состояние аккумулятора

Индикатор уровня заряда аккумулятора отображается на дисплее при запуске изделия. Этот индикатор показывает уровень заряда аккумулятора в изделии.

Символ	Уровень заряда
	Уровень заряда аккумулятора 76–100%.
	Уровень заряда аккумулятора 51–75%.
	Уровень заряда аккумулятора 26–50%.
	Уровень заряда аккумулятора 6–25%.
	Уровень заряда аккумулятора 0–5%.

Запуск изделия

ВНИМАНИЕ: Перед запуском изделия убедитесь, что ножной тормоз включен. Если ножной тормоз будет отключен, изделие может начать движение.

1. Убедитесь, что изделие устойчиво опирается на все колеса.

2. Поверните колесико регулировки глубины по часовой стрелке. Убедитесь, что барабан не касается поверхности.

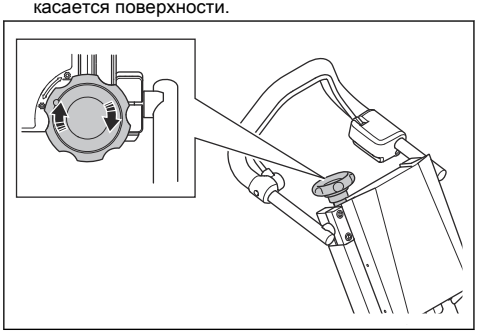

3. Включите ножной тормоз.

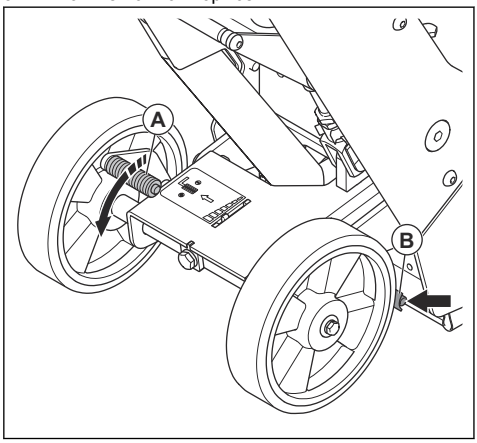

4. Переведите фрезеровальный барабан в верхнее положение.

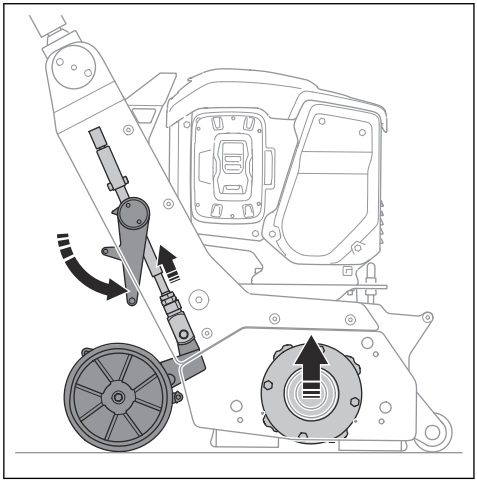

5. Запустите промышленный пылесос
6. Нажмите на скобу системы OPC и удерживайте ее в нажатом положении. Информация о расположении OPC на изделии приведена в разделе *Обзор изделия на стр. 91*.
7. Нажмите кнопку включения/выключения (A).

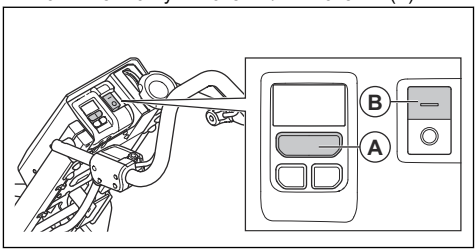

8. Нажмите кнопку запуска, чтобы запустить двигатель (B).

Эксплуатация изделия

Примечание: Перед использованием изделия внимательно изучите раздел *Техника безопасности во время работы на стр. 95*.

Примечание: Всегда используйте средства индивидуальной защиты. См. раздел *Средства индивидуальной защиты на стр. 96*.

1. Запустите изделие. См. раздел *Запуск изделия на стр. 104*.
2. Переведите фрезеровальный барабан в рабочее положение. См. раздел *Опускание и подъем фрезеровального барабана на стр. 107*.
3. Отрегулируйте глубину резки так, чтобы фрезеровальный барабан коснулся обрабатываемой поверхности. См. раздел *Регулировка глубины резки на стр. 107*.
4. Установите индикатор глубины на 0. См. раздел *Настройка указателя глубины на стр. 106*.
5. Убедитесь, что ножной тормоз включен. *Проверка ножного тормоза на стр. 99*.
6. Осторожно толкайте изделие вперед.

7. Во время работы перемещайте изделие (A) по параллельным линиям. Начните от промышленного пылесоса (B), и удаляйтесь от него параллельными проходами. Следите за тем, чтобы шланг пылесоса (C) не оказался на пути движения изделия.

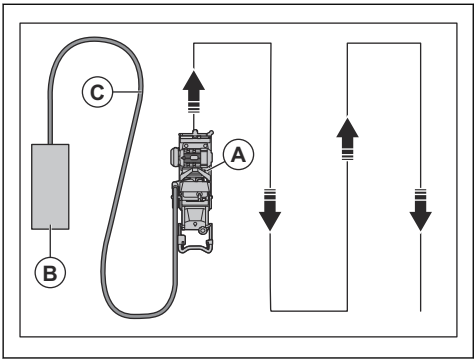

8. Убедитесь, что инструмент фрезеровального барабана прижимается к поверхности центростремительной силой.

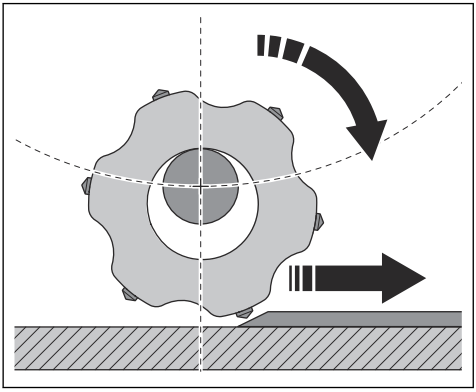

9. Отрегулируйте скорость в соответствии с типом поверхности. На неровной поверхности работайте с более низкой скоростью.

Фрезерование поверхности

Примечание: Максимальная глубина резки составляет 3 мм (0,12 дюйма).

1. С помощью изделия обработайте требуемый участок.
2. Осмотрите обрабатываемую поверхность.

Настройка указателя глубины

1. Нажмите на колесико указателя глубины (A).

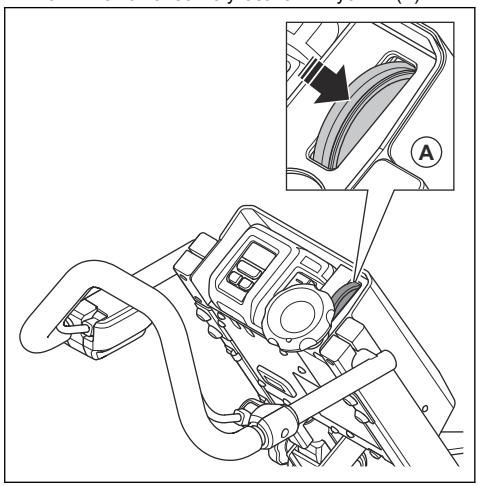

2. Поверните колесико указателя в положение нужной глубины.

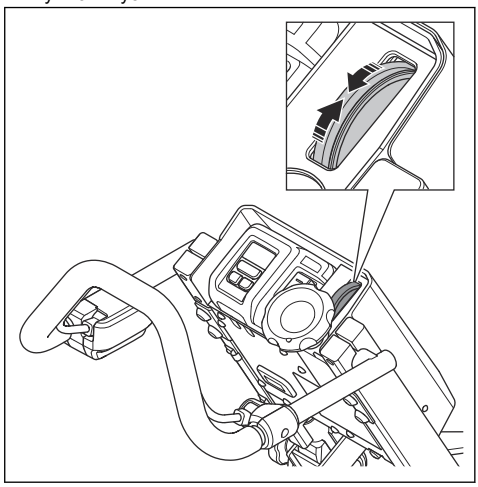

Опускание и подъем фрезеровального барабана

- Ногой переведите рычаг быстрого подъема вверх, чтобы опустить фрезеровальный барабан в рабочее положение.

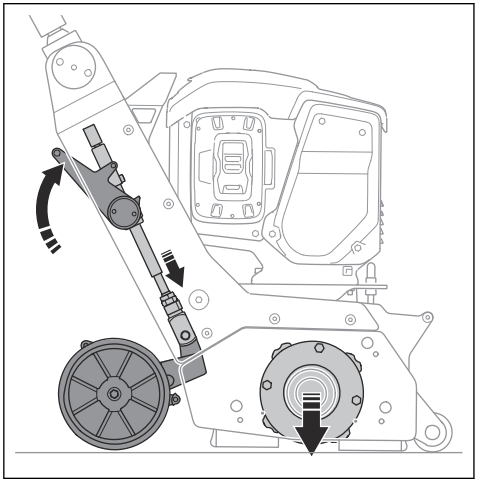

- Ногой переведите рычаг быстрого подъема вниз, чтобы поднять фрезеровальный барабан из рабочего положения.

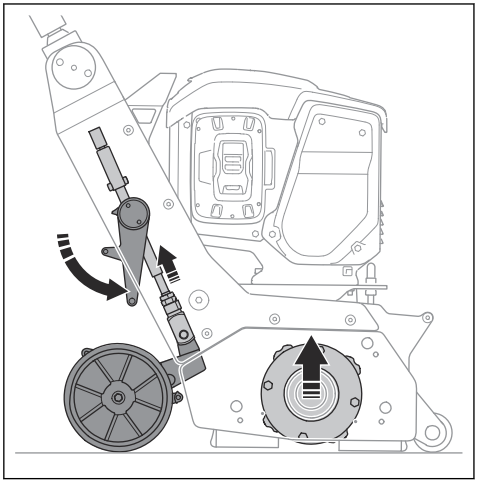

Регулировка глубины резки

- Вращайте колесо регулировки глубины (A) против часовой стрелки, чтобы опустить фрезеровальный барабан (B).

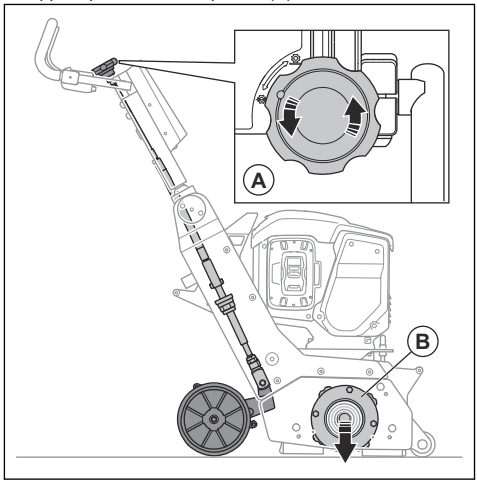

- Вращайте колесо регулировки глубины по часовой стрелке (A), чтобы поднять фрезеровальный барабан (B).

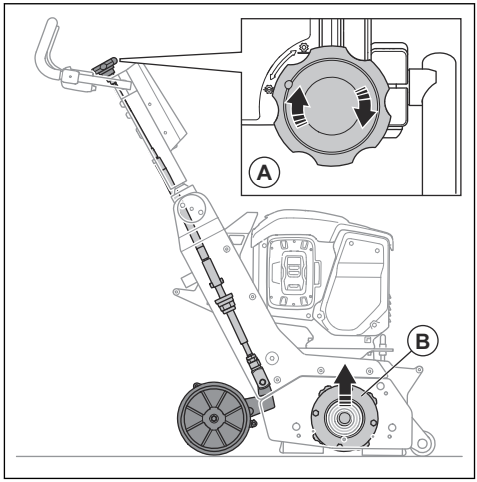

Выключение изделия

1. Переведите фрезеровальный барабан в верхнее положение. См. раздел *Опускание и подъем фрезеровального барабана на стр. 107*
2. Чтобы выключить электродвигатель, отпустите скобу системы OPC. Информацию о расположении скобы системы OPC см. в разделе *Обзор изделия на стр. 91*.

3. Убедитесь, что все движущиеся детали остановились.
4. Выключите промышленный пылесос.
5. Нажмите кнопку остановки (A).

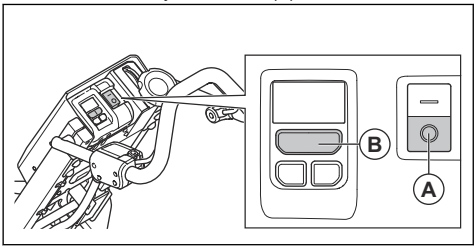

6. Нажмите кнопку включения/выключения (B).
7. Извлеките аккумулятор во избежание случайного запуска. См. раздел *Установка и извлечение аккумулятора на стр. 103*.

Техническое обслуживание

Вводная информация

ПРЕДУПРЕЖДЕНИЕ: Перед выполнением технического обслуживания внимательно изучите информацию в разделе по технике безопасности и убедитесь, что понимаете ее.

ПРЕДУПРЕЖДЕНИЕ: При выполнении сервисного и технического обслуживания изделия используйте средства индивидуальной защиты. См. раздел *Средства индивидуальной защиты на стр. 96*.

ПРЕДУПРЕЖДЕНИЕ: Перед проведением технического обслуживания остановите двигатель и отсоедините вилку питания от источника питания. Проверьте, что все приводы остановлены.

Для выполнения любых работ по сервисному обслуживанию и ремонту изделия необходимо пройти специальное обучение. Мы гарантируем доступность услуг по профессиональному ремонту и сервисному обслуживанию. Если ваш дилер Husqvarna не предоставляет услуги сервисного обслуживания, обратитесь к нему для получения информации о ближайшем сервисном центре Husqvarna.

Дополнительную информацию см. на сайте .

График технического обслуживания

* = общее техобслуживание, выполняемое оператором. Инструкции не приведены в данном руководстве по эксплуатации.

X = инструкции приведены в данном руководстве по эксплуатации.

O = инструкции не приведены в данном руководстве по эксплуатации. Для проведения технического обслуживания обратитесь в официальный сервисный центр.

Общее техническое обслуживание изделия	Ежедневно	Первый месяц или через 20 часов	Каждые 3 месяца или 50 часов	Каждые 6 месяцев или 100 часов	Каждый год или 300 часов
Проверьте резиновые уплотнения на предмет износа	*				
Проверьте барабан, инструменты и корпус барабана на предмет износа.	*				
Очистите изделие.	X				
Выполните проверку всех защитных устройств.	X				
Проверьте затяжку гаек и винтов.	*	*			

Общее техническое обслуживание изделия	Ежедневно	Первый месяц или через 20 часов	Каждые 3 месяца или 50 часов	Каждые 6 месяцев или 100 часов	Каждый год или 300 часов
Проверьте электрические компоненты, кабели и соединения на наличие износа и повреждений.	*				
Проверьте шланговые соединения. Проверьте все шланги на изделии на наличие повреждений или утечек.	*				
Убедитесь, что шланги для сбора пыли не повреждены и не засорены.	*				
Убедитесь, что пылесборник пуст и правильно подсоединен.	*				
Проверьте электродвигатель на отсутствие загрязнений и повреждений	*				
Убедитесь, что зарядное устройство для аккумулятора в хорошем состоянии и не повреждено.	*				
Проверьте натяжение ремня		X		X	
Проведите полное обслуживание и очистку изделия.					O
Проверьте демпфер вилки на предмет износа.				*	

Очистка изделия

- Всегда очищайте все оборудование после использования. Используйте пылесос.
- Не используйте мойку высокого давления для очистки изделия.
- Поддерживайте воздухозаборники в чистоте, чтобы обеспечить достаточное охлаждение изделия.
- Очищайте барабан с инструментами после работы на влажных поверхностях.

Очистка аккумулятора и зарядного устройства

ПРЕДУПРЕЖДЕНИЕ: Очистка аккумулятора или зарядного устройства водой запрещена.

ПРЕДУПРЕЖДЕНИЕ: Не используйте химические реагенты для очистки аккумулятора.

- Прежде чем устанавливать аккумулятор в зарядное устройство, убедитесь, что аккумулятор и зарядное устройство чистые и сухие.
- Используйте для очистки клемм аккумулятора сжатый воздух или мягкую и сухую ткань.
- Очистите поверхности аккумулятора и зарядного устройства мягкой и сухой тканью.

Проверка зарядного устройства аккумулятора

- Убедитесь, что зарядное устройство и шнур питания не повреждены. Проверьте на наличие трещин и других повреждений.

Подключение зарядного устройства

ПРЕДУПРЕЖДЕНИЕ:
Заряжайте аккумулятор только при температуре окружающей среды в диапазоне 5–40 °C.

1. Подсоединяйте зарядное устройство к сети питания с напряжением и частотой, указанными на паспортной табличке.
2. Вставьте вилку в заземленную розетку. Светодиод на зарядном устройстве мигнет зеленым цветом один раз.

Подключение аккумулятора к зарядному устройству

Примечание: Зарядите аккумулятор, если он используется вами в первый раз. Уровень заряда нового аккумулятора составляет 30 %.

Примечание: Аккумулятор не заряжается при слишком высокой температуре аккумулятора. Дайте аккумулятору остыть перед зарядкой аккумулятора

1. Убедитесь, что аккумулятор сухой.
2. Вставьте аккумулятор в зарядное устройство.
3. Убедитесь, что на зарядном устройстве загорается зеленый индикатор зарядки. Данный индикатор означает, что аккумулятор правильно подсоединен к зарядному устройству.

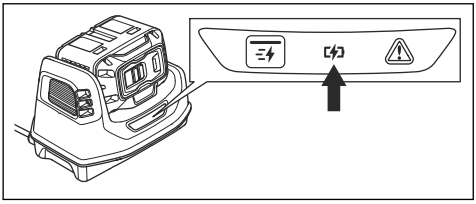

4. Когда на аккумуляторе загорятся все светодиоды, это означает полную зарядку.

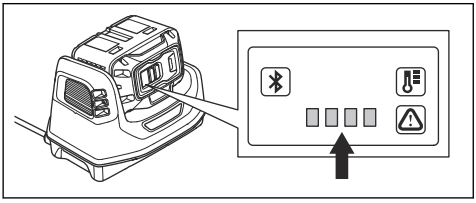

5. Для отсоединения зарядного устройства от сетевой розетки потяните за вилку. Не тяните за сам кабель.
6. Извлеките аккумулятор из зарядного устройства.

Примечание: Дополнительную информацию см. в руководствах по эксплуатации аккумулятора и зарядного устройства.

Проверка фрезеровального барабана

- Проверьте фрезеровальный барабан на предмет износа. При наличии повреждений выполните замену. См. *График технического обслуживания на стр. 108*.

Замена фрезеровального барабана

ПРЕДУПРЕЖДЕНИЕ:
Обязательно остановите изделие и отсоедините аккумулятор.

ПРЕДУПРЕЖДЕНИЕ: Во время работы инструменты могут нагреваться. При установке барабана всегда надевайте перчатки.

1. Включите ножной тормоз. См. раздел *Проверка ножного тормоза на стр. 99*.
2. Переведите фрезеровальный барабан в верхнее положение. См. раздел *Опускание и подъем фрезеровального барабана на стр. 107*.
3. Снимите 3 винта и 3 шайбы с бокового кожуха.

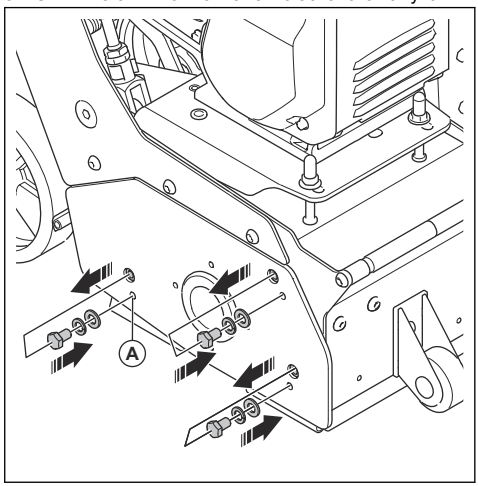

4. Установите 3 винта и шайбы в соседние отверстия (A) на боковом кожухе.

5. Поверните винты по часовой стрелке, чтобы ослабить и снять боковой кожух.

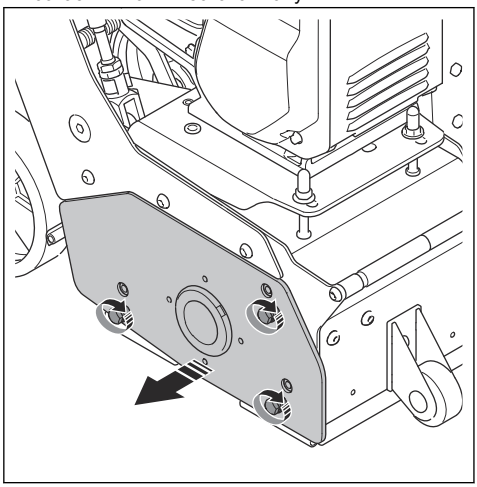

6. Снимите барабан.

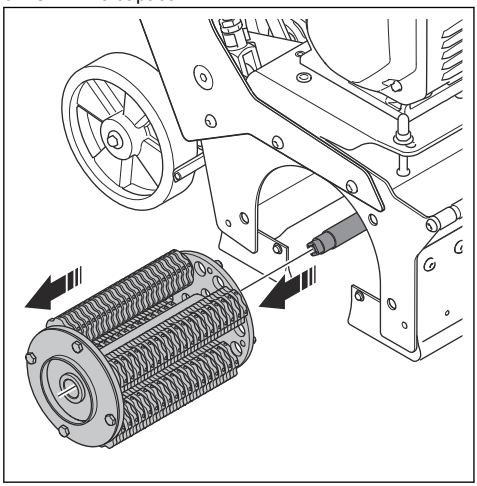

7. Установите новый барабан на изделие.

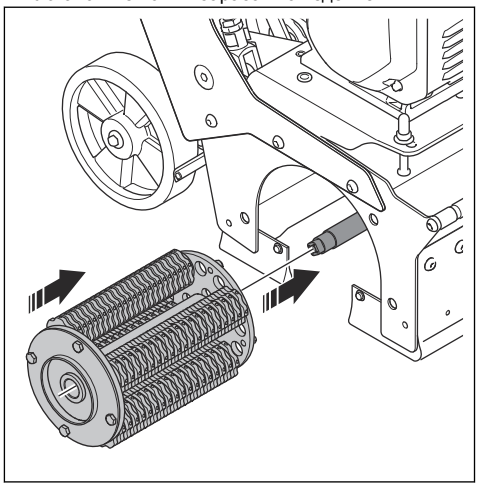

8. Совместите 4 штифта (B) в корпусе барабана с 4 отверстиями (C) в барабане. При необходимости поверните вал (D) с помощью гаечного ключа на 16 мм.

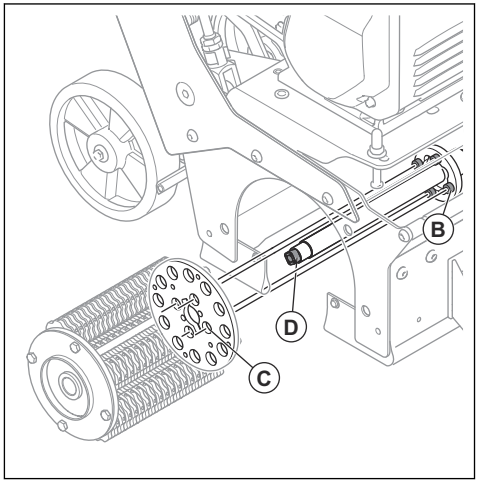

9. Установите боковой кожух на изделие. Совместите квадратный конец вала (E) с квадратным отверстием (F) в подшипнике на боковом кожухе. При необходимости поверните подшипник рукой.

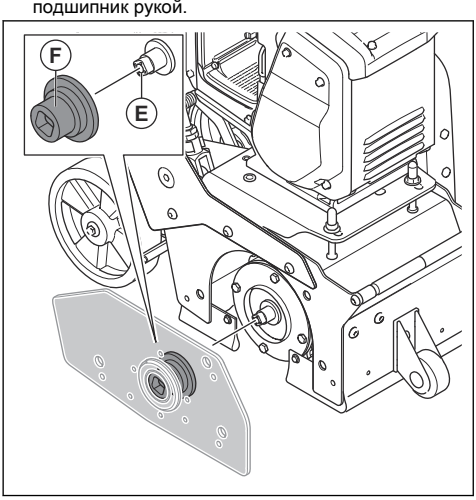

10. Установите боковой кожух.

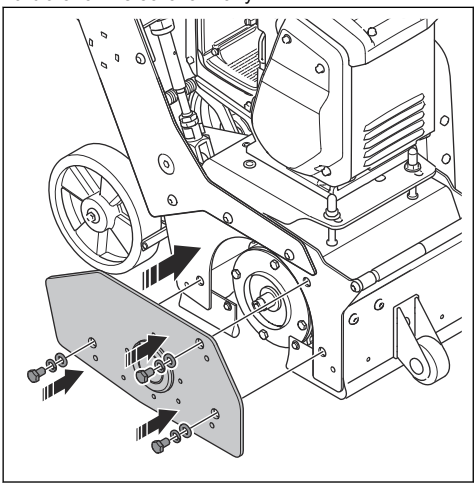

Замена демпфера вилки

1. Снимите фрезеровальный барабан. См. раздел *Замена фрезеровального барабана на стр. 110*.
2. Снимите демпфер вилки (A) с оси.

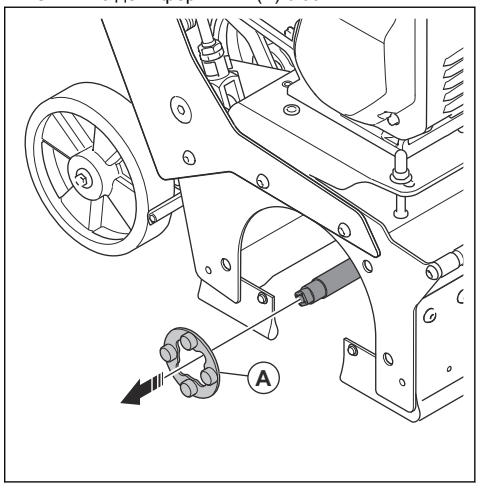

3. Установите новый демпфер вилки в обратном порядке.

Проверка натяжения ремня

ПРЕДУПРЕЖДЕНИЕ:
Запрещается использовать изделие, если не установлен кожух ремня.

1. Остановите изделие. См. раздел *Выключение изделия на стр. 107*.
2. Выверните 4 болта.

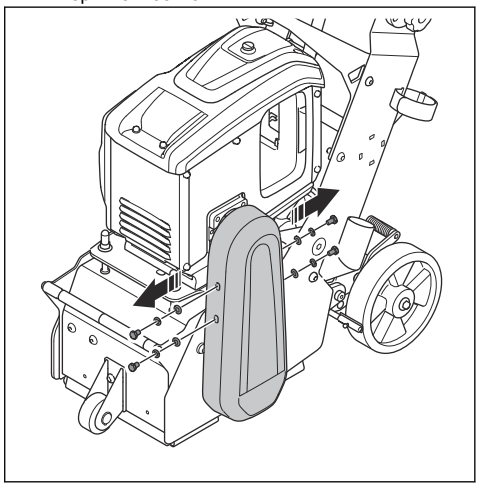

3. Снимите кожух ремня.

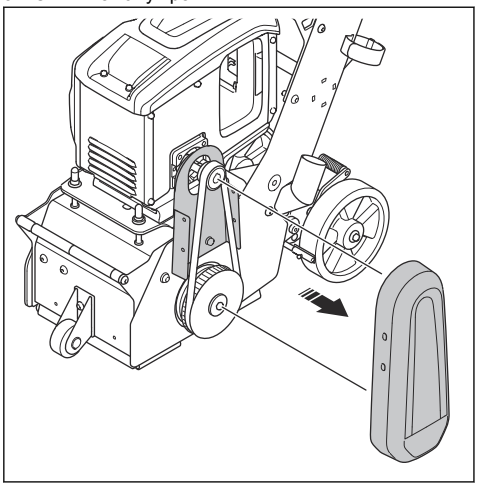

4. Проверьте ремень на предмет износа и повреждений. При необходимости замените ремни.
5. Большим пальцем надавливайте на ремни, чтобы проверить натяжение. Если ремень продавливается более чем на 5 мм (A), отрегулируйте натяжение ремня.

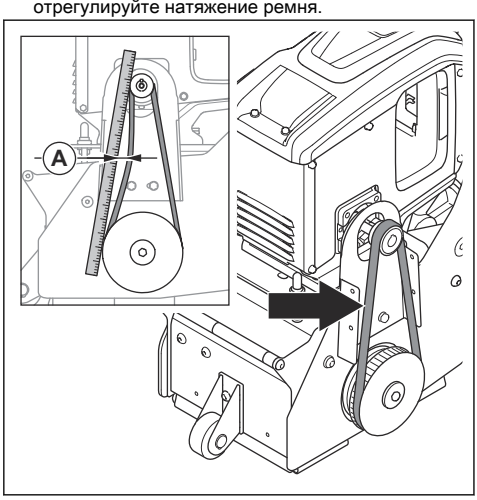

6. Установите кожух ремня.

Регулировка натяжения ремня

1. Снимите кожух ремня. См. раздел *Проверка натяжения ремня на стр. 112*.
2. Ослабьте 2 контргайки (A).

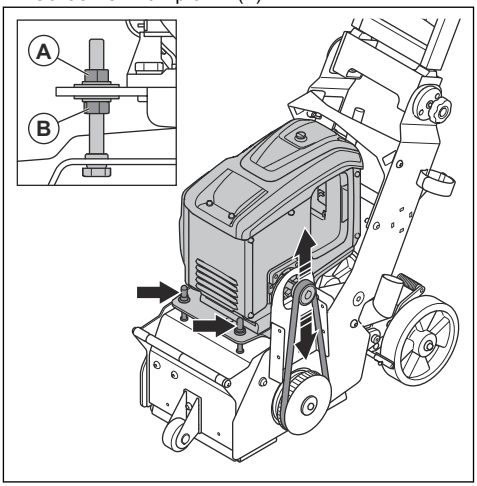

3. Отрегулируйте натяжение ремня с помощью 2 гаек (B). Не затягивайте гайки слишком сильно.
4. Установите кожух ремня.

Проверка ножного тормоза

1. Включите ножной тормоз. См. раздел *Проверка ножного тормоза на стр. 99*.
2. Убедитесь, что изделие не двигается. Если изделие двигается, отрегулируйте ножной тормоз. См. раздел *Регулировка ножного тормоза на стр. 114*.

Регулировка ножного тормоза

1. Поверните регулировочный болт (A) по часовой стрелке, чтобы увеличить усилие ножного тормоза.

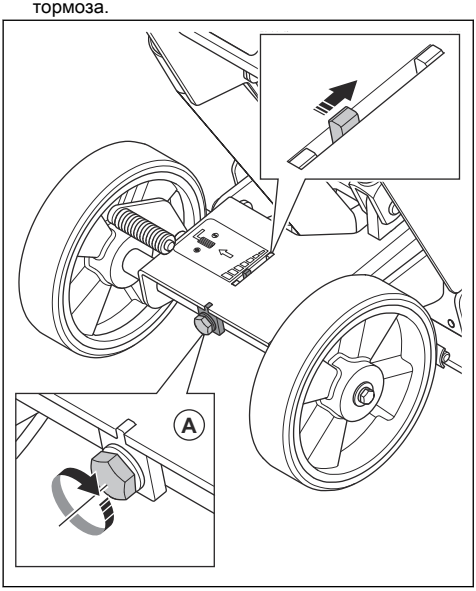

Замена резиновых уплотнений

1. Наклоните изделие назад так, чтобы колеса и рукоятка оказались на полу.

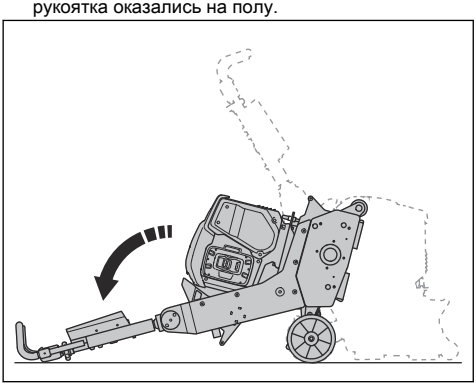

2. Снимите резиновые уплотнения.

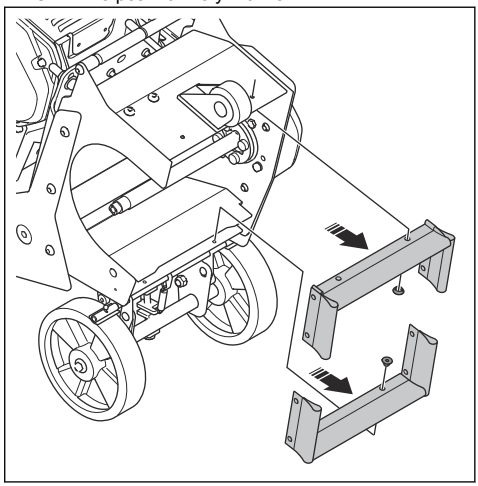

3. Установите новые резиновые уплотнения в обратном порядке.

Поиск и устранение неисправностей

Проблема	Причина	Решение
Изделие не запускается	Скоба системы контроля присутствия оператора не задействована.	При запуске изделия удерживайте скобу системы контроля присутствия оператора прижатой к рукоятке-рулю.
	Кабель поврежден или не подсоединен.	Убедитесь, что аккумулятор подсоединен к изделию.
	При включении аккумуляторной системы кнопка включения/выключения двигателя находится в положении ON (Включено).	Нажмите кнопку выключения двигателя и кнопку включения аккумуляторной системы.
	Поврежден выключатель/кабель электродвигателя.	Обратитесь к электрику или в сервисный центр для проверки изделия.
	Двигатель поврежден.	Обратитесь в сервисный центр для выполнения замены.
Фрезерование не выполняется или выполняется со сниженной эффективностью.	Инструменты изношены или повреждены.	Замените изношенные детали.
	Тип инструментов не подходит для поверхности.	Установите инструменты, подходящие для обрабатываемой поверхности.
Изделие включено, но барабан не вращается.	Поврежден ремень.	Обратитесь в сервисный центр.
	Барабан заблокирован.	Убедитесь, что изделие выключено и отсоединено от источника питания. Проверьте барабан и уберите предмет, препятствующий его вращению.
Изделие запускается с трудом.	Барабан касается поверхности.	Поднимите барабан. См. раздел *Опускание и подъем фрезеровального барабана на стр. 107*.
Неудовлетворительная работа с внезапными рывками и сильной вибрацией.	Барабан находится слишком низко.	Проверьте крепление барабана, подшипники и демпфер вилки.
	Инструменты изношены.	Замените барабан или инструменты.
Изделие чрезмерно вибрирует.	Ненормальный износ фрез.	Проверьте вращение фрез на четырех осях. Проверьте демпфер вилки. При необходимости замените барабан или фрезы.
	Натяжение приводного ремня не в норме.	Проверьте натяжение приводного ремня. См. раздел *Проверка натяжения ремня на стр. 112*.
Через некоторое время изделие останавливается.	Автомат защиты двигателя размыкается из-за перегрузки.	Снизьте нагрузку.
	Двигатель поврежден.	Проверьте двигатель.

Транспортировка

ПРЕДУПРЕЖДЕНИЕ:
Соблюдайте осторожность во время транспортировки. Изделие имеет большой вес и может привести к травмам или повреждениям в случае падения или смещения во время транспортировки.

ВНИМАНИЕ: Обязательно переведите фрезеровальный барабан в верхнее положение.

ВНИМАНИЕ: Не буксируйте изделие позади транспортного средства.

- Перед транспортировкой обязательно отсоедините шланг промышленного пылесоса.
- Колеса позволяют перемещать изделие на небольшие расстояния. Для перемещения на большие расстояния изделие необходимо поднимать или устанавливать на транспортное средство.
- На время транспортировки установите на изделие защитные приспособления. Защитные приспособления не допускают воздействия на изделие природных факторов, например, дождя и снега.

Подъем изделия

ПРЕДУПРЕЖДЕНИЕ:
Убедитесь, что подъемное оборудование имеет подходящие технические характеристики для безопасного подъема изделия. Вес изделия указан на паспортной табличке.

ПРЕДУПРЕЖДЕНИЕ: Не ходите и не стойте под поднимаемым изделием или рядом с ним. Не допускайте посторонних в рабочую зону.

ПРЕДУПРЕЖДЕНИЕ: Не поднимайте поврежденное изделие.

1. Закрепите подъемное оборудование в точках подъема.

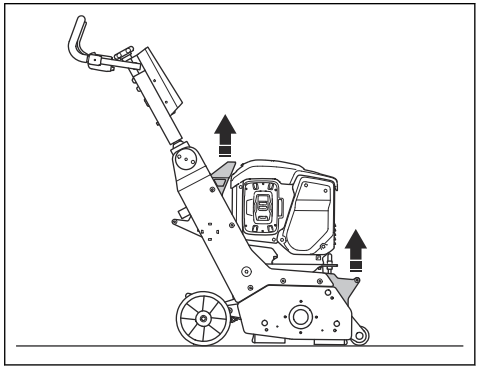

2. При подъеме изделия соблюдайте правила техники безопасности.

Наклон изделия

ПРЕДУПРЕЖДЕНИЕ:
Надевайте защитные ботинки со стальным носком и нескользкой подошвой.

1. Наклоните изделие назад так, чтобы колеса и рукоятка-руль оказались на полу.

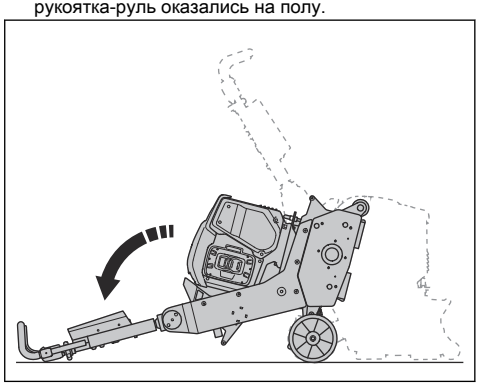

Складывание рукоятки

1. Поверните фиксатор рукоятки против часовой стрелки.

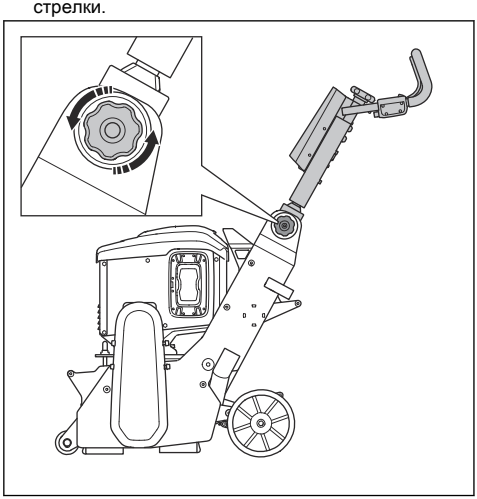

2. Сложите рукоятку вперед.

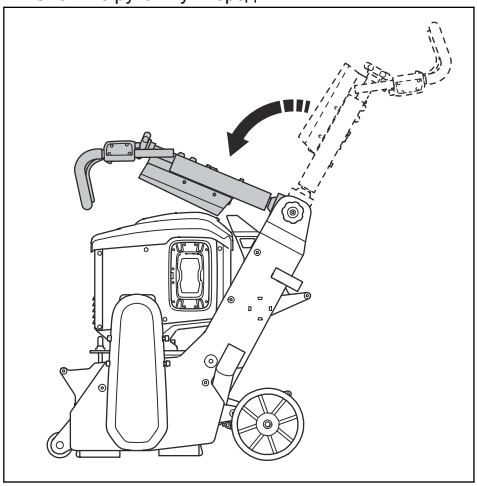

Подъем изделия на рампу и спуск с нее

ПРЕДУПРЕЖДЕНИЕ:
Соблюдайте особую осторожность при подъеме и спуске изделия по рампе. Изделие имеет большой вес, поэтому существует риск получения травмы в случае его падения или слишком быстрого перемещения.

ПРЕДУПРЕЖДЕНИЕ: Для перемещения по рампам с большим наклоном всегда используйте лебедку. Не ходите и не стойте под изделием или рядом с изделием.

- При спуске изделия по рампе медленно перемещайте изделие передним ходом.
- При подъеме изделия по рампе медленно перемещайте изделие задним ходом.
- На рампе не поворачивайте изделие влево или вправо более чем на 45°.

Крепление изделия на транспортном средстве

На время транспортировки надежно закрепляйте изделие, чтобы не допустить несчастных случаев и повреждения оборудования. Используйте крепежные стропы, чтобы закрепить изделие на транспортном средстве при перевозке.

1. Поместите изделие на транспортное средство.
2. Закрепите стропы вокруг изделия.

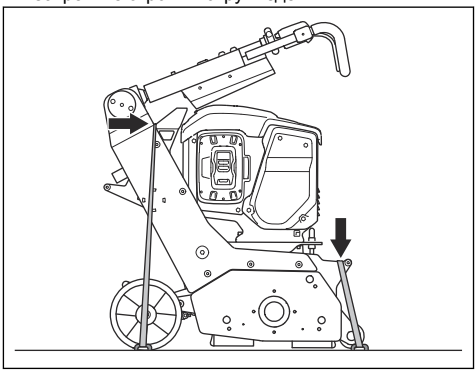

3. Закрепите стропы к транспортному средству и затяните их.

Хранение

ВНИМАНИЕ: Храните изделие только в помещении. Хранение вне помещения не допускается.

- Храните изделие в сухом и защищенном от низких температур месте.
- Перед помещением изделия на хранение очистите его от загрязнений и проведите полное обслуживание.
- Храните изделие в запертом помещении для предотвращения доступа к изделию детей или посторонних лиц.
- : Перед помещением изделия на длительное хранение опорожните топливный

бак. Утилизируйте топливо в специально предназначенном для этого месте.

- : Всегда используйте рекомендованные контейнеры для хранения и транспортировки топлива.

Утилизация изделия



Этот символ указывает на то, что данное изделие не подлежит утилизации в качестве бытовых отходов.

Изделие необходимо передать в местный центр сбора и переработки электрического и электронного оборудования. Таким образом будет обеспечено надлежащее обращение с отходами по окончании срока службы.

Для получения информации обратитесь в местные органы власти, местные службы по утилизации отходов, к дилеру или в сервисный центр Husqvarna.

Из-за потенциального наличия опасных веществ неправильная утилизация может нанести вред окружающей среде и здоровью людей.

Технические данные

Мощность, Вт	2200
Напряжение, В	94
Ток, А	4 или 8
Силовой блок	DC
Частота вращения барабана, мин$^{-1}$	-
Ширина обработки, мм / дюйм	225 / 9
Макс. количество твердосплавных фрез на 1 оси	24
Макс. количество фрез с направленными зубьями на 1 оси	7
Макс. количество фрез-звездочек на 1 оси	45
Макс. количество осей на барабане	6
Максимальный преодолеваемый уклон в положении для очистки, град. / %	10 / 18
Вес, кг	102
Рабочая температура, °C	от -10 до +45
Диаметр соединения шланга для сбора пыли, мм	51
Промышленный пылесос	DE120H, DE130H. Для получения более подробной информации обратитесь в сервисный центр Husqvarna.
Излучение шума	
Уровень звуковой мощности, измеренный, L_W (дБ(A))[10]	90
Уровни шума	

[10] Уровень мощности звука, определенный в соответствии с EN ISO 3747. Измерено на бетонной поверхности. Погрешность Kwa составляет 2,5 дБ

Уровень звукового давления, воздействующего на органы слуха оператора, L_p (дБ(А))[11]	89
Уровень вибрации (левая рука), м/с²[12]	3,8
Уровень вибрации (правая рука), м/с²	4,1

Заявление об уровнях шума и вибрации

Данные заявленные значения были получены в ходе лабораторных испытаний в соответствии с указанной директивой или стандартами и могут использоваться для сравнения с заявленными значениями других изделий, прошедших испытания в соответствии с этой же директивой или стандартами. Данные заявленные значения могут использоваться для предварительной оценки рисков, однако значения, измеренные на конкретных рабочих местах, могут быть выше. Фактические значения воздействия и риск причинения вреда отдельному пользователю являются уникальными и зависят от используемых пользователем методов работы, обрабатываемого материала, а также от длительности воздействия и физического состояния пользователя и состояния изделия.

Размеры изделия

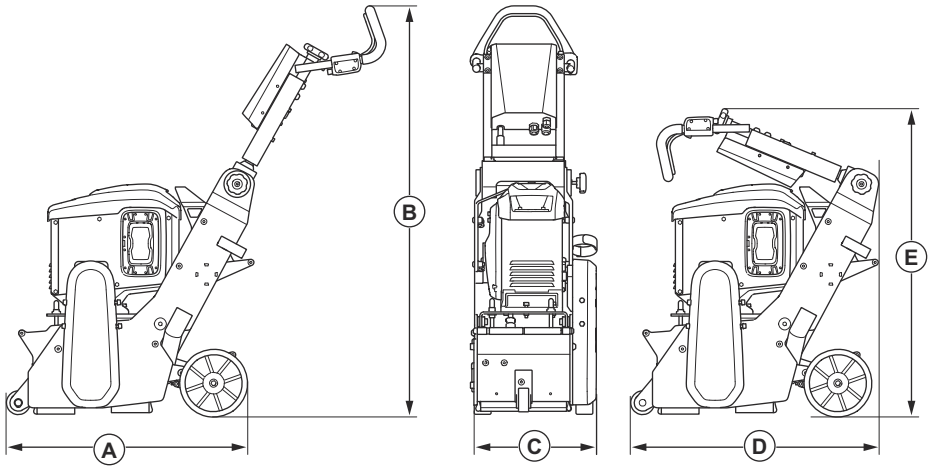

A	Длина, мм / дюйм	1147 / 45
B	Высота, мм / дюйм	1136 / 44,7
C	Ширина, мм / дюйм	381 / 15
D	Длина, мм / дюйм	741 / 29,2

[11] Уровень звукового давления, измеренный согласно EN ISO 11202. Измерено на бетонной поверхности. Погрешность Kpa составляет 2,5 дБ

[12] Взвешенное эффективное ускорение, измеренное на рукоятке в соответствии с EN ISO 20643. Измерено на бетонной поверхности. Погрешность K = 1 м/с²

E	Высота, мм / дюйм	722 / 28,4

Принадлежности

Рекомендованные аккумуляторы для изделия

Аккумулятор		*
Тип	Литий-ионный	Литий-ионный
Емкость аккумулятора, А·ч	4	8
Номинальное напряжение, В	94	94
Вес, кг / фунт	3,1 / 6,1	5,1 / 11,4

*Для scarify рекомендуется использовать B750X

Декларация о соответствии

Декларация соответствия требованиям ЕС

Компания Husqvarna AB, SE-561 82 Huskvarna, Sweden (Швеция), тел.: +46-36-146500, с полной ответственностью заявляем, что изделие:

Описание	Фрезеровальная машина
Марка	Husqvarna
Тип/Модель	CP9 PACE
Идентификация	Серийные номера начиная с 2026 года и далее

полностью соответствует следующим директивам и нормативам ЕС:

Директива/Норматив	**Описание**
2006/42/EC	"О механическом оборудовании"
2014/53/EU	"О радиооборудовании"
2011/65EU	"Об ограничении содержания вредных веществ"

а также требованиям следующих стандартов и/или технических регламентов:

EN ISO 12100:2010

EN 60335-2-72:2012

EN IEC 55014-1:2021

EN IEC 55014-2:2021

EN IEC 61000-3-2:2018+A1:2020+A2:2024

EN IEC 61000-3-11:2019

ETSI EN 300 328 V2.2.2

ETSI EN 301 489-1 V2.2.3

ETSI EN 301 489-17 V3.3.1

EN IEC 63000:2018

Partille, 2026-07-03

Christian Nyberg

Кристиан Нюберг (Christian Nyberg)

Старший руководитель отдела разработок, тяжелое оборудование

Husqvarna AB, подразделение строительной техники

Ответственный за техническую документацию

CE

UK Importer:
Husqvarna UK Ltd
Preston Road, Co. Durham
DL5 6UP

Husqvarna®

www.husqvarnaconstruction.com

Originaaljuhend
Originalios instrukcijos
Lietošanas pamācība
Оригинальные инструкции

1147632-40



2026-07-14