

Husqvarna®

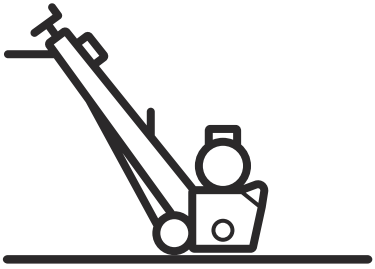

CP9 PACE

RO	Instrucțiuni de utilizare	2-31
TR	Kullanım kılavuzu	32-60
UK	Посібник користувача	61-92

Cuprins

Introducere....2
Siguranță....6
Montaj....11
Funcționare....15
Întreținere....19
Depanare....25
Transportul, depozitarea și eliminarea....26
Date tehnice....28
Accesorii....30
Declarație de conformitate....31

Introducere

Descrierea produsului

CP9 PACE este un scarificator acționat manual, cu motor cu combustie internă.

Destinația produsului

Produsul este utilizat pentru a face suprafețele bolovănoase și pentru a îndepărta straturile și marcajele rutiere. Produsul poate fi utilizat pe suprafețe din beton, asfalt, piatră și oțel.

Produsul este folosit în operațiuni comerciale, de operatori profesioniști.

Nu utilizați produsul pentru alte operațiuni.

Prezentarea generală a produsului

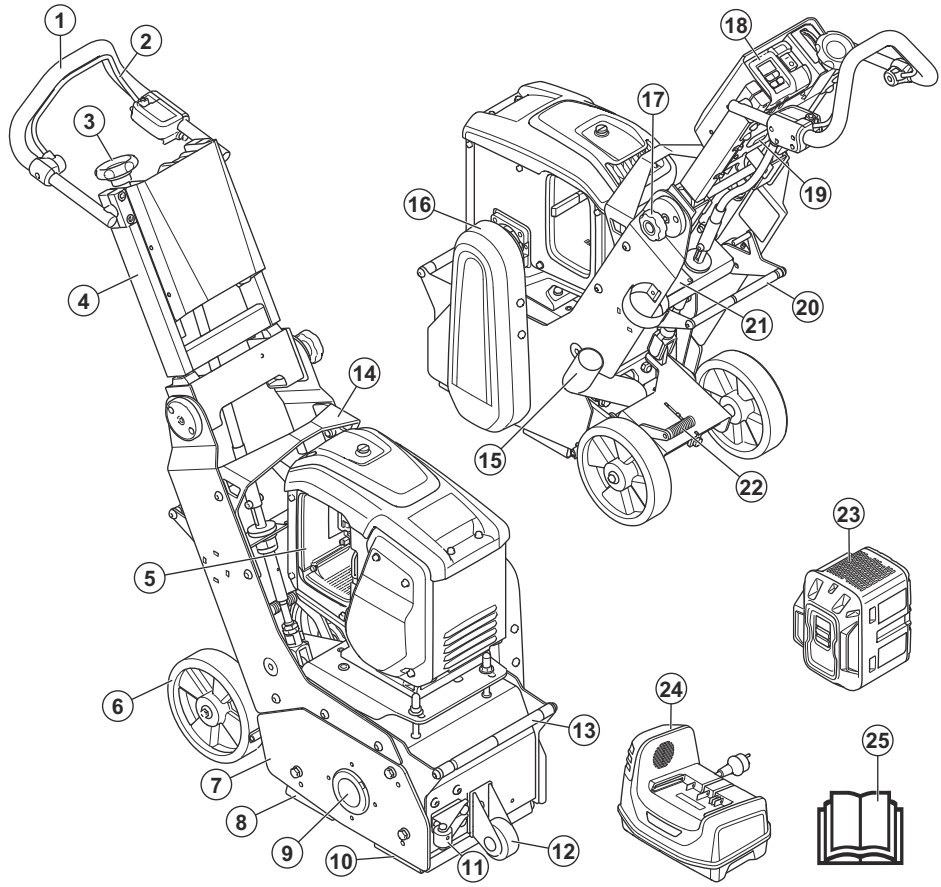

1. Ghidon
2. Comandă de detecție a prezenței operatorului (OPC)
3. Rotiță de reglare pentru adâncimea de tăiere
4. Mâner superior pliabil
5. Compartiment acumulator
6. Roțile din spate
7. Apărătoare laterală
8. Garnitură de cauciuc (spate)
9. Unitate de rulmenți
10. Garnitură de cauciuc (față)
11. Roată de ghidare pentru perete (opțional)
12. Roată frontală
13. Punct de ancorare
14. Consolă de ridicare
15. Racord pentru furtun de praf
16. Capac curea
17. Roată de blocare pentru mâner
18. Panou de control
19. Contoare de ore
20. Pedală pentru ridicare rapidă
21. Plăcuță de identificare
22. Pedală de frână
23. Acumulator (neinclus)
24. Încărcător (neinclus)
25. Manual de utilizare

Prezentare generală a panoului de control

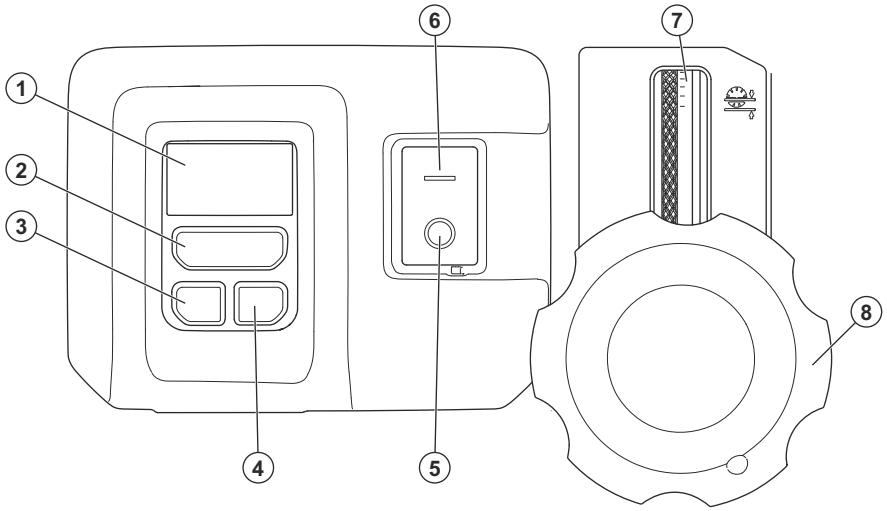

1. Afișaj – consultați *Simboluri de pe afișaj la pagina 4*
2. Buton de pornire/oprire pentru sistemul de acumulatori
3. Funcție Bluetooth® (nu se utilizează la această versiune)
4. Funcție Bluetooth® (nu se utilizează la această versiune)
5. Buton de oprire pentru motor/unealtă
6. Buton de pornire pentru motor/unealtă
7. Indicator pentru adâncimea de tăiere
8. Rotiță de reglare pentru adâncimea de tăiere

Simboluri de pe afișaj

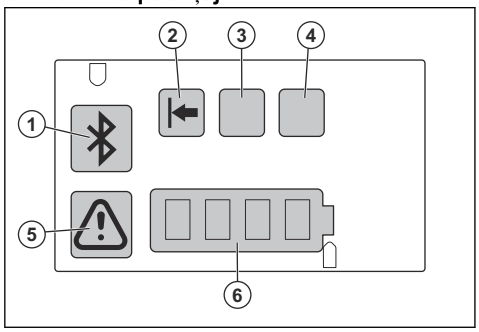

Nr.	Simbol	Informații
1.	Bluetooth®	Nu se utilizează la această versiune.
2.	Led verde aprins.	Adâncimea de tăiere este normală, iar utilizarea acumulatorului este optimă.
3.	Led galben aprins.	Adâncimea de tăiere este optimă.
4.	Led roșu aprins.	Adâncimea de tăiere este prea mare și poate cauza deteriorarea produsului.
	Led roșu aprins intermitent.	Suprasarcină produs.
5.	Indicator de avertizare/ eroare.	A apărut o eroare. Consultați *Depanare la pagina 25*.
6.	Bară acumulator.	Nivelul acumulatorului.

Simbolurile de pe produs



Avertisment: Acest produs poate fi periculos și poate cauza vătămări corporale grave sau decesul operatorului sau al altor persoane. Aveți grijă să utilizați corect produsul.



Citiți cu atenție manualul și familiarizați-vă cu instrucțiunile înainte de a utiliza acest produs.



Utilizați echipament de protecție respiratorie aprobat.



Utilizați un sistem omologat de protecție a auzului.



Utilizați ochelari de protecție aprobați.



Utilizați mănuși de protecție omologate.



Utilizați mănuși de protecție aprobate



Utilizați o cască de protecție aprobată.



AVERTISMENT: Praful poate cauza probleme de sănătate. Utilizați echipament de protecție respiratorie aprobat. Asigurați-vă întotdeauna că există un flux de aer adecvat.



Tensiune înaltă.



Pentru a ridica produsul, prindeți echipamentul de ridicare de punctul de ridicare de pe el.



Utilizați punctele de ancorare pentru a fixa produsul pe un vehicul de transport.



Aveți grijă să scoateți acumulatorul din produs înainte de a efectua lucrări de întreținere.



Există risc de ciupire. Nu apropiați părțile corpului de piesele aflate în mișcare.



Feriți-vă mâinile de piesele rotative.



Nu utilizați produsul în apropierea materialelor sau a gazelor inflamabile.



Pantă maximă.



Acest produs respectă directivele UE aplicabile.



Acest produs respectă cerințele EESS și ACMA pentru Noua Zeelandă și Australia.



Acest produs este conform cu reglementările aplicabile din Ucraina.

Nota: Alte simboluri/autocolante de pe produs se referă la cerințe de certificare specifice pentru anumite piețe.

Plăcuță de identificare

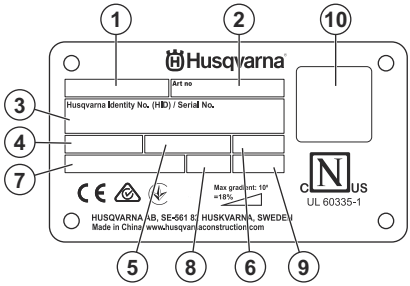

1. Model (CP=mașină de rindeluit beton)
2. Număr articol
3. Nr. de identitate Husqvarna
4. Tensiune (V)
5. Frecvență (Hz)
6. IPXX
7. Putere (W)
8. Greutate

9. An
10. Cod QR

Deteriorarea produsului

Nu suntem responsabili pentru deteriorarea produsului dacă:

- produsul este reparat necorespunzător;
- produsul este reparat cu piese care nu provin de la producător sau care nu sunt aprobate de acesta;
- produsul are un accesoriu care nu provine de la producător sau care nu este aprobat de acesta;
- produsul nu este reparat la un centru de service omologat sau de o autoritate omologată;

Siguranță

Definiții privind siguranța

Avertismentele, atenționările și notele sunt utilizate pentru a desemna părți foarte importante din manual.

AVERTISMENT: Se utilizează dacă există risc de vătămare sau de deces pentru operator sau pentru trecători, în cazul în care instrucțiunile din manual nu sunt respectate.

ATENȚIE: Se utilizează dacă există un risc de deteriorare a produsului, a altor materiale sau a zonelor învecinate, dacă instrucțiunile din manual nu sunt respectate.

Nota: Se utilizează pentru a furniza mai multe informații care sunt necesare într-o situație dată.

Instrucțiuni generale de siguranță

AVERTISMENT: Înainte de a utiliza produsul, citiți instrucțiunile de avertizare de mai jos.

- Acest produs este o unealtă periculoasă dacă nu sunteți atent sau dacă utilizați produsul incorect. Acest produs poate cauza vătămări corporale grave sau decesul operatorului sau al altor persoane. Înainte de a utiliza produsul trebuie să citiți și să vă familiarizați cu conținutul acestui manual de utilizare.
- Acest produs nu este destinat utilizării de persoane (inclusiv copii) cu capacități fizice, senzoriale sau mintale reduse, lipsite de experiență și de cunoștințe.
- Păstrați toate avertismentele și instrucțiunile.
- Respectați toate legile și reglementările aplicabile.
- Operatorul și angajatorul operatorului trebuie să cunoască și să prevină riscurile în timpul funcționării produsului.
- Nu permiteți nimănui să utilizeze produsul dacă nu a citit și nu a înțeles conținutul manualului de utilizare.
- Nu utilizați produsul decât dacă ați beneficiat de instruire înainte de utilizare. Asigurați-vă că toți operatorii sunt instruiți.
- Nu permiteți copiilor să utilizeze produsul.
- Permiteți numai persoanelor autorizate să utilizeze produsul.
- Operatorul este responsabil pentru accidentele suferite de alte persoane sau pentru pagubele materiale.
- Nu utilizați produsul atunci când sunteți obosit, bolnav sau dacă ați consumat alcool, droguri sau ați luat medicamente.
- Procedați întotdeauna cu atenție și folosiți-vă judecata.
- În timpul funcționării, acest produs produce un câmp electromagnetic. În anumite condiții, acest câmp poate interfera cu implanturile medicale active sau pasive. Pentru a scădea riscul de vătămări corporale grave sau deces, recomandăm persoanelor cu implanturi medicale să discute cu medicul și producătorul implantului medical înainte de a utiliza produsul.
- Păstrați produsul curat. Asigurați-vă că puteți citi clar semnele și autocolantele.
- Nu folosiți produsul dacă este deteriorat sau dacă nu funcționează corect.
- Nu efectuați modificări asupra acestui produs.
- Nu utilizați produsul dacă este posibil ca alte persoane să-l fi modificat.
- Uneltele se pot încălzi în timpul utilizării. Purtați mănuși atunci când schimbați tamburul sau atingeți uneltele.

Instrucțiuni de siguranță pentru utilizare

AVERTISMENT: Înainte de a utiliza produsul, citiți instrucțiunile de avertizare de mai jos.

- Utilizați echipament individual de protecție. Consultați *Echipament de protecție personală la pagina 8*.
- Expunerea prelungită la vibrații poate duce la afecțiuni circulatorii sau la deteriorarea nervilor la persoanele cu circulație sanguină deficitară. Solicitați asistență medicală dacă experimentați simptome de expunere prelungită la vibrații. Aceste simptome includ amorțeală, pierderea sensibilității tactile, furnicături, înțepături, durere, pierderea forței, modificări ale culorii sau aspectului pielii. Aceste simptome apar de obicei la degete, la mâini sau la încheieturi.

- Nu utilizați produsul dacă nu sunt instalate toate capacele de protecție.
- Asigurați-vă că știți cum să opriți rapid motorul în caz de urgență.
- Înainte de a vă îndepărta de produs, opriți motorul și asigurați-vă că nu există riscul pornirii accidentale.
- Asigurați-vă că hainele, părul lung și bijuteriile nu se pot prinde în piesele aflate în mișcare.
- Asigurați-vă că sunteți într-o poziție sigură și stabilă în timpul operării.
- Utilizați produsul numai pe suprafețe orizontale.
- Asigurați-vă că nu există șuruburi și piulițe slăbite.
- Nu operați produsul dacă nu puteți primi ajutor în caz de accident
- Utilizați întotdeauna accesorii aprobate. Adresați-vă reprezentantului de service Husqvarna pentru informații suplimentare.
- Dacă produsul vibrează sau generează un nivelul de zgomot neobișnuit de mare, opriți-l imediat. Verificați dacă produsul nu este deteriorat. Reparați defecțiunile sau solicitați unui agent de service aprobat să le repare.
- Racordați produsul la un extractor de praf pentru a îndepărta praful.
- Nu trageți furtunul extractorului de praf. Produsul poate să cadă și să provoace leziuni sau deteriorări.
- Lăsați extractorul de praf pornit până când motorul se oprește complet.
- Asigurați-vă că atunci când porniți produsul, tamburul de scarificare nu atinge suprafața.
- Utilizați produsul dirijându-l doar din spate, cu ambele mâini pe mâner.
- Asigurați-vă că nu există vaselină sau ulei pe mânere.
- Asigurați-vă că garniturile din cauciuc nu sunt deteriorate.
- Țineți întotdeauna cele roțile pe sol în timpul operării.
- Utilizați întotdeauna produsul operând din spatele acestuia, cu ambele mâini pe mânere.
- Asigurați-vă că păstrați o distanță de siguranță față de unealta rotativă în timpul funcționării.

Siguranță vibrație

AVERTISMENT: Înainte de a utiliza produsul, citiți instrucțiunile de avertizare de mai jos.

- În timpul funcționării produsului, se transmit vibrații de la produs la operator. Utilizarea regulată și frecventă a produsului poate cauza sau mări gradul de vătămare a operatorului. Vătămările pot surveni la degete, mâini, încheieturi, brațe, umeri și/sau nervi și debitul sanguin, precum și în alte părți ale corpului. Vătămările pot provoca incapacitate și/sau pot fi permanente, și se pot agrava progresiv în săptămâni, luni sau ani. Printre potențialele vătămări se numără deteriorarea sistemului de circulație a sângelui, a sistemului nervos, articulațiilor și a altor structuri ale corpului.
- Simptomele pot surveni în timpul utilizării produsului sau în alte momente. Dacă prezentați simptome și continuați să utilizați produsul, simptomele se pot agrava sau deveni permanente. Dacă apar aceste simptome sau alte simptome, solicitați asistență medicală:
  - amorțeală, pierderea sensibilității tactile, furnicături, înțepături, durere, pierderea forței, modificări ale culorii sau aspectului pielii.
- Simptomele se pot accentua în condiții de temperatură redusă. Purtați îmbrăcăminte călduroasă și păstrați-vă mâinile calde și uscate atunci când utilizați produsul în medii cu temperaturi scăzute.
- Pentru a menține un nivel corect al vibrațiilor, efectuați operațiunile de întreținere și operați produsului conform instrucțiunilor din manualul operatorului.
- Produsul dispune de un sistem de amortizare a vibrațiilor care reduce vibrațiile de la mânere la operator. Lăsați produsul să lucreze. Nu aplicați forță pe produs. Țineți produsul de mânere ușor, dar asigurați-vă că țineți sub control produsul și că îl utilizați în siguranță. Nu împingeți mânerele în opritoare mai mult decât este necesar.
- Țineți mâinile numai pe mâner sau mânere. Țineți toate celelalte părți ale corpului la distanță de produs.
- Dacă observați vibrații puternice, opriți produsul imediat. Nu continuați utilizarea înainte de a elimina cauza vibrațiilor crescute.

Protecția împotriva prafului

AVERTISMENT: Înainte de a utiliza produsul, citiți instrucțiunile de avertizare de mai jos.

Utilizarea acestei unelte poate genera praf de siliciu (siliciul este o componentă de bază a nisipului, cuarțului, argilei de cărămidă, granitului și a numeroase alte minerale și roci). Expunerea la cantități excesive de praf de siliciu poate provoca boli respiratorii, cum ar fi bronșită cronică, silicoză și fibroză pulmonară, iar aceste boli pot fi fatale. Pentru a reduce expunerea la praful de siliciu, Husqvarna recomandă diverse opțiuni, cum ar fi:

- Utilizarea apei pentru a fixa praful în timpul tăierii sau șlefuirii.
- Utilizarea unui sistem de extragere a prafului în combinație cu unealta de tăiere sau șlefuire.
- Utilizarea unui sistem de purificare a aerului în combinație cu extractorul de praf.
- Utilizarea unei măști de protecție adecvate în funcție de materialul tăiat sau măcinat.

Cerințele privind echipamentul individual de protecție legate de praful de siliciu sau alte substanțe inhalabile pot varia în funcție de legile și reglementările locale și

naționale. Consultați aceste legi și reglementări pentru a stabili limitele de expunere permise, precum și cerințele privind echipamentul individual de protecție. Utilizați întotdeauna practici adecvate și echipament individual de protecție pentru a reduce expunerea.

Siguranța împotriva zgomotului

AVERTISMENT: Înainte de a utiliza produsul, citiți instrucțiunile de avertizare de mai jos.

- Nivelurile ridicate de zgomot și expunerea pe termen lung la zgomot pot cauza pierderea auzului cauzată de zgomot.
- Pentru a menține nivelul de zgomot la minim, efectuați întreținerea și utilizați produsul conform instrucțiunilor din manualul operatorului.
- În timp ce operați produsul, utilizați întotdeauna dispozitive de protecție a auzului aprobate.
- Ascultați semnalele de avertisment și vocile atunci când utilizați sisteme de protecție a auzului. Îndepărtați dispozitivul de protecție a auzului atunci când produsul este oprit, cu excepția cazului în care este necesară protecția auzului pentru nivelul de zgomot din zona de lucru.

Echipament de protecție personală

AVERTISMENT: Înainte de a utiliza produsul, citiți instrucțiunile de avertizare de mai jos.

- Utilizați întotdeauna echipamente individuale de protecție atunci când folosiți produsul. Echipamentele de protecție personală nu pot elimina complet riscul de rănire, însă pot reduce gravitatea rănilor în cazul unui accident. Distribuitorul vă poate ajuta să alegeți echipamentul individual de protecție corect.
- Efectuați în mod regulat un control al stării echipamentului de protecție personală.
- Purtați o cască de protecție omologată.
- Utilizați un sistem omologat de protecție a auzului.
- Utilizați protecții respiratorii aprobate.
- Utilizați ochelari de protecție aprobați, cu protecție laterală.
- Utilizați mănuși de protecție.
- Utilizați încălțăminte cu bombeuri din oțel și talpă antiderapantă.
- Utilizați îmbrăcăminte de lucru aprobată sau îmbrăcăminte strânsă pe corp echivalentă, cu mâneci și craci lungi.

Stingător de incendiu

- Păstrați un stingător de incendiu în apropiere în timpul operării.
- Utilizați un stingător de incendiu cu pulbere sau cu dioxid de carbon.

Siguranța zonei de lucru

AVERTISMENT: Înainte de a utiliza produsul, citiți instrucțiunile de avertizare de mai jos.

- Este responsabilitatea utilizatorului să analizeze suprafața de tratat. Utilizatorul trebuie să facă o evaluare a riscurilor pe baza informațiilor obținute despre suprafața de tratat și să ia măsurile de precauție adecvate pentru lucrările care vor fi efectuate.
- Nu utilizați produsul pe ceață, ploaie, vânt puternic, vreme rece, pericol de descărcări electrice sau alte condiții meteo nefavorabile.
- Verificați dacă există persoane, obiecte și situații care pot împiedica funcționarea în siguranță a produsului.
- Nu utilizați produsul în zonele în care pot surveni incendii sau explozii. Produsul creează scântei, iar materialul inflamabil poate genera aprindere cu praful sau fumul.
- Copiii, alte persoane și animalele trebuie ținute departe de zona de lucru, la o distanță sigură față de produs. Distanța sigură este de 5 m/16 ft.

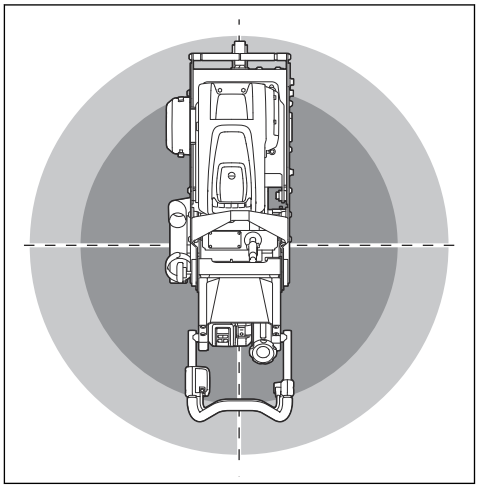

- Asigurați-vă că numai persoanele autorizate se află în zona de lucru.
- Păstrați zona de lucru curată și complet luminată. Zonele dezordonate sau întunecoase provoacă accidente.
- Înainte de a utiliza produsul, îndepărtați obiectele precum șuruburile, bolțurile, cablurile și pietrele din zona de lucru.
- Asigurați-vă că nu există cabluri sau furtunuri în direcția de operare a produsului.
- Asigurați-vă că există ventilație suficientă în zona de lucru.

- Asigurați-vă că în zona de lucru sau în materialul care urmează să se taie nu există trasee de conducte sau de cabluri.

Siguranța bateriei



AVERTISMENT: Înainte de a utiliza produsul, citiți instrucțiunile de avertizare de mai jos.



AVERTISMENT: O baterie deteriorată poate provoca o explozie, cauzând vătămări corporale. Dacă bateria este deformată sau deteriorată, contactați un agent de service Husqvarna autorizat.

- Utilizați numai bateriile pe care le recomandăm pentru produsul dvs. Bateriile sunt criptate prin software.
- Utilizați numai baterii originale pentru acest produs. Există riscul de explozie dacă bateriile sunt înlocuite cu o baterie de tip incorect. Adresați-vă distribuitorului pentru informații suplimentare.
- Utilizați bateriile reîncărcabile ca sursă de alimentare numai pentru produsele Husqvarna asociate. Pentru a evita rănirea, nu folosiți bateria ca sursă de alimentare pentru alte dispozitive.
- Risc de electrocutare. Nu conectați bornele bateriei la chei, șuruburi sau alte metale. Aceasta poate cauza scurtcircuitarea bateriei.
- Dacă bateria prezintă scurgeri, nu lăsați lichidul să intre în contact cu pielea, îmbrăcămintea sau produsul. Dacă atingeți lichidul, curățați zona cu apă din abundență și consultați medicul.
- Utilizați ochelari de protecție atunci când vă aflați în apropierea bateriilor. Dacă lichidul pătrunde în ochi, nu frecați, ci spălați-vă cu multă apă timp de cel puțin 15 minute. Solicitați ajutor medical.
- Nu utilizați baterii care nu sunt reîncărcabile.
- Nu aduceți modificări bateriei.
- Nu puneți obiecte în fantele de aerisire a bateriei.
- Feriți bateria de lumina solară, de căldură sau de flăcări deschise. Bateria poate provoca explozie și arsuri și/sau arsuri chimice.
- Feriți bateria de ploaie și de condiții de umezeală.
- Feriți bateria de microunde și de înaltă presiune.
- Nu încercați să demontați sau să spargeți bateria.
- Utilizați bateria numai la temperaturi ambiante cuprinse între -10 °C / 14 °F și 40 °C / 104 °F.
- Nu curățați niciodată cu apă bateria sau încărcătorul de baterii. Consultați *Curățarea bateriei și încărcătorului la pagina 20*.
- Nu utilizați o baterie deteriorată.
- Depozitați bateriile la distanță de obiecte de metal, de exemplu cuie, șuruburi sau bijuterii.
- Nu lăsați bateria la îndemâna copiilor.
- Fixați în mod corect bateria. Fixarea incorectă a bateriei poate cauza scurtcircuitarea acesteia.

Siguranța încărcătorului de acumulatori



AVERTISMENT: Citiți toate avertismentele privind siguranța și toate instrucțiunile. Nerespectarea avertismentelor și instrucțiunilor poate avea ca rezultat electrocutare, incendii și/sau vătămări corporale grave.

- Există riscul de electrocutare sau de scurtcircuit dacă nu sunt respectate instrucțiunile de siguranță.
- Nu utilizați alte încărcătoare de acumulatori decât cel furnizat pentru produsul dvs. Utilizați numai încărcătorul recomandat pentru acumulatorul .
- Nu încercați să dezasamblați încărcătorul de acumulatori.
- Nu utilizați un încărcător de acumulatori deteriorat sau care nu funcționează corect.
- Nu ridicați încărcătorul ținând de cablul de alimentare. Pentru a deconecta încărcătorul de la priza de perete, trageți de ștecăr. Nu trageți de cablul de alimentare.
- Feriți toate cablurile și prelungitoarele de apă, ulei și muchii ascuțite. Cablul nu trebuie să fie prins între uși, garduri sau în alte locuri similare.
- Nu utilizați încărcătorul în apropiere de materiale inflamabile sau materiale care pot cauza coroziune. Asigurați-vă că încărcătorul de acumulatori nu este acoperit. În caz de fum sau de incendiu, scoateți din priză ștecărul încărcătorului.
- Încărcați acumulatorul numai în interior, într-un loc cu aerisire adecvată și departe de lumina soarelui. Nu încărcați acumulatorul în exterior. Nu încărcați acumulatorul în medii umede.
- Încărcați acumulatorul doar când temperatura ambiantă este cuprinsă între 5 °C / 41 °F și 40 °C / 104 °F. Utilizați încărcătorul într-un mediu bine ventilat, uscat și lipsit de praf.
- Nu puneți obiecte în fantele de ventilare ale încărcătorului de acumulatori.
- Nu atingeți niciodată bornele încărcătorului cu obiecte metalice, deoarece se pot crea scurtcircuite.
- Nu încărcați baterii nereîncărcabile în încărcător și nu le folosiți în utilaj.
- Utilizați prize aprobate care nu sunt deteriorate.

Stingător de incendiu

- Păstrați un stingător de incendiu în apropiere în timpul operării.
- Utilizați un extinctor cu baterie cu litiu.

Dispozitivele de siguranță de pe produs

AVERTISMENT: Înainte de a utiliza produsul, citiți instrucțiunile de avertizare de mai jos.

- Nu utilizați un produs cu dispozitive de siguranță care sunt deteriorate sau care nu funcționează corect.
- Verificați regulat dispozitivele de siguranță. În cazul în care dispozitivele de siguranță sunt deteriorate sau nu funcționează corect , adresați-vă Husqvarna agentului de service.
- Nu aduceți modificări dispozitivelor de siguranță.

Comandă de detecție a prezenței operatorului (OPC)

Când OPC este cuplat, motorul se oprește. Consultați *Verificarea OPC-ului la pagina 10*.

Verificarea OPC-ului

1. Porniți produsul. Consultați *Pornirea produsului la pagina 15*.
2. Eliberați mânerul OPC-ului. Consultați *Prezentarea generală a produsului la pagina 3* pentru informații despre amplasarea OPC-ului pe produsul dvs. Dacă motorul nu se oprește în 3 secunde, discutați cu un agent de service Husqvarna autorizat.

Frână de picior

Frâna de picior oprește roțile și ajută operatorul să controleze produsul în timpul funcționării. Roțile se pot deplasa liber atunci când eliberați frâna de picior.

Verificarea frânelor de picior

1. Apăsați pedala frânei de picior (A) pentru a activa frâna de picior (B).

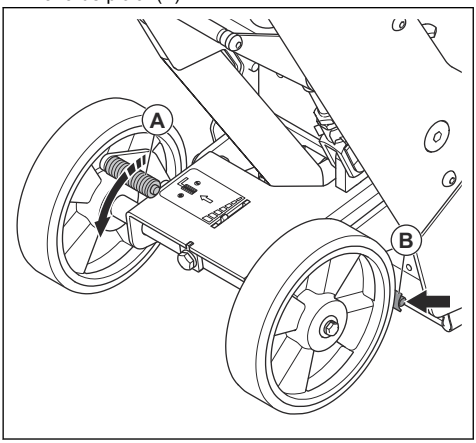

2. Asigurați-vă că produsul nu se deplasează cu ușurință. Dacă produsul se mișcă, reglați frâna de picior. Consultați *Pentru reglarea frânei de picior la pagina 24*.

Butoanele de pornire și de oprire de pe panoul de control

Butoanele de pornire și de oprire de pe panoul de control se folosesc pentru a porni și a opri produsul.

Verificarea butoanelor de pornire și oprire

Sistemul de pornire/oprire se folosește pentru a porni și a opri produsul și motorul.

1. Apăsați butonul de pornire/oprire (A) pentru a porni componentele electronice ale produsului.

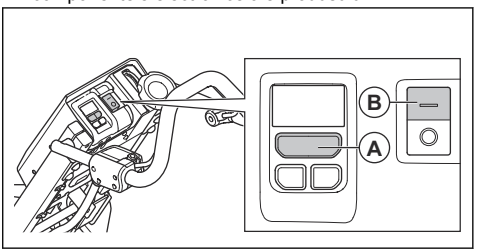

2. Apăsați butonul de pornire (B) pentru a porni motorul.
3. Apăsați butonul de oprire (C) pentru a opri motorul.

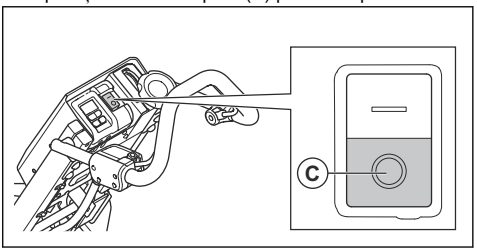

4. Asigurați-vă că motorul și tamburul se opresc.
5. Apăsați butonul de pornire/oprire (A) pentru a opri componentele electronice ale produsului.

Instrucțiuni de siguranță pentru întreținere

AVERTISMENT: Înainte de a utiliza produsul, citiți instrucțiunile de avertizare de mai jos.

- Utilizați echipament individual de protecție. Consultați *Echipament de protecție personală la pagina 8*.
- Efectuați numai operațiile de întreținere care se regăsesc în acest manual al operatorului. Solicitați unui distribuitor de service autorizat să efectueze toate celelalte operații de service.

- Dacă întreținerea nu se efectuează corect și periodic, crește pericolul de vătămări corporale și de deteriorare a produsului.
- Curățați produsul pentru a îndepărta materialele periculoase înainte de a efectua întreținerea.
- Înainte de a efectua întreținerea, opriți motorul și deconectați ștecherul de alimentare pentru a preveni pornirea accidentală.
- Efectuați întreținerea produsului pe o suprafață orizontală stabilă.
- Nu aduceți modificări produsului. Modificările care nu sunt aprobate de către producător pot provoca vătămări corporale grave sau fatale.
- Înlocuiți piesele deteriorate, uzate sau defecte.
- Nu utilizați un sistem de spălat cu presiune pentru a curăța produsul.
- Utilizați întotdeauna accesorii și piese de schimb originale. Accesoriile și piesele de schimb care nu sunt aprobate de către producător pot provoca vătămări corporale grave sau fatale.
- Utilizați numai cârpe fără scame pentru curățare.
- După întreținere, verificați nivelul vibrațiilor produsului. Dacă nivelul nu este corect, contactați un agent de service autorizat.
- Solicitați unui agent de service autorizat să efectueze în mod regulat operații de service asupra produsului.

Montaj

Selectarea uneltelor corecte

Există diferite unelte pentru tamburul de scarificare. Uneltele sunt aplicabile pentru diferite situații și suprafețe.

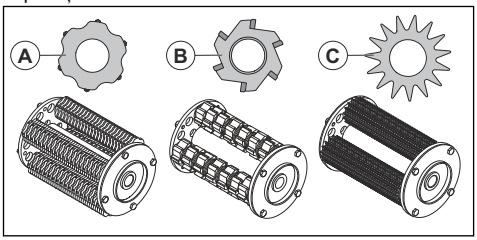

- **Ciocan din carbură (A)** Creează un profil al suprafeței de aproximativ CSP 6 și este utilizat pentru:
  - decaparea și texturarea suprafețelor dure din beton și asfalt.
  - îndepărtarea straturilor dure și a adezivilor întăriți.
- **Freza de tăiere (B)** este utilizată pentru îndepărtarea straturilor elastice, a adezivului moale și a altor materiale moi.
- **Discul tip stea (C)** Creează un profil al suprafeței de aproximativ CSP 4 și este utilizat pentru:
  - curățarea și îndepărtarea straturilor subțiri de vopsea epoxidică, ulei, glazuri, adeziv și materiale termoplastice.
  - decaparea betonului moale.

Pentru instalarea uneltelor pe tambur

Nota: Pentru cele mai bune rezultate de lucru, nu montați aceeași cantitate de distanțiere pe fiecare ax.

1. Îndepărtați cele 4 șuruburi M8×12, cele 4 șaibe și flanșa exterioară (A).

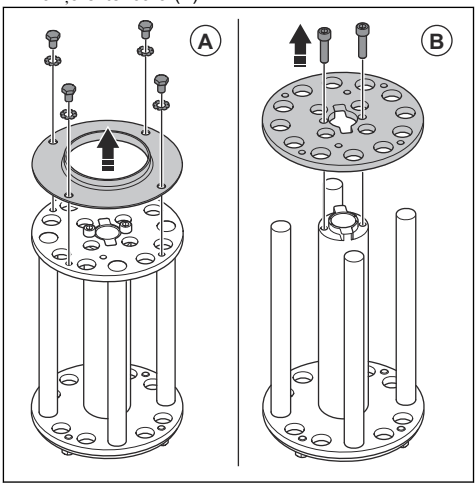

2. Îndepărtați cele 2 șuruburi M8×25 și flanșa de susținere (B).

3. Instalați cele 4 tuburi cu discuri de tăiere pe tambur. Asigurați-vă că instalați discurile de tăiere în ordinea de la 1 la 4.

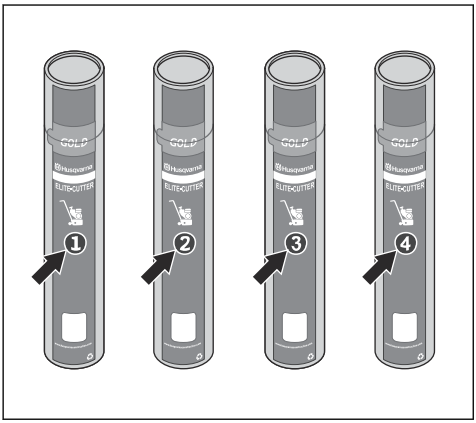

4. Deschideți tubul pentru unelte (C) și îndepărtați capacul (D) de pe tub.

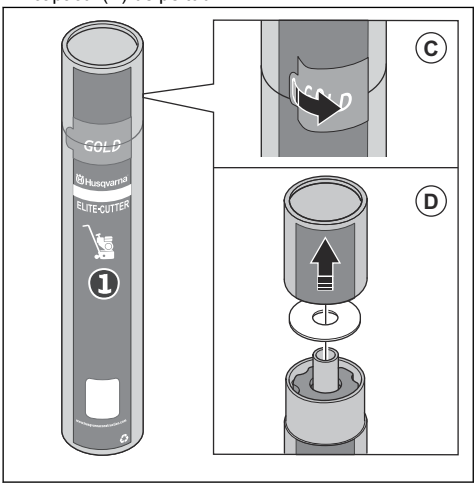

5. Puneți tubul cu uneltele pe ax (E).

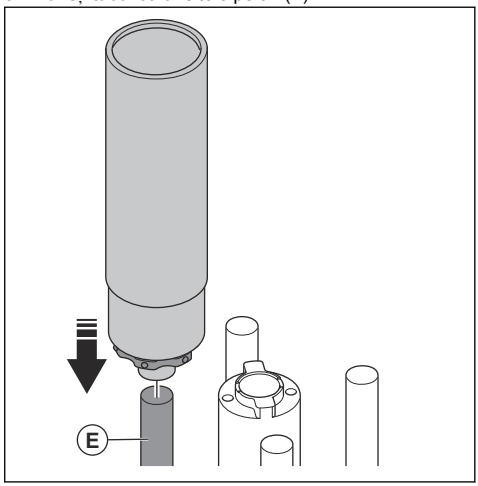

6. Instalați uneltele (F) pe ax.

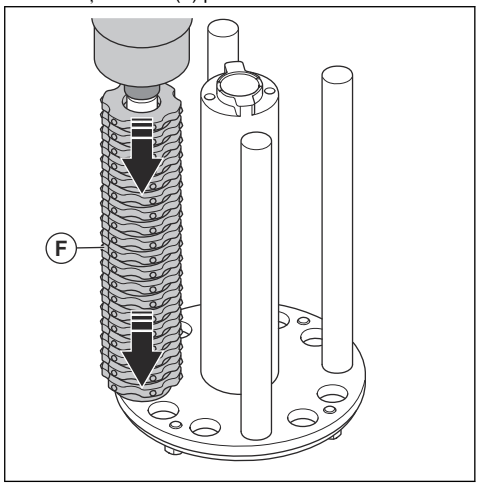

7. Efectuați aceeași procedură pentru celelalte 3 axe ale tamburului.

8. Aplicați Loctite 243 pe cele 2 șuruburi M8×25. Instalați șuruburile și flanșa de susținere (G).

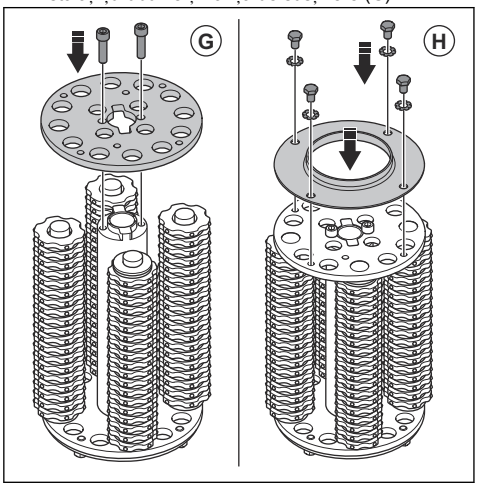

9. Aplicați Loctite 243 pe cele 4 șuruburi M8×12. Instalați șuruburile, șaibele și flanșa exterioară (H).

Instalarea tamburului de scarificare

AVERTISMENT: Asigurați-vă că opriți produsul și deconectați ștecherul de alimentare.

AVERTISMENT: Sculele se pot încălzi în timpul funcționării. Purtați întotdeauna mănuși în timpul instalării tamburului.

1. Acționați frâna de picior. Consultați *Verificarea frânelor de picior la pagina 10*.
2. Decuplați tamburul de scarificare. Consultați *Pentru cuplarea și decuplarea tamburului de scarificare la pagina 17*.
3. Scoateți capacul lateral. Consultați *Înlocuirea tamburului de scarificare la pagina 21*.
4. Instalați tamburul pe produs.

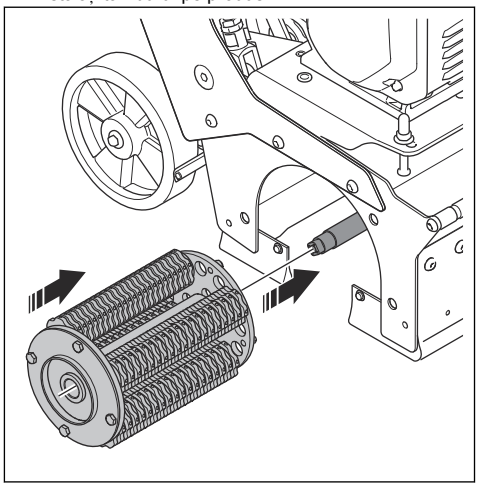

5. Asigurați-vă că cele 4 știfturi (B) din carcasa tamburului sunt aliniate cu cele 4 orificii (C) din tambur. Utilizați o cheie de 16 mm pentru a roti arborele (D), dacă este necesar.

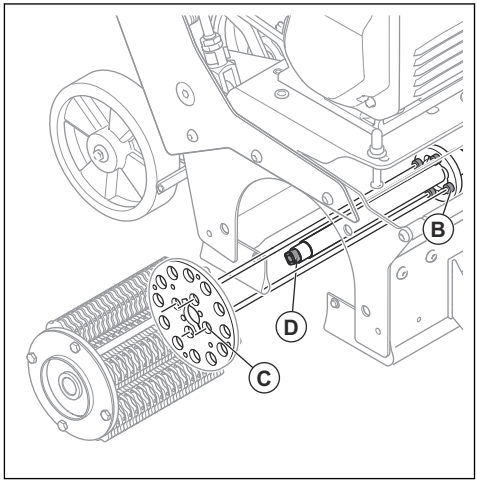

6. Montați capacul lateral pe produs. Asigurați-vă că capătul pătrat al arborelui (E) este aliniat cu orificiul pătrat (F) din rulmentul de pe capacul lateral. Rotiți rulmentul manual, dacă este necesar.

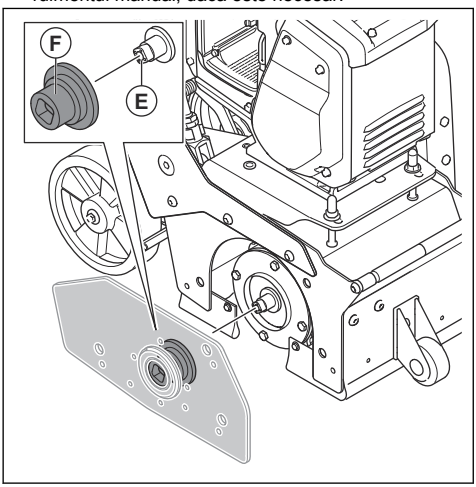

7. Montați apărătoarea laterală.

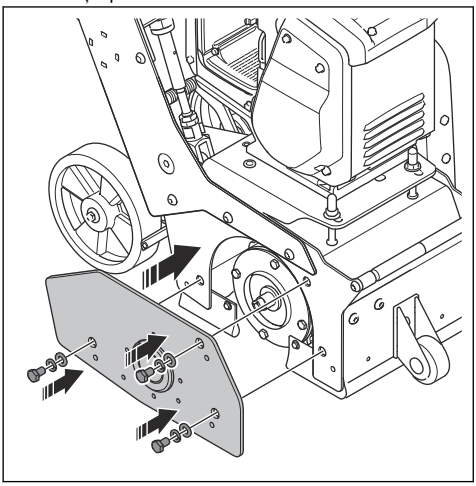

Introducerea și scoaterea acumulatorului

ATENȚIE: Asigurați-vă că acumulatorul este instalat corect în suport. Dacă acumulatorul nu se deplasează cu ușurință în suport, poziția nu este corectă.

ATENȚIE: Acumulatorul poate fi fierbinte după utilizare. Aveți grijă să îl lăsați să se răcească înainte de a-l scoate.

1. Împingeți acumulatorul (A) complet în suport.

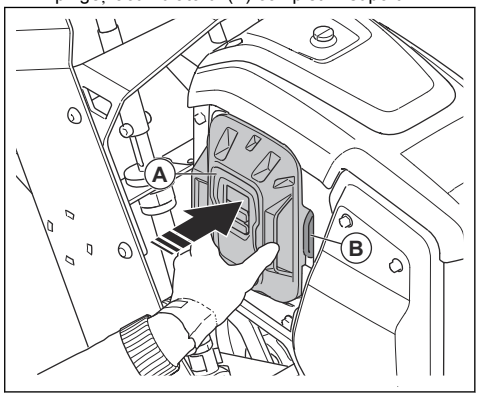

2. Apăsați maneta de eliberare (B) pentru a scoate acumulatorul.

Conectarea unui extractor de praf

AVERTISMENT: Nu utilizați extractorul de praf dacă furtunul de extracție a prafului este deteriorat. Crește riscul de a inhala praf periculos pentru sănătate. Utilizați protecții respiratorii aprobate.

1. Examinați furtunul de extragere a prafului pentru a vedea dacă este deteriorat.
2. Asigurați-vă că filtrele din extractorul de praf sunt curate și nu sunt deteriorate.
3. Conectați furtunul extractorului de praf la conexiunea pentru extractorul de praf. Consultați *Prezentarea generală a produsului la pagina 3* pentru informații privind amplasarea conexiunii pentru extractorul de praf pe produsul dvs.

Introducere

AVERTISMENT: Înainte de a utiliza produsul, trebuie să citiți și să înțelegeți capitolul privind siguranța.

Ce trebuie făcut înainte de a utiliza produsul

1. Citiți cu atenție manualul operatorului și asigurați-vă că înțelegeți instrucțiunile.
2. Citiți cu atenție manualul operatorului pentru extractorul de praf și asigurați-vă că înțelegeți instrucțiunile.
3. Utilizați echipament individual de protecție. Consultați *Echipament de protecție personală la pagina 8*.
4. Asigurați-vă că numai persoanele autorizate se află în zona de lucru.
5. Efectuați întreținerea zilnică. Consultați *Program de întreținere la pagina 19*.
6. Asigurați-vă că produsul este asamblat corect și nu este deteriorat.
7. Asigurați-vă că toate bolțurile, șuruburile și piulițele sunt strânse.
8. Amplasați produsul pe zona de lucru. Asigurați-vă că suprafața este nivelată. Asigurați-vă că transportarea produsului către și pe suprafața zona de lucru se efectuează corect și în siguranță. Consultați *Transport la pagina 26*.
9. Asigurați-vă că axele tamburului, frezele și garniturile nu sunt deteriorate sau uzate.
10. Asigurați-vă ca uneltele nu lovesc solul.
11. Asigurați-vă ca tamburul de scarificare nu atinge solul.
12. Asigurați-vă că dinții se pot mișca liber pe axurile tamburului de scarificare.
13. Conectați un extractor de praf la produs. Consultați *Conectarea unui extractor de praf la pagina 14*.
14. Asigurați-vă că tamburul este decuplat înainte de a conecta produsul la sursa de alimentare. Consultați *Pentru cuplarea și decuplarea tamburului de scarificare la pagina 17*.
15. Aveți grijă să instalați acumulatorul. Consultați *Introducerea și scoaterea acumulatorului la pagina 14*.

Nivelul acumulatorului

Indicatorul nivelului acumulatorului apare pe afișaj atunci când porniți produsul. Indicatorul arată nivelul de încărcare pentru acumulatorul din produs.

Simbol	Nivel de încărcare
	Nivelul de încărcare al acumulatorului este de 76%–100%.
	Nivelul de încărcare al acumulatorului este de 51%–75%.
	Nivelul de încărcare al acumulatorului este de 26%–50%.
	Nivelul de încărcare al acumulatorului este de 6%–25%.
	Nivelul de încărcare al acumulatorului este de 0%–5%.

Pornirea produsului

ATENȚIE: Asigurați-vă că activați frâna de picior atunci când porniți produsul. O frână de picior dezactivată poate provoca deplasarea produsului.

1. Asigurați-vă că produsul este stabil pe toate roțile.
2. Rotiți roata de reglare a adâncimii în sensul acelor de ceasornic. Asigurați-vă că tamburul nu atinge suprafața.

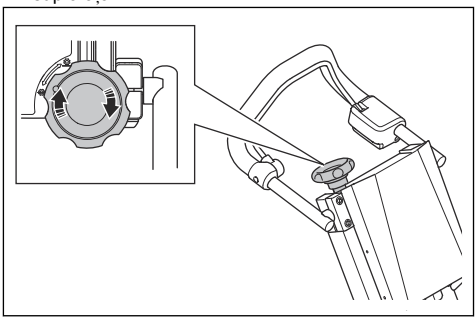

3. Acționați frâna de picior.

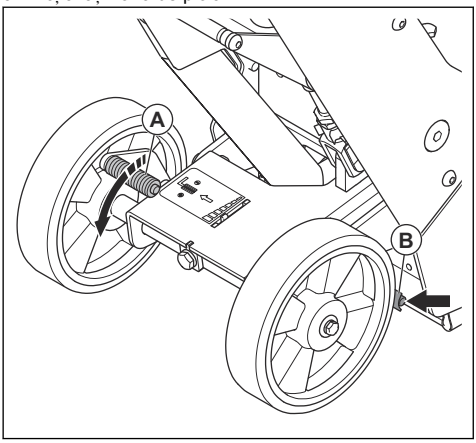

4. Decuplați tamburul de scarificare.

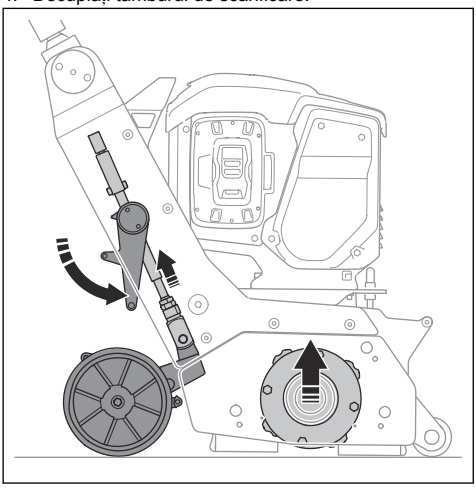

5. Porniți extractorul de praf
6. Apăsați mânerul OPC în jos și mențineți-l apăsat. Consultați *Prezentarea generală a produsului la pagina 3* pentru informații despre amplasarea OPC-ului pe produsul dvs.
7. Apăsați butonul de pornire/oprire (A).

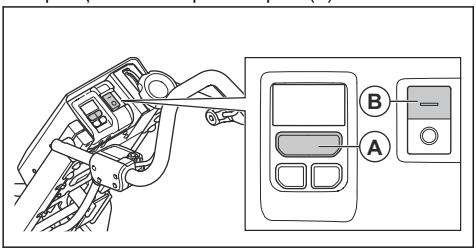

8. Apăsați butonul Start pentru a porni motorul (B).

Operarea produsului

Nota: Asigurați-vă că ați citit și înțeles *Instrucțiuni de siguranță pentru utilizare la pagina 6* înainte de a utiliza produsul.

Nota: Utilizați întotdeauna echipament individual de protecție. Consultați *Echipament de protecție personală la pagina 8*.

1. Porniți produsul. Consultați *Pornirea produsului la pagina 15*.
2. Acționați tamburul de scarificare. Consultați *Pentru cuplarea și decuplarea tamburului de scarificare la pagina 17*.
3. Reglați adâncimea de tăiere până când tamburul de scarificare atinge suprafața. Consultați *Reglarea adâncimii de tăiere la pagina 18*.
4. Setați întrerupătorul de adâncime în poziția 0. Consultați *Pentru setarea indicatorului de adâncime la pagina 17*.
5. Asigurați-vă că frâna de picior este activată. *Verificarea frânelor de picior la pagina 10*.
6. Împingeți cu atenție utilajul înainte.
7. Utilizați produsul (A) pe trasee paralele. Începeți în apropierea colectorului de praf (B) și deplasați-vă departe de acesta pe trasee paralele. Asigurați-vă că furtunul de praf (C) nu încurcă deplasarea.

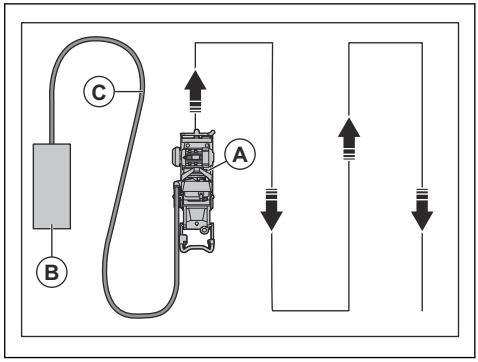

8. Asigurați-vă că unealta tamburului de scarificare atinge solul prin forță centripetă.

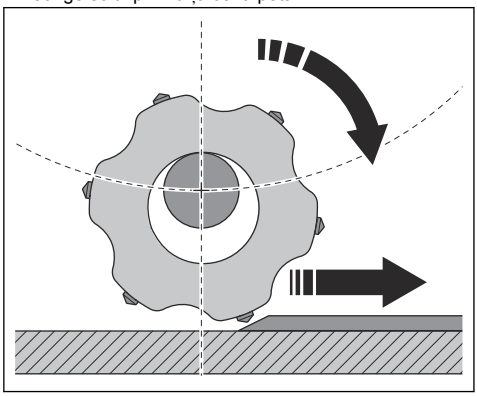

9. Reglați viteza pe suprafață. Deplasați-vă cu o viteză mai mică pe o suprafață bolovănoasă.

Pentru scarificarea suprafeței

Nota: Adâncimea de tăiere este de maximum 3 mm / 0,12 in.

1. Utilizați produsul pe suprafața zonei de lucru.
2. Examinați suprafața zonei de lucru.

Pentru setarea indicatorului de adâncime

1. Apăsați în jos roata indicatorului de adâncime (A).

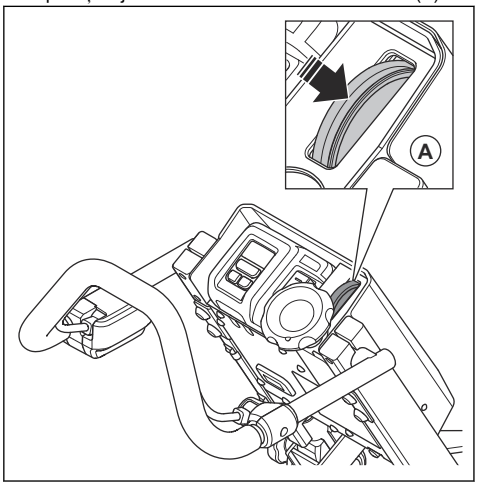

2. Rotiți roata indicatorului de adâncime pentru a seta adâncimea.

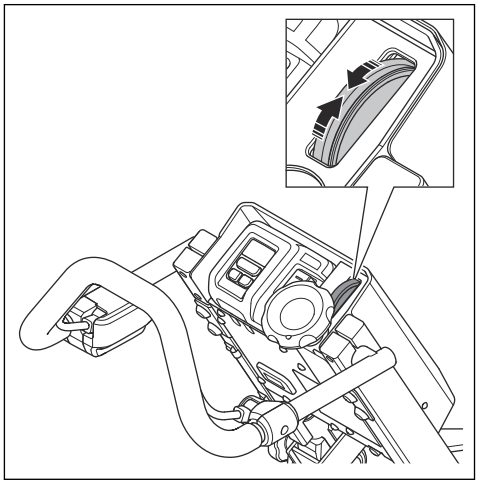

Pentru cuplarea și decuplarea tamburului de scarificare

- Utilizați piciorul pentru a împinge în sus maneta Quick-Lift pentru a cupla tamburul de scarificare.

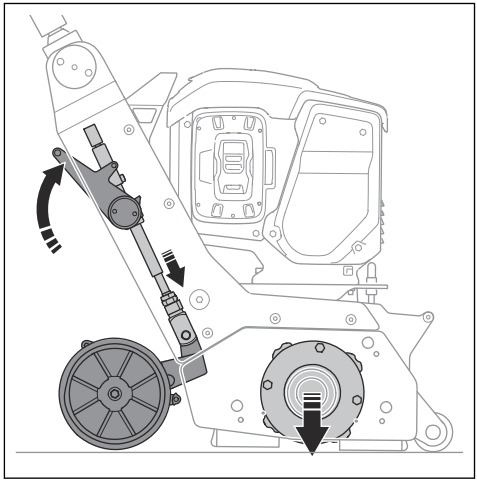

- Utilizați piciorul pentru a împinge în jos maneta Quick-Lift pentru a decupla tamburul de scarificare.

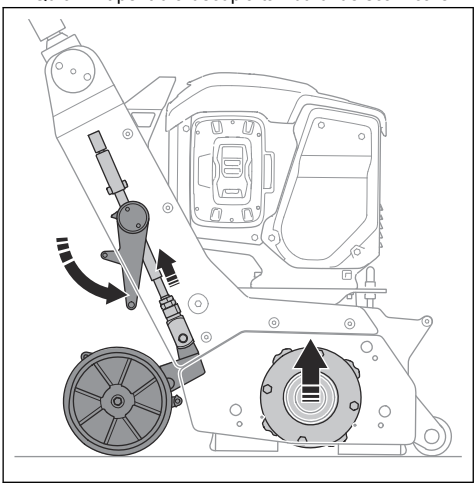

Reglarea adâncimii de tăiere

- Rotiți roata de reglare a adâncimii (A) în sens invers acelor de ceasornic pentru a coborî tamburul de scarificare (B).

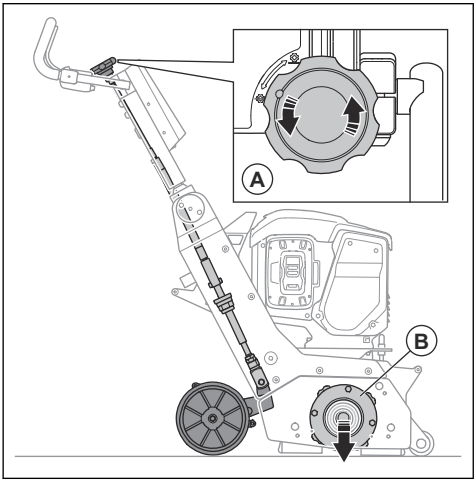

- Rotiți roata de reglare a adâncimii (A) în sensul acelor de ceasornic pentru a ridica tamburul de scarificare (B).

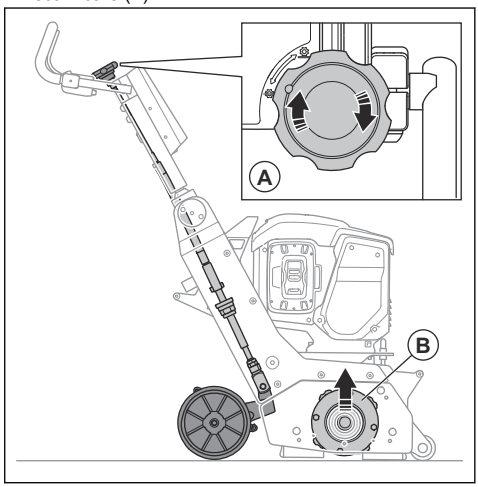

Oprirea produsului

1. Decuplați tamburul de scarificare. Consultați *Pentru cuplarea și decuplarea tamburului de scarificare la pagina 17*
2. Eliberați mânerul OPC pentru a opri motorul. Consultați *Prezentarea generală a produsului la pagina 3* pentru informații despre poziția mânerului OPC.
3. Asigurați-vă că toate piesele mobile s-au oprit.
4. Opriți extractorul de praf.
5. Apăsați butonul de oprire (A).

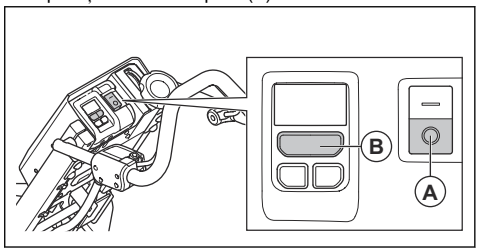

6. Apăsați butonul de pornire/oprire (B).
7. Scoateți acumulatorul pentru a preveni pornirea accidentală. Consultați *Introducerea și scoaterea acumulatorului la pagina 14*.

Întreținere

Introducere

AVERTISMENT: Înainte de a efectua orice operațiune de întreținere, citiți și înțelegeți capitolul privind siguranța.

AVERTISMENT: Utilizați echipament individual de protecție când efectuați lucrări de revizie și întreținere. Consultați *Echipament de protecție personală la pagina 8*.

AVERTISMENT: Înainte de întreținere, opriți motorul și deconectați cablul de alimentare de la sursa de curent. Asigurați-vă că toate unitățile se opresc.

Toate lucrările de service și de reparații la produs necesită instruire specială. Garantăm disponibilitatea unor lucrări profesioniste de reparații și service. Dacă distribuitorul dvs. nu este agent de service Husqvarna, solicitați acestuia informații cu privire la cel mai apropiat agent de service Husqvarna.

Pentru informații mai detaliate, consultați .

Program de întreținere

* = Lucrări de întreținere generală, efectuate de către operator. Instrucțiunile nu sunt incluse în acest manual al operatorului.

X = Instrucțiunile sunt incluse în acest manual al operatorului.

O = Instrucțiunile nu sunt incluse în acest manual al operatorului. Întreținerea trebuie efectuată de un agent de service aprobat.

Întreținerea generală a produsului	Zilnic	După o lună sau după 20 de ore	La fiecare 3 luni sau 50 de ore	La fiecare 6 luni sau 100 de ore	În fiecare an sau la 300 de ore
Verificați garniturile din cauciuc pentru uzură	*				
Verificați tamburul, sculele și carcasa tamburului pentru uzură.	*				
Curățați produsul.	X				
Verificați toate dispozitivele de siguranță.	X				
Verificați dacă șuruburile și piulițele sunt strânse bine.	*	*			
Verificați componentele electrice, cablurile și conexiunile pentru a detecta semnele de uzură și deteriorările.	*				
Verificați racordurile furtunului. Verificați toate furtunurile de pe produs pentru a detecta deteriorările sau scurgerile.	*				
Asigurați-vă că furtunurile de praf nu sunt deteriorate și nu prezintă blocaje.	*				
Asigurați-vă că colectorul de praf este gol și conectat corect.	*				
Verificați dacă motoarele nu prezintă murdărie sau deteriorări	*				

Întreținerea generală a produsului	Zilnic	După o lună sau după 20 de ore	La fiecare 3 luni sau 50 de ore	La fiecare 6 luni sau 100 de ore	În fiecare an sau la 300 de ore
Asigurați-vă că încărcătorul de acumulatori este în stare bună și nedeteriorat.	*				
Verificați tensiunea curelei		X		X	
Efectuați un service și o curățare completă a produsului.					O
Verificați uzura amortizorul furcii.				*	

Curățarea produsului

- Curățați întotdeauna întregul echipament după utilizare. Utilizați un aspirator.
- Nu utilizați o instalație de spălare cu presiune ridicată pentru a curăța produsul.
- Păstrați orificiile pentru aer curate și libere pentru a vă asigura că produsul are întotdeauna o temperatură suficient de mică.
- Curățați tamburul uneltei după operarea pe suprafețe umede.

Curățarea bateriei și încărcătorului

AVERTISMENT: Nu curățați niciodată cu apă bateria sau încărcătorul bateriei.

AVERTISMENT: Nu folosiți chimicale pentru a curăța bateria.

- Asigurați-vă că bateria și încărcătorul sunt curate și uscate înainte să introduceți bateria în încărcător.
- Curățați bornele bateriei cu aer comprimat sau cu o cârpă moale și uscată.
- Curățați suprafețele bateriei și încărcătorul cu o cârpă moale și uscată.

Verificarea încărcătorului de baterii

- Asigurați-vă că încărcătorul de baterii și cablul de alimentare nu sunt deteriorate. Căutați fisuri și alte defecte.

Pentru conectarea încărcătorului de baterii

AVERTISMENT: Utilizați încărcătorul de baterie numai la temperaturi ambiante cuprinse între 5 °C/41 °F și 40 °C/104 °F.

1. Conectați încărcătorul bateriei la tensiunea și la frecvența specificate pe plăcuța de identificare.
2. Introduceți ștecherul în priza cu împământare. LED-ul de pe încărcătorul de baterii se aprinde o singură dată și are culoarea verde.

Pentru a conecta bateria la încărcător

Nota: Încărcați bateria dacă este prima dată când o folosiți. O baterie nouă este încărcată doar până la 30 %.

Nota: Bateria nu se încarcă dacă temperatura este prea ridicată. Lăsați bateria să răcească înainte de a o încărca

1. Asigurați-vă că bateria este uscată.
2. Introduceți bateria în încărcător.
3. Asigurați-vă că lumina verde de încărcare de pe încărcător se aprinde. Acest lucru înseamnă că bateria este conectată corect la încărcător.

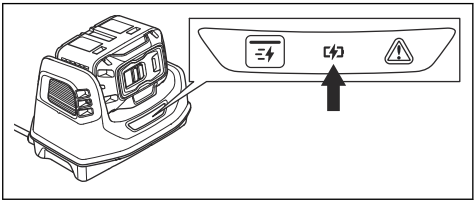

4. Atunci când toate LED-urile de pe baterie sunt aprinse, bateria este încărcată complet.

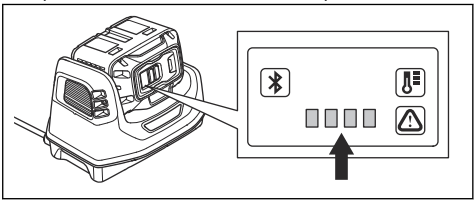

5. Pentru a deconecta încărcătorul de baterii de la priza de perete, trageți de ștecăr. Nu trageți de cablu.
6. Scoateți bateria din încărcător.

Nota: Consultați manualele bateriei și încărcătorului pentru mai multe informații.

Examinarea tamburului de scarificare

- Examinați uzura tamburului de scarificare. Înlocuiți-l dacă este deteriorat, consultați *Program de întreținere la pagina 19*.

Înlocuirea tamburului de scarificare

AVERTISMENT: Aveți grijă să opriți produsul și să deconectați acumulatorul.

AVERTISMENT: Sculele se pot încălzi în timpul funcționării. Purtați întotdeauna mănuși în timpul instalării tamburului.

1. Acționați frâna de picior. Consultați *Verificarea frânelor de picior la pagina 10*.
2. Decuplați tamburul de scarificare. Consultați *Pentru cuplarea și decuplarea tamburului de scarificare la pagina 17*.
3. Îndepărtați cele 3 șuruburi și cele 3 șaibe de pe capacul lateral.

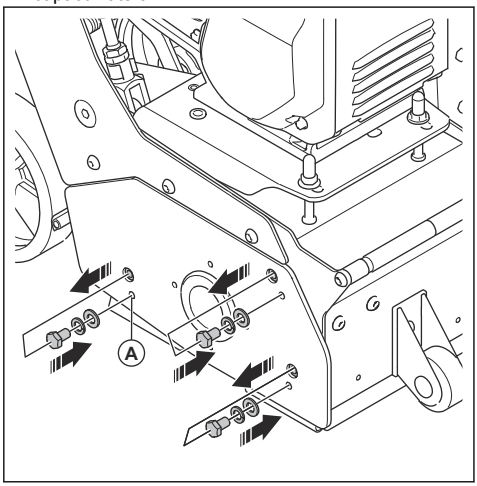

4. Instalați cele 3 șuruburi și șaibele în orificiile adiacente (A) de pe capacul lateral.
5. Rotiți șuruburile în sensul acelor de ceasornic pentru a slăbi capacul lateral și trageți-l afară.

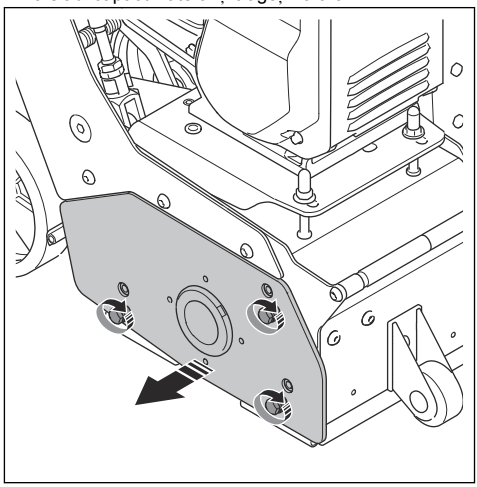

6. Îndepărtați tamburul.

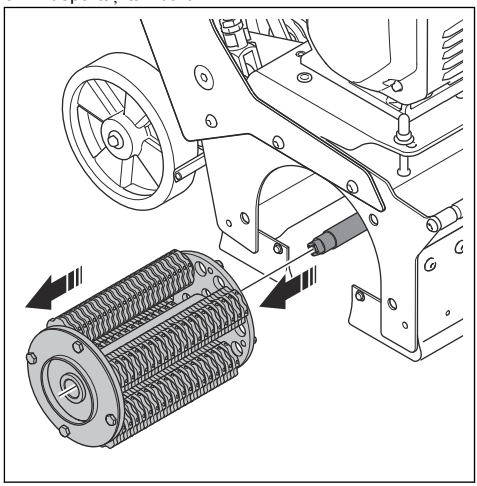

7. Instalați noul tambur pe produs.

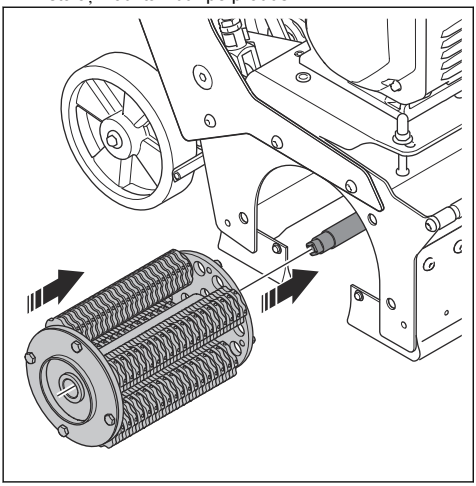

8. Asigurați-vă că cele 4 știfturi (B) din carcasa tamburului sunt aliniate cu cele 4 orificii (C) din tambur. Utilizați o cheie de 16 mm pentru a roti arborele (D), dacă este necesar.

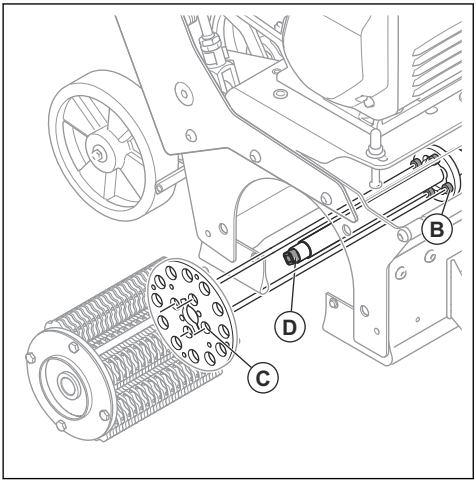

9. Montați capacul lateral pe produs. Asigurați-vă că capătul pătrat al arborelui (E) este aliniat cu orificiul pătrat (F) din rulmentul de pe capacul lateral. Rotiți rulmentul manual, dacă este necesar.

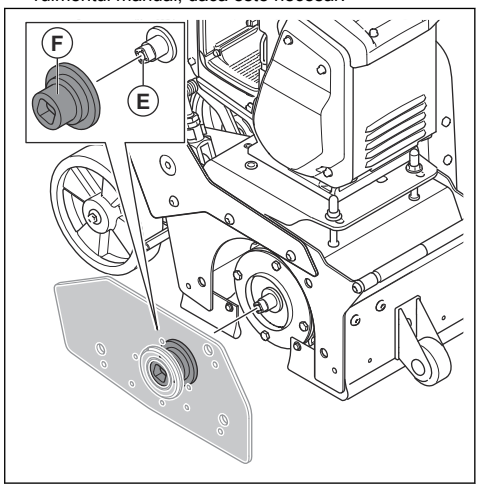

10. Montați apărătoarea laterală.

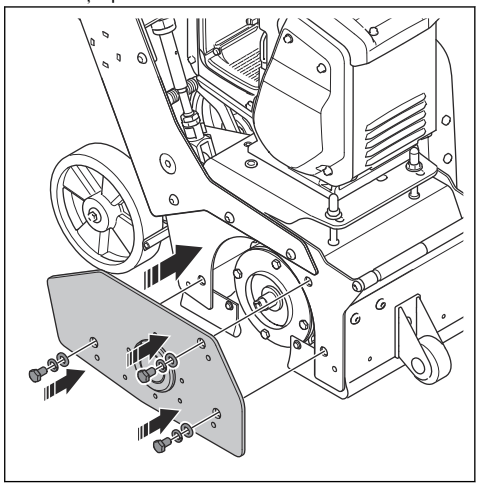

Pentru înlocuirea amortizorului furcii

1. Îndepărtați tamburul de scarificare. Consultați *Înlocuirea tamburului de scarificare la pagina 21*.

2. Îndepărtați amortizorul furcii (A) de pe ax.

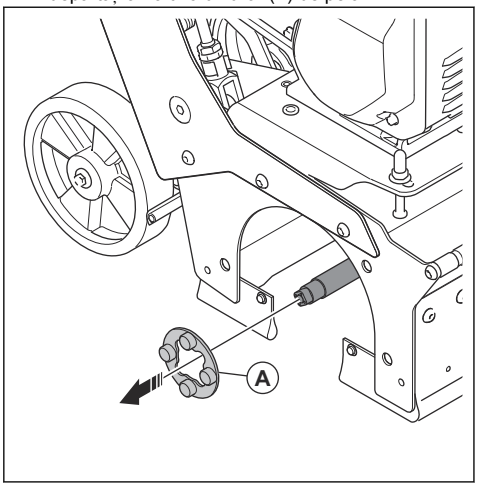

3. Instalați un nou amortizor al furcii în ordine inversă.

Pentru verificarea tensiunii curelei

AVERTISMENT: Nu utilizați produsul fără să fi instalat capacul curelei.

1. Opriți produsul. Consultați *Oprirea produsului la pagina 18*.
2. Îndepărtați cele 4 șuruburi.

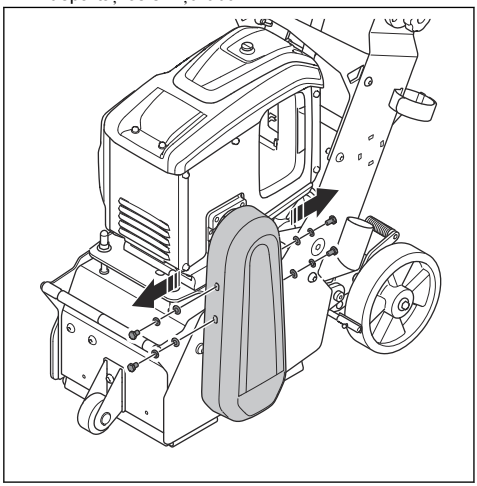

3. Îndepărtați capacul curelei.

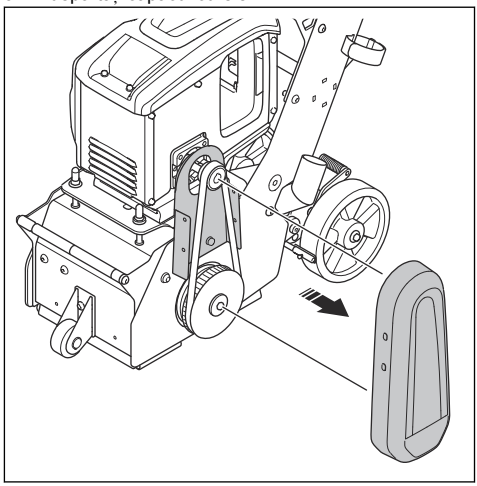

4. Examinați cureaua pentru a identifica eventuale deteriorări și urme de uzură. Înlocuiți curelele dacă este necesar.
5. Apăsați curelele cu degetul mare pentru a verifica tensiunea. Dacă puteți apăsa cureaua la o distanță mai mare de 5 mm (A), reglați tensiunea curelei.

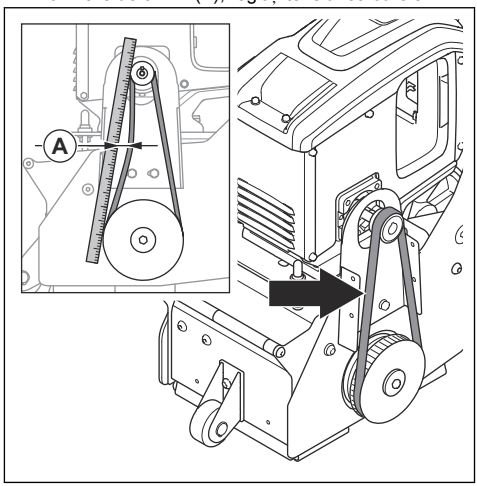

6. Montați capacul curelei.

Reglarea întinderii curelei

1. Îndepărtați capacul curelei. Consultați *Pentru verificarea tensiunii curelei la pagina 23*.

2. Slăbiți cele 2 contrapiulițe (A).

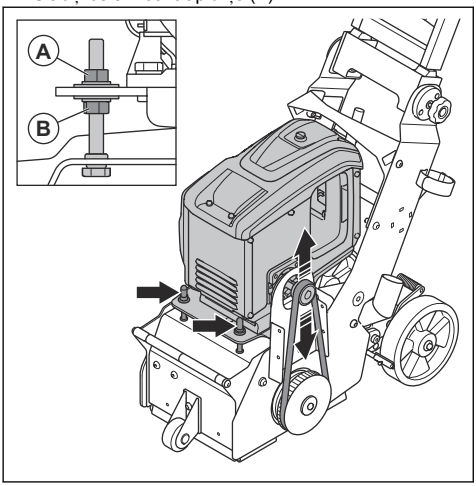

3. Utilizați cele 2 piulițe de reglaj (B) pentru a seta tensiunea curelei. Asigurați-vă că nu strângeți piulițele excesiv.
4. Montați capacul curelei.

Pentru a verifica frâna de picior

1. Acționați frână de picior. Consultați *Verificarea frânelor de picior la pagina 10*.
2. Asigurați-vă că produsul nu se mișcă. Dacă produsul se mișcă, reglați frâna de picior. Consultați *Pentru reglarea frânei de picior la pagina 24*.

Pentru reglarea frânei de picior

1. Rotiți șurubul de reglare (A) în sensul acelor de ceasornic pentru a crește forța frânei de picior.

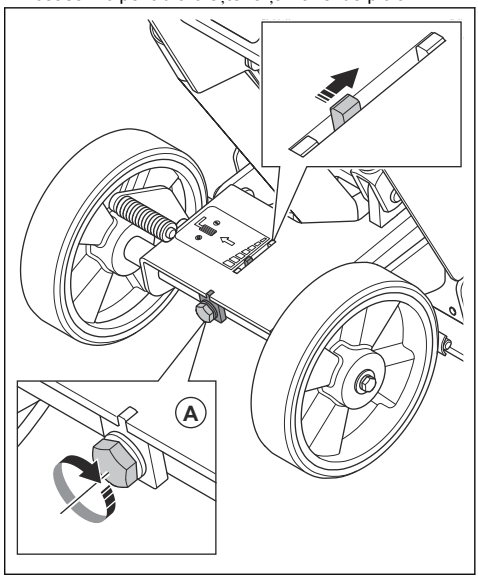

Pentru înlocuirea garniturilor din cauciuc

1. Înclinați produsul înapoi până când roțile și mânerul sunt pe sol.

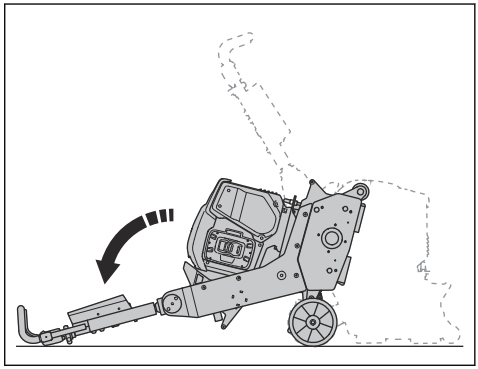

2. Îndepărtați garniturile din cauciuc.

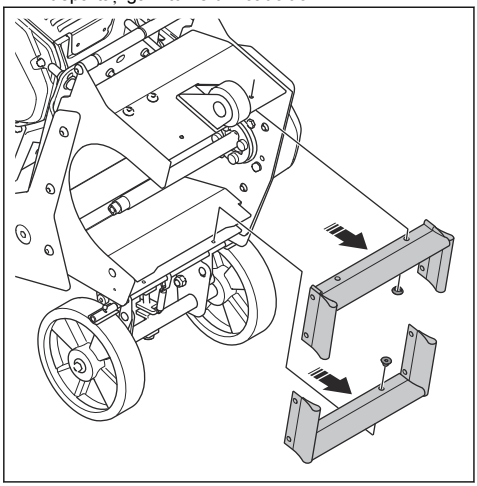

3. Instalați noile garnituri din cauciuc în ordine inversă.

Depanare

Problemă	Cauză	Soluție
Produsul nu pornește	Comanda de detecție a prezenței operatorului nu este cuplată.	Țineți controlul prezenței operatorului apăsat pe ghidon atunci când porniți produsul.
	Nu este conectat sau cablul este deteriorat.	Asigurați-vă că ați conectat acumulatorul la produs.
	Butonul de pornire/oprire al motorului este în poziția pornit înainte de pornirea sistemului acumulatorului.	Apăsați butonul de oprire al motorului și apăsați butonul de pornire al sistemului acumulatorului.
	Comutator deteriorat/cablu motor deteriorat.	Solicitați unui electrician să verifice produsul sau contactați centrul de service.
	Motorul este deteriorat.	Permiteți unui centru de service să efectueze înlocuirea.
Performanța de scarificare este redusă sau inexistentă.	Uneltele sunt uzate sau deteriorate.	Înlocuiți componentele uzate.
	Tipul uneltelor este incorect pentru suprafață.	Înlocuiți uneltele cu cele corecte pentru suprafața respectivă.
Produsul este pornit, dar tamburul nu se rotește.	Cureaua este ruptă.	Contactați un centru de service.
	Tamburul este blocat.	Asigurați-vă că produsul este oprit și deconectat de la sursa de alimentare. Verificați tamburul și îndepărtați obiectul care împiedică rotirea acestuia.
Produsul nu pornește ușor.	Tamburul atinge suprafața.	Asigurați-vă că ridicați tamburul. Consultați *Pentru cuplarea și decuplarea tamburului de scarificare la pagina 17*.

Problemă	Cauză	Soluție
Funcționare nesatisfăcătoare cu mișcări bruște și vibrații.	Poziția tamburului este prea joasă.	Verificați fixarea tamburului, rulmenții și amortizorul furcii.
	Uneltele sunt uzate.	Înlocuiți tamburul sau uneltele.
Produsul produce vibrații neobișnuite.	Uzură neobișnuită a discurilor de tăiere.	Verificați rotația cuțitelor de pe cele patru arbori. Verificați amortizorul furcii. Dacă este necesar, înlocuiți tamburul sau cuțitele.
	Tensiunea curelei de transmisie nu este corectă.	Verificați tensiunea curelei de transmisie. Consultați *Pentru verificarea tensiunii curelei la pagina 23*.
Produsul se oprește după un timp.	Comutatorul de protecție a motorului se eliberează din cauza suprasarcinii.	Reduceți sarcina.
	Motorul este deteriorat.	Verificați motorul.

Transportul, depozitarea și eliminarea

Transport

AVERTISMENT: Aveți grijă în timpul transportului. Produsul este greu și poate provoca vătămări sau deteriorarea bunurilor în cazul în care cade în timpul transportului.

ATENȚIE: Asigurați-vă că decuplați tamburul de scarificare.

ATENȚIE: Nu remorcați produsul în spatele unui vehicul.

- Asigurați-vă că furtunul colectorului de praf este deconectat înainte de transport.
- Roțile vă permit să deplasați produsul pe distanțe mai scurte. Pentru distanțe mai mari, ridicați produsul pentru a-l deplasa sau puneți-l pe un vehicul.
- În timpul transportului, puneți un tip de protecție pe produs. Protecția va ține la elementele naturii, precum ploaia și zăpada departe de produs.

Ridicarea produsului

AVERTISMENT: Asigurați-vă că echipamentul de ridicare are specificațiile corecte pentru a ridica produsul în siguranță. Plăcuța de identificare de pe produs indică greutatea produsului.

AVERTISMENT: Nu vă deplasați și nu staționați sub produsul ridicat sau lângă acesta. Țineți trecătorii la distanță de zona de lucru.

AVERTISMENT: Nu ridicați produsul dacă este deteriorat.

1. Atașați echipamentul de ridicare în punctele de ridicare.

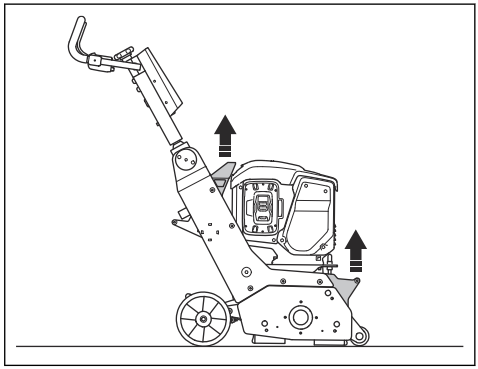

2. Ridicați produsul într-o manieră sigură.

Înclinarea produsului

AVERTISMENT: Utilizați încălțăminte de protecție cu bombeuri din oțel și tălpi antiderapante.

1. Înclinați produsul înapoi până când roțile și mânerul sunt pe sol.

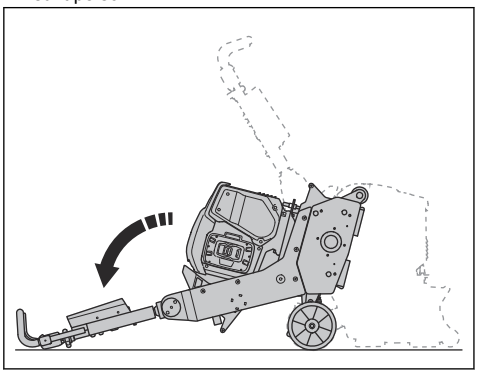

Plierea mânerului

1. Rotiți rotița de blocare a mânerului în sens invers acelor de ceasornic.

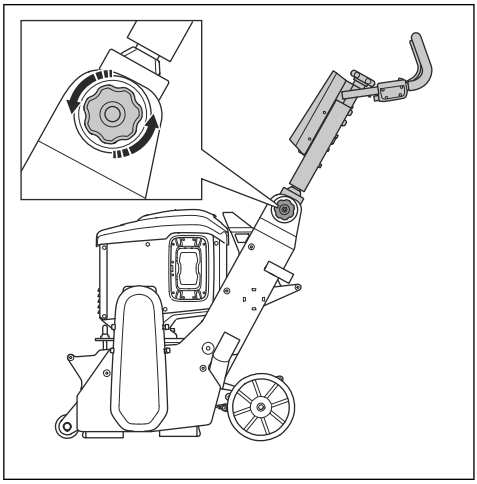

2. Pliați mânerul în față.

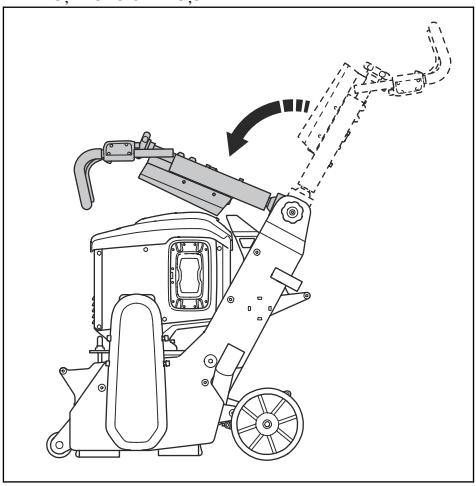

Deplasarea produsului în sus și în jos pe o suprafață înclinată

AVERTISMENT: Aveți mare grijă când deplasați produsul în sus și în jos pe o rampă. Produsul este greu și există risc de vătămare în cazul în care cade sau se deplasează prea repede.

AVERTISMENT: În cazul suprafețelor înclinate cu pantă abruptă, utilizați întotdeauna un troliu. Nu vă deplasați și nu staționați sub produs sau lângă el.

- Pentru a deplasa produsul în jos pe o rampă, operați produsul lent în direcția de mers înainte.
- Pentru a deplasa produsul în sus pe o rampă, operați produsul lent în direcția de mers înapoi.
- Nu rotiți produsul cu mai mult de 45° la stânga sau dreapta, pe o suprafață înclinată.

Fixarea produsului pe un vehicul de transport

Fixați produsul în timpul transportului pentru a preveni accidentele și deteriorarea echipamentului. Utilizați curele de ancorare pentru a fixa produsul pe vehiculul de transport.

1. Așezați produsul pe vehiculul de transport.

2. Atașați chingi de fixare în jurul produsului.

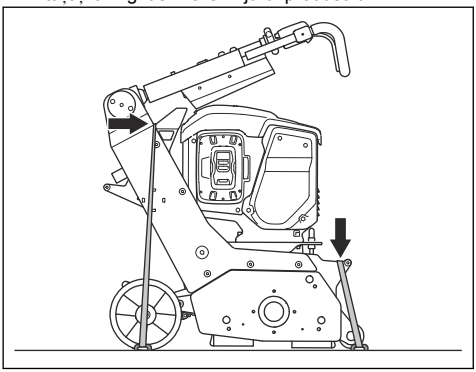

3. Fixați și strângeți chingile pe vehiculul de transport.

Depozitarea

ATENȚIE: Nu depozitați produsul în aer liber. Păstrați întotdeauna produsul în interior.

- Păstrați produsul într-un spațiu uscat și ferit de îngheț.
- Curățați produsul și efectuați un service complet înainte de a-l depozita.
- Păstrați produsul într-o zonă restricționată pentru a preveni accesul copiilor sau al persoanelor neautorizate.
- : Goliți rezervorul de combustibil și depozitați produsul pentru o perioadă lungă de timp. Duceți combustibilul la o unitate de eliminare autorizată.
- : Utilizați întotdeauna recipiente omologate pentru depozitarea și transportarea combustibilului.

Eliminarea produsului



Simbolul înseamnă că produsul nu poate fi tratat ca reziduu menajer. Reciclați-l prin sistemul local de colectare pentru echipamente electrice și electronice. Acest lucru contribuie la gestionarea corectă a deșeurilor la sfârșitul duratei de viață.

Pentru informații, contactați autoritățile locale, serviciile de eliminare a deșeurilor menajere, reprezentantul de service sau vânzătorul Husqvarna.

Eliminarea incorectă poate avea efecte negative asupra mediului și sănătății umane, din cauza posibilei prezențe a substanțelor periculoase.

Date tehnice

Putere, W	2200
Tensiune, V	94
Curent, A	4 sau 8
Cap de alimentare	c.c.
Viteză de rotație a tamburului, min^{-1}	-
Lățime de funcționare, mm/in.	225/9
Număr maxim de ciocănele pe 1 ax	24
Număr maxim de freze pe 1 ax	7
Număr maxim de cuțite tip stea pe 1 ax	45
Număr maxim de axe pe tambur	6
Pantă maximă la curățare, grade/%	10/18
Greutate, kg	102
Temperatură de operare, °C	-10 - +45
Diametru conexiune furtun de praf, mm	51
Extractor de praf	DE120H, DE130H. Adresați-vă agentului de service Husqvarna pentru informații suplimentare.

Emisii de zgomot	
Nivel de putere acustică, măsurat L_W (dB(A))[1]	90
Niveluri de zgomot	
Nivel de presiune a sunetului la urechea operatorului, L_p (dB(A))[2]	89
Nivel de vibrații (stânga), m/s[23]	3,8
Nivel de vibrații (dreapta), m/s[2]	4,1

Declarația privind zgomotul și vibrațiile

Aceste valori declarate au fost obținute prin testare de tip în laborator în conformitate cu directiva sau standardele menționate și sunt adecvate pentru compararea cu valorile declarate ale altor produse testate în conformitate cu aceleași directive sau standarde. Aceste valori declarate pot fi utilizate în evaluarea preliminară a riscurilor, dar valorile măsurate la locuri de muncă separate pot fi mai mari. Valorile efective ale expunerii și riscul de vătămare pe care le experimentează un utilizator sunt unice și depind de modul în care utilizatorul lucrează, de tipul de material pe care este utilizat produsul, de timpul de expunere și de starea fizică a utilizatorului, precum și de starea produsului.

Dimensiuni produs

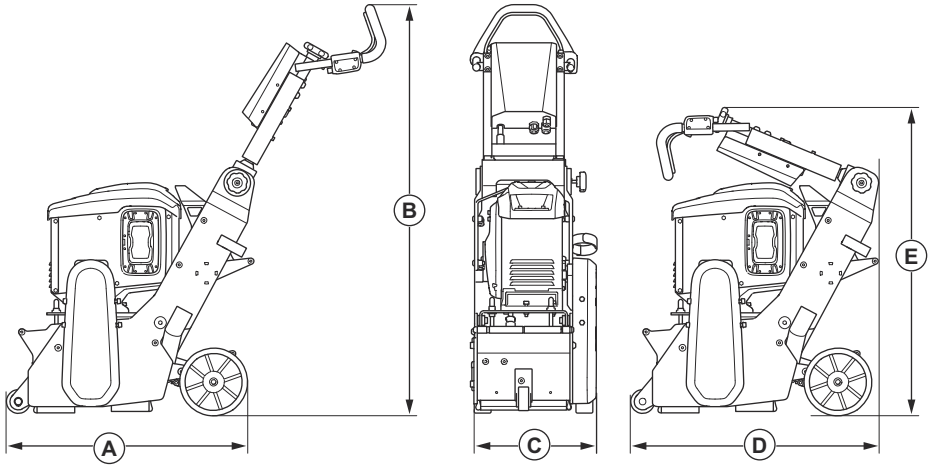

A	Lungime, mm/in.	1147/45
B	Înălțime, mm/in.	1136/44,7

[1] Nivel de putere acustică măsurat în conformitate cu EN ISO 3747. Măsurat pe suprafața de beton. Incertitudine Kwa 2,5 dB

[2] Nivel de presiune sonoră măsurat în conformitate cu EN ISO 11202. Măsurat pe suprafața de beton. Incertitudine Kpa 2,5 dB

[3] Accelerația efectivă ponderată măsurată la nivelul mânerului în conformitate cu EN ISO 20643. Măsurat pe suprafața de beton. Incertitudine K = 1 m/s^2

C	Lățime, mm/in.	381/15
D	Lungime, mm/in.	741/29,2
E	Înălțime, mm/in.	722/28,4

Accesorii

Acumulatori aprobați pentru produs

Acumulator		*
Tip	Litiu-ion	Litiu-ion
Capacitate acumulator, Ah	4	8
Tensiune nominală, V	94	94
Greutate, kg/lb	3,1/6,1	5,1/11,4

*Se recomandă să se folosească B750X pentru scarify

Declarație de conformitate

Declarație de conformitate UE

Noi, Husqvarna AB, SE-561 82 Huskvarna, Suedia,
tel: +46-36-146500, declarăm pe propria răspundere că
produsul:

Descriere	Scarificator
Marcă	Husqvarna
Tip/Model	CP9 PACE
Identificare	Numere de serie începând din 2026

respectă în totalitate următoarele directive și
reglementări UE:

Directivă/Regulament	**Descriere**
2006/42/EC	„privind echipamentele tehnice”
2014/53/EU	„privind echipamentele radio”
2011/65EU	„privind interzicerea substanțelor periculoase”

și că au fost aplicate următoarele standarde și/sau
specificații tehnice:

EN ISO 12100:2010

EN 60335-2-72:2012

EN IEC 55014-1:2021

EN IEC 55014-2:2021

EN IEC 61000-3-2:2018+A1:2020+A2:2024

EN IEC 61000-3-11:2019

ETSI EN 300 328 V2.2.2

ETSI EN 301 489-1 V2.2.3

ETSI EN 301 489-17 V3.3.1

EN IEC 63000:2018

Partille, 2026-07-03

CE

UK Importer:
Husqvarna UK Ltd
Preston Road, Co. Durham
DL5 6UP



Christian Nyberg

Senior Director, R&D Heavy Equipment

Husqvarna AB, Divizia pentru construcții

Responsabil pentru documentația tehnică

İçindekiler

Sunum..... 32
Güvenlik..... 36
Montaj..... 40
Çalışma..... 44
Bakım..... 48
Sorun giderme..... 54
Taşıma, depolama ve bertaraf..... 55
Teknik veriler..... 57
Aksesuarlar 59
Uyumluluk Bildirimi..... 60

Sunum

Ürün açıklaması

CP9 PACE, akülü motor ile çalışan arkadan ilerletmeli orta boyutlu kazıyıcıdır.

Kullanım amacı

Ürün, yüzeyleri pürüzlü hale getirmek ve katmanları ve yol işaretlerini kaldırmak için kullanılır. Ürün beton, asfalt, taş ve çelik gibi yüzeylerde kullanılabilir.

Ürün, profesyonel operatörler tarafından ticari çalışmalarda kullanılır.

Ürünü başka işler için kullanmayın.

Ürüne genel bakış

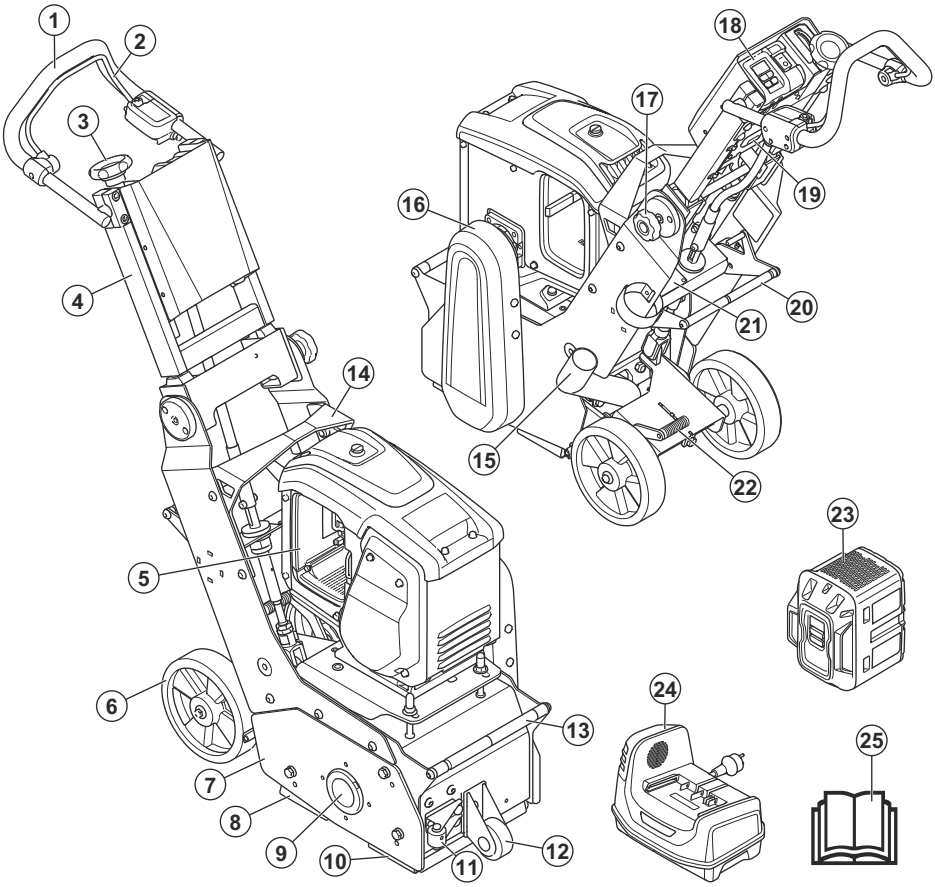

1. Tutma çubuğu
2. Operatör Varlığı Kontrolü (OPC)
3. Kesim derinliği için ayar tekerleği
4. Katlanır üst tutma yeri
5. Akü cebi
6. Arka tekerlekler
7. Yan kapak
8. Lastik keçe (arka)
9. Rulman ünitesi
10. Lastik keçe (ön)
11. Duvar kılavuzu tekerleği (isteğe bağlı)
12. Ön tekerlek
13. Bağlama noktası
14. Kaldırma braketi
15. Toz hortumu için bağlantı
16. Kayış kapağı
17. Tutma yeri için kilit tekerleği
18. Kontrol paneli
19. Saat sayacı
20. Hızlı kaldırma ayak pedalı
21. Nominal değerler plakası
22. Fren pedalı
23. Akü (dahil değildir)
24. Şarj cihazı (dahil değildir)
25. Kullanım kılavuzu

Kontrol paneline genel bakış

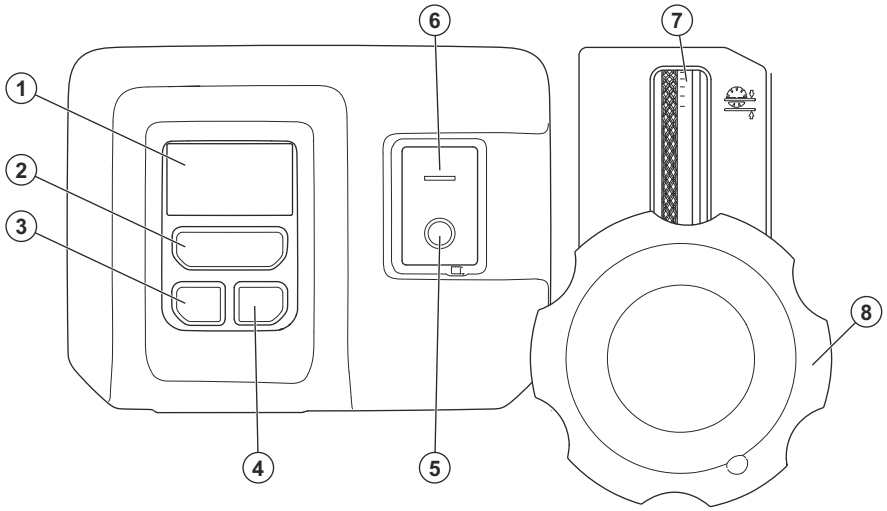

1. Ekran, bkz. *Ekrandaki semboller sayfada: 34*
2. Akü sistemi için ON/OFF düğmesi
3. Bluetooth® işlevi (bu sürümde kullanılmaz)
4. Bluetooth® işlevi (bu sürümde kullanılmaz)
5. Motor/alet için durdurma düğmesi
6. Motor/alet için çalıştırma düğmesi
7. Kesim derinliği göstergesi
8. Kesim derinliği için ayar tekerleği

Ekrandaki semboller

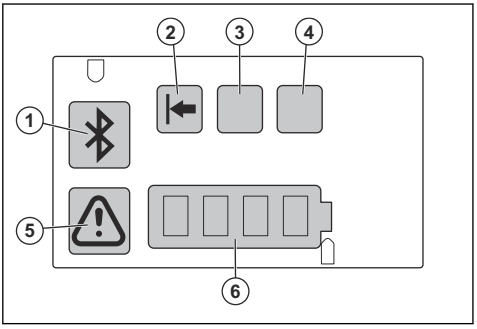

No.	Sembol	Bilgi
1.	Bluetooth®	Bu sürümde kullanılamaz.
2.	Yeşil LED ışık.	Kesim derinliği normaldir ve akü kullanımı en iyi düzeydedir.
3.	Sarı LED ışık.	Kesim derinliği en iyi düzeydedir.
4.	Kırmızı LED ışık.	Kesim derinliği çok derindir ve ürüne zarar verebilir.
	Kırmızı LED ışık yanıp sönüyor.	Ürünün aşırı yüklenmesi.
5.	Uyarı/hata göstergesi.	Bir hata oluştu. Bkz. *Sorun giderme sayfada: 54*.
6.	Akü çubuğu.	Akünün durumu.

Ürün üzerindeki semboller



Uyarı: Bu ürün tehlikeli olabilir ve operatör ya da başkaları açısından ciddi yaralanmalara veya ölüme neden olabilir. Dikkatli olun ve ürünü doğru kullanın.



Ürünü kullanmadan önce kılavuzu dikkatlice okuyun ve talimatları anladığınızdan emin olun.



Onaylı solunum koruması kullanın.



Onaylı kulak koruma ekipmanı kullanın.



Onaylı koruyucu gözlük kullanın.



Onaylı koruyucu eldiven kullanın.



Onaylı koruyucu bot kullanın



Onaylı baret kullanın.



UYARI: Toz, sağlık sorunlarına neden olabilir. Onaylı solunum koruması kullanın. Her zaman iyi hava akışı olduğundan emin olun.



Yüksek voltaj.



Ürünü kaldırmak için kaldırma ekipmanını ürünün üzerindeki kaldırma noktasına takın.



Ürünü taşıma aracına bağlamak için bağlama noktalarını kullanın.



Bakım işlemine başlamadan önce aküyü üründen çıkardığınızdan emin olun.



Sıkışma riski vardır. Uzuvlarınızı hareketli parçalardan uzak tutun.



Ellerinizi döner parçalardan uzak tutun.



Ürünü yanıcı malzemelerin veya gazların yakınında kullanmayın.



Maksimum eğim.



Bu ürün geçerli AB direktiflerine uygundur.



Bu ürün, Yeni Zelanda ve Avustralya için EESS ve ACMA ile uyumludur.



Bu ürün, geçerli Ukrayna yönetmeliklerine uygundur.

Not: Ürün üzerindeki diğer semboller/etiketler, bazı pazarların özel sertifikalandırma gereksinimleri ile ilgilidir.

Nominal değerler plakası

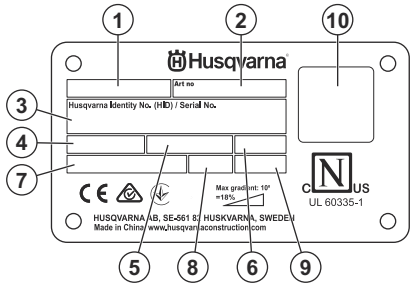

1. Model (CP = Beton Düzleyici)
2. Parça No.
3. Husqvarna Kimlik No.
4. Voltaj (V)
5. Frekans (Hz)
6. IPXX
7. Güç (W)
8. Ağırlık
9. Yıl
10. QR kodu

Ürün hasarı

Aşağıdaki durumlarda ürünümüzde meydana gelen hasarlardan sorumlu olmayız:

- ürün hatalı şekilde onarılmışsa.
- ürün, üreticiye ait olmayan veya üretici tarafından onaylanmamış parçalarla onarılmışsa.

- üründe, üreticiye ait olmayan veya üretici tarafından onaylanmayan bir aksesuar bulunuyorsa.
- ürün, onaylı bir servis merkezinde veya yetkili bir kurum tarafından onarılmamışsa.

Güvenlik

Güvenlik tanımları

Kılavuzun özellikle önemli bölümlerine işaret etmek için uyarılar, dikkat edilecek hususlar ve notlar kullanılmıştır.



UYARI: Talimatlara uyulmadığı takdirde operatör veya çevredeki kişiler için yaralanma ya da ölüm riski varsa kullanılır.



DİKKAT: Kılavuzdaki talimatlara uyulmazsa ürünün, diğer malzemelerin veya çevredeki alanın zarar görme riski varsa kullanılır.

Not: Belirli bir durum için gerekli olandan daha fazla bilgi vermek üzere kullanılır.

Genel güvenlik talimatları



UYARI: Ürünü kullanmadan önce aşağıdaki uyarı talimatlarını okuyun.

- Bu ürün, dikkatli olmamanız ya da ürünü doğru kullanmamanız halinde tehlikeli bir alettir. Bu ürün, operatör ya da başkaları açısından ciddi yaralanmalara veya ölüme neden olabilir. Ürünü kullanmadan önce bu kullanım kılavuzunun içeriğini okuyup anlamanız gerekir.
- Bu ürün fiziksel, duyusal veya zihinsel engelli ya da deneyimsiz ve bilgisiz kişiler (çocuklar dahil) tarafından kullanılmamalıdır.
- Tüm uyarıları ve talimatları kaydedin.
- Yürürlükteki tüm yasa ve yönetmeliklere uyun.
- Operatörün kendisi ve çalışanı, ürünün çalıştırılması sırasında oluşabilecek riskleri bilmeli ve önlemelidir.
- Kullanım kılavuzunun içindekileri okuyup anlamadan kimsenin ürünü çalıştırmasına izin vermeyin.
- Kullanmadan önce eğitim almadıkça ürünü çalıştırmayın. Tüm operatörlerin eğitim aldığından emin olun.
- Ürünü, bir çocuğun kullanmasına izin vermeyin.
- Ürünü yalnızca yetkili kişilerin çalıştırmasına izin verin.
- Operatör, diğer kişiler veya eşyalarının başına gelen kazalardan sorumludur.
- Ürünü yorgunken, hastayken veya alkol ya da ilaç etkisi altındayken kullanmayın.
- Her zaman dikkatli olun ve sağduyunuzu kullanın.
- Bu ürün, çalışırken elektromanyetik bir alan oluşturur. Bu alan, bazı koşullarda aktif veya pasif tıbbi implantlarda parazitlenmeye neden edebilir. Ciddi yaralanmaya veya ölüme neden olabilecek durumların ortaya çıkma riskini azaltmak için tıbbi implantı olan kişilerin bu ürünü çalıştırmadan önce doktorları ve tıbbi implant üreticileriyle konuşmalarını öneririz.
- Ürünü temiz tutun. İşaretleri ve etiketleri net bir şekilde okuyabildiğinizden emin olun.
- Hasarlıysa veya düzgün çalışmıyorsa ürünü kullanmayın.
- Bu üründe değişiklik yapmayın.
- Üründe başka kişilerin değişiklik yapmış olması mümkünse ürünü çalıştırmayın.
- Takım kullanım sırasında ısınabilir. Tamburu değiştirirken veya takıma dokunurken eldiven takın.

Kullanım için emniyet bilgileri



UYARI: Ürünü kullanmadan önce aşağıdaki uyarı talimatlarını okuyun.

- Kişisel koruyucu ekipman kullanın. Bkz. *Kişisel koruyucu ekipman sayfada: 38*.
- Titreşime aşırı ölçüde maruz kalmak, dolaşım bozukluğu olan kişilerde dolaşım veya sinir sistemi hasarına yol açabilir. Titreşime aşırı maruz kalma belirtileri gösteriyorsanız tıbbi yardım alın. Bu belirtiler arasında uyuşma, his kaybı, karıncalanma, iğnelenme, acı, güç kaybı, cilt renginde veya durumunda değişiklik bulunmaktadır. Bu belirtiler çoğunlukla parmaklarda, ellerde veya bileklerde ortaya çıkar.
- Tüm koruyucu kapaklar takılmadan ürünü çalıştırmayın.
- Acil bir durumda motoru hızlı bir şekilde nasıl kapatacağınızı öğrenin.
- Üründen uzaklaşmadan önce motoru durdurun ve kazara çalışma riski olmadığından emin olun.
- Giysilerin, uzun saçların ve takıların hareketli parçalara takılmadıklarından emin olun
- Çalışma sırasında emniyetli ve dengeli bir pozisyonda olduğunuzdan emin olun.
- Ürünü yalnızca yatay yüzeylerde çalıştırın.
- Gevşek cıvata veya somun olmadığından emin olun.
- Bir kaza gerçekleşmesi durumunda yardım alamayacak durumdaysanız ürünü çalıştırmayın
- Her zaman onaylı aksesuarlar kullanın. Daha fazla bilgi için Husqvarna servis bayinizle görüşün.
- Üründe titreşim oluşursa veya ürünün gürültü seviyesi alışılmadık şekilde yüksekse ürünü derhal durdurun. Üründe hasar olup olmadığını kontrol edin.

Hasarları onarın veya bir yetkili servis bayisinin onarmasını sağlayın.
- Tozları gidermek için ürünü mutlaka bir toz aspiratörüne bağlayın.
- Toz aspiratörünün hortumunu çekmeyin. Ürün düşebilir ve yaralanma ya da hasara neden olabilir.
- Motor tamamen durana kadar toz aspiratörünü açık tutun.
- Ürünü başlattığınızda kazıma tamburunun yere temas etmediğinden emin olun.
- Ürünü yalnızca elleriniz tutma çubuğunda olacak şekilde ürünün arkasındayken çalıştırın.
- Tutma yerlerinde gres veya yağ olmadığından emin olun.
- Lastik keçelerin hasarlı olmadığından emin olun.
- Çalışma sırasında tekerlekleri her zaman yerde tutun.
- Ürünü daima ürünün arka tarafında durarak ve tutma yerlerinden tutarak çalıştırın.
- Kullanım sırasında dönen takımla aranızda güvenli bir mesafe bıraktığınızdan emin olun.

Titreşim güvenliği

UYARI: Ürünü kullanmadan önce aşağıdaki uyarı talimatlarını okuyun.

- Ürünün çalışması sırasında, titreşimler üründen operatöre doğru hareket eder. Ürünün düzenli ve sık kullanılması operatörün yaralanmasına veya yaralanma derecesinin artmasına neden olabilir. Parmaklar, eller, bileklikler, kollar, omuzlar ve/veya sinirler ve kan kaynağında ya da vücudun diğer bölümlerinde yaralanmalar meydana gelebilir. Yaralanmalar güçten düşürücü ve/veya kalıcı olabilir ve haftalar, aylar veya yıllar boyunca kademeli olarak artabilir. Olası yaralanmalar arasında kan dolaşım sistemi, sinir sistemi, eklemler ve diğer vücut yapılarının hasar görmesi bulunur.
- Belirtiler ürünün çalışması sırasında veya başka zamanlarda oluşabilir. Belirtileriniz varsa ve ürünü kullanmaya devam ederseniz belirtiler artabilir veya kalıcı olabilir. Bu belirtiler veya başka belirtiler ortaya çıkarsa tıbbi yardım alın:
    - Uyuşma, his kaybı, karıncalanma, iğnelenme, ağrı, yanma, zonklama, sertlik, uyuşukluk, güç kaybı, cilt renginde veya durumunda değişiklikler.
- Soğuk havalarda belirtiler artabilir. Ürünü soğuk ortamlarda kullanırken sıcak giysiler giyin ve ellerinizi sıcak ve kuru tutun.
- Doğru titreşim seviyesini korumak için kullanım kılavuzunda belirtilen şekilde ürün üzerinde bakım yapın ve ürünü çalıştırın.
- Üründe, tutma yerlerinden operatöre gelen titreşimleri azaltan bir titreşim azaltma sistemi bulunur. Bırakın işi ürün yapsın. Ürünü zorla itmeyin. Ürünü tutma yerlerinden hafifçe tutun ancak ürünü kontrol ettiğinizden ve güvenli bir şekilde çalıştırdığınızdan emin olun. Tutma yerlerini uç durma noktalarına gereğinden fazla itmeyin.
- Ellerinizi sadece tutma yeri veya tutma yerlerinin üzerinde tutun. Vücudunuzun diğer tüm parçalarını üründen uzak tutun.
- Aniden güçlü titreşimler oluşursa ürünü derhal durdurun. Artan titreşimlerin nedeni giderilmeden işleme devam etmeyin.

Toz güvenliği

UYARI: Ürünü kullanmadan önce aşağıdaki uyarı talimatlarını okuyun.

Bu aletin kullanılması Silika tozu üretebilir (Silika; kum, kuvars, tuğla kili, granit ve diğer çeşitli mineral ve kayaların temel bir bileşenidir). Aşırı miktarda silika tozuna maruz kalmak kronik bronşit, silikozis ve pulmoner fibroz gibi solunum hastalıklarına neden olabilir ve bu hastalıklar ölümcül olabilir. Husqvarna, Silika tozuna maruz kalmayı azaltmak için aşağıdaki gibi çeşitli seçenekler önerir:

- Kesme veya taşlama sırasında tozu tutmak için su kullanmak.
- Kesme veya taşlama aleti ile birlikte bir toz aspiratörü sistemi kullanmak.
- Toz aspiratörüyle birlikte hava temizleme sistemi kullanmak.
- Kesilen veya taşlanan malzemeye göre uygun bir solunum maskesi kullanmak.

Silika tozu veya diğer solunabilir maddelerle ilgili KKE (kişisel koruyucu ekipman) gereklilikleri, yerel ve ulusal yasa ve düzenlemelere göre değişiklik gösterebilir. İzin verilen maruz kalma limitlerinin yanı sıra KKE gerekliliklerini belirlemek için lütfen bu yasa ve düzenlemelere başvurun. Maruziyeti azaltmak için daima uygun uygulamalara başvurun ve KKE'leri kullanın.

Gürültü güvenliği

UYARI: Ürünü kullanmadan önce aşağıdaki uyarı talimatlarını okuyun.

- Yüksek gürültü düzeyleri ve uzun süreli gürültüye maruz kalma, gürültüye bağlı işitme kaybına neden olabilir.
- Gürültü düzeyini minimum seviyede tutmak için kullanım kılavuzunda belirtilen şekilde bakım yapın ve ürünü çalıştırın.
- Ürünü kullanırken onaylı kulak koruma ekipmanı kullanın.
- Kulak koruma ekipmanı kullanırken uyarı sinyallerine ve seslere dikkat edin. Çalışma alanındaki gürültü düzeyi için kulak koruma ekipmanı gerekmiyorsa ürün durduğunda kulak koruma ekipmanını çıkarın.

Kişisel koruyucu ekipman

UYARI: Ürünü kullanmadan önce aşağıdaki uyarı talimatlarını okuyun.

- Ürünü çalıştırırken daima onaylı kişisel koruyucu ekipmanları kullanın. Kişisel koruyucu ekipmanlar yaralanma riskini tamamen engelleyemez ancak bir kaza durumunda yaralanmanın derecesini azaltır. Bayiniz doğru kişisel koruyucu ekipmanı seçmenize yardımcı olur.
- Kişisel koruyucu ekipmanların durumunu düzenli olarak kontrol edin.
- Onaylı koruyucu baret kullanın.
- Onaylanmış kulak koruma ekipmanı kullanın.
- Onaylı solunum koruması kullanın.
- Yan korumalı onaylı koruyucu gözlük kullanın.
- Koruyucu eldivenler kullanın.
- Çelik parmak uçlu ve kaymaz tabanlı botlar giyin.
- Uzun kollu ve uzun bacaklı onaylı iş elbiseleri ya da bunun eşdeğeri olan vücuda oturan giysiler kullanın.

Yangın söndürücü

- Kullanım sırasında yakında bir yangın söndürücü bulundurun.
- Tozlu yangın söndürücü veya karbondioksitli yangın söndürücü kullanın.

Çalışma alanı güvenliği

UYARI: Ürünü kullanmadan önce aşağıdaki uyarı talimatlarını okuyun.

- İşlem uygulanacak yüzeyi analiz etmek kullanıcının sorumluluğundadır. Kullanıcı, işlem uygulanacak yüzey hakkında elde edilen bilgilere dayanarak bir risk değerlendirmesi yapmalı ve yapılacak iş için uygun önlemleri almalıdır.
- Ürünü sisli, yağmurlu, fırtınalı, soğuk havalarda, yıldırım düşmesi riski bulunan durumlarda veya diğer kötü hava koşullarında kullanmayın.
- Ürünün güvenli bir şekilde çalışmasını önleyebilecek kişi, nesne ve durumlara dikkat edin.
- Ürünü yangın veya patlama meydana gelebilecek alanlarda kullanmayın. Ürün çalışırken kıvılcım çıkartır ve oluşan toz veya dumanlar, yanıcı maddeleri tutuşturabilir.
- Çocukları, çevredekileri ve hayvanları çalışma alanından uzak ve üründen güvenli bir mesafede tutun. Güvenli mesafe 5 m / 16 ft'tir.

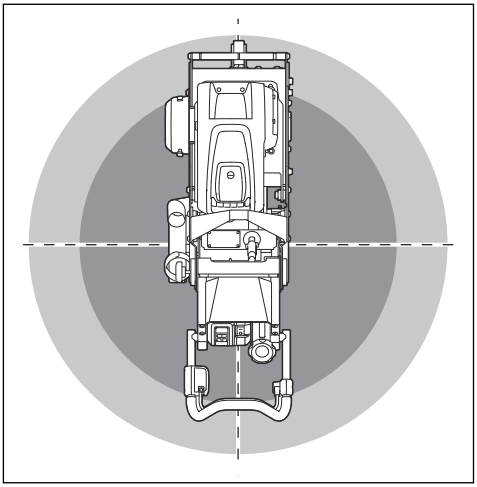

- Çalışma alanında yalnızca onaylı kişilerin bulunduğundan emin olun.
- Çalışma alanının temiz ve tam olarak aydınlatılmış olmasını sağlayın. Kalabalık veya karanlık alanlar kazalara neden olabilir.
- Ürünü kullanmadan önce çalışma alanındaki vida, cıvata, tel ve taş gibi nesneleri alın.
- Ürünün çalışma yönünde kablo veya hortum olmadığından emin olun.
- Çalışma alanında yeterli hava akışı olduğundan emin olun.
- Çalışma alanında veya kesilecek malzemeden boru veya elektrik kablosu geçmediğinden emin olun.

Akü güvenliği

UYARI: Ürünü kullanmadan önce aşağıdaki uyarı talimatlarını okuyun.

UYARI: Hasarlı bir akü patlamaya neden olarak yaralanmaya yol açabilir. Akü deforme olmuşsa veya hasar görmüşse yetkili bir Husqvarna servis noktasıyla görüşün.

- Yalnızca ürününüz için önerdiğimiz akülerini kullanın. Aküler yazılım şifresine sahiptir.
- Bu ürün için yalnızca orijinal aküler kullanın. Aküler yanlış türde bir aküyle değiştirilirse patlama riski vardır. Daha fazla bilgi için bayinizle görüşün.
- İlgili ürünleri için güç kaynağı olarak yalnızca şarj edilebilir Husqvarna akülerini kullanın. Yaralanmayı önlemek için aküyü başka cihazların güç kaynağı olarak kullanmayın.
- Elektrik çarpması riski. Akü terminallerini anahtarlara, vidalara veya diğer metallere bağlamayın. Bu, aküde kısa devreye neden olabilir.

- Aküde sızıntı varsa sıvının vücudunuza, kıyafetlerinize veya ürüne temas etmesine izin vermeyin. Sıvıya temas ederseniz etkilenen bölgeyi bol suyla yıkayın ve tıbbi yardım alın.
- Akülerin yakınındayken koruyucu gözlük kullanın. Sıvı gözünüze kaçarsa gözlerinizi ovmayın ve en az 15 dakika gözlerinizi suyla yıkayın. Tıbbi yardım alın.
- Şarj edilebilir olmayan aküleri kullanmayın.
- Akü üzerinde değişiklik yapmayın.
- Akünün hava deliklerine herhangi bir nesne koymayın.
- Aküyü doğrudan güneş ışığından, ısı kaynaklarından veya açık alevden uzak tutun. Akü bir patlamaya yol açarak yanıklara ve/veya kimyasal yanıklara neden olabilir.
- Aküyü yağmurdan ve ıslak koşullardan uzak tutun.
- Aküyü mikrodalgalardan ve yüksek basınçtan uzak tutun.
- Aküyü parçalarına ayırmaya veya kırmaya çalışmayın.
- Aküyü yalnızca ortam sıcaklığı -10°C/14°F ile 40°C/ 104°F arasındayken kullanın.
- Aküyü veya akü şarj cihazını suyla temizlemeyin. Bkz. *Aküyü ve akü şarj cihazını temizleme sayfada: 49*.
- Hasarlı bir aküyü kullanmayın.
- Aküleri çivi, vida veya mücevherat gibi metal nesnelerden uzak bir yerde saklayın.
- Aküyü çocuklardan uzakta tutun.
- Aküyü doğru şekilde takın. Hatalı takılan aküde kısa devre olabilir.

Akü şarj cihazı güvenliği

UYARI: Tüm güvenlik uyarılarını ve talimatları okuyun. Uyarılar ve talimatların göz ardı edilmesi elektrik çarpmasına, yangına ve/veya ciddi yaralanmaya neden olabilir.

- Emniyet bilgilerine uyulmaması durumunda elektrik çarpması veya kısa devre riski vardır.
- Ürününüz için verilenden başka akü şarj cihazı kullanmayın. akü için yalnızca önerilen şarj cihazını kullanın.
- Akü şarj cihazını parçalarına ayırmaya çalışmayın.
- Hasarlı veya düzgün çalışmayan bir akü şarj cihazını kullanmayın.
- Akü şarj cihazını güç kablosundan tutup kaldırmayın. Akü şarj cihazını duvar prizinden çıkarmak için fişi çekin. Güç kablosunu çekmeyin.
- Tüm kabloları ve uzatma kablolarını sudan, yağdan ve keskin köşelerden uzakta tutun. Kablonun kapılara, çitlere veya benzeri yerlere takılmadığından emin olun.
- Akü şarj cihazını, yanıcı malzemelerin veya korozyona neden olabilecek malzemelerin yakınında kullanmayın. Akü şarj cihazının örtülmediğinden emin olun. Duman veya ateş çıkması durumunda akü şarj cihazının fişini çekip çıkarın.
- Aküyü yalnızca kapalı alanda, iyi hava akışı olan ve güneş ışığından uzak bir yerde şarj edin. Aküyü dış mekanda şarj etmeyin. Aküyü ıslak koşullarda şarj etmeyin.
- Aküyü yalnızca ortam sıcaklığı 5°C / 41°F ile 40°C / 104°F arasındayken şarj edin. Şarj cihazını iyi hava akışı olan, kuru ve tozsuz bir ortamda kullanın.
- Akü şarj cihazının hava deliklerine herhangi bir nesne koymayın.
- Akü şarj cihazında kısa devre oluşabileceği için şarj cihazının terminallerini metal nesnelere bağlamayın.
- Şarj edilebilir olmayan aküleri, akü şarj cihazında şarj etmeyin veya makinede kullanmayın.
- Hasarlı olmayan onaylı duvar prizlerini kullanın.

Yangın söndürücü

- Kullanım sırasında yakında bir yangın söndürücü bulundurun.
- Lityum akü yangın söndürücü kullanın.

Ürünün üzerindeki güvenlik araçları

UYARI: Ürünü kullanmadan önce aşağıdaki uyarı talimatlarını okuyun.

- Güvenlik araçları hasarlı olan veya düzgün çalışmayan bir ürünü kullanmayın.
- Güvenlik araçlarını düzenli olarak kontrol edin. Güvenlik cihazları hasarlıysa veya düzgün çalışmıyorsa Husqvarna servis bayinizle görüşün.
- Güvenlik araçları üzerinde değişiklik yapmayın.

Operatör Varlığı Kontrolü (OPC)

OPC devreye girdiğinde motor durur. Bkz. *OPC'yi kontrol etme sayfada: 39*.

OPC'yi kontrol etme

1. Ürünü çalıştırın. Bkz. *Ürünü çalıştırma sayfada: 45*.
2. OPC tutma yerini bırakın. Ürününüzde OPC'nin nerede olduğu hakkında bilgi için bkz. *Ürüne genel bakış sayfada: 33*. Motor 3 saniye içinde durmazsa yetkili bir Husqvarna servis bayisiyle görüşün.

Ayak freni

Ayak freni tekerlekleri durdurur ve operatörün çalışma sırasında ürünü kontrol etmesine yardımcı olur. Ayak frenini serbest bıraktığınızda tekerlekler serbestçe hareket edebilir.

Ayak frenini kontrol etme

1. Ayak frenini (B) devreye almak için ayak freni pedalına (A) basın.

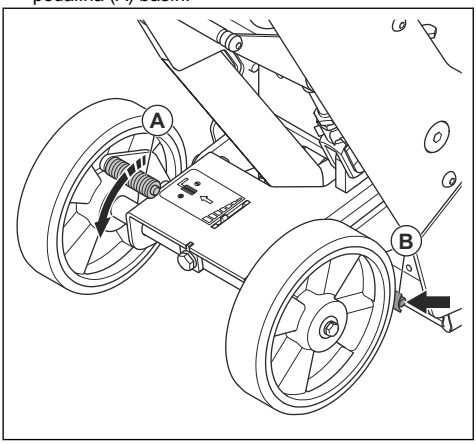

2. Ürünün kolay hareket etmediğinden emin olun. Ürün hareket ediyorsa ayak frenini ayarlayın. Bkz. *Ayak frenini ayarlama sayafada: 53*.

Kontrol panelindeki güç düğmeleri

Ürünü çalıştırmak ve durdurmak için kontrol panelindeki güç düğmeleri kullanılır.

Güç düğmelerini kontrol etme

Ürünü ve motoru çalıştırmak ve durdurmak için güç sistemi kullanılır.

1. Ürünün elektronik bileşenlerini çalıştırmak için ON/OFF düğmesine (A) basın.

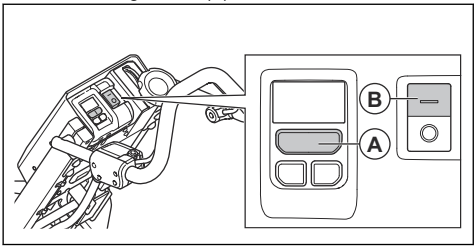

2. Motoru çalıştırmak için çalıştırma düğmesine (B) basın.
3. Motoru durdurmak için durdurma düğmesine (C) basın.

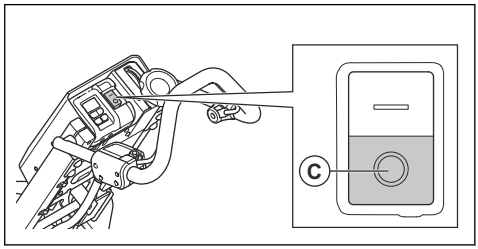

4. Motorun ve tamburun durduğundan emin olun.
5. Ürünün elektronik bileşenlerini durdurmak için ON/OFF düğmesine (A) basın.

Bakım için güvenlik talimatları

UYARI: Ürünü kullanmadan önce aşağıdaki uyarı talimatlarını okuyun.

- Kişisel koruyucu ekipman kullanın. Bkz. *Kişisel koruyucu ekipman sayfada: 38*.
- Bakım işlemini yalnızca kullanıcı kılavuzunda belirtilen şekilde gerçekleştirin. Diğer tüm servis işlemlerini yetkili bir servis bayisinde yaptırın.
- Bakım doğru bir şekilde ve düzenli olarak yapılmazsa yaralanma ve ürünün zarar görme riski artar.
- Bakım yapmadan önce tehlikeli maddeleri gidermek için ürünü temizleyin.
- Bakım yapmadan önce motoru durdurun ve yanlışlıkla çalıştırmayı önlemek için elektrik fişini çıkarın.
- Ürünün bakımını düz bir zeminde yapın.
- Üründe değişiklik yapmayın. Üretici tarafından onaylanmayan değişiklikler ciddi yaralanmaya veya ölüme neden olabilir.
- Hasarlı, aşınmış veya bozuk parçaları değiştirin.
- Ürünü basınçlı yıkama makinesiyle temizlemeyin.
- Her zaman orijinal aksesuar ve yedek parçaları kullanın. Üretici tarafından onaylanmayan aksesuarlar ve yedek parçalar ciddi yaralanmaya veya ölüme neden olabilir.
- Sadece hav bırakmayan temizlik bezleri kullanın.
- Bakım sonrasında, üründeki titreşim seviyesini kontrol edin. Doğru değilse yetkili bir servis bayisiyle görüşün.
- Yetkili bir servis bayisinin ürüne düzenli olarak servis işlemi uygulamasını sağlayın.

Montaj

Doğru takımı seçme

Kazıma tamburu için farklı takımlar bulunur. Takımlar, farklı durumlar ve yüzeylerde kullanılır.

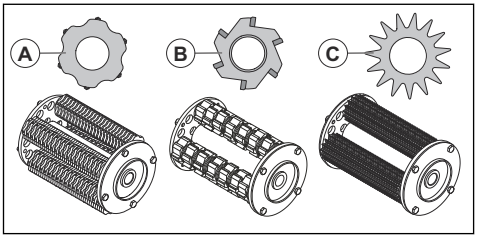

- **Karbür biçici (A)** yaklaşık CSP 6 yüzey profili oluşturur ve şu amaçlarla kullanılır:
  - sert beton ve asfalt yüzeylerini pürüzlendirme ve dokulandırma.
  - sert kaplamaları ve kürlenmiş yapıştırıcıları çıkarma.
- **Freze kesici (B)** elastik kaplama, yumuşak yapıştırıcı ve diğer yumuşak malzemeleri çıkarmak için kullanılır.
- **Yıldız dişli kesici (C)** yaklaşık CSP 4 yüzey profili oluşturur ve şu amaçlarla kullanılır:
  - ince epoksi boya, yağ, kaplama, tutkal ve termoplastik katmanlarını temizleme ve kaldırma.
  - yumuşak betonu pürüzlü hale getirme.

Takımı tambura monte etme

Not: En iyi sonucu elde etmek için her aksa aynı miktarda ara parça koymayın.

1. 4 adet M8×12 vidayı, 4 pulu ve dış flanşı (A) çıkarın.

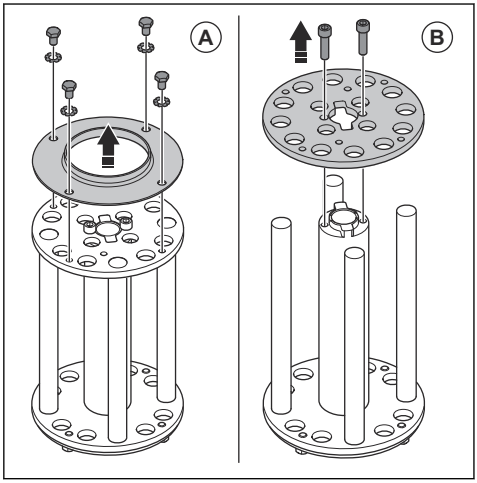

2. 2 adet M8×25 vidayı ve destek flanşını (B) çıkarın.
3. 4 boruyu kesicilerle tamburun üzerine takın. Kesicileri 1'den 4'e sırayla taktığınızdan emin olun.

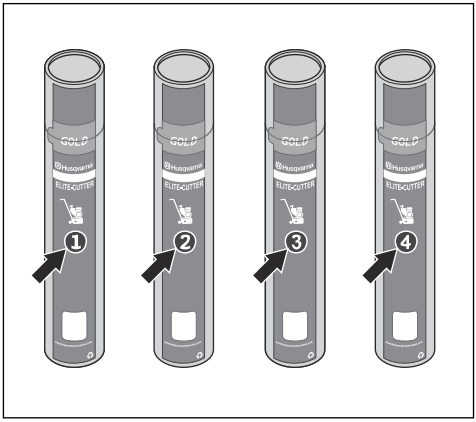

4. Takım borusunu (C) açın ve kapağı (D) borudan çıkarın.

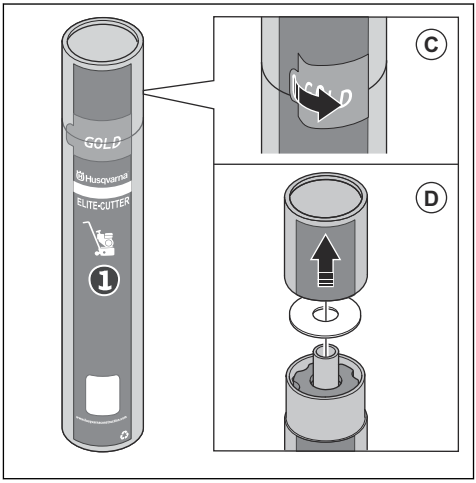

5. Boruyu takımla birlikte aks (E) üzerine yerleştirin.

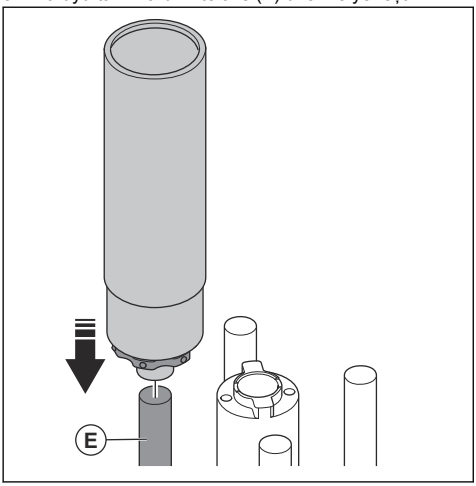

6. Takımı (F) aksa takın.

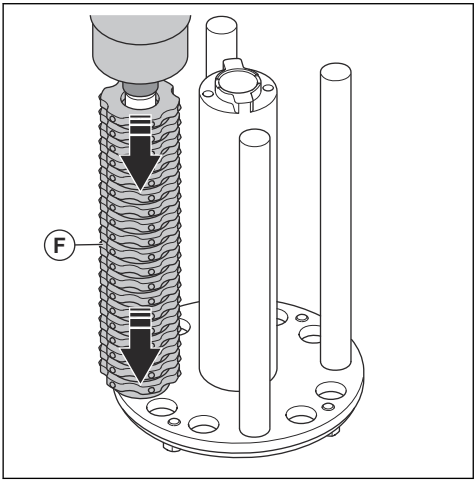

7. Aynı işlemi tamburun kalan 3 aksı için de gerçekleştirin.

8. 2 adet M8×25 vidaya Loctite 243 uygulayın. Vidaları ve destek flanşını (G) takın.

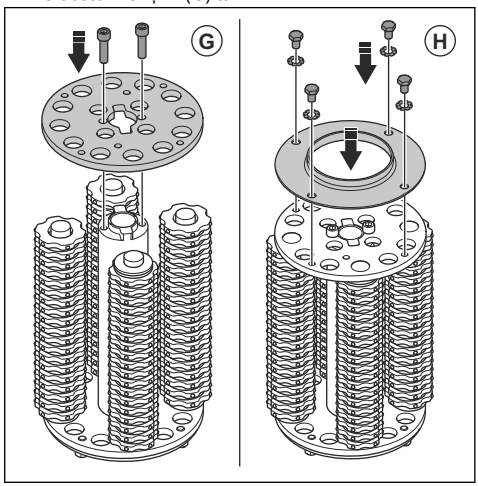

9. 4 adet M8×12 vidaya Loctite 243 uygulayın. Vidaları, pulları ve dış flanşı (H) takın.

Kazıma tamburunu takma

UYARI: Ürünü durdurduğunuzdan ve elektrik fişini çıkardığınızdan emin olun.

UYARI: Takımlar kullanım sırasında ısınabilir. Tamburun montajı sırasında her zaman eldiven giyin.

1. Ayak frenini devreye alın. Bkz. *Ayak frenini kontrol etme sayfada: 40*.
2. Kazıma tamburunu devreden çıkarın. Bkz. *Orta boyutlu kazıyıcı tamburunu devreye alma ve devreden çıkarma sayfada: 47*.
3. Yan kapağı çıkarın. Bkz. *Kazıma tamburunu değiştirme sayfada: 50*.

4. Tamburu ürüne takın.

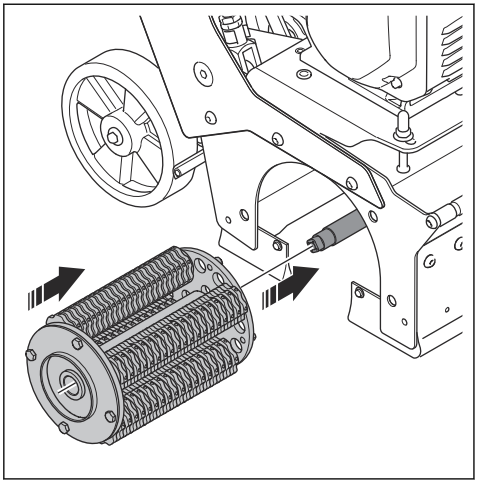

5. Tambur muhafazasındaki 4 pimin (B) tamburdaki 4 delik (C) ile hizalandığından emin olun. Gerekirse şaftı (D) döndürmek için 16 mm'lik bir anahtar kullanın.

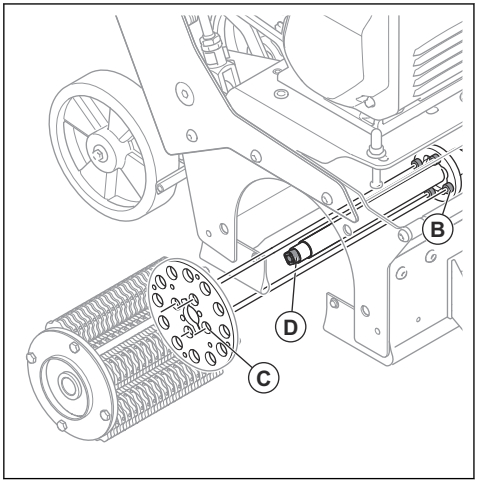

6. Yan kapağı ürüne takın. Şaftın kare ucunun (E) yan kapaktaki rulman üzerindeki kare delik (F) ile hizalandığından emin olun. Gerekirse rulmanı elle döndürün.

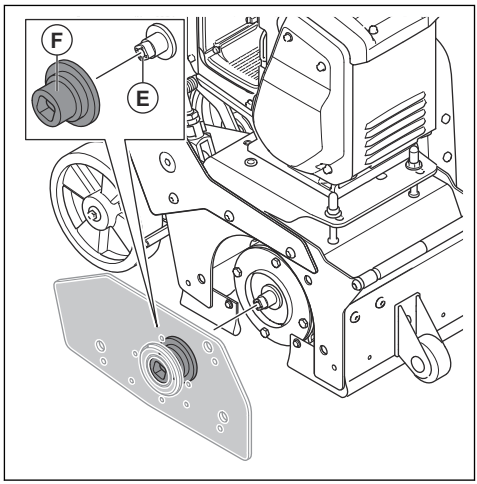

7. Yan kapağı takın.

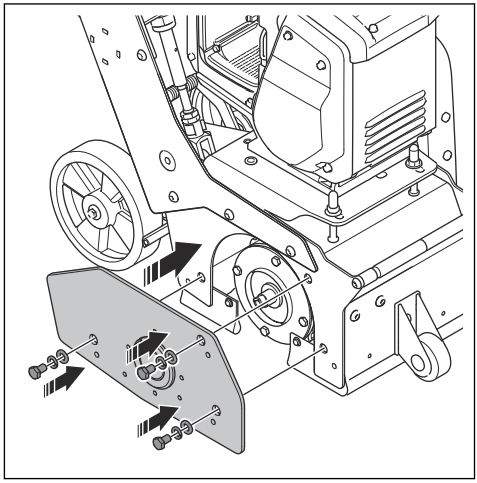

Aküyü takma ve çıkarma

DİKKAT: Akünün akü tutucusuna doğru şekilde takıldığından emin olun. Akü, akü tutucusuna rahatça geçmiyorsa konumu doğru değildir.

DİKKAT: Akü kullanımdan sonra ısınabilir. Çıkarmadan önce soğumasını bekleyin.

1. Aküyü (A) akü bölmesine itin.

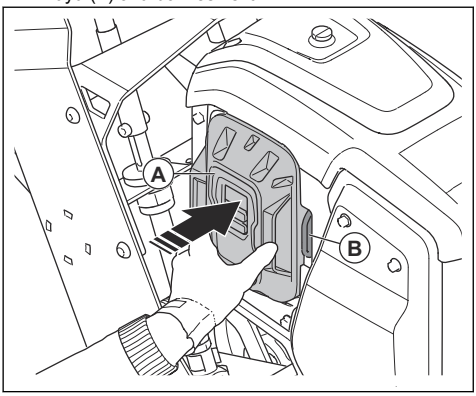

2. Aküyü çıkarmak için akü serbest bırakma kolunu (B) itin.

Toz aspiratörünü bağlama

UYARI: Toz aspiratörü hortumu hasar gördüyse toz aspiratörünü kullanmayın. Bu risk, sağlığınız için tehlikeli olan tozları soluma riskinizi artırır. Onaylı solunum koruması kullanın.

1. Toz aspiratörü hortumunda hasar olup olmadığını kontrol edin.
2. Toz aspiratöründeki filtrelerin temiz ve hasarsız olduğundan emin olun.
3. Toz aspiratörü hortumunu toz aspiratörü bağlantısına bağlayın. Ürününüzde toz aspiratörünün nerede olduğu hakkında bilgi için bkz. *Ürüne genel bakış sayfada: 33*.

Çalışma

Giriş

UYARI: Ürünü kullanmadan önce güvenlik bölümünü okuyup anlamalısınız.

Ürünü çalıştırmadan önce yapılması gerekenler

1. Kullanım kılavuzunu dikkatle okuyun ve talimatları anladığınızdan emin olun.
2. Toz aspiratörünün kullanım kılavuzunu dikkatli şekilde okuyun ve talimatları anladığınızdan emin olun.
3. Kişisel koruyucu ekipman kullanın. Bkz. *Kişisel koruyucu ekipman sayfada: 38*.
4. Çalışma alanında yalnızca onaylı kişilerin bulunduğundan emin olun.
5. Günlük bakım yapın. Bkz. *Bakım planı sayfada: 48*.
6. Ürünün doğru şekilde birleştirildiğinden ve hasarlı olmadığından emin olun.
7. Tüm cıvata, vida ve somunların sıkıldığından emin olun.
8. Ürünü, çalışma alanına yerleştirin. Yüzeyin düz olduğundan emin olun. Ürünün çalışma alanına ve çalışma alanında güvenli ve doğru bir şekilde taşındığından emin olun. Bkz. *Taşıma sayfada: 55*.
9. Tambur aksları, kesiciler ve keçelerin hasarlı veya aşınmış olmadığından emin olun.
10. Aletlerin yere çarpmadığından emin olun.
11. Kazıma tamburunun yere çarpmadığından emin olun.
12. Kesicilerin, kazıyıcı tamburunun akslarında serbestçe hareket edebildiğinden emin olun.
13. Ürüne bir toz aspiratörü bağlayın. Bkz. *Toz aspiratörünü bağlama sayfada: 44*.
14. Ürünü güç kaynağına bağlamadan önce tamburun devre dışı bırakıldığından emin olun. Bkz. *Orta boyutlu kazıyıcı tamburunu devreye alma ve devreden çıkarma sayfada: 47*.
15. Aküyü taktığınızdan emin olun. Bkz. *Aküyü takma ve çıkarma sayfada: 43*.

Akü durumu

Ürünü çalıştırdığınızda ekranda akü durum göstergesi görüntülenir. Akü durumu göstergesi üründeki akünün şarj seviyesini gösterir.

Sembol	Şarj durumu
	Akü şarj seviyesi %76 - %100.
	Akü şarj seviyesi %51 - %75.
	Akü şarj seviyesi %26 - %50.
	Akü şarj seviyesi %6 - %25.

Sembol	Şarj durumu
	Akü şarj seviyesi %0 - %5.

Ürünü çalıştırma

DİKKAT: Ürünü çalıştırdığınızda ayak frenini etkinleştirdiğinizden emin olun. Devre dışı bırakılmış bir ayak freni ürünün hareket etmesine neden olabilir.

1. Ürünün tüm tekerlekler üzerinde sabit olduğundan emin olun.
2. Derinlik ayar tekerleğini saat yönünde çevirin. Tamburun yere temas etmediğinden emin olun.

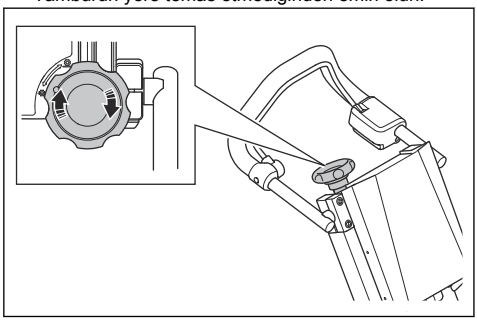

3. Ayak frenini devreye alın.

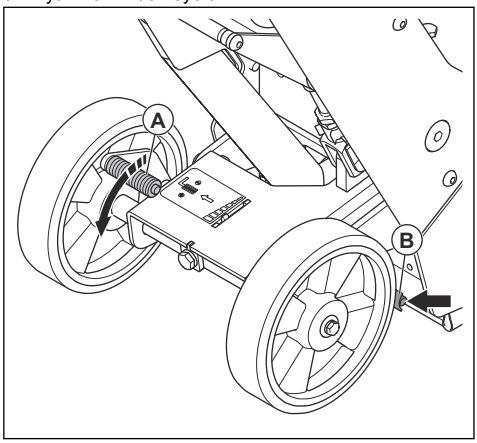

4. Kazıma tamburunu devreden çıkarın.

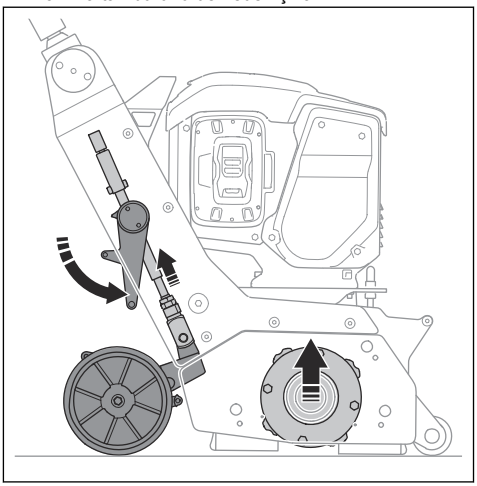

5. Toz aspiratörünü çalıştırın
6. OPC tutma yerini aşağı itin ve aşağı doğru basılı tutun. Ürününüzde OPC'nin nerede olduğu hakkında bilgi için bkz. *Ürüne genel bakış sayfada: 33*.
7. ON/OFF düğmesine (A) basın.

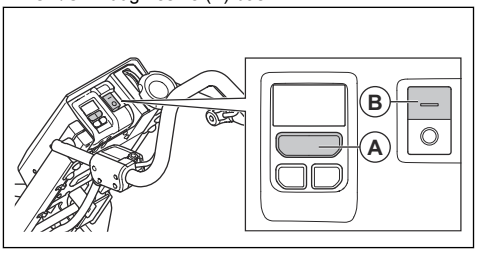

8. Motoru çalıştırmak için çalıştırma düğmesine basın (B).

Ürünü kullanma

Not: Ürünü kullanmadan önce *Kullanım için emniyet bilgileri sayfada: 36* bölümünü okuyup anladığınızdan emin olun.

Not: Her zaman kişisel koruyucu ekipman kullanın. Bkz. *Kişisel koruyucu ekipman sayfada: 38*.

1. Ürünü çalıştırın. Bkz. *Ürünü çalıştırma sayfada: 45*.
2. Kazıma tamburunu devreye alın. Bkz. *Orta boyutlu kazıyıcı tamburunu devreye alma ve devreden çıkarma sayfada: 47*.
3. Kazıma tamburu yüzeye temas edene kadar kesim derinliğini ayarlayın. Bkz. *Kesim derinliğini ayarlama sayfada: 47*.

4. Derinlik göstergesini 0 olarak ayarlayın. Bkz. *Derinlik göstergesini ayarlama sayfada: 46*.
5. Park freninin devrede olduğundan emin olun.*Ayak frenini kontrol etme sayfada: 40*
6. Makineyi dikkatlice ileri doğru itin.
7. Ürünü (A) paralel hatlar üzerinde çalıştırın. Toz aspiratörünün (B) yakınından başlayın ve paralel hatlar üzerinde bundan uzaklaşarak ilerleyin. Toz hortumunun (C) engel oluşturmadığından emin olun.

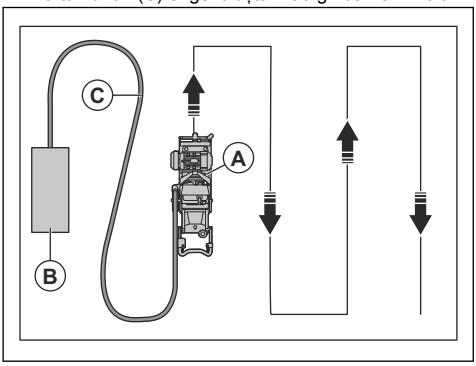

8. Kazıma tamburu takımının merkezcil kuvvetle yere temas ettiğinden emin olun.

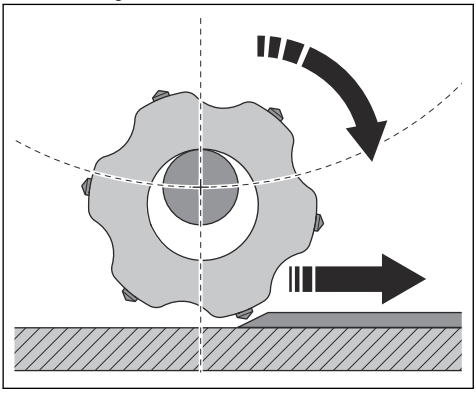

9. Hızı yüzeye ayarlayın. Engebeli yüzeylerde daha düşük hızda çalıştırın.

Yüzeyi kazıma

Not: Kesim derinliği maksimum 3 mm / 0,12 inç'tir.

1. Ürünü, çalışma alanı yüzeyinde çalıştırın.
2. Çalışma alanı yüzeyini inceleyin.

Derinlik göstergesini ayarlama

1. Derinlik göstergesi çarkını (A) aşağı itin.

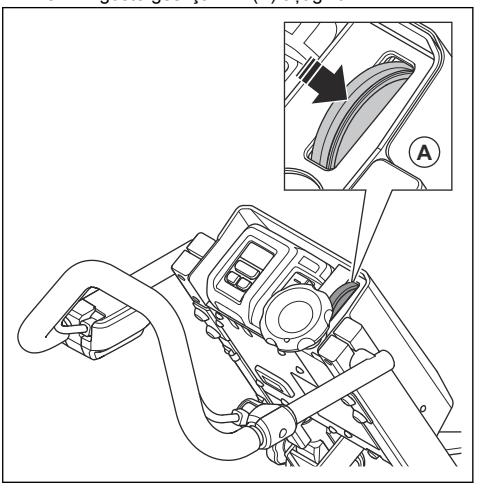

2. Derinliği ayarlamak için derinlik göstergesi çarkını çevirin.

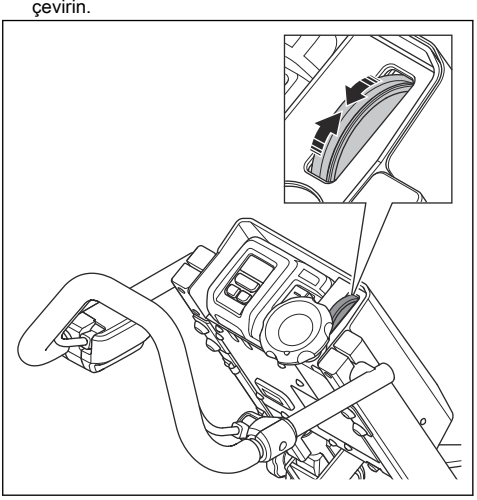

Orta boyutlu kazıyıcı tamburunu devreye alma ve devreden çıkarma

- Kazıma tamburunu devreye almak için ayağınızı kullanarak hızlı kaldırma kolunu yukarı itin.

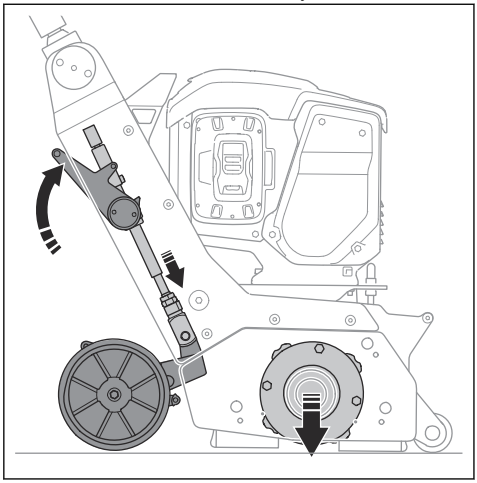

- Kazıma tamburunu devreden çıkarmak için ayağınızı kullanarak hızlı kaldırma kolunu aşağı itin.

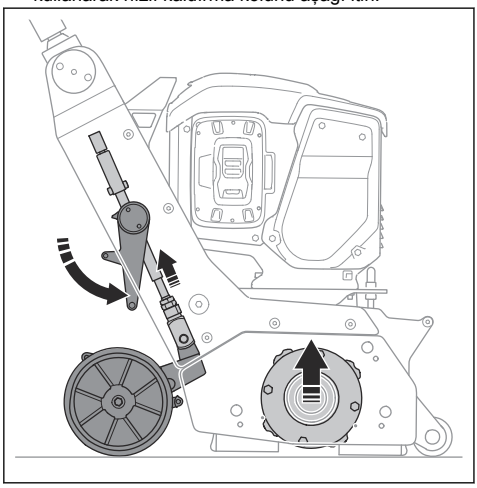

Kesim derinliğini ayarlama

- Orta boyutlu kazıyıcı tamburunu (B) aşağı indirmek için derinlik ayar tekerleğini (A) saat yönünün tersine çevirin.

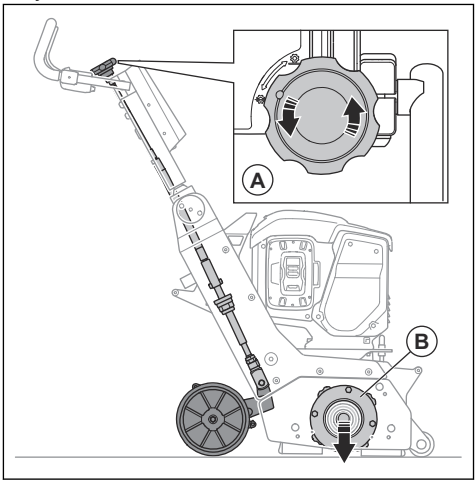

- Orta boyutlu kazıyıcı tamburunu (B) yukarı kaldırmak için derinlik ayar tekerleğini (A) saat yönünde çevirin.

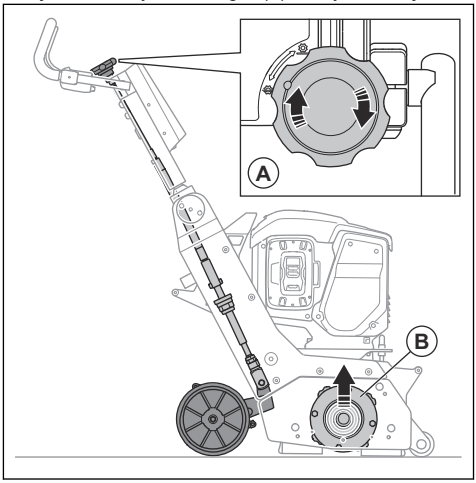

Ürünü durdurma

1. Kazıma tamburunu devreden çıkarın. Bkz. *Orta boyutlu kazıyıcı tamburunu devreye alma ve devreden çıkarma sayfada: 47*
2. Motoru durdurmak için OPC tutma yerini serbest bırakın. OPC tutma yerinin konumu hakkında bilgi için *Ürüne genel bakış sayfada: 33* bölümüne bakın.
3. Tüm hareketli parçaların durduğundan emin olun.
4. Toz aspiratörünü durdurun.

5. Durdurma düğmesine (A) basın.

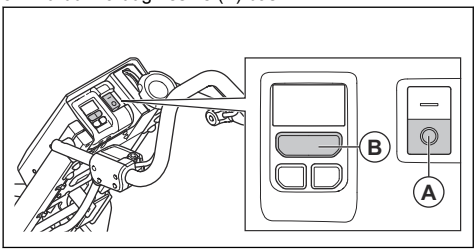

6. ON/OFF düğmesine (B) basın.
7. Yanlışlıkla çalıştırmayı önlemek için aküyü çıkarın. Bkz. *Aküyü takma ve çıkarma sayfada: 43*.

Bakım

Giriş

UYARI: Bakım yapmadan önce güvenlik bölümünü okuyup anlamanız gerekir.

UYARI: Servis ve bakım yaparken kişisel koruyucu ekipman kullanın. Bkz. *Kişisel koruyucu ekipman sayfada: 38*.

UYARI: Bakım yapmadan önce motoru durdurun ve elektrik fişini güç kaynağından çıkarın. Tüm tahrik motorlarının durduğundan emin olun.

Ürüne uygulanacak tüm servis ve onarım işlemleri için özel eğitim gereklidir. Profesyonel onarım ve servis hizmetlerinin erişilebilirliğini garanti ediyoruz. Bayiniz Husqvarna servis bayisi değilse kendisiyle görüşüp en yakınınızdaki Husqvarna servis bayisi hakkında bilgi edinin.

Daha ayrıntılı bilgi için bkz. .

Bakım planı

* = Operatör tarafından uygulanan genel bakım. Talimatlar bu kullanım kılavuzunda verilmemiştir.

X = Talimatlar bu kullanım kılavuzunda verilmiştir.

O = Talimatlar, bu kullanım kılavuzunda verilmemiştir. Bakımı yetkili bir servis bayisine yaptırın.

Genel ürün bakımı	Günlük	İlk ay veya 20 saat sonra	Her 3 ayda veya 50 saatte bir	Her 6 ayda veya 100 saatte bir	Her yıl veya 300 saatte bir
Lastik keçelerde aşınma olup olmadığını kontrol edin	*				
Tamburda, takımda ve tambur muhafazasında aşınma olup olmadığını kontrol edin.	*				
Ürünü temizleyin.	X				
Tüm güvenlik araçlarını kontrol edin.	X				
Somun ve vidaların sıkı olduğundan emin olun.	*	*			
Elektrikli bileşenlerde, kablolarda ve bağlantılarda aşınma ve hasar kontrolü yapın.	*				
Hortum bağlantılarını kontrol edin. Ürün üzerindeki tüm hortumlarda hasar veya sızıntı olup olmadığını kontrol edin.	*				

Genel ürün bakımı	Günlük	İlk ay veya 20 saat sonra	Her 3 ayda veya 50 saatte bir	Her 6 ayda veya 100 saatte bir	Her yıl veya 300 saatte bir
Toz hortumlarının hasar görmediğinden ve tıkanmadığından emin olun.	*				
Toz aspiratörünün boş olduğundan ve doğru şekilde bağlandığından emin olun.	*				
Motorda kir ve hasar olup olmadığını kontrol edin	*				
Akü şarj cihazının iyi durumda ve hasarsız olduğundan emin olun.	*				
Kayış gerginliğini kontrol edin		X		X	
Ürünün servis ve temizlik işlemlerini eksiksiz şekilde uygulayın.					O
Çatal amortisöründe aşınma olup olmadığını kontrol edin.				*	

Ürünü temizleme

- Kullanımdan sonra her zaman tüm ekipmanı temizleyin. Elektrikli süpürge kullanın.
- Ürünü temizlemek için basınçlı yıkama makinesi kullanmayın.
- Ürünün her zaman yeterince soğuk olduğundan emin olmak için hava deliklerini temiz tutun ve tıkanmasına izin vermeyin.
- Nemli yüzeylerde çalıştıktan sonra alet tamburunu temizleyin.

Aküyü ve akü şarj cihazını temizleme

UYARI: Aküyü veya akü şarj cihazını suyla temizlemeyin.

UYARI: Aküyü temizlemek için kimyasal maddeler kullanmayın.

- Aküyü akü şarj cihazına yerleştirmeden önce akünün ve akü şarj cihazının temiz ve kuru olduğundan emin olun.
- Akü terminallerini basınçlı hava ile temizleyin veya yumuşak ve kuru bir bez ile silin.
- Akü ve akü şarj cihazının yüzeylerini yumuşak ve kuru bir bezle temizleyin.

Akü şarj cihazını kontrol etme

- Akü şarj cihazının ve güç kaynağı kablosunun hasarlı olmadığından emin olun. Çatlak ya da başka hasar olup olmadığını kontrol edin.

Akü şarj cihazını bağlama

UYARI: Aküleri yalnızca 5°C/41°F ile 40°C/104°F arasındaki ortam sıcaklıklarında kullanın.

1. Akü şarj cihazını nominal değerler plakasında belirtilen voltaj ve frekansa uygun olarak bağlayın.
2. Fişi, topraklanmış bir elektrik prizine takın. Akü şarj cihazındaki LED bir kez yeşil renkte yanıp söner.

Aküyü akü şarj cihazına takma

Not: Aküyü ilk defa kullanacaksanız şarj edin. Yeni bir akünün şarjı %30 seviyesindedir.

Not: Akü sıcaklığı çok yüksekse akü şarj olmaz. Akü şarj olmadan önce akünün soğumasını bekleyin

1. Akünün kuru olduğundan emin olun.
2. Aküyü, akü şarj cihazına yerleştirin.
3. Akü şarj cihazının üzerindeki yeşil şarj ışığının yandığından emin olun. Bu, akünün akü şarj cihazına düzgün bir şekilde bağlandığını gösterir.

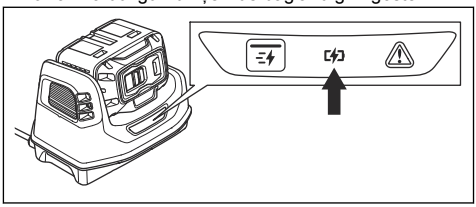

4. Akü üzerindeki tüm LED'ler yandığında akü tam olarak şarj olmuştur.

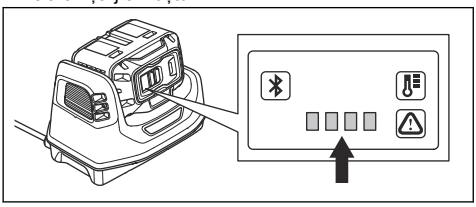

5. Akü şarj cihazının elektrik priziyle bağlantısını kesmek için fişi çekin. Kabloyu çekmeyin.
6. Aküyü şarj cihazından çıkarın.

Not: Daha fazla bilgi için akü ve akü şarj cihazı kılavuzlarına başvurun.

Kazıma tamburunu kontrol etme

- Kazıma tamburunun aşınıp aşınmadığını kontrol edin. Hasarlıysa değiştirin; bkz. *Bakım planı sayfada: 48*.

Kazıma tamburunu değiştirme

UYARI: Ürünü durdurduğunuzdan ve aküyü çıkardığınızdan emin olun.

UYARI: Takımlar kullanım sırasında ısınabilir. Tamburun montajı sırasında her zaman eldiven giyin.

1. Ayak frenini devreye alın. Bkz. *Ayak frenini kontrol etme sayfada: 40*.
2. Kazıma tamburunu devreden çıkarın. Bkz. *Orta boyutlu kazıyıcı tamburunu devreye alma ve devreden çıkarma sayfada: 47*.
3. 3 vidayı ve 3 pulu yan kapaktan çıkarın.

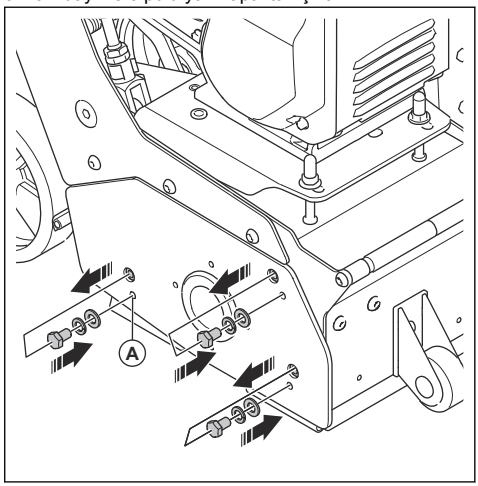

4. 3 vidayı ve pulu yan kapaktaki bitişik deliklere (A) takın.
5. Yan kapağı gevşetmek için vidaları saat yönünde çevirin ve kapağı çıkarın.

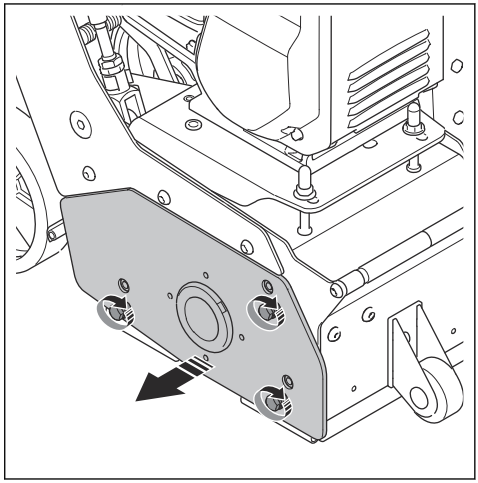

6. Tamburu çıkarın.

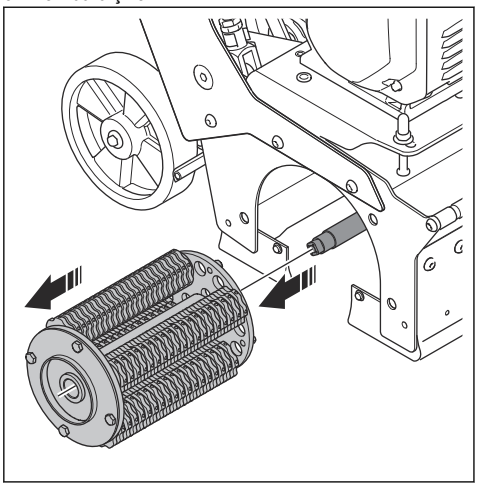

7. Yeni tamburu ürüne takın.

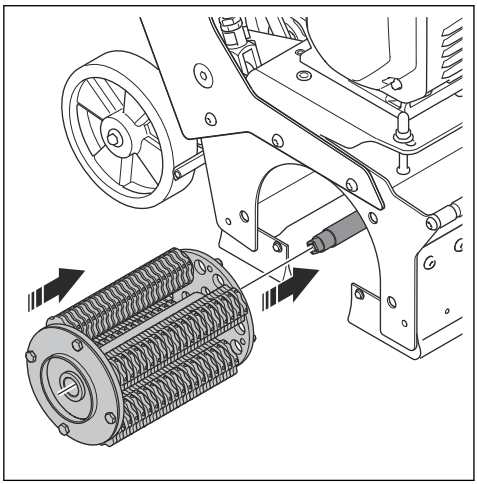

8. Tambur muhafazasındaki 4 pimin (B) tamburdaki 4 delik (C) ile hizalandığından emin olun. Gerekirse şaftı (D) döndürmek için 16 mm'lik bir anahtar kullanın.

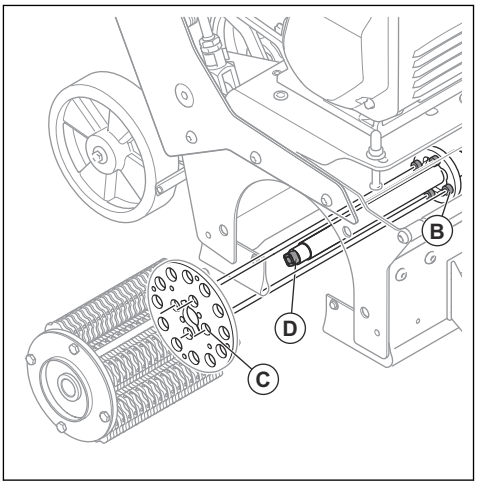

9. Yan kapağı ürüne takın. Şaftın kare ucunun (E) yan kapaktaki rulman üzerindeki kare delik (F) ile hizalandığından emin olun. Gerekirse rulmanı elle döndürün.

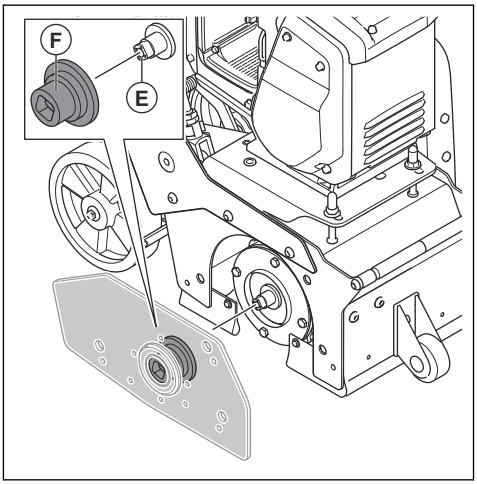

10. Yan kapağı takın.

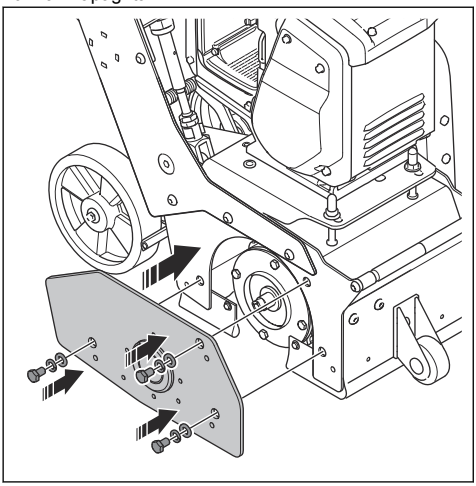

Çatal amortisörünü değiştirme

1. Kazıma tamburunu çıkarın. Bkz. *Kazıma tamburunu değiştirme sayfada: 50*.
2. Çatal amortisörünü (A) akstan çıkarın.

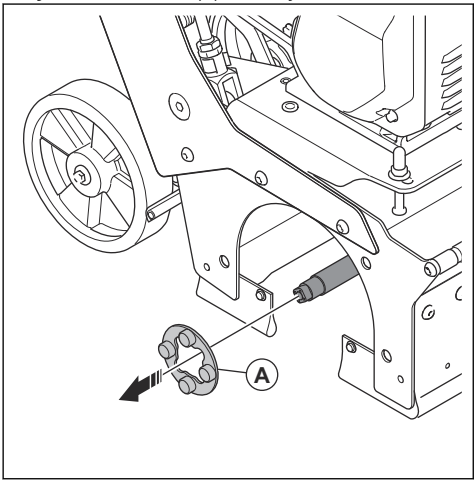

3. Adımları ters sırada uygulayarak yeni çatal amortisörünü takın.

Kayış gerginliğini kontrol etme

UYARI: Kayış kapağı takılı değilken ürünü çalıştırmayın.

1. Ürünü durdurun. Bkz. *Ürünü durdurma sayfada: 47*.
2. 4 cıvatayı sökün.

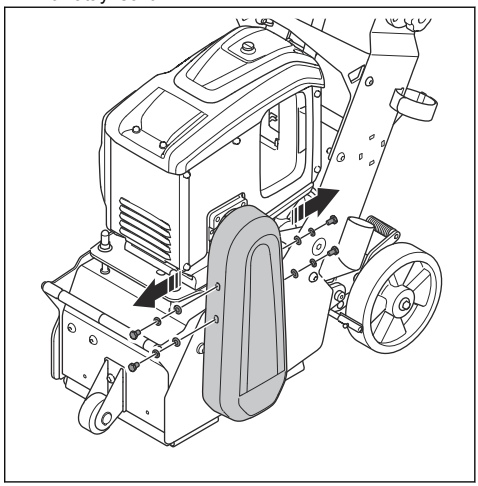

3. Kayış kapağını çıkarın.

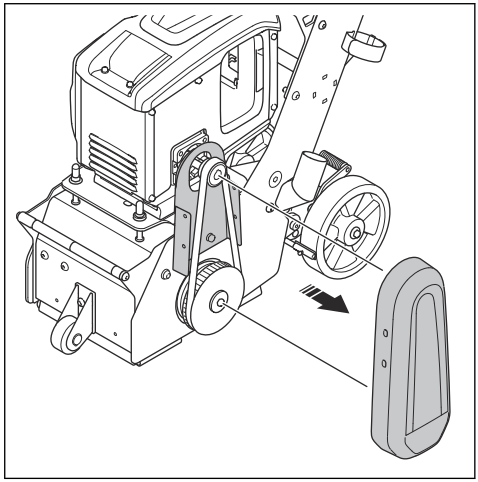

4. Kayışta hasar ve aşınma olup olmadığını kontrol edin. Gerekirse kayışları değiştirin.

5. Kayışları baş parmağınızla iterek gerginliği kontrol edin. Kayışı 5 mm'den daha fazla bir mesafeye (A) itebilirseniz kayış gerginliğini ayarlayın.

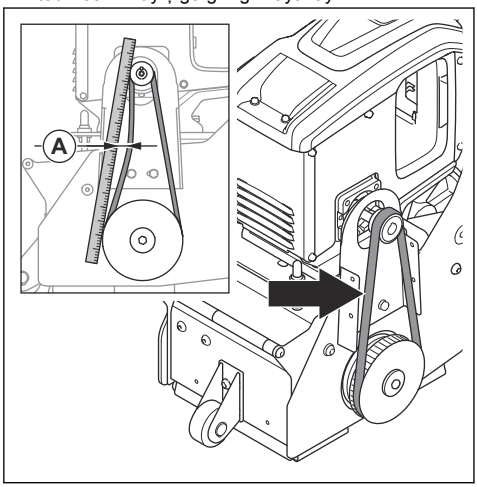

6. Kayış kapağını takın.

Kayış gerginliğini ayarlama

1. Kayış kapağını çıkarın. Bkz. *Kayış gerginliğini kontrol etme sayfada: 52*.
2. 2 kilitleme somununu (A) gevşetin.

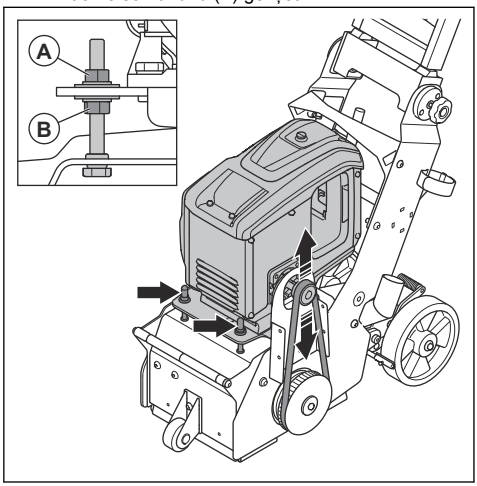

3. Kayış gerginliğini ayarlamak için 2 set somun (B) kullanın. Somunları çok sıkmadığınızdan emin olun.
4. Kayış kapağını takın.

Ayak frenini kontrol etme

1. Ayak frenini devreye alın. Bkz. *Ayak frenini kontrol etme sayfada: 40*.
2. Ürünün hareket etmediğinden emin olun. Ürün hareket ediyorsa ayak frenini ayarlayın. Bkz. *Ayak frenini ayarlama sayfada: 53*.

Ayak frenini ayarlama

1. Ayak freninin gücünü artırmak için ayar cıvatasını (A) saat yönünde çevirin.

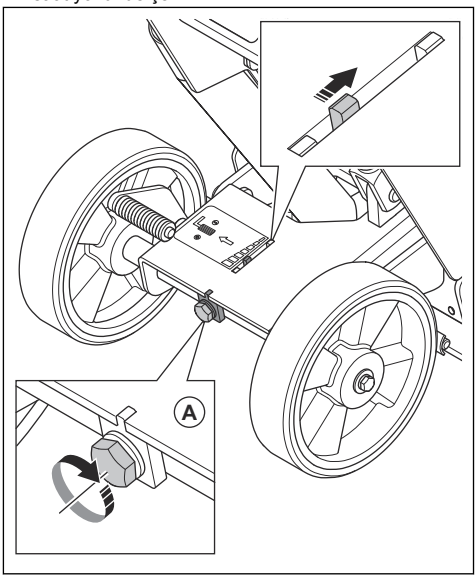

Lastik keçeleri değiştirme

1. Tekerlekler ve tutma yeri yere değene kadar ürünü geriye doğru eğin.

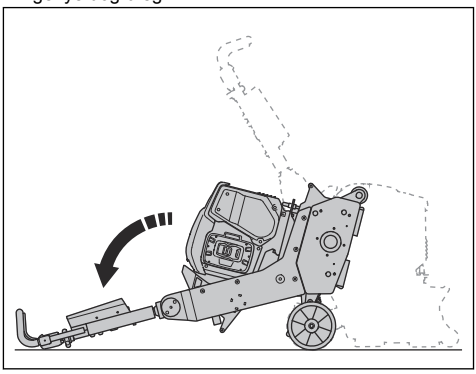

2. Lastik keçeleri çıkarın.

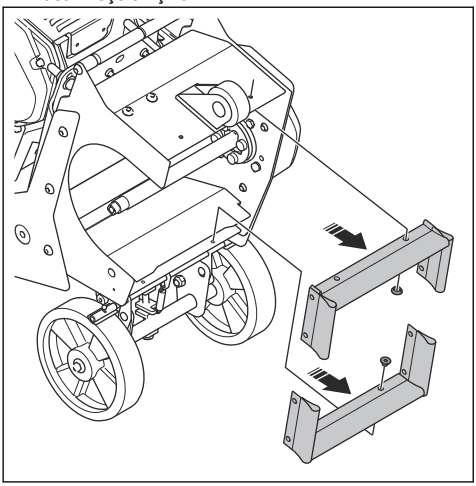

3. İşlemin tersini uygulayarak yeni lastik keçeleri takın.

Sorun giderme

Sorun	Neden	Çözüm
Ürün çalışmıyor	Operatör varlığı kontrolü devrede değildir.	Ürünü çalıştırdığınızda operatör varlığı kontrolünü, tutma çubuğuna doğru tutun.
	Bağlantı yok veya kablo hasarı.	Akünün ürüne bağlandığından emin olun.
	Motorun ON/OFF düğmesi, akü sisteminin çalıştırılmasından önce ON konumundadır.	Motorun OFF düğmesine basın ve akü sisteminin ON düğmesine basın.
	Anahtar hasarlı/motor kablosu hasarlı.	Bir elektrikçiye ürünü kontrol ettirin veya servis merkeziyle görüşün.
	Motor hasar görmüş.	Servis merkezinde değiştirilmesini sağlayın.
Düşük kazıyıcı performansı veya kazıma olmaması.	Aletler aşınmış veya hasar görmüştür.	Aşınmış parçaları değiştirin.
	Aletlerin tipi yüzey için uygun değil.	Aletleri, yüzey için uygun aletlerle değiştirin.
Ürün açık ancak tambur dönmüyor.	Kayış kopmuştur.	Bir servis merkeziyle görüşün.
	Tambur tıkalı.	Ürünün kapalı olduğundan ve güç kaynağıyla bağlantısının kesildiğinden emin olun. Tamburu kontrol edin ve dönmesini engelleyen nesneyi çıkarın.
Ürün kolay çalışmaya başlamıyor.	Tambur yüzeye temas ediyor.	Tamburu yukarı kaldırdığınızdan emin olun. Bkz. *Orta boyutlu kazıyıcı tamburunu devreye alma ve devreden çıkarma sayfada: 47*.
Ani hareketler ve titreşimle yetersiz çalışma.	Tambur konumu çok alçak.	Tambur tertibatının, rulmanlarının ve çatal amortisörünün kontrolünü yapın.
	Takım aşınmış.	Tamburu veya takımı değiştirin.

Sorun	Neden	Çözüm
Üründe alışılmadık titreşimler.	Kesicilerde olağan dışı aşınma.	Dört mil üzerindeki kesicilerin dönüşünü kontrol edin. Çatal amortisörünü kontrol edin. Gerekirse tamburu veya kesicileri değiştirin.
	Tahrik kayışının gerginliği doğru değil.	Tahrik kayışının gerginliğini kontrol edin. Bkz. *Kayış gerginliğini kontrol etme sayfada: 52*.
Ürün bir süre sonra duruyor.	Motor koruma anahtarı aşırı yük nedeniyle serbest kalıyor.	Yükü azaltın.
	Motor hasar görmüş.	Motoru kontrol edin.

Taşıma, depolama ve bertaraf

Taşıma

UYARI: Taşıma sırasında dikkatli olun. Ürün ağırdır ve taşıma sırasında düşer veya hareket ederse yaralanma ya da hasara neden olabilir.

DİKKAT: Kazıma tamburunu devreden çıkardığınızdan emin olun.

DİKKAT: Ürünü bir araca bağlayarak çekmeyin.

- Taşıma öncesinde toz aspiratörü hortumunun bağlantısının kesildiğinden emin olun.
- Tekerlekler, ürünü daha kısa mesafeler boyunca hareket ettirmenizi sağlar. Ürünü daha uzun mesafelerde taşımak için kaldırın veya bir araca yerleştirin.
- Taşıma sırasında ürüne bir tür koruma uygulayın. Koruma, yağmur ve kar gibi doğal unsurları üründen uzak tutar.

Ürünü kaldırma

UYARI: Kaldırma ekipmanının ürünü güvenli bir şekilde kaldırmak için doğru özelliklere sahip olduğundan emin olun. Ürün üzerindeki nominal değerler plakasında ürün ağırlığı gösterilir.

UYARI: Kaldırılmış bir ürünün altında ya da yakınında yürümeyin veya durmayın. Çevredeki kişileri çalışma alanından uzakta tutun.

UYARI: Hasarlı bir ürünü kaldırmayın.

1. Kaldırma ekipmanını kaldırma noktalarına takın.

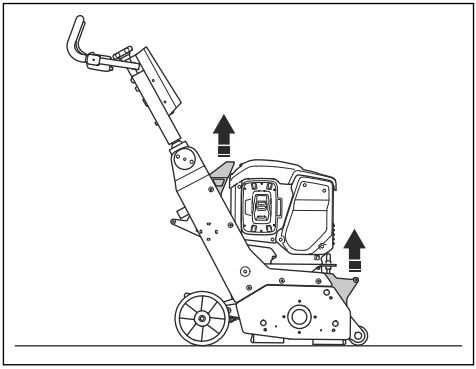

2. Ürünü güvenli bir şekilde kaldırın.

Ürünü eğme

UYARI: Çelik parmak uçlu ve kaymaz tabanlı koruyucu bot kullanın.

1. Tekerlekler ve tutma çubuğu yere değene kadar ürünü geriye doğru eğin.

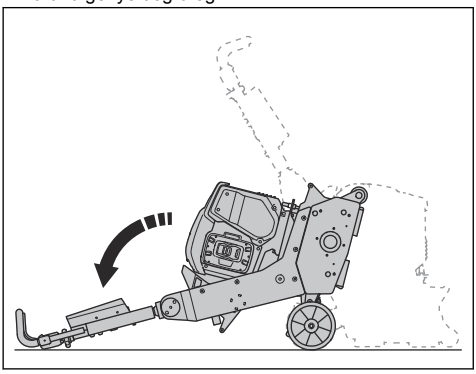

Tutma yerini katlama

1. Tutma yerinin kilit tekerleğini saat yönünün tersine çevirin.

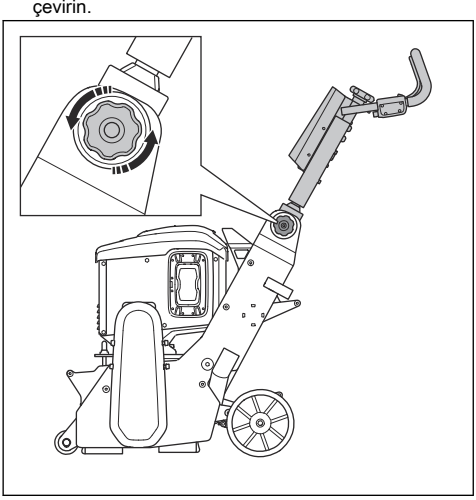

2. Kolu öne doğru katlayın.

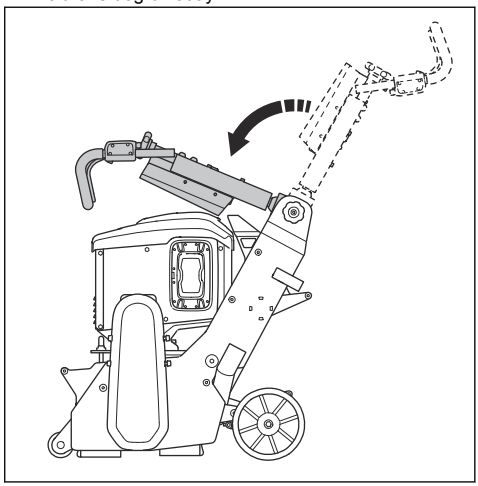

Ürünü rampada yukarı ve aşağı hareket ettirme

UYARI: Ürünü rampalarda yukarı ve aşağı hareket ettirirken çok dikkatli olun. Ürün ağırdır ve ürünün çok hızlı düşmesi veya hareket etmesi durumunda yaralanma riski vardır.

UYARI: Dik eğimli rampalarda her zaman vinç kullanın. Ürünün altında ya da yakınında yürümeyin veya durmayın.

- Ürünü bir rampadan indirmek için yavaşça ileri doğru çalıştırın.
- Ürünü bir rampaya çıkarmak için yavaşça geri doğru çalıştırın.
- Ürün rampadayken ürünü 45°'den fazla sola veya sağa çevirmeyin.

Ürünü bir taşıma aracına sabitleme

Kazaları ve ekipman hasarını önlemek için taşıma sırasında ürünü sabitleyin. Ürünü taşıma aracına bağlamak için gerdirme kayışları kullanın.

1. Ürünü taşıma aracının üzerine yerleştirin.

2. Ürünün etrafına bağlama kayışları takın.

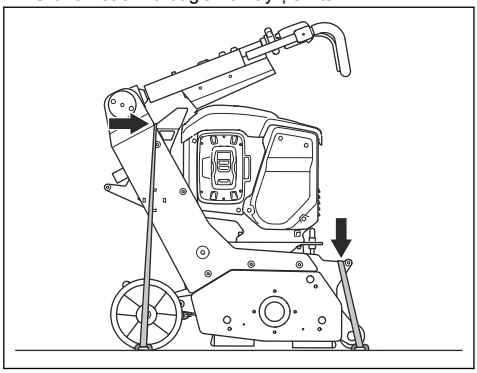

3. Bağlama kayışlarını taşıma aracına bağlayıp sıkın.

Depolama

DİKKAT: Ürünü dış mekanda muhafaza etmeyin. Ürünü her zaman kapalı alanda tutun.

- Ürünü kuru ve don oluşmayan bir yerde tutun.
- Depolamadan önce ürünü temizleyin ve ürüne eksiksiz bir bakım yaptırın.
- Çocukların veya yetkili olmayan kişilerin erişmesini önlemek için ürünü kilitli bir alanda tutun.
- : Ürünü uzun bir süre için depolama yerine kaldırmadan önce yakıt deposunu boşaltın. Yakıtı uygun bir çöp atma merkezinde bertaraf edin.
- : Yakıtı taşımak ve depolamak için her zaman onaylı kaplar kullanın.

Ürünün bertarafı



Sembol, ürünün evsel atık olmadığını gösterir. Ürünü elektrikli ve elektronik ekipmanlar için yerel toplama sisteminizden geri dönüştürün. Bu, uygun kullanım ömrü sonu atık yönetimine katkıda bulunur.

Bilgi için yerel yetkililere, evsel atık hizmetlerine, Husqvarna servis bayinize veya satıcınıza başvurun.

Yanlış bertarafın, tehlikeli maddelerin bulunma olasılığı nedeniyle çevre ve insan sağlığı üzerinde olumsuz etkileri olabilir.

Teknik veriler

Güç W	2200
Voltaj, V	94
Akım, A	4 veya 8
Güç başlığı	DC
Tambur dönüş hızı, dak^{-1}	-
Çalışma genişliği, mm / inç	225 / 9
1 aksta maksimum biçici sayısı	24
1 aksta maksimum freze kesici sayısı	7
1 aksta maksimum yıldız dişli kesici sayısı	45
Tamburdaki maksimum aks sayısı	6
Temizlik sırasında maksimum tırmanma kabiliyeti, derece / %	10 / 18
Ağırlık, kg	102
Çalışma sıcaklığı °C	-10 - +45
Toz hortumu bağlantısının çapı, mm	51
Toz aspiratörü	DE120H, DE130H. Daha fazla bilgi için bir Husqvarna servis bayisiyle görüşün.
Gürültü emisyonları	

Ses gücü düzeyi, ölçülmüş L_W [dB(A)][4]	90
Ses düzeyleri	
Operatörün kulağındaki ses basıncı düzeyi, L_p[dB(A)][5]	89
Titreşim düzeyi (Sol taraf), m/sn^2[6]	3,8
Titreşim düzeyi (Sağ taraf), m/sn^2	4,1

Gürültü ve titreşim beyanı

Beyan edilen bu değerler, belirtilen direktif veya standartlar uyarınca laboratuvar tipi testleriyle elde edilmiştir ve aynı direktif ya da standartlara göre test edilen diğer ürünlerin beyan edilen değerleriyle karşılaştırma için uygundur. Beyan edilen bu değerler ön risk değerlendirmelerinde kullanılabilir ancak her bir çalışma alanında ölçülen değerler daha yüksek olabilir. Gerçek maruz kalma değerleri ve belirli bir kullanıcının maruz kaldığı zarar görme riski benzersizdir ve kullanıcının çalışma şekline, ürünün hangi malzeme üzerinde kullanıldığına, ayrıca kullanıcının maruz kalma süresine, fiziksel durumuna ve ürünün durumuna bağlıdır.

Ürün boyutları

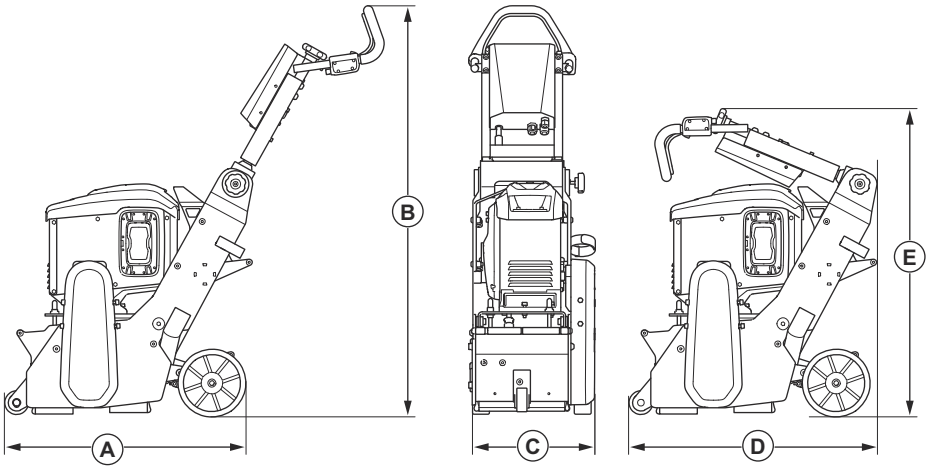

A	Uzunluk, mm / inç	1147 / 45
B	Yükseklik, mm / inç	1136 / 44,7
C	Genişlik, mm / inç	381 / 15
D	Uzunluk, mm / inç	741 / 29,2

[4] EN ISO 3747'ye göre tespit edilen ses gücü düzeyi. Beton yüzeyde ölçülmüştür. Belirsizlik Kwa 2,5 dB
[5] EN ISO 11202'ye göre tespit edilen ses basıncı düzeyi. Beton yüzeyde ölçülmüştür. Belirsizlik Kpa 2,5 dB
[6] EN ISO 20643'e göre tutma yerinde ölçülen ağırlıklı etkin hızlanma. Beton yüzeyde ölçülmüştür. Belirsizlik K=1 m/s^2

E	Yükseklik, mm / inç	722 / 28,4

Aksesuarlar

Ürün için onaylı aküler

Akü		*
Tip	Lityum iyon	Lityum iyon
Akü kapasitesi, Ah	4	8
Nominal voltaj, V	94	94
Ağırlık, kg / lb	3,1 / 6,1	5,1 / 11,4

*scarify uygulaması için B750X kullanılması önerilir

Uyumluluk Bildirimi

AB Uyumluluk Bildirimi

Biz, Husqvarna AB, SE-561 82 Huskvarna, İsveç, tel: +46-36-146500 olarak tek sorumlu vasfıyla ürüne ilişkin aşağıdaki beyanlarda bulunmaktayız:

Açıklama	Orta boyutlu kazıyıcı
Marka	Husqvarna
Tip/Model	CP9 PACE
Kimlik	2026 yılı ve sonrası tarihli seri numaraları

aşağıdaki AB direktifleri ve düzenlemeleriyle tamamen uyumludur:

Direktif/Düzenleme	Açıklama
2006/42/EC	"makinelerle ilgili"
2014/53/EU	"radyo ekipmanı ile ilgili"
2011/65EU	"tehlikeli maddelerin kısıtlanmasıyla ilgili"

ve aşağıdaki standartlar ve/veya teknik özellikler uygulanmıştır;

EN ISO 12100:2010

EN 60335-2-72:2012

EN IEC 55014-1:2021

EN IEC 55014-2:2021

EN IEC 61000-3-2:2018+A1:2020+A2:2024

EN IEC 61000-3-11:2019

ETSI EN 300 328 V2.2.2

ETSI EN 301 489-1 V2.2.3

ETSI EN 301 489-17 V3.3.1

EN IEC 63000:2018

Partille, 2026-07-03

CE

UK Importer:
Husqvarna UK Ltd
Preston Road, Co. Durham
DL5 6UP

Christian Nyberg

Christian Nyberg

Kıdemli Direktör, Ar-Ge Ağır Ekipmanlar

Husqvarna AB, Yapı Bölümü

Teknik dokümantasyon sorumlusu

Зміст

Вступ..... 61
Безпека..... 65
Збирання..... 71
Експлуатація..... 75
Технічне обслуговування..... 79
Усунення несправностей..... 86
Транспортування, зберігання й утилізація..... 87
Технічні характеристики..... 89
Аксесуари 90
Декларація відповідності..... 92

Вступ

Опис виробу

CP9 PACE — це несамохідна фрезерувальна машина, що працює від акумуляторного електродвигуна.

Призначення

Виріб використовується для надання поверхням шорсткості, а також для видалення шарів і дорожньої розмітки. Виріб можна використовувати на поверхнях, як-от бетон, асфальт, камінь і сталь.

Виріб призначений для професійного використання в комерційному секторі.

Забороняється використовувати пристрій для інших завдань.

Огляд виробу

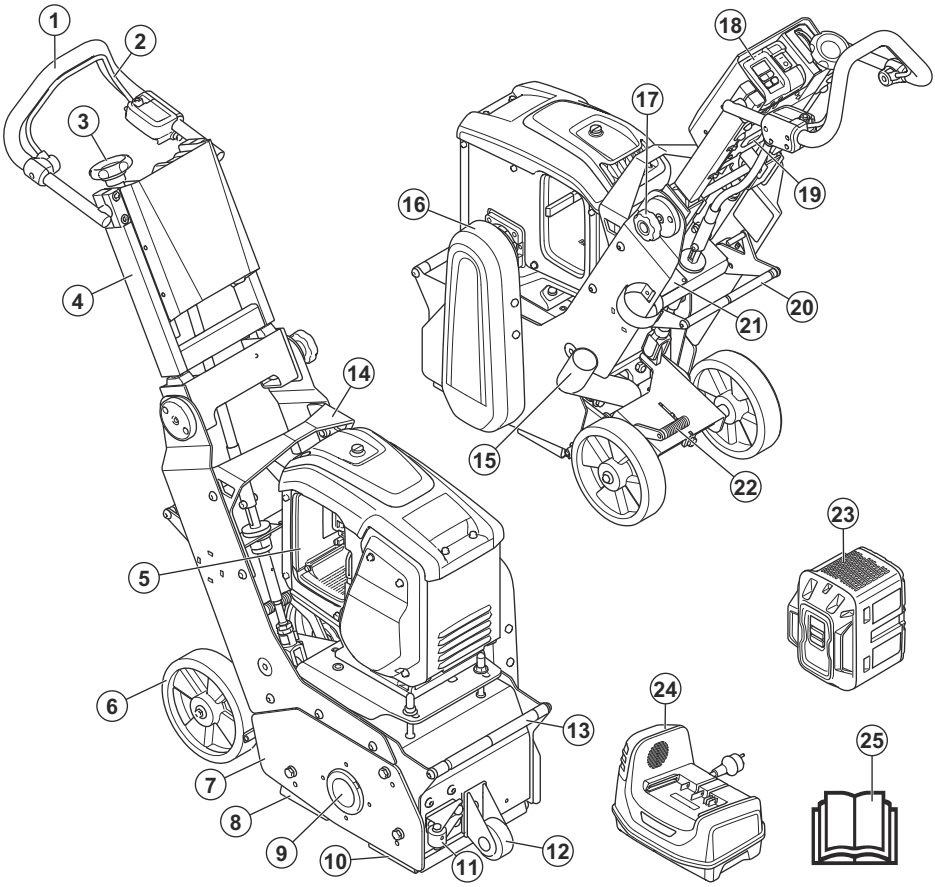

1. Рукоятка
2. Контроль присутності оператора (OPC)
3. Колесо регулювання глибини різання
4. Складана верхня ручка
5. Гніздо акумулятора
6. Задні колеса
7. Боковий кожух
8. Гумова прокладка (задня)
9. Підшипниковий вузол
10. Гумова прокладка (передня)
11. Напрямне колесо для руху вздовж стіни (необов'язково)
12. Переднє колесо
13. Кріпильна точка
14. Підіймальний кронштейн
15. З'єднання для шланга для пилу
16. Кришка паса
17. Фіксатор ручки
18. Панель керування
19. Лічильник годин
20. Педаль швидкого підіймання
21. Паспортна табличка
22. Гальмівна педаль
23. Акумулятор (не входить до комплекту)
24. Зарядний пристрій (не входить до комплекту)
25. Посібник користувача

Огляд панелі керування

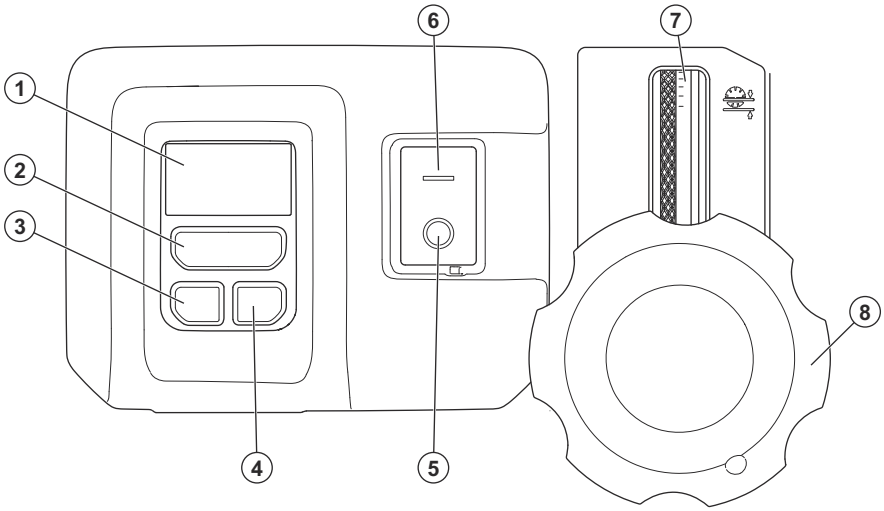

1. Дисплей, див. *Символи на дисплеї на сторінці 63*
2. Кнопка ввімкнення / вимкнення акумуляторної системи
3. Функція Bluetooth® (не використовується в цій версії)
4. Функція Bluetooth® (не використовується в цій версії)
5. Кнопка зупинки двигуна / інструмента
6. Кнопка запуску двигуна / інструмента
7. Індикатор глибини різання
8. Колесо регулювання глибини різання

Символи на дисплеї

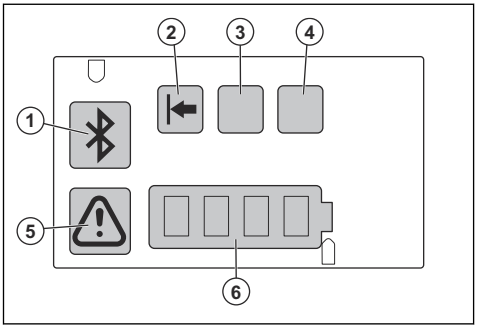

Номер	Символ	Інформація
1.	Bluetooth®	Не використовується в цій версії.
2.	Зелений світлодіодний індикатор.	Глибина різання нормальна, а використання акумулятора є оптимальним.
3.	Жовтий світлодіодний індикатор.	Глибина різання оптимальна.
4.	Червоний світлодіодний індикатор.	Глибина різання надто велика й може призвести до пошкодження виробу.
	Червоний світлодіодний індикатор блимає.	Перевантаження виробу.
5.	Індикатор попередження / помилки.	Сталася помилка. Див. *Усунення несправностей на сторінці 86*.
6.	Індикатор заряду акумулятора.	Стан акумулятора.

Символи на виробі



Увага! Цей виріб може бути небезпечним і спричинити тяжкі травми або смерть оператора чи інших осіб. Будьте обережні та використовуйте виріб правильно.



Перед використанням виробу уважно прочитайте посібник і переконайтеся, що ви зрозуміли наведені в ньому вказівки.



Користуйтеся сертифікованими засобами захисту органів дихання.



Користуйтеся відповідними захисними навушниками.



Користуйтеся схваленими засобами захисту очей.



Використовуйте відповідні захисні рукавиці.



Використовуйте відповідне захисне взуття.



Використовуйте схвалений шолом.



УВАГА! Пил може викликати проблеми зі здоров'ям. Користуйтеся сертифікованими засобами захисту органів дихання. Переконайтеся в наявності належної вентиляції.



Висока напруга.



Щоб підняти виріб, прикріпіть підйомне пристосування до точки підіймання на виробі.



Використовуйте точки кріплення, щоб закріпити виріб на транспортному засобі.



Перед виконанням робіт із технічного обслуговування обов'язково вийміть акумулятор із виробу.



Остерігайтеся защемлення. Тримайтеся подалі від деталей, що рухаються.



Тримайте руки на відстані від деталей, що обертаються.



Не користуйтеся виробом поблизу легкозаймистих матеріалів або газів.



Максимальний градієнт.



Цей виріб відповідає вимогам застосовних директив ЄС.



Цей виріб відповідає вимогам EESS та ACMA для Нової Зеландії та Австралії.



Цей виріб відповідає чинним нормативним вимогам України.

Зверніть увагу: Інші позначення на виробі стосуються спеціальних сертифікатів для певних країн чи регіонів.

Паспортна табличка

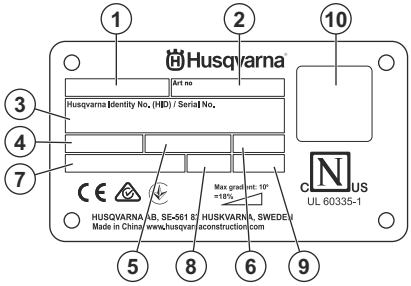

1. Модель (CP — фрезерувальна машина для бетону)
2. Артикульний №
3. Ідентифікаційний номер Husqvarna
4. Напруга, В
5. Частота, Гц
6. IPXX
7. Потужність, Вт
8. Вага
9. Рік
10. QR-код

Пошкодження виробу

Ми не несемо відповідальності за пошкодження, якщо:

- виріб було неправильно відремонтовано;
- виріб було відремонтовано з використанням деталей, виготовлених не виробником або не затверджених ним;
- виріб обладнано аксесуаром, виготовленим не виробником або не затвердженим ним;
- виріб було відремонтовано в неавторизованому сервісному центрі або неавторизованою компанією.

Безпека

Роз'яснення термінології щодо безпеки

Попередження, застереження й примітки використовуються для наголошення на особливо важливих положеннях посібника.

ПОПЕРЕДЖЕННЯ: Указує на те, що в разі порушення інструкцій, наведених у цьому посібнику, існує небезпека поранення або смерті оператора чи інших осіб, що знаходяться поруч.

УВАГА: Вказує на те, що в разі недотримання інструкцій, наведених у цьому посібнику, існує небезпека пошкодження виробу, інших матеріалів або навколишніх об'єктів.

Зверніть увагу: Використовується для надання додаткової інформації щодо певної ситуації.

Загальні правила техніки безпеки

ПОПЕРЕДЖЕННЯ: Перш ніж розпочати використання виробу, уважно прочитайте наведені нижче попередження.

- У разі неправильного або недбалого використання цей виріб може становити небезпеку. Він може спричинити серйозні травми або загибель оператора чи сторонніх осіб. Перед початком експлуатації виробу необхідно прочитати цей посібник користувача й повністю зрозуміти його вміст.
- Виріб не призначений для використання особами (зокрема, дітьми) з обмеженими фізичними можливостями, сенсорними й розумовими здібностями, а також особами, які не мають необхідного досвіду та знань.
- Збережіть усі попередження й інструкції.
- Дотримуйтесь вимог усіх чинних законів і правил.
- Оператор і роботодавець оператора мають знати про ризики й запобігати їм під час експлуатації виробу.
- Дозволяйте керувати виробом стороннім людям тільки після того, як вони повністю прочитають посібник користувача й зрозуміють його вміст.
- Не використовуйте виріб, якщо ви не пройшли підготовку перед початком експлуатації. Упевніться, що всі оператори пройшли тренування.
- Не дозволяйте дітям використовувати виріб.
- Виріб може експлуатуватися тільки особами, які мають дозвіл.
- Оператор несе відповідальність за нещасні випадки або шкоду, заподіяну іншим людям і майну.
- Забороняється використовувати виріб, якщо ви втомлені, хворі, чи перебуваєте під впливом наркотиків, алкоголю або медикаментів.
- Завжди будьте обережні й керуйтеся здоровим глуздом.
- Під час роботи цього виробу утворюється електромагнітне поле. Це поле може за деяких умов взаємодіяти з активними чи пасивними медичними імплантатами. Щоб знизити ризик тяжких або смертельних травм, рекомендуємо особам із медичними імплантатами проконсультуватися зі своїм лікарем і виробником медичного імплантату перед початком експлуатації цього виробу.
- Тримайте пристрій у чистоті. Переконайтеся, що знаки та наклейки читабельні.

- Не використовуйте виріб, який пошкоджений або працює неправильно.
- Не змінюйте конструкцію цього виробу.
- Не використовуйте виріб, якщо існує імовірність того, що зміни було внесено іншими особами.
- Інструменти можуть нагріватися під час використання. Перш ніж замінювати барабан або торкатися до інструментів, надягайте рукавички.

Правила техніки безпеки під час використання виробу



ПОПЕРЕДЖЕННЯ: Перш ніж розпочати використання виробу, уважно прочитайте наведені нижче попередження.

- Використовуйте засоби індивідуального захисту. Див. *Засоби індивідуального захисту на сторінці 67*.
- Надмірний вплив вібрації може ушкодити нервову систему або систему кровообігу в людей, які мають погіршений кровообіг. Якщо у вас проявляються симптоми надмірного впливу вібрації, зверніться по медичну допомогу. До таких симптомів належать: оніміння, утрата чутливості, пощипування, поколювання, біль, утрата сили, зміни кольору або стану шкіри. Зазвичай ці симптоми проявляються в пальцях, руках і зап'ястках.
- Не запускайте виріб, якщо не встановлено всі захисні кришки.
- Дізнайтеся, як швидко зупинити двигун в екстреній ситуації.
- Перш ніж відійти від виробу, зупиніть двигун і впевніться, що ризику випадкового запуску немає.
- Стежте за тим, щоб одяг, довге волосся й прикраси не потрапили в рухомі частини
- Під час роботи ви маєте перебувати в безпечному та стійкому положенні.
- Використовуйте виріб лише на горизонтальних поверхнях.
- Упевніться, що всі болти й гайки належним чином закріплені.
- Не працюйте з виробом, якщо у разі нещасного випадку ніхто не зможе надати вам допомогу.
- Використовуйте лише схвалене приладдя. По додаткову інформацію звертайтеся в центр обслуговування Husqvarna.
- Якщо у виробі виникають вібрації або рівень шуму виробу надзвичайно високий, негайно зупиніть його. Перевіряйте виріб на наявність пошкоджень. Усуньте пошкодження або зверніться до авторизованого дилера з обслуговування для виконання ремонту.
- Обов'язково під'єднайте виріб до промислового пилососа для видалення пилу.
- Не тягніть за шланг промислового пилососа. Виріб може впасти й спричинити серйозні травми чи пошкодження.
- Не знімайте пиловіддільник до повної зупинки двигуна.
- Перед запуском виробу переконайтеся, що фрезерувальний барабан не торкається поверхні.
- Керуйте виробом лише ззаду, тримаючи обидві руки на його ручці.
- Переконайтеся, що на ручках немає ніяких слідів оливи або мастила.
- Переконайтеся, що гумові ущільнення не пошкоджено.
- Під час роботи завжди тримайте колеса на поверхні.
- Завжди керуйте виробом ззаду, тримаючи руки на його ручках.
- Під час роботи тримайтеся на безпечній відстані від інструмента, який обертається.

Противібраційна безпека



ПОПЕРЕДЖЕННЯ: Перш ніж розпочати використання виробу, уважно прочитайте наведені нижче попередження.

- Під час роботи виробу вібрації передаються від виробу до оператора. Регулярна й часта робота з виробом може спричинити травмування або підвищити ступінь тяжкості травм оператора. Симптоми травми можуть проявлятися у вигляді порушення кровопостачання в пальцях, зап'ястках, руках, плечах та/або нервах чи в інших частинах тіла. Травми можуть викликати слабкість та/або ставати хронічними й посилюватися поступово протягом декількох тижнів, місяців або років. До можливих травм можна віднести пошкодження системи кровообігу, нервової системи, суглобів й інших частин тіла.
- Симптоми можуть виникати під час роботи з виробом або в інший час. Якщо за наявності симптомів продовжувати працювати з виробом, симптоми можуть посилюватися або ставати хронічними. Якщо у вас виникли вказані далі або інші симптоми, зверніться по медичну допомогу.
    - Оніміння, утрата чутливості, пощипування, поколювання, біль, печіння, пульсація, заклякання, незграбність, утрата сили, зміна кольору або стану шкіри.
- Симптоми можуть посилюватися за низьких температур. Під час роботи з виробом у холодних умовах надягайте теплий одяг і тримайте руки теплими й сухими.
- Щоб забезпечити правильний рівень вібрації, виконуйте технічне обслуговування виробу й керуйте ним, як зазначено в посібнику користувача.

- Виріб обладнано системою поглинання вібрації, що зменшує вібрацію, яка передається від ручок на оператора. Дозвольте виробу працювати вільно. Не проштовхуйте його із зусиллям. Тримайте виріб за ручки легко, але при цьому зберігайте контроль над ним і стежте за безпекою роботи. Не притискайте ручки до кінцевих упорів сильніше, ніж потрібно.
- Тримайте руки тільки на ручці або ручках. Тримайте всі інші частини тіла на відстані від виробу.
- Негайно зупиніть виріб, якщо раптово виникнуть сильні вібрації. Не продовжуйте роботу, доки не буде усунено причину підвищеної вібрації.

Правила безпеки щодо пилу

ПОПЕРЕДЖЕННЯ: Перш ніж розпочати використання виробу, уважно прочитайте наведені нижче попередження.

Під час використання цього інструмента може утворюватися пил двоокису кремнію (двоокис кремнію – основний компонент піску, кварцу, цегляної глини, граніту та багатьох інших мінералів і гірських порід). Вплив надмірної кількості пилу двоокису кремнію може спричинити захворювання дихальних шляхів, як-от хронічний бронхіт, силікоз і легеневий фіброз. Ці захворювання можуть бути смертельними. Щоб зменшити вплив пилу двоокису кремнію, Husqvarna рекомендує наведені нижче заходи.

- Використання води для зв'язування пилу під час різання або шліфування.
- Використання промислового пилососа в поєднанні з різальним або шліфувальним інструментом.
- Використання системи очищення повітря в поєднанні з промисловим пилососом.
- Використання відповідного респіратора залежно від матеріалу, що ріжеться або шліфується.

Вимоги до засобів індивідуального захисту від пилу двоокису кремнію або інших речовин, що вдихаються, можуть різнитися залежно від місцевих і загальнодержавних законів і норм. Ознайомтесь із цими законами й нормами, щоб визначити допустимі межі впливу та вимоги до засобів індивідуального захисту. Завжди використовуйте відповідні методи та засоби індивідуального захисту для зменшення впливу.

Безпека стосовно шуму

ПОПЕРЕДЖЕННЯ: Перш ніж розпочати використання виробу, уважно прочитайте наведені нижче попередження.

- Високий рівень шуму й тривалий вплив шуму можуть призвести до втрати слуху через дію шуму.
- Щоб мінімізувати рівень шуму, виконуйте технічне обслуговування виробу й керуйте ним, як зазначено в посібнику користувача.
- Під час експлуатації виробу користуйтеся затвердженими засобами захисту органів слуху.
- У разі використання захисних навушників прислухайтеся до попереджувальних сигналів і голосів. Знімайте засоби захисту органів слуху, коли пристрій зупинено й коли засоби захисту органів слуху не є необхідними через рівень шуму в робочій зоні.

Засоби індивідуального захисту

ПОПЕРЕДЖЕННЯ: Перш ніж розпочати використання виробу, уважно прочитайте наведені нижче попередження.

- Під час роботи з виробом завжди використовуйте затверджені засоби індивідуального захисту. Особисте захисне спорядження не може повністю усунути небезпеку травмування, але при нещасному випадку воно знизить ступінь важкості травми. Дозвольте дилеру допомогти вам із вибором правильних засобів індивідуального захисту.
- Регулярно перевіряйте стан засобів індивідуального захисту.
- Використовуйте затверджений захисний шолом.
- Користуйтеся відповідними захисними навушниками.
- Користуйтеся затвердженими засобами захисту органів дихання.
- Використовуйте затверджені засоби захисту очей із боковим захистом.
- Використовуйте захисні рукавички.
- Використовуйте черевики зі сталевими носками й неслизькою підошвою.
- Використовуйте затверджений робочий одяг або аналогічний одяг із довгим рукавом і довгими штанинами.

Вогнегасник

- Тримайте вогнегасник поблизу під час роботи.
- Використовуйте порошковий або вуглекислотний вогнегасник.

Безпека в робочій зоні

ПОПЕРЕДЖЕННЯ: Перш ніж розпочати використання виробу, уважно прочитайте наведені нижче попередження.

- Користувач несе відповідальність за аналіз поверхні, що обробляється. Користувач має провести оцінювання ризику на основі отриманої інформації про оброблювану поверхню та вжити належних заходів обережності під час виконання робіт.
- Забороняється використовувати виріб у разі туману, дощу, сильного вітру, холодної погоди, ризику виникнення блискавки або за інших несприятливих погодних умов.
- Слідкуйте за людьми, предметами та ситуаціями, які можуть перешкоджати безпечній експлуатації виробу.
- Не використовуйте виріб у місцях, де може виникнути пожежа або вибух. Виріб утворює іскри, а легкозаймисті матеріали можуть загорітися разом із пилом або випарами.
- Переконайтеся в тому, що діти, сторонні особи й тварини не мають доступу до робочої зони й знаходяться на безпечній відстані від виробу. Безпечна відстань становить 5 м / 16 футів.

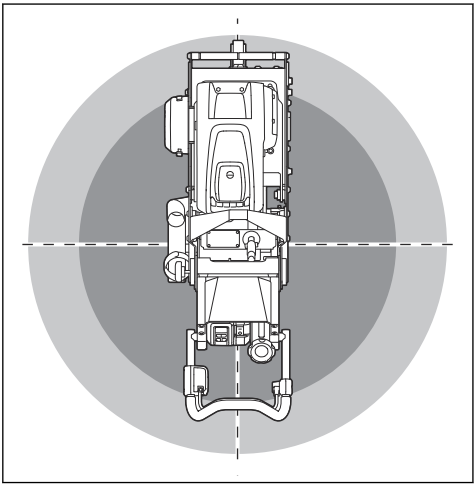

- Переконайтеся, що в робочій зоні перебувають лише особи, які мають дозвіл.
- Робоча зона має бути чистою і добре освітленою. Безлад і погане освітлення можуть призвести до нещасних випадків.
- Перед використанням виробу приберіть з робочої зони всі гвинти, болти, дроти й каміння.
- Переконайтеся, що в напрямку роботи виробу немає кабелів або шлангів.
- Переконайтеся в тому, що в робочій зоні належна вентиляція.
- Переконайтеся, що в робочій зоні матеріалу, який підлягає різанню, немає жодних труб, шлангів чи електричних кабелів.

Заходи безпеки під час роботи з акумуляторами

ПОПЕРЕДЖЕННЯ: Перш ніж розпочати використання виробу, уважно прочитайте наведені нижче попередження.

ПОПЕРЕДЖЕННЯ: Пошкоджений акумулятор може вибухнути й спричинити травмування. Якщо акумулятор пошкоджений або деформований, зверніться до уповноваженого центру обслуговування Husqvarna.

- Використовуйте у виробі лише рекомендовані нами акумулятори . Акумулятори програмно закодовані.
- У цьому пристрої слід використовувати тільки оригінальні акумулятори. Якщо для заміни використовувати акумулятор неправильного типу, існує небезпека вибуху. Щоб дізнатися більше, зверніться до свого дилера.
- Використовуйте акумулятори лише для живлення відповідних виробів Husqvarna. Щоб уникнути травмування, заборонено використовувати акумулятор як джерело живлення для інших приладів.
- Небезпека враження електричним струмом. Заборонено під'єднувати клеми акумулятора до ключів, гвинтів або інших металевих предметів. Це може призвести до короткого замикання в акумуляторі.
- У разі витікання рідини з акумулятора слідкуйте, щоб вона не потрапила на ваше тіло, одяг чи виріб. Якщо рідина потрапила на шкіру, промийте вражену ділянку великою кількістю води та зверніться по медичну допомогу.
- Перебувати поблизу від акумулятора слід у захисних окулярах. Якщо рідина потрапила в очі, не слід їх терти, натомість промивайте їх водою протягом щонайменше 15 хвилин. Після цього зверніться за медичною допомогою.
- Не використовуйте елементи живлення без можливості перезаряджання.
- Не змінюйте конструкцію акумулятора.
- Заборонено вставляти предмети у вентиляційні отвори акумулятора.
- Тримайте акумулятор подалі від прямих сонячних променів, джерел тепла й відкритого вогню. Акумулятор може вибухнути, що може призвести до термічних чи хімічних опіків.
- Бережіть акумулятор від дощу та вологи.
- Захищайте акумулятор від впливу мікрохвиль чи високого тиску.
- Заборонено розбирати чи ламати акумулятор.

- Використовуйте акумулятор лише за температури навколишнього середовища від –10 °C (14 °F) до 40 °C (104 °F).
- Заборонено мити батарею чи заряджальний пристрій водою. Дивіться розділ *Чищення акумулятора й заряджального пристрою на сторінці 80*.
- Не користуйтеся пошкодженим акумулятором.
- Зберігайте акумулятори подалі від металевих предметів на кшталт цвяхів, гвинтів чи ювелірних виробів.
- Тримайте акумулятор подалі від дітей.
- Підключіть акумулятор належним чином. Неправильне підключення може призвести до короткого замикання в акумуляторі.

Заходи безпеки під час роботи із зарядним пристроєм

ПОПЕРЕДЖЕННЯ: Прочитайте всі попередження й інструкції. Недотримання попереджень та інструкцій може призвести до ураження електричним струмом, пожежі та/або тяжких травм.

- Через недотримання правил техніки безпеки може виникнути ризик ураження електричним струмом або короткого замикання.
- Заборонено використовувати будь-які інші зарядні пристрої, окрім того, що входить до комплекту виробу. Використовуйте для акумулятора лише рекомендований зарядний пристрій.
- Заборонено розбирати зарядний пристрій.
- Не використовуйте зарядний пристрій, якщо він пошкоджений або працює неправильно.
- Заборонено підіймати зарядний пристрій, тримаючи його за шнур живлення. Щоб від'єднати зарядний пристрій від настінної розетки, витягніть штепсельну вилку. У жодному разі не тягніть за шнур живлення.
- Пильнуйте, щоб усі кабелі та подовжувальні шнури були якомога далі від води, оливи й гострих кутів. Переконайтеся в тому, що кабель не здавлено дверима, огорожею або іншими предметами.
- Заборонено використовувати зарядний пристрій поблизу легкозаймистих або корозійних матеріалів. Переконайтеся в тому, що зарядний пристрій нічим не накритий. У разі появи диму чи вогню витягніть штепсель зарядного пристрою з розетки.
- Заряджати акумулятор слід тільки в добре провітрюваних приміщеннях та подалі від сонячного світла. Не заряджайте акумулятор надворі. Не заряджайте акумулятор у вологому середовищі.
- Заряджайте акумулятор лише за температури навколишнього середовища від 5 °C (41 °F) до 40 °C (104 °F). Використовуйте зарядний пристрій лише в сухому, добре провітрюваному приміщенні, у якому немає пилу.
- Заборонено вставляти предмети у вентиляційні отвори зарядного пристрою.
- Заборонено з'єднувати контакти зарядного пристрою металевими предметами, оскільки це може призвести до короткого замикання.
- Заборонено заряджати в зарядному пристрої одноразові батареї, не призначені для перезаряджання, а також використовувати їх в інструменті.
- Використовуйте справні розетки відповідного типу.

Вогнегасник

- Тримайте вогнегасник поблизу під час роботи.
- Використовуйте вогнегасник, призначений для гасіння літієвих акумуляторів.

Запобіжне обладнання на виробі

ПОПЕРЕДЖЕННЯ: Перш ніж розпочати використання виробу, уважно прочитайте наведені нижче попередження.

- Не використовуйте виріб із запобіжними пристроями, які пошкоджені або не працюють належним чином.
- Регулярно перевіряйте захисні пристрої. Якщо запобіжні пристрої пошкоджені або не працюють належним чином, зверніться до дилера з обслуговування Husqvarna.
- Не вносьте зміни до захисних пристроїв.

Контроль присутності оператора (Operator Presence Control, OPC)

Коли використовується OPC, двигун зупиняється. Див. *Перевірка OPC на сторінці 69*.

Перевірка OPC

1. Запустіть виріб. Див. *Запуск виробу на сторінці 75*.
2. Відпустіть ручку OPC. Інформацію про розташування OPC на виробі див. в розділі *Огляд виробу на сторінці 62*. Якщо двигун не зупиниться протягом 3 секунд, зверніться до авторизованого дилера з обслуговування компанії Husqvarna.

Ножне гальмо

Ножне гальмо блокує колеса й допомагає оператору керувати виробом під час роботи. Колеса можуть вільно рухатися, коли ви відпускаєте ножне гальмо.

Щоб перевірити ножне гальмо, виконайте наведені нижче дії.

1. Натисніть педаль ножного гальма (A), щоб увімкнути ножне гальмо (B).

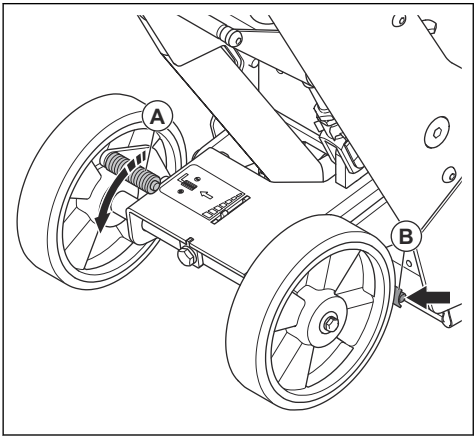

2. Перевірте, чи виріб надійно утримується на місці. Якщо виріб рухається, відрегулюйте ножне гальмо. див. *Регулювання ножного гальма на сторінці 85*.

Кнопки живлення на панелі керування

Кнопки живлення на панелі керування використовуються для запуску та зупинки виробу.

Перевірка кнопок живлення

Система живлення використовується для запуску та зупинки виробу й двигуна.

1. Натисніть кнопку ввімкнення / вимкнення (A), щоб увімкнути електронну систему виробу.

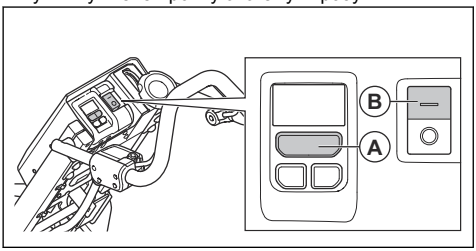

2. Натисніть кнопку запуску (B), щоб запустити двигун.
3. Натисніть кнопку зупинки (C), щоб зупинити двигун.

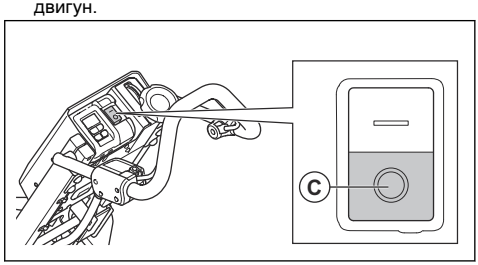

4. Переконайтеся, що двигун і барабан зупинилися.
5. Натисніть кнопку ввімкнення / вимкнення (A), щоб вимкнути електронну систему виробу.

Правила техніки безпеки під час обслуговування

ПОПЕРЕДЖЕННЯ: Перш ніж розпочати використання виробу, уважно прочитайте наведені нижче попередження.

- Використовуйте засоби індивідуального захисту. Див. *Засоби індивідуального захисту на сторінці 67*.
- Виконуйте лише ті роботи з технічного обслуговування, які наведено в цьому посібнику користувача. Усі інші роботи з технічного обслуговування має виконувати авторизований дилер з обслуговування.
- Якщо регулярно не проводити належне технічне обслуговування, це може призвести до травм і пошкодження пристрою.
- Перед технічним обслуговуванням очистьте виріб, щоб видалити небезпечні матеріали.
- Перед проведенням технічного обслуговування зупиніть двигун і від'єднайте штепсельну вилку від джерела живлення для запобігання випадковому запуску.
- Виконуйте технічне обслуговування виробу на стійкій горизонтальній поверхні.
- Не змінюйте конструкцію виробу. Внесення в конструкцію пристрою змін, не схвалених виробником, може призвести до тяжких травм або смерті.
- Замінюйте пошкоджені, зношені або зламані деталі.
- Не використовуйте для чищення виробу мийний апарат високого тиску.
- Використовуйте тільки оригінальні запчастини й аксесуари. Використання аксесуарів і запасних частин, не схвалених виробником, може призвести до тяжкої травми чи смерті.
- Використовуйте тільки безворсові ганчірки для чищення.

- Після технічного обслуговування перевірте рівень вібрації під час роботи виробу. Якщо цей рівень незадовільний, зверніться до авторизованого дилера з обслуговування.
- Регулярне обслуговування виробу має проводити авторизований дилер з обслуговування.

Збирання

Вибір правильних інструментів

Для фрезерувального барабана передбачено різні інструменти. Інструменти призначені для різних умов і типів поверхонь.

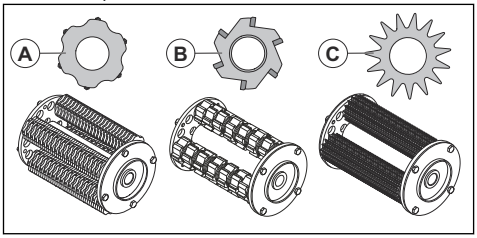

- **Твердосплавний ланцюговий різець (A)** Створює профіль поверхні приблизно CSP 6 і використовується для:
  - шорсткування та текстурування твердих бетонних і асфальтових поверхонь;
  - видалення твердих покриттів і затверділих клейових матеріалів.
- **Фрезерний різець (B)** використовується для видалення еластичних покриттів, м'якого клею та інших м'яких матеріалів.
- **Зірчастий різець (C)** Створює профіль поверхні приблизно CSP 4 і використовується для:
  - очищення та видалення тонких шарів епоксидної фарби, оливи, лаку, клею та термопластику;
  - шорсткування м'якого бетону.

Встановлення інструментів на барабан

Зверніть увагу: Для найкращого результату роботи не встановлюйте однакову кількість прокладок на кожну вісь.

1. Зніміть 4 гвинти M8×12, 4 шайби та зовнішній фланець (A).

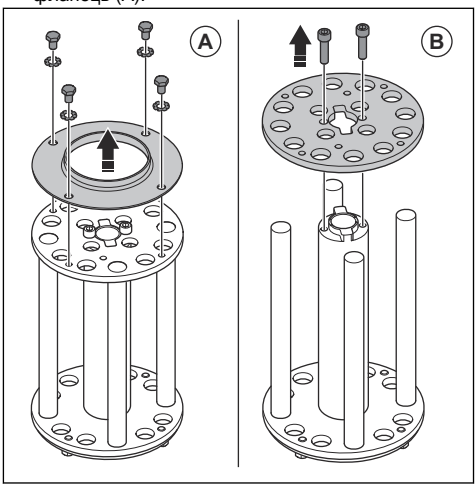

2. Зніміть 2 гвинти M8×25 і опорний фланець (B).
3. Встановіть на барабан 4 трубки з різцями. Переконайтеся, що різці встановлено в послідовності від 1 до 4.

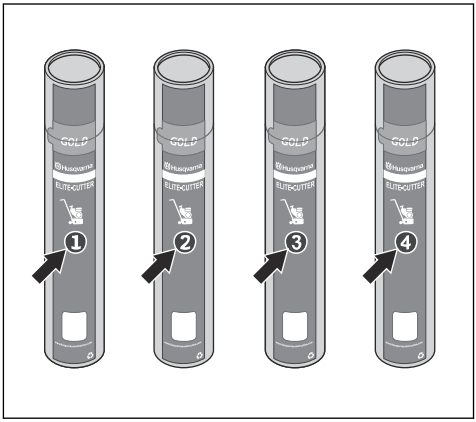

4. Відкрийте трубку для інструментів (C) і зніміть кришку (D) з трубки.

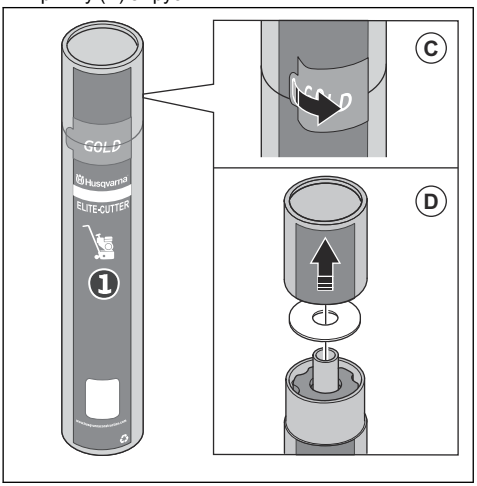

5. Встановіть трубку з інструментами на вісь (E).

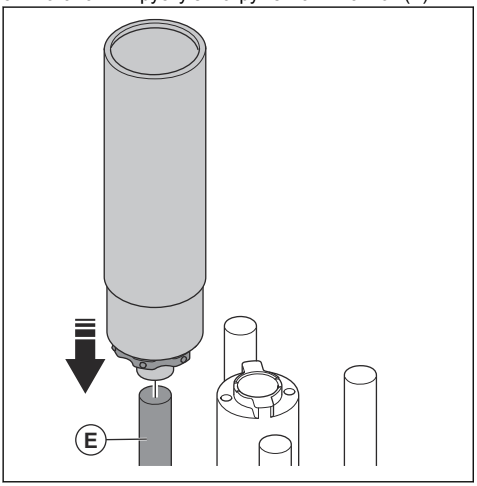

6. Встановіть інструменти (F) на вісь.

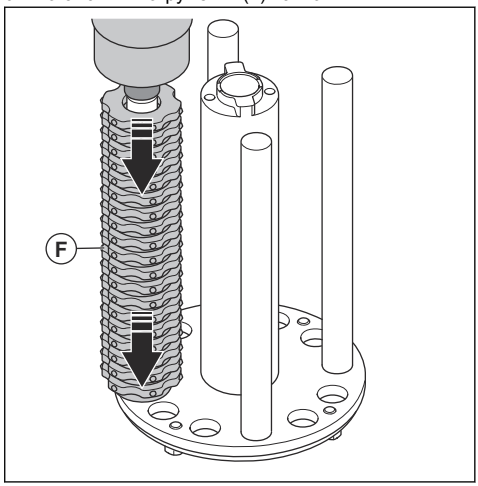

7. Повторіть цю процедуру для 3 інших осей барабана.
8. Нанесіть Loctite 243 на 2 гвинти M8×25. Установіть гвинти та опорний фланець (G).

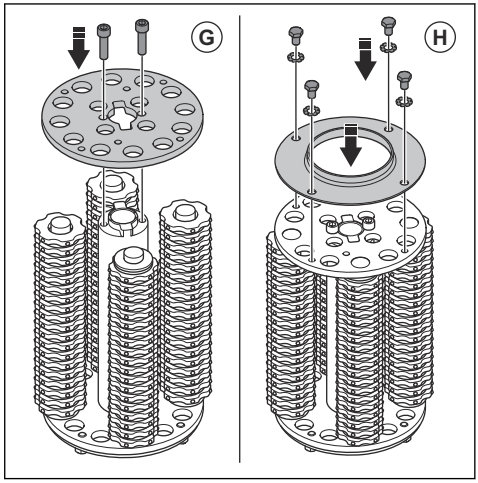

9. Нанесіть Loctite 243 на 4 гвинти M8×12. Установіть гвинти, шайби та зовнішній фланець (H).

Встановлення фрезерувального барабана

ПОПЕРЕДЖЕННЯ: Обов'язково зупиніть виріб і від'єднайте штепсельну вилку.

ПОПЕРЕДЖЕННЯ: Під час роботи інструменти можуть бути гарячими. Під час встановлення барабана завжди надягайте рукавички.

1. Увімкніть ножне гальмо. Див. *Щоб перевірити ножне гальмо, виконайте наведені нижче дії. на сторінці 70*.
2. Вимкніть фрезерувальний барабан. Див. *Увімкнення та вимкнення фрезерувального барабана на сторінці 78*.
3. Зніміть бічну кришку. Див. *Заміна фрезерувального барабана на сторінці 81*.
4. Встановіть барабан на виріб.

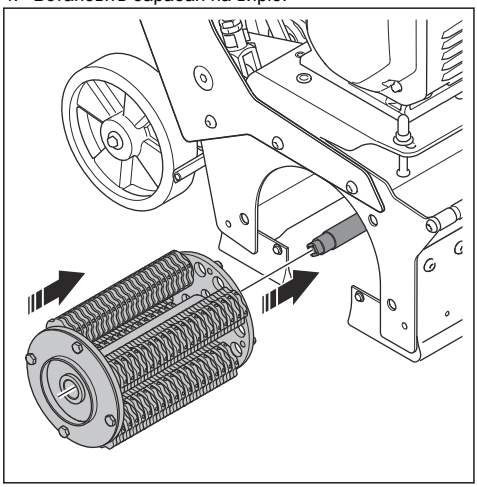

5. Переконайтеся, що 4 штифти (B) у корпусі барабана суміщені з 4 отворами (C) у барабані. За потреби поверніть вал (D) за допомогою ключа на 16 мм.

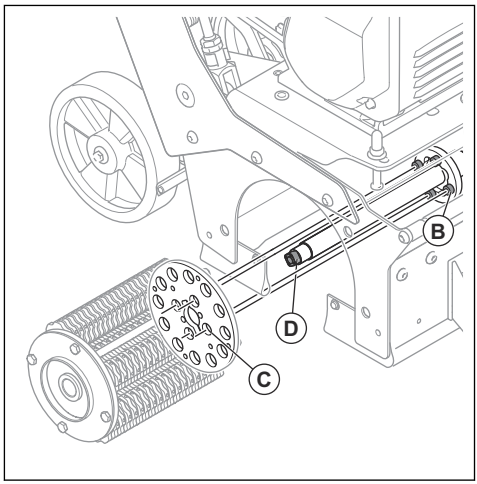

6. Встановіть бічну кришку на виріб. Переконайтеся, що квадратний кінець вала (E) суміщений із квадратним отвором (F) у підшипнику на бічній кришці. За потреби поверніть підшипник вручну.

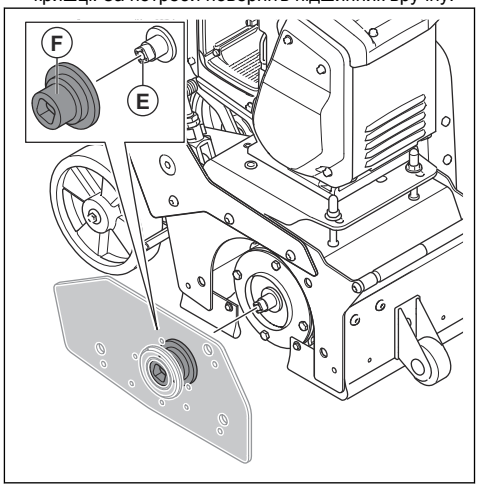

7. Установіть бічну кришку.

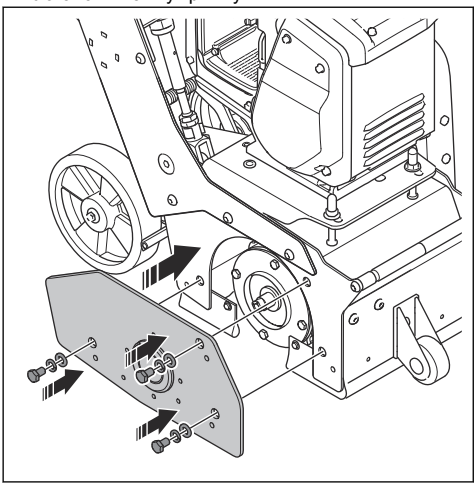

Установлення та знімання акумулятора

УВАГА: Переконайтеся, що акумулятор установлено в тримач акумулятора правильно. Якщо акумулятор не вставляється в тримач легко, ви встановлюєте його неправильно.

УВАГА: Після роботи акумулятор може бути гарячим. Перш ніж виймати акумулятор, дайте йому охолонути.

1. Уставте акумулятор (A) у відповідний відсік.

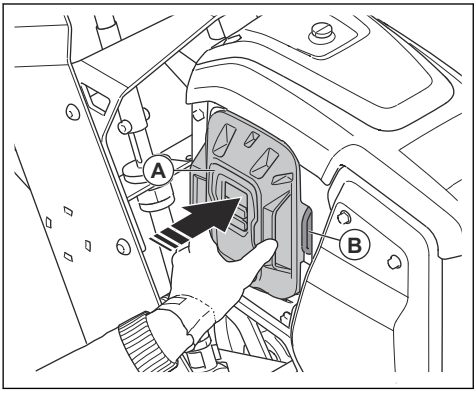

2. Щоб вийняти акумулятор, натисніть важіль розблокування акумулятора (B).

Приєднання промислового пилососа

ПОПЕРЕДЖЕННЯ: Не використовуйте промисловий пилосос, якщо його шланг пошкоджено. Це підвищує ризик вдихання небезпечного для здоров'я пилу. Користуйтеся затвердженими засобами захисту органів дихання.

1. Огляньте шланг промислового пилососа на наявність пошкоджень.
2. Переконайтеся в тому, що фільтри промислового пилососа чисті й неушкоджені.
3. Під'єднайте шланг промислового пилососа до відповідного з'єднання. Інформацію про розташування з'єднання для промислового пилососа на виробі див. в розділі *Огляд виробу на сторінці 62*.

Експлуатація

Вступ

ПОПЕРЕДЖЕННЯ: Перед експлуатацією виробу обов'язково прочитайте й усвідомте зміст розділу про заходи безпеки.

Дії перед початком роботи з виробом

1. Уважно прочитайте посібник користувача й переконайтеся, що зрозуміли всі вказівки.
2. Уважно прочитайте посібник користувача промислового пилососа й упевніться, що ви зрозуміли всі вказівки.
3. Використовуйте засоби індивідуального захисту. Див. *Засоби індивідуального захисту на сторінці 67*.
4. Переконайтеся, що в робочій зоні перебувають лише особи, які мають дозвіл.
5. Здійснюйте щоденний технічний огляд. Див. *Графік технічного обслуговування на сторінці 79*.
6. Переконайтеся, що виріб зібраний правильно й не пошкоджений.
7. Переконайтеся, що всі болти, гвинти й гайки затягнуті.
8. Помістіть виріб у робочу зону. Переконайтеся, що поверхня рівна. Переконайтеся в безпечності та правильності транспортування виробу до робочої зони та в робочу зону. Див. *Транспортування на сторінці 87*.
9. Переконайтеся, що осі барабана, різці та прокладки не пошкоджені та не зношені.
10. Переконайтеся, що інструменти не торкаються землі.
11. Переконайтеся, що фрезерувальний барабан не торкається землі.
12. Переконайтеся, що різці можуть вільно рухатися на осях фрезерувального барабана.
13. Під'єднайте промисловий пилосос до виробу. Див. *Приєднання промислового пилососа на сторінці 74*.
14. Перед підключенням виробу до джерела живлення переконайтеся, що барабан відключений. Див. *Увімкнення та вимкнення фрезерувального барабана на сторінці 78*.
15. Переконайтеся, що акумулятор установлено. Див. *Установлення та знімання акумулятора на сторінці 74*.

Стан акумулятора

Під час запуску виробу на дисплеї з'являється індикатор стану акумулятора. Індикатор стану акумулятора показує рівень заряду акумулятора виробу.

Символ	Рівень заряду
	Рівень заряду акумулятора становить 76–100 %.
	Рівень заряду акумулятора становить 51–75 %.
	Рівень заряду акумулятора становить 26–50 %.
	Рівень заряду акумулятора становить 6–25 %.
	Рівень заряду акумулятора становить 0–5%.

Запуск виробу

УВАГА: Обов'язково активуйте ножне гальмо під час запуску виробу. Якщо ножне гальмо вимкнене, це може спричинити рух виробу.

1. Переконайтеся, що виріб стійко стоїть на всіх колесах.

2. Поверніть колесо регулювання глибини різання за годинниковою стрілкою. Переконайтеся, що барабан не торкається поверхні.

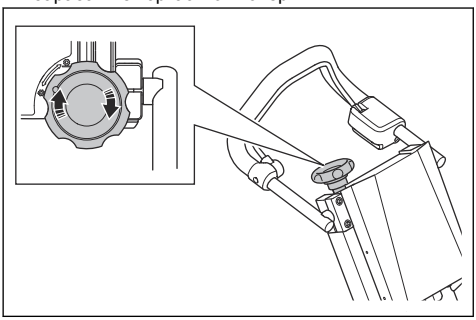

3. Увімкніть ножне гальмо.

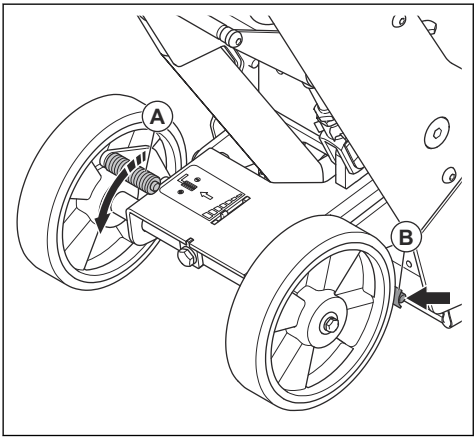

4. Вимкніть фрезерувальний барабан.

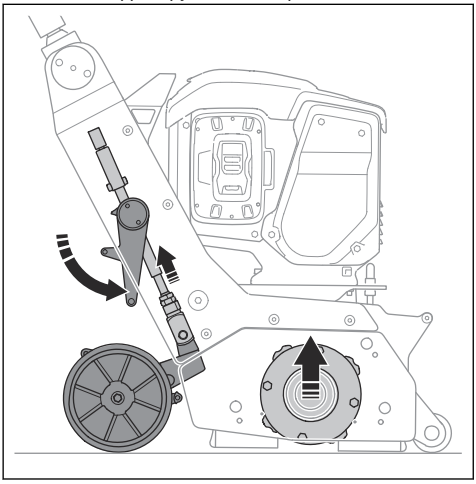

5. Запустіть промисловий пилосос.

6. Натисніть ручку ОРС і утримуйте її в цьому положенні. Інформацію про розташування ОРС на виробі див. у розділі *Огляд виробу на сторінці 62*.

7. Натисніть кнопку ввімкнення / вимкнення (A).

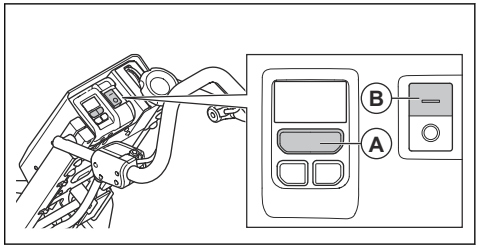

8. Натисніть кнопку ввімкнення, щоб запустити двигун (B).

Робота з виробом

Зверніть увагу: Перед початком використанням виробу обов'язково прочитайте й усвідомте *Правила техніки безпеки під час використання виробу на сторінці 66*.

Зверніть увагу: Обов'язково використовуйте засоби індивідуального захисту. Див. *Засоби індивідуального захисту на сторінці 67*.

1. Запустіть виріб. Див. *Запуск виробу на сторінці 75*.
2. Встановіть фрезерувальний барабан. Див. *Увімкнення та вимкнення фрезерувального барабана на сторінці 78*.
3. Відрегулюйте глибину різання так, щоб фрезерувальний барабан торкався поверхні. Див. *Налаштування глибини різання на сторінці 78*.
4. Установіть індикатор глибини на 0. Див. *Налаштування індикатора глибини на сторінці 77*.
5. Переконайтеся, що ножне гальмо ввімкнене.*Щоб перевірити ножне гальмо, виконайте наведені нижче дії. на сторінці 70*.
6. Обережно штовхніть машину вперед.

7. Виріб (A) має робити паралельні проходи. Починайте біля промислового пилососа (B) і рухайтеся від нього паралельними проходами. Переконайтеся, що шланг для пилу (C) не заважає роботі.

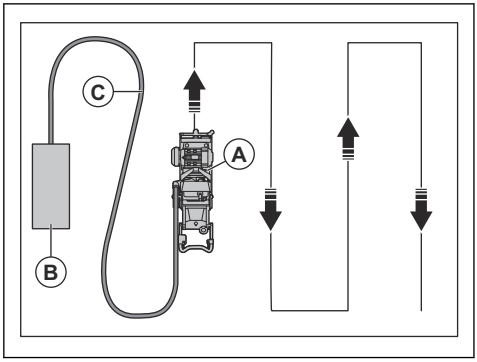

8. Переконайтеся, що інструмент фрезерувального барабана торкається землі під дією відцентрової сили.

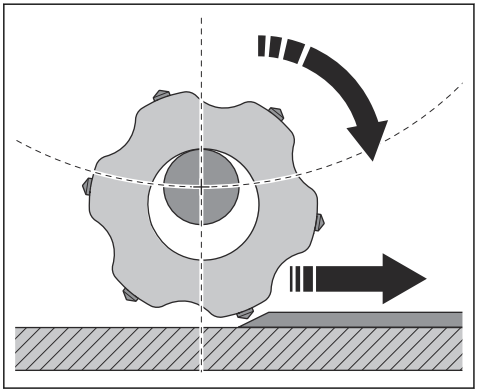

9. Відрегулюйте швидкість відповідно до поверхні. На шорсткій поверхні працюйте з меншою швидкістю.

Фрезерування поверхні

Зверніть увагу: Максимальна глибина різання становить 3 мм / 0,12 дюйма.

1. Пересувайте виріб по поверхні робочої зони.
2. Огляньте поверхню робочої зони.

Налаштування індикатора глибини

1. Натисніть колесо-індикатор глибини (A) вниз.

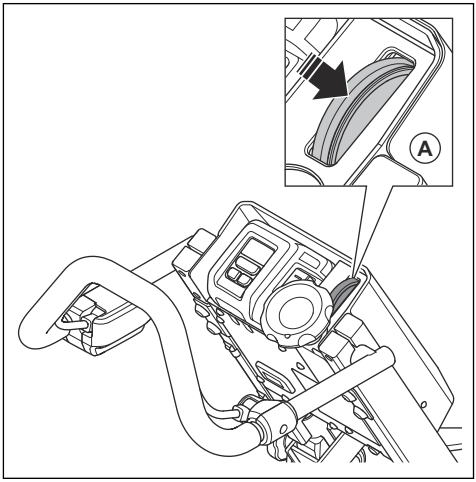

2. Поверніть колесо-індикатор глибини, щоб установити глибину.

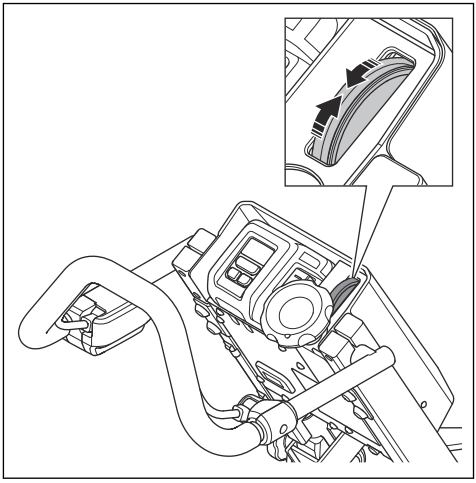

Увімкнення та вимкнення фрезерувального барабана

- Ногою натисніть важіль швидкого підйому вгору, щоб увімкнути фрезерувальний барабан.

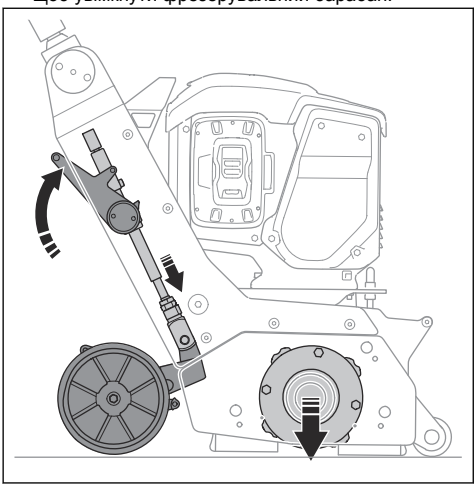

- Ногою натисніть важіль швидкого підйому вниз, щоб вимкнути фрезерувальний барабан.

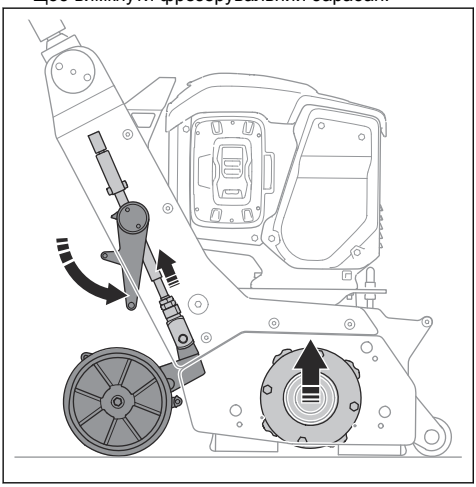

Налаштування глибини різання

- Поверніть колесо регулювання глибини (A) проти годинникової стрілки, щоб опустити фрезерувальний барабан (B).

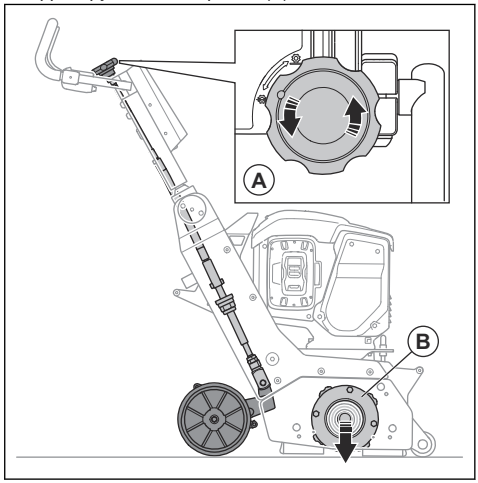

- Поверніть колесо регулювання глибини (A) за годинниковою стрілкою, щоб підняти фрезерувальний барабан (B).

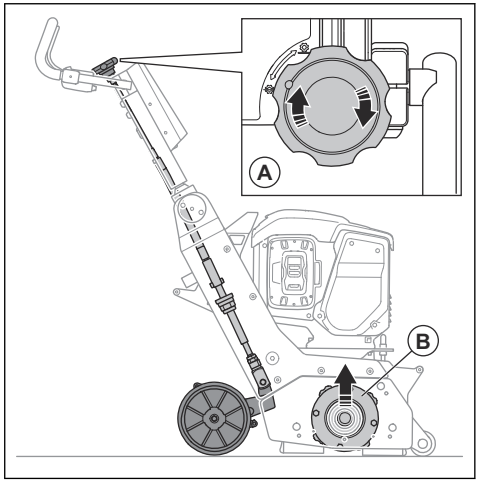

Зупинення виробу

1. Вимкніть фрезерувальний барабан. Див. *Увімкнення та вимкнення фрезерувального барабана на сторінці 78*
2. Відпустіть ручку ОРС, щоб зупинити двигун. Відомості про розташування ручки ОРС див. в розділі *Огляд виробу на сторінці 62*.
3. Переконайтеся, що всі рухомі частини зупинилися.

4. Зупиніть промисловий пилосос.
5. Натисніть кнопку зупинки (A).

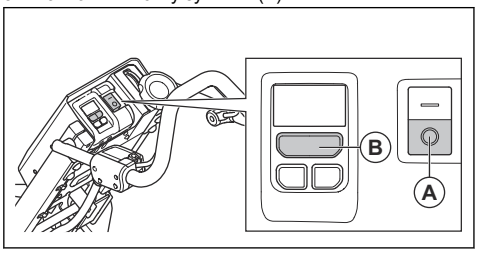

6. Натисніть кнопку увімкнення / вимкнення (B).
7. Щоб запобігти випадковому запуску, вийміть акумулятор. Див. *Установлення та знімання акумулятора на сторінці 74*.

Технічне обслуговування

Вступ

ПОПЕРЕДЖЕННЯ: Перед виконанням робіт із технічного обслуговування обов'язково прочитайте й усвідомте зміст розділу про заходи безпеки.

ПОПЕРЕДЖЕННЯ: Під час сервісного обслуговування й ремонту використовуйте засоби індивідуального захисту. Див. *Засоби індивідуального захисту на сторінці 67*.

ПОПЕРЕДЖЕННЯ: Перед проведенням технічного обслуговування зупиніть двигун і від'єднайте штепсельну вилку від джерела живлення.

Переконайтеся, що всі приводи зупинилися.

Для всіх робіт з обслуговування та ремонту необхідна спеціальна підготовка. Ми гарантуємо доступність послуг із професійного ремонту та обслуговування. Якщо ваш дилер не є одночасно центром обслуговування Husqvarna, зверніться до нього по інформацію щодо найближчого центру обслуговування Husqvarna.

Для отримання більш детальної інформації див. .

Графік технічного обслуговування

* = Загальне технічне обслуговування, яке здійснює оператор. Інструкції в цьому посібнику користувача не наводяться.

X = Інструкції наведено в цьому посібнику користувача.

O = У цьому посібнику користувача відповідних інструкцій немає. Доручіть ремонт авторизованому дилеру з обслуговування.

Загальне обслуговування виробу	Щодня	У перший місяць або після 20 годин роботи	Кожні 3 місяців або 50 годин роботи	Кожні 6 місяців або 100 годин роботи	Щороку або після 300 годин роботи
Перевіряйте гумові ущільнення на зношення.	*				
Перевіряйте барабан, інструменти та корпус барабана на зношення.	*				
Очистьте виріб.	X				
Перевіряйте всі захисні пристрої.	X				
Переконайтеся, що всі гайки та гвинти затягнуті.	*	*			

Загальне обслуговування виробу	Щодня	У перший місяць або після 20 годин роботи	Кожні 3 місяців або 50 годин роботи	Кожні 6 місяців або 100 годин роботи	Щороку або після 300 годин роботи
Перевірте електричні компоненти, кабелі та з'єднання на наявність зносу й пошкоджень.	*				
Перевірте з'єднання шлангів. Перевірте всі шланги виробу на наявність пошкоджень і витоків.	*				
Переконайтеся, що всі шланги для пилу не пошкоджені та не забиті.	*				
Переконайтеся, що промисловий пилосос пустий і правильно під'єднаний.	*				
Перевірте двигун на наявність бруду та пошкоджень	*				
Переконайтеся, що зарядний пристрій справний і не пошкоджений.	*				
Перевірте натяг ременя		X		X	
Виконайте повне обслуговування та очищення виробу.					O
Перевірте амортизатор вилки на зношення.				*	

Чищення виробу

- Завжди очищайте все обладнання після використання. Використовуйте пилосос.
- Не використовуйте для чищення виробу мийку високого тиску.
- Стежте за чистотою вентиляційних отворів, щоб виріб міг нормально охолоджуватися.
- Очистьте барабан з інструментом після використання на вологих поверхнях.

Чищення акумулятора й заряджального пристрою

ПОПЕРЕДЖЕННЯ: Заборонено мити батарею чи заряджальний пристрій водою.

ПОПЕРЕДЖЕННЯ: Для очищення акумулятора не треба використовувати будь-які хімічні речовини.

- Перш ніж уставити акумулятор у заряджальний пристрій, переконайтеся, що вони обидва чисті й сухі.
- Чистити контакти акумулятора треба стисненим повітрям або за допомогою м'якої сухої ганчірки.
- Чистити поверхню акумулятора й заряджального пристрою треба за допомогою м'якої сухої ганчірки.

Перевірка зарядного пристрою

- Переконайтеся, що зарядний пристрій і шнур живлення не пошкоджені. Перевірте їх на наявність тріщин та інших пошкоджень.

Підключення зарядного пристрою

ПОПЕРЕДЖЕННЯ: Заряджайте акумулятор лише за температури навколишнього середовища від 5 °C (41 °F) до 40 °C (104 °F).

1. Зарядний пристрій слід приєднувати лише до джерел електроживлення з напругою й частотою, вказаними на табличці з паспортними даними.

2. Під'єднуйте штепсель лише до належним чином заземленої розетки. Світлодіод зарядного пристрою блимне один раз зеленим кольором.

З'єднання акумулятора із зарядним пристроєм

Зверніть увагу: Перед першим використанням акумулятор необхідно зарядити. Новий акумулятор заряджений лише на 30 %.

Зверніть увагу: Якщо температура акумулятора занадто висока, він не заряджатиметься. Перш ніж заряджати акумулятор, дайте йому охолонути.

1. Переконайтеся, що акумулятор сухий.
2. Вставте акумулятор у зарядний пристрій.
3. Переконайтеся, що на зарядному пристрої ввімкнувся зелений індикатор заряджання. Це буде означати, що акумулятор під'єднаний до зарядного пристрою правильно.

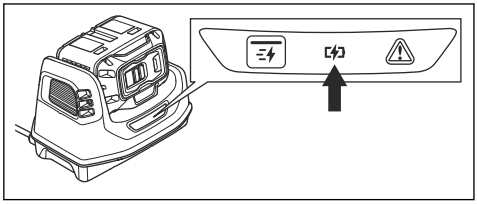

4. Якщо загоряються всі світлодіодні індикатори, це означає, що акумулятор повністю заряджений.

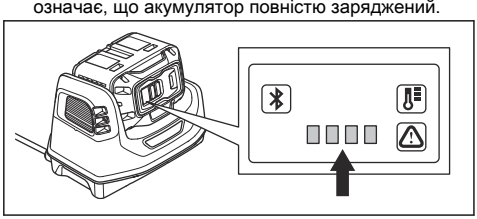

5. Щоб від'єднати зарядний пристрій від настінної розетки, витягніть штепсельну вилку. Не тягніть за кабель.
6. Вийміть акумулятор із зарядного пристрою.

Зверніть увагу: Детальнішу інформацію можна знайти в посібниках для акумулятора й зарядного пристрою.

Перевірка фрезерувального барабана

- Огляньте фрезерувальний барабан на наявність зношення. У разі виявлення пошкоджень його слід замінити. Див. *Графік технічного обслуговування на сторінці 79*.

Заміна фрезерувального барабана

ПОПЕРЕДЖЕННЯ: Обов'язково зупиніть виріб і від'єднайте акумулятор.

ПОПЕРЕДЖЕННЯ: Під час роботи інструменти можуть бути гарячими. Під час встановлення барабана завжди надягайте рукавички.

1. Увімкніть ножне гальмо. Див. *Щоб перевірити ножне гальмо, виконайте наведені нижче дії. на сторінці 70*.
2. Вимкніть фрезерувальний барабан. Див. *Увімкнення та вимкнення фрезерувального барабана на сторінці 78*.
3. Зніміть 3 гвинти та 3 шайби з бічної кришки.

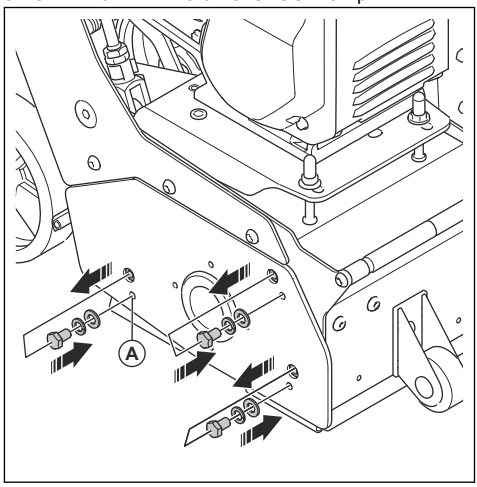

4. Встановіть 3 гвинти та шайби в сусідні отвори (A) на бічній кришці.

5. Поверніть гвинти за годинниковою стрілкою, щоб послабити бічну кришку, і зніміть її.

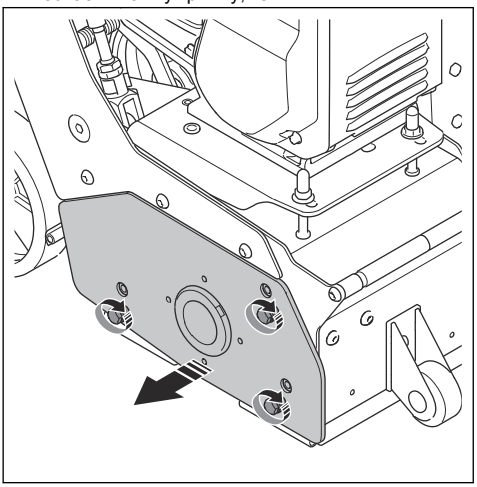

6. Зніміть барабан.

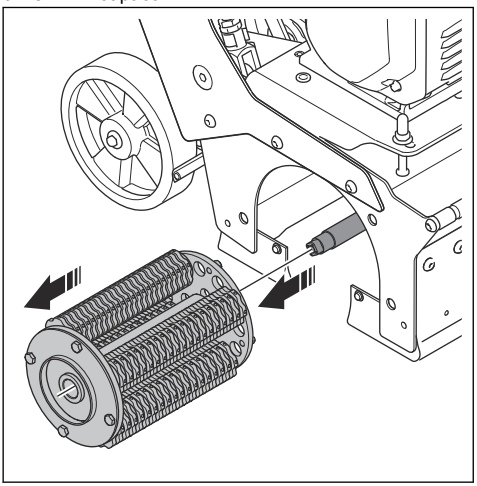

7. Встановіть новий барабан на виріб.

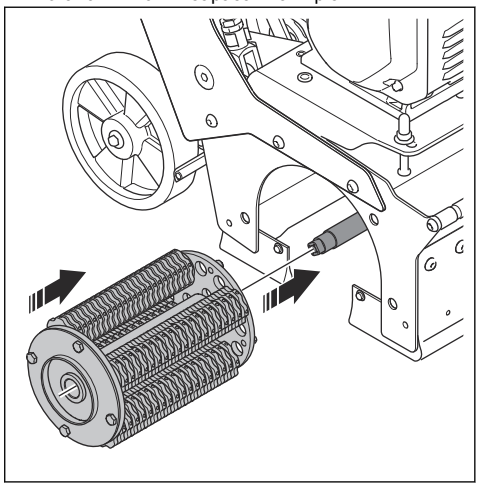

8. Переконайтеся, що 4 штифти (B) у корпусі барабана суміщені з 4 отворами (C) у барабані. За потреби поверніть вал (D) за допомогою ключа на 16 мм.

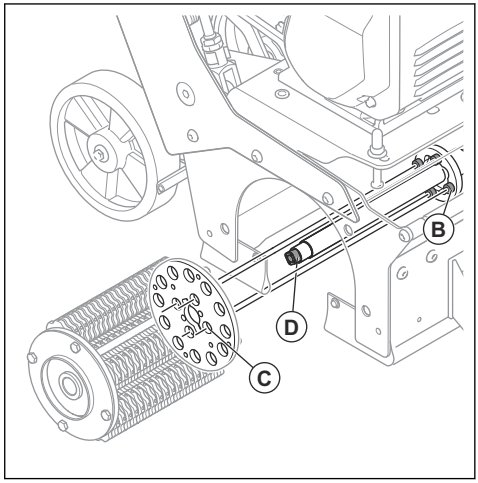

9. Встановіть бічну кришку на виріб. Переконайтеся, що квадратний кінець вала (E) суміщений із квадратним отвором (F) у підшипнику на бічній кришці. За потреби поверніть підшипник вручну.

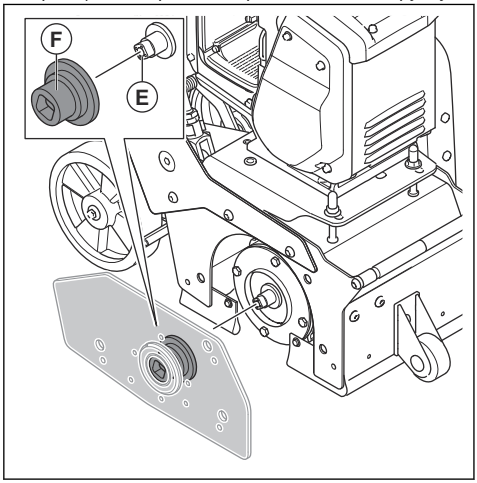

10. Установіть бічну кришку.

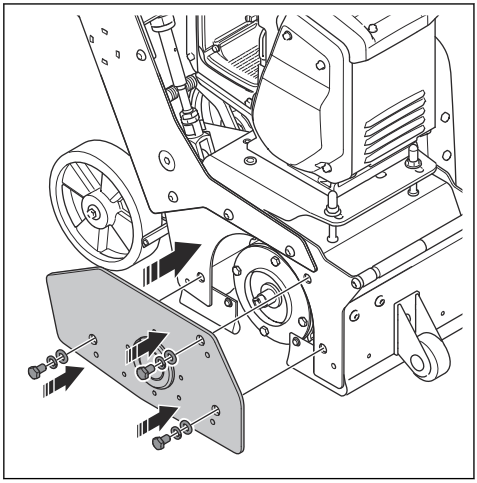

Заміна амортизатора вилки

1. Зніміть фрезерувальний барабан. Див. *Заміна фрезерувального барабана на сторінці 81*.
2. Зніміть амортизатор вилки (A) з осі.

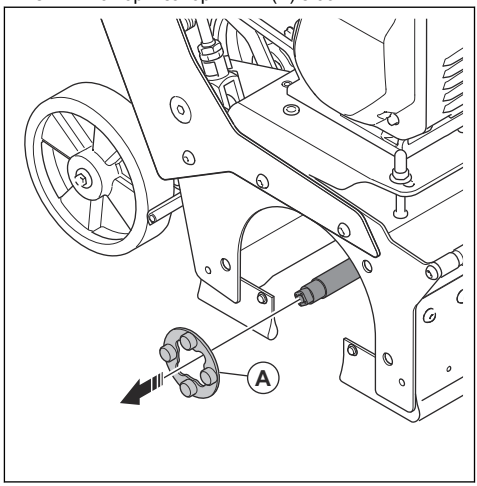

3. Встановіть новий амортизатор вилки, виконавши ці дії у зворотній послідовності.

Перевірка натягу паса

ПОПЕРЕДЖЕННЯ: Не використовуйте виріб, якщо не встановлено кришку паса.

1. Зупиніть виріб. Див. *Зупинення виробу на сторінці 78*.
2. Викрутіть 4 болти.

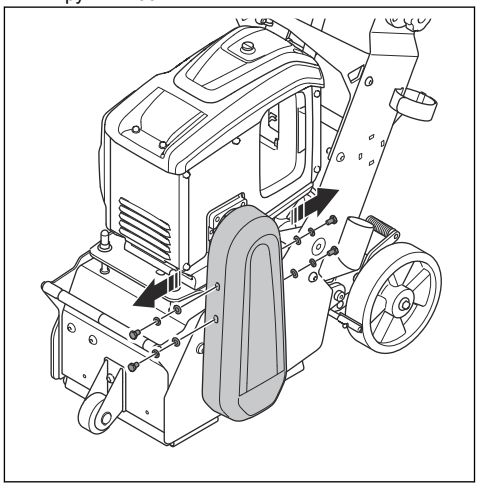

3. Зніміть кришку паса.

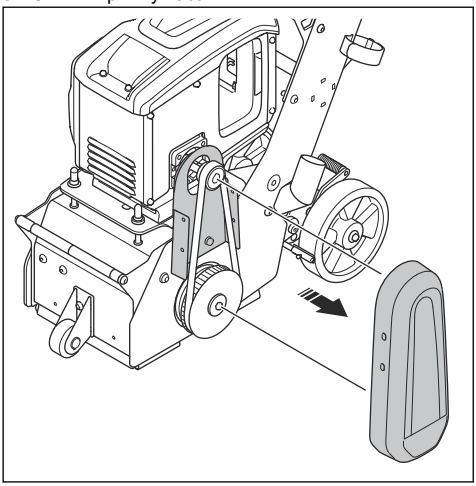

4. Огляньте пас на наявність пошкоджень і зношення. Замініть паси в разі потреби.
5. Натисніть на паси великим пальцем, щоб перевірити їхній натяг. Якщо пас прогинається більше ніж на 5 мм (A), відрегулюйте його натяг.

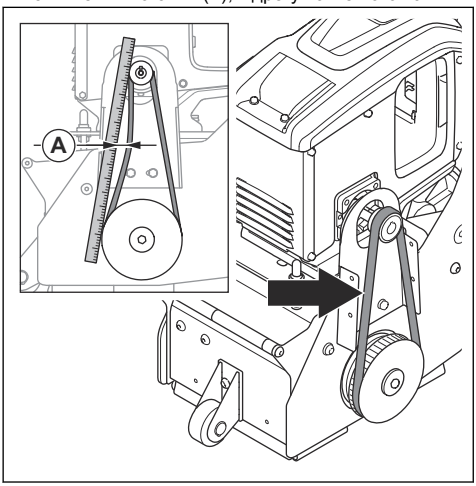

6. Установіть кришку паса.

Регулювання натягу паса

1. Зніміть кришку паса. Див. *Перевірка натягу паса на сторінці 83*.
2. Послабте 2 стопорні гайки (A).

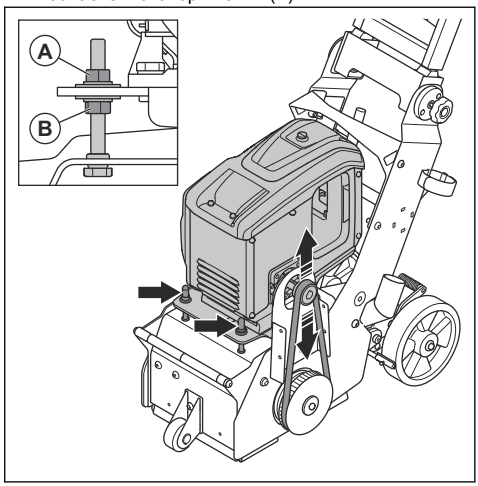

3. Використовуйте 2 регулювальні гайки (B), щоб відрегулювати натяг паса. Не затягуйте гайки надто сильно.
4. Установіть кришку паса.

Огляд ножного гальма

1. Ввімкніть ножне гальмо. Див. *Щоб перевірити ножне гальмо, виконайте наведені нижче дії. на сторінці 70*.
2. Переконайтеся, що виріб не рухається. Якщо виріб рухається, відрегулюйте ножне гальмо. Див. *Регулювання ножного гальма на сторінці 85*.

Регулювання ножного гальма

1. Поверніть регулювальний болт (A) за годинниковою стрілкою, щоб збільшити зусилля ножного гальма.

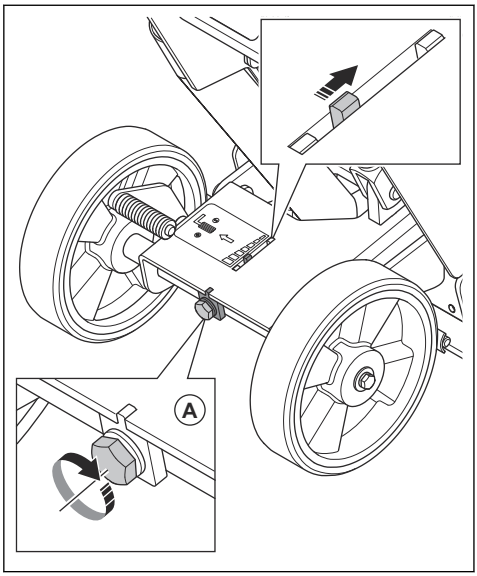

Заміна гумових ущільнювачів

1. Нахиліть виріб назад так, щоб колеса та ручка торкалися землі.

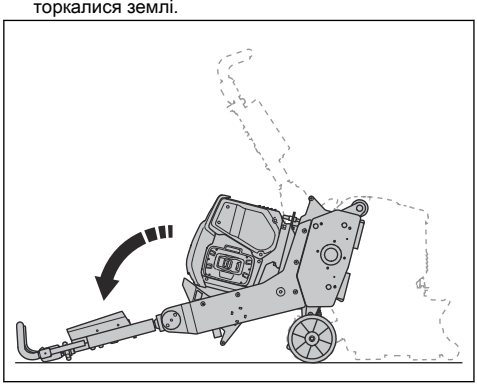

2. Зніміть гумові ущільнення.

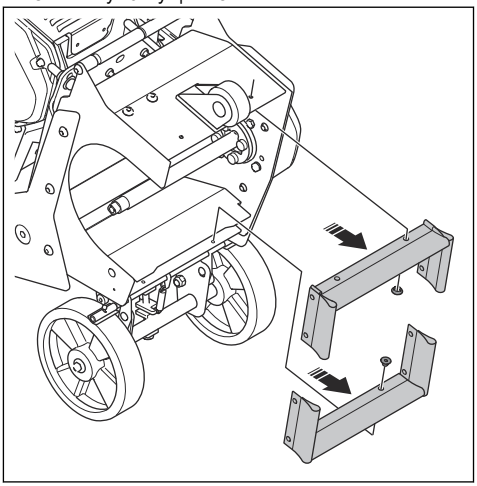

3. Встановіть нові гумові ущільнення у зворотній послідовності.

Усунення несправностей

Несправність	Причина	Рішення
Виріб не запускається	Елемент контролю присутності оператора не натиснуто.	Під час запуску виробу притискайте важіль контролю присутності оператора до рукоятки.
	Шнур не під'єднаний або пошкоджений.	Переконайтеся, що акумулятор під'єднано до виробу.
	Перед увімкненням акумуляторної системи переконайтеся, що кнопка ввімкнення / вимкнення двигуна перебуває в положенні ввімкнення.	Натисніть кнопку вимкнення двигуна та натисніть кнопку ввімкнення акумуляторної системи.
	Перемикач дефектний / шнур живлення двигуна пошкоджений	Зверніться до електрика для перевірки виробу або зв'яжіться із сервісним центром.
	Пошкоджено двигун.	Замініть його в центрі обслуговування.
Зниження ефективності фрезерування або її відсутність.	Інструменти зношені або пошкоджені.	Замініть зношені деталі.
	Тип інструмента не відповідає поверхні.	Замініть інструменти на відповідний тип для цієї поверхні.
Виріб увімкнений, але барабан не обертається.	Порвався пас.	Зверніться до сервісного центру.
	Барабан заблокований.	Переконайтеся, що виріб вимкнений та від'єднаний від джерела живлення. Перевірте барабан і видаліть предмет, який перешкоджає його обертанню.
Виріб не запускається з першого разу.	Барабан торкається поверхні.	Обов'язково підніміть барабан. Див. *Увімкнення та вимкнення фрезерувального барабана на сторінці 78*.
Незадовільна робота з різкими рухами та вібрацією.	Положення барабана занадто низьке.	Перевірте кріплення барабана, підшипники й амортизатор вилки.
	Інструменти зношені.	Замініть барабан або інструменти.
Виріб створює незвичні вібрації.	Незвичне зношення різців.	Перевірте обертання різців на чотирьох валах. Перевірте амортизатор вилки. За потреби замініть барабан або різці.
	Натяг приводного паса неправильний.	Перевірте натяг приводного паса. Див. *Перевірка натягу паса на сторінці 83*.
Виріб зупиняється через деякий час.	Через надмірне навантаження спрацьовує захисний вимикач двигуна.	Зменште навантаження.
	Пошкоджено двигун.	Перевірте двигун.

Транспортування, зберігання й утилізація

Транспортування

ПОПЕРЕДЖЕННЯ: Будьте обережні під час транспортування. Виріб важкий і може спричинити травмування або пошкодження, якщо впаде або зміститься під час транспортування.

УВАГА: Переконайтеся, що фрезерувальний барабан вимкнений.

УВАГА: Не тягніть виріб за транспортним засобом.

- Перед транспортуванням переконайтеся, що шланг промислового пилососа від'єднано.
- Колеса призначено для переміщення виробу на невеликі відстані. Для переміщення виробу на великі відстані підніміть його або перевезіть транспортним засобом.
- Під час транспортування забезпечте для виробу певний захист. Захист захищає виріб від таких природних явищ, як дощ і сніг.

Піднімання виробу

ПОПЕРЕДЖЕННЯ:
Переконайтеся, що підіймальне обладнання має відповідні характеристики, які дозволяють безпечно піднімати виріб. На паспортній табличці зазначено масу виробу.

ПОПЕРЕДЖЕННЯ: Не ходіть і не стійте поблизу піднятого виробу або поблизу нього. Не підпускайте до робочої зони сторонніх осіб.

ПОПЕРЕДЖЕННЯ: Не піднімайте пошкоджений виріб.

1. Прикріпіть підіймальне обладнання до підіймальних точок.

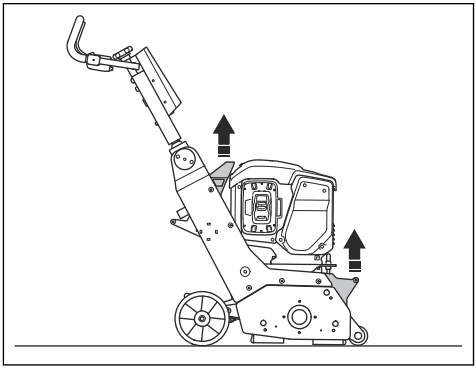

2. Під час піднімання виробу дотримуйтеся правил техніки безпеки.

Нахил виробу

ПОПЕРЕДЖЕННЯ:
Використовуйте захисне взуття зі сталевими носками й неслизькою підошвою.

1. Нахиліть виріб назад так, щоб колеса та рукоятка торкалися землі.

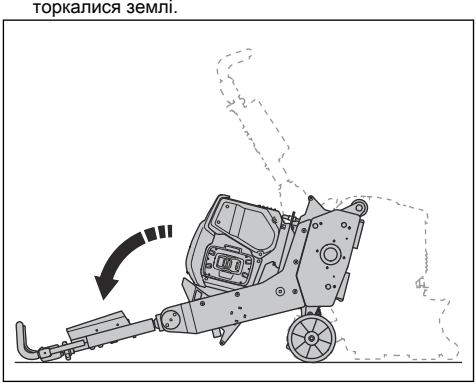

Складання ручки

1. Поверніть фіксатор ручки проти годинникової стрілки.

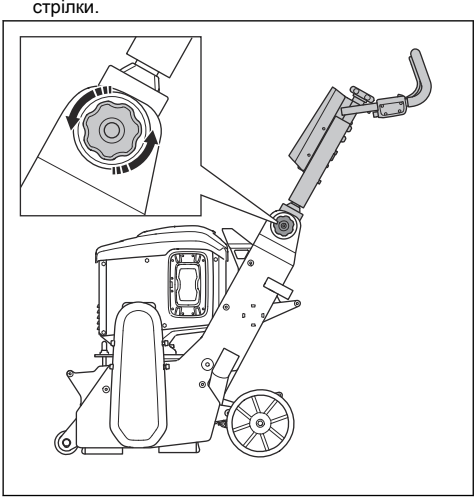

2. Складіть ручку вперед.

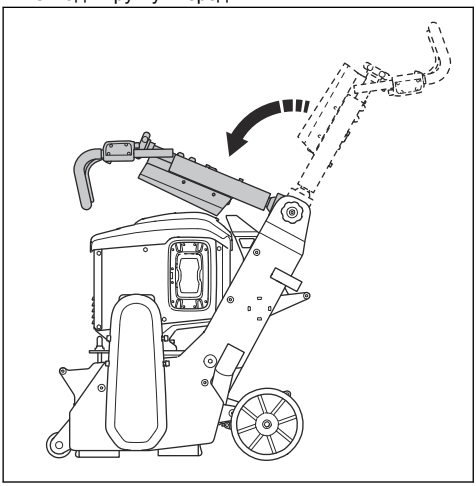

Переміщення виробу по пандусу вгору й униз

ПОПЕРЕДЖЕННЯ: Будьте дуже обережними під час переміщення виробу вгору та вниз пандусами. Оскільки цей виріб важкий, існує ризик травмування, якщо він упаде або рухатиметься занадто швидко.

ПОПЕРЕДЖЕННЯ: На пандусах із великим нахилом завжди використовуйте лебідку. Не ходіть і не стійте під виробом або поблизу нього.

- Щоб перемістити виріб по пандусу вниз, повільно рухайте виріб вперед.
- Щоб перемістити виріб по пандусу вгору, повільно рухайте виріб назад.
- На пандусах не повертайте виріб ліворуч або праворуч більше ніж на 45 °.

Кріплення виробу на транспортному засобі

Прикріпіть виріб перед транспортуванням, щоб запобігти нещасним випадкам і пошкодженню обладнання. Для кріплення виробу до транспортного засобу використовуйте стяжні стропи.

1. Помістіть виріб на транспортний засіб.
2. Закріпіть стяжні ремені навколо виробу.

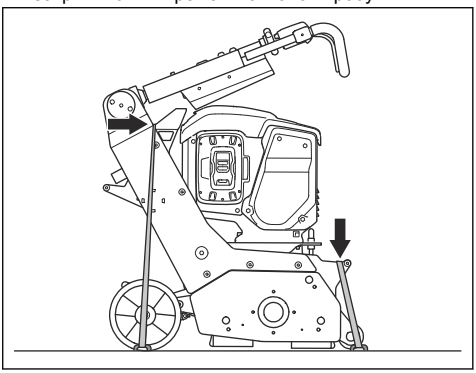

3. Закріпіть і затягніть стяжні ремені на транспортному засобі.

Зберігання

УВАГА: Не зберігайте виріб поза приміщенням. Завжди тримайте його в приміщенні.

- Зберігайте виріб у сухому місці, захищеному від морозу.
- Перед зберіганням промийте виріб і здійсніть повне технічне обслуговування.
- Зберігайте виріб у закритому приміщенні, куди не матимуть доступу діти й особи без належної підготовки.
- : Спорожніть паливний бак, якщо не плануєте використовувати виріб протягом тривалого часу. Утилізуйте паливо у відповідних місцях для утилізації.

- : Для зберігання та транспортування палива слід використовувати лише сертифіковані резервуари.

Утилізація виробу



Цей символ означає, що виріб не можна утилізувати разом із побутовими відходами. Утилізуйте його через місцевий пункт збору електричного й електронного обладнання. Це сприяє правильному управлінню відходами.

Зверніться до місцевих органів влади, служби збору побутових відходів, свого дилера з обслуговування Husqvarna або роздрібного продавця для отримання інформації.

Оскільки виріб може містити небезпечні речовини, його неправильна утилізація може нашкодити довкіллю і здоров'ю людей.

Технічні характеристики

Потужність, Вт	2 200
Напруга, В	94
Сила струму, А	4 або 8
Силовий агрегат	Постійний струм
Частота обертання барабана, хв$^{-1}$	–
Робоча ширина, мм / дюйми	225 / 9
Макс. кількість ланцюгових різців на 1 осі	24
Макс. кількість фрезерних різців на 1 осі	7
Макс. кількість зірчастих різців на 1 осі	45
Макс. кількість осей на барабані	6
Максимальний ухил очищення, град / %	10 / 18
Вага, кг	102
Робоча температура, °C	-10–+45
Діаметр з'єднання шланга для пилу, мм	51
Промисловий пилосос	DE120H, DE130H. По додаткову інформацію звертайтеся до дилера з обслуговування Husqvarna.
Випромінювання шуму	
Виміряний рівень звукової потужності, L_W (дБ(A))[7]	90
Рівні звуку	
Рівень звукового тиску у вусі оператора, L_pдБ(A)[8]	89
Рівень вібрації (лівої ручки), м/с^2[9]	3,8
Рівень вібрації (правої ручки), м / с^2	4,1

[7] Рівень звукового тиску визначено за стандартом EN ISO 3747. Виміряно на бетонній поверхні. Похибка Kwa 2,5 дБ

[8] Рівень звукового тиску визначено за стандартом EN ISO 11202. Виміряно на бетонній поверхні. Похибка Kpa 2,5 дБ

[9] Зважене фактичне прискорення, виміряне на рукоятці відповідно до стандарту EN ISO 20643. Виміряно на бетонній поверхні. Похибка K=1 м / с^2

Декларативна заява про шум і вібрацію

Ці заявлені значення було отримано під час лабораторних випробувань відповідно до вказаної директиви або стандартів. Ці значення є придатні для порівняння із заявленими значеннями інших виробів, випробуваних відповідно до тієї ж директиви або стандартів. Ці заявлені значення підходять для попередньої оцінки ризику, але значення в окремих робочих місцях можуть бути вищими. Фактичний вплив і ризик заподіяння шкоди, яким піддаватиметься конкретний користувач, є унікальними та залежать від способу роботи користувача, типу оброблюваного виробом матеріалу, а також від часу впливу й фізичного стану користувача та стану виробу.

Розміри виробу

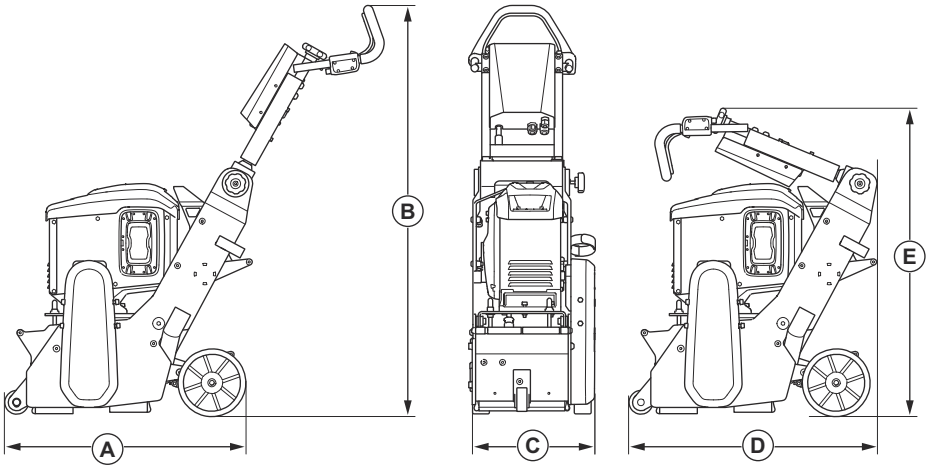

A	Довжина, мм / дюйми	1147 / 45
B	Висота, мм / дюйми	1136 / 44,7
C	Ширина, мм / дюйми	381 / 15
D	Довжина, мм / дюйми	741 / 29,2
Cx	Висота, мм / дюйми	722 / 28,4

Аксесуари

Схвалені акумулятори для виробу

Акумулятор		*
Тип	Літій-іонний	Літій-іонний

Акумулятор		*
Ємність акумулятора, ампер-години	4	8
Номінальна напруга, В	94	94
Маса, кг / фунти	3,1 / 6,1	5,1 / 11,4

* Для моделі scarify рекомендовано використовувати B750X

Декларація відповідності

Декларація відповідності ЄС

Ми, компанія Husqvarna AB, SE-561 82 Huskvarna,
Швеція, тел.: +46-36-146500, заявляє під свою
відповідальність, що представлений виріб:

Опис	Фрезерувальна машина
Бренд	Husqvarna
Тип / модель	CP9 PACE
Ідентифікація	Серійні номери за 2026 рік і пізніше

повністю відповідає таким директивам і нормам ЄС:

Директива / норма	**Опис**
2006/42/EC	«Про механічне обладнання»
2014/53/EU	«Про радіотехнічне обладнання»
2011/65EU	«Про обмеження використання небезпечних речовин»

і що до нього застосовуються вказані далі узгоджені стандарти та/або технічні специфікації:

EN ISO 12100:2010

EN 60335-2-72:2012

EN IEC 55014-1:2021

EN IEC 55014-2:2021

EN IEC 61000-3-2:2018+A1:2020+A2:2024

EN IEC 61000-3-11:2019

ETSI EN 300 328 V2.2.2

ETSI EN 301 489-1 V2.2.3

ETSI EN 301 489-17 V3.3.1

EN IEC 63000:2018

Partille, 2026-07-03

CE

UK Importer:
Husqvarna UK Ltd
Preston Road, Co. Durham
DL5 6UP



Крістіан Найберг (Christian Nyberg)

Старший директор відділу дослідження та розробки важкого обладнання

Husqvarna AB, підрозділ будівельної техніки

Відповідальний за технічну документацію

Husqvarna®

www.husqvarnaconstruction.com

Instrucțiuni inițiale
Orijinal talimatlar
Оригінальні інструкції

1147632-39



2026-07-14