

Husqvarna®



FS 5000D II

EN	Operator's manual	2-67
FR	Manuel d'utilisation	68-138
ES	Manual de usuario	139-209

Contents

Introduction..... 2
Safety..... 14
Operation..... 19
Maintenance..... 38
Troubleshooting..... 51
Transportation, storage and disposal..... 56
Technical data..... 60
Approved Husqvarna accessories..... 66
Supplier's Declaration of Conformity 67

Introduction

Product description

The product is a walk behind floor saw with a diesel engine. The product has an adjustable pointer that lets you see the operation clearly and makes it easy to cut straight. The product has a control panel with an HMI that monitors all functions and lets you control the product.

Intended use

This product is used with diamond blades for wet cutting to cut hard floor surface materials for example concrete, asphalt and stone. All other use is incorrect.

The product is used in industrial operations by operators with experience.

California Proposition 65

⚠ WARNING!

The engine exhaust from this product contains chemicals known to the State of California to cause cancer, birth defects or other reproductive harm.

CALIFORNIA AIR RESOURCES BOARD (CARB)

Note: This machine is considered a preempt Off-Road Application as relating to CARB standards. The U.S EPA has sole authority to establish emission standards for preempt construction equipment.

EPA Tier 4 Final Emissions

The product complies with the exhaust emission standard Tier 4 Final.

Product damage

We are not responsible for damages to our product if:

- the product is incorrectly repaired.
- the product is repaired with parts that are not from the manufacturer or not approved by the manufacturer.
- the product has an accessory that is not from the manufacturer or not approved by the manufacturer.
- the product is not repaired at an approved service center or by an approved authority.

Product overview, left side

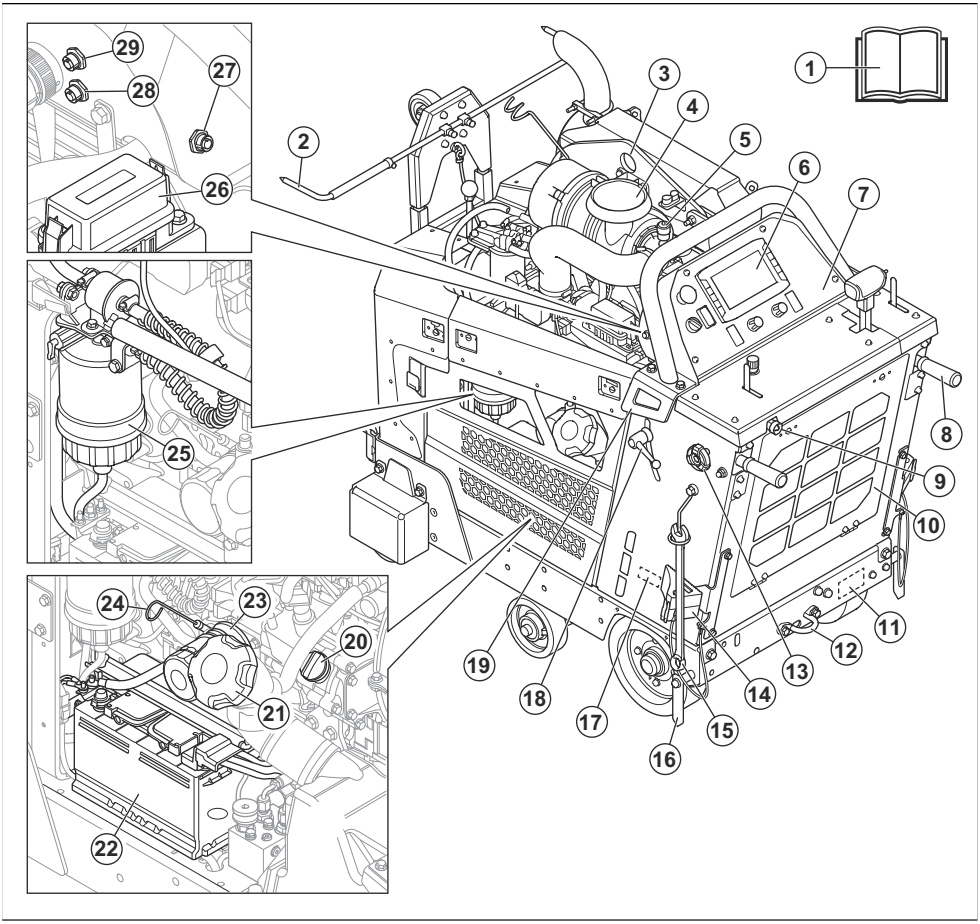

1. Operator's manual
2. Adjustable pointer
3. Lift point
4. Air filter
5. Air filter indicator
6. Human machine interface. Refer to *Overview of the Human Machine Interface (HMI) on page 6*.
7. Control panel. Refer to *Overview of the control panel on page 5*.
8. Operation handles
9. Water inlet
10. Radiator air filter
11. Type plate for EU
12. Rear tie-down bracket
13. Locking knob for operation handles, adjustment in length
14. Parking wedge (optional for North America)
15. Wrench
16. Rear pointer
17. Type plate for US/Canada
18. Locking knob for operation handles, adjustment in height
19. Rear tie-down bracket
20. Engine oil tank cap
21. Fuel tank cap
22. Battery
23. Engine oil filter
24. Engine oil dipstick
25. Water separator for the fuel filter

26. Relay and fuse box
27. X50 HSH
28. X77 connectivity
29. X54 camera

Product overview, right side

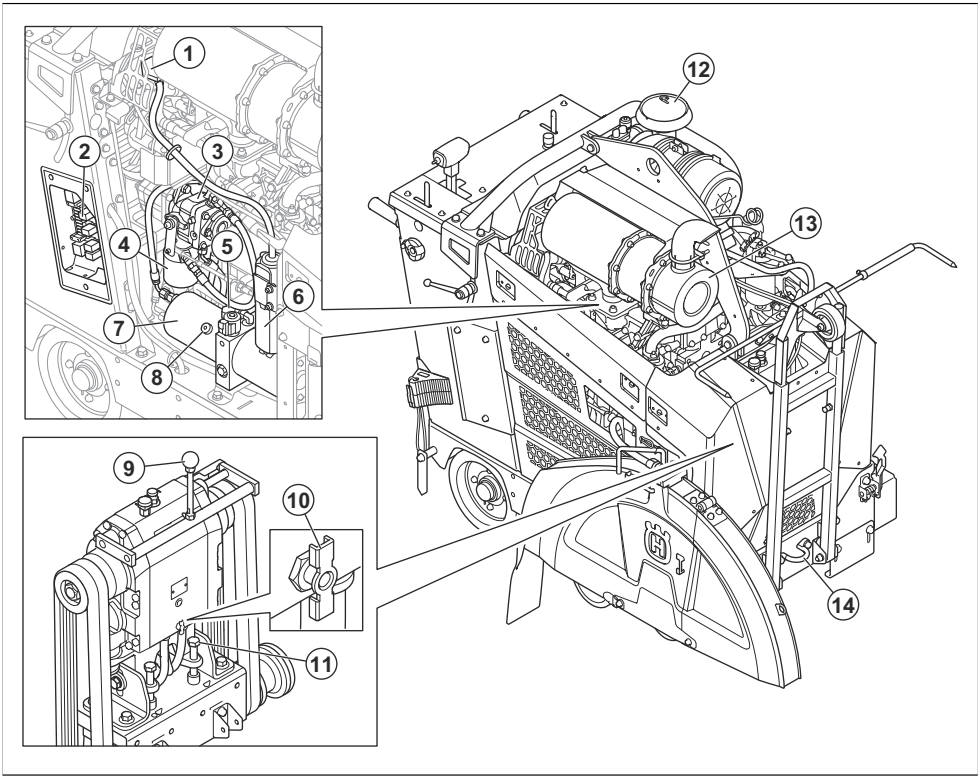

1. Engine coolant lid
2. Relay and fuse box. Refer to *PCB on page 64*.
3. Pump for the hydrostatic transmission
4. Hydraulic system filter
5. Hydraulic reservoir opening
6. Container for engine coolant spill
7. Hydraulic reservoir
8. Pump for the hydraulic lift
9. Gearshift level, 3-speed gearbox model
10. Water drain valve for the gearbox
11. Bolt for belt tension
12. Air filter
13. Muffler
14. Front tie down bracket
15. Parking wedge (optional for North America)

Overview of the control panel

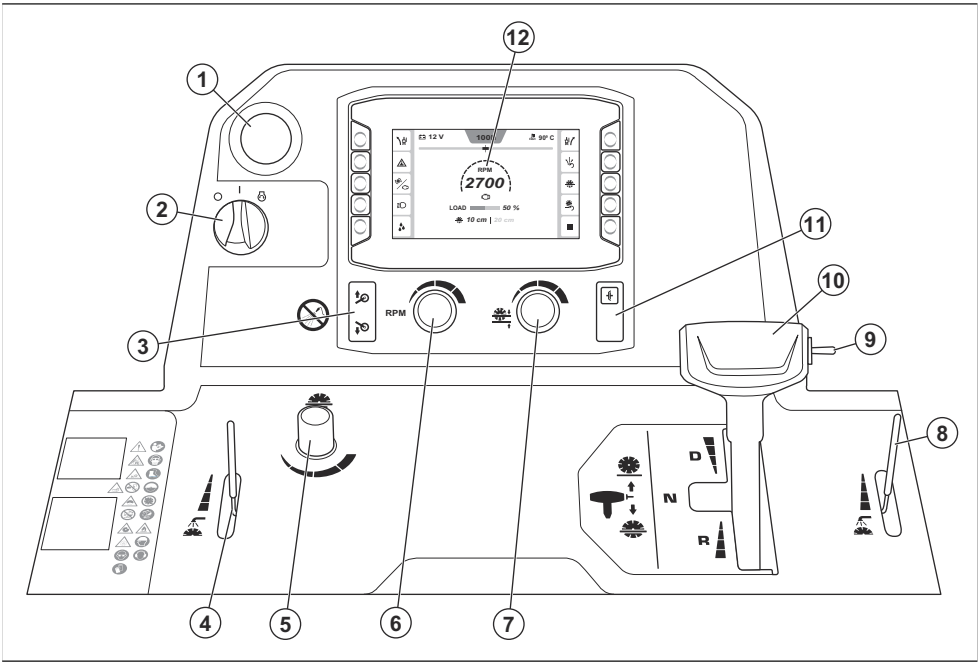

1. Machine stop
2. Engine start switch
3. Button to lift or lower the 5th wheel
4. Lever to adjust the water valve
5. Adjustment knob for the blade lowering speed
6. Speed adjustment knob for the engine and the cutting blade
7. Adjustment knob for the blade depth stop
8. Lever to adjust the water valve
9. Switch to lift or lower the cutting blade
10. Drive control lever
11. Clutch
12. Human machine interface (HMI), refer to *Overview of the Human Machine Interface (HMI) on page 6*

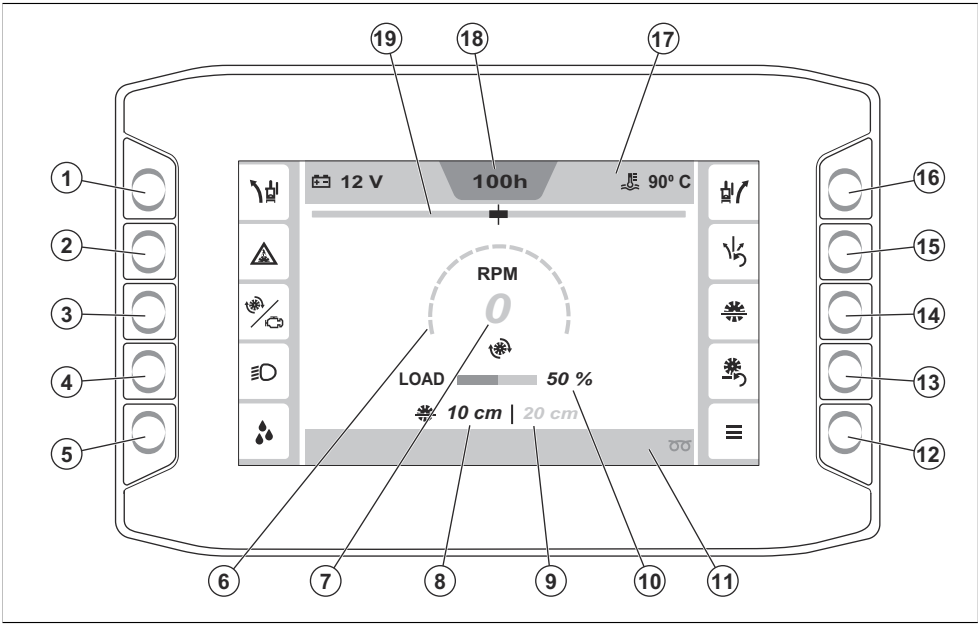

1. Button to adjust the E-track function to the left. Refer to for more information about the E-track function.
2. Button to engage or disengage the water safety switch. Refer to *To engage and disengage the water safety switch on page 30* for more information about the water safety switch.
3. Button to switch between informaton about the RPM of the engine or the cutting blade. Refer to *RPM gauge on page 30* for more information.
4. ON/OFF button for the lights. (If installed. The lights are an accessory.) Refer to *Accessories on page 28* for more information.
5. ON/OFF button for the water pump. (If installed. The water pump is an accessory.) Refer to *Accessories on page 28* for more information.
6. Gauge for RPM of the engine or the cutting blade. Refer to *RPM gauge on page 30* for more information.
7. Value of the RPM of the engine or the cutting blade.
8. Current blade depth
9. Set blade depth
10. Current work load
11. Bottom bar. Refer to for more information.
12. Main menu. Refer to *"Main menu" on page 30* for more information.
13. Reset button for blade depth
14. ON/OFF button for the blade depth stop. Refer to *Blade depth stop on page 34* for more information.
15. Reset button for the E-track function. Refer to for more information about the E-track function.
16. Button to adjust the E-track function to the right. Refer to for more information about the E-track function.
17. Top bar. Refer to *Symbols in the top bar on the HMI on page 10* for more information.
18. Engine hour meter
19. Indicator for the E-track function

Symbols on the product



WARNING! This product can be dangerous and cause serious injury or death to the operator or others. Be careful and use the product correctly.

Read the operator's manual carefully and make sure that you understand the instructions before you use this product.



The dust can cause health problems. Use an approved respiratory protection. Do not breathe exhaust fumes. Do not use a combustion engine product indoors or in areas that do not have sufficient airflow.

Use respiratory protection. Refer to *Personal protective equipment on page 16*.



Risk of cut injuries. Keep all body parts away from the cutting blade.

Use safety foot wear. Refer to *Personal protective equipment on page 16*.



The blade guards must always be installed on the product. Do not let more than 180° of the cutting blade show.

Never operate the product without a blade guard installed.



Keep body parts away from the cutting blade and other moving parts.

Never reach inside the product during operation.

Always have the blade guard installed.



Never go forward down ramps and inclines.

Always reverse down ramps and inclines.



Applicable to products with clutch:

All displacement of the machine outside the cutting area shall be carried out with the tool not in rotation.

Remove the cutting blade before transportation and before you lift the product, to prevent damage to the cutting blade.

Never operate the product without a blade guard installed.

Always have the blade guard installed covering more than 180° of the cutting blade.



Applicable to products without clutch:

Remove the cutting blade before transportation and before you lift the product, to prevent damage to the cutting blade.

Never operate the product without a blade guard installed.

Always have the blade guard installed covering more than 180° of the cutting blade.

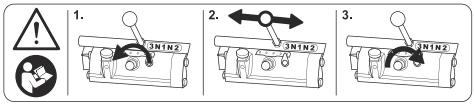

WARNING! Read the manual before changing gears. Refer to *To change gears on a 3-speed gearbox model on page 23* for more information.

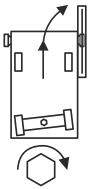

Applicable to products with manual axel adjustment: Manual adjustment of the rear axle, right. Refer to *To adjust the rear axle manually on page 29*.

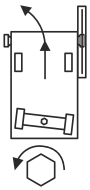

Applicable to products with manual axel adjustment: Manual adjustment of the rear axle, left. Refer to *To adjust the rear axle manually on page 29*.

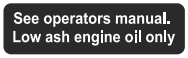

Low ash engine only, refer to *Technical data on page 60*.



Do not throw away this operator's manual.



Risk of crushing foot. Keep body parts away from the 5th wheel.



Make sure that the cutting blade is not blunt or has damages, such as cracks.



Do not use the product near flammable material or gases.



Make sure that the cutting blade is applicable to the same speed or a higher speed than the value given on the product type plate. A cutting blade that is operated at too high speed can break and cause injury or damage.



Do not clean the control panel with high pressure water.



Hot surface.



Engine oil.



Dipstick.



Do not lift the saw when you do a check of the engine oil level.



Make sure that the saw is level without cutting blade when you examine the engine oil level.



Saw blade rotation direction.



Use approved eye protection with side protection. Refer to *Personal protective equipment on page 16*.



Use approved hearing protection. Refer to *Personal protective equipment on page 16*.



Use head protection. Refer to *Personal protective equipment on page 16*.



Use approved protective gloves. Refer to *Personal protective equipment on page 16*.



Maximum allowed blade size.



Lever for the water cooling system.



Knob for adjustment of the blade lowering speed.



Knob for adjustment of the blade depth stop.



Switch to lift or lower the cutting blade.



Forward drive speed.



Neutral position.



Reverse drive speed.



Engine off.



Ignition on.



Engine starts.



To lift the product, attach lifting equipment to the lift point on the product.



Engage or disengage the clutch.





Button to lift or lower the 5th wheel.



Ultra low sulfur diesel fuel only.



This product comply with EESS and ACMA for New Zealand and Australia.

Note: Other symbols/decals on the product refer to certification requirements for some markets.

Symbols on the HMI

Symbols in the top bar on the HMI

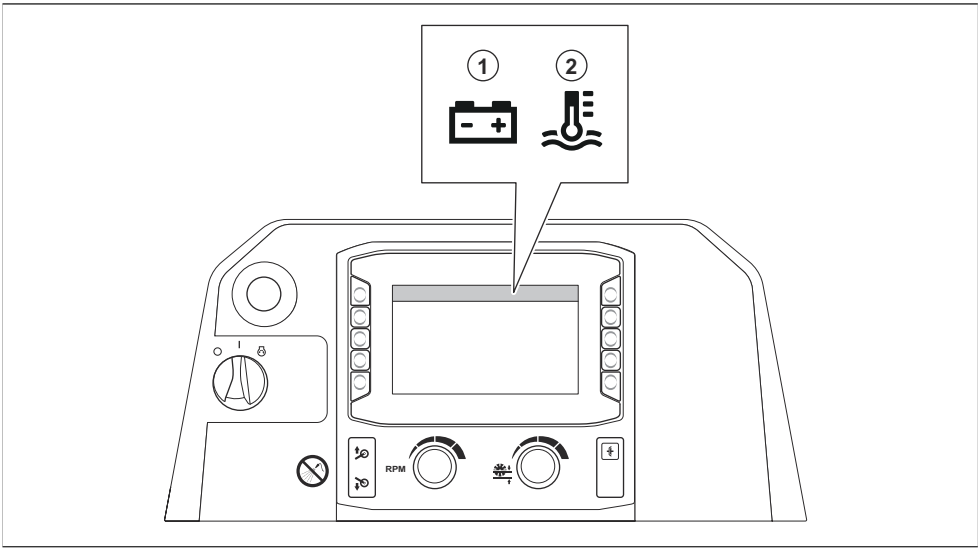

Position	Description
1	Battery voltage
2	Current coolant temperature

Symbols in the side bars on the HMI

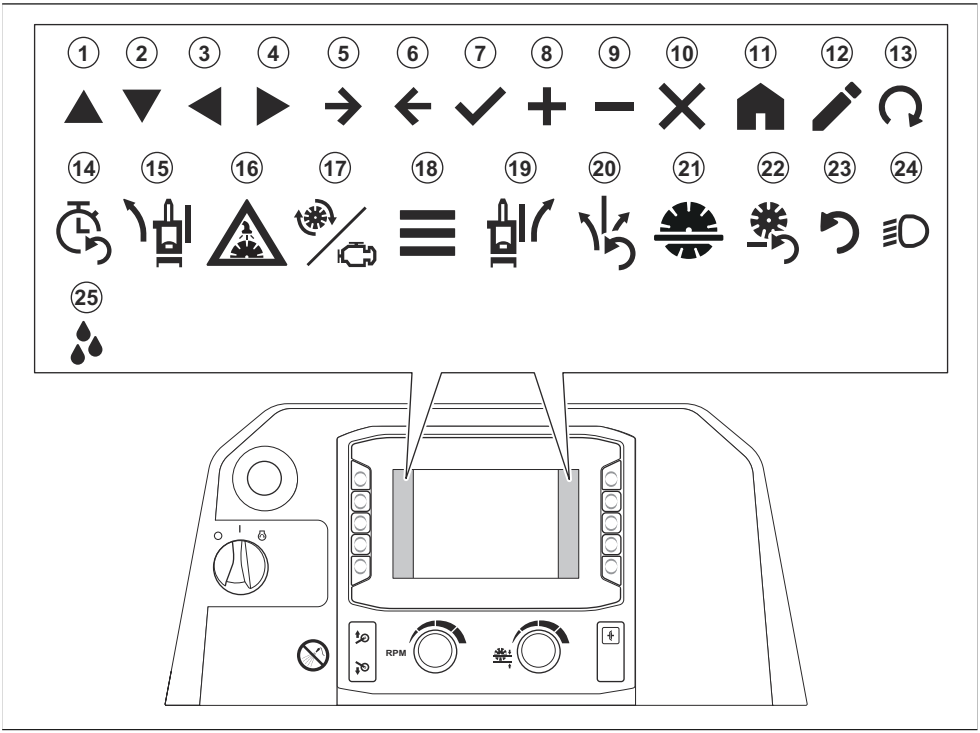

Position	Description
1	Up
2	Down
3	Left
4	Right
5	Forward
6	Back
7	Confirm
8	Increase
9	Decrease
10	Close/cancel
11	Home
12	Edit
13	Start regeneration

Position	Description
14	Reset service timer
15	E-track adjustment left (optional)
16	Water safety system ON/OFF
17	Blade/engine RPM
18	Main menu
19	E-track adjustment right (optional)
20	E-track reset (optional)
21	Blade depth stop
22	Reset blade depth stop
23	Reset
24	Lights (accessory)
25	Water pump (accessory)

Symbols in the bottom bar on the HMI

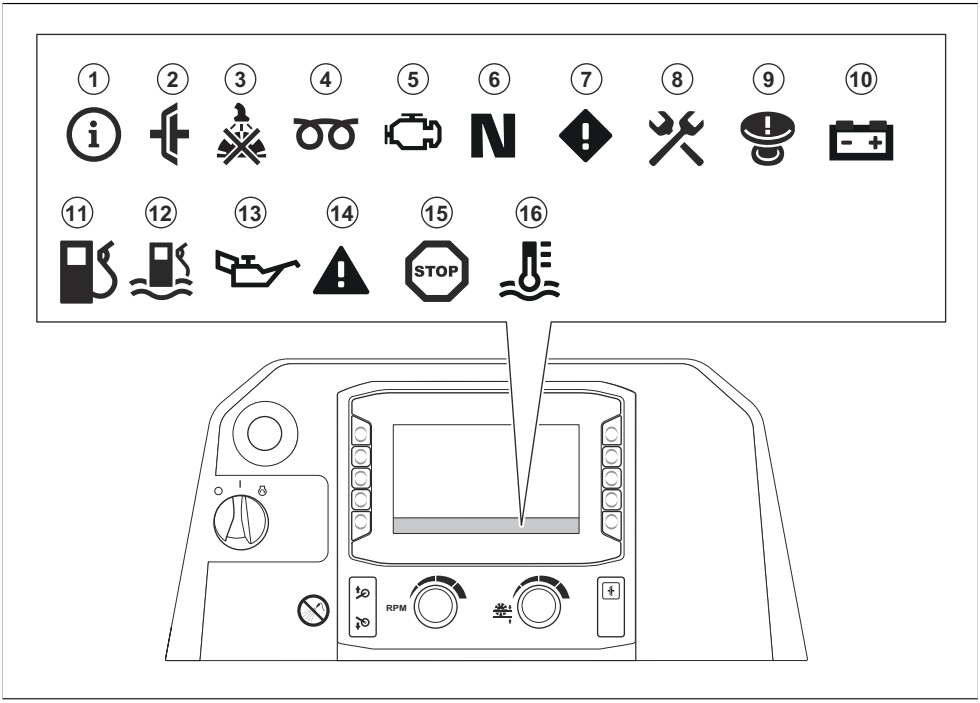

Position	Description
1	Information
2	The clutch is engaged when you try to start the product. Disengage the clutch before you start the product.
3	There is too low or no water pressure to the water cooling system for the cutting blade.
4	Engine preheating. Refer to the engine manual for more information.
5	There is an engine failure. Refer to the engine manual for more information.
6	The drive control lever is in the neutral position.
7	Caution message. Refer to *"Active faults" menu on page 31* for more information.
8	Yellow symbol: It is necessary to do servicing on the product in less than 10 hours of operation. Red symbol: It is necessary to do servicing on the product.
9	The machine stop engaged. Reset the machine stop button and cycle ignition.
10	The battery does not charge.
11	The fuel level is low.
12	There is water in the fuel. Refer to *To drain the water separator for the fuel filter on page 42*.
13	The engine oil pressure is low.
14	Red and black symbol: Warning message. Refer to *"Active faults" menu on page 31* for more information. Red and white symbol: Error message. Refer to *"Active faults" menu on page 31* for more information.
15	The engine is stopped. The operation cannot continue.
16	The engine too hot. The operation cannot continue. Refer to the engine manual for more information.

Type plate

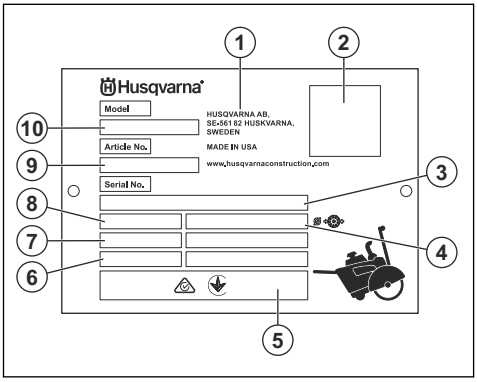

1. Manufacturer
2. QR code (HID)
3. Serial number
4. Blade size
5. Compliance marking
6. Production year/week
7. Engine power
8. Weight
9. Article number
10. Product type (FS is the designation of Floor Saw)

Safety definitions

Warnings, cautions, and notes are used to point out particularly important parts of the manual.



WARNING: Used if there is a risk of injury or death for the operator or bystanders if the instructions in the manual are not obeyed.



CAUTION: Used if there is a risk of damage to the product, other materials or the adjacent area if the instructions in the manual are not obeyed.

Note: Used to give more information that is necessary in a given situation.

General safety instructions



WARNING: Read the warning instructions that follow before you use the product.

- This product is a dangerous tool if you are not careful or if you use the product incorrectly. This product can cause serious injury or death to the operator or others. Before you use the product, you must read and understand the contents of this operator's manual.
- This product is not intended for use by persons (including children) with reduced physical, sensory or mental capabilities, or lack of experience and knowledge.
- Save all warnings and instructions.
- Comply with all applicable laws and regulations.
- The operator and the employer of the operator must know and prevent the risks during operation of the product.
- Do not let a person operate the product unless they read and understand the contents of the operator's manual.
- Do not operate the product unless you receive training before use. Make sure that all operators receive training.
- Do not let a child operate the product.
- Only let approved persons operate the product.
- The operator is responsible for accidents that occur to other persons or their property.
- Do not use the product if you are tired, ill, or under the influence of alcohol, drugs or medicine.
- Always be careful and use your common sense.
- This product produces an electromagnetic field during operation. This field can under some circumstances interfere with active or passive medical implants. To decrease the risk of serious injury or death, we recommend persons with medical implants to speak to their physician and the medical implant manufacturer before operating this product.
- Keep the product clean. Make sure that you can clearly read signs and decals.
- Do not use the product if it is damaged.
- Do not make modifications to this product.
- Do not operate the product if it is possible that other persons have made modifications to the product.

Safety instructions for operation



WARNING: Read the warning instructions that follow before you use the product.

- Read the warning instructions that are supplied with the cutting blade by the cutting blade manufacturer.
- Make sure that the product is assembled correctly.
- Use personal protective equipment. Refer to *Personal protective equipment on page 16*.
- Do not operate the product without the blade guard and the protective covers installed.
- Do not operate the product with the blade guard front lifted unless it is necessary to get access to the work area.
- Make sure that you are in a safe and stable position during operation.
- Be very careful during operation on slopes. The product is heavy and can cause serious injury if it falls.
- Do not operate the product outside of the work area.
- Do not use the product in areas where fire or explosions can occur.
- Make sure that only approved persons are in the work area.
- The product can cause objects to eject at high speed. Make sure that all persons in the work area use approved personal protective equipment. Remove loose objects from the work area.
- Incorrect operation of the product can cause the cutting blade to break and cause injury or damage.
- Make sure that you know how to stop the engine quickly in an emergency.
- Keep children, bystanders and animals away from the work area and at a safe distance from the product. A safe distance is 5 m to all sides of the product.
- Keep the work area clean and bright.

- Make sure that electrical cables in the work area are not live.
- Before you operate the product, find out if there are hidden wires, cables and pipes in the work area. If the product hits a hidden object, stop the engine immediately and examine the product and the object. Do not start to operate the product again until you know that it is safe to continue.
- Do not use the product in bad weather conditions, such as thick fog, heavy rain, strong wind or intense cold. To do work in bad weather makes you tired and can cause dangerous conditions, for example slippery surfaces.
- Before you go away from the product, stop the engine and make sure that there is no risk of accidental start.
- Make sure that no material can become loose and cause injury to the operator.
- Dress properly. Do not wear loose clothing or jewelry. Keep your hair and clothing away from moving parts. Loose clothes, jewelry or long hair can be caught in moving parts.
- Do not operate the product unless you can get aid if an accident occurs.
- Do not use the product if you are fatigued. It is important that you stop the operation regularly.
- Some variants of the product do not have parking wedges. If your product does not have parking wedges, do not go away from it if it is on a slope. If it is necessary to park the product on a slope, make sure that the product is sufficiently attached and cannot move.
- Set the operation handles to the shortest position when you do not operate the product. This reduces the risk of tripping and falling over the operation handles.

Exhaust fumes safety



WARNING: Read the warning instructions that follow before you use the product.

- Long-term inhalation of exhaust fumes can cause health problems.
- The exhaust fumes from the engine contain carbon monoxide which is an odourless, poisonous and very dangerous gas. To breathe carbon monoxide can cause death. Because carbon monoxide is odourless and cannot be seen, it is not possible to sense it. A symptom of carbon monoxide poisoning is dizziness, but it is possible that a person becomes unconscious without warning if the quantity or concentration of carbon monoxide is sufficient.
- Exhaust fumes that you can see or smell also contain carbon monoxide.
- Do not use a combustion engine product indoors and/or in areas that do not have sufficient airflow.

Dust safety



WARNING: Read the warning instructions that follow before you use the product.

Using this tool may generate Silica dust (Silica is a basic component of sand, quartz, brick clay, granite and numerous other minerals and rocks). Exposure to excessive amounts of silica dust can cause respiratory disease such as chronic bronchitis, silicosis, and pulmonary fibrosis, these diseases may be fatal. To mitigate exposure to Silica dust, Husqvarna recommends various options such as:

- Using water to bind the dust during cutting or grinding.
- Using a dust extraction system in combination with the cutting or grinding tool.
- Using an air purifier system in combination with the dust extractor.
- Using an appropriate breathing mask based on the material being cut or ground.

PPE requirements related to Silica dust or other inhalable substances can vary based on local and national laws and regulations. Please consult these laws and regulations to determine allowable exposure limits as well as PPE requirements. Always use appropriate practices and PPE to mitigate exposure.

Vibration safety



WARNING: Read the warning instructions that follow before you use the product.

- During operation of the product, vibrations go from the product to the operator. Regular and frequent operation of the product can cause or increase the degree of injuries to the operator. Injuries can occur in fingers, hands, wrists, arms, shoulders, and/or nerves and blood supply or other body parts. The injuries can be debilitating and/or permanent, and can increase gradually during weeks, months or years. Possible injuries include damage to the blood circulation system, the nervous system, joints, and other body structures.
- Symptoms can occur during operation of the product or at other times. If you have symptoms and continue to operate the product, the symptoms can increase or become permanent. If these or other symptoms occur, get medical aid:
  - Numbness, loss of feeling, tingling, pricking, pain, burning, throbbing, stiffness, clumsiness, loss of strength, changes in skin color or condition.
- Symptoms can increase in cold temperatures. Use warm clothing and keep your hands warm and dry when you operate the product in cold environments.

- Do maintenance on and operate the product as given in the operator's manual, to keep a correct vibration level.
- Keep your hands on the handle or handles only. Keep all other body parts away from the product.
- Stop the product immediately if strong vibrations suddenly occurs. Do not continue the operation before the cause of the increased vibrations is removed.

Noise safety

WARNING: Read the warning instructions that follow before you use the product.

- High noise levels and long-term exposure to noise can cause noise-induced hearing loss.
- To keep the noise level to a minimum, do maintenance on and operate the product as given in the operator's manual.
- Examine the muffler for damages. Make sure that the muffler is correctly attached to the product.
- Use approved hearing protection while you operate the product.
- Listen for warning signals and voices when you use hearing protection. Remove the hearing protection when the product is stopped, unless hearing protection is necessary for the noise level in the work area.

Personal protective equipment

WARNING: Read the warning instructions that follow before you use the product.

- Always use approved personal protective equipment when you operate, do maintenance on or install/ remove the cutting blade on the product. Personal protective equipment cannot fully prevent injury but it decreases the degree of injury if an accident does occur. Let your dealer help you select the correct personal protective equipment.
- Regularly do a check of the condition of the personal protective equipment.
- Use an approved protective helmet.
- Use approved hearing protection. Long-term exposure to noise can result in permanent hearing impairment. Be aware of warning signals or shouts when you are wearing hearing protection. Always remove your hearing protection as soon as the motor stops.
- The product makes dust and fumes that contain dangerous chemicals. Use approved respiratory protection.
- Use approved eye protection with side protection when you operate the product or do maintenance or repairs. There is a high risk of eye injury from thrown objects.
- Operation of the product causes slurry that can be corrosive. Use protective gloves when it is necessary, for example when you install, examine or clean the blade.
- Use boots with steel toe-cap and non-slip sole.
- Use approved work clothing or equivalent close-fitting clothing that has long sleeves and long legs.

Fire extinguisher

- Keep a fire extinguisher near during operation.
- Use a powder fire extinguisher of "ABE" class or a carbon dioxide fire extinguisher of "BE" type.

Safety devices on the product

WARNING: Read the warning instructions that follow before you use the product.

- Do not use a product with safety devices that are damaged or do not operate correctly.
- Do a check of the safety devices regularly. If the safety devices are damaged or do not operate correctly, speak to your Husqvarna servicing dealer.
- Do not make modifications to safety devices.

Machine stop

The machine stop (A) stops the engine and all electrical functions but not the working lights. The product cannot start again until the machine stop is reset.

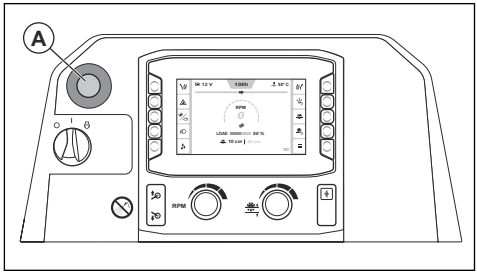

Note: Do not use the machine stop to stop the product unless there is an emergency. For correct procedure how to stop the product during operation, refer to *To stop the product on page 37*.

To do a check of the machine stop

1. Start the engine. Refer to *To start the product on page 34*.
2. Push the machine stop button (A). The engine stops.

3. Pull out the machine stop button to disengage the machine stop.

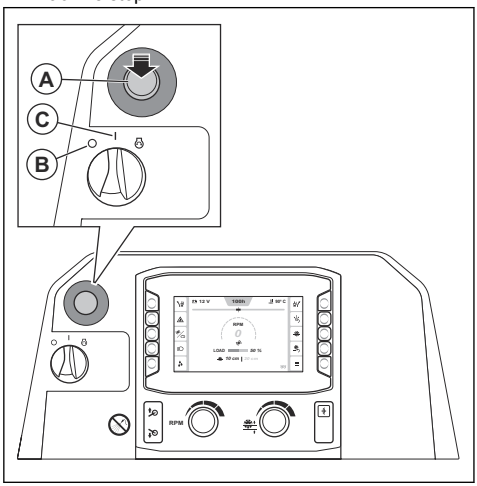

4. Turn the engine start switch to the position "0" (B) and then to the position "I" (C).

Blade guard

The blade guard is a protective cover for the top part of the cutting blade. It gives protection if parts from a damaged cutting blade or other objects eject in the direction of the operator. The blade guard prevents injury from the cutting blade. The blade guard is also a part of the water cooling system that keeps the cutting blade cool during operation.

To do a check of the blade guard

- Make sure that the blade guard is correctly installed. Refer to *To install the blade guard on page 22*.
- Examine the blade guard for damages, for example cracks.
- Replace the blade guard if it is hit, bent or has any other damages.
- Examine the blade guard lock for damages.
- Make sure that the blade guard lock is correctly engaged.

Protective covers

Missing or damaged protective covers increase the risk of injury on moving parts and hot surfaces.

To do a check of the protective covers

- Do a check of the protective covers before you operate the product.

a) Front and right side:

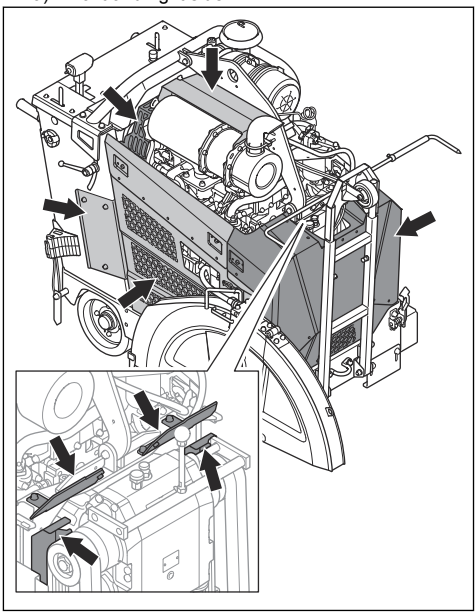

b) Rear and left side:

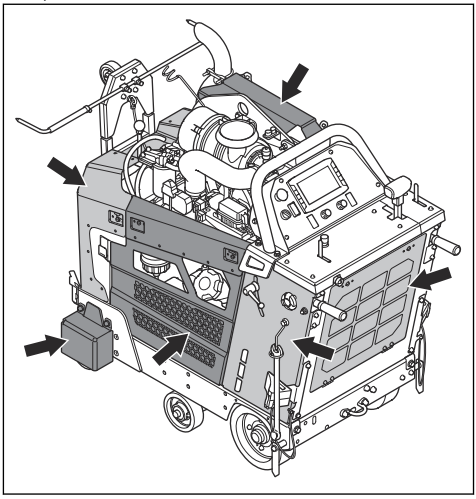

- Make sure that the protective covers are correctly attached and do not have cracks or other damages.
- Replace damaged protective covers.

Muffler

The muffler keeps the noise levels to a minimum and sends the exhaust fumes away from the operator.

Do not use the product if the muffler is missing or damaged. A damaged muffler increases the noise level and the risk of fire.



WARNING: The muffler becomes very hot during and after use and when the engine operates at idle speed. Be careful near flammable materials and/or fumes to prevent fire.

To do a check of the muffler

- Examine the muffler regularly to make sure that it is attached correctly and not damaged.



CAUTION: Do not change the muffler. The muffler is of DPF type and a part of emissions compliance.

Fuel safety



WARNING: Read the warning instructions that follow before you use the product.

- Fuel is flammable and the vapors are explosive. Be careful with fuel to prevent injury, fire and explosion.
- Do not breathe in the fuel vapors. The fuel vapors are poisonous and can cause injury. Make sure that the airflow is sufficient.
- Do not remove the fuel tank cap or fill the fuel tank when the engine is on.
- Make sure that the engine is cool before you refuel.
- Do not fill fuel in an indoor area or in a closed space. Insufficient airflow can cause injury or death because of asphyxiation or carbon monoxide poisoning.
- Do not smoke near the fuel or the engine. Extinguish all cigarettes, cigars, pipes and other sources of ignition.
- Do not put hot objects near the fuel or the engine.
- Do not fill fuel near sparks or flames.
- Before you refuel, open the fuel tank cap slowly and release the pressure carefully.
- Fuel on your skin can cause injury. If you get fuel on your skin, use soap and water to remove the fuel.
- If you spill fuel on your clothing, change clothing immediately.
- Do not fill the fuel tank fully. Heat causes the fuel to expand. Keep a space at the top of the fuel tank.
- Tighten the fuel tank cap fully. If the fuel tank cap is not tightened, there is a risk of fire.
- Before you start the product, move the product to a minimum of 3 m/10 ft from where you refueled.
- Do not start the product if there is fuel or engine oil on the product. Remove the unwanted fuel and engine oil. Let the product dry and wait until fuel vapors are gone before you start the engine.
- Examine the engine for leaks regularly. If there are leaks in the fuel system, do not start the engine until the leaks are repaired.
- Do not use your fingers to examine the engine for leaks.
- Keep fuel in approved containers only.
- When the product and fuel is in storage, make sure that fuel and fuel vapors cannot cause damage.
- Drain the fuel in an approved container outdoors and away from sparks and flames.

Battery safety



WARNING: A damaged battery can cause an explosion and cause injury. If the battery has a deformation or is damaged, speak to an Husqvarna servicing dealer.



WARNING: Read the warning instructions that follow before you use the product.

- Use protective glasses when you are near batteries.
- Do not wear watches, jewelry or other metal objects near the battery.
- Keep the battery out of reach for children.
- Charge the battery in a space with good airflow.
- Keep flammable materials at a minimum clearance of 1 m when you charge the battery.
- Discard replaced batteries. Refer to *Disposal on page 59*.
- Explosive gases can come from the battery. Do not smoke near the battery. Keep the battery away from open flames and sparks.

Safety-critical components

Have your safety-critical components serviced by a Husqvarna service dealer using only identical replacement parts. Do not do modifications to the safety-critical components. Safety-critical components are the crank switch, the machine stop button, the neutral sensor, the clutch switch, the lowering switch, the ECU relay, the start enable relay, the clutch relay, the hydraulic valve, the 5th wheel switch, the 5th wheel lowering relay, the SPLC and the Deutz ECU.

Safety instructions for maintenance



WARNING: Read the warning instructions that follow before you use the product.

- Use personal protective equipment. Refer to *Personal protective equipment on page 16*.
- If the maintenance is not done correctly and regularly, the risk of injury and damage to the product increases.

- Stop the engine and let the product become cool before you do the maintenance.
- Clean the product to remove dangerous material before you do the maintenance.
- The exhaust fumes from the engine are hot and can contain sparks. Do not operate the product in indoor areas or near flammable material.
- Do not change the product. Modifications that are not approved by the manufacturer, can cause serious injury or death.
- Always use original accessories and spare parts. Accessories and spare parts that are not approved by the manufacturer, can cause serious injury or death.
- Replace damaged, worn or broken parts.
- Only do the maintenance as given in this operator's manual. Let an approved service center do all other servicing.
- Remove all tools from the product before you start the engine after maintenance. Loose tools or tools attached to rotating parts can eject and cause injury.
- Let an approved service center do servicing on the product regularly.
- Do the maintenance on a level surface.
- Always put jack stands below the product as support if it is necessary to lift the product during maintenance.

Operation

Introduction

WARNING: Read and understand the safety chapter before you use the product.

To do before you operate the product

- Read this operator's manual carefully and make sure that you understand the instructions.
- Read the engine manual that is supplied by the engine manufacturer.
- Read the instructions that are supplied with the cutting blade by the cutting blade manufacturer.
- Make sure that you use the correct gear for your blade.
- Before you start the product for the first time, do these steps:
  a) Install a new battery and connect the battery cables. Refer to *To connect and disconnect the battery on page 49*.

  Note: For some markets, the battery is installed when you purchase the product.

  b) Set the correct language and do other necessary settings in the HMI.
- Before each operation of the product, do these steps:
  a) Do the daily maintenance. Refer to *Maintenance schedule on page 38*.
  b) Make line marks for all cuts. Prepare the operation carefully to prevent injury and damage.
  c) Adjust the operation handles to an applicable operation position. Refer to *To adjust the position of the operation handles on page 27*.
  d) Do a check of the adjustable pointers and adjust them if it is necessary. Refer to *To do a check of the adjustable pointers on page 27*.

Cutting blades

WARNING: Do not use a cutting blade for other materials than which it is made for.

WARNING: Only use diamond blades for wet cutting. The diamond blade must be applicable to the same speed or a higher speed than the value given on the product type plate. Only use diamond blades that are in compliance with national or regional standards, for example EN13236 or ANSI B7.1.

The cutting blade manufacturer gives warnings and recommendations for the operation and correct maintenance of the cutting blade. Those warnings are supplied with the cutting blade.

Diamond blades

WARNING: Make sure that the diamond blade rotates in the direction of the arrows shown on the diamond blade.

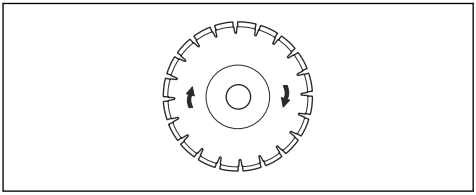

CAUTION: Always use a sharp diamond blade.

Diamond blades has a steel core with segments that are made of industrial diamonds. There is a wide range

of diamond blades that is used for different operations. Make sure that you use the correct type of diamond blade.

To sharpen the diamond blades

Diamond blades can become blunt if you use an incorrect feeding pressure or when you cut materials such as hard reinforced concrete. If you use a blunt diamond blade it becomes too hot, which can cause the diamond segments to come loose.

- Decrease the cutting depth and the engine speed for a short time to sharpen the diamonds on the diamond blade.

Diamond blades for wet cutting

WARNING: Always use a blade flange dimension that is specified for the current blade dimension. Do not use blade flanges that are damaged.

During the operation, the friction causes the diamond blade to become very hot. If the diamond blade becomes too hot, it will decrease the blade tension or make the core crack.

Let the diamond blade become cool before you touch it.

- Diamond blades for wet cutting must be used with water to keep the diamond blade core and segments cool during cutting. Diamond blades for wet cutting can not be used dry.
- If you use diamond blades for wet cutting without water, the diamond blade can become too hot. This gives bad performance, blade damage and is a safety risk.

To install and remove the cutting blade

Read the section *Product configuration for different blade dimensions on page 23* before you install a cutting blade.

WARNING: The cutting blade is heavy. A minimum of 2 persons are necessary for this procedure.

CAUTION: Make sure that the cutting blade rotates in the direction of the arrows on the cutting blade.

1. Set the engine start switch to the position "I" (A).

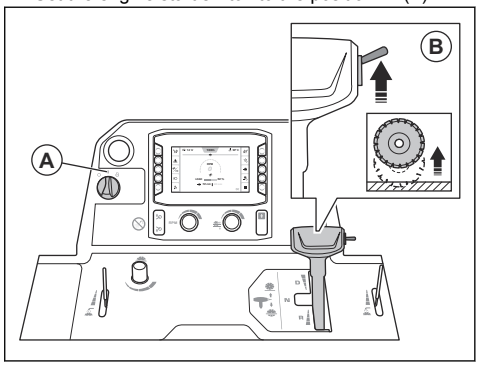

2. Push up the switch (B) to lift the cutting blade.

WARNING: If you have a weight kit installed on the product, keep your legs away from the weight kit when you lift the cutting blade. There is a risk of injuries.

WARNING: If you have the 5th wheel engaged, keep your feet away from the 5th wheel when you lift the cutting blade. There is a risk of crush injuries.

3. Set the engine start switch to the position "0" (C).

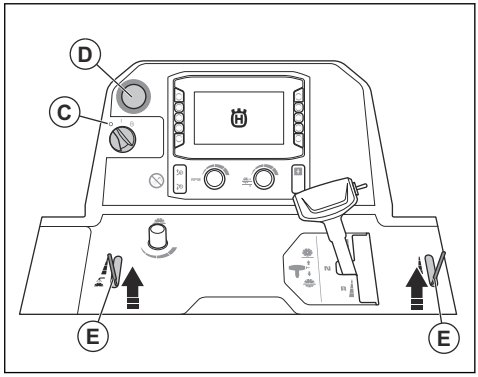

4. Push the machine stop button (D).
5. Close the water valve (E).

6. Loosen the front bolt on the blade guard and lift the blade guard latch (F).

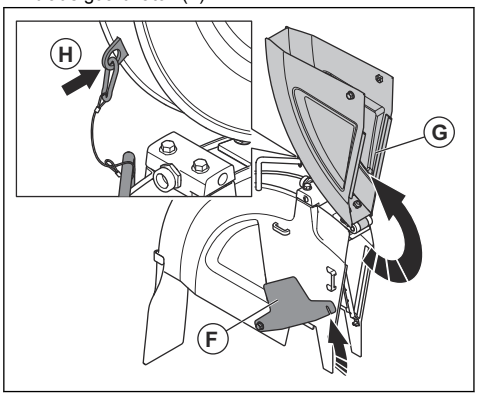

7. Lift the blade guard front (G) and lock the blade guard in upright position with the wire and carabiner (H).
8. Remove the blade shaft bolt (I) and the washer (J).

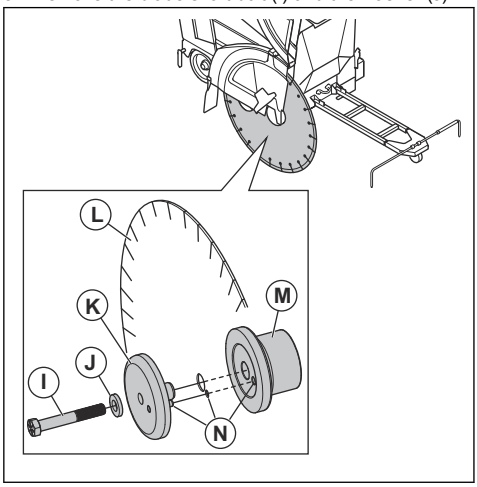

Note: The blade shaft bolt on the right side of the product has a left thread. The blade shaft bolt on the left side of the product has a right thread.

9. Remove the outer blade flange (K).
10. Examine the blade shaft bolt, the blade flanges, the flat washer and the blade flange arbor for damages. Replace worn or damaged parts.
11. Clean the blade shaft bolt threads and the contact surfaces of the blade shaft bolt.

WARNING: Damaged or dirty parts can prevent correct installation of the cutting blade.

12. Put the cutting blade (L) on the outer flange arbor.
13. Install the cutting blade and the outer flange into the inner flange (M). Make sure that the locking pin goes through the blade and into the inner flange (N).
14. To remove play, turn the outer flange and the cutting blade in the opposite direction of which the cutting blade rotates.

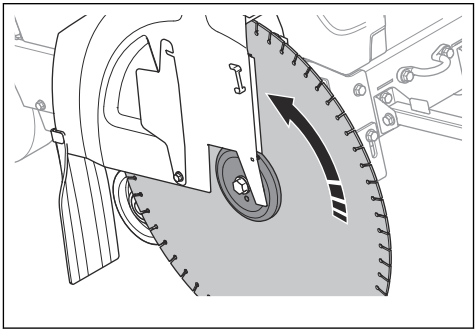

15. Set the engine start switch to the position "I" (O).

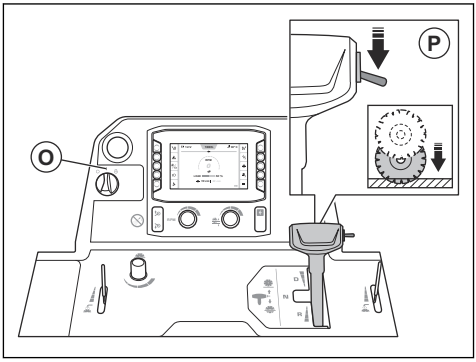

16. Push down the switch (P) to lower the cutting blade until it touches the surface.

CAUTION: Do not lower the cutting blade too quickly. If the cutting blade hits the surface with force, the cutting blade can become damaged. Decrease the speed with the knob for adjustment of the blade lowering speed.

CAUTION: Do not let the front weight of the product push down on the cutting blade. This causes damage to the cutting blade.

17. Install the washer and the blade shaft bolt. Hold the cutting blade tightly while you tighten blade shaft bolt to the correct torque:
    a) For wet threads, tighten the blade shaft bolt to min. 159 ft-lbs/236.6 Nm.

b) For anti-seized threads, tighten the blade shaft bolt to min. 180 ft-lbs/267.9 Nm.
c) For dry threads, tighten the blade shaft bolt to min. 212 ft-lbs/315.5 Nm.

Note: The resistance between the cutting blade and the ground keeps the cutting blade in position.

18. Lower the blade guard front and put the blade guard latch on the front bolt of the blade guard. Tighten the front bolt of the blade guard.

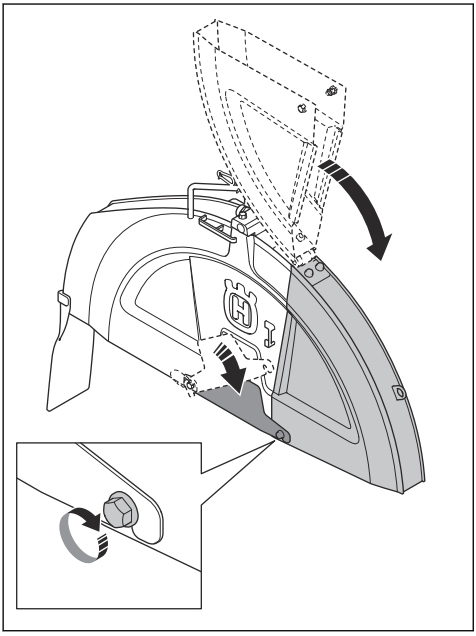

CAUTION: Do not operate the product without the blade guard latch engaged and the front bolt of the blade guard installed. Do not use the product if the parts are damaged.

19. Start the product and listen for unusual sounds. If there are unusual sounds, remove the cutting blade.
    a) Make sure that the cutting blade is correctly installed.
    b) Make sure that the blade shaft bolt is correctly tightened.
    c) Make sure that the blade guard is correctly installed. Refer to *To install the blade guard on page 22*.
    d) Examine the cutting blade for damages. Replace it if it is damaged.
20. Operate the product for a while, and then tighten the blade shaft bolt to the correct torque again.
21. Remove the cutting blade in the opposite sequence.

WARNING: When you remove diamond blades, let the product become cool and use protective gloves. Diamond blades are very hot after use.

To install the blade guard

CAUTION: Be careful when you install the blade guard. The blade guard is heavy.

1. Lower the blade guard onto the supports. Refer to the steps below for information about what supports to use for your blade guard dimension:

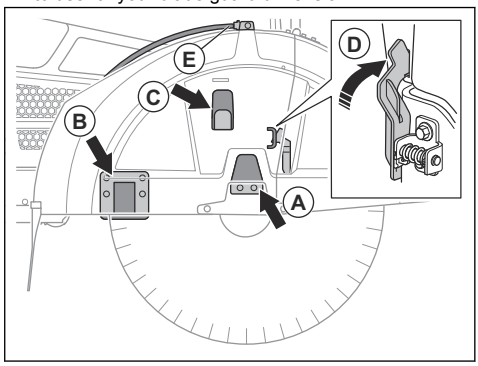

    a) For 26 in. blade guards, lowered the blade guard onto support (A).
    b) For 30 in. blade guard, lower the blade guard onto supports (A) and (C).
    c) For 36 in. blade guard, lower the blade guard onto supports (A), (B), and (C).
2. Push the blade guard down until the blade guard lock (D) engages.
3. Connect the water hose (E).

To remove the blade guard

CAUTION: Be careful when you remove the blade guard. The blade guard is heavy.

1. Disconnect the water hose (A) from the blade guard.

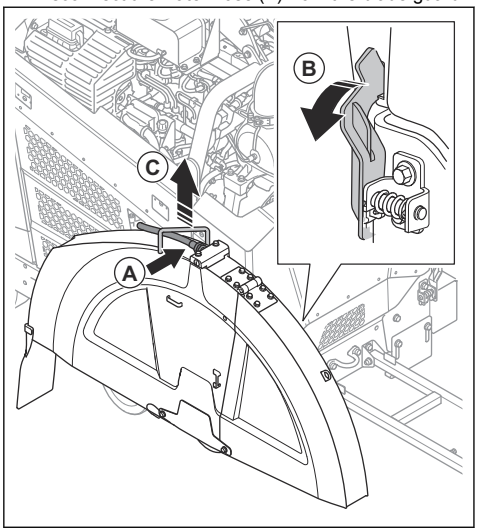

2. Use the blade shaft wrench to turn the blade guard lock (B) forward until it disengages.
3. Lift the blade guard at the handle (C).

Product configuration for different blade dimensions

A product with a 1-speed gearbox operates with 1 specified blade dimension and 1 specified blade guard. A product with a 3-speed gearbox operates with a specified range of blade dimensions and 1 specified blade guard. If you replace the cutting blade with a cutting blade of a different dimension, it is necessary to change the configuration of the product.

For a product with a 1-speed gearbox, replace these parts with parts of the applicable dimension for the new cutting blade:

- Blade shaft pulleys
- Gearbox pulleys
- Blade shaft flanges
- Belts
- Blade guard

For a product with a 3-speed gearbox it is sufficient to change the gear if the dimension of the new cutting blade is in the same dimension range as the replaced cutting blade. If the dimension range is different, it is necessary to replace the parts in the list also on a product with a 3-speed gearbox.

Let your dealer help you to send an order for the parts that is necessary for your configuration.

Product configurations

The product can be configured to suit different blade sizes.

- FS 5000D II with 1 speed gearbox can be configured for blade sizes 500 mm/20 in., 650 mm/26 in., 750 mm/30 in. or 900 mm/36 in.
- FS 5000D II with 3 speed gearbox can be configured for blade sizes 650 mm/26 in., 750 mm/30 in. or 900 mm/36 in.

Navigate to "Main menu" > "System" > "Gearbox and blade information" in the HMI for more information.

To change gears on a 3-speed gearbox model

CAUTION: Do not change gears when the engine is on or before you do a check of the product configuration. There is a risk of damage to the gearbox.

WARNING: Risk of burn injuries. Let the muffler become cool before you change gears.

The gearbox has 3 speed positions and 2 neutral positions available. When the gearbox is set to neutral position, the cutting blade does not rotate when the engine is on.

1. Turn the engine start switch to the stop position.
2. Make sure that the dimension of the gearbox pulleys, blade shaft pulleys and blade shaft flanges are correct for the dimension of the installed cutting blade.
3. Make sure that the blade shaft speed is correct.
4. Loosen the lock nut (A).

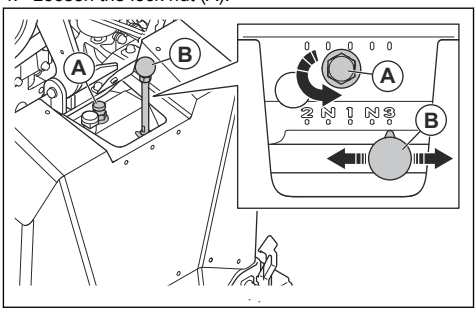

5. Turn the lock screw 2 revolutions counterclockwise to loosen it.
6. Move the gearshift lever (B) to the applicable gear. If it is not easy to move the gearshift lever, turn the blade shaft a small distance.

7. Tighten the lock screw with your fingers.

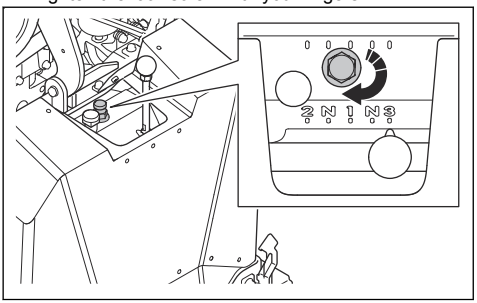

8. Tighten the locknut with the supplied wrench.

CAUTION: Do not tighten the locknut too much.

Change of blade dimension, 1-speed gearbox model

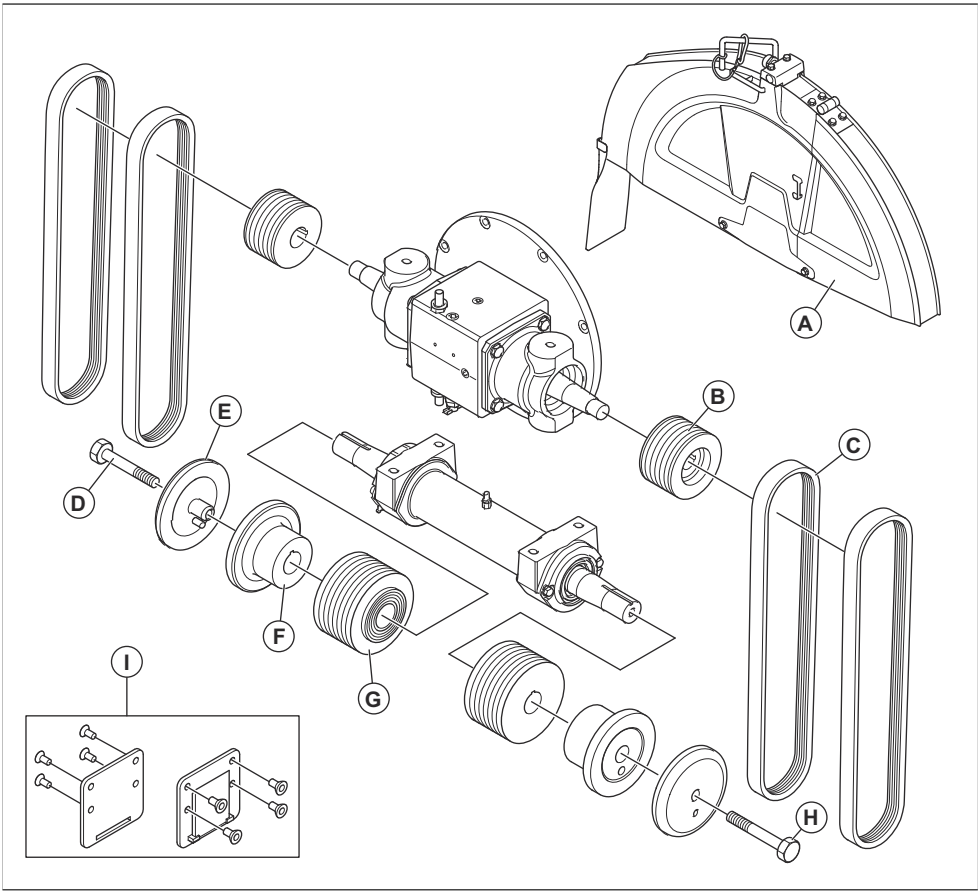

	FS 5000D II, mm/in.			
A	500/20	650/26	750/30	900/36
B	114/4.51	89/3.5	89/3.5	89/3.5
C	3VX450	3VX435	3VX450	3VX460
D	HHCS 5/8-11×4.25 LH	HHCS 5/8-11×4.25 LH	HHCS 5/8-11×4.25 LH	HHCS 5/8-11×4.75 LH
E	114/4.5	127/5	127/5	152.5/6
F	114/4.5	127/5	127/5	152.5/6
G	106/4.17	106/4.17	121.5/4.78	146/5.75
H	HHCS 5/8-11×4.25 RH	HHCS 5/8-11×4.25 RH	HHCS 5/8-11×4.25 RH	HHCS 5/8-11×4.75 RH
I	No	No	No	Yes

Change of blade dimension, 3-speed gearbox model

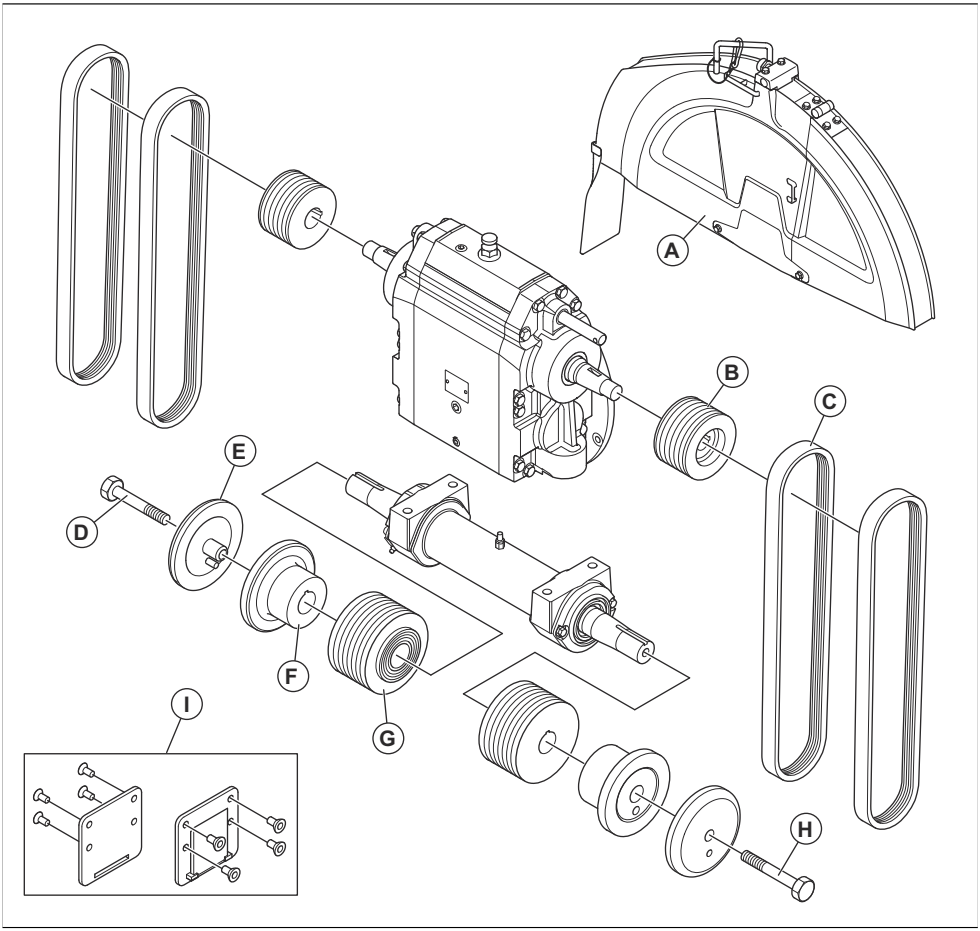

	FS 5000D II, mm/in.		
A	650/26	750/30	900/36
B	114/4.51	105/4.13	105/4.13
C	3VX550	3VX550	3VX560
D	HHCS 5/8-11×4.25 LH	HHCS 5/8-11×4.25 LH	HHCS 5/8-11×4.75 LH
E	127/5	127/5	152.5/6
F	127/5	127/5	152.5/6
G	106/4.17	115/4.53	138/5.43

	FS 5000D II, mm/in.		
H	HHCS 5/8-11×4.25 RH	HHCS 5/8-11×4.25 RH	HHCS 5/8-11×4.75 RH
I	No	No	Yes

To fill fuel

CAUTION: Always use correct fuel type. Incorrect fuel type causes damage to the product.

CAUTION: Do not use biodiesel. Biodiesel causes damage to the fuel hoses.

- Use diesel fuel of the correct type. Refer to *Technical data on page 60*. For more information about the fuel, refer to the engine manual supplied by the engine manufacturer.

To adjust the position of the operation handles

1. To adjust the length of the operation handles, loosen the locking knob (A).

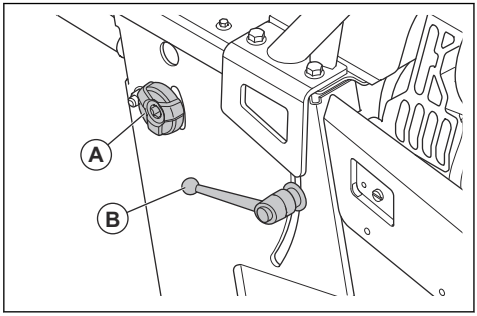

2. Adjust the operation handles to applicable operation length.
3. Tighten the locking knob (A).
4. To adjust the height of the operation handles, turn the locking lever (B) counterclockwise.
5. Adjust the operation handles to applicable operation height.
6. Turn the locking lever (B) clockwise to lock the operation handles in position.

To do a check of the adjustable pointers

1. Put a long straight metal bar or equivalent flat against the cutting blade.
2. Make sure that the adjustable pointer (A) and the rear pointer (B) align with the cutting blade (C) and the line mark (D) on the surface.

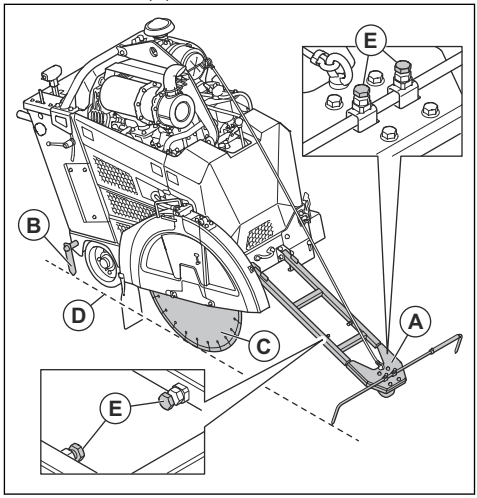

3. If it is necessary, do the steps that follow to adjust the adjustable pointers:
   a) Adjust the length and width of the adjustable pointer with the screws (E).
   b) To adjust the rear pointer, tap it with a mallet.

To use the parking wedges

WARNING: Do not park the product on a slope that is more than the maximum inclination of 10°.

Note: The parking wedges are optional for North America.

- Put the parking wedges behind the rear wheels if you park the product uphill.

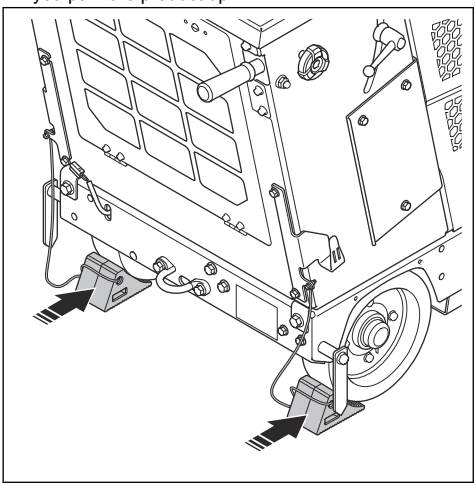

- Put the parking wedges in front of the rear wheels if you park the product downhill.
- Store the parking wedges on the hooks on each side of the product when you do not use them.

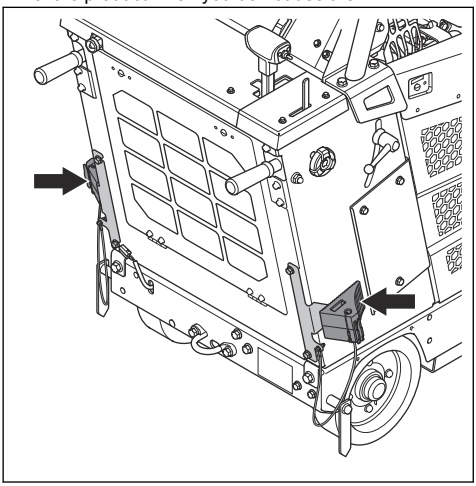

Accessories

If you have accessories installed on your product, 2 extra buttons are visible on the HMI. 1 for the lights (A) and 1 for the water pump (B).

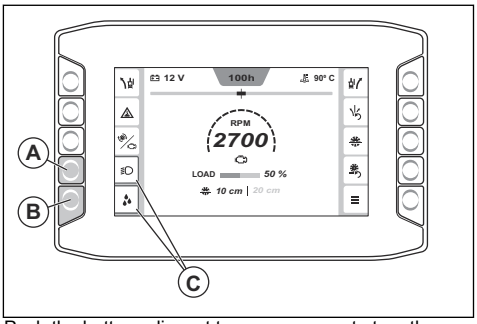

Push the button adjacent to an accessory to turn the functionalities of the accessory ON or OFF. When an accessory is engaged, an orange indicator (C) shows around the accessory symbol.

To engage and disengage the clutch

1. Push the button (A) to engage the clutch. The clutch is engaged when the indicator (B) on the clutch button lights up. The color of the RPM value is white when the clutch is engaged.

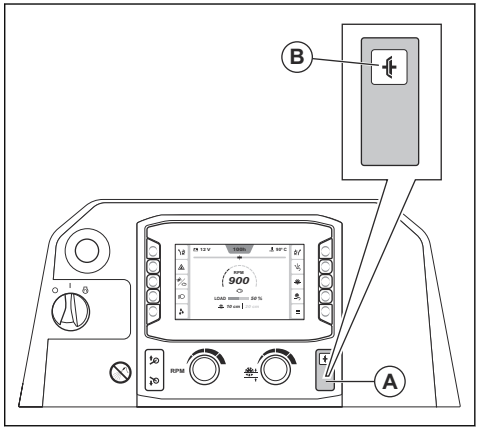

2. Push the button again to disengage the clutch. The clutch is disengaged when the indicator on the clutch button goes off. The color of the RPM value is grey when the clutch is disengaged.

To adjust the rear axle manually

- Turn the adjustment bolt at the lower left at the rear of the product. Use an 18 mm wrench.

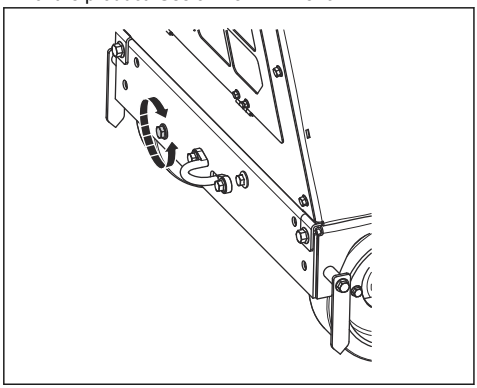

a) If the product steers to the right during operation, turn the adjustment bolt counterclockwise.
b) If the product steers to the left during operation, turn the adjustment bolt clockwise.

Human Machine Interface (HMI)

When you start the product, the home view of the HMI shows. From the home view, you get different kind of information about the status of the product and can reach different sub menus.

E-track function

Note: The E-track function is an accessory.

During operation, the cutting blade causes resistance to the forward movement from the rear wheels. This causes the product to steer in the same direction as the cutting blade is installed. To prevent a misaligned cut and reduce operator fatigue, the angle of the rear axle can be adjusted with the E-track function. Refer to *To adjust the rear axle with the E-track function on page 30* for information on how to operate the E-track function.

To adjust the rear axle with the E-track function

You can do the rear axle adjustment with the E-track function during operation or when the product is stationary. If your product does not have E-track function, adjust the rear axle manually. Refer to *To adjust the rear axle manually on page 29*.

- Push the left or the right E-track adjustment buttons (A) to adjust the rear axle. Push again and again to make small adjustments.

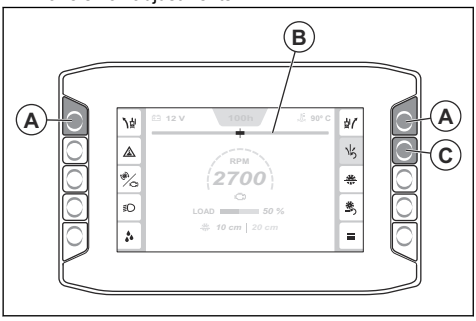

Note: The E-track gauge (B) on the HMI shows the current angle of the rear axle. The adjustment is saved when the ignition is off or if the product becomes without power.

- Look at the movement and the direction of the product to make sure that the adjustment is correct.
- To reset the rear axle to the center angle that is set in the system, push the E-track reset button (C).
- To go back to the adjusted angle, push the E-track reset button again.
- To adjust the center angle that is set in the system, refer to *To adjust the center angle for the E-track function on page 32*.

To engage and disengage the water safety switch

The water safety switch stops the product if you loose water pressure or run out of water during operation.

CAUTION: Always use water during operation to keep the temperature of the diamond blades down. The water cooling system also increases the lifetime of the diamond blades and prevents dust buildup.

1. Push the button (A) to engage the water safety switch. An orange indicator (B) shows when the water safety switch is engaged.

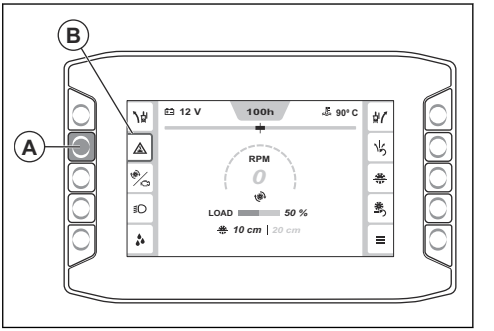

2. Push the button again to disengage the water safety switch. The orange indicator goes out when the water safety switch is disengaged.

RPM gauge

The gauge in the center of the HMI (A) indicates the RPM of the engine or the cutting blade.

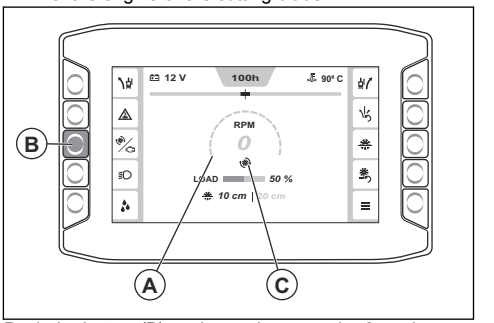

Push the button (B) to change between the 2 modes. The icon (C) indicates if the RPM that shows are of the engine or the cutting blade. The color of the RPM value is white when the clutch is engaged, and grey when the clutch is disengaged.

"Main menu"

Push the button (A) button to go to the main menu.

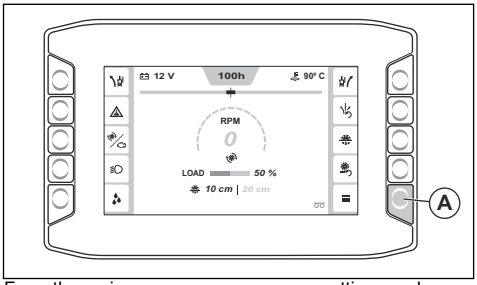

From the main menu, you can access settings and information related to "Machine status", "Functions" and "System". Refer to *"Main menu" overview on page 31* for information about the menu structure.

"Main menu" overview

- **Machine status**, refer to *"Machine status" on page 31*.
  - Active faults
  - Fault log
  - Operating time
  - Service timer menu
  - Reset fault log
- **Functions**, refer to *"Functions" on page 32*.
  - Regeneration
  - Calibrate E-track
- **System**, refer to *"System" on page 33*.
  - Display settings
    - Brightness
    - Language
    - Units
    - PIN code
    - Reset display settings
  - System information
    - Machine
    - Engine
    - Display
    - Control module
  - Gearbox and blade information
  - Third party licenses
  - Machine configuration
    - Extra functions
    - Reset service interval
    - Calibrate blade depth
    - Low idle shut off

"Machine status"

The "Machine status" menu (A) gives access to "Active faults" (B), "Fault log" (C), "Operating time" (D), "Service timer menu" (E) and "Reset fault log" (F).

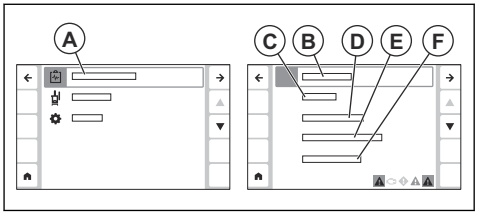

- "Active faults": Shows a list of faults that the product finds. Refer to *Different types of messages on the display on page 32* for more information
- "Fault log": Shows a list of all faults that the product has had since the last reset.
- "Operating time": Shows information about the total operating time, the current operating time, and how much time there is left until the next servicing is necessary. You can also reset the current operating time in this menu.
- "Service timer menu": Shows information about different types of servicing tasks that are necessary for the product. Each servicing task has a timer that counts down how much time is left until the next servicing. In the service timer menu, you can also edit the interval for each service timer.
- "Reset fault log": Resets the fault log.

"Active faults" menu

In the bottom bar (A) of the HMI you can see active messages.

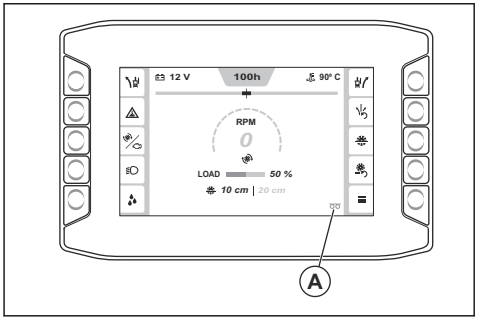

Navigate to "Main menu" > "Machine status" > "Active faults" to see a list of all active messages. The newest message (B) shows on top of the list.

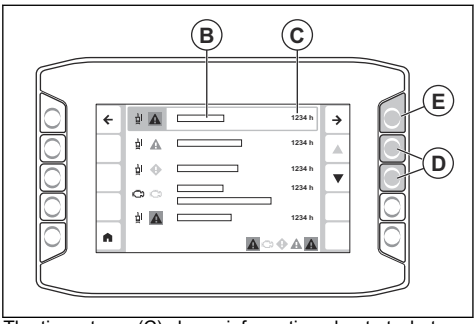

The time stamp (C) shows information about at what operation hour the message appeared. Navigate with the arrows (D) to go up and down in the list. Push the arrow (E) to show more information about a message. Refer to *Different types of messages on the display on page 32* for more information about the different types of messages that can show on the HMI.

Different types of messages on the display

During operation, there are 4 different types of messages that can show on the display:

- **Information messages** help and give hints on how to operate the product. An information message is shown with a white information symbol.
- **Caution messages** show that something is not correct. A caution message is shown with a yellow diamond.
- **Warning messages** show faults or safety errors that can cause mechanical damage. The product will stop in a short time. A warning message is shown with a red symbol.
- **Error messages** show when the product is stopped because of a fault or safety error. An error message is shown with a white symbol on a red background.
- A message has 5 parts: 1 symbol (A), information about the message (B), what the message does (C), information about what you must do (D) and a time stamp (E).

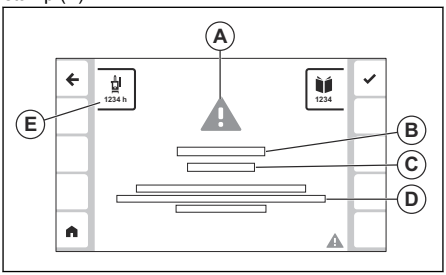

- Refer to *To do when a message shows on the display on page 32* for information about what to do when a message shows on the display.

To do when a message shows on the display

1. Do the procedure that is described in the message on the display.
2. Push the button adjacent to the symbol (A) to close the message. If the message does not show again, you can continue to operate the product.

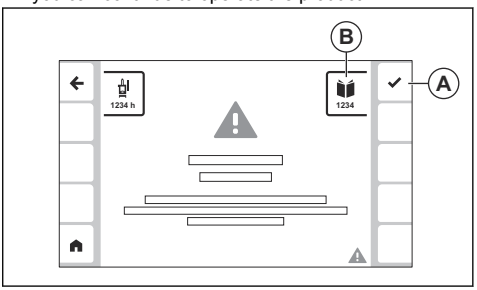

3. If the message shows again, make a note of the code (B) and refer to *Codes for different types of messages on page 52*.

"Functions"

The "Functions" menu (A) gives access to "Regeneration" (B) and "Calibrate E-track" (C).

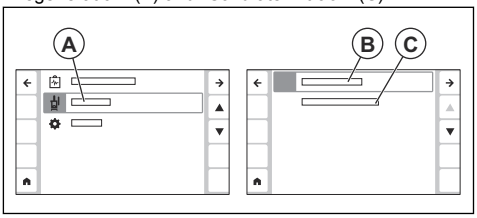

- "Regeneration": Use this menu to do a regeneration on the product. Refer to for more information.
- "Calibrate E-track": Use this menu to adjust the center angle for the E-track function. Refer to *To adjust the center angle for the E-track function on page 32* for more information.

To adjust the center angle for the E-track function

1. Adjust the rear axle with the E-track function until the rear axle is in the center position. Refer to *To adjust the rear axle with the E-track function on page 30*.
2. Push the "Main menu" button (A).

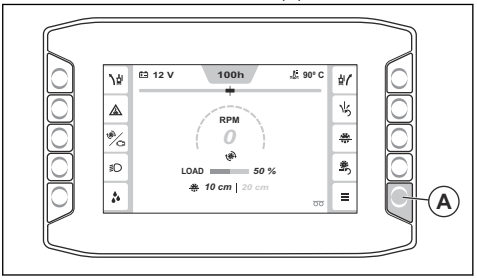

3. Select "Functions" > "Calibrate E-track".

The center angle for the E-track function is set to the current position of the rear axle.

"System"

The "System" menu (A) gives access to "Display settings" (B), "System information" (C), "Gearbox and blade information" (D), "Machine configuration" (E) and "Third party licenses" (F).

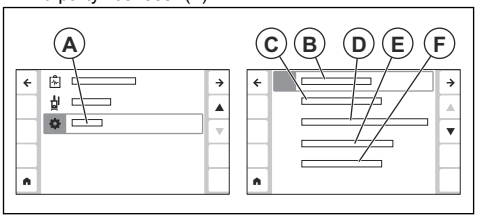

- "Display settings": Use this menu to change settings for language, brightness, units and PIN code. You can also reset the display settings in this menu.
- "System information": Shows information about the product, the engine, the HMI and the control module.
- "Gearbox and blade information": Shows information about the ideal settings for different types of blade and gears. Refer to *To find information about the correct product configuration on page 33*.
- "Machine configuration": Gives access to the menus "Extra functions", "Reset service interval", "Calibrate blade depth" and "Low idle shut off".
    - "Extra functions": Use this menu to activate any accessories that the product has.
    - "Reset service interval": Use this menu to reset the service interval for different types of servicing tasks.
    - "Calibrate blade depth": Use this menu to calibrate the blade depth stop. Lift the product to the highest position, then press confirm.
    - "Low idle shut off": Use this menu to enable or disable the low idle shut off function.
- "Third party licenses": Shows information about license terms for the different third party softwares that are used in the HMI software.

To find information about the correct product configuration

To configure the product for different blade dimensions, it can be necessary to replace different parts of the blade drive system. In the HMI, you can find information about the correct product configuration for different blade dimension and gearbox models.

1. Push the "Main menu" button (A).

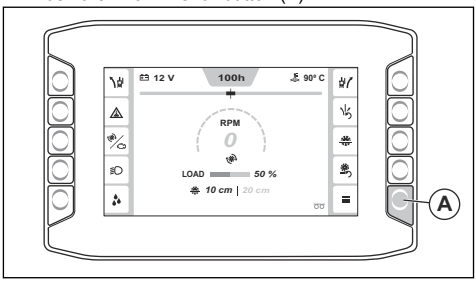

2. Select "System" > "Gearbox and blade information".
3. Use the arrows (B) to find your product configuration in the list and select it with the button (C).

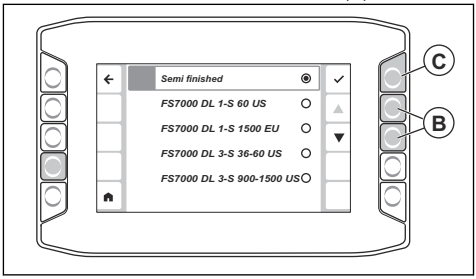

4. A table shows on the screen with the correct gear (D), correct blade dimension (E), flange dimension (F), blade shaft loaded RPM (G), blade shaft pulley dimension (H), engine speed rated RPM (I) and engine speed pulley dimension (J) for the product configuration that you select.

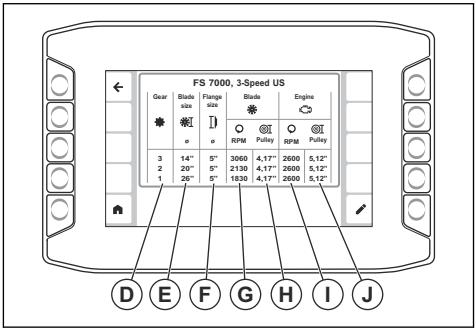

Note: The column for correct gear (D) shows only for 3 speed products.

Refer to *Change of blade dimension, 1-speed gearbox model on page 24* or *Change of blade dimension, 3-speed gearbox model on page 26* for information about how to adjust your product to the recommended configuration.

Blade depth stop

Use the blade depth stop to set the maximum cutting depth. The current cutting depth (A) and the blade depth stop (B) shows on the home view on the HMI. Push the button (C) to engage or disengage the blade depth stop.

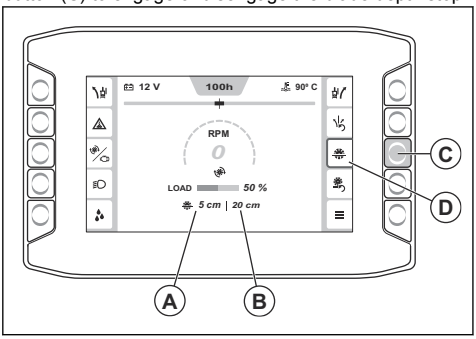

To adjust the cutting depth

1. Push down the switch (A) to lower the cutting blade until it touches the surface. This is the start position for the cutting depth.

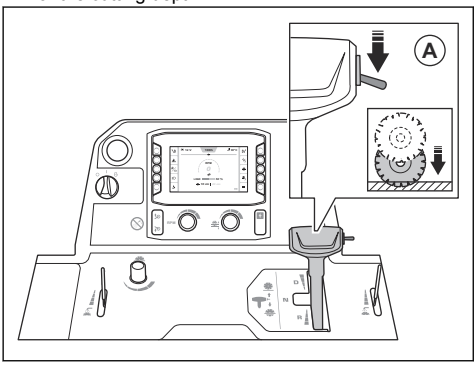

CAUTION: Do not lower the cutting blade too quickly. If the cutting blade hits the surface with force, it can cause damage to the cutting blade. Decrease the speed with the knob for adjustment of the blade lowering speed.

2. Push the reset button for blade depth (B) on the control panel. The cutting depth value (C) is set to 0 cm/in.

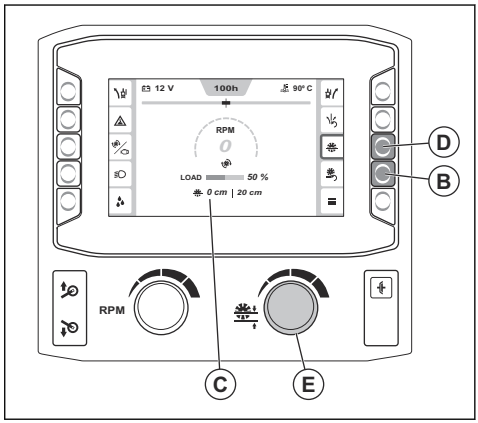

3. Push and hold the ON/OFF button for blade depth stop (D) to engage the function for blade depth stop.
4. Turn the knob for adjustment of the blade depth stop (E) until the correct cutting depth shows on the HMI. During operation, the cutting blade is not lowered more than the set cutting depth.

CAUTION: Always do a check that the cutting depth is correct. The blade depth stop helps you to get the correct cutting depth but only gives an indication of the depth value.

5. If it is necessary to increase the cutting depth during operation, do 1 of the steps that follow:
   a) Turn the knob for adjustment of the blade depth stop to set a new cutting depth.
   b) Push the button adjacent to the symbol for blade depth stop to disengage the function.

Maximum cutting depths

The maximum cutting depth is different for different blade dimensions. Refer to the table below for more information.

Dimension, mm/in.	Max. cutting depth, mm/in.
500/20	193/7.75
650/26	262/10.5
750/30	312/12.5
900/36	374/15

To start the product

1. Connect the water inlet to a water supply.

2. Close the water valve.

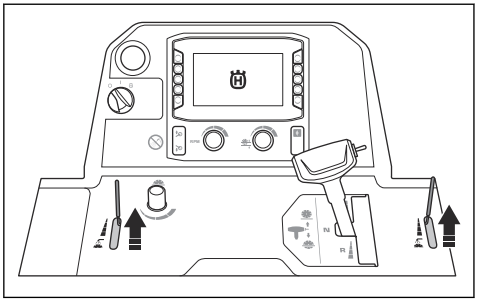

3. Set the lever for speed control to the neutral position.

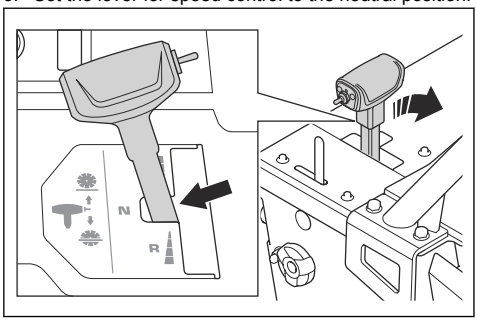

4. Turn the engine start switch to the position "I" (A).

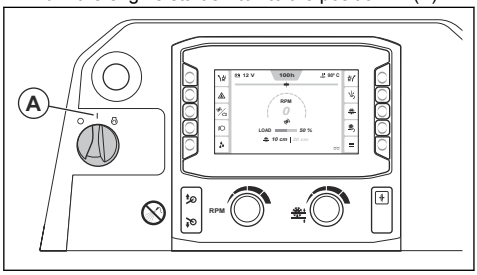

5. If the preheating symbol shows on the HMI, wait until it goes off.
6. Turn the engine start switch to the START position (B) to start the engine.

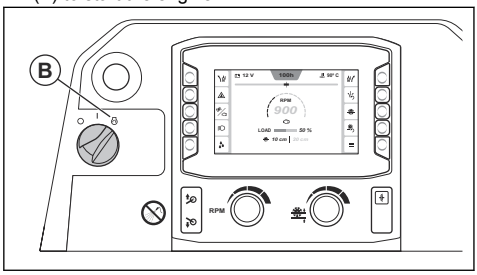

7. Let the engine operate at idle speed for 2-3 minutes until the motor temperature starts to increase.

CAUTION: Do not let the engine operate at low idle speed when the product is not in operation. Low idle speed increases the quantity of particles in the engine.

WARNING: For products without a blade clutch, the cutting blade starts to rotate when the engine starts and the gear is not in neutral. Do not move the product to the side or out of the work area if the cutting blade rotates.

To operate the product

1. Turn the engine start switch to the position "I" (A).

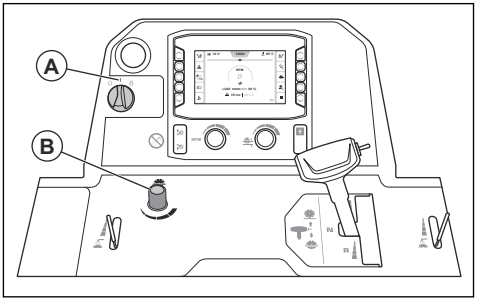

2. Turn the knob (B) to set the blade lowering speed. Turn counterclockwise to increase the speed and clockwise to decrease the speed.
3. Set the cutting depth. Refer to *To adjust the cutting depth on page 34*.
4. Start the product. Refer to *To start the product on page 34*.
5. Engage the water safety switch. Refer to *To engage and disengage the water safety switch on page 30*.
6. Open the water valve (C).

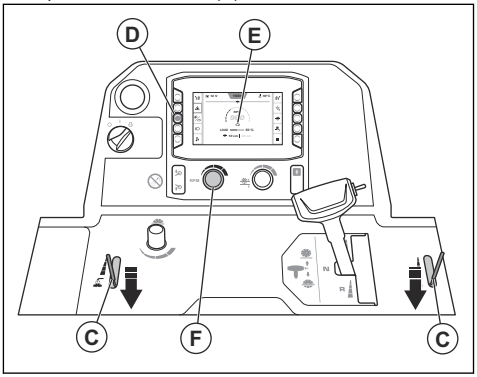

7. Push the button (D) and make sure that the engine symbol (E) shows on the HMI. Adjust the engine speed with the speed adjustment knob (F).
8. If the product has a blade clutch, do this procedure:
   a) Look at the gauge for RPM (G) and make sure that the engine speed is not higher than 1200 rpm.

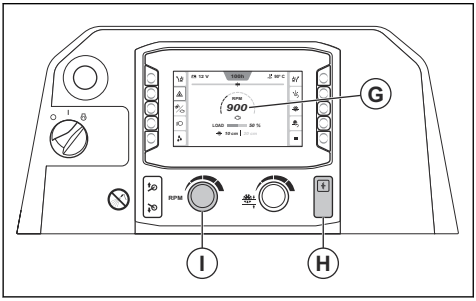

   b) Push the clutch button (H).
9. Turn the speed adjustment knob (I) clockwise to increase the engine speed to maximum RPM.
10. Keep the adjustable pointer, the rear pointer and the cutting blade on the line mark during the full operation.
11. Push down the switch (J) to lower the cutting blade.

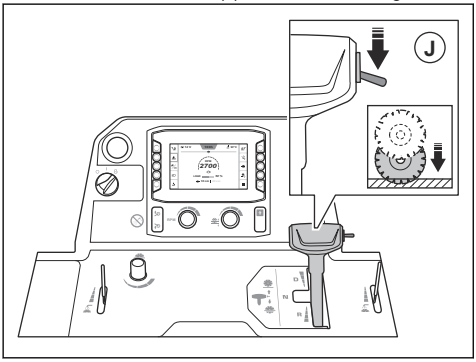

CAUTION: If you lower the cutting blade into a cut that is not fully completed, align the cutting blade accurately with the cut to prevent damage to the cutting blade.

12. Push the lever for speed control forward for forward saw movement, or rearward for reverse movement. The more you push the lever for speed control, the more the speed increases.

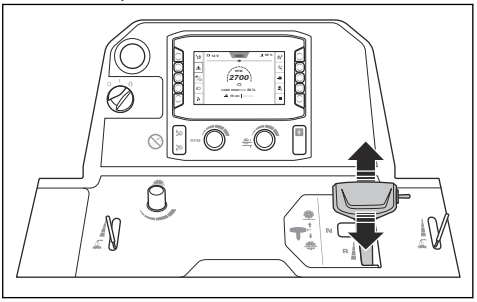

13. Listen to the sound of the engine. Operate the lever for speed control to adapt the speed to the sawing conditions.
14. After 2 m/7ft., stop the product and do a check of the cut. Adjust the rear axle if the product does not cut straight. Refer to *To adjust the rear axle with the E-track function on page 30* or *To adjust the rear axle manually on page 29*.
15. When the operation is completed, set the lever for speed control to the neutral position.

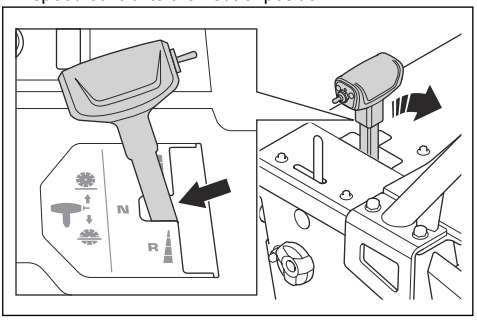

16. Push up the switch (K) until the cutting blade is above the surface.

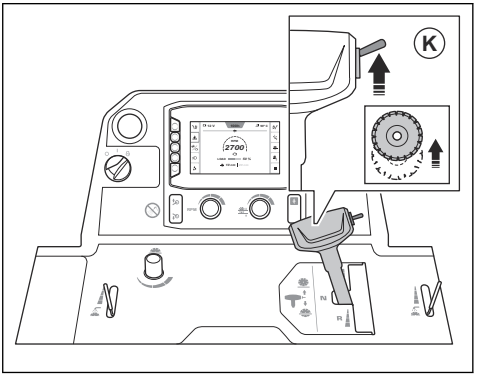

WARNING: If you have a weight kit installed on the product, keep your legs away from the weight kit when you lift the cutting blade. There is a risk of injuries.

WARNING: If you have the 5th wheel engaged, keep your feet away from the 5th wheel when you lift the cutting blade. There is a risk of crush injuries.

17. Turn the speed adjustment knob (L) to the low idle position.

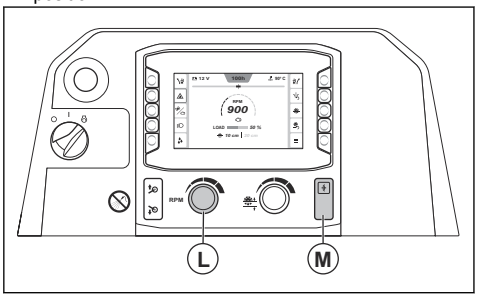

18. If the product has a blade clutch, push the clutch button (M).

Straight operation of the product

During operation, the cutting blade causes resistance to the forward movement from the rear wheels. This causes the product to steer in the same direction as the cutting blade is installed. To prevent a bent cut, you can adjust the angle of the rear axle. Depending on the configuration of your product, adjust the angle with the E-track function or do a manual adjustment of the rear axle. Refer to *To adjust the rear axle with the E-track function on page 30* or *To adjust the rear axle manually on page 29*.

To use the correct working technique

- Stay away from the blade path while the engine is on. The correct operator position is between the handles.

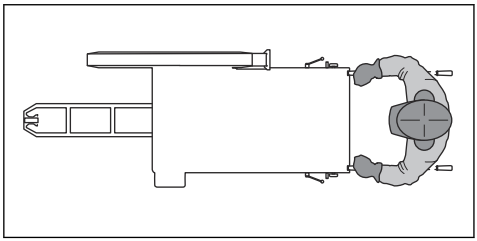

- Examine the cutting blade frequently for cracks and broken parts during the work day. Do not use a damaged cutting blade.

WARNING: Stop the engine before you examine the cutting blade.

- Do not grind with the side of the cutting blade. The cutting blade can break and cause injury to the operator or bystanders. Only use the cutting edge.
- Do not bend or twist the cutting blade in the cut.
- Make sure that the cutting blade moves freely and does not catch in the cut.

To stop the product

1. Turn the speed adjustment knob (A) to the low idle position.

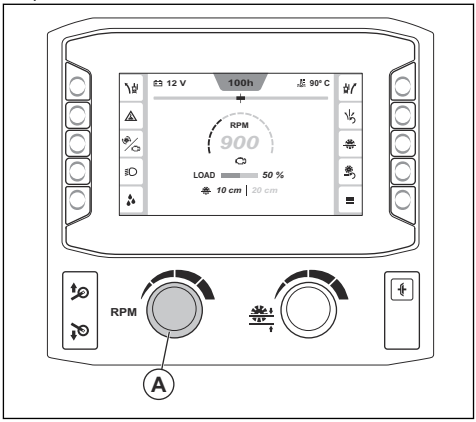

2. Close the water valve.

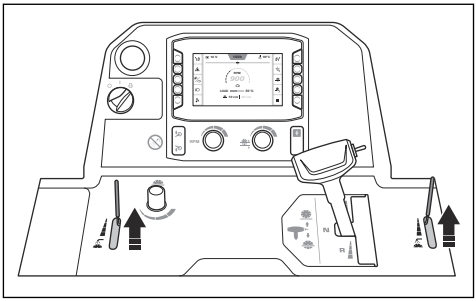

3. Let the engine operate at idle speed for 2–3 minutes.

4. Turn the engine start switch to the position "0" (B). Push the machine stop (C) if the blade does not stop when you turn the engine start switch.

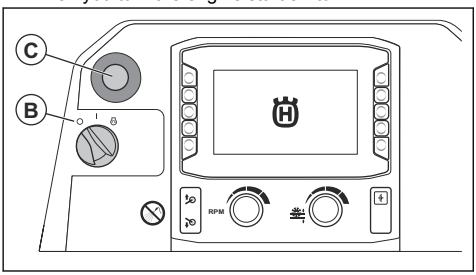

5. Set the operation handles to the shortest position.

WARNING: The cutting blade continues to rotate for a while after the engine stops. Do not stop the cutting blade with your hands. Serious injuries can occur.

Maintenance

Introduction

WARNING: Read and understand the safety chapter before you do maintenance on the product.

For all servicing and repair work on the product, special training is necessary. We guarantee that professional repairs and servicing is available. If your dealer is not a service agent, speak to them for information about the nearest service agent.

For spare parts, speak to your Husqvarna dealer or service agent.

To do before the maintenance

- Park the product on a level surface and stop the engine. Push the machine stop button on the control panel to prevent accidental start during maintenance.
- Clean the area around the product from oil and dirt. Remove unwanted objects.
- Put clear signs around the maintenance area to give a warning to bystanders that maintenance work is in progress.
- Keep fire extinguishers, medical supplies and an emergency phone near.

Maintenance schedule

* = General maintenance done by the operator. The instructions are not given in this operator's manual.

X = The instructions are given in this operator's manual.

O = Speak to a Husqvarna service agent.

Maintenance	Daily and after transportation	Each 50 h	Each 100 h	Each 250 h	Each 500 h	Yearly	Each 6000 h
Clean the product.	X						
Do a check of the engine coolant level.	X						
Do a check of the engine oil level.	X						
Examine all hoses and hose clamps. Look for damage where the hoses rub against other hoses or parts of the product.	*						
Clean the outer air filter.	X						
Do a check of the protective covers and blade guards.	X						

Maintenance	Daily and after transportation	Each 50 h	Each 100 h	Each 250 h	Each 500 h	Yearly	Each 6000 h
Drain water from the gearbox.	X						
Do a check of the water supply to the cutting blade.	X						
Drain the water separator for the fuel filter.	X						
Lubricate the pivot on the hydraulic cylinder.	X						
Clean the radiator air filter.		X					
Do a check of the V-belts.		X					
Lubricate the front wheels.		X					
Lubricate the 5th wheel. (Only applicable to products with 5th wheel.)		X					
Replace the engine oil and engine oil filter.[1]			X				
Lubricate the pivot bearings of the front axle.			X				
Examine the wheels, the wheel hubs and the parking wedges for damage and make sure that they are installed correctly.			*				
Examine the air filter hose and hose clamps.			*				
Do a check of the hydraulic oil level.			X				
Replace the fuel filter.			X				
Replace the hydraulic system filter.				X			
Lubricate the blade shaft.				X			
Lubricate the rear axle bearing.				X			
Replace the hydraulic oil.					X		
Replace the oil in the gearbox.					X		
Replace the engine coolant.					X		
Replace the air filters.						X	
Do a check of the engine coolant and make sure that the mixture is correct.						X	
Replace the clutch button.							O
Replace the clutch relay.							O
Replace the engine start switch.							O

[1] The first time after 50 h of use.

To clean the product

WARNING: Use protective glasses. When you clean with a high-pressure washer, dirt and harmful material can eject from the product.

- Let the product become cool before you clean it.
- Make sure that the cover for the relay and fuse box is correctly installed before you clean the product.
- Do not clean electrical components with water.
- Use a weak cleaning agent. Put on protective gloves to prevent skin irritation.
- Use a high-pressure washer to clean the product.

To clean the radiator

CAUTION: Obey the instructions. Incorrect procedure can cause damage to the cooling fins.

- Use compressed air to clean the cooling fins.
- If it is necessary, use a high-pressure washer and a weak cleaning agent.
- Spray directly on the radiator, in parallel to the cooling fins.
- Keep a minimum distance of 40 cm/15.75 in. between the cooling fins and the nozzle for the high-pressure washer or air flow.

To clean the control panel

CAUTION: Do not use a high-pressure washer to clean the control panel.

- Clean electrical components with a cloth or with compressed air.
- Clean the control panel with a moist cloth.

To clean the engine

- Keep a minimum distance of 40 cm/15.75 in. between the nozzle and the engine and engine components.
- Be careful when you clean the engine, especially near electrical components. Do not spray water directly at electrical components.
- Do not point the water directly into the exhaust pipe or the engine air filter.

To clean the radiator air filter

CAUTION: Do not operate the product without the radiator air filter installed.

- Clean the radiator air filter with soap and water.

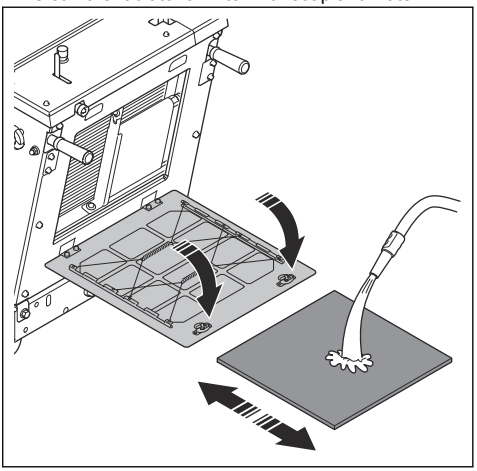

- Always replace a damaged radiator air filter.

To clean the outer air filter

WARNING: Use approved respiratory protection when you clean the air filter. Discard used air filters correctly. The dust in the air filter is dangerous to your health.

WARNING: Do not clean the air filter with compressed air. This causes damage to the air filter and the risk increases that you breathe the dangerous dust.

It is not necessary to clean the inner air filter.

1. Examine the air filter indicator (A). If the air filter indicator is red, it is necessary to clean the outer air filter.

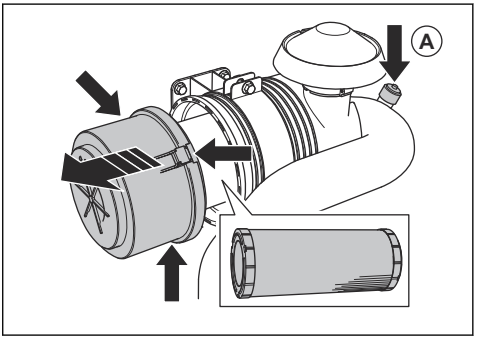

2. Open the 3 clamps of the air filter housing and remove the air filter housing.
3. Remove the air filter and make sure that it is not damaged.

4. Tap the air filter against a hard surface or use a vacuum cleaner to remove the particles.

CAUTION: Do not let the nozzle of the vacuum cleaner touch the surface of the air filter. Keep a small distance. The sensitive surface of the air filter becomes damaged if objects touch it.

5. Replace damaged gaskets.
6. Examine the air filter hose and the hose clamps.
   a) Replace damaged parts.
   b) Tighten loose clamps.
7. Install the outer air filter.
8. Install the air filter housing and close the 3 clamps.

Note: If the 3 clamps of the air filter housing cannot be closed, the outer air filter is not correctly installed.

If the prefilter cannot be fully cleaned or if it is damaged, it must be replaced. Refer to *To replace the air filters on page 43*.

To do after you clean the product

- Blow electrical terminals dry with compressed air.
- Let the product become fully dry before you start the engine.

To examine hoses and hose clamps

- Look for leakage on the hoses in the fuel system, the hydraulic system and the cooling system.
- Examine the hoses for wear and damage, especially where the hoses rub against other hoses or parts of the product.
- Replace damaged hoses.
- Tighten loose hose clamps.

To do a check of the water supply to the cutting blade

1. Loosen the front bolt on the blade guard and lift the blade guard latch (A).

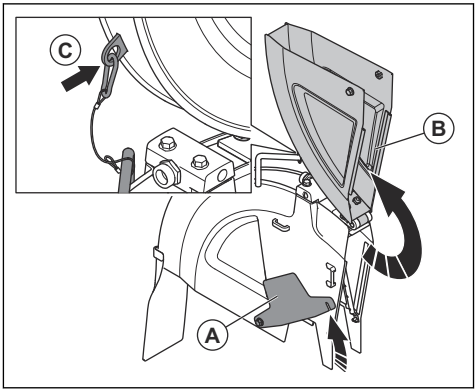

2. Lift the blade guard front (B) and lock the blade guard in upright position with a wire and carabiner (C).
3. Open the water valve.

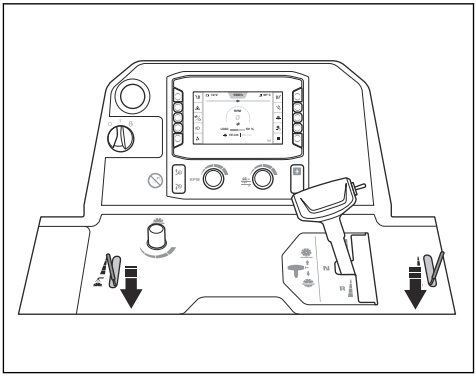

4. Make sure that the jets of water go straight out from the holes and onto each side of the cutting blade.

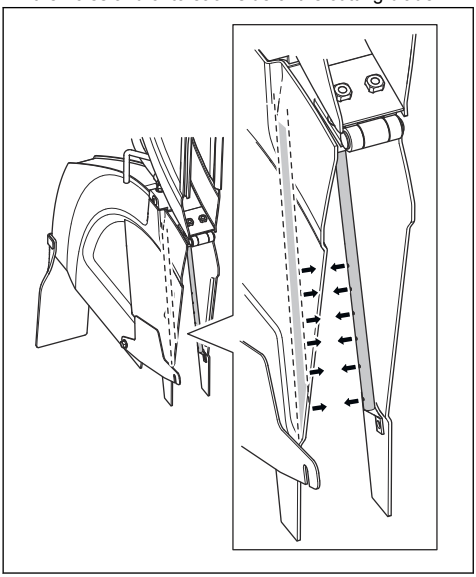

5. Make sure that there are no leakages in the water pipes.
6. Replace the water pipes if they are damaged.

To drain water from the gearbox

CAUTION: Water in the gearbox can cause corrosion and freeze damages.

1. Turn the water drain valve on the gearbox counterclockwise to open.

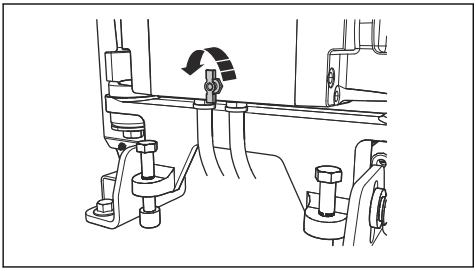

2. Turn the water drain valve on the gearbox clockwise to close.

To drain the water separator for the fuel filter

1. Put a container below the hose at the bottom of the water separator for the fuel filter.
2. Turn the engine start switch to the position "I" (A). Do not start the engine.

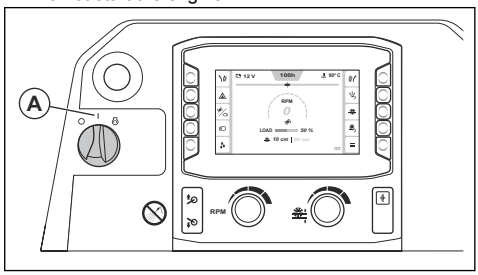

3. Let the fuel pump operate for approximately 15 seconds to increase the pressure in the fuel system.
4. Turn the engine start switch to the position "0" (B).

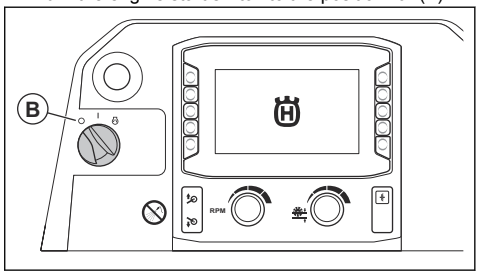

5. Loosen the tap (C) and drain the water from the water separator into the container.

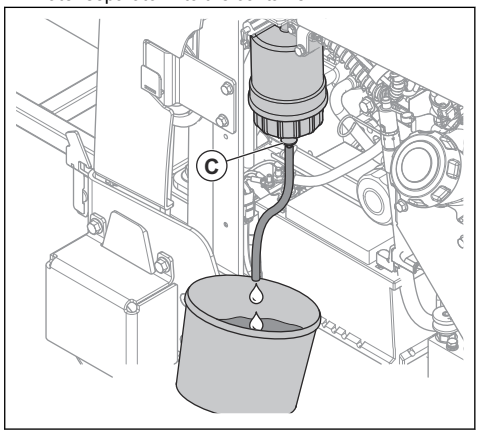

6. Tighten the tap.
7. Discard the water as chemical waste. Refer to *Disposal on page 59*.

To replace the air filters

1. Remove the air filter housing (A).

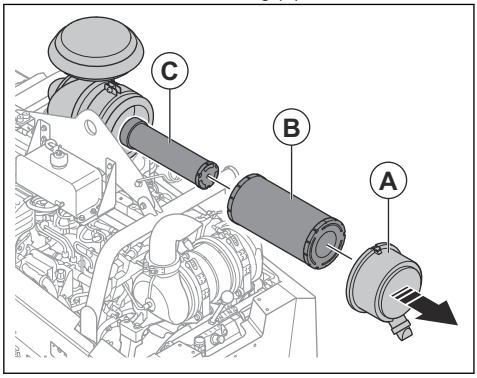

2. Remove the outer air filter (B) and the inner air filter (C).
3. Install the air filters in opposite sequence.

To replace the hydraulic system filter

1. Make sure that the product is level.
2. Remove the hydraulic system filter and discard it.

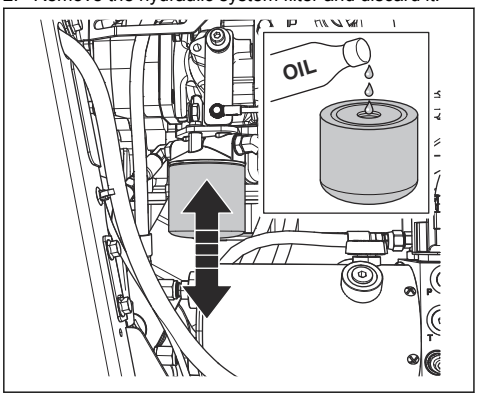

3. Fill a new hydraulic system filter with oil. Refer to *Technical data on page 60* for the correct type of oil.
4. Lubricate the seal with some drops of oil.
5. Install the hydraulic system filter.
6. Do a check of the hydraulic oil level. Refer to *To do a check of the hydraulic oil level on page 45*.

To do a check of the V-belts

1. Remove the front cover.
2. Pull and release the V-belts, 1 at a time. The belts must give a long sound, not a short sound.

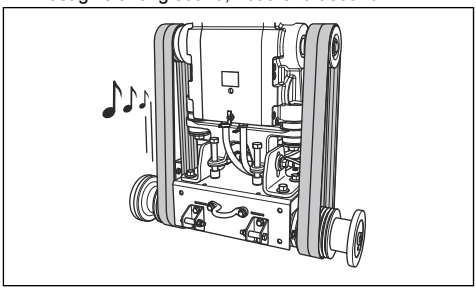

   a) If you hear a long, clear sound from the V-belts, the tension is correct.
   b) If you hear only a short sound from the V-belts, the tension is too low. Refer to *To increase the tension of the V-belts on page 43*.
3. Examine the V-belts for wear and damages. Replace damaged V-belts.

CAUTION: Do not replace only 1 of the V-belts. Always replace all 4 V-belts at the same time.

4. Install the front cover.

To increase the tension of the V-belts

CAUTION: The tension of new V-belts must be increased after the first 2–4 hours of operation.

1. Remove the front cover.
2. Loosen the 2 lock bolts with the blade shaft wrench.

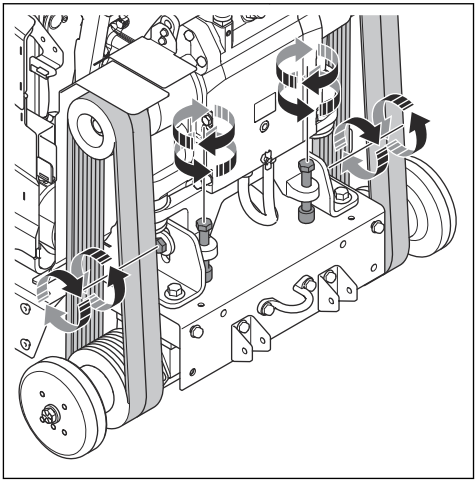

3. Turn the bolts for the belt tension clockwise until the V-belts are tight.

CAUTION: Turn the 2 bolts for the belt tension equally. The tension must be the same in the 2 V-belts.

4. Do a check of the V-belts. Refer to *To do a check of the V-belts on page 43*.
   a) If the tension of the V-belts is too low, turn the bolts for the belt tension some more.
   b) Do this procedure again until the V-belt tension is correct.
5. Tighten the 2 lock bolts.
6. Loosen the bolts for the belt tension counterclockwise approximately 1/16 of a turn.

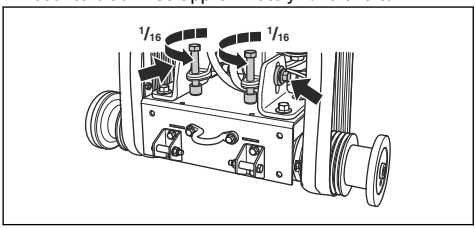

CAUTION: Make sure that the 4 V-belts have the same tension. Do not adjust the tension of the V-belts too much.

7. Install the front cover.

To examine the wheels

- Examine the wheels for wear or damage. Replace wheels and hubs if they are damaged or worn out.

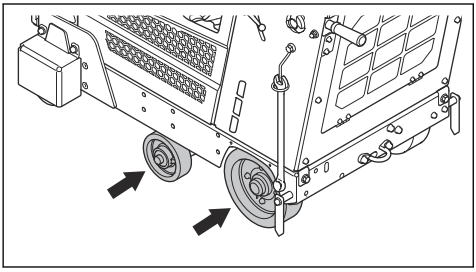

- Examine if the rear wheel hubs and wheels are loose. Tighten loose screws and nuts.

To do a check of the engine oil level

To read the oil level correctly the product must be in the correct position.

1. Make sure that the cutting blade is removed and that the product is level when you examine the engine oil level.
2. Remove the dipstick from the oil tank.

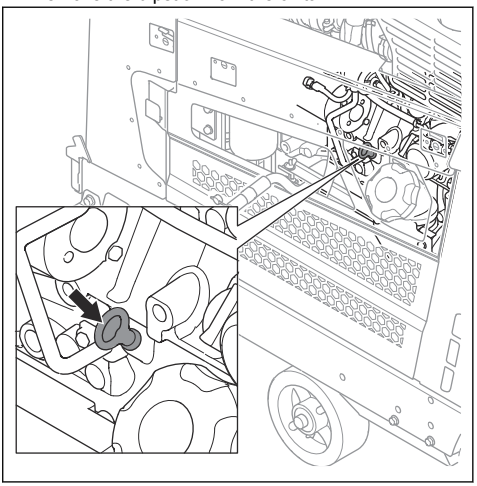

3. Clean the oil from the dipstick.
4. Put the dipstick back fully into the oil tank.
5. Remove the dipstick.
6. Examine the oil level on the dipstick. Make sure that the level of engine oil is between the marks on the dipstick.

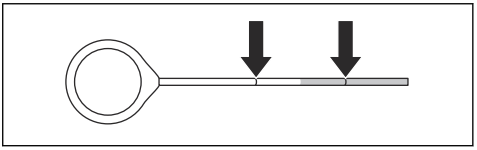

7. If the oil level is low, fill with engine oil and do a check of the oil level again. Refer to *Technical data on page 60* for information about the correct engine oil type.

To replace the engine oil and engine oil filter

1. Put a cover on the battery to prevent oil spill on the battery.

2. Remove the cap (A) from the oil drain hose for engine oil.

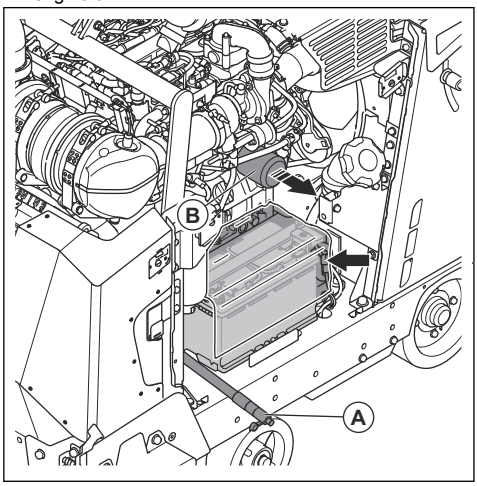

3. Open the valve and bend the hose down to drain the engine oil.
4. Remove the engine oil filter (B) and discard it.
5. Close the valve.
6. Fill a new engine oil filter with oil and install the engine oil filter on the product.
7. Open an oil tank cap and fill the system with engine oil. Refer to *Technical data on page 60* for information about the correct type of oil.

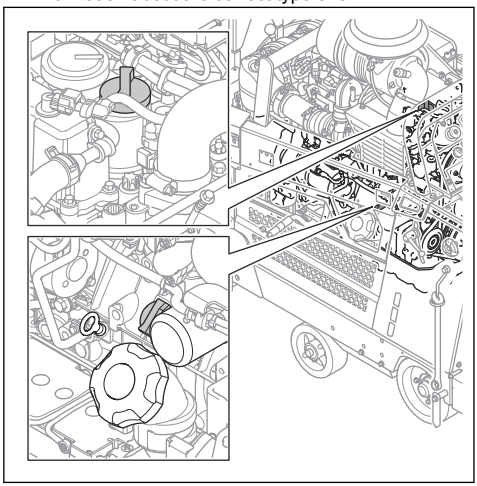

Note: There are 2 oil tank caps for engine oil.

To do a check of the hydraulic oil level

1. Remove the plug in the inspection opening on the hydraulic reservoir. Refer to *Product overview, right side on page 4* for the hydraulic reservoir position.

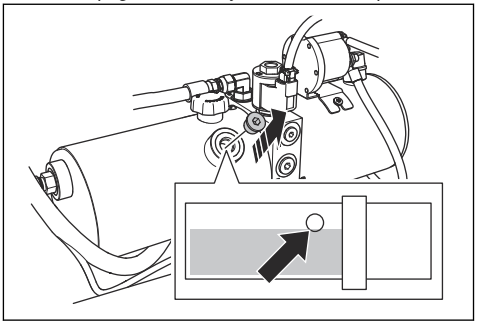

2. Make sure that the oil level is at the bottom edge of the opening on the hydraulic reservoir.
3. If it is necessary, remove the hydraulic reservoir cap and fill the hydraulic reservoir until the oil level is correct. Refer to *Technical data on page 60* for information about the correct type of oil.

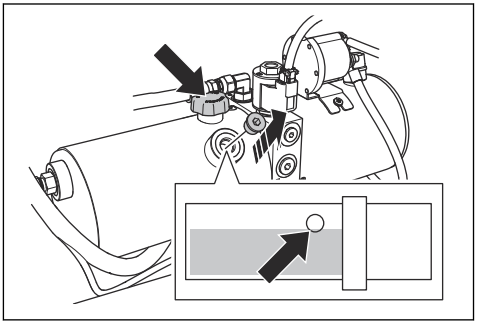

CAUTION: Do not fill too much. Oil can come out of the inspection opening.

4. Install the hydraulic reservoir cap.
5. Install the plug in the inspection opening on the hydraulic reservoir.

To replace the hydraulic oil

1. Remove the plug from the inspection opening on the hydraulic reservoir.

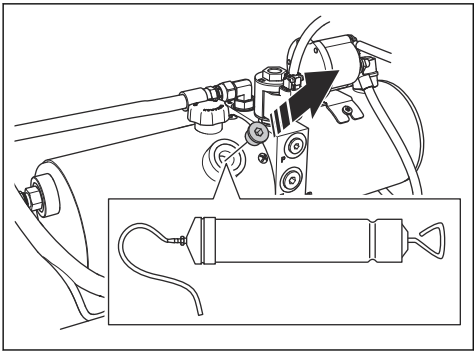

2. Use a manual oil pump to drain the oil through the inspection opening on the hydraulic reservoir.
3. Replace the hydraulic system filter. Refer to *To replace the hydraulic system filter on page 43*.

To do a check of the engine coolant level

WARNING: The engine coolant container is pressurized.

WARNING: Risk of burn injuries. Let the engine become cool before you open the engine coolant lid.

1. Make sure that the engine is cool.
2. Examine the engine coolant level at the container for engine coolant spill. The coolant level is correct when it is between the 2 marks.

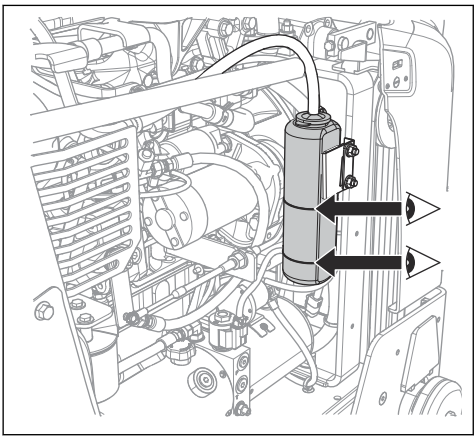

3. If the engine coolant level is too low, remove the lid and fill until the level is correct. Refer to *Technical data on page 60* for information about the correct engine coolant type and mixture.

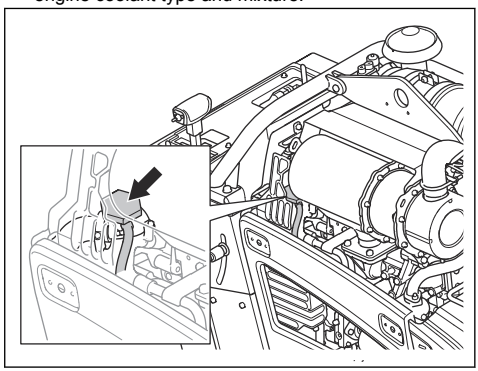

To replace the engine coolant

WARNING: Risk of burn injuries. Let the engine become cool before you open the engine coolant lid.

1. Make sure that the engine is cool.
2. Remove the rear cover.

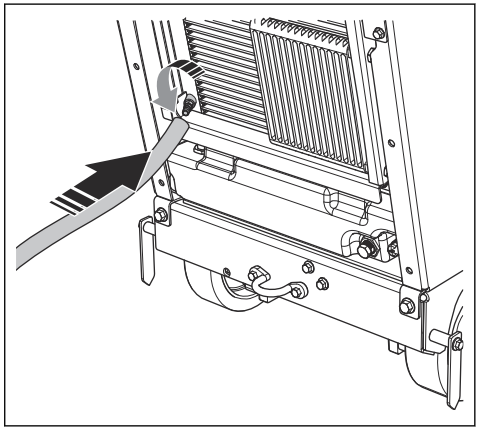

3. Put an extension on the valve.
4. Open the valve.
5. Remove the engine coolant lid. The engine coolant drains from the system.
6. Close the valve.
7. Fill with engine coolant until the level is between the 2 marks on the engine coolant bottle. Refer to *Technical data on page 60* for information about the correct engine coolant type and mixture.

To replace the oil in the gearbox

1. Remove the plug (A) in the inspection window at the front of the product.

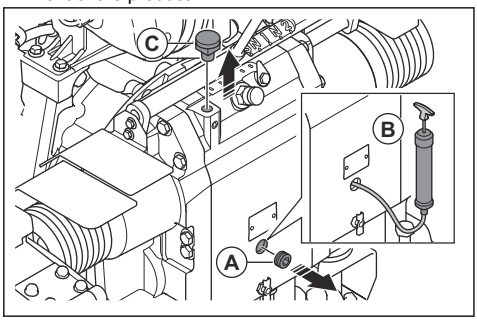

2. Use an oil pump (B) to drain the oil through the inspection window.
3. Remove the screw (C).
4. Fill oil into the tube while you look through the inspection window. The oil level is correct when oil starts to come out of the hole for the plug (A).
5. Install the plug (A) and the screw (B).

To replace the fuel filter

WARNING: Use protective gloves to prevent skin irritation. Fuel can come from the fuel filter and onto your skin.

1. Close the valve of the prefilter. For more information, refer to the engine manual.
2. Turn the fuel filter counterclockwise to remove it.

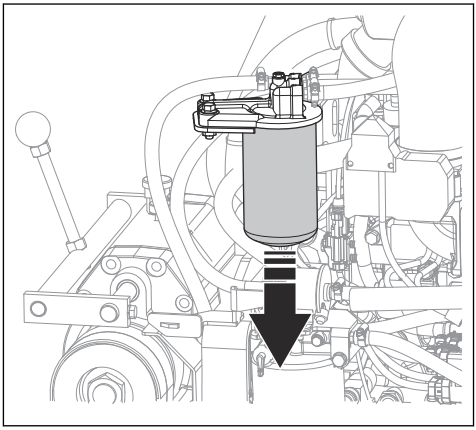

3. Replace the fuel filter.
4. Fill the new fuel filter with diesel fuel. Refer to *Technical data on page 60* for information about the correct type of fuel.
5. Lubricate the seal with some drops of diesel fuel.
6. Install the fuel filter.
7. Open the valve of the prefilter before you start the engine.

To lubricate the product

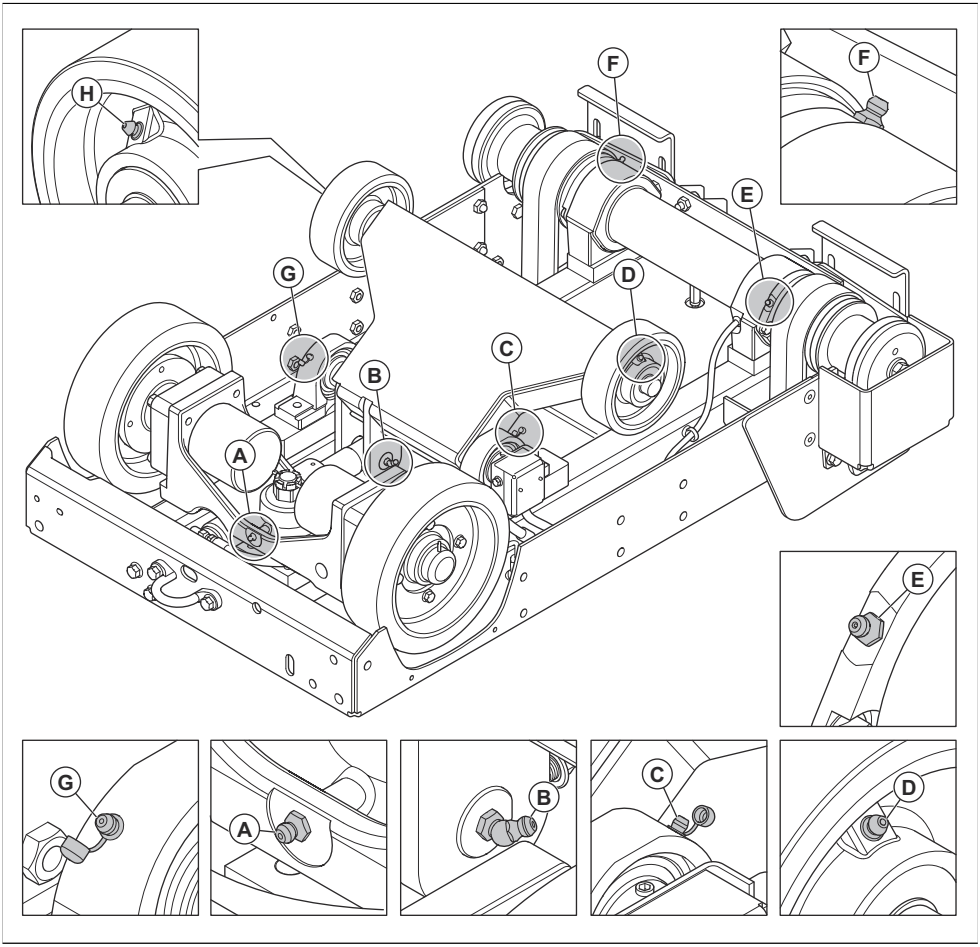

1. Remove the cutting blade from the product. Refer to *To install and remove the cutting blade on page 20*.
2. Clean the grease nipple A. Replace it if it is broken or blocked.
3. Push grease trough the grease nipple A.
4. Push up the switch to raise the product.

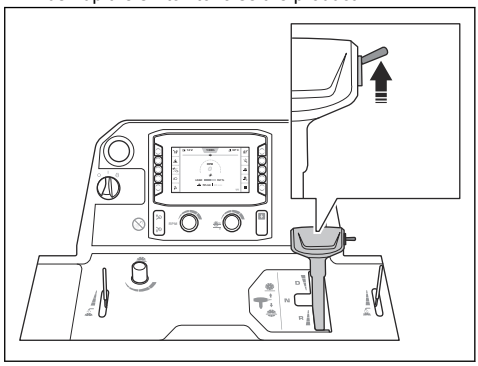

WARNING: If you have a weight kit installed on the product, keep your legs away from the weight kit when you lift the cutting blade. There is a risk of injuries.

WARNING: If you have the 5th wheel engaged, keep your feet away from the 5th wheel when you lift the cutting blade. There is a risk of crush injuries.

5. Put 2 jack stands below the front axle.
6. Lower the product on to the jack stands.

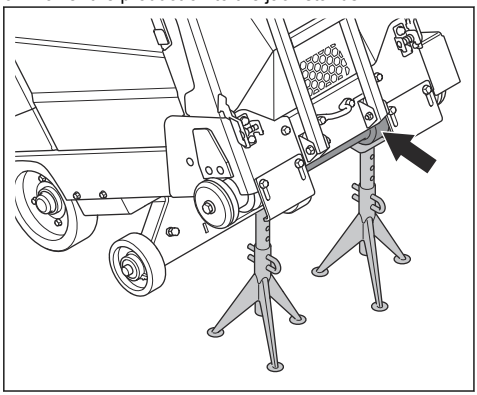

7. Clean the grease nipples B–H.
8. Replace broken or blocked grease nipples.
9. Lubricate the front wheels.
10. Lubricate the pivot bearings of the front axle.
11. Lubricate the blade shaft. Push the grease pump 2 times at each end of the blade shaft.
12. Lubricate the pivot pin on the hydraulic cylinder.
13. Lubricate the rear axle bearing.

For more information about lubrication, refer to *Technical data on page 60*.

Battery maintenance

WARNING: Do not open or remove the caps or the covers on the battery.

WARNING: Replace the battery if it is damaged.

WARNING: Be careful when you move the battery. The battery is heavy.

To connect and disconnect the battery

CAUTION: Make sure that you connect the correct cable to the correct terminal. If the cables are installed incorrectly, there is a risk of product damage.

1. Install the battery holder (A) with the bracket pointing up. Make sure that the battery holder is as far away as possible from the battery terminals.

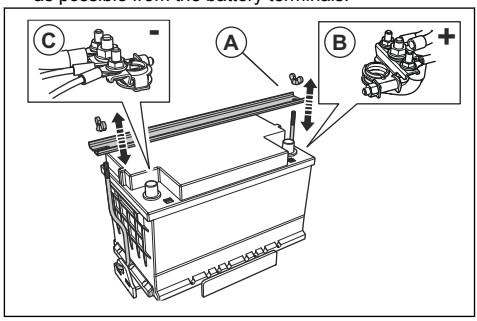

2. Connect the red battery cable (B) to the POSITIVE (+) battery terminal on the battery.
3. Connect the black battery cable (C) to the NEGATIVE (-) battery terminal on the battery.
4. Disconnect the battery cables in the opposite sequence of how they were connected.

WARNING: Always disconnect the NEGATIVE (-) battery terminal first.

To do a check of the battery

- Do a check of the battery daily.
  a) Set the engine start switch to the position "I".
  b) Do a check of the battery voltage (A) in the display. It must not be below 12V.

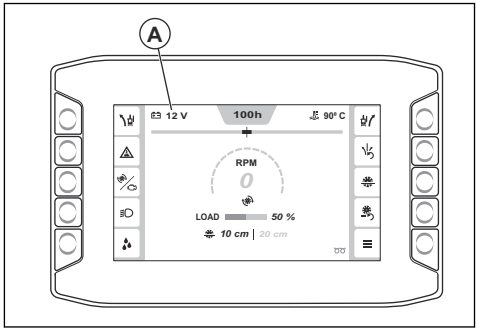

- If the battery voltage is below 12V, charge or replace the battery.

- Replace the battery if it cannot keep the voltage. This can occur if the product has not been operated for a long time. For information about recommended batteries, refer to *Technical data on page 60*.
- Charge the battery regularly. Refer to *To charge the battery on page 50*.
- Keep the battery terminals and the battery cables clean.

To charge the battery

Note: Make sure that the battery is charged when you operate the product. If the product has not been used for a long time, it is necessary to charge the battery.

1. Disconnect the battery from the product. Refer to *To connect and disconnect the battery on page 49*.
2. Connect the battery to the battery charger.
3. Remove the battery from the battery charger when the battery is fully charged.
4. Connect the battery to the product. Refer to *To connect and disconnect the battery on page 49*.

To do an emergency start of the engine

If the battery is too weak to start the engine, you can use jumper cables to do an emergency start. This product has a 12 V system with negative ground. The product that is used for the emergency start must also have a 12 V system with negative ground and minimum 700 CCA.

To connect the jumper cables

WARNING: Risk of explosion because of explosive gas that comes from the battery. Do not connect the negative terminal of the charged battery to or near the negative terminal of the weak battery.

CAUTION: Do not use the battery of your product to start other vehicles.

1. Connect one end of the red battery cable to the POSITIVE (+) battery terminal (A) on the weak battery.

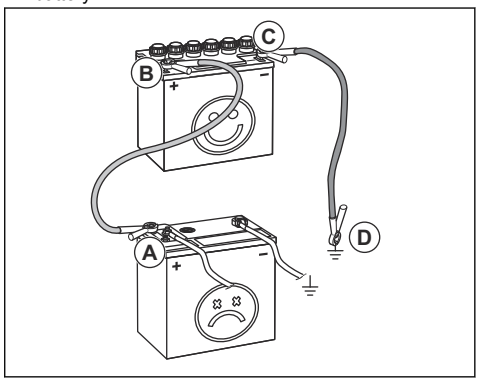

2. Connect the other end of the red battery cable to the POSITIVE (+) battery terminal (B) on the charged battery.

WARNING: Do not let the ends of the red battery cable touch the chassis. This will cause a short circuit.

3. Connect one end of the black battery cable to the NEGATIVE (-) battery terminal (C) on the charged battery.
4. Connect the other end of the black battery cable to a CHASSIS GROUND (D), away from the fuel tank and the battery.

To remove the jumper cables

Note: Remove the jumper cables in the opposite sequence to how you connect them.

1. Remove the BLACK cable from the chassis.
2. Remove the BLACK cable from the fully charged battery.
3. Remove the RED cable from the 2 batteries.

To do a stationary regeneration

WARNING: Do not go away from the product when the engine is on.

Note: The engine speed increases automatically during the stationary regeneration.

1. Move the product to a location with sufficient airflow.
2. Make sure that the fuel level is sufficient for the specified operation time at high engine load.

3. Push the "Main menu" button (A).

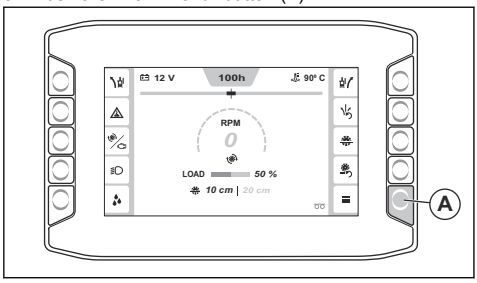

4. Select "Functions" and then "Regeneration".

   Obey the requirements:

   - The engine is on.
   - The speed control lever is in the neutral position.
   - The engine temperature is sufficiently high.
   - The cutting blade does not move and the blade clutch is disengaged.

5. Select "Continue".
6. Obey the instructions and start the stationary regeneration.
7. Wait approximately 40 minutes while the product does a stationary regeneration of the diesel particulate filter.

Note: The warning symbols on the HMI can flash during the stationary regeneration process.

8. When the stationary regeneration is completed, go back in the menu structure.
9. If you get a message on the HMI that says that the stationary regeneration could not be started, speak to your service agent.

Troubleshooting

Troubleshooting

WARNING: If the engine or cutting blade stops, lift the cutting blade fully from the cut. Set the engine start switch to the position "0" and push the machine stop button on the control panel. Examine the product fully before you start the product again.

For more information about warning symbols, refer to *Symbols on the HMI on page 10*.

Problem	Cause	Solution
The engine stops during operation.	The fuel tank is empty.	Fill the fuel tank with correct fuel type.
	The water safety switch stops the engine because there is no water pressure.	Disengage the water safety switch. Do a check of the water supply.
	The machine stop button is pushed down.	Disengage the machine stop.
	The load on the cutting blade is too high.	Listen to the sound of the engine. If the engine speed decreases, pull the lever for speed control rearward.
	A fuse is broken.	Replace broken fuses.
The cutting blade stops during operation.	The drive belt tension is not sufficient.	Examine the tension of the drive belt.
	The blade clutch is disengaged.	Engage the blade clutch to engage the blade drive. Make sure that the engine speed is 1200 rpm or less when you engage the blade clutch.
	The blade clutch has an electrical failure or broken fuse.	Examine the fuses. Replace broken fuses.
The cutting blade lowers too quickly.	The valve that controls the speed for the cutting blade position is open too much.	Turn the knob for adjustment of the blade lowering speed clockwise until an applicable speed is set.
The cutting blade cuts too slowly.	The cutting blade is blunt or the feeding pressure is too high.	Decrease the cutting depth and engine speed for a short time.

Problem	Cause	Solution
The control unit re-starts when you try to start the engine.	The battery voltage is too low.	Charge the battery, replace the battery or use jumper cables.
The product vibrates more than usual.	The blade is damaged.	Replace the blade.

Codes for different types of messages

Code	Message on the HMI	Cause	Solution
1	"Machine stop button. Pressed."	The machine stop button is engaged.	Disengage the machine stop.
2			
3	"Machine stop state. Active."	The engine start switch has not been set to the position "0" after the machine stop button has been disengaged.	Set the engine start switch to the position "0" and start the product again.
4	"Drive control lever. In wrong position."	The drive control lever is not in the neutral position when the engine tries to start.	Set the drive control lever to the neutral position before you start the engine.
5	"Blade clutch. Engaged."	The blade clutch is engaged when the engine tries to start.	Disengage the blade clutch before you start the engine.
6	"Engine RPM. Too high."	It is not possible to engage the clutch when the engine speed is 1200 RPM or higher.	Lower the engine RPM before you push the clutch button.
7	"Water pressure. Low"	There is no water flow or not sufficient water flow to the water cooling system.	Do a check of the water cooling system. Make sure that the water supply is connected, that it is not clogged and that the water valve is open.
8			
20	"Service. Needed."	It is necessary to do servicing on the product.	Speak to a Husqvarna service agent.
22	"Low idle timer. Engine will shut off soon."	The product has been at low idle speed for more than 5 minutes.	Stop the product.
23	"Low idle timer. Engine is turned off."	The product has been at low idle speed for more than 10 minutes and the engine is stopped.	Restart the product.
40	"Control module. Communication lost."	There is no CAN signal from the control module. It is possible that the product does not operate correctly.	Stop the product and speak to a Husqvarna service agent.
41	"Engine. Communication lost."	There is no CAN signal from the engine ECU. It is possible that the product does not operate correctly.	Stop the product and speak to a Husqvarna service agent.

Code	Message on the HMI	Cause	Solution
42	"Control system. Incompatible devices."	The software in the display and the control module do not match.	Operate the product with caution and only for a short distance. Stop the product and speak to a Husqvarna service agent.
43	"Machine configuration. Incorrect."	The configuration in the control module does not agree with the engine on the machine.	Speak to a Husqvarna service agent.
44	"Control module. Internal fault."	The product does not operate correctly.	Speak to a Husqvarna service agent.
45	"Control module. Over temperature."	The internal temperature of the control module is too high.	Speak to a Husqvarna service agent.
46	"Machine stop function. Failure."	The machine stop function does not operate correctly.	Speak to a Husqvarna service agent.
47	"E-track. Malfunction."	The E-track function does not operate correctly.	Speak to a Husqvarna service agent.
48	"E-track. Malfunction."	The E-track function does not operate correctly.	Make sure that there is no blockage in the wheels.
			Move the E-track in the opposite direction.
			Speak to a Husqvarna service agent.
50	"E-track. Malfunction."	The position of the E-track can not be determined.	Speak to a Husqvarna service agent.
56	"Battery. Not charging"	The battery does not charge.	Speak to a Husqvarna service agent.
57	"Control module. Uncontrolled shut off."	The machine settings may have been lost.	Speak to a Husqvarna service agent.
61	"Ignition output. Malfunction."	There is a fault in the control signal for the ECU ignition.	Speak to a Husqvarna service agent.
62	"Crank output. Malfunction."	There is a fault in the control signal for the ECU engine start.	Speak to a Husqvarna service agent.
63	"Hydraulic pump. Malfunction."	There is a fault in the control signal for the hydraulic lift pump relay.	Speak to a Husqvarna service agent.
64	"Hydraulic valve. Malfunction."	There is a fault in the control signal for the hydraulic lowering valve.	Speak to a Husqvarna service agent.
65	"Clutch output. Malfunction."	There is a fault in the control signal for the clutch relay.	Speak to a Husqvarna service agent.
66	"Work light. Malfunction."	There is a fault in the control signal for the work light relay.	Speak to a Husqvarna service agent.
67	"5th wheel. Malfunction."	There is a fault in the control signal for the 5th wheel relay.	Speak to a Husqvarna service agent.
68	"Water pump. Malfunction."	There is a fault in the control signal for the water pump relay.	Speak to a Husqvarna service agent.

Code	Message on the HMI	Cause	Solution
69	"ECU relay. Malfunction."	There is a fault in the control signal for the ECU relay.	Speak to a Husqvarna service agent.
70	"Start enable. Malfunction."	There is a fault in the control signal for the start enable relay.	Speak to a Husqvarna service agent.
71	"External power. Malfunction."	There is a fault in the power supply for the switch and sensors in the product control system.	Speak to a Husqvarna service agent.
72	"Unused pin X1.36. Malfunction."	There is a fault in the wiring harness.	Speak to a Husqvarna service agent.
73	"Unused pin X1.39. Malfunction."	There is a fault in the wiring harness.	Speak to a Husqvarna service agent.
74	"Unused pin X1.40. Malfunction."	There is a fault in the wiring harness.	Speak to a Husqvarna service agent.
79	"Engine start switch. Start signal failure."	There is a fault in the control signal from the engine start switch.	Stop the product and make sure that you do all the steps that are necessary when you start the product.
80	"Machine stop button. Malfunction."	There is a fault in the control signal from the machine stop button.	Speak to a Husqvarna service agent.
81	"Water pressure switch. Malfunction"	There is a fault in the control signal from the water pressure switch.	Speak to a Husqvarna service agent.
82	"Blade raise switch. Malfunction"	There is a fault in the control signal from the blade raise switch.	Speak to a Husqvarna service agent.
83	"Blade lowering switch. Malfunction."	There is a fault in the control signal from the lowering switch.	Speak to a Husqvarna service agent.
84	"Neutral sensor. Malfunction."	There is a fault in the control signal from the neutral sensor.	Speak to a Husqvarna service agent.
85	"Unused pin X1.29. Malfunction."	There is a fault in the wiring harness.	Speak to a Husqvarna service agent.
86	"Clutch switch. Malfunction."	There is a fault in the control signal from the clutch switch.	Speak to a Husqvarna service agent.
87	"Unused pin X1.10. Malfunction."	There is a fault in the wiring harness.	Speak to a Husqvarna service agent.
88	"E-track position sensor. Malfunction."	There is a fault in the signal from the E-track position sensor.	Speak to a Husqvarna service agent.
89	"Blade speed sensor. Malfunction."	There is a fault in the signal from the blade speed sensor.	Speak to a Husqvarna service agent.
90	"Blade depth encoder. Malfunction."	There is a fault in the signal from the blade depth encoder.	Speak to a Husqvarna service agent.
91			

Code	Message on the HMI	Cause	Solution
92	"Engine speed encoder. Malfunction."	There is a fault in the signal from the engine speed encoder.	Speak to a Husqvarna service agent.
93			
94	"Blade depth. Malfunction."	There is a fault in the signal from the blade depth sensor.	Speak to a Husqvarna service agent.
100	"Regeneration. Requested."	The soot load in the DPF is too high.	Make sure that the fuel level is minimum 50% and do a stationary regeneration.
101	"Regeneration. Required."	The soot load in the DPF is too high, and the engine operates at decreased speed until a regeneration is done.	Make sure that the fuel level is minimum 50% and do a stationary regeneration.
102	"Regeneration. Limp home."	The soot load in the DPF is too high, and the engine operates at decreased torque and speed until a regeneration is done.	Stop the product. Make sure that the fuel level is minimum 50% and do a recovery regeneration.
103	"Regeneration. Requested."	The soot load in the DPF is too high.	Make sure that the fuel level is minimum 50% and do a regeneration.
104	"Regeneration. Limp home."	The soot load in the DPF is too high, and the engine operates at decreased torque until a regeneration is done.	Make sure that the fuel level is minimum 50% and do a regeneration.
105	"Regeneration. Limp home."	The soot load in the DPF is too high, and the engine operates with decreased torque and at low speed.	Speak to a Husqvarna service agent.
106	"DPF failure. Limp home."	The soot load in the DPF is too high, and the engine operates with decreased torque and at low speed.	Speak to a Husqvarna service agent.
107	"DPF ash load. High."	The ash load in the DPF is too high.	Speak to a Husqvarna service agent.
108			
109		The ash load in the DPF is too high and the engine operates at decreased torque.	
110	"Engine. NOx diagnostics error."	There is a fault in the EGR gas temperature sensor.	Speak to a Husqvarna service agent.
111	"Engine. NOx or engine error."	NOx emission related failure in the exhaust aftertreatment systems.	Speak to a Husqvarna service agent.
112	"Exhaust. High temperature."	The temperature of the exhaust fumes is high.	N/A
120	"Oil pressure. Low"	The oil pressure is low.	Do a check of the engine oil level.

Code	Message on the HMI	Cause	Solution
121	"Engine coolant. Over temperature."	The engine is too hot.	Do a check of the engine coolant level and fill engine coolant if it is necessary.
			Do a check of the radiator air filter and clean it if it is necessary.
122	"Fuel pressure. Low."	The fuel level is too low.	Fill fuel.
123	"Fuel system. Water level high."	There is too much water in the water separator.	Drain the water separator.
124	"Fuel system. Water level high."	There is too much water in the water separator, and the engine operates at low speed until the water separator has been drained.	Drain the water separator.

Transportation, storage and disposal

Transportation

WARNING: Be careful during transportation. The product is heavy and can cause injury or damage if it falls or moves during transportation.

The wheels let you move the product manually for shorter distances. For longer distances, lift the product to move it or put the product on a vehicle.

CAUTION: Do not tow the product behind a vehicle.

- Safety the product during transportation. Make sure that it cannot move.
- Remove the cutting blade before transportation of the product.
- Remove all tools and wrenches.
- For transportation of the product and fuel, make sure that there are no leaks or fumes. Sparks or open flames, for example from electrical devices or boilers, can start a fire.
- Always use approved containers for transportation of fuel.
- Examine new cutting blades for transport damage.

To move the product with the engine on

1. Turn the engine start switch to the position "I" (A).

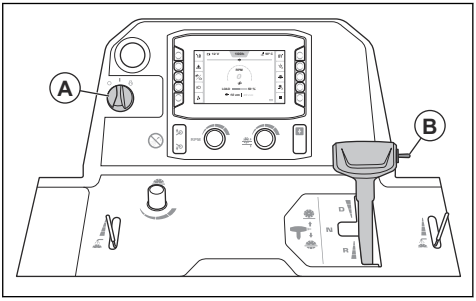

2. Push up the switch (B) until the cutting blade does not touch the ground.

WARNING: If you have a weight kit installed on the product, keep your legs away from the weight kit when you lift the cutting blade. There is a risk of injuries.

WARNING: If you have the 5th wheel engaged, keep your feet away from the 5th wheel when you lift the cutting blade. There is a risk of crush injuries.

3. Set the speed control lever to the neutral position.

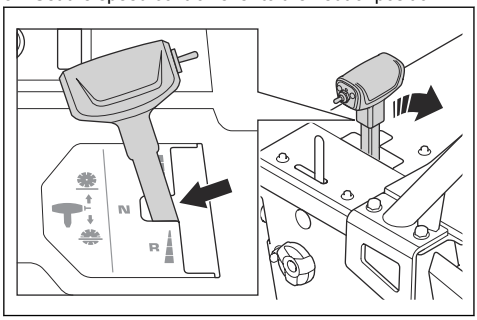

4. If the product has a blade clutch, disengage the clutch. Refer to *To engage and disengage the clutch on page 28*.
5. If the product does not have a blade clutch, remove the blade or move the gearbox lever to neutral position. Refer to *To install and remove the cutting blade on page 20* or *To change gears on a 3-speed gearbox model on page 23*.

WARNING: For products that do not have a blade clutch, the cutting blade starts to rotate when the engine starts. Do not move the product to the side or out of the work area if the cutting blade rotates.

6. Start the product. Refer to *To start the product on page 34*.
7. Operate the product with the lever for speed control.
8. Adjust the resistance on the lever for speed control with the nut on the side of the lever for speed control.

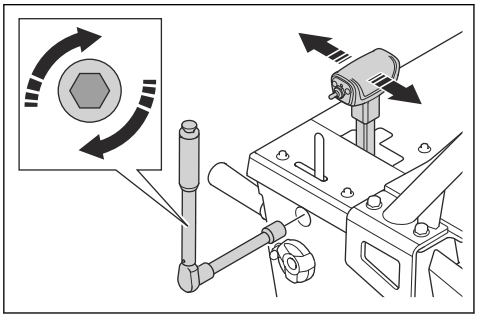

To move the product up and down a ramp

WARNING: Be very careful when you move the product up and down ramps with the engine on. The product is heavy and there is a risk of injury if the product falls or moves too quickly.

WARNING: For ramps with a large angle, always use a winch. Do not walk or stay below the product.

WARNING: Do not walk or stay in front of the rear part of the product when you move it up or down a ramp.

- To move the product down a ramp, operate the product rearward slowly.
- To move the product up a ramp, operate the product forward slowly.

To move the product with the engine off

1. Set the engine start switch to the position "I" (A).

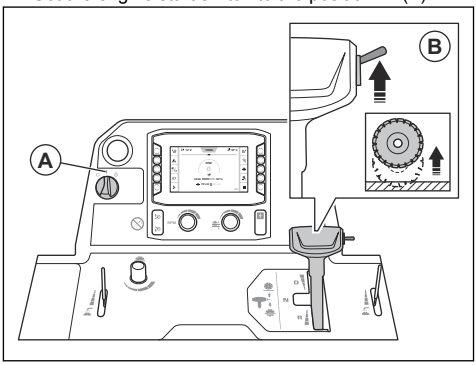

2. Push up the switch (B) until the cutting blade does not touch the ground.

WARNING: If you have a weight kit installed on the product, keep your legs away from the weight kit when you lift the cutting blade. There is a risk of injuries.

WARNING: If you have the 5th wheel engaged, keep your feet away from the 5th wheel when you lift the cutting blade. There is a risk of crush injuries.

3. Set the speed control lever to the neutral position.

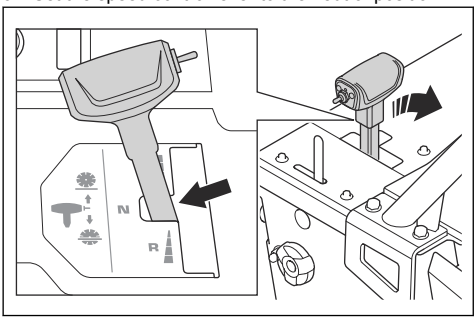

4. Hold the operation handles and push the product to move it.

To lift the product

WARNING: Make sure that the lifting equipment has the correct dimension. The type plate on the product shows the product weight.

WARNING: Do not lift a damaged product. Make sure that the lifting eye is correctly installed and not damaged.

WARNING: Do not do maintenance on a lifted product.

CAUTION: Do not use the operation handles to lift the product.

- Attach the lifting equipment through the lifting eye.

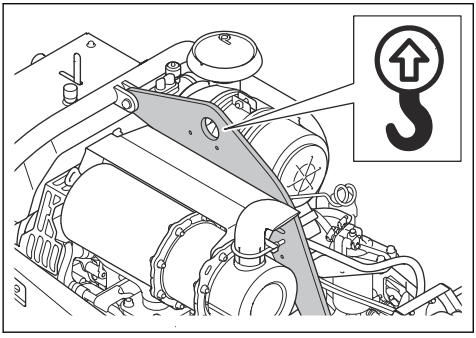

To safely attach the product to a transportation vehicle

1. Put 2 straps through the front tie-down bracket (A) and attach the straps to the vehicle. The angle X must be 50–55 degrees.

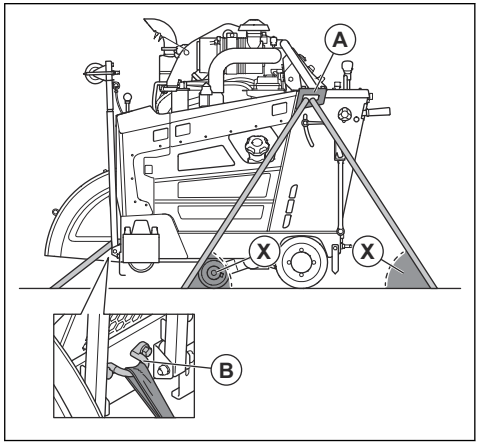

2. Put 1 strap through the front tie-down bracket (B) and attach the strap to the vehicle.

Storage

- If your product does not have parking wedges, do not go away from the product if it is on a slope. If it is necessary to park the product on a slope, make sure that the product is sufficiently attached and cannot move.
- Keep the product in a locked area to prevent access for children or persons that are not approved.
- Drain water from the gearbox.
- Set the engine start switch to the position "0".
- Set the speed control lever to the neutral position.
- Remove the cutting blade from the product.
- Keep the cutting blades in a safe area to prevent damage.
- Keep the cutting blades in a dry and frost-free area.
- Examine new cutting blades for storage damage.
- For storage of the product and fuel, make sure that there are no leaks or fumes. Sparks or open flames, for example from electrical devices or boilers, can start a fire.
- Always use approved containers for storage of fuel.
- Keep the battery in a cool and dry area.
- Set the operation handles to the shortest position when you put the product in storage. Refer to *To adjust the position of the operation handles on page 27*.

For long-term storage, also do these steps:

- Clean the product and do a complete servicing.
- Lubricate all lubrication points.

- Disconnect the battery cable from the negative battery terminal and put the battery cable at a safe distance away from the battery.
- Do a trickle charging of the battery during long-term storage.
- Fill the fuel tank to prevent water in the fuel system.
- Keep the product in a dry and frost-free area.
- Drain the water separator for the fuel filter.
- Do a check that the freezing point of the engine coolant is sufficient for the temperatures in the storage location.
- Put a protective cover on the product. This is especially important for storage outdoors.
- Replace the engine oil after a long-term storage.

Disposal

- Chemicals can be dangerous and must not be discarded on the ground. Always discard used chemicals at a service center or an applicable disposal location.
- When the product is worn out, send it to the dealer or to an applicable recycling location.
- Oil, oil filters, fuel and the battery can have negative effects on the environment. Obey the local recycling requirements and applicable regulations.
- Do not discard the battery as domestic waste.
- Send the battery to a Husqvarna servicing dealer or discard it at a disposal location for used batteries.

Technical data

Engine *	
Engine brand, type	Yanmar, 4TNV88C-DHQ
Engine power, kW/hp@rpm [2]	35.5/47.6@3000
Displacement, dm^3/cu.in.	2.2/134
Cylinders	4
Air filter	Radial seal with pre-cleaner and restriction indicator
Starter	Electric
Fuel	Ultra-low-sulfur diesel fuel only

* = For further information and questions about this specific engine, refer to the engine manual or the web site of the engine manufacturer.

Fuel and lubrication system	
Fuel tank capacity, l/gal	24.5/6.5
Oil tank capacity, l/qts	7.4/7.8
Engine oil	SAE 15W40 or SAE 10W30, API Class CJ-4, ACEA E6-08, ACEA E9-08
Engine fuel filter	Yanmar 129C00-55800
Engine oil filter	Yanmar standard filter
Gearbox oil	SAE 75W90
Gearbox oil tank capacity, l/qts	1-Speed gearbox model: 0.95/1 3-Speed gearbox model: 1.77/1.87
Grease	Quality: NLGI 2. Standard: SAE J310
Hydraulic oil	SAE 15W40, API Class SE, API Class CC, API Class CD
Hydraulic oil tank capacity, l/qts	0.95/0.53
Coolant fluid	Ethylene glycol and water, 50/50 mixture. Supplied in the product at purchase. Propylene glycol and water, 50/50 mixture **CAUTION:** Do not make the mixture directly in the tank. It is easier to get the correct 50/50 mixture if you make the mixture in a container.

[2] As specified by engine manufacturer. The power rating of the engines indicated is the average gross power output (at specified r.p.m.) of a typical production engine for the engine model measured to SAE J1995.

Battery	
Terminal type	T6
BCI	91
Voltage, V	12
Capacity, Ah	60–100
CCA, A	660–760
Max. size L×W×H, mm/in.	280×175×175/11×6.9×6.9

Saw setup	500/20	650/26	750/30	900/36
Blade guard capacity, mm/in.	500/20	650/26	750/30	900/36
Max. cutting depth, mm/in.	193/7.75	262/10.5	312/12.5	374/15
Blade shaft speed, rpm	2400	1866	1628	1355
Approximate blade shaft output, kW/hp	31/42			
Arbor size, mm/in.	25.4/1 with single drive pin			
Quick disconnect blade flange diameter, mm/in.	114.5/4.5	127/5	127/5	152.5/6
Blade shaft drive	3 VX V-belts per side			
Blade coolant	Water			
Blade guard attachment	Slip-on, auto-latch			
Propulsion	Hydraulic			
Max. ground speed	Infinitely variable: 0–37 m/min or 0–122 fpm forward and reverse. 25 m/min maximum reverse speed on CE models.			
Chassis	Heavy duty, rigid, box and channel section construction			
Nominal weight (uncrated), kg/lb	756/1667	761/1678	765/1687	771/1700
Max. operating weight incl. optional accessories, kg/lb	799/1761	808/1781	817/1801	829/1828
Max. slope angle, degrees	10	10	10	10

Noise and vibration emissions	
Sound power level, measured dB (A)	113
Sound power level, guaranteed L_{WA} dB (A) [3]	119

[3] Noise emissions in the environment measured as sound power (L_{WA}) in conformity with EC directive 2000/14/EC. The difference between guaranteed and measured sound power is that the guaranteed sound power also includes dispersion in the measurement result and the variations between different machines of the same model according to Directive 2000/14/EC.

Noise and vibration emissions	
Sound pressure level at the operator's ear, dB (A) [4]	104
Vibration level, a_{hv}, m/s^2, right handle/left handle [5]	<3.8/<2.9

Noise and vibration declaration statement

These declared values were obtained by laboratory type testing in accordance with the stated directive or standards and are suitable for comparison with the declared values of other products tested in accordance with the same directive or standards. These declared values can be used for preliminary risk assessments but values measured in individual work places may be higher. The actual exposure values and risk of harm experienced by an individual user are unique and depend upon the way the user works, in what material the product is used, as well as upon the exposure time and the physical condition of the user, and the condition of the product.

[4] Noise pressure level according to EN 13862. Reported data for noise pressure level has a typical statistical dispersion (standard deviation) of 2.5 dB(A).

[5] Vibration level according to EN 13862. Reported data for vibration level has a typical statistical dispersion (standard deviation) of 1 m/s^2.

Product dimensions

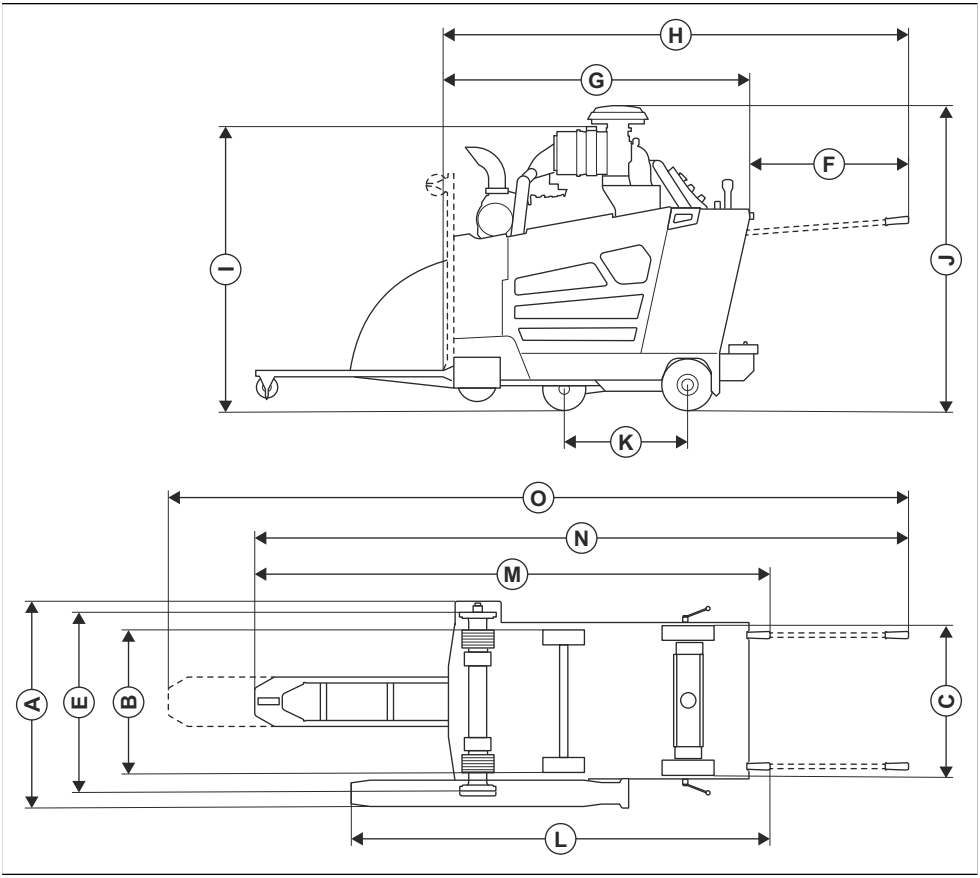

A	Width, mm/in.	848/33.4	**J**	Min. total height (no exhaust pipe, no precleaner cap), mm/in.	1289/50 ¾
B	Center to center wheel width, mm/in.	Front: 518/20 ⅜, rear: 533/21	**K**	Max. total height (top of precleaner), mm/in.	1310/51.6
C	Outside to outside wheel width, mm/in.	Front: 569/22 ⅜, rear: 609/24	**L**	Wheel base length, mm/in.	427/16 ¾
D	Frame width, mm/in.	635/25	**M**	Length, guard to handle (handles in), mm/in.	1754/69.1
E	Inner flange to inner flange width, mm/in.	726,5/28 ⅝	**N**	Max. total length (handles in), mm/in.	2273/89 ½
F	Handle extension, mm/in.	809/31 ⅞	**O**	Max. total length (handles out, pointer down), mm/in.	2964/116 ¾

G	Min. saw length (pointer and guard up, no handles), mm/in.	1485/58 ½	P	Max. total length (handles out, pointer extended), mm/in.	3444/135 ½
H	Saw length (pointer up, handles out), mm/in.	2191/86 ¼			

PCB

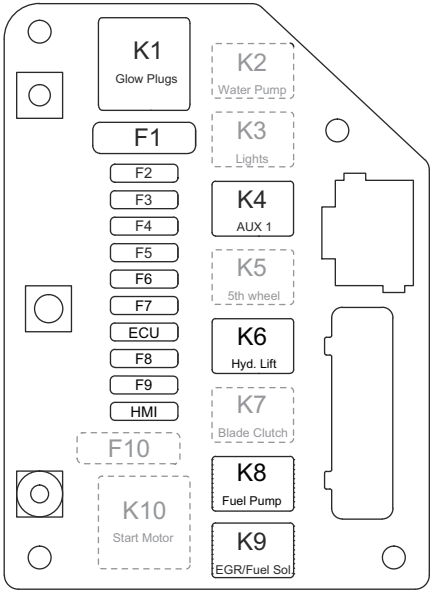

Function	Designation	Relay	Designation	Fuse
Glow plugs	K1	70 A	F1	60 A
Water pump (optional)	K2	25 A	F2	25 A
Lights (optional)	K3	25 A	F3	7.5 A
AUX 1 (ECU)	K4[6]	25 A[7]	F4	25 A
5th wheel (optional)	K5	25 A	F5	25 A
Hydraulic lift pump	K6	25 A	F6	25 A

[6] Safety-critical component serviced by a Husqvarna service dealer using only identical replacement parts. Do not do modifications to the safety-critical components.

[7] Safety-critical component serviced by a Husqvarna service dealer using only identical replacement parts. Do not do modifications to the safety-critical components.

Function	Designation	Relay	Designation	Fuse
Blade clutch (optional)	K7[8]	25 A[9]	F7	15 A
Fuel pump	K8	25 A	F8	20 A
EGR/Fuel Sol.	K9	25 A	F9	25 A
Start motor	K10	70 A	F10	60 A
ECU (not used)	N/A	N/A	ECU	25 A
HMI	N/A	N/A	HMI	15 A

Relay box

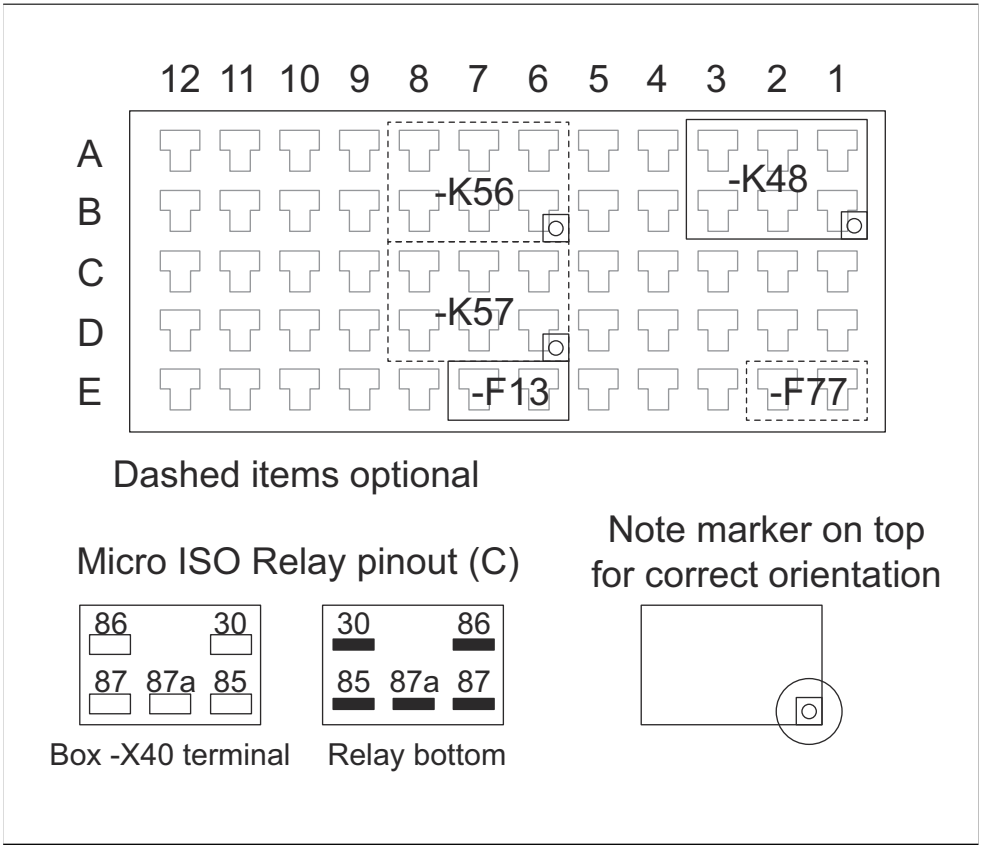

[8] Safety-critical component serviced by a Husqvarna service dealer using only identical replacement parts. Do not do modifications to the safety-critical components.

[9] Safety-critical component serviced by a Husqvarna service dealer using only identical replacement parts. Do not do modifications to the safety-critical components.

Designation	Function	Fuse
K48	Start enable	N/A
K56	5th wheel up (optional)	N/A
K57[10]	5th wheel down (optional)	N/A
F13	Ignition key	1 A
F77	Aux supply (optional)	2 A

Approved Husqvarna accessories

- Rear weight kit, 2 bars
- Dual light kit
- Water pump kit
- 5th wheel kit
- Parking wedges

[10] Safety-critical component serviced by a Husqvarna service dealer using only identical replacement parts. Do not do modifications to the safety-critical components.

Supplier's Declaration of Conformity

47 CFR § 2.1077 Compliance Information

Unique identifier: FS 5000D II

Responsible Party: Husqvarna Construction Products North America, Inc. 17400 W 119th Street, Olathe, Kansas 66061, USA

U.S. Contact Information: 800-288-5040

FCC Compliance Statement Changes or modifications not expressly approved by Husqvarna can void the equipment’s compliance with FCC regulations and limit the user's authority to operate the equipment.

Note:

This equipment has been tested and found to comply with the limits for a Class A digital device, pursuant to part 15 of the FCC Rules. These limits are designed to provide reasonable protection against harmful interference when the equipment is operated in a commercial environment. This equipment generates, uses, and can radiate radio frequency energy and, if not installed and used in accordance with the instruction manual, may cause harmful interference to radio communications. Operation of this equipment in a residential area is likely to cause harmful interference in which case the user will be required to correct the interference at his own expense.

Sommaire

Introduction..... 68
Sécurité.....81
Fonctionnement..... 87
Entretien..... 107
Recherche de pannes.....120
Transport, entreposage et mise au rebut.....126
Caractéristiques techniques..... 130
Accessoires Husqvarna homologués..... 137
Déclaration de conformité du fournisseur 138

Introduction

Description du produit

Le produit est une scie de sol à pousser équipée d'un moteur diesel. Le produit est doté d'un pointeur réglable qui vous permet de voir clairement le fonctionnement et facilite la découpe droite. Le produit est équipé d'un panneau de commande avec une interface homme-machine qui surveille toutes les fonctions et vous permet de contrôler l'appareil.

Utilisation prévue

Ce produit est utilisé avec des disques diamantés pour la découpe à l'eau de sols en matériaux durs tels que le béton, l'asphalte et la pierre. Toute autre utilisation est incorrecte.

Le produit est utilisé dans des applications industrielles par des opérateurs expérimentés.

Loi Proposition 65 (Californie)

⚠ WARNING!

The engine exhaust from this product contains chemicals known to the State of California to cause cancer, birth defects or other reproductive harm.

Commission californienne chargée de la qualité de l'air (CARB)

Remarque: Cette machine est considérée comme une application tout-terrain de présérie selon les normes CARB. L'EPA aux États-Unis est la seule entité habilitée à établir des normes antipollution pour les équipements de construction de présérie.

Norme EPA Tier 4 Final sur les émissions

Le produit est conforme à la norme Tier 4 Final sur les émissions de gaz d'échappement.

Endommagement du produit

Nous ne sommes pas responsables des dommages subis par le produit si :

- le produit n'est pas correctement réparé ;
- le produit est réparé avec des pièces qui ne proviennent pas du fabricant ou qui ne sont pas homologuées par le fabricant ;
- le produit est équipé d'un accessoire qui ne provient pas du fabricant ou qui n'est pas homologué par le fabricant ;
- le produit n'est pas réparé par un centre d'entretien agréé ou par une autorité homologuée.

Présentation du produit, côté gauche

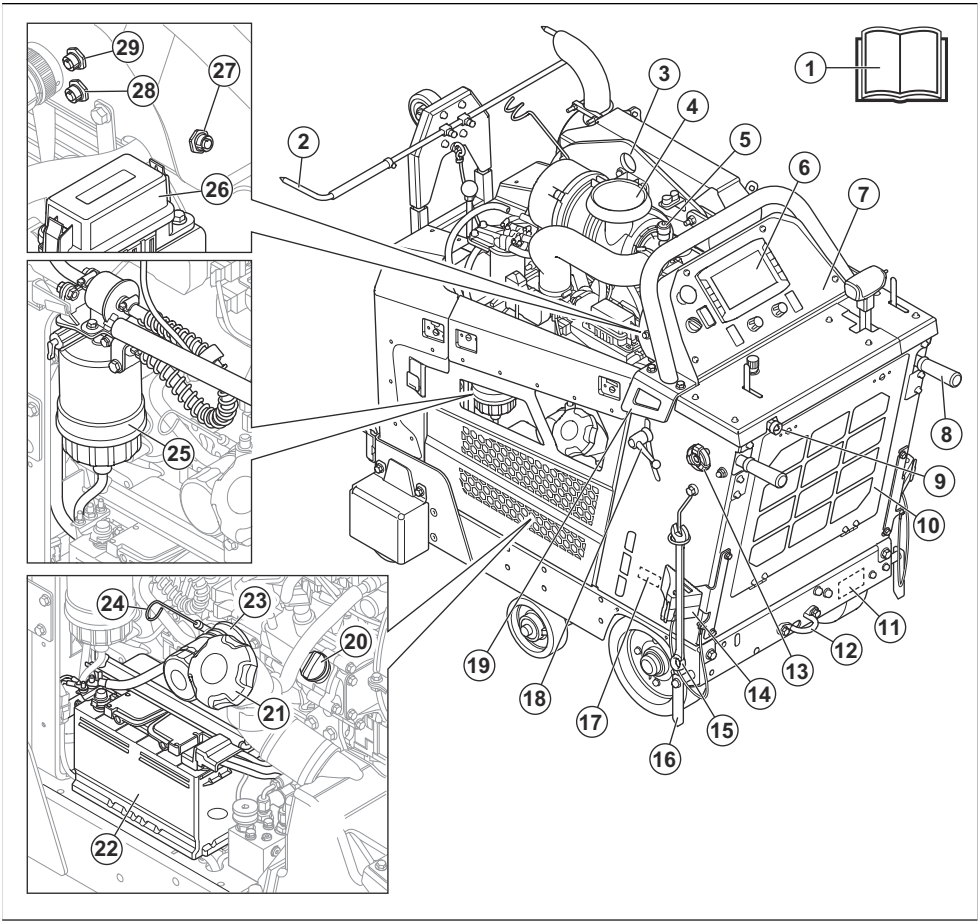

1. Manuel d'utilisation
2. Pointeur réglable
3. Point de levage
4. Filtre à air
5. Indicateur de filtre à air
6. Interface homme-machine. Reportez-vous à la section *Présentation de l'interface homme-machine (IHM) à la page 72*.
7. Panneau de commande. Reportez-vous à la section *Vue d'ensemble du panneau de commande à la page 71*.
8. Poignées de commande
9. Admission d'eau
10. Filtre à air de radiateur
11. Plaque signalétique pour l'UE
12. Support d'arrimage arrière
13. Bouton de verrouillage pour les poignées de commande, réglage de la longueur
14. Cale de stationnement (en option pour l'Amérique du Nord)
15. Clé
16. Pointeur arrière
17. Plaque signalétique pour les États-Unis/le Canada
18. Bouton de verrouillage pour les poignées de commande, réglage de la hauteur
19. Support d'arrimage arrière
20. Bouchon du réservoir d'huile moteur
21. Bouchon du réservoir de carburant
22. Batterie
23. Filtre à huile moteur
24. Jauge d'huile moteur

25. Séparateur d'eau du filtre à carburant
26. Boîte à relais et à fusibles
27. HSH X50
28. Connectivité X77
29. Caméra X54

Présentation du produit, côté droit

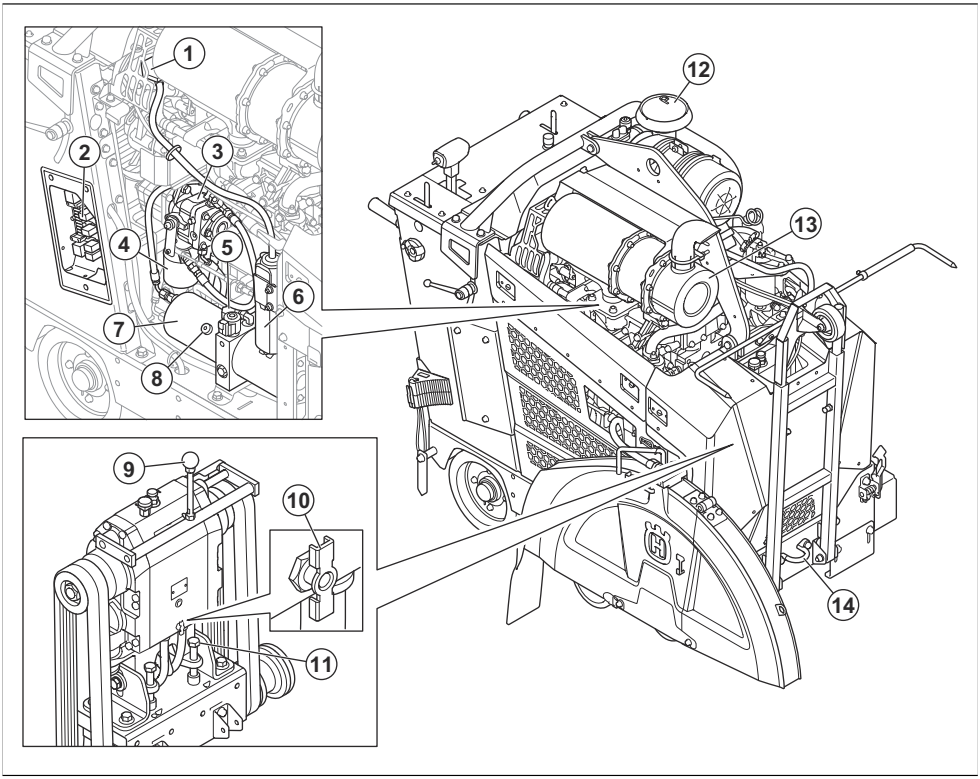

1. Couvercle de liquide de refroidissement moteur
2. Boîte à relais et à fusibles. Reportez-vous à la section *PCB à la page 134*.
3. Pompe pour la transmission hydrostatique
4. Filtre du circuit hydraulique
5. Ouverture du réservoir hydraulique
6. Récipient pour le déversement de liquide de refroidissement moteur
7. Réservoir hydraulique
8. Pompe pour le levage hydraulique
9. Levier de changement de vitesse, modèle de boîte de vitesses à 3 vitesses
10. Purgeur d'eau de la boîte de vitesses
11. Boulon du tendeur de courroie
12. Filtre à air
13. Silencieux
14. Support d'arrimage avant
15. Cale de stationnement (en option pour l'Amérique du Nord)

Vue d'ensemble du panneau de commande

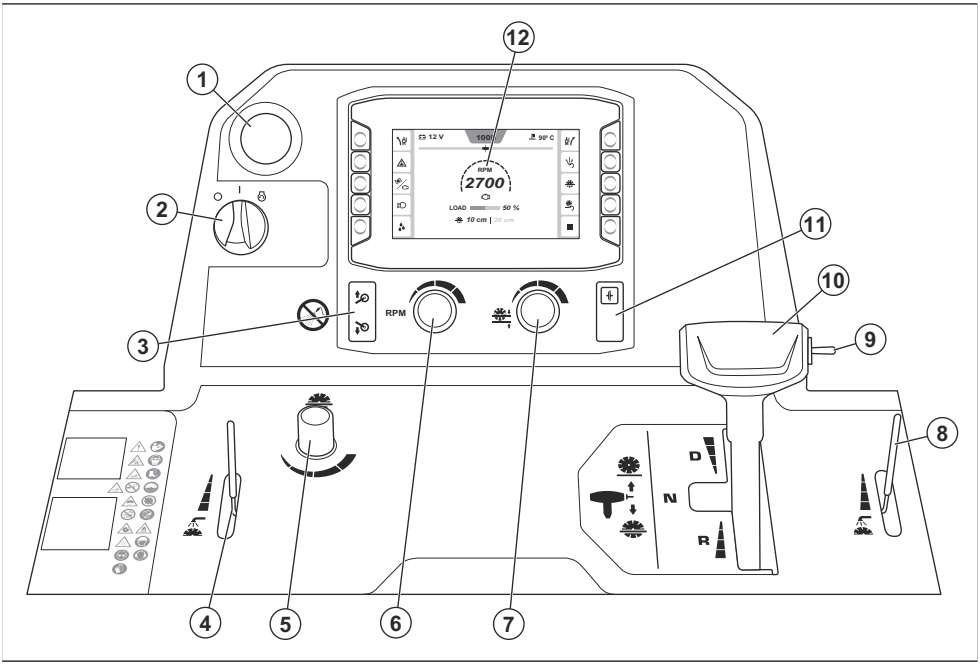

1. Arrêt de la machine
2. Commutateur de démarrage du moteur
3. Bouton de levage ou d'abaissement de l'attelage
4. Levier pour ajuster la vanne d'eau
5. Bouton de réglage de la vitesse d'abaissement du disque
6. Bouton de réglage de la vitesse du moteur et du disque de coupe
7. Bouton de réglage de la butée de profondeur de disque
8. Levier pour ajuster la vanne d'eau
9. Interrupteur de levage ou d'abaissement du disque de découpe
10. Levier de commande d'entraînement
11. Embrayage
12. Interface homme-machine (IHM), reportez-vous à *Présentation de l'interface homme-machine (IHM) à la page 72*

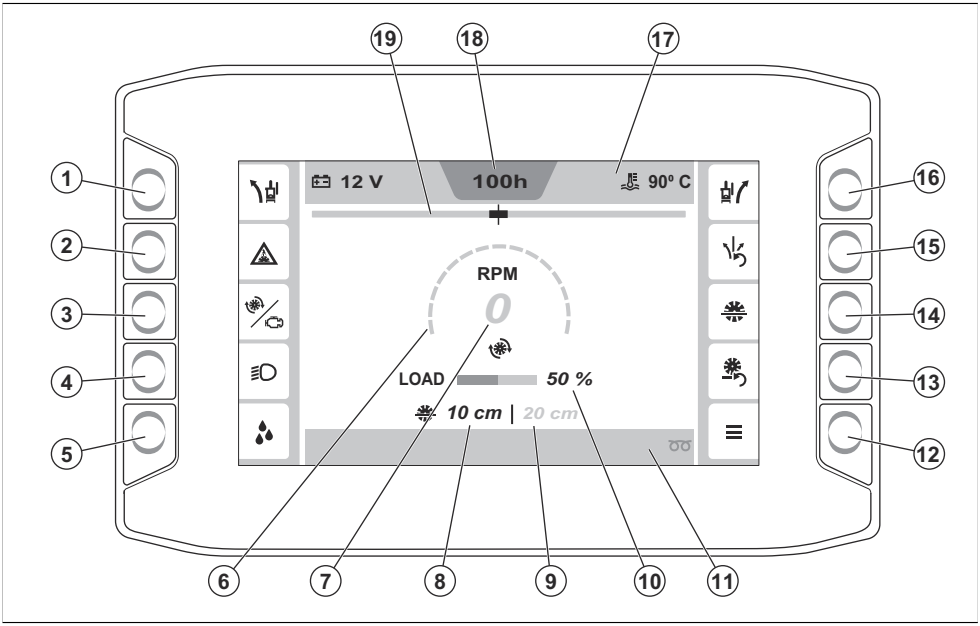

1. Bouton de réglage de la fonction E-track vers la gauche. Reportez-vous à la section pour plus d'informations sur la fonction E-track.
2. Bouton d'activation ou de désactivation de l'interrupteur de sécurité hydraulique. Reportez-vous à la section *Engagement et désengagement l'interrupteur de sécurité d'eau à la page 98* pour plus d'informations sur l'interrupteur de sécurité hydraulique.
3. Bouton permettant de basculer entre les informations sur le régime moteur ou le disque de coupe. Reportez-vous à *Jauge de régime à la page 98* pour plus d'informations.
4. Bouton ON/OFF des feux. (Si installés. Les feux sont un accessoire.) Reportez-vous à *Accessoires à la page 96* pour plus d'informations.
5. Bouton ON/OFF de la pompe à eau. (Si installée. La pompe à eau est un accessoire.) Reportez-vous à *Accessoires à la page 96* pour plus d'informations.
6. Jauge de régime du moteur ou du disque de coupe. Reportez-vous à *Jauge de régime à la page 98* pour plus d'informations.
7. Valeur du régime moteur ou du disque de coupe.
8. Profondeur du disque actuel
9. Profondeur du disque réglé
10. Charge de travail actuelle
11. Barre inférieure. Reportez-vous à pour plus d'informations.
12. Menu principal. Reportez-vous à *« Menu principal » à la page 99* pour plus d'informations.
13. Bouton de réinitialisation de la profondeur de disque
14. Bouton ON/OFF de la butée de profondeur de disque. Reportez-vous à *Butée de profondeur de disque à la page 102* pour plus d'informations.
15. Bouton de réinitialisation de la fonction E-track. Reportez-vous à la section pour plus d'informations sur la fonction E-track.
16. Bouton de réglage de la fonction E-track vers la droite. Reportez-vous à la section pour plus d'informations sur la fonction E-track.
17. Barre supérieure. Reportez-vous à *Symboles de la barre supérieure de l'IHM à la page 77* pour plus d'informations.
18. Compteur horaire du moteur
19. Indicateur de la fonction E-track

Symboles concernant le produit



AVERTISSEMENT ! ce produit peut être dangereux et causer des blessures graves, voire mortelles, à l'opérateur ou à d'autres personnes. Soyez prudent et utilisez le produit correctement.

Lisez le manuel d'utilisation et assurez-vous de bien comprendre les instructions avant d'utiliser ce produit.



la poussière peut entraîner des problèmes de santé. Portez une protection respiratoire homologuée. Ne respirez pas les fumées d'échappement. N'utilisez pas un produit doté d'un moteur à combustion à l'intérieur ou dans les zones insuffisamment ventilées.

Portez une protection respiratoire. Reportez-vous à la section *Équipement de protection individuelle à la page 83*.



Risque de blessures par coupure. Gardez toutes les parties du corps à l'écart du disque de découpe.

Portez des chaussures de sécurité. Reportez-vous à la section *Équipement de protection individuelle à la page 83*.



Les carters de disque doivent toujours être installés sur le produit. Ne laissez pas plus de 180° du disque de découpe apparent.

N'utilisez pas le produit sans carter de disque installé.



Gardez les parties du corps à l'écart du disque de découpe et des autres pièces mobiles.

N'accédez jamais à l'intérieur du produit pendant le fonctionnement.

Installez toujours le carter de disque.



N'avancez jamais sur des rampes ou des pentes.

Descendez toujours les rampes et pentes en marche arrière.



Applicable aux produits avec embrayage :

Tout déplacement de la machine en dehors de la zone de coupe doit être effectué lorsque l'outil ne tourne pas.

Déposez le disque de découpe avant le transport et avant de soulever le produit, afin d'éviter de l'endommager.

N'utilisez pas le produit sans carter de disque installé.

Gardez toujours le carter de disque installé, couvrant plus de 180° du disque de découpe.



Applicable aux produits sans embrayage :

Déposez le disque de découpe avant le transport et avant de soulever le produit, afin d'éviter de l'endommager.

N'utilisez pas le produit sans carter de disque installé.

Gardez toujours le carter de disque installé, couvrant plus de 180° du disque de découpe.

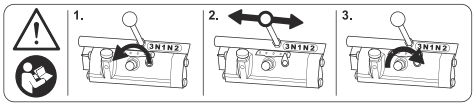

AVERTISSEMENT ! Lisez le manuel avant de changer de vitesse. Reportez-vous à *Changement de vitesse sur un modèle à boîte de vitesses à 3 vitesses à la page 92* pour plus d'informations.

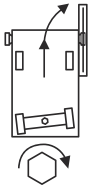

Applicable aux produits avec réglage manuel de l'essieu : réglage manuel de l'essieu arrière, côté droit. Reportez-vous à la section *Réglage manuel de l'essieu arrière à la page 97*.

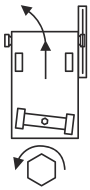

Applicable aux produits avec réglage manuel de l'essieu : réglage manuel de l'essieu arrière, côté gauche. Reportez-vous à la section *Réglage manuel de l'essieu arrière à la page 97*.

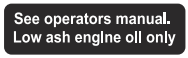

Moteur à faible teneur en cendres uniquement, reportez-vous à la section *Caractéristiques techniques à la page 130*.



Ne jetez pas ce manuel d'utilisation.



Risque d'écrasement des pieds. Maintenez les parties du corps à l'écart de l'attelage.



Assurez-vous que le disque de découpe n'est pas émoussé ou qu'il ne présente pas de dommages, comme des fissures.



N'utilisez pas le produit près de gaz ou de substances inflammables.



Assurez-vous que le disque de découpe est utilisable à la même vitesse ou à une vitesse supérieure à la valeur indiquée sur la plaque signalétique du produit. Un disque de découpe utilisé à une vitesse trop élevée peut se briser et provoquer des blessures ou des dommages.



Ne nettoyez pas le panneau de commande avec de l'eau à haute pression.



Surface chaude.



Huile moteur.



Jauge.



Ne soulevez pas la scie lorsque vous contrôlez le niveau d'huile moteur.



Assurez-vous que la scie est de niveau sans disque de découpe lorsque vous examinez le niveau d'huile moteur.



Sens de rotation du disque de scie.



Utilisez des protections pour les yeux homologuées avec protections latérales. Reportez-vous à la section *Équipement de protection individuelle à la page 83*.



Utilisez des protège-oreilles homologués. Reportez-vous à la section *Équipement de protection individuelle à la page 83*.



Utilisez un casque. Reportez-vous à la section *Équipement de protection individuelle à la page 83*.



Utilisez des gants de protection homologués. Reportez-vous à la section *Équipement de protection individuelle à la page 83*.



Taille de disque maximale autorisée.



Levier du circuit de refroidissement par eau.



Bouton de réglage de la vitesse d'abaissement du disque.



Bouton de réglage de la butée de profondeur de disque.

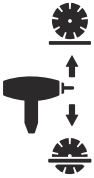

Interrupteur de levage ou d'abaissement du disque de découpe.



Vitesse de marche avant.



Position neutre.



Vitesse de marche arrière.



Moteur à l'arrêt.



Contact mis.



Le moteur démarre.



Pour soulever le produit, fixez l'équipement de levage au point de levage du produit.



Engagez ou désengagez l'embrayage.





Bouton de levage ou d'abaissement de l'attelage.



Carburant diesel à très faible teneur en soufre uniquement.



Ce produit est conforme aux exigences EESS et ACMA pour la Nouvelle-Zélande et l'Australie.

Remarque: Les autres symboles/autocollants présents sur le produit concernent des exigences de certification spécifiques à certains marchés.

Symboles sur l'IHM

Symboles de la barre supérieure de l'IHM

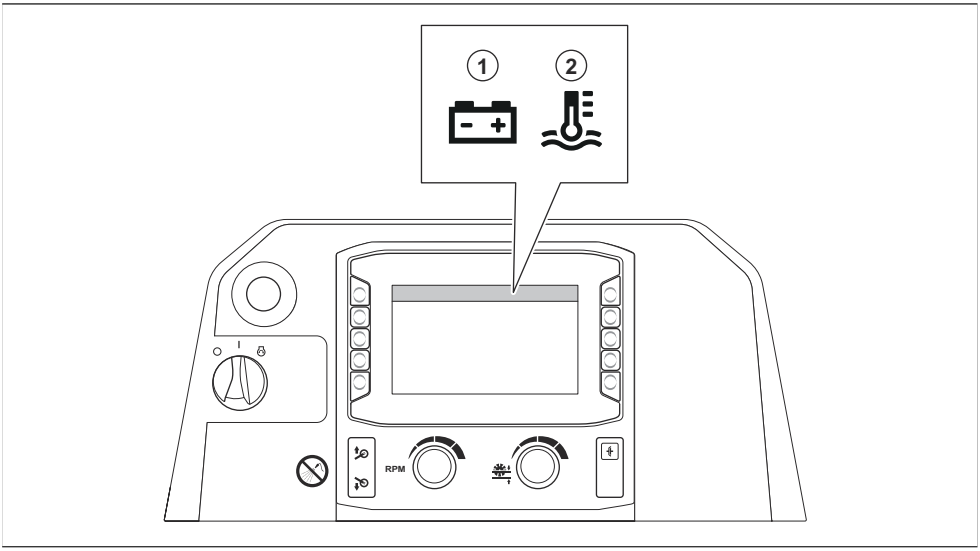

Position	Description
1	Tension de la batterie
2	Température actuelle du liquide de refroidissement

Symboles des barres latérales de l'IHM

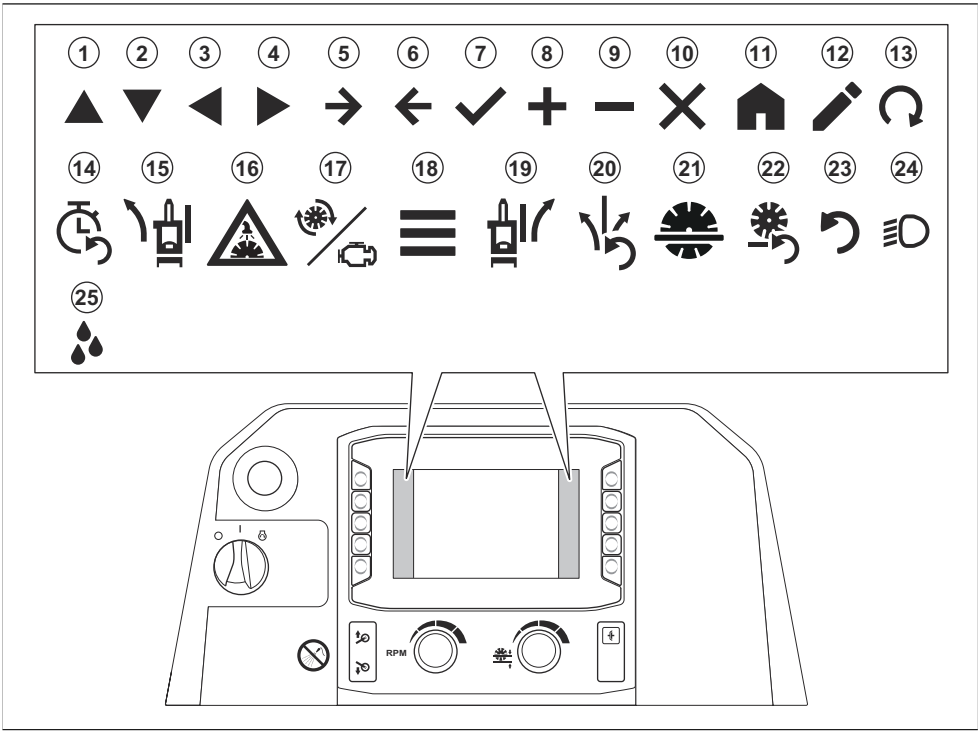

Position	Description
1	Haut
2	Bas
3	Gauche
4	Droite
5	Suivant
6	Retour
7	Confirmer
8	Augmenter
9	Diminuer
10	Fermer/annuler
11	Accueil
12	Modifier
13	Démarrer la régénération

Position	Description
14	Réinitialiser le compteur d'entretien
15	Réglage E-track gauche (en option)
16	Système de sécurité hydraulique ON/OFF
17	Régime du disque/moteur
18	Menu principal
19	Réglage E-track droit (en option)
20	Réinitialisation E-track (en option)
21	Butée de profondeur de disque
22	Réinitialiser la butée de profondeur de disque
23	Réinitialiser
24	Feux (accessoire)
25	Pompe à eau (accessoire)

Symboles de la barre inférieure de l'IHM

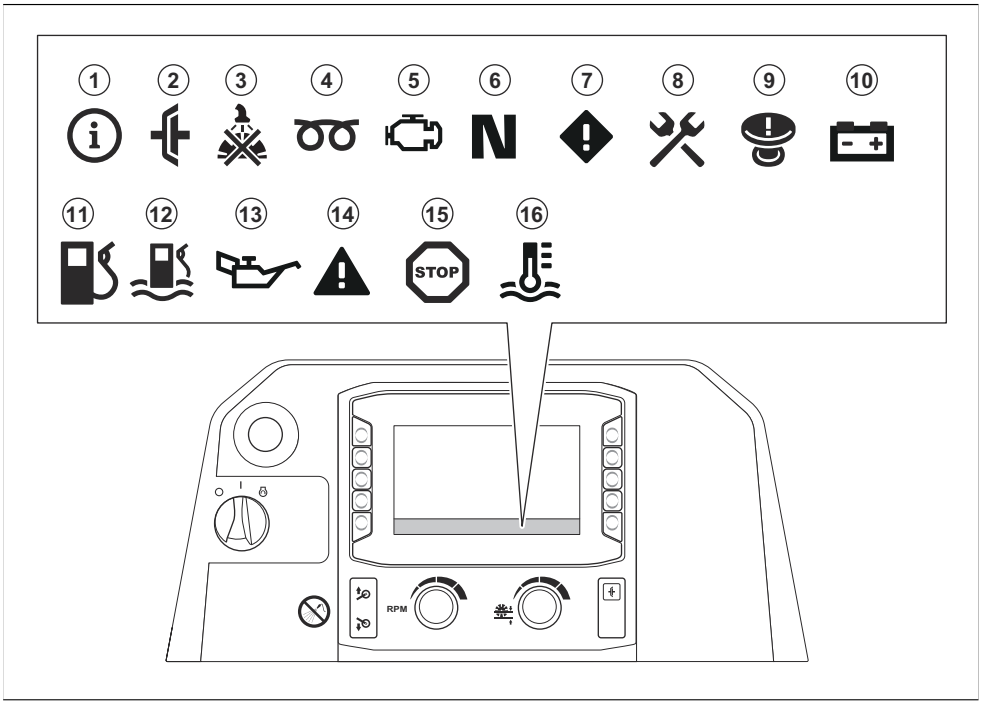

Position	Description
1	Informations
2	L'embrayage est engagé lorsque vous essayez de démarrer le produit. Désengagez l'embrayage avant de démarrer le produit.
3	Le circuit de refroidissement par eau du disque de découpe présente une pression trop faible, voire inexistante.
4	Préchauffage du moteur. Reportez-vous au manuel du moteur pour obtenir plus d'informations.
5	Défaillance du moteur. Reportez-vous au manuel du moteur pour obtenir plus d'informations.
6	Le levier de commande d'entraînement est en position neutre.
7	Message de mise en garde. Reportez-vous à *Menu « Défauts actifs » à la page 99* pour plus d'informations.
8	Symbole jaune : il est nécessaire d'effectuer l'entretien du produit dans moins de 10 heures de fonctionnement. Symbole rouge : Il est nécessaire de procéder à l'entretien du produit.
9	L'arrêt de la machine est engagé. Réinitialisez le bouton d'arrêt de la machine et coupez, puis rétablissez le contact.
10	La batterie ne se charge pas.
11	Le niveau de carburant est bas.
12	Il y a de l'eau dans le carburant. Reportez-vous à la section *Vidange du séparateur d'eau du filtre à carburant à la page 111*.
13	La pression d'huile moteur est basse.
14	Symbole rouge et noir : message d'avertissement. Reportez-vous à *Menu « Défauts actifs » à la page 99* pour plus d'informations. Symbole rouge et blanc : message d'erreur Reportez-vous à *Menu « Défauts actifs » à la page 99* pour plus d'informations.
15	Le moteur est arrêté. L'opération ne peut pas continuer.
16	Le moteur est trop chaud. L'opération ne peut pas continuer. Reportez-vous au manuel du moteur pour obtenir plus d'informations.

Plaque signalétique

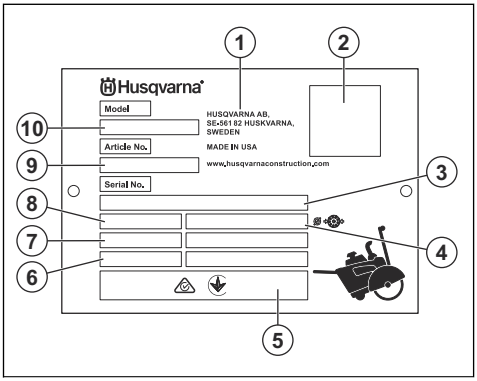

1. Fabricant
2. Code QR (HID)
3. Numéro de série
4. Dimension du disque
5. Marquage de conformité
6. Année/semaine de production
7. Puissance du moteur
8. Poids
9. Référence
10. Type de produit (FS désigne une scie à sol)

Sécurité

Définitions de sécurité

Des avertissements, des mises en garde et des remarques sont utilisés pour souligner des parties particulièrement importantes du manuel.

AVERTISSEMENT: Symbole utilisé en cas de risque de blessures ou de mort pour l'opérateur ou les personnes à proximité si les instructions du manuel ne sont pas respectées.

REMARQUE: Symbole utilisé en cas de risque de dommages pour le produit, d'autres matériaux ou les environs si les instructions du manuel ne sont pas respectées.

Remarque: Symbole utilisé pour donner des informations supplémentaires pour une situation donnée.

Instructions générales de sécurité

AVERTISSEMENT: lisez les instructions qui suivent avant d'utiliser le produit.

- Ce produit est un outil dangereux si vous ne faites pas attention ou si vous l'utilisez de manière incorrecte. Ce produit peut causer des blessures graves, voire mortelles, à l'opérateur ou à d'autres personnes. Avant d'utiliser le produit, il convient de lire attentivement et de bien comprendre les instructions contenues dans ce manuel de l'opérateur.
- Ce produit n'est pas destiné à être utilisé par des personnes (ou des enfants) aux capacités physiques, sensorielles ou mentales limitées ou manquant d'expérience et de connaissances.
- Conservez tous les avertissements de sécurité et toutes les instructions.
- Respectez l'ensemble des lois et réglementations applicables.
- L'opérateur et son employeur doivent connaître et éviter tout risque au cours de l'utilisation du produit.
- Ne laissez personne utiliser le produit avant d'avoir lu et compris le contenu du manuel de l'opérateur.
- N'utilisez pas le produit sauf si vous bénéficiez d'une formation préalable. Assurez-vous que tous les opérateurs suivent une formation.
- Ne laissez pas un enfant utiliser le produit.
- Seules les personnes autorisées peuvent utiliser le produit.
- L'utilisateur est tenu responsable des accidents auxquels il expose autrui ou ses biens.
- N'utilisez jamais l'appareil si vous êtes fatigué ou malade, ou si vous êtes sous l'emprise d'alcool, de drogues ou de médicaments.
- Soyez toujours prudent et utilisez votre bon sens.
- Ce produit génère un champ électromagnétique durant son fonctionnement. Ce champ peut dans certaines circonstances perturber le fonctionnement d'implants médicaux actifs ou passifs. Pour réduire le risque de blessures graves ou mortelles, nous recommandons aux personnes portant des implants médicaux de consulter leur médecin et le fabricant de leur implant avant d'utiliser cet appareil.
- Maintenez le produit propre. Assurez-vous que vous pouvez lire clairement les avertissements et les autocollants.
- N'utilisez pas le produit si celui-ci est endommagé.
- Ne modifiez pas ce produit.

- N'utilisez pas le produit s'il est susceptible d'avoir été modifié par d'autres personnes.

Instructions de sécurité pour le fonctionnement

AVERTISSEMENT: lisez les instructions qui suivent avant d'utiliser le produit.

- Lisez les instructions de sécurité fournies avec le disque de découpe par le fabricant.
- Assurez-vous que le produit est monté correctement.
- utilisez un équipement de protection individuelle. Reportez-vous à la section *Équipement de protection individuelle à la page 83*.
- N'utilisez pas la machine sans avoir monté le carter de disque et les carters de protection.
- N'utilisez pas le produit lorsque l'avant du carter de disque est relevé, sauf si cela est nécessaire pour accéder à la zone de travail.
- Veillez à vous tenir dans une position stable et sûre pendant l'utilisation du produit.
- Soyez très prudent lorsque vous utilisez le produit sur un terrain en pente. Le produit est lourd et peut causer des blessures graves en cas de chute.
- N'utilisez pas le produit en dehors de la zone de travail.
- N'utilisez pas ce produit dans des zones présentant un risque d'incendie ou d'explosion.
- Assurez-vous que seules les personnes autorisées se trouvent dans la zone de travail.
- Le produit peut projeter des objets à grande vitesse. Assurez-vous que toutes les personnes se trouvant dans la zone de travail portent un équipement de protection individuel homologué. Veillez à ce qu'il ne reste pas d'objets meubles dans la zone de travail.
- L'utilisation incorrecte du produit peut entraîner la rupture du disque de découpe et causer des blessures ou des dégâts.
- Assurez-vous que vous savez arrêter le moteur rapidement en cas d'urgence.
- Éloignez les animaux, les enfants et toute personne de la zone de travail et à une distance de sécurité du produit. La distance de sécurité est de 5 mètres de chaque côté du produit.
- Veillez à ce que la zone de travail reste propre et bien éclairée.
- Assurez-vous que les câbles électriques dans la zone de travail sont hors tension.
- Avant d'utiliser le produit, assurez-vous qu'aucun fil électrique, câble ou tuyau ne sont dissimulés dans la zone de travail. Si le produit heurte un objet caché, arrêtez immédiatement le moteur et examinez le produit et l'objet. Ne redémarrez pas le produit avant d'être sûr qu'il fonctionne en toute sécurité.
- N'utilisez pas le produit par mauvais temps, par exemple en cas de brouillard épais, de forte pluie, de vent violent ou de grand froid. Travailler par mauvais temps fatigue et peut causer l'apparition de situations dangereuses telles que des surfaces glissantes.
- Avant de vous éloigner du produit, arrêtez le moteur et assurez-vous qu'il n'y a aucun risque de démarrage accidentel.
- Assurez-vous qu'aucun matériau ne risque de se desserrer et de blesser l'opérateur.
- Habillez-vous correctement. Ne portez ni vêtements amples ni bijoux. Éloignez vos cheveux et vos vêtements des pièces mobiles. Les vêtements amples, les bijoux et les cheveux longs peuvent être happés dans les pièces mobiles.
- N'utilisez pas le produit si vous ne pouvez pas être secouru en cas d'accident.
- N'utilisez pas ce produit si vous êtes fatigué. Il est important de faire des pauses régulières.
- Certaines versions du produit ne sont pas équipées de cales de stationnement. Si votre produit n'est pas équipé de cales de stationnement, ne vous en éloignez pas s'il se trouve sur une pente. S'il est nécessaire de stationner le produit sur une pente, assurez-vous que le produit est correctement attaché et qu'il ne peut pas bouger.
- Réglez les poignées de commande sur la position la plus courte lorsque vous n'utilisez pas le produit. Cela réduit le risque de trébuchement et de chute sur les poignées de commande.

Sécurité relative aux gaz d'échappement

AVERTISSEMENT: Lisez les instructions qui suivent avant d'utiliser le produit.

- À long terme, l'inhalation des gaz d'échappement peut entraîner des problèmes de santé.
- Les gaz d'échappement du moteur contiennent du monoxyde de carbone, un gaz inodore, toxique et très dangereux. L'inhalation de monoxyde de carbone peut être mortelle. Le monoxyde de carbone est inodore et invisible ; il est impossible de le sentir. Le monoxyde de carbone provoque des symptômes d'intoxication, notamment des vertiges, mais il est possible qu'une personne perde rapidement conscience si la quantité ou la concentration de monoxyde de carbone est suffisante.
- Les gaz d'échappement pouvant être vus ou sentis contiennent également du monoxyde de carbone.
- N'utilisez pas un produit doté d'un moteur à combustion en intérieur et/ou dans des zones insuffisamment ventilées.

Sécurité antipoussière



AVERTISSEMENT: lisez les instructions qui suivent avant d'utiliser le produit.

L'utilisation de cet outil peut générer de la poussière de silice. La silice est un composant de base du sable, du quartz, de l'argile de brique, du granit et de nombreux autres minéraux et roches. L'exposition à des quantités excessives de poussière de silice peut provoquer des maladies respiratoires telles que la bronchite chronique, la silicose et la fibrose pulmonaire. Ces maladies peuvent être mortelles. Pour limiter l'exposition à la poussière de silice, Husqvarna fournit différentes recommandations, telles que :

- Utiliser de l'eau pour capter la poussière pendant la coupe ou le ponçage.
- Utiliser un aspirateur industriel en combinaison avec l'outil de coupe ou de ponçage.
- Utiliser un purificateur d'air en combinaison avec l'aspirateur industriel.
- Utiliser un masque respiratoire adapté au matériau coupé ou poncé.

Les exigences en matière d'EPI relatives à la poussière de silice ou à d'autres substances inhalables peuvent varier en fonction des lois et réglementations locales et nationales. Veuillez consulter ces lois et réglementations pour déterminer les limites d'exposition autorisées ainsi que les exigences en matière d'EPI. Utilisez toujours les pratiques et les EPI appropriés pour limiter l'exposition.

Précautions relatives aux vibrations



AVERTISSEMENT: lisez les instructions qui suivent avant d'utiliser le produit.

- Au cours de l'utilisation du produit, des vibrations sont ressenties entre le produit et l'opérateur. Un fonctionnement régulier et fréquent du produit peut blesser ou augmenter le risque de blessures graves chez l'opérateur. Des blessures peuvent se produire au niveau des doigts, des mains, des poignets, des bras, des épaules, et/ou des nerfs et des organes d'irrigation sanguine, ou d'autres parties du corps. Les blessures peuvent être invalidantes et/ou permanentes et peuvent augmenter progressivement pendant des semaines, des mois ou des années. Des dommages peuvent également être provoqués au niveau du système de circulation sanguine, du système nerveux, des articulations et d'autres parties du corps.
- Des symptômes peuvent se produire pendant le fonctionnement du produit ou à un autre moment. Si vous avez des symptômes et que vous continuez d'utiliser le produit, ceux-ci peuvent augmenter ou devenir permanents. Si l'un de ces symptômes ou d'autres symptômes se produisent, consultez un médecin :
  - engourdissement, perte de sensibilité, fourmillements, picotements, douleur, brûlure, palpitations, raideur, maladresse, faiblesse musculaire, changement de pigmentation de la peau ou de l'état physique.
- Les symptômes peuvent augmenter par temps froid. Utilisez des vêtements chauds et gardez les mains au chaud et au sec lorsque vous faites fonctionner le produit dans un environnement froid.
- Procédez à l'entretien et utilisez le produit comme indiqué dans le manuel d'utilisation afin de maintenir un bon niveau de vibrations.
- Gardez uniquement les mains sur la ou les poignées. Éloignez toutes les autres parties du corps du produit.
- Arrêtez le produit immédiatement si de fortes vibrations se produisent soudainement. Ne poursuivez pas l'opération avant que la cause de l'augmentation des vibrations ait été corrigée.

Sécurité relative au bruit



AVERTISSEMENT: lisez les instructions qui suivent avant d'utiliser le produit.

- Des niveaux sonores élevés et une exposition prolongée au bruit peuvent provoquer une perte auditive.
- Afin de maintenir le niveau sonore au minimum, effectuez l'entretien et utilisez le produit comme indiqué dans le manuel d'utilisation.
- Vérifiez que le silencieux ne présente pas de dommages. Assurez-vous que le silencieux est correctement fixé à l'appareil.
- Utilisez des protège-oreilles homologués pendant l'utilisation du produit.
- Soyez attentif aux signaux d'alerte et aux appels lorsque vous portez des protège-oreilles. Retirez les protège-oreilles lorsque le produit est arrêté, sauf si les protège-oreilles sont nécessaires en raison du niveau sonore dans la zone de travail.

Équipement de protection individuelle



AVERTISSEMENT: lisez les instructions qui suivent avant d'utiliser le produit.

- Utilisez toujours un équipement de protection individuel approuvé lorsque vous utilisez le produit, effectuez des opérations d'entretien ou installez/retirez le disque de coupe sur le produit. L'équipement de protection individuel ne protège pas complètement des blessures, mais il diminue la gravité des blessures en cas d'accident. Faites appel

à votre revendeur pour vous aider à sélectionner l'équipement de protection individuel adéquat.
- Vérifiez régulièrement l'état de votre équipement de protection individuel.
- Utilisez un casque de protection homologué.
- Utilisez des protège-oreilles homologués. Une exposition prolongée au bruit risque de causer des lésions auditives permanentes. Soyez attentif aux signaux ou cris d'avertissement lorsque vous portez des protège-oreilles. Enlevez-les toujours dès que le moteur s'arrête.
- Le produit génère de la poussière et des fumées qui contiennent des produits chimiques dangereux. portez une protection respiratoire homologuée.
- Utilisez des protections pour les yeux homologuées avec protection latérale lorsque vous utilisez le produit et effectuez son entretien ou des réparations. Il existe un risque élevé de blessures aux yeux dues à des projections d'objets.
- Le fonctionnement du produit provoque des boues qui peuvent être corrosives. Portez des gants de protection si nécessaire, par exemple lorsque vous installez, examinez ou nettoyez le disque.
- Utilisez des bottes avec coquille en acier et semelles antidérapantes.
- Utilisez des vêtements de travail homologués ou des vêtements près du corps équivalents dotés de manches longues et d'un pantalon.

Extincteur

- Gardez un extincteur à proximité lors de l'utilisation du produit.
- Utilisez un extincteur à poudre de classe « ABE » ou un extincteur à gaz carbonique de type « BE ».

Dispositifs de sécurité sur le produit

AVERTISSEMENT: lisez les instructions qui suivent avant d'utiliser le produit.

- N'utilisez pas un produit dont les dispositifs de sécurité sont endommagés ou ne fonctionnent pas correctement.
- Contrôlez les dispositifs de sécurité régulièrement. Si les dispositifs de sécurité sont endommagés ou ne fonctionnent pas correctement, contactez l'atelier de réparation de votre revendeur Husqvarna.
- N'apportez pas de modifications aux dispositifs de sécurité.

Arrêt de la machine

L'arrêt de la machine (A) arrête rapidement le moteur et toutes les fonctions électriques, mais pas les feux de travail. Le produit ne peut redémarrer qu'après la réinitialisation de l'arrêt de la machine.

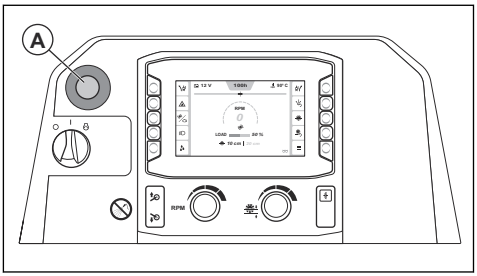

Remarque: N'utilisez pas l'arrêt de la machine pour arrêter le produit, sauf en cas d'urgence. Pour connaître la procédure correcte d'arrêt du produit pendant le fonctionnement, reportez-vous à la section *Arrêt du produit à la page 106*.

Contrôle de l'arrêt de la machine

1. Démarrez le moteur. Reportez-vous à la section *Démarrage du produit à la page 103*.
2. Appuyez sur le bouton d'arrêt de la machine (A). Le moteur s'arrête.
3. Tirez sur le bouton d'arrêt de la machine pour désengager l'arrêt de la machine.

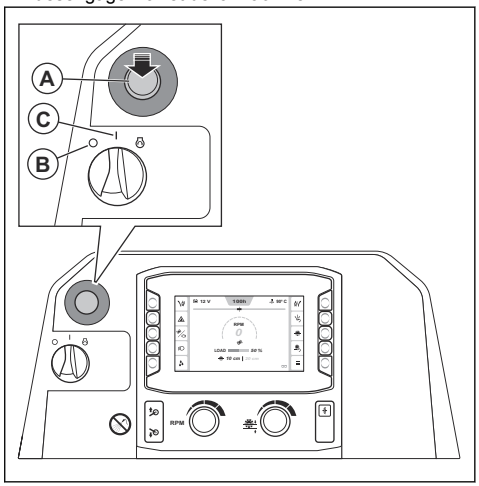

4. Tournez l'interrupteur de démarrage du moteur en position « 0 » (B), puis en position « I » (C).

Protège-disque

Le protège-lame est un capot de protection pour la partie supérieure de la lame de coupe. Il protège l'opérateur en cas d'éjection de pièces d'une lame de coupe endommagée ou d'autres objets dans sa direction. Le protège-lame empêche de se blesser avec la lame de coupe. Le protège-lame fait également partie du circuit de refroidissement à l'eau qui maintient la lame de coupe au frais pendant le fonctionnement.

Pour contrôler le carter de disque

- Assurez-vous que le carter de disque est correctement installé. Reportez-vous à la section *Pour installer le carter de disque à la page 91*.
- Examinez le carter de disque afin de repérer des dommages tels que des fissures.
- Remplacez le carter de disque s'il a été heurté ou plié, ou bien s'il présente d'autres dommages.
- Vérifiez que le dispositif de verrouillage du carter de disque n'est pas endommagé.
- Assurez-vous que le dispositif de verrouillage du carter de disque s'engage correctement.

Capots de protection

Les capots de protection manquants ou endommagés augmentent le risque de blessure sur les parties mobiles et les surfaces chaudes.

Contrôle des capots de protection

- Contrôlez les capots de protection avant d'utiliser le produit.

a) Avant et côté droit :

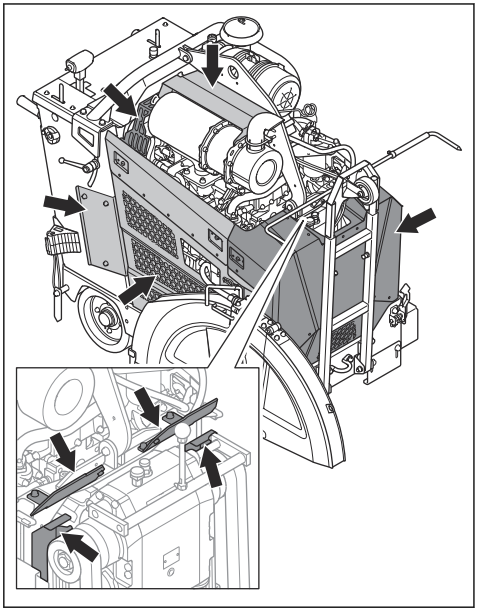

b) Arrière et côté gauche :

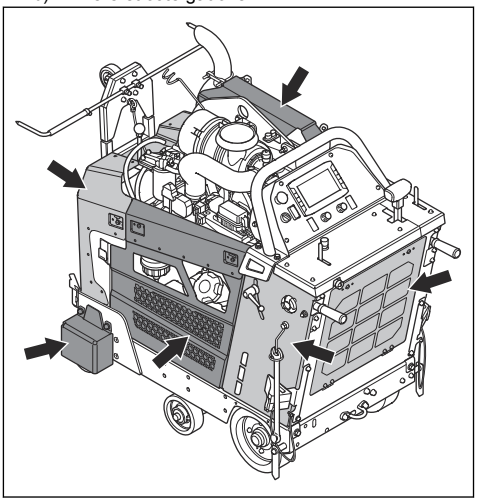

- Assurez-vous que les capots de protection sont correctement fixés et qu'ils ne sont pas fissurés ou endommagés.
- Remplacez tout capot de protection endommagé.

Silencieux

Le silencieux est conçu pour réduire au maximum le niveau sonore et rejeter les gaz d'échappement loin du conducteur.

N'utilisez pas le produit si le silencieux est manquant ou défectueux. Un silencieux endommagé augmente le niveau sonore et le risque d'incendie.

AVERTISSEMENT: Le silencieux devient très chaud pendant et après utilisation et lorsque le moteur fonctionne au régime de ralenti. Soyez vigilant à proximité des matériaux inflammables et/ou des fumées pour prévenir tout risque d'incendie.

Pour contrôler le silencieux

- Examinez le silencieux régulièrement pour s'assurer qu'il est correctement fixé et qu'il n'est pas endommagé.

REMARQUE: Ne modifiez pas le silencieux. Le silencieux de type FAP est conforme aux normes sur les émissions.

Sécurité carburant

AVERTISSEMENT: lisez les instructions qui suivent avant d'utiliser le produit.

- Le carburant est inflammable et ses vapeurs sont explosives. Faites attention lors de la manipulation du carburant pour éviter tout risque de blessures, d'incendie et d'explosion.
- Ne respirez pas les vapeurs de carburant. Les vapeurs de carburant sont toxiques et peuvent causer des blessures. Assurez-vous que la ventilation est suffisante.
- Ne retirez pas le bouchon du réservoir de carburant et ne remplissez pas le réservoir quand le moteur tourne.
- Assurez-vous que le moteur est froid avant de faire le plein de carburant.
- Ne faites pas le plein de carburant en intérieur ou dans un espace clos. Un débit d'air insuffisant peut causer des blessures graves, voire mortelles, suite à une asphyxie ou à un empoisonnement au monoxyde de carbone.
- Ne fumez pas à proximité du carburant ou du moteur. Éteignez les cigarettes, cigares, pipes et autres sources d'ignition.
- Ne mettez pas d'objets chauds à proximité du carburant ou du moteur.
- Ne faites pas le plein de carburant à proximité d'étincelles ou de flammes.
- Avant de faire le plein, ouvrez le bouchon du réservoir de carburant lentement et relâchez la pression avec précaution.
- La présence de carburant sur la peau peut causer des blessures. Si votre peau entre en contact avec le carburant, lavez les parties qui ont été en contact avec de l'eau et du savon.
- Si vous avez renversé du carburant sur vos vêtements, changez de vêtements immédiatement.
- Ne remplissez pas entièrement le réservoir de carburant. La chaleur entraîne la dilatation du carburant. Laissez un espace en haut du réservoir de carburant.
- Serrez complètement le bouchon du réservoir de carburant. Si le bouchon du réservoir de carburant n'est pas serré, il y a un risque d'incendie.
- Avant de démarrer le produit, éloignez-le d'au moins 3 m/10 pi de l'endroit où vous effectuez l'appoint de carburant.
- Ne démarrez pas le produit si du carburant ou de l'huile moteur ont été renversés sur le produit. Retirez le carburant et l'huile moteur indésirables. Laissez le produit sécher et attendez que les vapeurs de carburant disparaissent avant de démarrer le moteur.
- Vérifiez régulièrement s'il y a des fuites de moteur. S'il y a des fuites dans le système de carburant, ne démarrez pas le moteur jusqu'à ce que les fuites soient réparées.
- N'examinez pas la présence de fuites sur le moteur avec vos doigts.
- Conservez le carburant uniquement dans des récipients homologués.
- Lorsque le produit et le carburant sont remisés, assurez-vous que le carburant et ses vapeurs ne peuvent pas provoquer de dégâts.
- Videz le carburant dans un récipient homologué à l'extérieur et loin de toute étincelle ou flamme.

Consignes de sécurité relatives à l'utilisation de la batterie



AVERTISSEMENT: Une batterie endommagée peut exploser et causer des blessures. Si la batterie présente une déformation ou est endommagée, contactez un atelier d'entretien Husqvarna.



AVERTISSEMENT: lisez les instructions qui suivent avant d'utiliser le produit.

- Portez des lunettes de protection lorsque vous êtes à proximité des batteries.
- Ne portez pas de montres, de bijoux ou d'autres objets métalliques à côté de la batterie.
- Conservez la batterie hors de portée des enfants.
- Rechargez la batterie dans un espace bien aéré.
- Conservez les matériaux inflammables à une distance minimale de 1 m lorsque vous rechargez la batterie.
- Mettez au rebut les batteries remplacées. Reportez-vous à la section *Mise au rebut à la page 129*.
- La batterie est susceptible de dégager des gaz explosifs. Ne fumez pas à proximité de la batterie. Maintenez la batterie à l'écart des flammes nues et des étincelles.

Composants essentiels à la sécurité

Confiez l'entretien de vos composants essentiels à la sécurité à un atelier d'entretien Husqvarna qui utilisera uniquement des pièces de rechange identiques. Ne modifiez pas les composants essentiels à la sécurité. Les composants essentiels à la sécurité sont l'interrupteur de démarrage, le bouton d'arrêt de la machine, le capteur de position neutre, l'interrupteur d'embrayage, l'interrupteur d'abaissement, le relais d'ECU, le relais d'activation du démarrage, le relais d'embrayage, la vanne hydraulique, l'interrupteur d'attelage, le relais d'abaissement d'attelage, le SPLC et l'ECU Deutz.

Instructions de sécurité pour l'entretien



AVERTISSEMENT: lisez les instructions qui suivent avant d'utiliser le produit.

- utilisez un équipement de protection individuelle. Reportez-vous à la section *Équipement de protection individuelle à la page 83*.

- Si l'entretien n'est pas effectué correctement et régulièrement, le risque de blessures et d'endommagement du produit augmente.
- Arrêtez le moteur et laissez le produit refroidir avant de procéder à l'entretien.
- Nettoyez le produit afin de retirer tout matériau dangereux avant de faire l'entretien.
- Les gaz d'échappement du moteur sont très chauds et peuvent contenir des étincelles. Ne démarrez pas le produit dans un local clos ou à proximité de matériaux inflammables.
- Ne modifiez pas le produit. Les modifications apportées au produit qui ne sont pas approuvées par le fabricant peuvent causer des blessures graves, voire mortelles.
- Utilisez toujours les accessoires et les pièces de rechange d'origine. Les accessoires et les pièces de rechange qui ne sont pas approuvés par le fabricant peuvent causer des blessures graves, voire mortelles.
- Remplacez les pièces endommagées, usées ou cassées.
- Effectuez uniquement les tâches d'entretien décrites dans le présent manuel d'utilisation. Laissez un centre d'entretien agréé se charger de toutes les autres opérations d'entretien.
- Retirez tous les outils du produit avant de démarrer le moteur après l'entretien. Les outils mobiles ou les outils fixés aux pièces en rotation peuvent entraîner des blessures.
- Demandez à un centre de service agréé d'effectuer régulièrement l'entretien du produit.
- Effectuez l'entretien sur une surface plane.
- Placez toujours des supports sous le produit pour le soutenir si vous devez le soulever lors de l'entretien.

Fonctionnement

Introduction

AVERTISSEMENT: Assurez-vous de lire et de comprendre le chapitre dédié à la sécurité avant d'utiliser l'appareil.

À faire avant d'utiliser le produit

- Lisez attentivement ce manuel d'utilisation et assurez-vous de bien comprendre les instructions.
- Lisez le manuel d'utilisation fourni par le fabricant du moteur.
- Lisez les instructions fournies avec le disque de découpe par le fabricant.
- Assurez-vous d'utiliser la vitesse adaptée à votre disque.
- Avant de démarrer le produit pour la première fois, procédez comme suit :
  a) Installez une batterie neuve et branchez les câbles de batterie. Reportez-vous à la section *Connexion et déconnexion de la batterie à la page 118*.

  Remarque: Sur certains marchés, la batterie est installée lorsque vous achetez le produit.

  b) Définissez la langue adéquate et effectuez les autres réglages nécessaires sur l'IHM.
- Avant toute utilisation du produit, procédez comme suit :
  a) Effectuez l'entretien quotidien. Reportez-vous à la section *Calendrier d'entretien à la page 107*.
  b) Tracez des lignes pour toutes les découpes. Préparez soigneusement l'utilisation pour éviter toute blessure ou dégât.
  c) Réglez les poignées de commande sur une position d'utilisation confortable. Reportez-vous à la section *Réglage de la position des poignées de commande à la page 95*.
  d) Contrôlez les pointeurs réglables et réglez-les si nécessaire. Reportez-vous à la section *Contrôle des pointeurs réglables à la page 95*.

Disques de découpe

AVERTISSEMENT: N'utilisez pas un disque de découpe sur d'autres matériaux que ceux pour lesquels il a été conçu.

AVERTISSEMENT: Utilisez uniquement des disques diamantés pour la découpe à l'eau. Le disque diamanté doit être utilisable à la même vitesse ou à une vitesse supérieure à la valeur indiquée sur la plaque signalétique du produit. Utilisez uniquement des disques diamantés conformes aux normes nationales ou régionales, par exemple EN 13236 ou ANSI B7.1.

Le fabricant du disque de découpe donne des avertissements et des recommandations pour l'utilisation et l'entretien adéquats du disque de découpe. Ces avertissements sont fournis avec le disque de découpe.

Disques diamantés

AVERTISSEMENT: Assurez-vous que le disque diamanté tourne dans le sens indiqué par les flèches sur celui-ci.

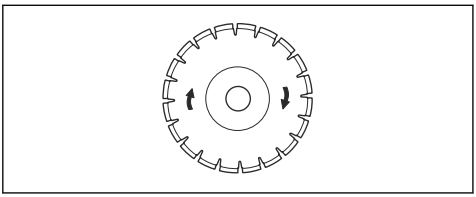

REMARQUE: Utilisez toujours un disque diamanté acéré.

Les disques diamantés se composent d'une âme en acier et de segments fabriqués à partir de diamants industriels. Il existe une large gamme de disques diamantés utilisés pour diverses applications. Assurez-vous d'utiliser le bon type de disque diamanté.

Pour aiguiser les disques diamantés

Les disques diamantés peuvent s'émousser si vous utilisez une pression d'avance incorrecte ou lorsque vous découpez des matériaux tels que du béton fortement armé. Si vous utilisez un disque diamanté émoussé, celui-ci surchauffe, ce qui peut causer le desserrage des segments diamantés.

- Réduisez la profondeur de coupe et la vitesse du moteur pendant un court moment pour affûter les diamants de la lame diamantée.

Disques diamant pour découpe à l'eau

AVERTISSEMENT: Utilisez toujours des brides de disque de dimensions spécifiées pour les dimensions du disque actuel. N'utilisez pas des brides de disque endommagées.

Pendant l'utilisation, la température du disque diamanté devient très élevée en raison des frottements. Si la température du disque diamanté devient trop élevée, la tension du disque risque de diminuer ou la tôle de se fissurer.

Laissez le disque diamanté refroidir avant de le manipuler.

- Les disques diamantés pour la découpe à l'eau doivent être utilisés avec de l'eau pour refroidir la tôle et les segments du disque diamanté lors de la découpe. Les disques diamantés pour la découpe à l'eau ne peuvent pas être utilisés à sec.
- Si vous utilisez des disques diamantés pour la découpe à l'eau sans eau, le disque diamanté risque de surchauffer. Cela entraîne des mauvaises performances, endommage le disque et constitue un risque pour la sécurité.

Installation et retrait du disque de découpe

Lisez la section *Configuration du produit pour différentes dimensions de disque à la page 91* avant d'installer un disque de découpe.

AVERTISSEMENT: Le disque de découpe est lourd. au moins 2 personnes sont nécessaires pour cette procédure.

REMARQUE: Assurez-vous que le disque de découpe tourne dans le sens indiqué par les flèches sur celui-ci.

1. Placez l'interrupteur de démarrage du moteur en position « I » (A).

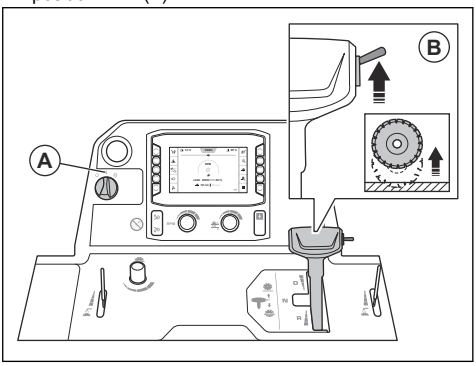

2. Poussez l'interrupteur (B) vers le haut pour soulever le disque de coupe.

AVERTISSEMENT: Si un kit de lestage est installé sur le produit, éloignez vos jambes de celui-ci lorsque vous soulevez le disque de découpe. Il existe un risque de blessure.

AVERTISSEMENT: Si l'attelage est engagé, gardez vos pieds à l'écart de celui-ci lorsque vous soulevez le disque de découpe. Risque de blessures par écrasement.

3. Placez l'interrupteur de démarrage du moteur en position « 0 » (C).

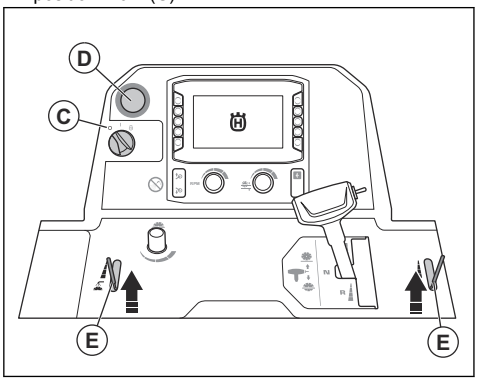

4. Appuyez sur le bouton d'arrêt de la machine (D).
5. Fermez la vanne d'eau (E).
6. Desserrez le boulon avant du carter de disque et soulevez le loquet du carter de disque (F).

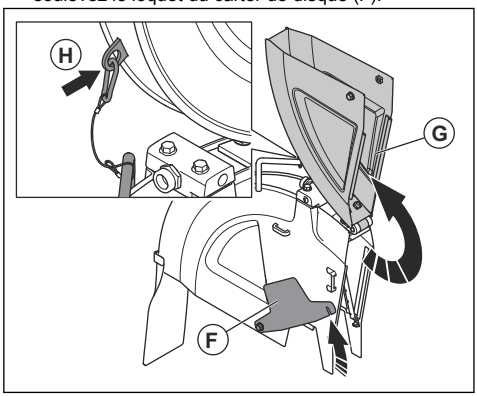

7. Soulevez la partie avant du carter de disque (G) et verrouillez-la en position verticale à l'aide du câble et du mousqueton (H).
8. Retirez le boulon d'arbre de disque (I) et la rondelle (J).

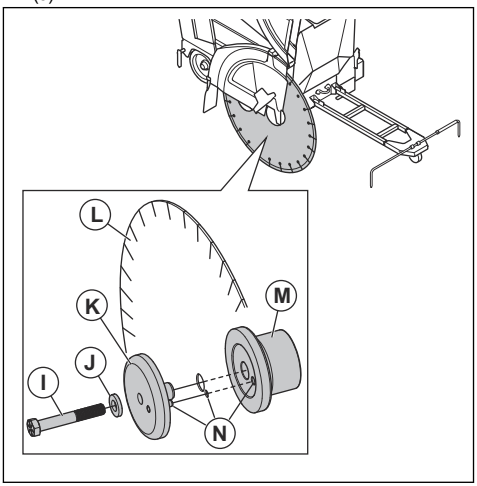

Remarque: Le boulon de l'axe de disque situé à droite du produit présente un filetage à gauche. Le boulon de l'axe de disque situé à gauche du produit présente un filetage à droite.

9. Retirez la bride de disque extérieure (K).
10. Vérifiez que le boulon de l'axe de disque, les brides de disque, la rondelle plate et le mandrin de bride de disque ne sont pas endommagés. Remplacez les pièces usées ou endommagées.
11. Nettoyez les filetages et les surfaces de contact du boulon de l'axe de disque.

AVERTISSEMENT: la présence de pièces endommagées ou sales peut empêcher l'installation correcte du disque de découpe.

12. Installez le disque de découpe (L) sur le mandrin de bride extérieure.
13. Installez le disque de découpe et la bride extérieure dans la bride intérieure (M). Assurez-vous que la goupille de blocage passe à travers le disque et dans la bride intérieure (N).

14. Pour éliminer le jeu, tournez la bride extérieure et le disque de découpe dans le sens de rotation opposé à celui du disque de découpe.

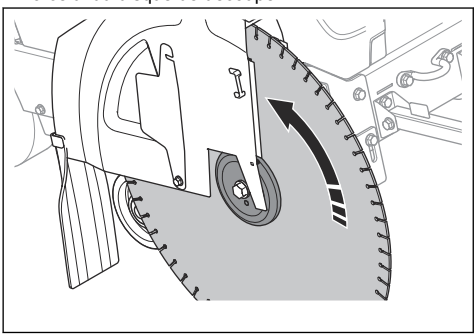

15. Placez l'interrupteur de démarrage du moteur en position « I » (O).

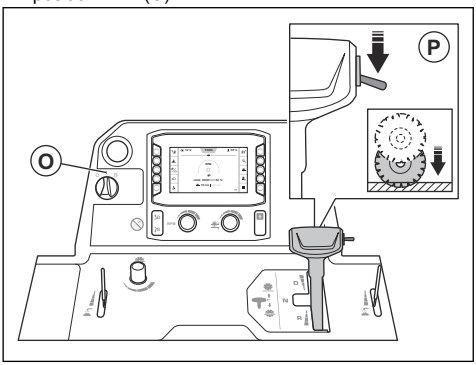

16. Appuyez sur l'interrupteur (P) pour abaisser le disque de découpe jusqu'à ce qu'il touche la surface.

REMARQUE: n'abaissez pas le disque de découpe trop rapidement. Si le disque de découpe frappe la surface avec force, il peut être endommagé. Diminuez la vitesse à l'aide du bouton de réglage de la vitesse d'abaissement du disque.

REMARQUE: Ne laissez pas le poids avant du produit reposer sur le disque de découpe. Cela endommage le disque de découpe.

17. Installez la rondelle et le boulon d'arbre de disque. Tenez fermement le disque de découpe pendant que vous serrez le boulon d'arbre de disque au couple correct :
    a) Pour les filetages humides, serrez le boulon d'arbre de disque à min. 159 ft-lbs/236.6 Nm.
    b) Pour les filetages antigrippage, serrez le boulon d'arbre de disque à min. 180 ft-lbs/267.9 Nm.
    c) Pour les filetages secs, serrez le boulon d'arbre de disque à min. 212 ft-lbs/315.5 Nm.

Remarque: La résistance entre le disque de découpe et le sol maintient le disque de découpe en place.

18. Abaissez le carter de disque avant et placez le loquet du carter de disque sur le boulon avant du carter de disque. Serrez le boulon avant du carter de disque.

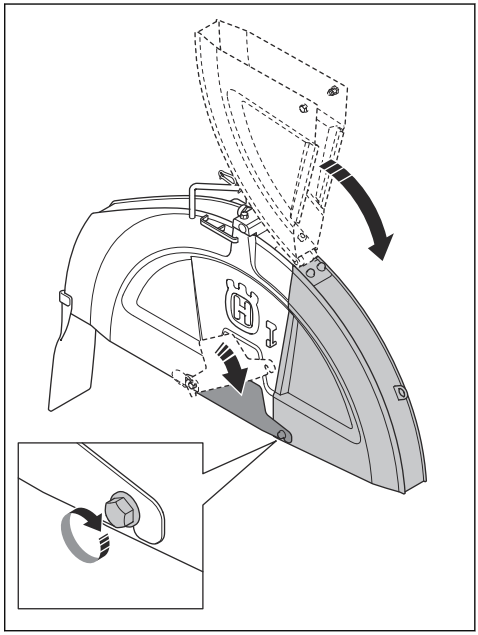

REMARQUE: Ne faites pas fonctionner le produit sans que le loquet du carter de disque soit engagé et sans que le boulon avant du carter de disque soit installé. N'utilisez pas le produit si les pièces sont endommagées.

19. Démarrez le produit et prêtez l'oreille pour repérer d'éventuels bruits anormaux. Si vous entendez des bruits anormaux, retirez le disque de découpe.
    a) Vérifiez que le disque de découpe est correctement installé.
    b) Vérifiez que le boulon d'arbre de disque est correctement serré.
    c) Assurez-vous que le carter de disque est correctement installé. Reportez-vous à la section *Pour installer le carter de disque à la page 91*.
    d) Examinez le disque de découpe pour repérer d'éventuels dommages. Remplacez-le s'il est endommagé.

20. Utilisez le produit pendant un certain temps, puis resserrez le boulon d'arbre de disque au couple correct.
21. Retirez le disque de découpe dans l'ordre inverse.

AVERTISSEMENT: lorsque vous retirez les disques diamantés, laissez le produit refroidir et utilisez des gants de protection. Après utilisation, les disques diamantés sont très chauds.

Pour installer le carter de disque

REMARQUE: Installez le carter de disque avec précaution. Le carter de disque est lourd et robuste.

1. Abaissez le carter de disque sur les supports. Reportez-vous aux étapes ci-dessous pour plus d'informations sur les supports à utiliser en fonction de la dimension de votre carter de disque :

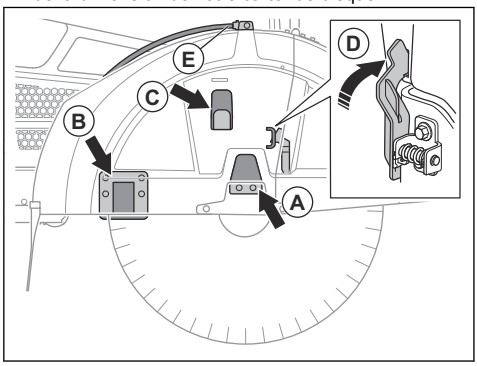

   a) En cas de carter de disque de 26 po, abaissez le carter de disque sur le support (A).
   b) En cas de carter de disque de 30 po, abaissez le carter de disque sur les supports (A) et (C).
   c) En cas de carter de disque de 36 po, abaissez le carter de disque sur les supports (A), (B) et (C).
2. Appuyez sur le carter de disque jusqu'à ce que le dispositif de verrouillage du carter de disque (D) s'engage.
3. Branchez le tuyau d'eau (E).

Retrait du carter de disque

REMARQUE: Retirez le carter de disque avec précaution. Le carter de disque est lourd et robuste.

1. Débranchez le tuyau d'eau (A) du carter de disque.

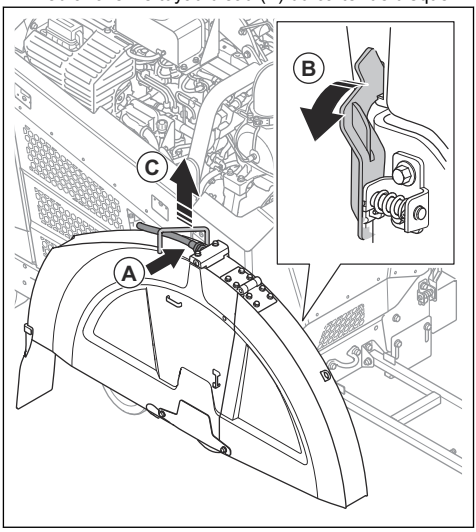

2. Avec la clé d'arbre de disque, tournez le dispositif de verrouillage du carter de disque (B) vers l'avant jusqu'à ce qu'il se désengage.
3. Soulevez le carter de disque au niveau de la poignée (C).

Configuration du produit pour différentes dimensions de disque

Un produit équipé d'une boîte de vitesses à 1 rapport fonctionne avec 1 dimension de disque et 1 carter de disque spécifiques. Un produit équipé d'une boîte de vitesses à 3 rapports fonctionne avec une gamme de dimensions de disque et 1 carter de disque spécifiques. Si vous remplacez le disque de découpe par un disque d'une dimension différente, il est nécessaire de modifier la configuration du produit.

Pour un produit équipé d'une boîte de vitesses à 1 rapport, remplacez ces pièces par des pièces de la dimension applicable pour le nouveau disque de découpe :

- Poulies d'arbre de disque
- Poulies de boîte de vitesses
- Flasques d'arbre de disque
- Courroies
- Carter de disque

Pour un produit équipé d'une boîte de vitesses à 3 rapports, il suffit de changer de vitesse si les dimensions du nouveau disque de découpe sont dans la même plage de dimensions que celle du disque de découpe remplacé. Si la plage de dimensions est différente, il est également nécessaire de remplacer les pièces de la liste sur un produit équipé d'une boîte de vitesses à 3 rapports.

Laissez votre revendeur vous aider à passer la commande des pièces nécessaires à votre configuration.

Configurations du produit

Le produit peut être configuré pour s'adapter à différentes tailles de disques.

- Le modèle FS 5000D II avec boîte de vitesses à 1 rapport peut être configuré pour les tailles de disque de 500 mm/20 po, 650 mm/26 po, 750 mm/30 po ou 900 mm/36 po.
- Le modèle FS 5000D II avec boîte de vitesses à 3 rapports peut être configuré pour les tailles de disque de 650 mm/26 po, 750 mm/30 po ou 900 mm/36 po.

Naviguez vers « Menu principal » > « Système » > « Informations sur la boîte de vitesses et le disque » dans l'IHM pour plus d'informations.

Changement de vitesse sur un modèle à boîte de vitesses à 3 vitesses

REMARQUE: Ne changez pas de vitesse lorsque le moteur est en marche ou avant de vérifier la configuration du produit. La boîte de vitesses risque d'être endommagée.

AVERTISSEMENT: Risque de brûlures. Laissez le silencieux refroidir avant de changer de vitesse.

La boîte de vitesses dispose de 3 positions de vitesse et de 2 positions de point mort. Lorsque la boîte de vitesses est au point mort, le disque de découpe ne tourne pas lorsque le moteur est en marche.

1. Tournez l'interrupteur de démarrage du moteur en position d'arrêt.
2. Assurez-vous que la dimension des poulies de la boîte de vitesses, des poulies de l'axe de disque et des brides de l'axe de disque est correcte pour la dimension du disque de découpe installé.
3. Vérifiez que la vitesse d'axe de disque est correcte.
4. Desserrez le contre-écrou (A).

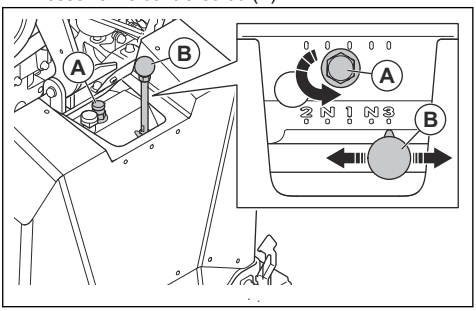

5. Tournez la vis de blocage de 2 tours dans le sens contraire des aiguilles d'une montre pour la desserrer.
6. Déplacez le levier de changement de vitesse (B) sur le rapport correspondant. S'il n'est pas facile de déplacer le levier de vitesses, tournez l'axe de disque sur une petite distance.
7. Serrez la vis de blocage avec les doigts.

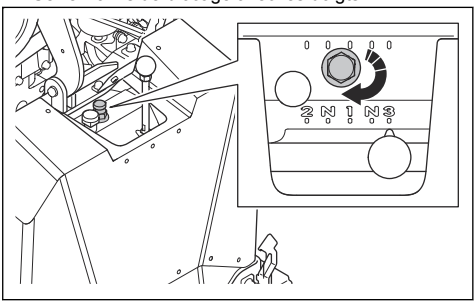

8. Serrez le contre-écrou avec la clé fournie.

REMARQUE: Ne serrez pas excessivement le contre-écrou.

Changement de dimension du disque, modèle de boîte de vitesses à 1 vitesse

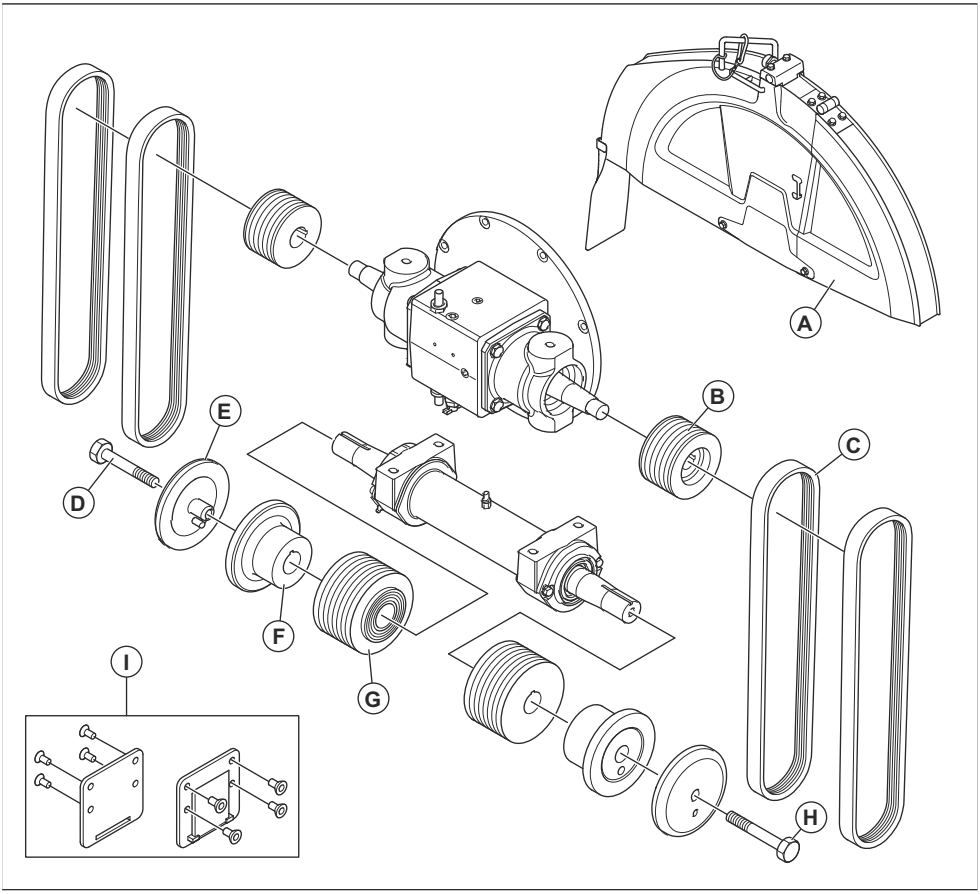

	FS 5000D II, mm/po.			
A	500/20	650/26	750/30	900/36
B	114/4,51	89/3,5	89/3,5	89/3,5
C	3VX450	3VX435	3VX450	3VX460
D	HHCS 5/8-11×4,25 LH	HHCS 5/8-11×4,25 LH	HHCS 5/8-11×4,25 LH	HHCS 5/8-11×4,75 LH
E	114/4,5	127/5	127/5	152,5/6
F	114/4,5	127/5	127/5	152,5/6
G	106/4,17	106/4,17	121,5/4,78	146/5,75
H	HHCS 5/8-11×4,25 RH	HHCS 5/8-11×4,25 RH	HHCS 5/8-11×4,25 RH	HHCS 5/8-11×4,75 RH

	FS 5000D II, mm/po.			
I	Non	Non	Non	Oui

Changement de dimension de disque, modèle avec boîte de vitesses à 3 rapports

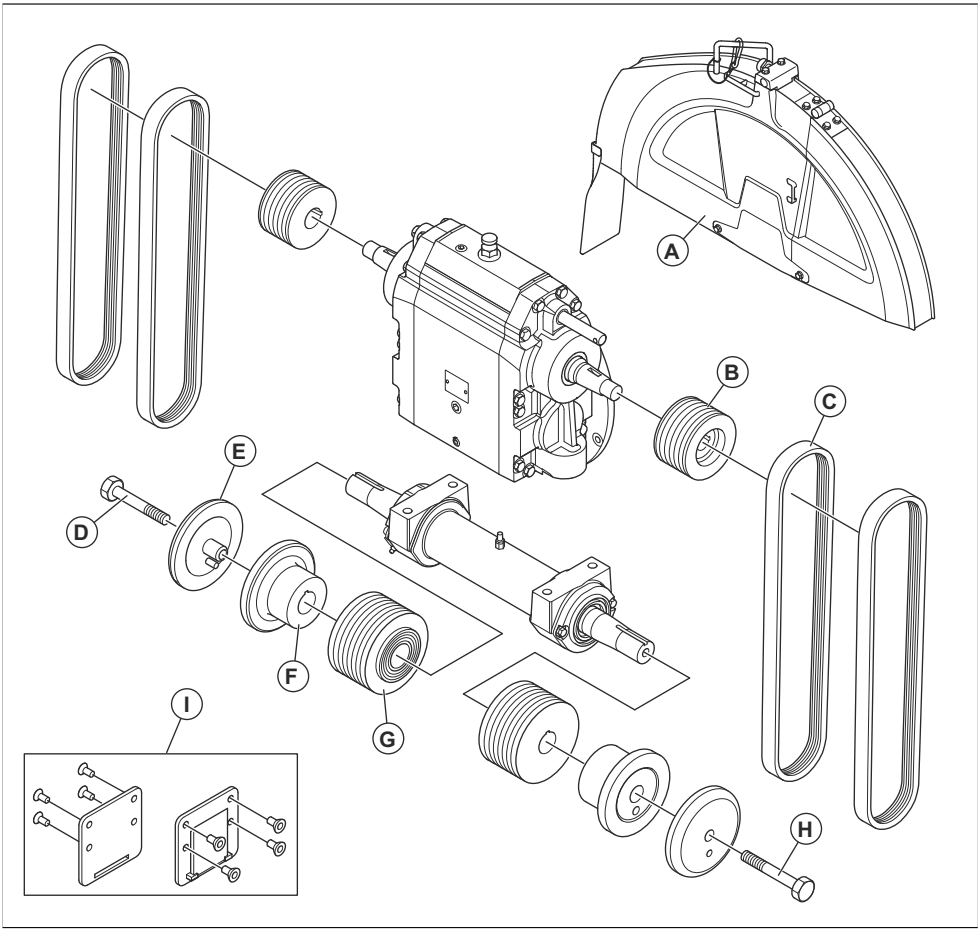

	FS 5000D II, mm/po.		
A	650/26	750/30	900/36
B	114/4,51	105/4,13	105/4,13
C	3VX550	3VX550	3VX560
D	HHCS 5/8-11×4,25 LH	HHCS 5/8-11×4,25 LH	HHCS 5/8-11×4,75 LH

	FS 5000D II, mm/po.		
E	127/5	127/5	152,5/6
F	127/5	127/5	152,5/6
G	106/4,17	115/4,53	138/5,43
H	HHCS 5/8-11×4,25 RH	HHCS 5/8-11×4,25 RH	HHCS 5/8-11×4,75 RH
I	Non	Non	Oui

Pour remplir le réservoir de carburant

REMARQUE: Utilisez toujours le type de carburant approprié. L'utilisation d'un carburant inapproprié endommage le produit.

REMARQUE: N'utilisez pas de biodiesel. Le biodiesel endommage les tuyaux de carburant.

- Utilisez le carburant diesel de type approprié. Reportez-vous à la section *Caractéristiques techniques à la page 130*. Pour plus d'informations sur le carburant, reportez-vous au manuel du moteur fourni par le fabricant du moteur.

Réglage de la position des poignées de commande

1. Pour régler la longueur des poignées de commande, desserrez le bouton de verrouillage (A).

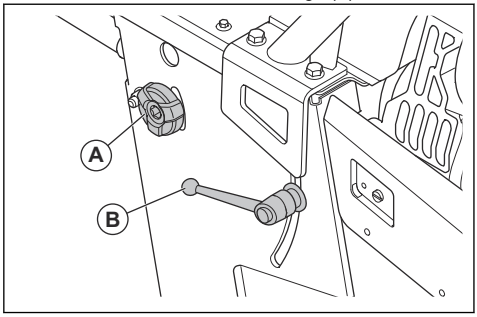

2. Réglez les poignées de commande à une longueur d'utilisation confortable.
3. Serrez le bouton de verrouillage (A).
4. Pour régler la hauteur des poignées de commande, tournez le levier de verrouillage (B) dans le sens contraire des aiguilles d'une montre.
5. Réglez les poignées de commande à une hauteur d'utilisation confortable.
6. Tournez le levier de verrouillage (B) dans le sens des aiguilles d'une montre pour verrouiller les poignées de commande en position.

Contrôle des pointeurs réglables

1. Placez une longue barre métallique droite ou équivalent à plat contre le disque de découpe.
2. Assurez-vous que le pointeur réglable (A) et le pointeur arrière (B) sont alignés avec le disque de découpe (C) et le repère (D) sur la surface.

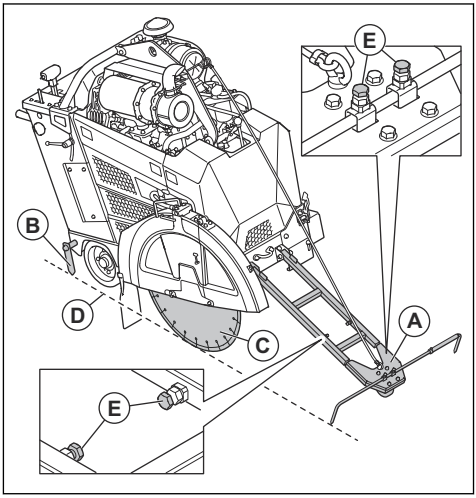

3. Si nécessaire, procédez comme suit pour régler les pointeurs réglables :
   a) Réglez la longueur et la largeur du pointeur réglable à l'aide des vis (E).
   b) Pour régler le pointeur arrière, tapez dessus avec un maillet.

Utilisation des cales de stationnement

AVERTISSEMENT: Ne stationnez pas le produit sur une pente ayant une inclinaison maximale supérieure à 10°.

Remarque: Les cales de stationnement sont disponibles en option pour les produits vendus en Amérique du Nord.

- Placez les cales de stationnement derrière les roues arrière si vous stationnez le produit orienté vers la montée.

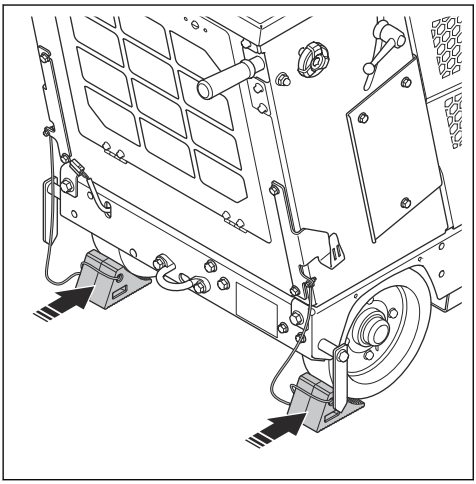

- Placez les cales de stationnement devant les roues arrière si vous stationnez le produit orienté vers la descente.
- Rangez les cales de stationnement sur les crochets de chaque côté du produit lorsqu'elles ne sont pas utilisées.

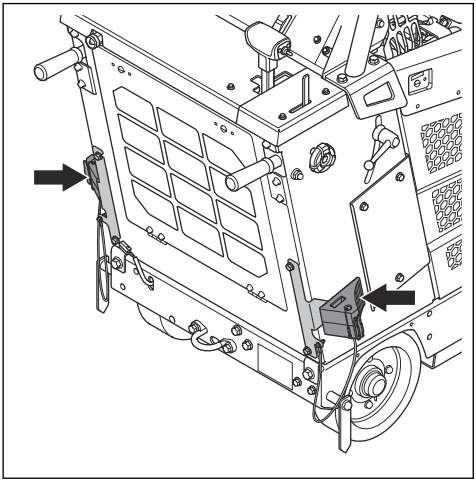

Accessoires

Si des accessoires sont installés sur votre produit, 2 boutons supplémentaires sont visibles sur l'interface homme-machine (IHM). Un pour les feux (A) et un pour la pompe à eau (B).

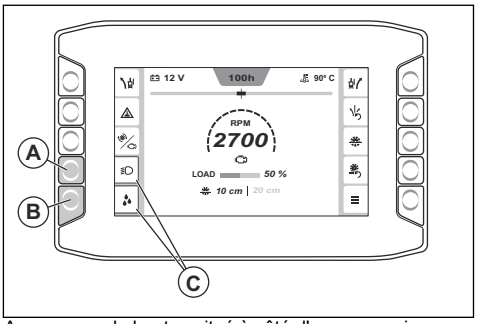

Appuyez sur le bouton situé à côté d'un accessoire pour activer ou désactiver les fonctionnalités de l'accessoire. Lorsqu'un accessoire est engagé, un témoin orange (C) s'affiche autour du symbole d'accessoire.

Engagement et désengagement de l'embrayage

1. Appuyez sur le bouton (A) pour engager l'embrayage. L'embrayage est engagé lorsque le témoin (B) du bouton d'embrayage s'allume. La couleur de la valeur de régime est blanche lorsque l'embrayage est engagé.

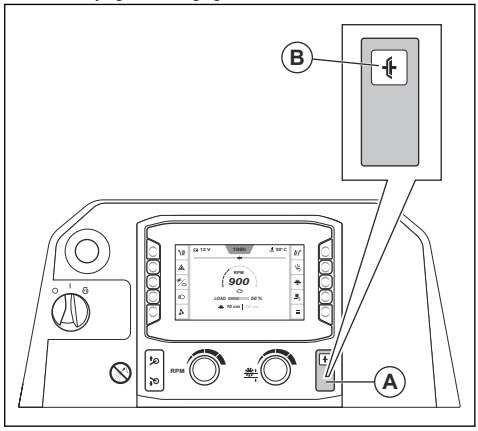

2. Appuyez à nouveau sur le bouton pour désengager l'embrayage. L'embrayage est désengagé lorsque le témoin du bouton d'embrayage s'éteint. La couleur de la valeur de régime est grise lorsque l'embrayage est désengagé.

Réglage manuel de l'essieu arrière

- Tournez le boulon de réglage en bas à gauche à l'arrière du produit. Utilisez une clé de 18 mm.

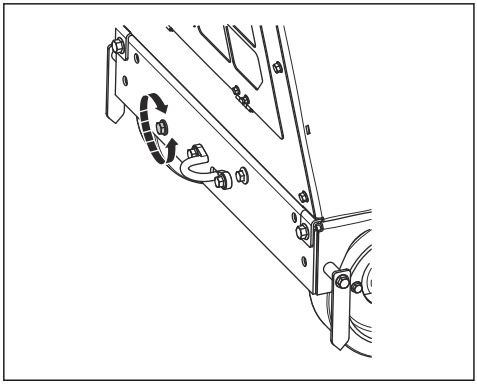

a) Si le produit se dirige vers la droite pendant le fonctionnement, tournez le boulon de réglage dans le sens contraire des aiguilles d'une montre.

b) Si le produit se dirige vers la gauche pendant le fonctionnement, tournez le boulon de réglage dans le sens des aiguilles d'une montre.

Interface homme-machine (IHM)

Lorsque vous démarrez le produit, la vue d'accueil de l'IHM s'affiche. La vue d'accueil fournit différents types d'informations sur l'état du produit et permet d'accéder à différents sous-menus.

Fonction E-track

Remarque: La fonction E-track est un accessoire.

Pendant le fonctionnement, le disque de découpe provoque une résistance au mouvement en avant des roues arrière. Le produit peut ainsi tourner dans le même sens que le disque de découpe. Pour éviter une découpe mal alignée et réduire la fatigue de l'opérateur, l'angle de l'essieu arrière peut être ajusté à l'aide de la fonction E-track. Reportez-vous à la section *Réglage de l'essieu arrière avec la fonction E-track à la page 98* pour plus d'informations sur la fonction E-track.

Réglage de l'essieu arrière avec la fonction E-track

Vous pouvez effectuer le réglage de l'essieu arrière avec la fonction E-track pendant le fonctionnement ou lorsque le produit est à l'arrêt. Si votre produit ne possède pas la fonction E-track, réglez manuellement l'essieu arrière. Reportez-vous à la section *Réglage manuel de l'essieu arrière à la page 97*.

- Appuyez sur les boutons de réglage E-track gauche et droit (A) pour régler l'essieu arrière. Appuyez plusieurs fois pour effectuer de petits réglages.

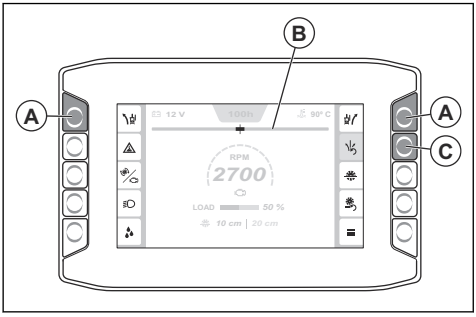

Remarque: La jauge E-track (B) sur l'IHM indique l'angle actuel de l'essieu arrière. Le réglage est enregistré lorsque le contact est coupé ou si le produit n'est plus alimenté.

- Observez le mouvement et la direction du produit pour vous assurer que le réglage est correct.
- Pour réinitialiser l'essieu arrière à l'angle central défini dans le système, appuyez sur le bouton de réinitialisation E-track (C).
- Pour revenir à l'angle réglé, appuyez à nouveau sur le bouton de réinitialisation E-track.
- Pour régler l'angle central défini dans le système, reportez-vous à la section *Réglage de l'angle central de la fonction E-track à la page 101*.

Engagement et désengagement l'interrupteur de sécurité d'eau

L'interrupteur de sécurité d'eau arrête le produit si vous perdez de la pression d'eau ou si vous êtes à court d'eau pendant le fonctionnement.

REMARQUE: Utilisez toujours de l'eau pendant l'utilisation du produit afin de maintenir la température des disques diamantés à un niveau bas. Le système de refroidissement à l'eau augmente également la durée de vie des disques diamantés et empêche l'accumulation de poussière.

1. Appuyez sur le bouton (A) pour engager l'interrupteur de sécurité d'eau. Un témoin orange (B) s'affiche lorsque l'interrupteur de sécurité d'eau est engagé.

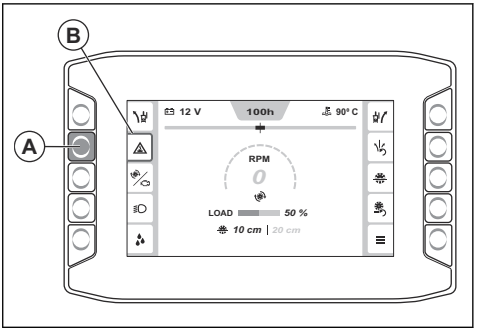

2. Appuyez à nouveau sur le bouton pour désengager l'interrupteur de sécurité d'eau. Le témoin orange s'éteint lorsque l'interrupteur de sécurité d'eau est désengagé.

Jauge de régime

La jauge au centre de l'IHM (A) indique le régime du moteur ou du disque de découpe.

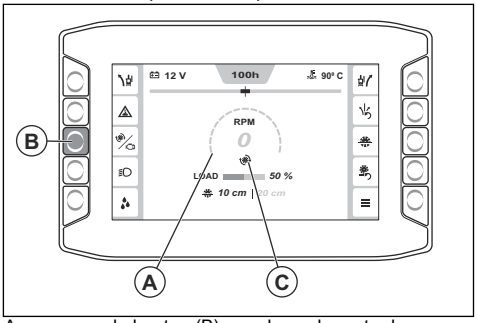

Appuyez sur le bouton (B) pour basculer entre les 2 modes. L'icône (C) indique si le régime correspond

au moteur ou au disque de découpe. La couleur de la valeur de régime est blanche lorsque l'embrayage est engagé et grise lorsque l'embrayage est désengagé.

« Menu principal »

Appuyez sur le bouton (A) pour accéder au menu principal.

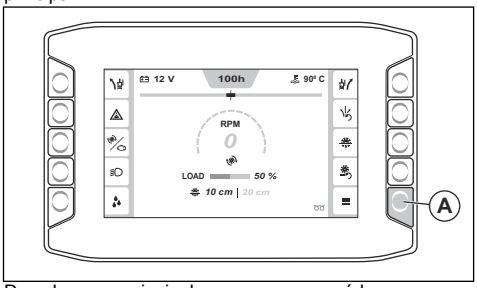

Dans le menu principal, vous pouvez accéder aux réglages et aux informations relatives à l'état de la machine, aux fonctions et au système. Reportez-vous à la section *Vue d'ensemble du « menu principal » à la page 99* pour plus d'informations sur la structure du menu.

Vue d'ensemble du « menu principal »

- **État de la machine**, reportez-vous à la section *« État de la machine » à la page 99*.
  - Défauts actifs
  - Journal des défauts
  - Durée de fonctionnement
  - Menu du minuteur d'entretien
  - Réinitialiser le journal des défauts
- **Fonctions**, reportez-vous à la section *« Fonctions » à la page 100*.
  - Régénération
  - Étalonner E-track
- **Système**, reportez-vous à la section *« Système » à la page 101*.
  - Paramètres d'affichage
    - Luminosité
    - Langue
    - Unités
    - Code PIN
    - Réinitialiser les paramètres d'affichage
  - Informations sur le système
    - Machine
    - Moteur
    - Écran
    - Module de commande
  - Informations sur la boîte de vitesses et le disque
  - Licences tierces
  - Configuration machine
    - Fonctions supplémentaires
    - Réinitialiser l'intervalle d'entretien
    - Étalonner la profondeur de disque
    - Arrêt de ralenti bas

« État de la machine »

Le menu « État de la machine » (A) permet d'accéder à « Erreurs actives » (B), « Journal des erreurs » (C), « Durée de fonctionnement » (D), « Menu du minuteur d'entretien » (E) et « Réinitialiser le journal des défauts » (F).

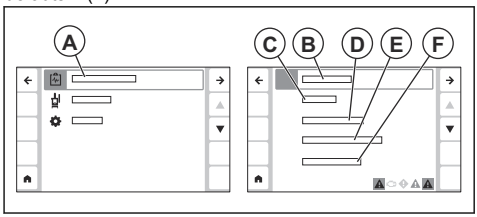

- « Défauts actifs » : affiche une liste des défauts détectés par le produit. Reportez-vous à la section *Différents types de messages sur l'écran à la page 100* pour plus d'informations
- « Journal des défauts » : affiche une liste de tous les défauts du produit depuis la dernière réinitialisation.
- « Temps de fonctionnement » : affiche des informations sur le temps de fonctionnement total, le temps de fonctionnement actuel et le temps restant jusqu'au prochain entretien. Vous pouvez également réinitialiser le temps de fonctionnement actuel dans ce menu.
- « Menu du compteur d'entretien » : affiche des informations sur les différents types de tâches d'entretien nécessaires pour le produit. Chaque tâche d'entretien dispose d'un temporisateur qui compte à rebours le temps restant jusqu'au prochain entretien. Dans le menu du compteur d'entretien, il est également possible de modifier l'intervalle pour chaque compteur d'entretien.
- « Réinitialiser le journal des défauts » : réinitialise le journal des défauts.

Menu « Défauts actifs »

Dans la barre inférieure (A) de l'IHM, vous pouvez voir les messages actifs.

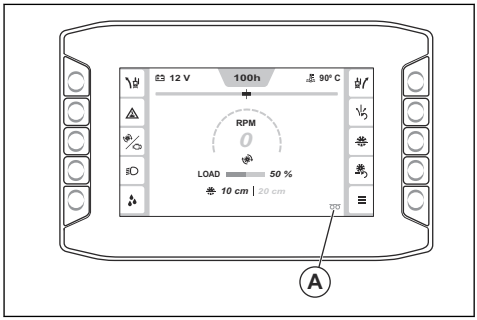

Accédez à « Menu principal » > « État de la machine » > « Défauts actifs » pour afficher une liste de tous les messages actifs. Le message le plus récent (B) figure en haut de la liste.

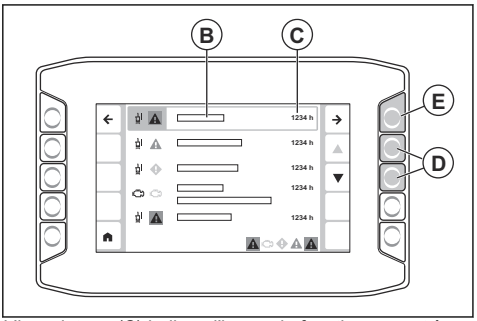

L'horodatage (C) indique l'heure de fonctionnement à laquelle le message est apparu. Naviguez à l'aide des flèches (D) pour monter et descendre dans la liste. Appuyez sur la flèche (E) pour afficher plus d'informations sur un message. Reportez-vous à la section *Différents types de messages sur l'écran à la page 100* pour plus d'informations sur les différents types de messages qui peuvent apparaître sur l'IHM.

Différents types de messages sur l'écran

Il existe 4 types de messages qui peuvent s'afficher à l'écran pendant le fonctionnement :

- **Les messages d'information** vous aident et vous donnent des conseils sur l'utilisation du produit. Un message d'information s'affiche avec un symbole d'information blanc.
- **Les messages de mise en garde** indiquent que quelque chose est incorrect. Un message de mise en garde s'affiche avec un losange jaune.
- **Les messages d'avertissement** signalent des défauts ou des problèmes de sécurité pouvant provoquer des dommages mécaniques. Le produit s'arrêtera dans peu de temps. Un message d'avertissement s'affiche avec un symbole rouge.
- **Les messages d'erreur** s'affichent lorsque le produit s'arrête en raison d'un défaut ou d'un problème de sécurité. Un message d'erreur s'affiche avec un symbole blanc sur fond rouge.
- Un message comporte 5 parties : 1 symbole (A), informations sur le message (B), action du message (C), informations sur la marche à suivre (D) et horodatage (E).

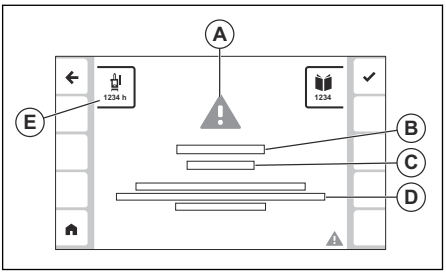

- Reportez-vous à la section *Procédure lorsqu'un message s'affiche à l'écran à la page 100* pour plus d'informations sur la marche à suivre lorsqu'un message s'affiche à l'écran.

Procédure lorsqu'un message s'affiche à l'écran

1. Suivez la procédure décrite dans le message à l'écran.
2. Appuyez sur le bouton à côté du symbole (A) pour fermer le message. Si le message ne réapparaît pas, vous pouvez continuer à utiliser le produit.

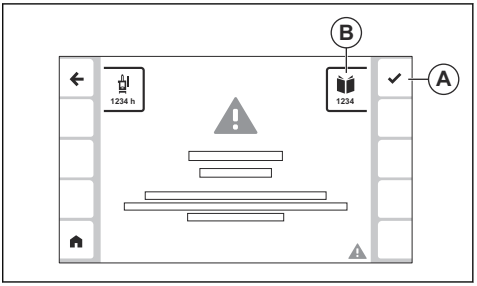

3. Si le message s'affiche à nouveau, notez le code (B) et reportez-vous à la section *Codes pour différents types de messages à la page 121*.

« Fonctions »

Le menu « Fonctions » (A) donne accès à « Régénération » (B) et « Étalonner E-track » (C).

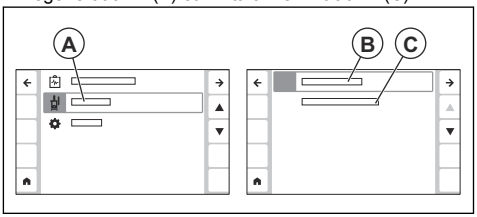

- « Régénération » : utilisez ce menu pour effectuer une régénération du produit. Reportez-vous à pour plus d'informations.
- « Étalonner E-track » : utilisez ce menu pour régler l'angle central de la fonction E-track. Reportez-vous à *Réglage de l'angle central de la fonction E-track à la page 101* pour plus d'informations.

Réglage de l'angle central de la fonction E-track

1. Ajustez l'essieu arrière à l'aide de la fonction E-track jusqu'à ce que l'essieu arrière soit en position centrale. Reportez-vous à la section *Réglage de l'essieu arrière avec la fonction E-track à la page 98*.
2. Appuyez sur le bouton « Menu principal » (A).

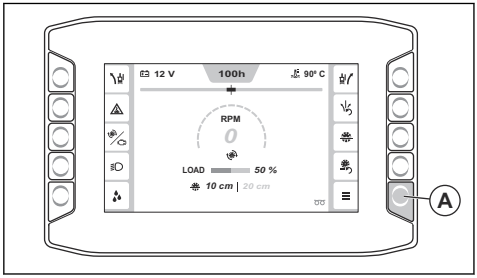

3. Sélectionnez « Fonctions » > « Étalonner E-track ».

L'angle central de la fonction E-track est réglé sur la position actuelle de l'essieu arrière.

« Système »

Le menu « Système » (A) donne accès aux paramètres d'affichage (B), aux informations système (C), aux informations sur la boîte de vitesses et le disque (D), à la configuration de la machine (E) et aux licences tierces (F).

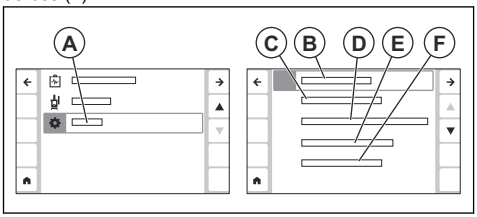

- « Réglages de l'écran » : utilisez ce menu pour modifier les paramètres de langue, de luminosité, d'unités et de code PIN. Vous pouvez également réinitialiser tous les réglages de l'écran dans ce menu.
- « Informations sur le système » : affiche des informations sur le produit, le moteur, l'IHM et le module de commande.
- « Informations sur la boîte de vitesses et le disque » : affiche des informations sur les meilleurs réglages pour différents types de disques et d'engrenages. Reportez-vous à la section *Recherche d'informations sur la bonne configuration de produit à la page 101*.
- « Configuration de la machine » : permet d'accéder aux menus « Fonctions supplémentaires », « Réinitialiser l'intervalle d'entretien », « Étalonner la profondeur de disque » et « Arrêt de ralenti bas ».
  - « Fonctions supplémentaires » : utilisez ce menu pour activer les accessoires du produit.
  - « Réinitialiser l'intervalle d'entretien » : utilisez ce menu pour réinitialiser l'intervalle d'entretien pour différents types de tâches d'entretien.
  - « Étalonner la profondeur de disque » : utilisez ce menu pour étalonner la butée de profondeur de disque. Soulevez le produit jusqu'à la position la plus haute, puis appuyez sur le bouton de confirmation.
  - « Arrêt de ralenti bas » : utilisez ce menu pour activer ou désactiver la fonction d'arrêt de ralenti bas.
- « Licences tierces » : fournit des informations sur les conditions de licence des différents logiciels tiers utilisés dans le logiciel de l'IHM.

Recherche d'informations sur la bonne configuration de produit

Pour configurer le produit en fonction de différentes dimensions de disque, il peut être nécessaire de remplacer différentes pièces du système d'entraînement de disque. Dans l'IHM, vous pouvez trouver des informations sur la configuration correcte du produit pour différentes dimensions de disque et modèles de boîtes de vitesses.

1. Appuyer sur le bouton « Menu principal » (A).

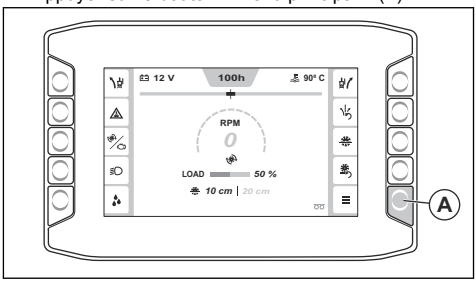

2. Sélectionnez « Système » > « Informations sur la boîte de vitesses et le disque ».
3. Utilisez les flèches (B) pour recherche votre configuration de produit dans la liste et sélectionnez-la avec le bouton (C).

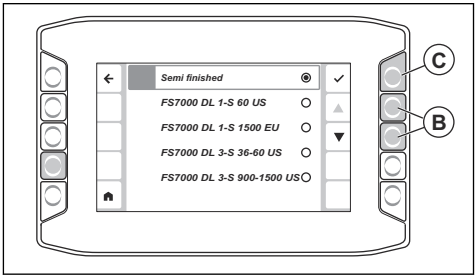

4. Un tableau s'affiche à l'écran avec le rapport correct (D), la dimension de disque correcte (E), la dimension de bride (F), le régime à charge de l'arbre de disque (G), la dimension de poulie d'arbre de disque (H), la vitesse nominale du moteur (I) et la dimension de poulie de vitesse du moteur (J) correspondant à la configuration de produit sélectionnée.

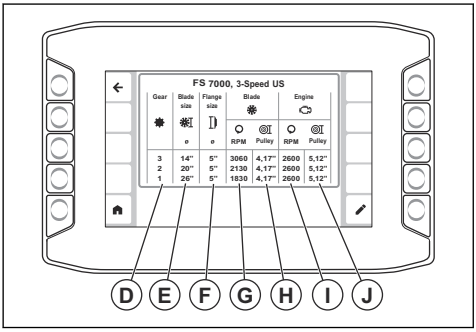

Remarque: La colonne pour le rapport de vitesse correct (D) n'est affichée que pour les produits à 3 vitesses.

Reportez-vous à la section *Changement de dimension du disque, modèle de boîte de vitesses à 1 vitesse à la page 93* ou *Changement de dimension de disque, modèle avec boîte de vitesses à 3 rapports à la page 94* pour obtenir des informations sur le réglage de votre produit à la configuration recommandée.

Butée de profondeur de disque

Utilisez la butée de profondeur de disque pour définir la profondeur de coupe maximale. La profondeur de coupe actuelle (A) et la butée de profondeur de disque (B) s'affichent sur la vue d'accueil de l'IHM. Appuyez sur le bouton (C) pour engager ou désengager la butée de profondeur de disque.

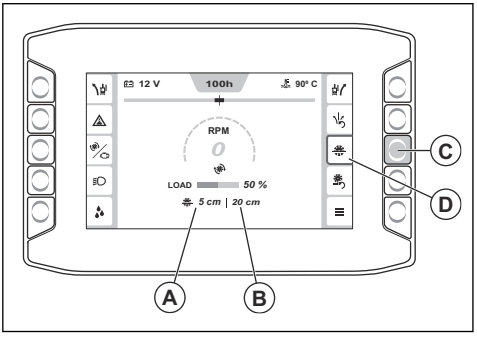

Pour régler la profondeur de coupe

1. Appuyez sur l'interrupteur (A) pour abaisser le disque de découpe jusqu'à ce qu'il touche la surface. Il s'agit de la position de départ de la profondeur de coupe.

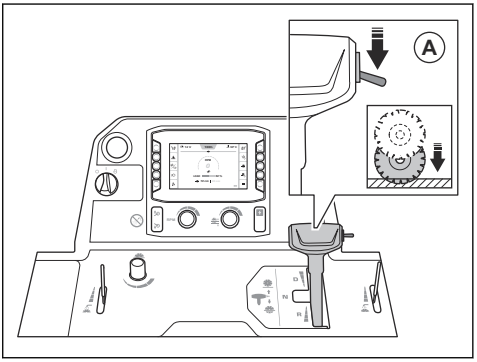

REMARQUE: n'abaissez pas le disque de découpe trop rapidement. Si le disque de découpe heurte la surface avec force, il risque d'être endommagé. Diminuez la vitesse à l'aide du bouton de réglage de la vitesse d'abaissement du disque.

2. Appuyez sur le bouton de réinitialisation de la profondeur de disque (B) sur le panneau de commande. La valeur de la profondeur de coupe (C) est réglée sur 0 cm/po.

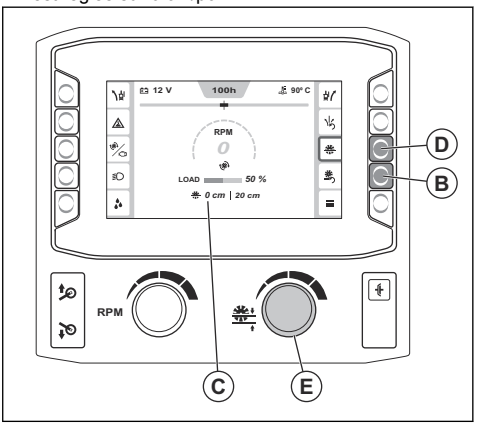

3. Appuyez sur le bouton ON/OFF de la butée de profondeur de disque (D) et maintenez-le enfoncé pour engager la fonction de butée de profondeur de disque.

4. Tournez le bouton de réglage de la butée de profondeur de disque (E) jusqu'à ce que la profondeur de coupe correcte s'affiche sur l'IHM. Pendant le fonctionnement, le disque de découpe n'est pas abaissé au-delà de la profondeur de coupe définie.

REMARQUE: vérifiez toujours que la profondeur de coupe est correcte. La butée de profondeur de disque vous aide à obtenir la profondeur de coupe correcte, mais ne donne qu'une indication de la valeur de profondeur.

5. S'il est nécessaire d'augmenter la profondeur de coupe pendant le fonctionnement, effectuez l'une des étapes suivantes :
   a) Tournez le bouton de réglage de la butée de profondeur de disque pour régler une nouvelle profondeur de coupe.
   b) Appuyez sur le bouton situé à côté du symbole de butée de profondeur de disque pour désengager la fonction.

Profondeurs de coupe maximales

La profondeur de coupe maximale dépend des dimensions de disque. Reportez-vous au tableau ci-dessous pour plus d'informations.

Dimensions, mm/po	Profondeur de coupe maximale, mm/po
500/20	193/7,75
650/26	262/10,5
750/30	312/12,5
900/36	374/15

Démarrage du produit

1. Raccordez le flexible d'admission d'eau à l'arrivée d'eau.
2. Fermez le robinet d'eau.

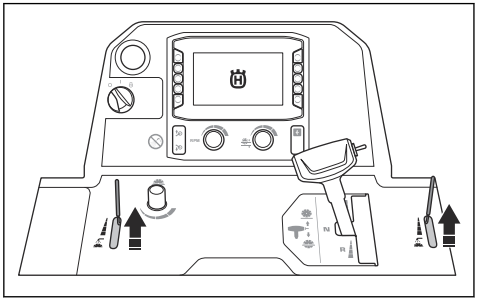

3. Placez le levier de commande de vitesse en position neutre.

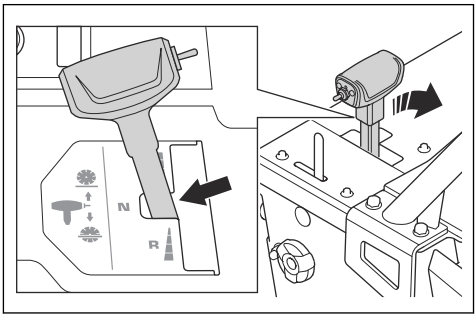

4. Tournez l'interrupteur de démarrage du moteur en position « I » (A).

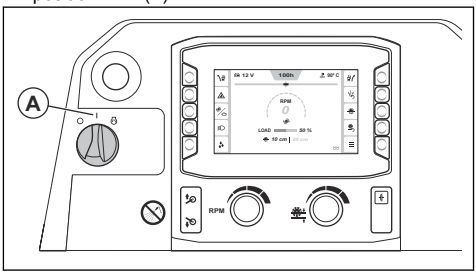

5. Si le symbole de préchauffage s'affiche sur l'IHM, attendez qu'il s'éteigne.
6. Tournez l'interrupteur de démarrage du moteur en position START (B) pour démarrer le moteur.

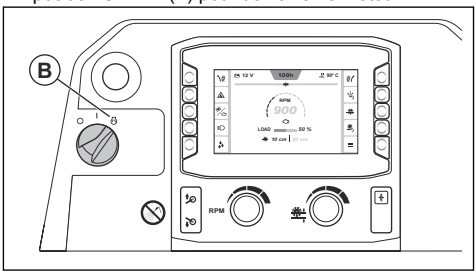

7. Laissez le moteur tourner au régime de ralenti pendant 2 à 3 minutes jusqu'à ce que la température du moteur commence à augmenter.

REMARQUE: Ne laissez pas le moteur tourner au régime de ralenti inférieur lorsque le produit n'est pas en marche. Le régime de ralenti bas augmente la quantité de particules dans le moteur.

AVERTISSEMENT: Pour les produits sans embrayage de disque, le disque de découpe commence à tourner

dès que le moteur démarre et que le rapport n'est pas au point mort. Ne déplacez pas le produit sur le côté ou en dehors de la zone de travail si le disque de découpe tourne.

Utilisation du produit

1. Tournez l'interrupteur de démarrage du moteur en position « I » (A).

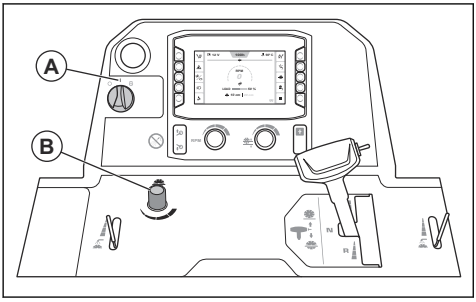

2. Tournez le bouton (B) pour régler la vitesse d'abaissement du disque. Tournez-le dans le sens contraire des aiguilles d'une montre pour augmenter la vitesse et dans le sens des aiguilles d'une montre pour la réduire.
3. Réglez la profondeur de coupe. Reportez-vous à la section *Pour régler la profondeur de coupe à la page 102*.
4. Faites démarrer le produit. Reportez-vous à la section *Démarrage du produit à la page 103*.
5. Engagez l'interrupteur de sécurité hydraulique. Reportez-vous à la section *Engagement et désengagement l'interrupteur de sécurité d'eau à la page 98*.
6. Ouvrez la vanne d'eau (C).

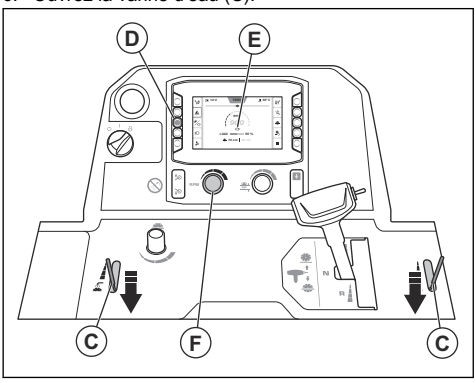

7. Appuyez sur le bouton (D) et assurez-vous que le symbole du moteur (E) s'affiche sur l'IHM. Réglez le régime moteur à l'aide du bouton de réglage de vitesse (F).
8. Si le produit est équipé d'un embrayage de disque, procédez comme suit :
   a) Observez la jauge de régime (G) et assurez-vous que la vitesse du moteur n'est pas supérieure à 1 200 tr/min.

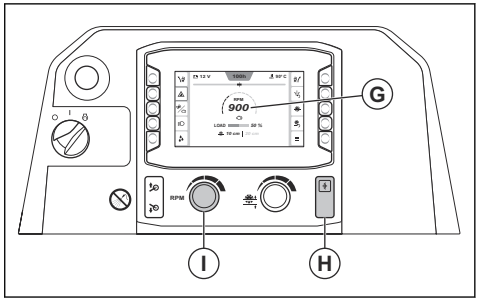

   b) Appuyez sur le bouton d'embrayage (H).
9. Tournez le bouton de réglage de vitesse (I) dans le sens des aiguilles d'une montre pour augmenter la vitesse du moteur jusqu'au régime maximal.
10. Gardez le pointeur réglable, le pointeur arrière et le disque de découpe sur le repère pendant toute la durée de fonctionnement.
11. Appuyez sur l'interrupteur (J) pour abaisser le disque de découpe.

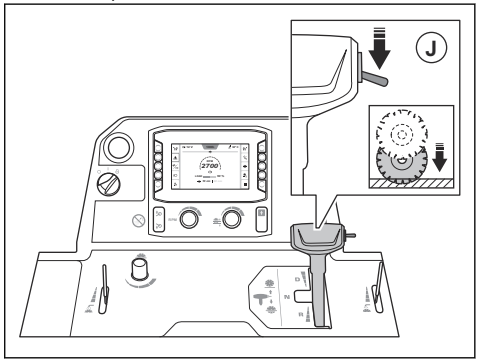

REMARQUE: Si vous abaissez le disque de découpe dans une coupe qui n'est pas complètement terminée, alignez-la avec précision afin d'éviter d'endommager le disque de découpe.

12. Poussez le levier de commande de vitesse vers l'avant pour un déplacement de la scie vers l'avant ou tirez-le pour un déplacement vers l'arrière. Plus vous appuyez sur le levier de commande de vitesse, plus la vitesse augmente.

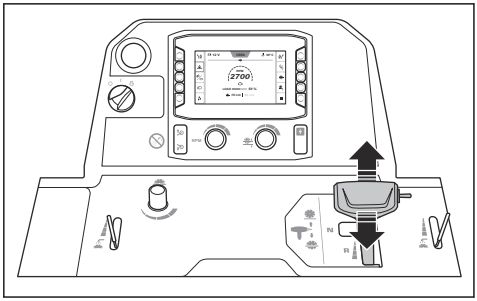

13. Écoutez le bruit du moteur. Utilisez le levier de commande de vitesse pour adapter la vitesse aux conditions de sciage.
14. Après 2 m/7 pi, arrêtez le produit et contrôlez la coupe. Réglez l'essieu arrière si le produit ne coupe pas droit. Reportez-vous à la section *Réglage de l'essieu arrière avec la fonction E-track à la page 98* ou *Réglage manuel de l'essieu arrière à la page 97*.
15. Lorsque l'opération est terminée, placez le levier de commande de vitesse en position neutre.

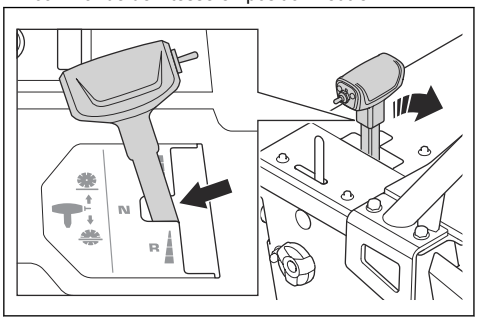

16. Appuyez sur l'interrupteur (K) jusqu'à ce que le disque de découpe soit au-dessus de la surface.

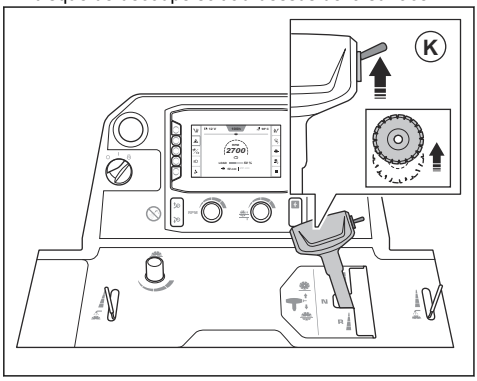

AVERTISSEMENT: Si un kit de lestage est installé sur le produit, éloignez vos jambes de celui-ci lorsque vous soulevez le disque de découpe. Il existe un risque de blessure.

AVERTISSEMENT: Si l'attelage est engagé, gardez vos pieds à l'écart de celui-ci lorsque vous soulevez le disque de découpe. Risque de blessures par écrasement.

17. Tournez le bouton de réglage de vitesse (L) en position de ralenti bas.

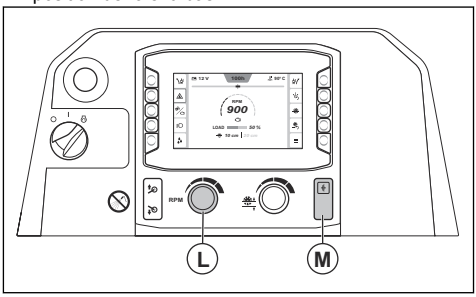

18. Si le produit est équipé d'un embrayage de disque, appuyez sur le bouton d'embrayage (M).

Fonctionnement direct du produit

Pendant le fonctionnement, le disque de découpe provoque une résistance au mouvement en avant des roues arrière. Le produit peut ainsi tourner dans le même sens que le disque de découpe. Pour éviter une coupe courbée, vous pouvez ajuster l'angle de l'essieu arrière. En fonction de la configuration de votre produit, réglez l'angle à l'aide de la fonction E-track ou effectuez un réglage manuel de l'essieu arrière. Reportez-vous à la section *Réglage de l'essieu arrière avec la fonction E-track à la page 98* ou *Réglage manuel de l'essieu arrière à la page 97*.

Utilisation de la technique de travail correcte

- Restez à l'écart de la trajectoire de la lame lorsque le moteur est en marche. La position correcte de l'opérateur se situe entre les poignées.

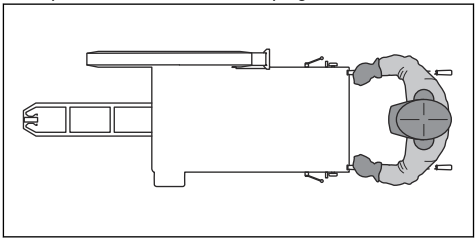

- Examinez fréquemment la lame de coupe pour détecter des fissures et pièces cassées survenues pendant la journée de travail. N'utilisez pas de disque découpeur endommagé.

AVERTISSEMENT: Arrêtez le moteur avant d'examiner la lame de coupe.

- Ne meulez pas avec le côté de la lame de coupe. La lame de coupe peut se casser et blesser l'utilisateur ou les personnes qui se trouvent à proximité. N'utilisez que le côté tranchant.
- Ne pliez/tordez pas la lame de coupe pendant la coupe.
- Assurez-vous que la lame de coupe se déplace librement et ne se coince pas dans la coupe.

Arrêt du produit

1. Tournez le bouton de réglage de vitesse (A) en position de ralenti bas.

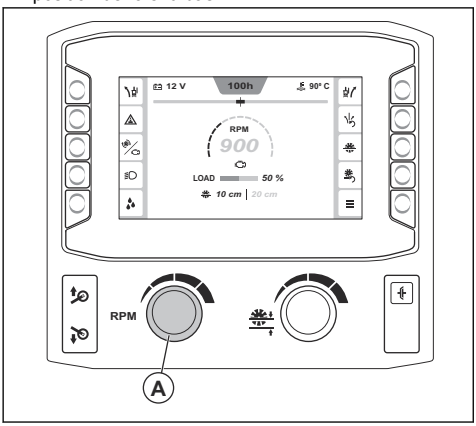

2. Fermez le robinet d'eau.

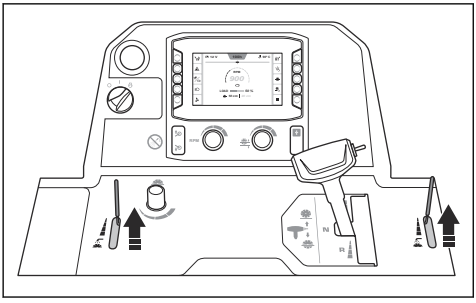

3. Laissez le moteur fonctionner au régime de ralenti pendant 2 à 3 minutes.
4. Tournez l'interrupteur de démarrage du moteur en position « 0 » (B). Appuyez sur le bouton d'arrêt de la machine (C) si la lame ne s'arrête pas lorsque l'on tourne le contacteur de démarrage du moteur.

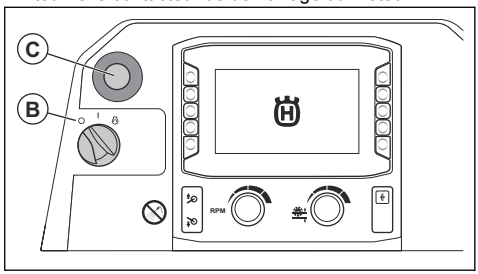

5. Placez les poignées de commande dans la position la plus courte.

AVERTISSEMENT: Le disque de découpe continue de tourner pendant un moment après l'arrêt du moteur. N'arrêtez pas le disque de découpe avec vos mains. Vous pourriez vous blesser gravement.

Introduction

AVERTISSEMENT: assurez-vous de lire et de comprendre le chapitre sur la sécurité avant de procéder à l'entretien du produit.

Une formation spécifique est nécessaire pour effectuer tous les travaux d'entretien et de réparation du produit. Nous garantissons la disponibilité de réparations et d'un entretien professionnels. Si votre concessionnaire n'est pas un atelier spécialisé, demandez-lui des informations à propos de l'atelier spécialisé le plus proche.

Pour les pièces de rechange, contactez Husqvarna votre concessionnaire ou votre atelier spécialisé

À faire avant l'entretien

- Garez le produit sur une surface plane et arrêtez le moteur. Appuyez sur le bouton d'arrêt de la machine sur le panneau de commande pour empêcher tout démarrage accidentel pendant l'entretien.
- Éliminez toute trace d'huile et de saleté autour du produit. Enlevez les objets indésirables.
- Signalez clairement la zone d'entretien pour avertir les personnes à proximité que des travaux d'entretien sont en cours.
- Gardez les extincteurs, le matériel médical et un téléphone de secours à proximité.

Calendrier d'entretien

* = Entretien général effectué par l'opérateur. Les instructions ne sont pas mentionnées dans ce manuel d'utilisation.

X = Les instructions sont mentionnées dans ce manuel d'utilisation.

O = Contactez un atelier spécialisé Husqvarna.

Entretien	Tous les jours et après un transport	Toutes les 50 h	Toutes les 100 heures	Toutes les 250 heures	Toutes les 500 heures	Une fois par an	Toutes les 6 000 heures
Nettoyez le produit.	X						
Contrôlez le niveau de liquide de refroidissement moteur.	X						
Contrôlez le niveau d'huile moteur.	X						
Contrôlez tous les tuyaux et colliers de serrage. Vérifiez que les tuyaux ne frottent pas contre d'autres tuyaux ou pièces du produit.	*						
Nettoyez le filtre à air extérieur.	X						
Contrôlez les capots de protection et les carters de disque.	X						
Vidangez l'eau de la boîte de vitesses.	X						
Vérifiez l'approvisionnement en eau du disque de découpe.	X						
Vidangez le séparateur d'eau du filtre à carburant.	X						
Lubrifiez le pivot du cylindre hydraulique.	X						
Nettoyez le filtre à air du radiateur.		X					
Contrôlez les courroies trapézoïdales.		X					

Entretien	Tous les jours et après un transport	Toutes les 50 h	Toutes les 100 heures	Toutes les 250 heures	Toutes les 500 heures	Une fois par an	Toutes les 6 000 heures
Lubrifiez les roues avant.		X					
Lubrifiez l'attelage. (applicable uniquement aux produits dotés d'un attelage.)		X					
Remplacez l'huile moteur et le filtre à huile.[11]			X				
Lubrifiez les roulements de pivot de l'arbre avant.			X				
Vérifiez que les roues, les moyeux de roue et les cales de stationnement ne sont pas endommagés et qu'ils sont correctement installés.			*				
Examinez le tuyau du filtre à air et les colliers de serrage.			*				
Contrôlez le niveau d'huile hydraulique.			X				
Remplacez le filtre à carburant.			X				
Remplacez le filtre du circuit hydraulique.				X			
Lubrifiez l'axe de disque.				X			
Lubrifiez le roulement de l'arbre arrière.				X			
Remplacez l'huile hydraulique.					X		
Changez l'huile dans la boîte de vitesses.					X		
Remplacez le liquide de refroidissement moteur.					X		
Remplacez les filtres à air.						X	
Contrôlez le liquide de refroidissement moteur et vérifiez que le mélange est correct.						X	
Remplacez le bouton d'embrayage.							O
Remplacez le relais d'embrayage.							O
Remplacez l'interrupteur de démarrage du moteur.							O

Nettoyage du produit

AVERTISSEMENT: utilisez des lunettes de protection. Lorsque vous nettoyez avec un nettoyeur haute pression, de la poussière et des matières nocives peuvent être éjectées du produit.

- Laissez le produit refroidir avant de le nettoyer.
- Assurez-vous que le capot de la boîte à relais et à fusibles est correctement installé avant de nettoyer le produit.
- Ne nettoyez pas les composants électriques avec de l'eau.
- Utilisez un produit de nettoyage doux. Portez des gants de protection pour éviter toute irritation de la peau.
- Utilisez un nettoyeur à haute pression pour nettoyer le produit.

[11] La première fois après 50 h d'utilisation.

Nettoyage du radiateur

REMARQUE: Respectez les instructions. Une procédure incorrecte peut endommager les ailettes de refroidissement.

- Nettoyez les ailettes de refroidissement avec de l'air comprimé.
- Si nécessaire, utilisez un nettoyeur haute pression et un agent de nettoyage doux.
- Pulvérisez directement sur le radiateur, parallèlement aux ailettes de refroidissement.
- Respectez une distance minimale de 40 cm (15,75 po) entre les ailettes de refroidissement et la buse du nettoyeur haute pression ou le flux d'air.

Nettoyage du panneau de commande

REMARQUE: N'utilisez pas de nettoyeur haute pression pour nettoyer le panneau de commande.

- Nettoyez les composants électriques avec un chiffon ou de l'air comprimé.
- Nettoyez le panneau de commande avec un chiffon humide.

Nettoyage du moteur

- Respectez une distance minimale de 40 cm (15,75 po) entre la buse d'une part, et le moteur et ses composants d'autre part.
- Faites attention lorsque vous nettoyez le moteur, en particulier à proximité de composants électriques. Ne pulvérisez pas d'eau directement sur les composants électriques.
- Ne dirigez pas l'eau directement dans le tuyau d'échappement ou le filtre à air du moteur.

Nettoyage du filtre à air du radiateur

REMARQUE: N'utilisez pas le produit sans filtre à air de radiateur installé.

- Nettoyez le filtre à air du radiateur avec de l'eau et du savon.

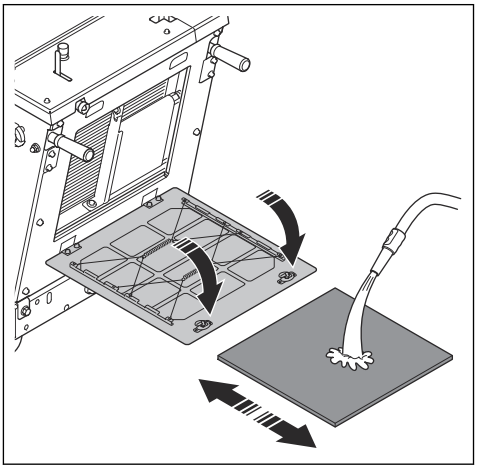

- Remplacez tout filtre à air de radiateur endommagé.

Nettoyage du filtre à air extérieur

AVERTISSEMENT: Utilisez une protection respiratoire homologuée lors du nettoyage du filtre à air. Mettez au rebut les filtres à air usés de manière appropriée. La poussière présente dans le filtre à air est dangereuse pour la santé.

AVERTISSEMENT: ne nettoyez pas le filtre à air à l'air comprimé.
Cette action endommage le filtre à air et augmente le risque d'inhalation de poussière dangereuse.

Il n'est pas nécessaire de nettoyer le filtre à air intérieur.

1. Examinez l'indicateur de filtre à air (A). Si l'indicateur de filtre à air est rouge, il est nécessaire de nettoyer le filtre à air extérieur.

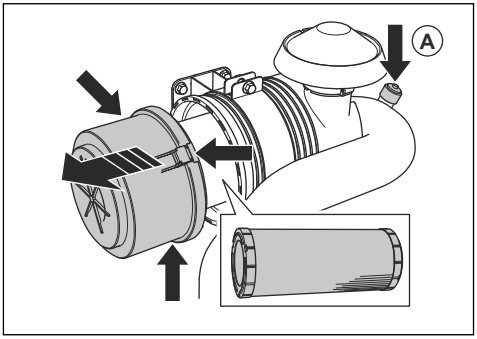

2. Ouvrez les 3 colliers du boîtier de filtre à air et retirez le boîtier de filtre à air.
3. Retirez le filtre à air et assurez-vous qu'il n'est pas endommagé.
4. Tapotez le filtre à air contre une surface dure ou utilisez un aspirateur pour retirer les particules.



REMARQUE: Ne laissez pas l'embout de l'aspirateur toucher la surface du filtre à air. Conservez une petite distance de sécurité. La surface fragile du filtre à air sera endommagée en cas de contact avec des objets.

5. Remplacez les joints endommagés.
6. Examinez le tuyau du filtre à air et ses colliers de serrage.
   a) Remplacez les pièces endommagées.
   b) Serrez les colliers desserrés.
7. Installez le filtre à air extérieur.
8. Installez le boîtier de filtre à air et fermez les 3 colliers.

Remarque: Si les 3 colliers du carter du filtre à air ne peuvent pas être fermés, le filtre à air extérieur n'est pas correctement installé.

Si le préfiltre ne peut pas être entièrement nettoyé ou s'il est endommagé, il doit être remplacé. Reportez-vous à la section *Remplacement des filtres à air à la page 112*.

Procédure après le nettoyage du produit

- Séchez les bornes électriques avec de l'air comprimé.
- Laissez le produit sécher complètement avant de démarrer le moteur.

Contrôle des tuyaux et des colliers de serrage

- Recherchez les fuites sur les tuyaux du circuit d'alimentation en carburant, du circuit hydraulique et du circuit de refroidissement.
- Vérifiez que les tuyaux ne sont ni usés, ni endommagés, notamment s'ils frottent contre d'autres tuyaux ou pièces du produit.
- Remplacez les tuyaux endommagés.
- Serrez les colliers de serrage desserrés.

Vérification de l'approvisionnement en eau du disque de découpe

1. Desserrez le boulon avant du carter de disque et soulevez le loquet du carter de disque (A).

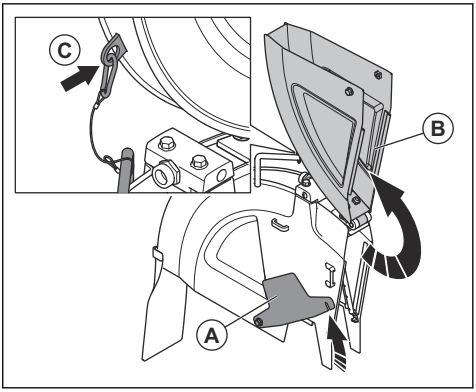

2. Soulevez le carter de disque avant (B) et verrouillez-le en position verticale à l'aide d'un câble et d'un mousqueton (C).
3. Ouvrez le robinet d'eau.

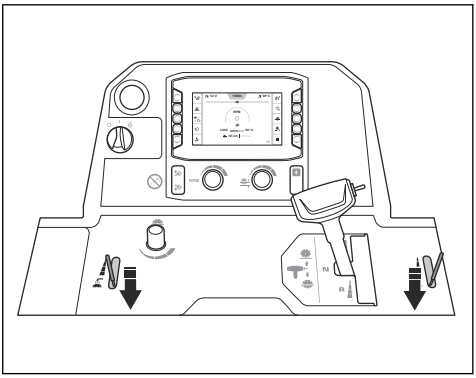

4. Assurez-vous que les jets d'eau sortent directement des orifices et de chaque côté du disque de découpe.

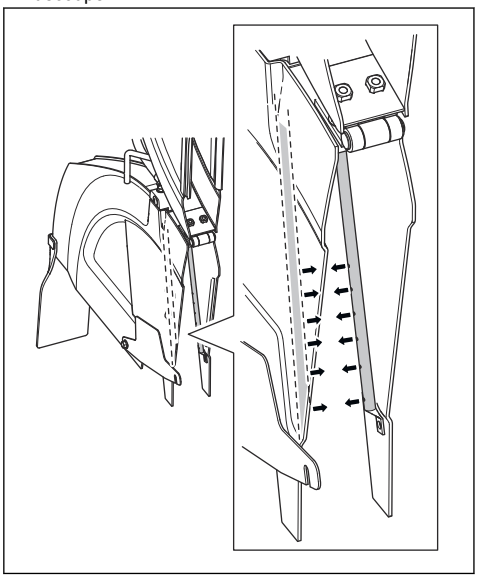

5. Assurez-vous qu'il n'y a pas de fuites dans les conduites d'eau.
6. Remplacez les conduites d'eau si elles sont endommagées.

Vidange de la boîte de vitesses

REMARQUE: L'eau présente dans la boîte de vitesses peut provoquer des dommages en raison de la corrosion et du gel.

1. Tournez la valve de vidange de la boîte de vitesses dans le sens contraire des aiguilles d'une montre pour l'ouvrir.

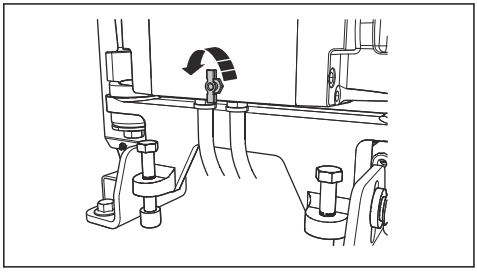

2. Tournez la valve de vidange de la boîte de vitesses dans le sens des aiguilles d'une montre pour la fermer.

Vidange du séparateur d'eau du filtre à carburant

1. Placez un récipient sous le tuyau au bas du séparateur d'eau du filtre à carburant.
2. Tournez l'interrupteur de démarrage du moteur en position « I » (A). Ne démarrez pas le moteur.

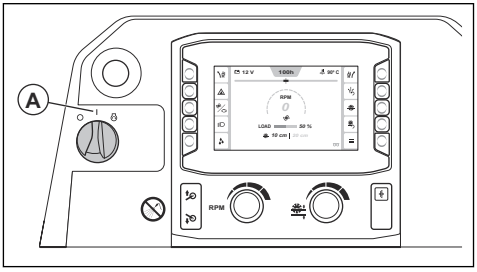

3. Laissez la pompe à carburant fonctionner pendant environ 15 secondes pour augmenter la pression dans le circuit d'alimentation en carburant.
4. Tournez l'interrupteur de démarrage du moteur en position « 0 » (B).

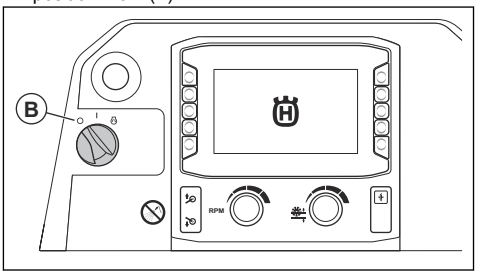

5. Desserrez le robinet (C) et vidangez l'eau du séparateur d'eau dans le récipient.

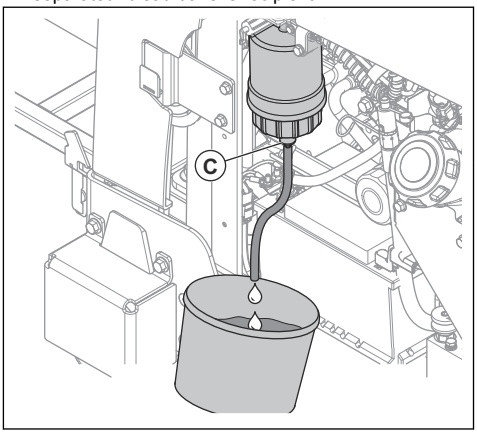

6. Serrez le robinet.

7. Éliminez l'eau comme un déchet chimique. Reportez-vous à la section *Mise au rebut à la page 129*.

Remplacement des filtres à air

1. Retirez le boîtier de filtre à air (A).

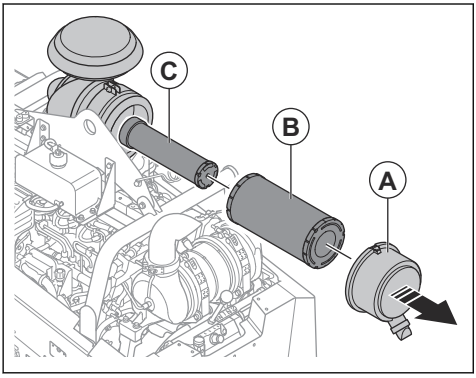

2. Retirez le filtre à air extérieur (B) et le filtre à air intérieur (C).
3. Installez les filtres à air en procédant dans l'ordre inverse.

Remplacement du filtre du circuit hydraulique

1. Assurez-vous que le produit est de niveau.
2. Retirez le filtre du circuit hydraulique et mettez-le au rebut.

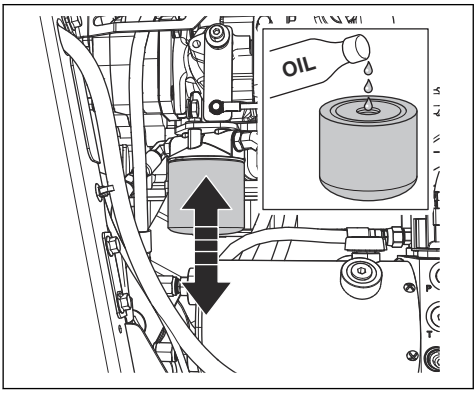

3. Remplissez d'huile un nouveau filtre du circuit hydraulique. Reportez-vous à la section *Caractéristiques techniques à la page 130* pour connaître le type d'huile approprié.
4. Lubrifiez le joint avec quelques gouttes d'huile.
5. Installez le filtre du circuit hydraulique.
6. Contrôlez le niveau d'huile hydraulique. Reportez-vous à la section *Contrôle du niveau d'huile hydraulique à la page 114*.

Contrôle des courroies trapézoïdales

1. Retirez le couvercle avant.
2. Tirez et relâchez les courroies trapézoïdales une à la fois. Les courroies doivent émettre un son long et non court.

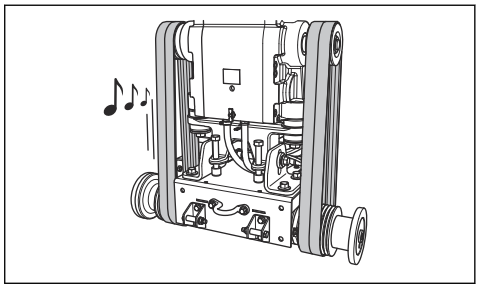

   a) Si les courroies trapézoïdales émettent un son long et clair, la tension est correcte.
   b) Si les courroies trapézoïdales ne produisent qu'un son court, la tension est trop faible. Reportez-vous à la section *Augmentation de la tension des courroies trapézoïdales à la page 112*.
3. Examinez les courroies trapézoïdales à la recherche d'usure et de dommages. Remplacez les courroies trapézoïdales endommagées.

REMARQUE: Ne remplacez pas seulement l'une des courroies trapézoïdales. Remplacez toujours les 4 courroies trapézoïdales en même temps.

4. Installez le capot avant.

Augmentation de la tension des courroies trapézoïdales

REMARQUE: La tension des nouvelles courroies trapézoïdales doit être augmentée après les 2-4 premières heures de fonctionnement.

1. Retirez le couvercle avant.

2. Desserrez les 2 boulons de verrouillage avec la clé d'arbre de disque.

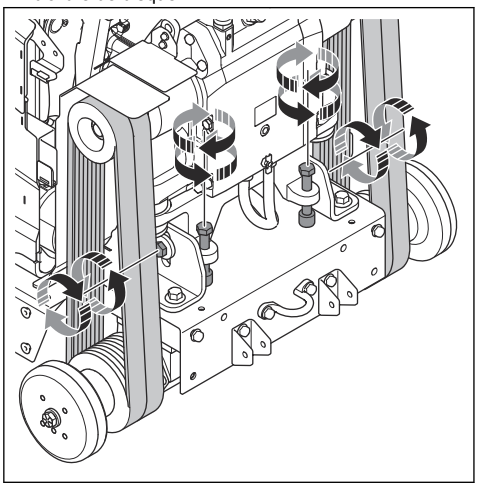

3. Tournez les boulons de tension de courroie dans le sens des aiguilles d'une montre jusqu'à ce que les courroies trapézoïdales soient serrées.

REMARQUE: Tournez les 2 boulons de tension de courroie de manière égale. La tension des 2 courroies trapézoïdales doit être identique.

4. Contrôlez les courroies trapézoïdales. Reportez-vous à la section *Contrôle des courroies trapézoïdales à la page 112*.
   a) Si la tension des courroies trapézoïdales est trop faible, tournez un peu plus les boulons de tension de la courroie.
   b) Répétez cette procédure jusqu'à ce que la tension de la courroie trapézoïdale soit correcte.
5. Serrez les 2 boulons de verrouillage.
6. Desserrez les boulons de tension de courroie dans le sens contraire des aiguilles d'une montre d'environ 1/16e de tour.

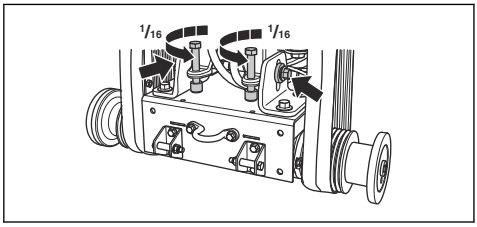

REMARQUE: Assurez-vous que les 4 courroies trapézoïdales présentent la même tension. Ne réglez pas trop la tension des courroies trapézoïdales.

7. Installez le capot avant.

Vérification des roues

- Examinez les roues à la recherche d'usure ou de dommages. Remplacez les roues et les moyeux s'ils sont endommagés ou usés.

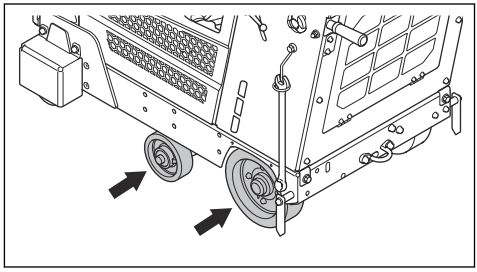

- Examinez si les moyeux et les roues arrière sont desserrés. Resserrez les vis et écrous.

Pour contrôler le niveau d'huile moteur

Pour lire correctement le niveau d'huile, le produit doit être dans la bonne position.

1. Assurez-vous que le disque de découpe est déposé et que le produit est à niveau lorsque vous examinez le niveau d'huile moteur.
2. Déposez la jauge du réservoir d'huile.

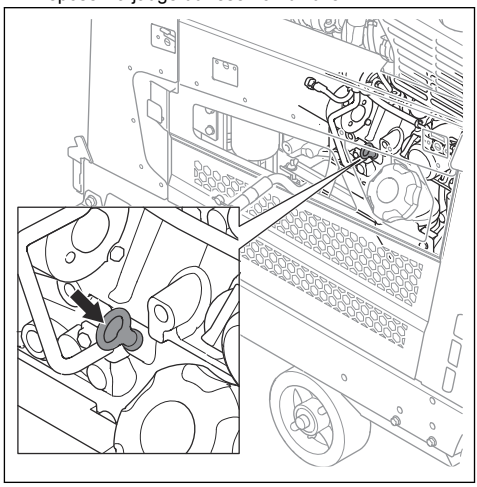

3. Nettoyez l'huile sur la jauge.
4. Replacez la jauge complètement dans le réservoir d'huile.
5. Retirez la jauge.

6. Inspectez le niveau d'huile sur cette dernière. Assurez-vous que le niveau d'huile moteur se situe entre les marques indiquées sur la jauge.

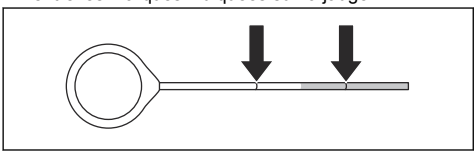

7. Si le niveau d'huile est bas, faites l'appoint d'huile moteur et contrôlez à nouveau le niveau d'huile. Reportez-vous à la section *Caractéristiques techniques à la page 130* pour connaître le type d'huile moteur approprié.

Remplacement de l'huile moteur et du filtre à huile moteur

1. Placez un capot sur la batterie pour éviter tout déversement d'huile sur la batterie.
2. Déposez le bouchon (A) du tuyau de vidange d'huile moteur.

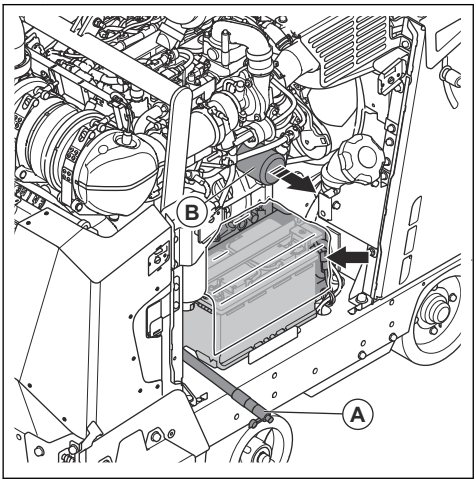

3. Ouvrez la vanne et pliez le tuyau pour vidanger l'huile moteur.
4. Déposez le filtre à huile moteur (B) et mettez-le au rebut.
5. Fermez la vanne.
6. Remplissez un nouveau filtre à huile moteur avec de l'huile et installez le filtre à huile moteur sur le produit.
7. Ouvrez un bouchon de réservoir d'huile et remplissez le circuit avec de l'huile moteur. Reportez-vous à la section *Caractéristiques techniques à la page 130* pour connaître le type d'huile approprié.

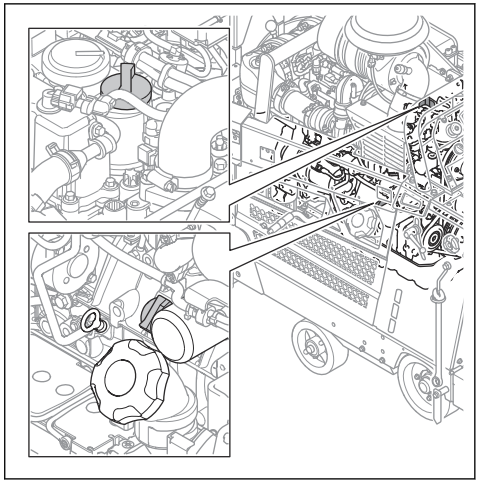

Remarque: Il y a 2 bouchons de réservoir d'huile pour l'huile moteur.

Contrôle du niveau d'huile hydraulique

1. Déposez le bouchon de l'orifice d'inspection du réservoir hydraulique. Reportez-vous à la section *Présentation du produit, côté droit à la page 70* pour connaître l'emplacement du réservoir hydraulique.

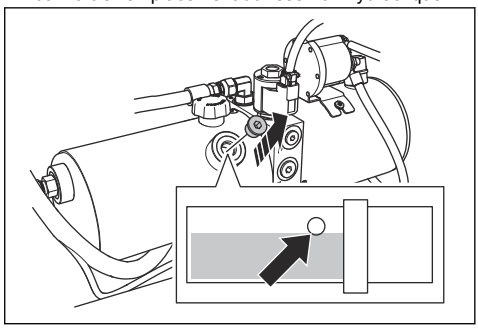

2. Assurez-vous que le niveau d'huile se situe au niveau du bord inférieur de l'ouverture du réservoir hydraulique.

3. Si nécessaire, déposez le bouchon du réservoir hydraulique et remplissez le réservoir hydraulique jusqu'à ce que le niveau d'huile soit correct. Reportez-vous à la section *Caractéristiques techniques à la page 130* pour connaître le type d'huile approprié.

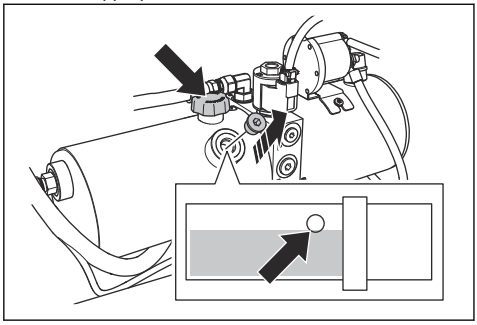

REMARQUE: Ne remplissez pas excessivement. De l'huile peut sortir de l'orifice d'inspection.

4. Posez le bouchon du réservoir hydraulique.
5. Posez le bouchon sur l'orifice d'inspection du réservoir hydraulique.

Pour remplacer l'huile hydraulique

1. Déposez le bouchon de l'ouverture d'inspection du réservoir hydraulique.

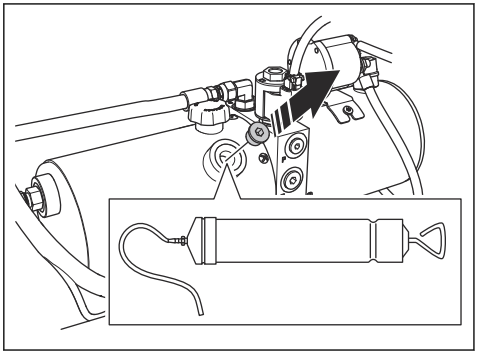

2. Utilisez une pompe à huile manuelle pour vidanger l'huile par le biais de l'ouverture d'inspection du réservoir hydraulique.
3. Remplacez le filtre du circuit hydraulique. Reportez-vous à la section *Remplacement du filtre du circuit hydraulique à la page 112*.

Contrôle du niveau de liquide de refroidissement moteur

AVERTISSEMENT: Le réservoir de liquide de refroidissement du moteur est sous pression.

AVERTISSEMENT: Risque de brûlures. Laissez le moteur refroidir avant d'ouvrir le couvercle du liquide de refroidissement moteur.

1. Assurez-vous que le moteur est froid.
2. Examinez le niveau de liquide de refroidissement moteur au niveau du récipient de déversement de liquide de refroidissement moteur. Le niveau de liquide de refroidissement est correct lorsqu'il se trouve entre les 2 marques.

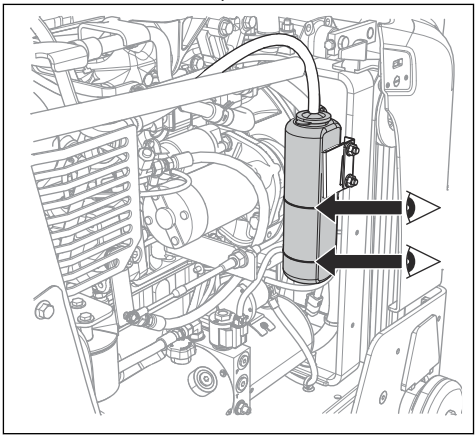

3. Si le niveau de liquide de refroidissement moteur est trop bas, retirez le couvercle et remplissez jusqu'à ce que le niveau soit correct. Reportez-vous à la section *Caractéristiques techniques à la page 130* pour connaître le type et le mélange de liquide de refroidissement moteur appropriés.

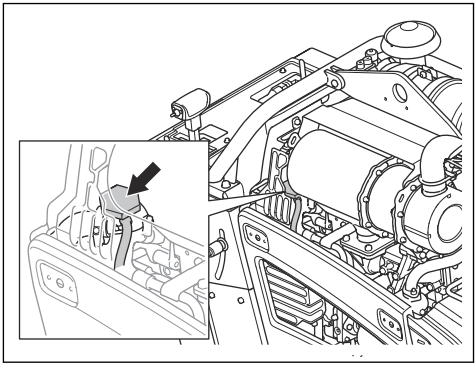

Remplacement du liquide de refroidissement moteur

AVERTISSEMENT: Risque de brûlures. Laissez le moteur refroidir avant d'ouvrir le couvercle du liquide de refroidissement moteur.

1. Assurez-vous que le moteur est froid.
2. Retirez le couvercle arrière.

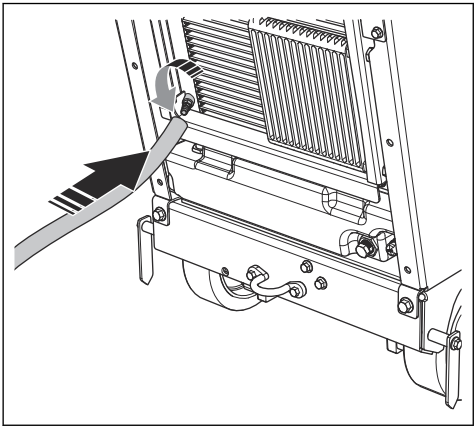

3. Placez une extension sur la vanne.
4. Ouvrez la vanne.
5. Retirez le couvercle de liquide de refroidissement moteur. Le liquide de refroidissement moteur s'écoule du circuit.
6. Fermez la vanne.
7. Remplissez de liquide de refroidissement moteur jusqu'à ce que le niveau se situe entre les 2 repères sur le flacon de liquide de refroidissement moteur. Reportez-vous à la section *Caractéristiques techniques à la page 130* pour connaître le type et le mélange de liquide de refroidissement moteur appropriés.

Remplacement de l'huile dans la boîte de vitesses

1. Retirez le bouchon (A) de la fenêtre d'observation à l'avant du produit.

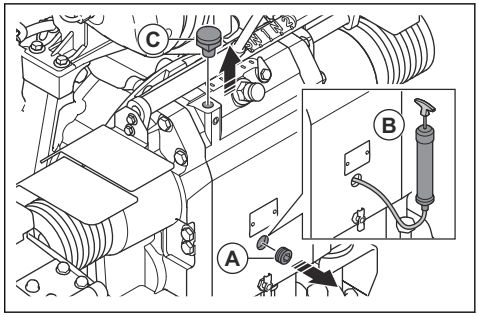

2. Utilisez une pompe à huile (B) pour vidanger l'huile par la fenêtre d'observation.
3. Retirez la vis (C).
4. Remplissez le tube d'huile tout en observant par la fenêtre d'observation. Le niveau d'huile est correct lorsque de l'huile commence à sortir de l'orifice pour le bouchon (A).
5. Installez le bouchon (A) et la vis (B).

Remplacement du filtre à carburant

AVERTISSEMENT: Portez des gants de protection pour éviter toute irritation de la peau. Du carburant peut provenir du filtre à carburant et se déposer sur la peau.

1. Fermez la valve du préfiltre. Pour plus d'informations, reportez-vous au manuel du moteur.
2. Tournez le filtre à carburant dans le sens contraire des aiguilles d'une montre pour le déposer.

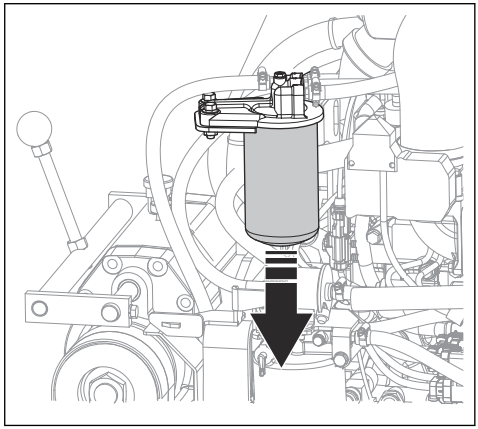

3. Remplacez le filtre à carburant.

4. Remplissez le filtre à carburant neuf avec du carburant diesel. Reportez-vous à la section *Caractéristiques techniques à la page 130* pour connaître le type de carburant approprié.
5. Lubrifiez le joint avec quelques gouttes de carburant diesel.
6. Installez le filtre à carburant.
7. Ouvrez la valve du préfiltre avant de démarrer le moteur.

Pour lubrifier le produit

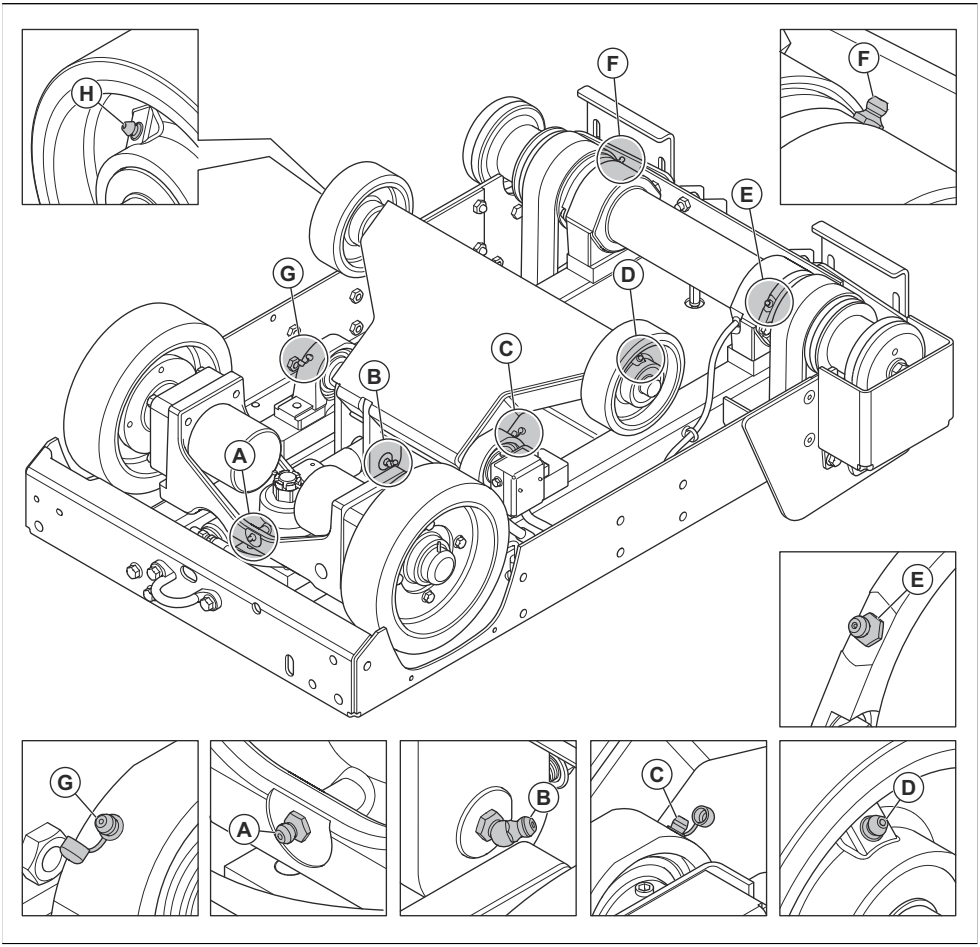

1. Retirez le disque de découpe du produit. Reportez-vous à la section *Installation et retrait du disque de découpe à la page 88*.
2. Nettoyez le graisseur A. Remplacez-le s'il est cassé ou obstrué.
3. Injectez de la graisse dans le graisseur A.

4. Appuyez sur l'interrupteur pour lever le produit.

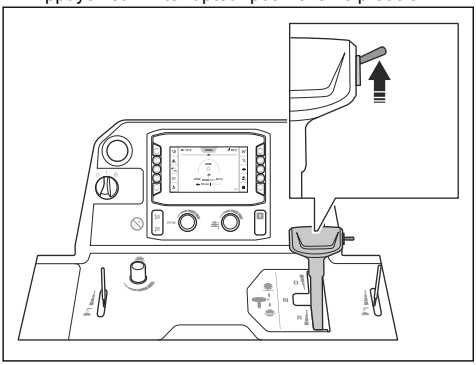

AVERTISSEMENT: Si un kit de lestage est installé sur le produit, éloignez vos jambes de celui-ci lorsque vous soulevez le disque de découpe. Il existe un risque de blessure.

AVERTISSEMENT: Si l'attelage est engagé, gardez vos pieds à l'écart de celui-ci lorsque vous soulevez le disque de découpe. Risque de blessures par écrasement.

5. Placez deux supports sous l'essieu avant.
6. Abaissez le produit sur les supports.

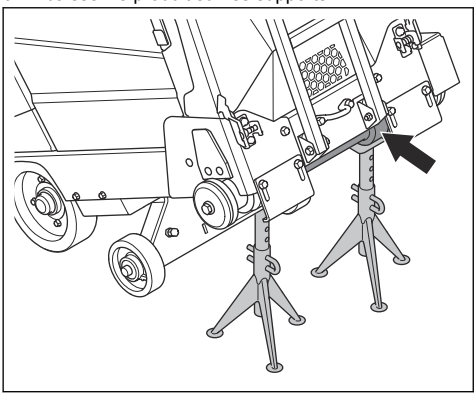

7. Nettoyez les graisseurs B-H.
8. Remplacez les raccords de graissage cassés ou obstrués.
9. Lubrifiez les roues avant.
10. Lubrifiez les roulements de pivot de l'arbre avant.
11. Lubrifiez l'axe de disque. Poussez la pompe à graisse 2 fois à chaque extrémité de l'axe de disque.
12. Lubrifiez l'axe de pivot sur le vérin hydraulique.
13. Lubrifiez le roulement de l'arbre arrière.

Pour plus d'informations sur la lubrification, reportez-vous à la section *Caractéristiques techniques à la page 130*.

Entretien des batteries

AVERTISSEMENT: N'ouvrez pas ni ne retirez les capuchons ou les couvercles sur la batterie.

AVERTISSEMENT: Remplacez la batterie si elle est endommagée.

AVERTISSEMENT: Déplacez la batterie avec précaution. La batterie est lourde.

Connexion et déconnexion de la batterie

REMARQUE: Assurez-vous de brancher le bon câble à la borne appropriée. Si les câbles ne sont pas installés correctement, le produit risque d'être endommagé.

1. Installez le support de batterie (A) avec le support orienté vers le haut. Assurez-vous que le support de batterie est aussi éloigné que possible des bornes de batterie.

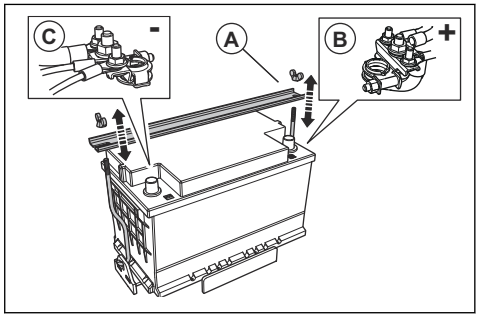

2. Branchez le câble de batterie rouge (B) à la borne POSITIVE (+) de la batterie.
3. Branchez le câble de batterie noir (C) à la borne NÉGATIVE (-) de la batterie.
4. Débranchez les câbles de batterie dans l'ordre inverse de leur branchement.

AVERTISSEMENT:
Débranchez toujours la borne NÉGATIVE (-) de la batterie en premier.

Contrôle de la batterie

- Contrôlez la batterie quotidiennement.

a) Placez l'interrupteur de démarrage du moteur en position « I ».
b) Contrôlez la tension de la batterie (A) sur l'écran. Elle ne doit pas être inférieure à 12 V.

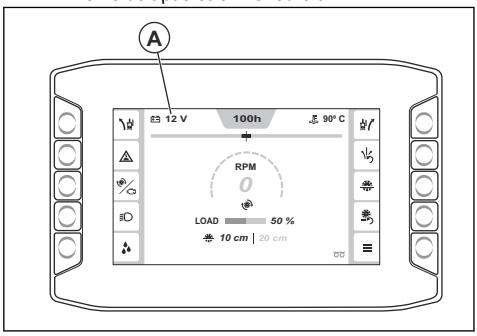

- Si la tension de la batterie est inférieure à 12 V, chargez ou remplacez la batterie.
- Remplacez la batterie si elle ne parvient pas à maintenir la tension. Cela peut se produire si le produit n'a pas été utilisé pendant une longue période. Pour plus d'informations sur les batteries recommandées, reportez-vous à la section *Caractéristiques techniques à la page 130*.
- Chargez la batterie régulièrement. Reportez-vous à la section *Pour charger la batterie à la page 119*.
- Veillez à ce que les bornes et les câbles de batterie restent propres.

Pour charger la batterie

Remarque: Assurez-vous que la batterie est chargée lorsque vous utilisez le produit. Si le produit n'a pas été utilisé pendant une longue période, il est nécessaire de charger la batterie.

1. Déconnectez la batterie du produit. Reportez-vous à la section *Connexion et déconnexion de la batterie à la page 118*.
2. Insérez la batterie dans le chargeur de batterie.
3. Retirez la batterie du chargeur lorsqu'elle est complètement chargée.
4. Branchez la batterie au produit. Reportez-vous à la section *Connexion et déconnexion de la batterie à la page 118*.

Pour effectuer un démarrage d'urgence du moteur

Si la batterie est trop faible pour démarrer le moteur, vous pouvez utiliser des câbles de démarrage pour effectuer un démarrage d'urgence. Ce produit est équipé d'un système de terre négatif de 12 V. Le produit utilisé pour le démarrage d'urgence doit également être équipé du même système de terre négatif de 12 V et 700 CCA au minimum.

Pour connecter les câbles de démarrage

AVERTISSEMENT: Risque d'explosion en raison de gaz explosifs émis par la batterie. Ne branchez pas la borne négative de la batterie chargée sur ou à proximité de la borne négative de la batterie déchargée.

REMARQUE: N'utilisez pas la batterie de votre produit pour démarrer d'autres véhicules.

1. Branchez une extrémité du câble de batterie rouge à la borne de batterie POSITIVE (+) (A) de la batterie faible.

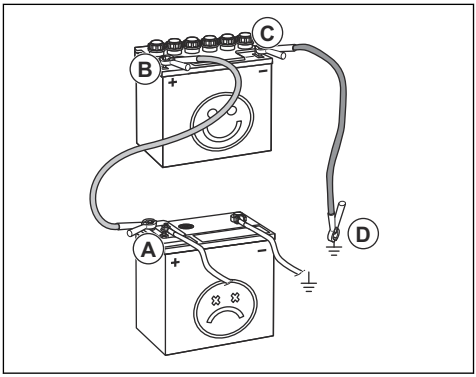

2. Branchez l'autre extrémité du câble rouge à la borne POSITIVE (+) de la batterie complètement chargée (B).

AVERTISSEMENT: Ne laissez pas les extrémités du câble de batterie rouge toucher le châssis. Cela provoquerait un court-circuit.

3. Branchez une extrémité du câble noir de la batterie sur la borne de batterie NÉGATIVE (-) (C) de la batterie chargée.
4. Branchez l'autre extrémité du câble noir de la batterie sur une MASSE DU CHÂSSIS (D), à l'écart du réservoir de carburant et de la batterie.

Pour retirer les câbles de démarrage

Remarque: Retirez les câbles de démarrage dans l'ordre inverse de leur branchement.

1. Retirez le câble NOIR du châssis.
2. Retirez le câble NOIR de la batterie complètement chargée.
3. Retirez le câble ROUGE des 2 batteries.

Régénération stationnaire

AVERTISSEMENT: Ne vous éloignez pas du produit lorsque le moteur est allumé.

Remarque: Le régime moteur augmente automatiquement pendant la régénération stationnaire.

1. Placez le produit dans un endroit suffisamment aéré.
2. Assurez-vous que le niveau de carburant est suffisant pour couvrir la durée de fonctionnement requise avec une charge moteur élevée.
3. Appuyer sur le bouton « Menu principal » (A).

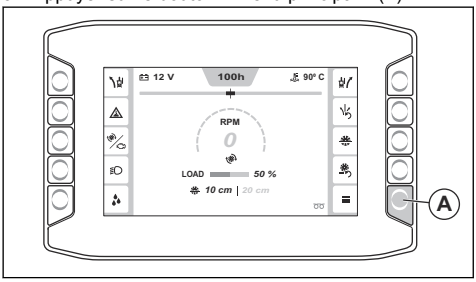

4. Sélectionnez « Fonctions », puis « Régénération ».

   Conformez-vous aux exigences suivantes :

   - Le moteur est en marche.
   - Le levier de commande de vitesse est en position neutre.
   - La température du moteur est suffisamment élevée.
   - Le disque de découpe ne bouge pas et l'embrayage de disque est désengagé.
5. Sélectionnez « Continuer ».
6. Respectez les instructions et démarrez la régénération stationnaire.
7. Attendez environ 40 minutes que le produit effectue une régénération stationnaire du filtre à particules diesel.

   Remarque: Les symboles d'avertissement sur l'IHM peuvent clignoter durant le processus de régénération stationnaire.
8. Une fois la régénération stationnaire terminée, revenez à la structure de menu.
9. Si l'IHM affiche un message indiquant que la régénération stationnaire n'a pas pu démarrer, contactez votre atelier spécialisé.

Recherche de pannes

Recherche de pannes

AVERTISSEMENT: Si le moteur ou le disque de découpe s'arrête, soulevez complètement le disque de découpe. Placez l'interrupteur de démarrage du moteur en position « 0 » et appuyez sur le bouton d'arrêt de la machine sur le panneau de commande. Examinez entièrement le produit avant de le redémarrer.

Pour plus d'informations sur les symboles d'avertissement, reportez-vous à la section *Symboles sur l'IHM à la page 77*.

Problème	Cause	Solution
Le moteur s'arrête pendant l'utilisation.	Le réservoir de carburant est vide.	Remplissez le réservoir de carburant avec le carburant adéquat.
	L'interrupteur de sécurité hydraulique arrête le moteur, car il n'y a pas de pression d'eau.	Désengagez l'interrupteur de sécurité hydraulique. Contrôlez l'alimentation en eau.
	Le bouton d'arrêt de la machine est enfoncé.	Désengagez l'arrêt de la machine.
	La charge sur le disque de découpe est trop élevée.	Écoutez le bruit du moteur. Si la vitesse du moteur diminue, tirez le levier de commande de vitesse vers l'arrière.
	Un fusible est grillé.	Remplacez les fusibles grillés.

Problème	Cause	Solution
Le disque de découpe s'arrête pendant le fonctionnement.	La tension de la courroie d'entraînement n'est pas suffisante.	Contrôlez la tension de la courroie d'entraînement.
	L'embrayage de disque est désengagé.	Engagez l'embrayage de disque pour engager l'entraînement de disque. Assurez-vous que la vitesse du moteur est inférieure ou égale à 1 200 tr/min lors de l'engagement de l'embrayage de disque.
	L'embrayage de disque présente un défaut électrique ou un fusible grillé.	Examinez les fusibles. Remplacez les fusibles grillés.
Le disque de découpe s'abaisse trop rapidement.	La vanne qui commande la vitesse de la position du disque de découpe est trop ouverte.	Tournez le bouton de réglage de la vitesse d'abaissement du disque dans le sens des aiguilles d'une montre jusqu'à ce qu'une vitesse applicable soit définie.
Le disque de découpe coupe trop lentement.	Le disque de découpe est émoussé ou la pression d'avance est trop élevée.	Réduisez la profondeur de coupe et la vitesse du moteur pendant un court instant.
L'unité de commande redémarre lorsque vous tentez de démarrer le moteur.	La tension de la batterie est trop faible.	Chargez la batterie, remplacez la batterie ou utilisez des câbles de démarrage.
Le produit vibre plus que d'habitude.	Le disque est endommagé.	Remplacez le disque.

Codes pour différents types de messages

Code	Message sur l'IHM	Cause	Solution
1	« Bouton d'arrêt de la machine. Enfoncé. »	Le bouton d'arrêt de la machine est engagé.	Désengagez l'arrêt de la machine.
2			
3	« État d'arrêt de la machine. Actif. »	L'interrupteur de démarrage du moteur n'a pas été placé en position « 0 » après que le bouton d'arrêt de la machine a été désengagé.	Placez l'interrupteur de démarrage du moteur en position « 0 » et redémarrez le produit.
4	« Levier de commande d'entraînement. En position incorrecte. »	Le levier de commande d'entraînement n'est pas au point mort lorsque le moteur tente de démarrer.	Placez le levier de commande d'entraînement au point mort avant de démarrer le moteur.
5	« Embrayage de disque. Engagé. »	L'embrayage de disque est engagé lorsque le moteur tente de démarrer.	Désengagez l'embrayage de disque avant de démarrer le moteur.
6	« Régime du moteur. Trop élevé. »	Il n'est pas possible d'engager l'embrayage lorsque le régime moteur est supérieur ou égal à 1 200 tr/min.	Réduisez le régime moteur avant d'appuyer sur le bouton d'embrayage.

Code	Message sur l'IHM	Cause	Solution
7	« Pression de l'eau. Basse. »	Il n'y a pas de débit d'eau ou le débit d'eau vers le système de refroidissement par eau est insuffisant.	Contrôlez le circuit de refroidissement par eau. Assurez-vous que l'alimentation en eau est connectée, qu'elle n'est pas obstruée et que la vanne d'eau est ouverte.
8			
20	« Entretien. Nécessaire. »	Il est nécessaire de procéder à l'entretien du produit.	Contactez un atelier spécialisé Husqvarna.
22	« Minuterie de ralenti bas. Arrêt imminent du moteur. »	Le produit est resté à un régime de ralenti bas pendant plus de 5 minutes.	Arrêtez le produit.
23	« Minuterie de ralenti bas. Moteur arrêté. »	Le produit est resté à un régime de ralenti bas pendant plus de 10 minutes et le moteur s'est arrêté.	Redémarrez le produit.
40	« Module de commande. Communication perdue. »	Il n'y a pas de signal CAN en provenance du module de commande. Il est possible que le produit ne fonctionne pas correctement.	Arrêtez le produit et contactez un atelier spécialisé Husqvarna.
41	« Moteur. Communication perdue. »	Il n'y a pas de signal CAN en provenance de l'ECU du moteur. Il est possible que le produit ne fonctionne pas correctement.	Arrêtez le produit et contactez un atelier spécialisé Husqvarna.
42	« Système de commande. Périphériques incompatibles. »	Le logiciel de l'écran et le module de commande ne correspondent pas.	Utilisez le produit avec prudence et uniquement sur une courte distance. Arrêtez le produit et contactez un atelier spécialisé Husqvarna.
43	« Configuration machine. Incorrecte. »	La configuration dans le module de commande ne correspond pas au moteur de la machine.	Contactez un atelier spécialisé Husqvarna.
44	« Module de commande. Défaut interne. »	Le produit ne fonctionne pas correctement.	Contactez un atelier spécialisé Husqvarna.
45	« Module de commande. Surchauffe. »	La température interne du module de commande est trop élevée.	Contactez un atelier spécialisé Husqvarna.
46	« Fonction d'arrêt de la machine. Échec. »	La fonction d'arrêt de la machine ne fonctionne pas correctement.	Contactez un atelier spécialisé Husqvarna.
47	« E-track. Dysfonctionnement. »	La fonction E-track ne fonctionne pas correctement.	Contactez un atelier spécialisé Husqvarna.
48	« E-track. Dysfonctionnement. »	La fonction E-track ne fonctionne pas correctement.	Assurez-vous que les roues ne sont pas bloquées.
			Déplacez l'E-track dans la direction opposée.
			Contactez un atelier spécialisé Husqvarna.

Code	Message sur l'IHM	Cause	Solution
50	« E-track. Dysfonctionnement. »	La position de l'E-track ne peut pas être déterminée.	Contactez un atelier spécialisé Husqvarna.
56	« Batterie. Pas en charge. »	La batterie ne se charge pas.	Contactez un atelier spécialisé Husqvarna.
57	« Module de commande. Arrêt non contrôlé. »	Les réglages de la machine peuvent avoir été perdus.	Contactez un atelier spécialisé Husqvarna.
61	« Sortie d'allumage. Dysfonctionnement. »	Le signal de contrôle d'allumage de l'ECU présente un défaut.	Contactez un atelier spécialisé Husqvarna.
62	« Sortie de démarrage. Dysfonctionnement. »	Le signal de contrôle de démarrage du moteur de l'ECU présente un défaut.	Contactez un atelier spécialisé Husqvarna.
63	« Pompe hydraulique. Dysfonctionnement. »	Un défaut est détecté au niveau du signal de commande du relais de la pompe de relevage hydraulique.	Contactez un atelier spécialisé Husqvarna.
64	« Vanne hydraulique. Dysfonctionnement. »	Le signal de contrôle de la vanne d'abaissement hydraulique présente un défaut.	Contactez un atelier spécialisé Husqvarna.
65	« Sortie d'embrayage. Dysfonctionnement. »	Le signal de contrôle du relais d'embrayage présente un défaut.	Contactez un atelier spécialisé Husqvarna.
66	« Feu de travail. Dysfonctionnement. »	Le signal de contrôle du relais de feu de travail présente un défaut.	Contactez un atelier spécialisé Husqvarna.
67	« Attelage. Dysfonctionnement. »	Le signal de contrôle du relais d'attelage présente un défaut.	Contactez un atelier spécialisé Husqvarna.
68	« Pompe à eau. Dysfonctionnement. »	Le signal de contrôle du relais de pompe à eau présente un défaut.	Contactez un atelier spécialisé Husqvarna.
69	« Relais de l'ECU. Dysfonctionnement. »	Le signal de contrôle du relais d'ECU présente un défaut.	Contactez un atelier spécialisé Husqvarna.
70	« Activation du démarrage. Dysfonctionnement. »	Le signal de contrôle du relais d'activation du démarrage présente un défaut.	Contactez un atelier spécialisé Husqvarna.
71	« Alimentation externe. Dysfonctionnement. »	Un défaut est détecté au niveau de l'alimentation de l'interrupteur et des capteurs du système de commande du produit.	Contactez un atelier spécialisé Husqvarna.
72	« Broche X1.36 non utilisée. Dysfonctionnement. »	Le faisceau de câblage présente un défaut.	Contactez un atelier spécialisé Husqvarna.
73	« Broche X1.39 non utilisée. Dysfonctionnement. »	Le faisceau de câblage présente un défaut.	Contactez un atelier spécialisé Husqvarna.
74	« Broche X1.40 non utilisée. Dysfonctionnement. »	Le faisceau de câblage présente un défaut.	Contactez un atelier spécialisé Husqvarna.

Code	Message sur l'IHM	Cause	Solution
79	« Interrupteur de démarrage du moteur. Défaillance du signal de démarrage. »	Le signal de contrôle de l'interrupteur de démarrage du moteur présente un défaut.	Arrêtez le produit et assurez-vous d'effectuer toutes les étapes nécessaires au démarrage du produit.
80	« Bouton d'arrêt de la machine. Dysfonctionnement. »	Le signal de contrôle du bouton d'arrêt de la machine présente un défaut.	Contactez un atelier spécialisé Husqvarna.
81	« Interrupteur de pression d'eau. Dysfonctionnement. »	Le signal de contrôle de l'interrupteur de pression d'eau présente un défaut.	Contactez un atelier spécialisé Husqvarna.
82	« Interrupteur de levage de disque. Dysfonctionnement. »	Le signal de contrôle de l'interrupteur de levage de disque présente un défaut.	Contactez un atelier spécialisé Husqvarna.
83	« Interrupteur d'abaissement de disque. Dysfonctionnement. »	Le signal de contrôle de l'interrupteur d'abaissement présente un défaut.	Contactez un atelier spécialisé Husqvarna.
84	« Capteur de position neutre. Dysfonctionnement. »	Le signal de contrôle du capteur de position neutre présente un défaut.	Contactez un atelier spécialisé Husqvarna.
85	« Broche X1.29 non utilisée. Dysfonctionnement. »	Le faisceau de câblage présente un défaut.	Contactez un atelier spécialisé Husqvarna.
86	« Interrupteur d'embrayage. Dysfonctionnement. »	Le signal de contrôle de l'interrupteur d'embrayage présente un défaut.	Contactez un atelier spécialisé Husqvarna.
87	« Broche X1.10 non utilisée. Dysfonctionnement. »	Le faisceau de câblage présente un défaut.	Contactez un atelier spécialisé Husqvarna.
88	« Capteur de position E-track. Dysfonctionnement. »	Le signal du capteur de position E-track présente un défaut.	Contactez un atelier spécialisé Husqvarna.
89	« Capteur de vitesse de disque. Dysfonctionnement. »	Le signal du capteur de vitesse de disque présente un défaut.	Contactez un atelier spécialisé Husqvarna.
90	« Encodeur de profondeur de disque. Dysfonctionnement. »	Le signal de l'encodeur de profondeur de disque présente un défaut.	Contactez un atelier spécialisé Husqvarna.
91			
92	« Encodeur de vitesse du moteur. Dysfonctionnement. »	Le signal de l'encodeur de vitesse du moteur présente un défaut.	Contactez un atelier spécialisé Husqvarna.
93			
94	« Profondeur de disque. Dysfonctionnement. »	Le signal du capteur de profondeur de disque présente un défaut.	Contactez un atelier spécialisé Husqvarna.
100	« Régénération. Demandée. »	La charge de suie dans le FAP est trop élevée.	Assurez-vous que le niveau de carburant est d'au moins 50 % et effectuez une régénération stationnaire.

Code	Message sur l'IHM	Cause	Solution
101	« Régénération. Nécessaire. »	La charge de suie dans le FAP est trop élevée et le moteur fonctionne à vitesse réduite jusqu'à ce qu'une régénération soit effectuée.	Assurez-vous que le niveau de carburant est d'au moins 50 % et effectuez une régénération stationnaire.
102	« Régénération. Marche de secours. »	La charge de suie dans le FAP est trop élevée, et le moteur fonctionne avec une vitesse et un couple réduits jusqu'à ce qu'une régénération soit effectuée.	Arrêtez le produit. Assurez-vous que le niveau de carburant est d'au moins 50 % et effectuez une régénération de récupération.
103	« Régénération. Demandée. »	La charge de suie dans le FAP est trop élevée.	Assurez-vous que le niveau de carburant est d'au moins 50 % et effectuez une régénération.
104	« Régénération. Marche de secours. »	La charge de suie dans le FAP est trop élevée et le moteur fonctionne à un couple réduit jusqu'à ce qu'une régénération soit effectuée.	Assurez-vous que le niveau de carburant est d'au moins 50 % et effectuez une régénération.
105	« Régénération. Marche de secours. »	La charge de suie dans le FAP est trop élevée et le moteur fonctionne avec un couple réduit et à faible vitesse.	Contactez un atelier spécialisé Husqvarna.
106	« Défaillance du FAP. Marche de secours. »	La charge de suie dans le FAP est trop élevée et le moteur fonctionne avec un couple réduit et à faible vitesse.	Contactez un atelier spécialisé Husqvarna.
107	« Charge en cendres du FAP. Élevée. »	La charge en cendres dans le filtre à particules diesel (FAP) est trop élevée.	Contactez un atelier spécialisé Husqvarna.
108			
109		La charge en cendres dans le FAP est trop élevée et le moteur fonctionne à un couple réduit.	
110	« Moteur. Erreur de diagnostic de NOx. »	Un défaut est détecté au niveau du capteur de température des gaz EGR.	Contactez un atelier spécialisé Husqvarna.
111	« Moteur. Erreur de NOx ou du moteur. »	Défaillance liée aux émissions de NOx dans les systèmes de post-traitement des gaz d'échappement.	Contactez un atelier spécialisé Husqvarna.
112	« Échappement. Température élevée. »	La température des gaz d'échappement est trop élevée.	N/A
120	« Pression d'huile. Basse. »	La pression d'huile est basse.	Contrôlez le niveau d'huile moteur.

Code	Message sur l'IHM	Cause	Solution
121	« Liquide de refroidissement moteur. Surchauffe. »	Le moteur est trop chaud.	Vérifiez le niveau de liquide de refroidissement moteur et faites l'appoint si nécessaire.
			Contrôlez le filtre à air du radiateur et nettoyez-le si nécessaire.
122	« Pression de carburant. Basse. »	Le niveau de carburant est trop bas.	Faites l'appoint en carburant.
123	« Circuit de carburant. Niveau d'eau élevé. »	Le séparateur d'eau contient trop d'eau.	Vidangez le séparateur d'eau.
124	« Circuit de carburant. Niveau d'eau élevé. »	Il y a trop d'eau dans le séparateur d'eau et le moteur fonctionne à basse vitesse jusqu'à ce que le séparateur d'eau soit vidangé.	Vidangez le séparateur d'eau.

Transport, entreposage et mise au rebut

Transport

AVERTISSEMENT: soyez prudent lors du transport. Le produit est lourd et peut provoquer des blessures ou être endommagé en cas de chute ou de déplacement lors du transport.

Les roues vous permettent de déplacer manuellement le produit sur de courtes distances. Pour de longues distances, soulevez le produit pour le déplacer ou le placer sur un véhicule.

REMARQUE: ne remorquez pas le produit derrière un véhicule.

- Fixez le produit au cours du transport. Assurez-vous qu'il ne puisse pas bouger.
- Retirez la lame de coupe avant le transport du produit.
- Déposez tous les outils et clés.
- Pour transporter le produit et le carburant, assurez-vous qu'il n'y a pas de fuite ou de vapeurs. Les étincelles ou les flammes nues produites par exemple par des appareils électriques ou chaudières peuvent provoquer un incendie.
- Utilisez uniquement des récipients homologués pour le transport de carburant.
- Vérifiez que les lames de coupe neuves n'ont pas été endommagées pendant le transport.

Déplacement du produit avec le moteur en marche

1. Tournez l'interrupteur de démarrage du moteur en position « I » (A).

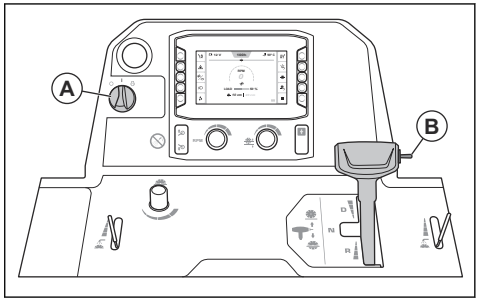

2. Poussez l'interrupteur (B) vers le haut jusqu'à ce que le disque de découpe soit levé du sol.

AVERTISSEMENT: Si un kit de lestage est installé sur le produit, éloignez vos jambes de celui-ci lorsque vous soulevez le disque de découpe. Il existe un risque de blessure.

AVERTISSEMENT: Si l'attelage est engagé, gardez vos pieds à l'écart de celui-ci lorsque vous soulevez le disque de découpe. Risque de blessures par écrasement.

3. Placez le levier de commande de vitesse en position neutre.

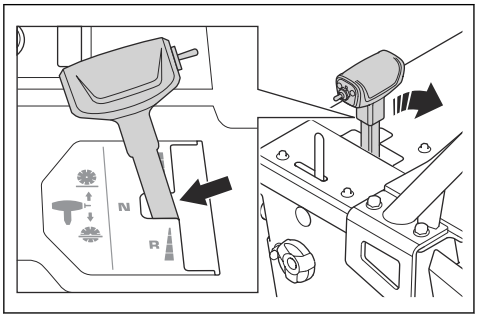

4. Si le produit est équipé d'un embrayage de disque, désengagez-le. Reportez-vous à la section *Engagement et désengagement de l'embrayage à la page 96*.
5. Si le produit n'est pas équipé d'un embrayage de disque, déposez le disque ou placez le levier de la boîte de vitesses au point mort. Reportez-vous à la section *Installation et retrait du disque de découpe à la page 88* ou *Changement de vitesse sur un modèle à boîte de vitesses à 3 vitesses à la page 92*.

AVERTISSEMENT: Pour les produits dépourvus d'un embrayage de disque, le disque de découpe commence à tourner dès que le moteur démarre. Ne déplacez pas le produit sur le côté ou en dehors de la zone de travail si le disque de découpe tourne.

6. Faites démarrer le produit. Reportez-vous à la section *Démarrage du produit à la page 103*.
7. Faites fonctionner le produit avec le levier de commande de vitesse.
8. Réglez la résistance sur le levier de commande de vitesse à l'aide de l'écrou situé sur le côté du levier de commande de vitesse.

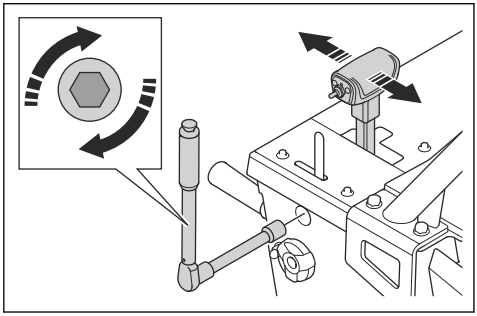

Montée et descente du produit avec une rampe

AVERTISSEMENT: Soyez très prudent lorsque vous faites monter et descendre le produit sur les rampes alors que le moteur est en marche. Le produit est lourd et il y a un risque de blessure si le produit tombe ou se déplace trop rapidement.

AVERTISSEMENT: Pour les rampes à grand angle, utilisez toujours un treuil. Ne marchez pas et ne restez pas sous le produit.

AVERTISSEMENT: Ne marchez pas ou ne restez pas devant la partie arrière du produit lorsque vous le déplacez sur une rampe.

- Pour faire descendre le produit sur une rampe, déplacez-le lentement vers l'arrière.
- Pour faire monter le produit sur une rampe, déplacez-le lentement vers l'avant.

Déplacement du produit avec le moteur à l'arrêt

1. Placez l'interrupteur de démarrage du moteur en position « I » (A).

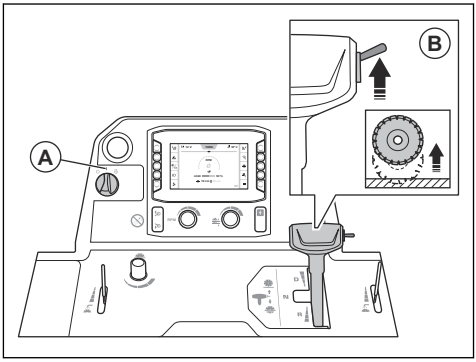

2. Poussez l'interrupteur (B) vers le haut jusqu'à ce que le disque de découpe soit levé du sol.

AVERTISSEMENT: Si un kit de lestage est installé sur le produit, éloignez vos jambes de celui-ci lorsque vous soulevez le disque de découpe. Il existe un risque de blessure.

AVERTISSEMENT: Si l'attelage est engagé, gardez vos pieds à l'écart de celui-ci lorsque vous soulevez le disque

de découpe. Risque de blessures par écrasement.

3. Placez le levier de commande de vitesse en position neutre.

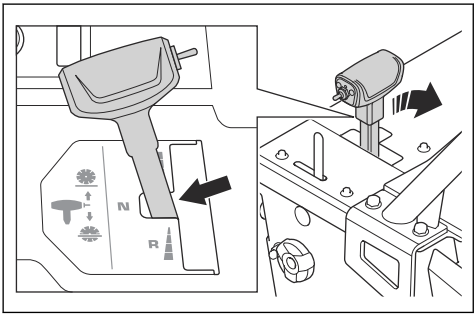

4. Tenez les poignées de commande et poussez le produit pour le déplacer.

Levage du produit

AVERTISSEMENT: assurez-vous que le matériel de levage est de dimensions appropriées. La plaque signalétique sur le produit indique le poids du produit.

AVERTISSEMENT: ne soulevez pas un produit endommagé. Vérifiez que le boulon de levage est bien fixé et en bon état.

AVERTISSEMENT: Ne procédez pas à l'entretien lorsque le produit est levé.

REMARQUE: N'utilisez pas les poignées de commande pour soulever le produit.

- Fixez l'équipement de levage à l'aide du boulon de levage.

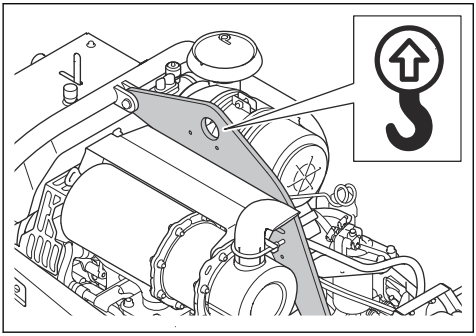

Fixation sûre du produit sur un véhicule de transport

1. Passez 2 sangles à travers le support d'arrimage avant (A) et fixez les sangles sur le véhicule. L'angle X doit être compris entre 50 et 55 degrés.

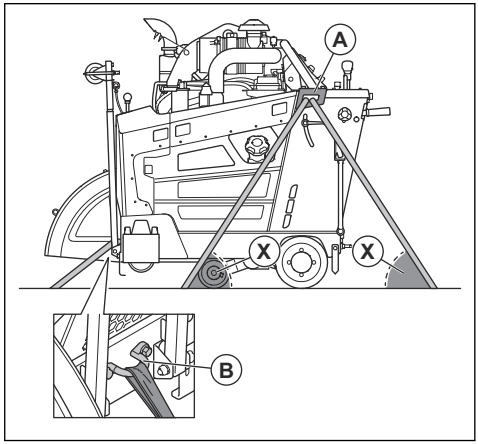

2. Passez 1 sangle à travers le support d'arrimage avant (B) et fixez la sangle sur le véhicule.

Remisage

- Si votre produit n'est pas équipé de cales de stationnement, ne vous en éloignez pas s'il se trouve sur une pente. S'il est nécessaire de stationner le produit sur une pente, assurez-vous que le produit est correctement attaché et qu'il ne peut pas bouger.
- Conservez le produit dans un endroit verrouillé afin que des enfants ou personnes qui ne sont pas autorisées à l'utiliser ne puissent pas y avoir accès.
- Vidangez l'eau de la boîte de vitesses.
- Placez l'interrupteur de démarrage du moteur en position « 0 ».
- Placez le levier de commande de vitesse en position neutre.
- Retirez le disque de découpe du produit.
- Conservez les disques de coupe dans un endroit sûr pour éviter tout dommage.
- Conservez les disques de coupe dans un endroit sec et à l'abri du gel.
- Vérifiez que les disques de coupe neufs n'ont pas été endommagés pendant le remisage.
- Pour le remisage du produit et du carburant, assurez-vous qu'il n'y a pas de fuite ou de vapeurs. Les étincelles ou les flammes nues produites par exemple par des appareils électriques ou chaudières peuvent provoquer un incendie.
- Utilisez uniquement des récipients homologués pour le remisage de carburant.
- Conservez la batterie dans un endroit frais et sec.

- Placez les poignées de commande dans la position la plus courte lorsque vous rangez le produit. Reportez-vous à la section *Réglage de la position des poignées de commande à la page 95*.

Pour le remisage à long terme, procédez également comme suit :

- Nettoyez le produit et procédez à un entretien complet.
- Lubrifiez tous les points de lubrification.
- Débranchez le câble de la borne négative de la batterie et placez-le à une distance suffisante de la batterie.
- Effectuez une charge d'entretien de la batterie pendant le remisage à long terme.
- Remplissez le réservoir de carburant pour empêcher la pénétration d'eau dans le circuit de carburant.
- Conservez le produit dans un endroit sec et à l'abri du gel.
- Vidangez le séparateur d'eau du filtre à carburant.
- Vérifiez que le point de congélation du liquide de refroidissement moteur est suffisant pour les températures du lieu de remisage.
- Placez un capot de protection sur le produit. C'est particulièrement important pour le remisage en extérieur.
- Remplacez l'huile moteur après un remisage à long terme.

Mise au rebut

- Les produits chimiques peuvent être dangereux et ne doivent pas être jetés sur le sol. Apportez toujours les produits chimiques à mettre au rebut dans un centre d'entretien ou une déchetterie appropriée.
- Lorsque le produit est usé, renvoyez-le à votre revendeur ou déposez-le dans une déchetterie appropriée.
- L'huile, les filtres à huile, le carburant et la batterie peuvent avoir des effets négatifs sur l'environnement. Respectez les consignes locales de recyclage et la réglementation en vigueur.
- Ne jetez pas la batterie dans les déchets ménagers.
- Envoyez la batterie à un atelier d'entretien Husqvarna ou déposez-la dans un point de collecte de batteries usagées.

Caractéristiques techniques

Moteur *	
Marque/type du moteur	Yanmar, 4TNV88C-DHQ
Puissance moteur, kW/ch à tr/min [12]	35,5/47,6 à 3 000
Cylindrée, cm^3/po^3	2,2/134
Cylindres	4
Filtre à air	Joint radial avec préfiltre et indicateur de restriction
Démarreur	Électrique
Carburant	Carburant diesel à très faible teneur en soufre uniquement

* = Pour de plus amples informations et pour toute question concernant ce moteur en particulier, consultez le manuel du moteur ou le site Internet du fabricant du moteur.

Système de lubrification et de carburant	
Capacité du réservoir de carburant, l/gal	24,5/6,5
Capacité du réservoir d'huile, l/qts	7,4/7,8
Huile moteur	SAE 15W40 ou SAE 10W30, classe API CJ-4, ACEA E6-08, ACEA E9-08
Filtre à carburant du moteur	Yanmar 129C00-55800
Filtre à huile moteur	Filtre Yanmar standard
Huile de boîte de vitesses	SAE 75W90
Capacité du réservoir d'huile de la boîte de vitesses, l/quarts	Modèle de boîte de vitesses à 1 vitesse : 0,95/1 Modèle de boîte de vitesses à 3 vitesses : 1,77/1,87
Graisse	Qualité : NLGI 2. Norme : SAE J310
Huile hydraulique	SAE 15W40, classe API SE, classe API CC, classe API CD
Capacité du réservoir d'huile hydraulique, l/qt	0,95/0,53

[12] Tel que spécifié par le fabricant du moteur. La puissance nominale des moteurs indiquée correspond à la puissance brute moyenne (à un régime spécifié) d'un moteur de production typique pour le modèle de moteur mesuré selon la norme SAE J1995.

Système de lubrification et de carburant	
Liquide de refroidissement	Mélange 50/50 d'éthylène glycol et d'eau. Fourni dans le produit à l'achat. Mélange 50/50 de propylène glycol et d'eau  **REMARQUE:** Ne préparez pas le mélange directement dans le réservoir. Il est plus facile d'obtenir le mélange 50/50 adapté si le mélange est préparé dans un récipient.

Batterie	
Type de borne	T6
BCI	91
Tension, V	12
Capacité, Ah	60–100
CCA, A	660–760
Taille max. L×l×H, mm/po	280×175×175 / 11×6,9×6,9

Configuration de la scie	500/20	650/26	750/30	900/36
Capacité du carter de disque, mm/po	500/20	650/26	750/30	900/36
Profondeur de coupe maximale, mm/po	193/7,75	262/10,5	312/12,5	374/15
Vitesse d'axe de disque, tr/min	2400	1 866	1 628	1 355
Puissance approximative de l'axe de disque, kW/ch	31/42			
Dimensions du mandrin, mm/po	25,4/1 avec axe d'entraînement simple			
Diamètre de bride de disque à déconnexion rapide, mm/po	114,5/4,5	127/5	127/5	152,5/6
Entraînement de l'axe de disque	3 courroies trapézoïdales VX par côté			
Liquide de refroidissement du disque	Eau			
Fixation de carter de disque	Coulissante, verrouillage automatique			
Propulsion	Hydraulique			
Vitesse d'avancement maximale	Variable à l'infini : 0-37 m/min ou 0-122 pi/min en marche avant ou arrière. Vitesse maximale : 25 m/min en marche arrière sur les modèles CE.			
Châssis	Construction robuste, rigide, caisson et section de canal			
Poids nominal (déballé), kg/lb	756/1 667	761/1 678	765/1 687	771/1 700
Poids maximal, accessoires en option compris, kg/lb	799/1 761	808/1 781	817/1 801	829/1 828

Configuration de la scie	500/20	650/26	750/30	900/36
Angle d'inclinaison max., degrés	10	10	10	10

Vibrations et émissions sonores	
Niveau de puissance acoustique mesuré, dB (A)	113
Niveau de puissance acoustique garanti L_{WA}, dB (A) [13]	119
Niveau de pression sonore à l'oreille de l'utilisateur, dB(A) [14]	104
Niveaux de vibrations, a_{hv}, m/s^2, poignée droite/poignée gauche [15]	<3,8/<2,9

Déclaration relative au bruit et aux vibrations

Ces valeurs déclarées ont été obtenues grâce à des essais types effectués en laboratoire conformément à la directive ou aux normes mentionnées. Elles conviennent à l'établissement d'une comparaison avec les valeurs déclarées d'autres produits testés conformément aux mêmes normes ou à la même directive. Ces valeurs peuvent être utilisées à des fins d'évaluation préliminaire des risques ; cependant, les valeurs mesurées dans différents lieux de travail peuvent être plus élevées. Les valeurs d'exposition réelles et les risques de blessures rencontrés par chaque utilisateur sont uniques et dépendent de la manière dont l'utilisateur travaille, dans quel matériau le produit est utilisé, mais aussi de la durée d'exposition, de la condition physique de l'utilisateur et de l'état du produit.

[13] Émissions sonores dans l'environnement, mesurées en tant que puissance acoustique (L_{WA}) selon la directive européenne CE 2000/14/CE. La différence entre le niveau de puissance sonore garanti et le niveau mesuré réside dans le fait que le niveau garanti prend également en compte la dispersion et les variations d'une machine à l'autre du même modèle, conformément à la directive 2000/14/CE.

[14] Niveau de pression sonore conformément à la norme EN 13862. Les données reportées pour le niveau de pression sonore montrent une dispersion statistique typique (déviation standard) de 2,5 dB(A).

[15] niveau de vibrations conformément à EN 13862. Les données reportées pour le niveau de vibrations montrent une dispersion statistique typique (déviation standard) de 1 m/s^2.

Dimensions du produit

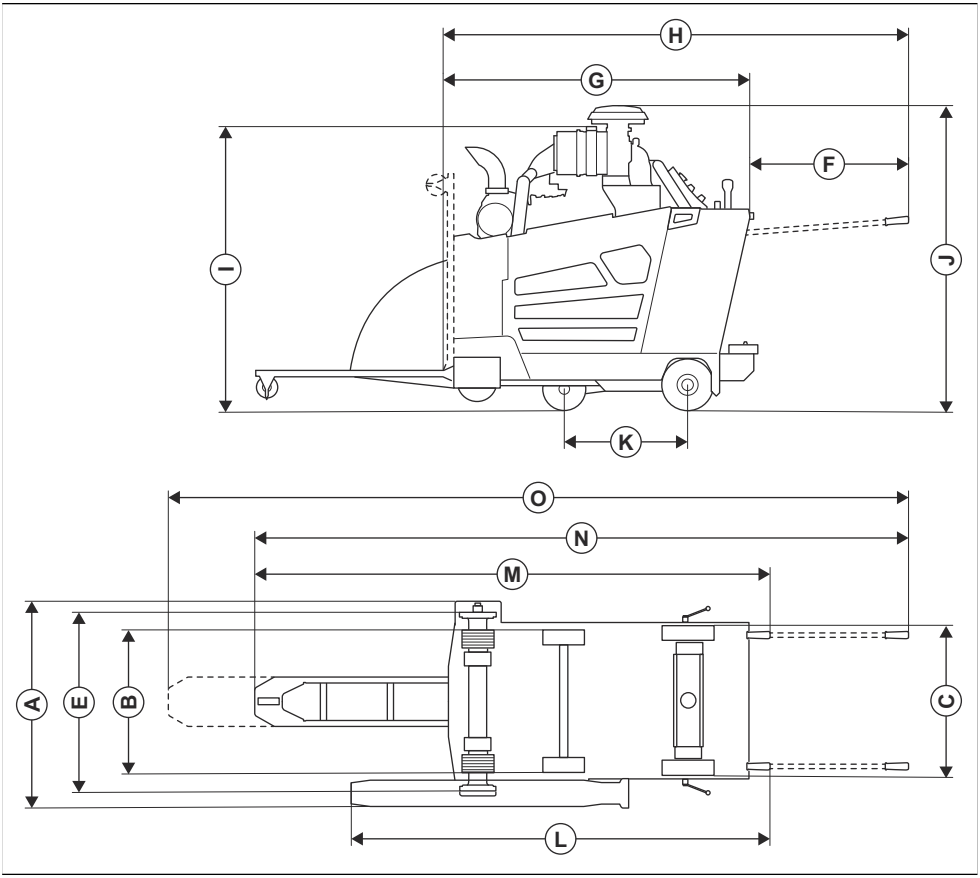

A	Largeur, mm/po	848/33,4	**J**	Hauteur totale min. (sans tuyau d'échappement, sans bouchon de préfiltre), mm/po	1 289/50 ¾
B	Largeur de roue de centre à centre, mm/po	Avant : 518/20 ⅜, arrière : 533/21	**K**	Hauteur totale max. (partie supérieure du préfiltre), mm/po	1 310/51,6
C	Largeur de roue d'extérieur à extérieur, mm/po	Avant : 569/22 ⅜, arrière : 609/24	**L**	Longueur de l'empattement, mm/po	427/16 ¾
D	Largeur du châssis, mm/po	635/25	**M**	Longueur, de la protection à la poignée (poignées vers l'intérieur), mm/po	1 754/69,1
E	Largeur entre les collets intérieurs, mm/po	726,5/28 ⅝	**N**	Longueur totale max. (poignées vers l'intérieur), mm/po	2 273/89 ½

F	Rallonge de poignée, mm/po	809/31 ⅞	**O**	Longueur totale max. (poignées vers l'extérieur, pointeur vers le bas), mm/po	2 964/116 ¾
G	Longueur min. de la scie (pointeur et protection vers le haut, sans poignée), mm/po	1 485/58 ½	**P**	Longueur totale max. (poignées vers l'extérieur, pointeur étendu), mm/po	3 444/135 ½
H	Longueur de la scie (pointeur vers le haut, poignées vers l'extérieur), mm/po	2 191/86 ¼			

PCB

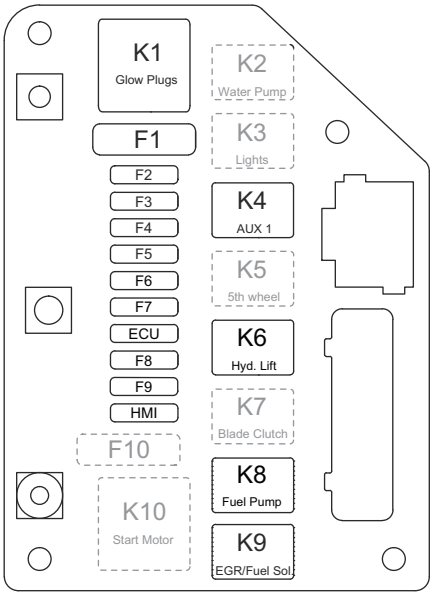

Fonction	Désignation	Relais	Désignation	Fusible
Bougies	K1	70 A	F1	60 A
Pompe à eau (en option)	K2	25 A	F2	25 A
Feux (en option)	K3	25 A	F3	7,5 A
AUX 1 (ECU)	K4[16]	25 A[17]	F4	25 A

[16] Confiez l'entretien de vos composants essentiels à la sécurité à un atelier d'entretien Husqvarna qui utilisera uniquement des pièces de rechange identiques. Ne modifiez pas les composants essentiels à la sécurité.

[17] Confiez l'entretien de vos composants essentiels à la sécurité à un atelier d'entretien Husqvarna qui utilisera uniquement des pièces de rechange identiques. Ne modifiez pas les composants essentiels à la sécurité.

Fonction	Désignation	Relais	Désignation	Fusible
Attelage (en option)	K5	25 A	F5	25 A
Pompe de levage hydraulique	K6	25 A	F6	25 A
Embrayage de disque (en option)	K7[18]	25 A[19]	F7	15 A
Pompe à carburant	K8	25 A	F8	20 A
Solénoïde de carburant/EGR	K9	25 A	F9	25 A
Démarrage du moteur	K10	70 A	F10	60 A
ECU (non utilisé)	N/A	N/A	ECU	25 A
IHM	N/A	N/A	IHM	15 A

[18] Confiez l'entretien de vos composants essentiels à la sécurité à un atelier d'entretien Husqvarna qui utilisera uniquement des pièces de rechange identiques. Ne modifiez pas les composants essentiels à la sécurité.

[19] Confiez l'entretien de vos composants essentiels à la sécurité à un atelier d'entretien Husqvarna qui utilisera uniquement des pièces de rechange identiques. Ne modifiez pas les composants essentiels à la sécurité.

Boîte à relais

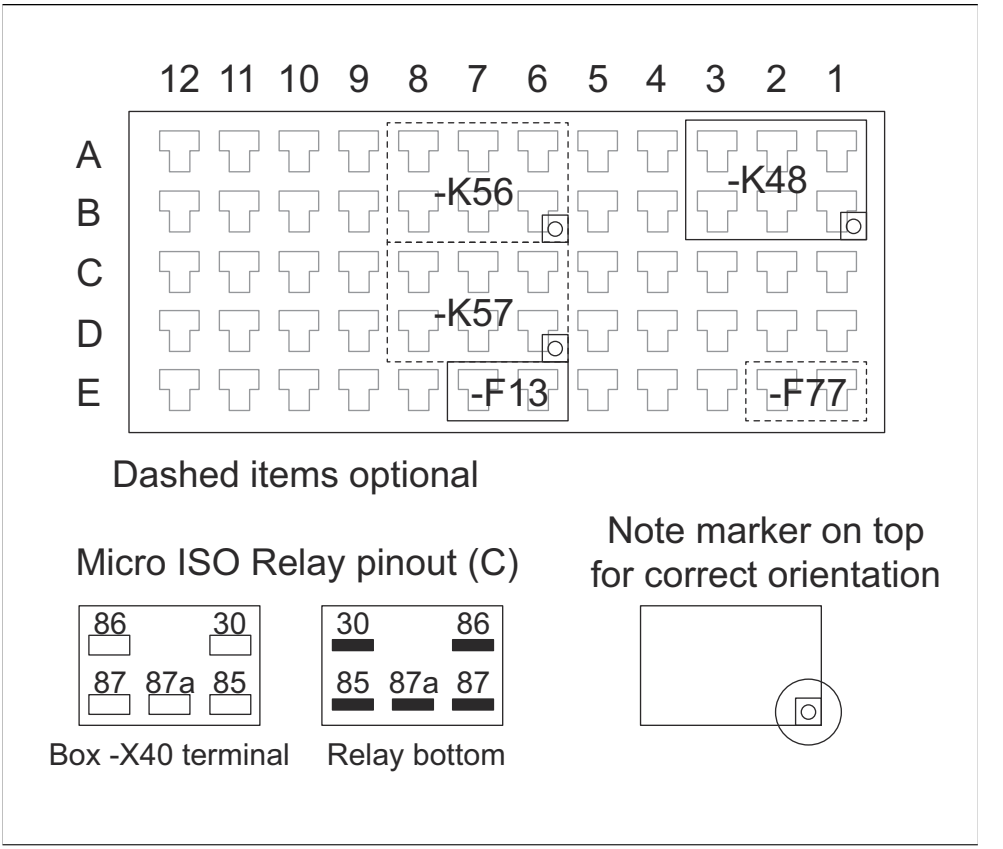

Désignation	Fonction	Fusible
K48	Activation du démarrage	N/A
K56	Levage de la 5e roue (en option)	N/A
K57[20]	Abaissement de la 5e roue (en option)	N/A
F13	Clé de contact	1 A
F77	Alimentation auxiliaire (en option)	2 A

[20] Confiez l'entretien de vos composants essentiels à la sécurité à un atelier d'entretien Husqvarna qui utilisera uniquement des pièces de rechange identiques. Ne modifiez pas les composants essentiels à la sécurité.

Accessoires Husqvarna homologués

- Kit de lestage arrière, 2 barres
- Kit d'éclairage double
- Kit pompe à eau
- Kit d'attelage
- Cales de stationnement

Déclaration de conformité du fournisseur

Informations de conformité 47 CFR § 2.1077

Identifiant unique : FS 5000D II

Partie responsable : Husqvarna Construction Products North America, Inc. 17400 W 119th Street, Olathe, Kansas 66061, USA

Contact États-Unis : 800-288-5040

Déclaration de Conformité de la FCC
Les modifications non expressément approuvées par Husqvarna peuvent annuler la conformité de l'équipement à la réglementation FCC et limiter le droit de l'utilisateur à utiliser l'équipement.

Remarque :

Cet équipement a été testé et jugé conforme aux limites imposées aux appareils numériques de classe A, conformément à la partie 15 de la réglementation FCC. Ces limites sont conçues pour fournir une protection raisonnable contre les interférences nuisibles lorsque l'équipement est utilisé dans un environnement commercial. Cet équipement génère, utilise et peut émettre une énergie de fréquence radio, et, s'il n'est pas installé et utilisé conformément aux instructions, peut provoquer des interférences nuisibles aux communications radio. L'utilisation de cet équipement dans une zone résidentielle est susceptible de provoquer des interférences nuisibles, auquel cas l'utilisateur devra remédier à ces interférences à ses propres frais.

Contenido

Introducción..... 139
Seguridad..... 152
Funcionamiento..... 158
Mantenimiento..... 177
Resolución de problemas..... 191
Transporte, almacenamiento y eliminación..... 197
Datos técnicos..... 201
Accesorios Husqvarna homologados..... 208
Declaración de conformidad del proveedor 209

Introducción

Descripción del producto

Este producto es una cortadora de suelos de empuje manual con motor diésel. El producto dispone de un puntero ajustable que permite ver la operación con claridad y facilita el corte en línea recta. El producto tiene un panel de control con una HMI para supervisar todas las funciones y controlar el producto.

Uso previsto

Este producto se usa con discos diamantados para corte en húmedo de suelos de material duro como hormigón, asfalto y piedra. Cualquier otro uso se considera inadecuado.

Está destinado a aplicaciones industriales y solo podrán usarlo personas con experiencia.

Proposición 65 de California

⚠ WARNING!

The engine exhaust from this product contains chemicals known to the State of California to cause cancer, birth defects or other reproductive harm.

JUNTA DE RECURSOS DEL AIRE DE CALIFORNIA (CARB)

Nota: Esta máquina está considerada una aplicación de prevención según las normativas de la CARB. La EPA de EE. UU. es la única autoridad facultada para establecer normativas sobre emisiones para equipos de construcción de prevención.

Normativa de emisiones de la EPA Tier 4 Final

El producto cumple la normativa sobre emisiones de escape Tier 4 Final.

Daños en el producto

No nos hacemos responsables de los daños que pueda sufrir el producto si:

- El producto se ha reparado incorrectamente.
- El producto se ha reparado con piezas que no eran del fabricante o no autorizadas por el fabricante.
- El producto tiene un accesorio que no es del fabricante o no está autorizado por este.
- El producto no se ha reparado en un centro de servicio autorizado o por un organismo homologado.

Descripción del producto (lado izquierdo)

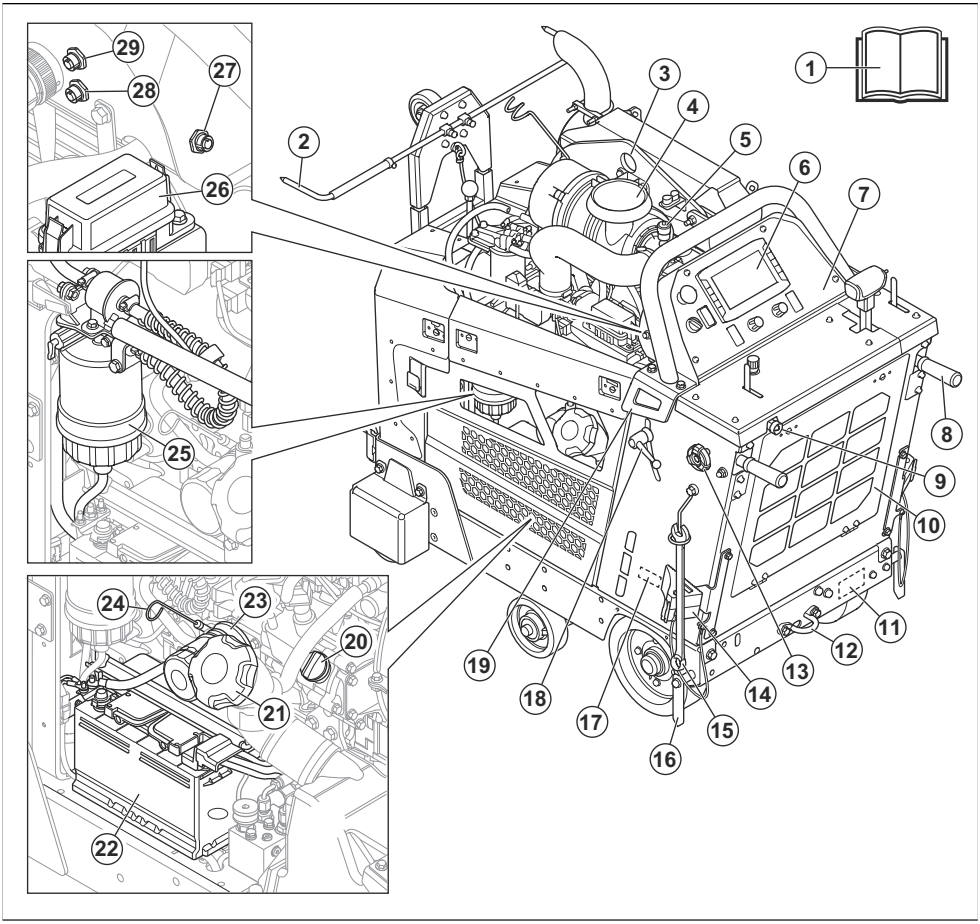

1. Manual de usuario
2. Puntero ajustable
3. Punto de elevación
4. Filtro de aire
5. Indicador del filtro de aire
6. Interfaz persona-máquina. Consulte *Vista general de la interfaz persona-máquina (HMI) en la página 143*.
7. Panel de control. Consulte *Vista general del panel de control en la página 142*.
8. Manillar
9. Toma de agua
10. Filtro de aire del radiador
11. Placa de identificación para la UE
12. Soporte de amarre trasero
13. Manija de bloqueo del manillar, ajuste de la longitud
14. Calzo de estacionamiento (opcional para Norteamérica)
15. Llave
16. Puntero trasero
17. Placa de identificación para EE. UU./Canadá
18. Manija de bloqueo del manillar, ajuste de la altura
19. Soporte de amarre trasero
20. Tapón del depósito de aceite del motor
21. Tapón del depósito de combustible
22. Batería
23. Filtro de aceite del motor
24. Varilla de nivel de aceite del motor
25. Separador de agua del filtro de combustible
26. Caja de fusibles y relés
27. X50 (HSH)

28. X77 (conectividad) 29. X54 (cámara)

Descripción del producto (lado derecho)

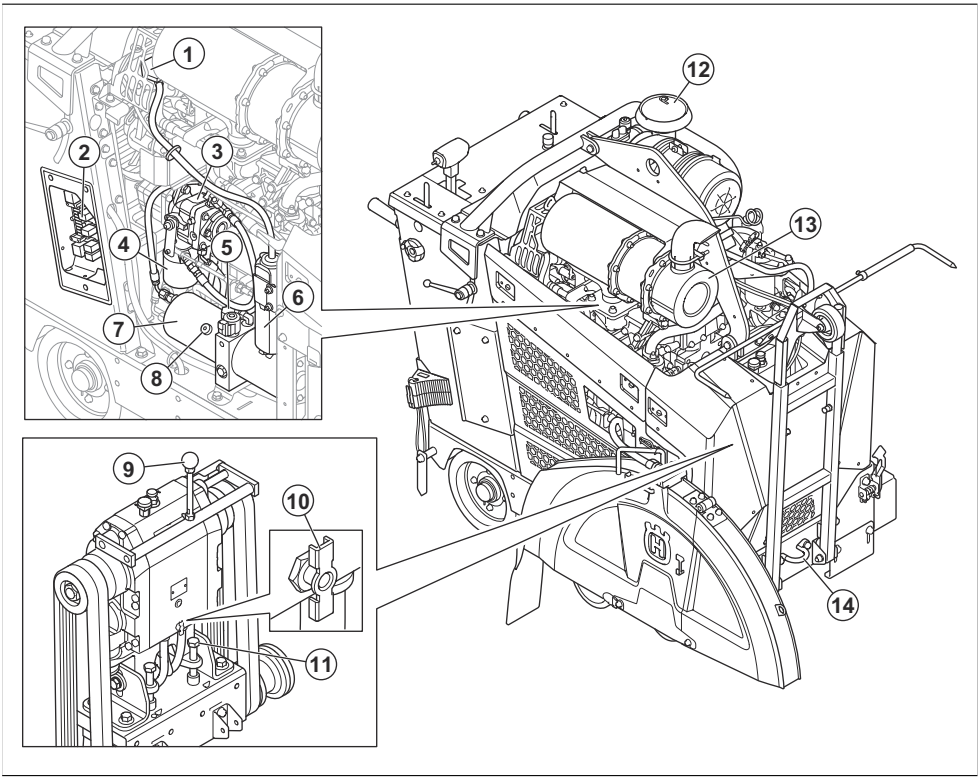

1. Tapa del refrigerante del motor
2. Caja de fusibles y relés. Consulte *PCB en la página 205*.
3. Bomba de la transmisión hidrostática
4. Filtro del sistema hidráulico
5. Boca del depósito hidráulico
6. Recipiente para los derrames de refrigerante del motor
7. Depósito hidráulico
8. Bomba para la elevación hidráulica
9. Palanca de cambio de marcha, modelo con caja de cambios de 3 velocidades
10. Válvula de drenaje de agua de la caja de cambios
11. Perno para tensar la correa
12. Filtro de aire
13. Silenciador
14. Soporte de amarre delantero
15. Calzo de estacionamiento (opcional para Norteamérica)

Vista general del panel de control

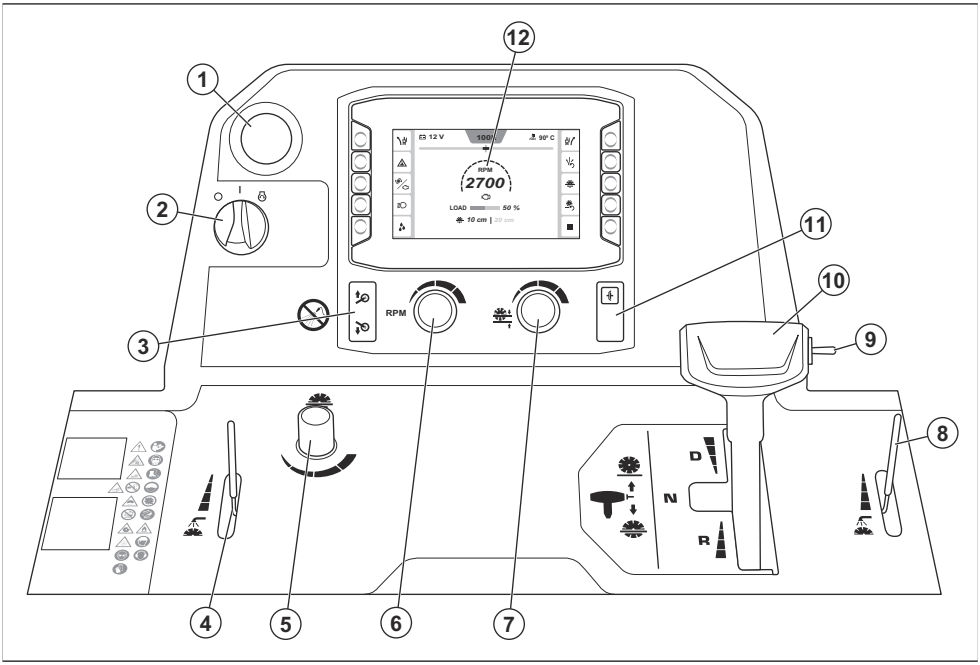

1. Parada de la máquina
2. Interruptor de encendido del motor
3. Botón para subir o bajar la 5.ª rueda
4. Palanca para ajustar la válvula de agua
5. Mando de ajuste de la velocidad de descenso del disco
6. Mando de ajuste de la velocidad del motor y el disco de corte
7. Mando de ajuste del tope de profundidad del disco
8. Palanca para ajustar la válvula de agua
9. Interruptor para subir o bajar el disco de corte
10. Palanca de control de la transmisión
11. Embrague
12. Interfaz persona-máquina (HMI); consulte *Vista general de la interfaz persona-máquina (HMI) en la página 143*

Vista general de la interfaz persona-máquina (HMI)

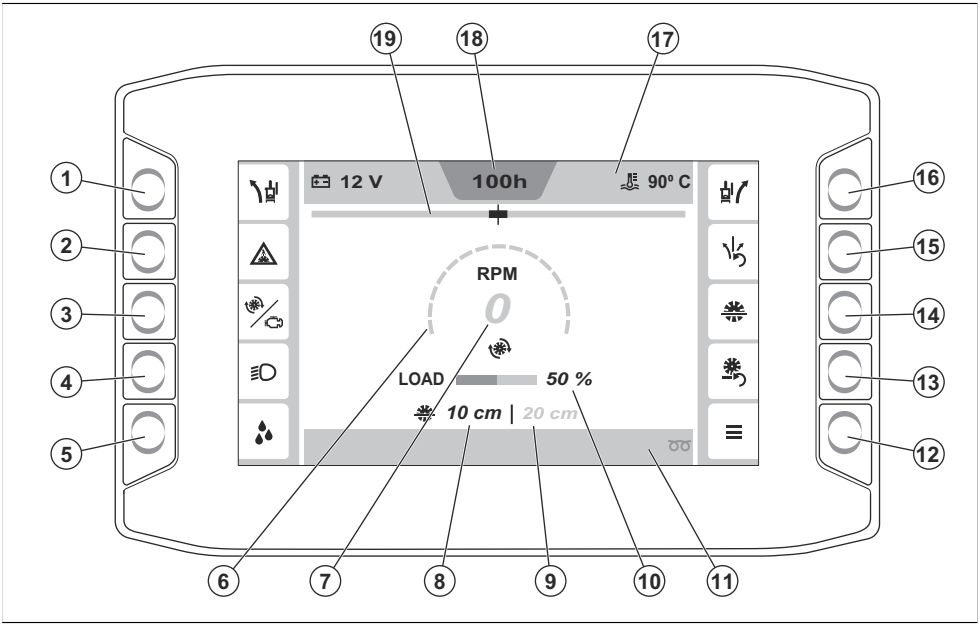

1. Botón para ajustar la función E-track hacia la izquierda. Consulte para obtener más información sobre la función E-track.
2. Botón para activar o desactivar el interruptor de seguridad de agua. Consulte *Activación y desactivación del interruptor de seguridad de agua en la página 169* para obtener más información sobre el interruptor de seguridad de agua.
3. Botón para cambiar entre la información de velocidad del motor o del disco de corte. Consulte *Indicador de revoluciones en la página 169* para obtener más información.
4. Botón de encendido/apagado de las luces. (Si dispone de ello. Las luces son un accesorio). Consulte *Accesorios en la página 167* para obtener más información.
5. Botón de encendido/apagado de la bomba de agua. (Si dispone de ello. La bomba de agua es un accesorio). Consulte *Accesorios en la página 167* para obtener más información.
6. Indicador de velocidad del motor o del disco de corte. Consulte *Indicador de revoluciones en la página 169* para obtener más información.
7. Valor de velocidad del motor o del disco de corte.
8. Profundidad del disco actual
9. Profundidad del disco configurada
10. Carga de trabajo actual
11. Barra inferior. Consulte para obtener más información.
12. Menú principal. Consulte *"Menú principal" en la página 170* para obtener más información.
13. Botón de reinicio de la profundidad del disco
14. Botón de encendido/apagado del tope de profundidad del disco. Consulte *Tope de profundidad del disco en la página 173* para obtener más información.
15. Botón de reinicio de la función E-track. Consulte para obtener más información sobre la función E-track.
16. Botón para ajustar la función E-track hacia la derecha. Consulte para obtener más información sobre la función E-track.
17. Barra superior. Consulte *Símbolos de la barra superior de la HMI en la página 148* para obtener más información.
18. Contador de horas de funcionamiento del motor
19. Indicador de la función E-track

Símbolos que aparecen en el producto



ADVERTENCIA: Este producto puede ser peligroso y ocasionar daños graves o mortales tanto al usuario como a cualquier otra persona. Tenga cuidado y utilice el producto correctamente.

Lea atentamente el manual de usuario y asegúrese de que entiende las instrucciones antes de utilizar este producto.



El polvo puede causar problemas de salud. Utilice protección respiratoria homologada. No respire los gases de escape. No utilice un producto con motor de combustión en interiores ni en zonas que no estén bien ventiladas.

Utilice protección respiratoria. Consulte *Equipo de protección personal en la página 154*.



Riesgo de lesiones por corte. Mantenga cualquier parte del cuerpo alejada del disco de corte.

Utilice calzado de seguridad. Consulte *Equipo de protección personal en la página 154*.



El producto debe tener siempre instaladas las protecciones del disco. No deje que se vea el disco de corte más de 180°.

No utilice el producto sin la protección del disco.



Mantenga las partes del cuerpo alejadas del disco de corte y de otras piezas móviles.

No introduzca nunca la mano en el interior del producto durante su funcionamiento.

Tenga siempre instalada la protección del disco.



No desplace nunca el producto en la dirección de avance por rampas o pendientes.

Cuando lo desplace por rampas y pendientes, hágalo marcha atrás.



Aplicable a productos con embrague:

Todos los desplazamientos que se realicen fuera del área de corte se harán con la herramienta detenida.

Desmonte el disco de corte antes de transportar o levantar el producto para evitar dañar el disco.

No utilice el producto sin la protección del disco.

Instale siempre la protección del disco de tal forma que esta cubra más de 180° del disco de corte.



Aplicable a productos sin embrague:

Desmonte el disco de corte antes de transportar o levantar el producto para evitar dañar el disco.

No utilice el producto sin la protección del disco.

Instale siempre la protección del disco de tal forma que esta cubra más de 180° del disco de corte.

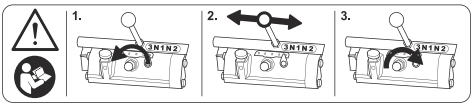

ADVERTENCIA: Lea el manual antes de cambiar de marcha. Consulte *Cambio de marcha en un modelo con caja de cambios de 3 velocidades en la página 162* para obtener más información.

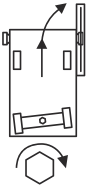

Aplicable a productos con ajuste manual del eje: Ajuste manual del eje trasero hacia la derecha. Consulte *Ajuste manual del eje trasero en la página 168*.

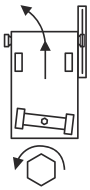

Aplicable a productos con ajuste manual del eje: Ajuste manual del eje trasero hacia la izquierda. Consulte *Ajuste manual del eje trasero en la página 168*.

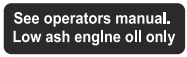

En caso de aceite de motor con bajo contenido en cenizas; consulte *Datos técnicos en la página 201*.



No se deshaga de este manual de usuario.



Riesgo de aplastamiento del pie. Mantenga todas las partes del cuerpo alejadas de la 5.ª rueda.



Asegúrese de que el disco de corte no está desafilado ni presenta daños, como grietas.



No utilice el producto cerca de materiales o gases inflamables.



Compruebe que el disco de corte pueda usarse a una velocidad igual o superior a la indicada en la placa de identificación del producto. Si se acciona a una velocidad demasiado alta, el disco de corte puede romperse y provocar lesiones o daños.



No limpie el panel de control con agua a alta presión.



Superficie caliente.



Aceite de motor.



Varilla de nivel.



No levante la cortadora cuando vaya a examinar el nivel de aceite del motor.



Al examinar el nivel de aceite del motor, compruebe que la cortadora esté nivelada y no tenga el disco de corte.



Sentido de rotación del disco de corte.



Utilice protección ocular homologada con protección lateral. Consulte *Equipo de protección personal en la página 154*.



Utilice protección auditiva homologada. Consulte *Equipo de protección personal en la página 154*.



Utilice protección para la cabeza. Consulte *Equipo de protección personal en la página 154*.



Utilice guantes protectores homologados. Consulte *Equipo de protección personal en la página 154*.



Tamaño máximo permitido del disco.



Palanca del sistema de refrigeración por agua.



Manija de ajuste de la velocidad de descenso del disco.



Manija de ajuste del tope de profundidad del disco.



Interruptor para subir o bajar el disco de corte.



Velocidad de avance.



Posición de punto muerto.



Velocidad marcha atrás.



Motor apagado.



Encendido activado.



Arranque del motor.



Para levantar el producto, fije el equipo de elevación al punto de elevación del producto.



Acople o desacople el embrague.





Botón para subir o bajar la 5.ª rueda.



Solo combustible diésel con un contenido ultrabajo de azufre.



Este producto cumple con las normas EESS y ACMA de Nueva Zelanda y Australia.

Nota: Los demás símbolos y etiquetas que aparecen en el producto corresponden a requisitos de homologación específicos en algunos mercados.

Símbolos de la HMI

Símbolos de la barra superior de la HMI

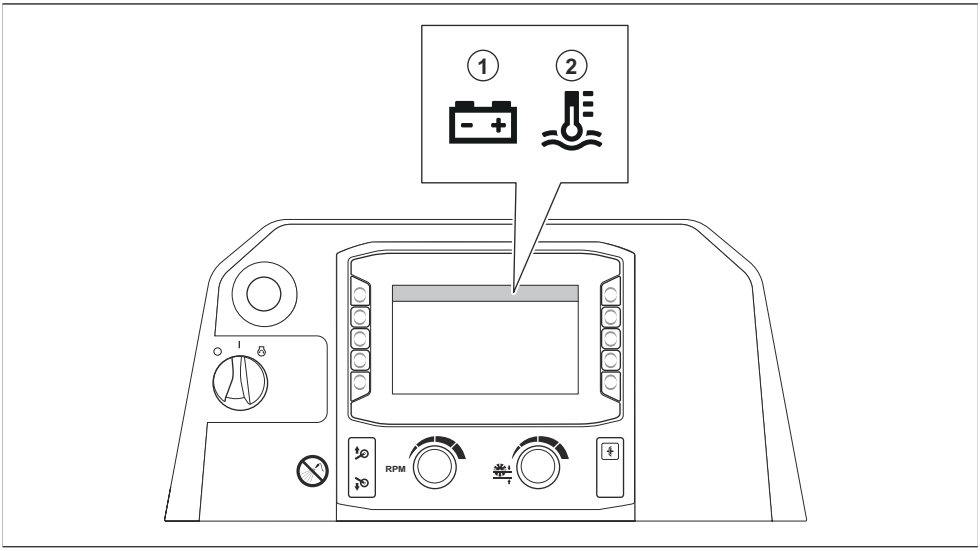

Posición	Descripción
1	Tensión de la batería
2	Temperatura actual del refrigerante

Símbolos de las barras laterales de la HMI

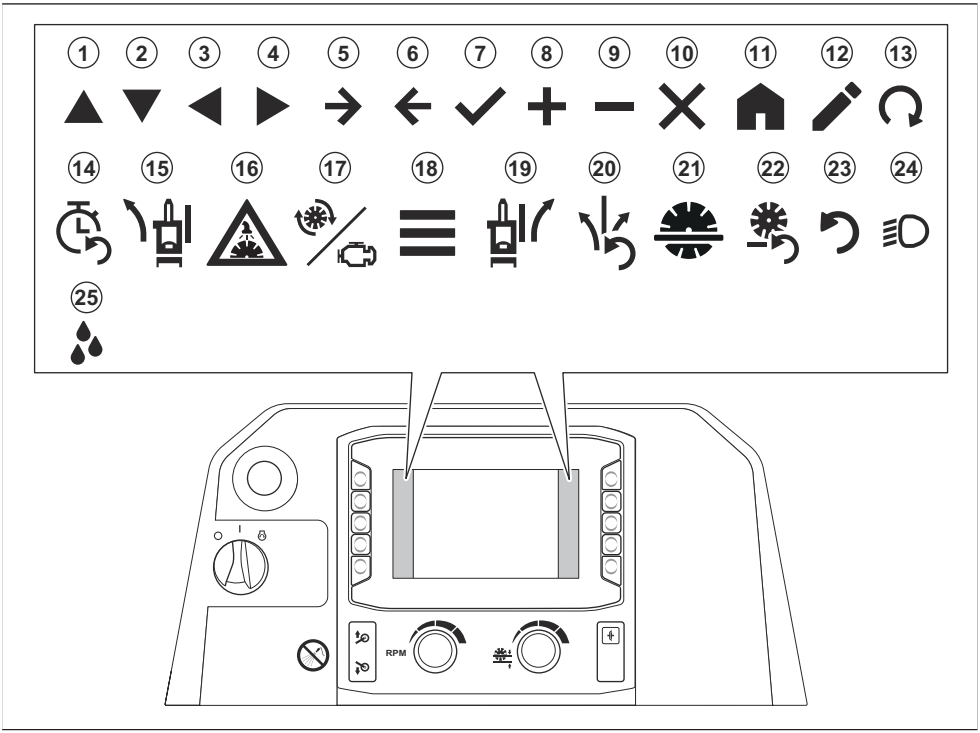

Posición	Descripción
1	Arriba
2	Abajo
3	Izquierda
4	Derecha
5	Adelante
6	Atrás
7	Confirmar
8	Aumentar
9	Disminuir
10	Cerrar/cancelar
11	Inicio
12	Editar
13	Iniciar regeneración

Posición	Descripción
14	Reiniciar temporizador de servicio
15	Ajuste de E-track a la izquierda (opcional)
16	Encendido/apagado del sistema de seguridad de agua
17	Velocidad del disco/motor
18	Menú principal
19	Ajuste de E-track a la derecha (opcional)
20	Reinicio de E-track (opcional)
21	Tope de profundidad del disco
22	Reiniciar tope de profundidad del disco
23	Restablecer
24	Luces (accesorio)
25	Bomba de agua (accesorio)

Símbolos de la barra inferior de la HMI

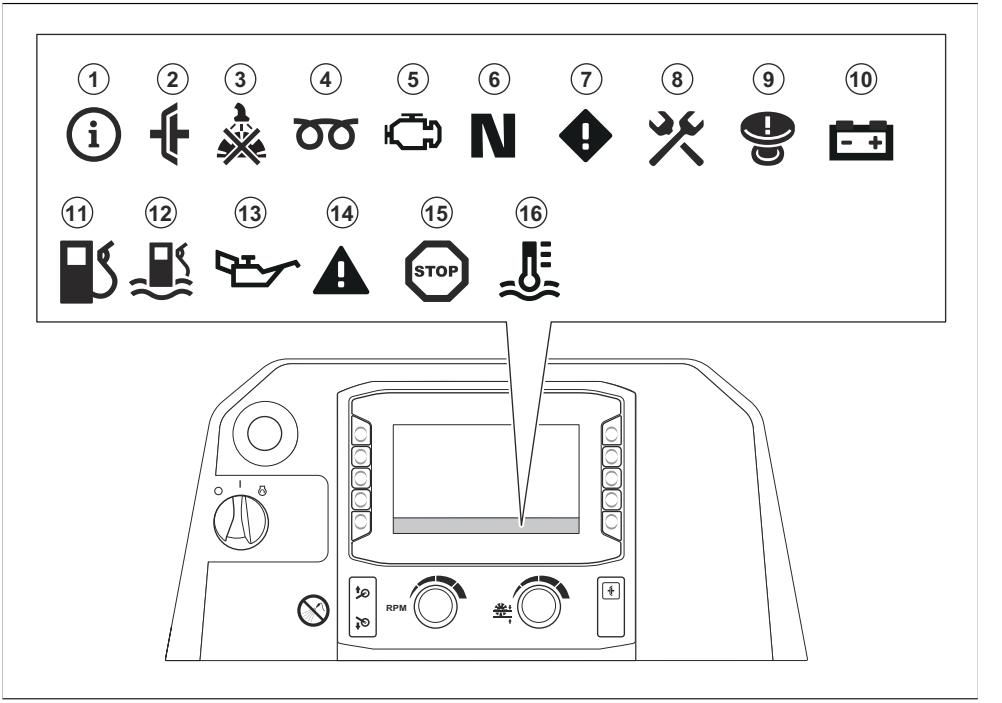

Posición	Descripción
1	Información
2	El embrague se acopla cuando se intenta arrancar el producto. Desacople el embrague antes de arrancar el producto.
3	No llega presión o la presión del agua del sistema de refrigeración por agua del disco de corte es demasiado baja.
4	Precalentamiento del motor. Consulte el manual del motor para obtener más información.
5	Hay un fallo del motor. Consulte el manual del motor para obtener más información.
6	La palanca de control de la transmisión está en punto muerto.
7	Mensaje de precaución. Consulte *Menú "Fallos activos" en la página 170* para obtener más información.
8	Símbolo amarillo: Es necesario realizar el mantenimiento del producto en menos de 10 horas de funcionamiento. Símbolo rojo: Es necesario realizar trabajos de mantenimiento en el producto.
9	La parada de la máquina está activada. Reinicie el botón de parada de la máquina y realice la secuencia de encendido.
10	La batería no se carga.
11	El nivel de combustible es bajo.
12	Hay agua en el combustible. Consulte *Drenaje del separador de agua del filtro de combustible en la página 182*.
13	La presión del aceite del motor es baja.
14	Símbolo rojo y negro: Mensaje de advertencia. Consulte *Menú "Fallos activos" en la página 170* para obtener más información. Símbolo rojo y blanco: Mensaje de error. Consulte *Menú "Fallos activos" en la página 170* para obtener más información.
15	El motor está parado. La operación no puede continuar.
16	El motor está demasiado caliente. La operación no puede continuar. Consulte el manual del motor para obtener más información.

Placa de características técnicas

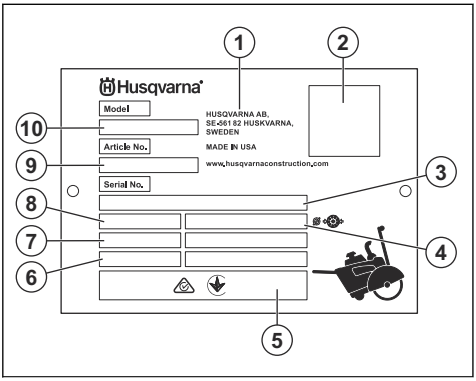

1. Fabricante
2. Código QR (HID)
3. Número de serie
4. Tamaño del disco
5. Marca de conformidad
6. Año/semana de producción
7. Potencia del motor
8. Peso
9. Referencia
10. Tipo de producto (FS es la designación de cortadora de suelos)

Seguridad

Definiciones de seguridad

Las advertencias, precauciones y notas se utilizan para destacar información particularmente importante del manual.

ADVERTENCIA: Indica un riesgo de lesiones o incluso de muerte del usuario o de las personas cercanas si no se respetan las instrucciones del manual.

PRECAUCIÓN: Indica un riesgo de daños en el producto, otros materiales o el área adyacente si no se respetan las instrucciones del manual.

Nota: Se usa para proporcionar más información necesaria en una situación determinada.

Instrucciones generales de seguridad

ADVERTENCIA: Lea las siguientes instrucciones de advertencia antes de utilizar el producto.

- Este producto es una herramienta peligrosa si no se usa con cuidado o si se utiliza de forma incorrecta. Este producto puede ocasionar lesiones graves o mortales tanto al operario como a cualquier otra persona. Antes de usar el producto, lea detenidamente el contenido del manual de usuario.
- El producto no está pensado para que lo utilicen personas (incluidos niños) con discapacidades físicas, sensoriales o mentales, o bien sin la experiencia o conocimientos suficientes.
- Respete todas las advertencias e instrucciones.
- Obedezca la legislación y la normativa vigentes.
- El usuario y el empleador deben conocer y prevenir los riesgos durante el funcionamiento del producto.
- No permita que nadie utilice el producto a menos que haya leído y comprendido el contenido del manual de usuario.
- No utilice el producto a menos que haya recibido formación al respecto. Asegúrese de que todos los usuarios reciben formación.
- No deje que un niño maneje el producto.
- Solo las personas autorizadas pueden manejar el producto.
- El usuario es responsable de los accidentes que puedan sufrir otras personas o sus bienes.
- No utilice el producto si está cansado, enfermo o si se encuentra bajo los efectos de alcohol, drogas o medicamentos.
- Proceda siempre con cuidado y utilice siempre el sentido común.
- Este producto genera un campo electromagnético durante el funcionamiento. Este campo puede, en determinadas circunstancias, interferir en implantes médicos activos o pasivos. Para reducir el riesgo de daños graves o mortales, recomendamos que las personas que utilizan implantes médicos consulten a su médico y al fabricante del implante antes de usar este producto.
- Mantenga el producto limpio. Asegúrese de que puede leer claramente las etiquetas.
- No utilice el producto si está defectuoso.
- No modifique el producto.
- No utilice el producto si sospecha que alguien ha podido modificarlo.

Instrucciones de seguridad para el funcionamiento

ADVERTENCIA: Lea las siguientes instrucciones de advertencia antes de utilizar el producto.

- Lea las instrucciones de advertencia facilitadas por el fabricante del disco de corte.
- Asegúrese de que el producto está montado correctamente.
- Utilice el equipo de protección personal. Consulte *Equipo de protección personal en la página 154*.
- No utilice el producto sin la protección del disco y las cubiertas protectoras instaladas.
- No utilice el producto con la parte delantera de la protección del disco levantada a menos que sea necesario para acceder al área de trabajo.
- Mantenga siempre una posición estable y segura mientras realiza la actividad.
- Tenga mucho cuidado cuando trabaje en pendientes. El producto es pesado y puede ocasionar daños graves si se cae.
- No utilice el producto fuera del área de trabajo.
- No utilice el producto en áreas con riesgo de explosión o incendio.
- Asegúrese de que solo haya personas autorizadas en el área de trabajo.
- El producto puede provocar que salgan objetos despedidos a gran velocidad. Asegúrese de que todas las personas presentes en la zona de trabajo utilicen los correspondientes equipos de protección personal autorizados. Retire los objetos sueltos de la zona de trabajo.
- Un uso inadecuado del producto puede provocar la rotura del disco de corte, lo cual puede ocasionar lesiones o daños.
- Asegúrese de saber cómo detener el motor rápidamente en caso de emergencia.
- Mantenga a los niños, transeúntes y animales alejados del área de trabajo y a una distancia segura del producto. Debe mantenerse una distancia de seguridad de 5 m alrededor del producto.
- Mantenga el área de trabajo limpia y despejada.
- Asegúrese de que los cables eléctricos presentes en la zona de trabajo no tengan corriente.
- Antes de usar el producto, averigüe si hay tuberías o cables ocultos en la zona de trabajo. Si el producto se topa con un objeto oculto, detenga el motor de inmediato y examine el producto y el objeto. No reanude las operaciones con el producto sin cerciorarse antes de que sea seguro seguir trabajando.
- No use el producto con condiciones meteorológicas desfavorables como niebla densa, lluvia intensa, viento fuerte o frío intenso. Si trabaja con mal tiempo, se fatigará más y estará expuesto a más peligros, por ejemplo, la presencia de superficies resbaladizas.
- Si va a alejarse del producto, pare el motor y asegúrese de que no pueda ponerse en marcha por accidente.
- Asegúrese de que no haya elementos que puedan soltarse y provocar lesiones al usuario.
- Utilice la ropa adecuada. No utilice nunca ropa amplia ni joyas. Mantenga el pelo y la ropa alejados de las piezas móviles. La ropa holgada, las joyas o el pelo largo pueden quedar atrapados en las piezas móviles.
- No utilice el producto si no puede recibir ayuda en caso de accidente.
- No utilice el producto si está cansado. Es importante que descanse del trabajo con regularidad.
- Algunas variantes del producto no incluyen calzos de estacionamiento. Si no dispone de calzos de estacionamiento, no se aleje del producto si se encuentra en una pendiente. Si es necesario estacionar el producto en una pendiente, asegúrese de que esté bien sujeto y que no pueda moverse.
- Sitúe el manillar en la posición más corta cuando no utilice el producto. Esto reduce el riesgo de tropiezos y caídas provocados por el manillar.

Seguridad de los gases de escape

ADVERTENCIA: Lea las siguientes instrucciones de advertencia antes de utilizar el producto.

- La inhalación a largo plazo de los gases de escape puede causar problemas de salud.
- Los gases de escape del motor contienen monóxido de carbono, que es un gas inodoro, tóxico y muy peligroso. La inhalación de monóxido de carbono puede causar la muerte. Como el monóxido de carbono es inodoro y no se puede ver, no es posible detectarlo. Uno de los síntomas de la intoxicación por monóxido de carbono es el mareo, pero si la concentración o la cantidad de monóxido de carbono son suficientes, es posible perder el conocimiento sin darse cuenta.
- Los gases de escape que sí se pueden ver u oler también contienen monóxido de carbono.
- No utilice un producto con motor de combustión en interiores ni en zonas que no estén bien ventiladas.

Seguridad contra el polvo

ADVERTENCIA: Lea las siguientes instrucciones de advertencia antes de utilizar el producto.

El uso de esta herramienta puede generar polvo de sílice (la sílice es un componente básico de la arena, el cuarzo, la arcilla de los ladrillos, el granito y otros muchos minerales y rocas). La exposición a cantidades excesivas de polvo de sílice puede provocar

enfermedades respiratorias como bronquitis crónica, silicosis y fibrosis pulmonar, las cuales pueden resultar mortales. Para reducir la exposición al polvo de sílice, Husqvarna recomienda varias opciones, entre otras:

- agua para aglutinar el polvo durante el corte o el pulido.
- un sistema de aspiración de polvo en combinación con la herramienta de corte o pulido.
- un sistema purificador de aire en combinación con el extractor de polvo.
- una mascarilla respiratoria adecuada en función del material que se esté cortando o puliendo.

Los requisitos de EPI relacionados con el polvo de sílice u otras sustancias inhalables pueden variar en función de las leyes y normativas locales y nacionales. Consulte las leyes y normativas correspondientes para determinar los límites de exposición permitidos, así como los requisitos de EPI. Utilice siempre las prácticas adecuadas y el EPI adecuado para reducir la exposición.

Seguridad respecto a las vibraciones

ADVERTENCIA: Lea las siguientes instrucciones de advertencia antes de utilizar el producto.

- Durante el funcionamiento del producto, las vibraciones pasan del producto al usuario. El uso frecuente y continuo del producto puede causar lesiones en el usuario o aumentar la gravedad de las mismas. Se pueden producir lesiones en los dedos, las manos, las muñecas, los brazos, los hombros, los nervios, el sistema de riego sanguíneo u otras partes del cuerpo. Las lesiones pueden ser debilitantes o permanentes, y pueden aumentar en intensidad durante semanas, meses o años. Entre las posibles lesiones se incluyen los daños en el sistema circulatorio, el sistema nervioso, las articulaciones y otras estructuras corporales.
- Pueden aparecer síntomas durante el uso del producto o en otro momento. Si tiene síntomas y sigue utilizando el producto, los síntomas pueden aumentar o hacerse permanentes. Si aparecen estos u otros síntomas, solicite asistencia médica:
    - Entumecimiento, pérdida de sensibilidad, hormigueo, pinchazos, dolor, quemazón, dolor pulsátil, rigidez, torpeza, pérdida de fuerza o cambios en el color o el estado de la piel.
- Los síntomas pueden aumentar a bajas temperaturas. Utilice ropa de abrigo y mantenga las manos calientes y secas cuando utilice el producto en entornos fríos.
- Realice las tareas de mantenimiento y use el producto siguiendo las instrucciones del manual de usuario para mantener un nivel de vibración adecuado.
- Las manos deben colocarse únicamente en el manillar. Aleje el resto de partes del cuerpo del producto.
- Detenga el producto inmediatamente si se producen fuertes vibraciones de manera repentina. No siga utilizándolo sin haber retirado antes la causa del aumento de las vibraciones.

Seguridad acústica

ADVERTENCIA: Lea las siguientes instrucciones de advertencia antes de utilizar el producto.

- Los altos niveles de ruido y la exposición a este a largo plazo pueden producir pérdidas de audición.
- Para mantener el nivel de ruido al mínimo, realice las tareas de mantenimiento y utilice el producto tal y como se indica en el manual de usuario.
- Examine el silenciador en busca de daños. Compruebe que el silenciador esté correctamente montado en el producto.
- Use protectores auriculares homologados mientras utiliza el producto.
- Al usar protectores auriculares, debe poder escuchar las señales de advertencia y las voces de otras personas. Quítese los protectores auriculares cuando el producto esté parado, a menos que estos sean necesarios para el nivel de ruido del área de trabajo.

Equipo de protección personal

ADVERTENCIA: Lea las siguientes instrucciones de advertencia antes de utilizar el producto.

- Utilice siempre equipo de protección individual homologado cuando maneje el producto, realice tareas de mantenimiento en él, o instale o desmonte el disco de corte. El equipo de protección personal no elimina completamente el riesgo de lesiones, pero reduce la gravedad de las lesiones en caso de accidente. Deje que el distribuidor le ayude a seleccionar el equipo de protección personal adecuado.
- Compruebe periódicamente el estado del equipo de protección personal.
- Utilice un casco protector homologado.
- Utilice protección auditiva homologada. La exposición prolongada al ruido puede causar daños crónicos en el oído. Cuando use protectores auriculares, preste atención a las señales o llamadas de advertencia. Retírese siempre los protectores auriculares inmediatamente después de parar el motor.
- El producto genera polvo y vapores que contienen productos químicos peligrosos. Utilice protección respiratoria homologada.

- Utilice protección ocular homologada con protección lateral mientras maneja el producto o realiza trabajos de mantenimiento o reparación en él. El riesgo de sufrir lesiones oculares provocadas por objetos que salen despedidos es alto.
- Durante el uso del producto, se genera un lodo que puede llegar a ser corrosivo. Utilice guantes protectores cuando sea necesario, por ejemplo, durante la instalación, la inspección o la limpieza del producto.
- Use botas con puntera de acero y suela antideslizante.
- Utilice una indumentaria de trabajo homologada o ropa ceñida equivalente con manga larga y pantalón largo.

Extintor

- Tenga siempre a mano un extintor mientras trabaja.
- Utilice un extintor de polvo de la clase "ABE" o un extintor de dióxido de carbono de tipo "BE".

Dispositivos de seguridad en el producto

ADVERTENCIA: Lea las siguientes instrucciones de advertencia antes de utilizar el producto.

- No utilice ningún producto con dispositivos de seguridad dañados o que no funcionen correctamente.
- Realice una comprobación de los dispositivos de seguridad con frecuencia. Si los dispositivos de seguridad están dañados o no funcionan correctamente, póngase en contacto con su taller de servicio Husqvarna.
- No realice ninguna modificación en los dispositivos de seguridad.

Parada de la máquina

La parada de la máquina (A) detiene el motor y todas las funciones eléctricas, pero no las luces de trabajo. El producto no puede volver a arrancarse hasta que no se reinicie la parada de la máquina.

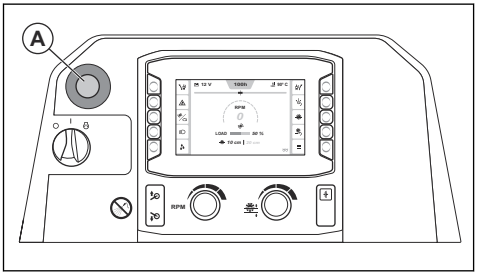

Nota: No utilice la parada de la máquina para detener el producto a menos que haya una emergencia.

Para conocer el procedimiento correcto para parar el producto durante su uso, consulte *Parada del producto en la página 177*.

Comprobación de la parada de la máquina

1. Arranque el motor. Consulte *Puesta en marcha del producto en la página 174*.
2. Pulse el botón de parada de la máquina (A). El motor se detiene.
3. Tire del botón de parada de la máquina para reiniciarla.

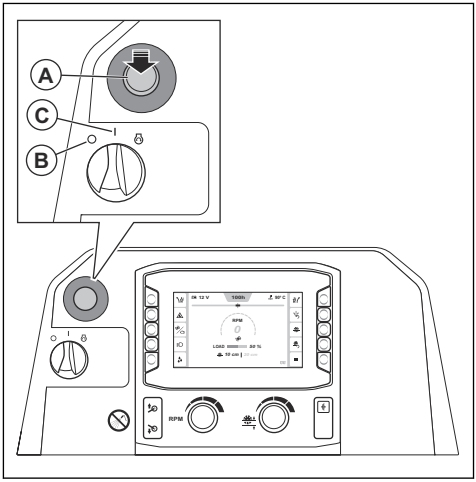

4. Gire el interruptor de encendido del motor a la posición "0" (B) y luego a la posición "I" (C).

Protección del disco de corte

La protección del disco es una cubierta protectora para la parte superior del disco de corte. Proporciona protección si las piezas de un disco de corte dañado u otros objetos salen despedidos hacia el operador. La protección del disco de corte impide que este cause lesiones. Además, la protección del disco forma parte del sistema de refrigeración por agua que mantiene el disco de corte refrigerado durante el funcionamiento.

Comprobación de la protección del disco

- Asegúrese de que la protección del disco está bien instalada. Consulte *Para instalar la protección del disco en la página 161*.
- Compruebe si la protección del disco presenta daños como, por ejemplo, grietas.
- Si la protección del disco ha recibido algún golpe fuerte, está doblada o presenta cualquier otro tipo de daños, cámbiela.
- Examine si hay daños en el bloqueo de la protección del disco.

- Asegúrese de que el bloqueo de la protección del disco esté bien acoplado.

Tapas protectoras

Si el producto no dispone de tapas protectoras o estas están dañadas, aumenta el riesgo de lesiones por piezas móviles y superficies calientes.

Comprobación de las tapas protectoras

- Compruebe las tapas protectoras antes de poner en marcha el producto.

a) Parte delantera derecha:

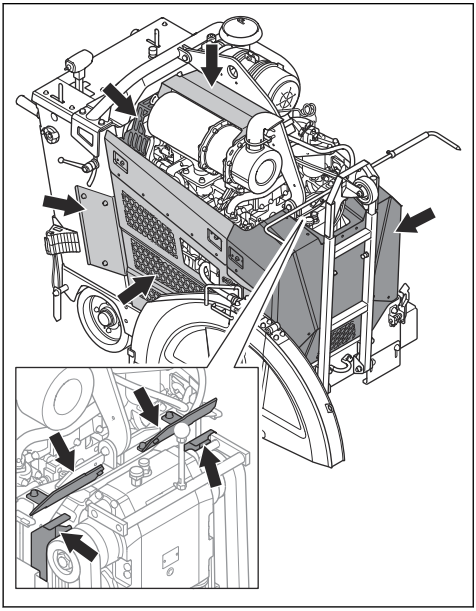

b) Parte trasera izquierda:

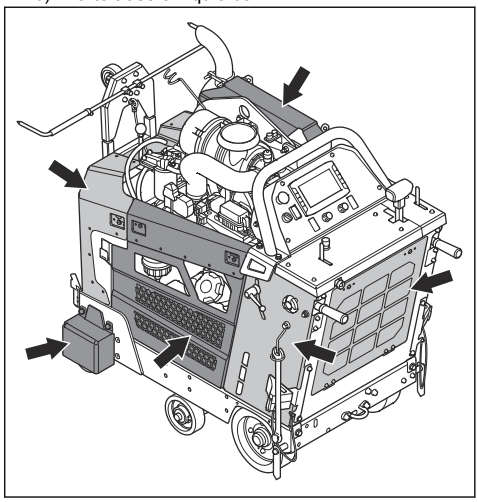

- Asegúrese de que las tapas protectoras están montadas correctamente y no tienen grietas u otros daños.
- Sustituya las tapas protectoras dañadas.

Silenciador

El silenciador mantiene al mínimo los niveles de ruido y aparta los gases de escape del usuario.

No utilice el producto si el silenciador no está instalado o está dañado. Un silenciador dañado aumenta el nivel de ruido y el riesgo de incendio.

ADVERTENCIA: El silenciador se calienta mucho durante el uso y también cuando el motor se encuentra al ralentí. Tenga cuidado cuando se encuentre cerca de materiales o gases inflamables para evitar incendios.

Comprobación del silenciador

- Examine el silenciador con frecuencia para asegurarse de que está montado correctamente y que no está dañado.

PRECAUCIÓN: No modifique el silenciador. El silenciador es de tipo DPF y es necesario para el cumplimiento de la normativa sobre emisiones.

Seguridad en el uso del combustible

ADVERTENCIA: Lea las siguientes instrucciones de advertencia antes de utilizar el producto.

- El combustible es inflamable y los vapores son explosivos. Tenga cuidado con el combustible para evitar lesiones, incendios y explosiones.
- No inhale los vapores del combustible. Los vapores de combustible son tóxicos y pueden provocar lesiones. Asegúrese de que el flujo de aire sea suficiente.
- No retire el tapón del combustible ni llene el depósito de combustible cuando el motor esté en marcha.
- Asegúrese de que el motor esté frío antes de repostar.
- No reposte combustible en un recinto o espacio cerrado. Una circulación de aire insuficiente puede causar lesiones o la muerte por asfixia o por inhalación de monóxido de carbono.
- No fume cerca del combustible o el motor. Si fuma, apague el cigarrillo, el puro, la pipa o cualquier otro elemento que pueda provocar fuego.
- No coloque objetos calientes cerca del combustible ni del motor.
- No reposte combustible cerca de chispas o llamas.
- Antes de repostar, abra la tapa del depósito de combustible lentamente y deje salir el exceso de presión con cuidado.
- En contacto con la piel, el combustible puede provocar lesiones. Si el combustible entra en contacto con la piel, utilice agua y jabón para eliminarlo.
- Si derrama combustible sobre la ropa, cámbiese inmediatamente.
- No llene el depósito de combustible por completo. El calor hace que el combustible se expanda. Deje espacio en la parte superior del depósito de combustible.
- Apriete completamente el tapón del depósito de combustible. Si el tapón del depósito de combustible no se aprieta, existe riesgo de incendio.
- Antes de poner en marcha el producto, trasládelo a una distancia mínima de 3 m (10 pies) de donde haya repostado.
- No arranque el producto si está manchado de combustible o aceite del motor. Limpie las manchas de combustible y aceite de motor. Deje que el producto se seque y espere hasta que los vapores de combustible hayan desaparecido antes de arrancar el motor.
- Examine frecuentemente si hay fugas en el motor. Si hay fugas en el sistema de combustible, no arranque el motor hasta que se hayan reparado.
- No utilice los dedos para examinar el motor en busca de fugas.
- Almacene el combustible solo en recipientes homologados.
- Cuando el producto y el combustible estén guardados, asegúrese de que ni el combustible ni los vapores que desprende puedan causar daños.
- Vacíe el combustible en un depósito homologado, al aire libre y lejos de llamas y chispas.

Seguridad de la batería

ADVERTENCIA: Una batería dañada puede explotar y causar lesiones. Si la batería está deformada o dañada, póngase en contacto con un taller de servicio Husqvarna autorizado.

ADVERTENCIA: Lea las siguientes instrucciones de advertencia antes de utilizar el producto.

- Use gafas protectoras cuando esté cerca de las baterías.
- No lleve relojes, joyas ni otros objetos metálicos cerca de la batería.
- Mantenga la batería fuera del alcance de los niños.
- Cargue la batería en un espacio con buena ventilación.
- Cuando cargue la batería, mantenga los materiales inflamables a una holgura mínima de 1 m.
- Deseche las baterías sustituidas. Consulte *Eliminación en la página 200*.
- La batería puede emitir gases explosivos. No fume cerca de la batería. Mantenga la batería lejos de llamas abiertas y chispas.

Componentes críticos para la seguridad

Acuda a un taller de servicio Husqvarna para reparar los componentes críticos para la seguridad con repuestos idénticos. No modifique los componentes críticos para la seguridad. Los componentes críticos para la seguridad son el interruptor de arranque, el botón de parada de la máquina, el sensor de punto muerto, el interruptor del embrague, el interruptor de descenso, el relé de la ECU, el relé de arranque, el relé del embrague, la válvula hidráulica, el interruptor de la 5.ª rueda, el relé de descenso de la 5.ª rueda, el SPLC y la ECU de Deutz.

Instrucciones de seguridad para el mantenimiento

ADVERTENCIA: Lea las siguientes instrucciones de advertencia antes de utilizar el producto.

- Utilice el equipo de protección personal. Consulte *Equipo de protección personal en la página 154*.
- Si el mantenimiento no se realiza correctamente y de forma regular, aumenta el riesgo de lesiones y daños en el producto.
- Detenga el motor y deje que el producto se enfríe antes de llevar a cabo cualquier tarea de mantenimiento.
- Limpie el producto para eliminar cualquier material peligroso antes de realizar el mantenimiento.

- Los gases de escape del motor están calientes y pueden contener chispas. No haga funcionar el producto en zonas interiores ni cerca de material inflamable.
- No modifique el producto. Las modificaciones en el producto que no estén aprobadas por el fabricante pueden causar daños graves o la muerte.
- Utilice siempre accesorios y piezas de repuesto originales. Los accesorios y las piezas de repuesto que no estén aprobados por el fabricante pueden causar daños graves o la muerte.
- Sustituya las piezas dañadas, desgastadas o rotas.
- Realice únicamente las tareas de mantenimiento que se indican en este manual de usuario. Lleve el producto a un centro de servicio autorizado para que realicen el resto de tareas de mantenimiento.
- Retire todas las herramientas del producto antes de arrancar el motor después del mantenimiento. Las herramientas sueltas o que estén conectadas a piezas giratorias pueden salir disparadas y provocar lesiones.
- Lleve el producto a un centro de servicio autorizado para realizar el mantenimiento de forma periódica.
- Realice el mantenimiento del producto en una superficie nivelada.
- Apoye siempre el producto sobre unos caballetes si es necesario levantarlo durante el mantenimiento.

Funcionamiento

Introducción

ADVERTENCIA: Asegúrese de leer y comprender el capítulo sobre seguridad antes de usar el producto.

Pasos a seguir antes de poner en funcionamiento el producto

- Lea detenidamente este manual de usuario y asegúrese de que entiende las instrucciones.
- Lea el manual de del motor suministrado por el fabricante del mismo.
- Lea las instrucciones facilitadas por el fabricante del disco de corte.
- Use la marcha adecuada para el disco.
- Antes de arrancar el producto por primera vez, siga estos pasos:
  a) Instale una batería nueva y conecte los cables de la batería. Consulte *Conexión y desconexión de la batería en la página 189*.

  Nota: En algunos mercados, la batería está instalada al comprar el producto.

  b) Configure el idioma correcto y realice el resto de los ajustes necesarios en la HMI.
- Siempre que vaya a usar el producto, efectúe lo siguiente:
  a) Realice el mantenimiento diario. Consulte *Programa de mantenimiento en la página 178*.
  b) Trace líneas para marcar todos los cortes. Realice todos los preparativos pertinentes para evitar lesiones y daños.
  c) Ajuste del manillar en una posición de trabajo adecuada. Consulte *Ajuste de la posición del manillar en la página 166*.
  d) Revise los punteros ajustables y ajústelos si fuera necesario. Consulte *Comprobación de los punteros ajustables en la página 166*.

Discos de corte

ADVERTENCIA: No utilice un disco de corte en materiales para los que no está diseñado.

ADVERTENCIA: Utilice solo discos de diamante para corte en húmedo. El disco de diamante debe poder usarse a una velocidad igual o superior a la indicada en la placa de identificación del producto. Utilice únicamente discos de diamante que cumplan con las normativas nacionales o regionales, por ejemplo, EN13236 o ANSI B7.1.

El fabricante del disco de corte publica advertencias y recomendaciones para el uso y mantenimiento adecuado del mismo. Estas advertencias se suministran con el disco de corte.

Discos diamantados

ADVERTENCIA: Asegúrese de que el disco diamantado gira en el sentido de las flechas que aparecen en él.

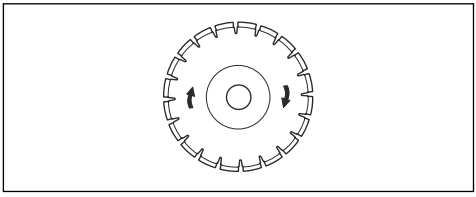

PRECAUCIÓN: Use siempre un disco diamantado afilado.

Los discos diamantados tienen un núcleo de acero con segmentos fabricados de diamante industrial. Hay una amplia variedad de discos diamantados para distintas operaciones. Utilice un disco diamantado del tipo adecuado.

Afilado de los discos de diamante

Los discos de diamante pueden desafilarse si se emplea una presión de avance incorrecta o si se cortan materiales como, por ejemplo, hormigón armado. Si utiliza un disco de diamante desafilado, puede calentarse en exceso, lo que puede provocar que los segmentos de diamante se suelten.

- Disminuya la profundidad de corte y el régimen del motor unos instantes para afilar los diamantes del disco.

Discos de diamante para corte en húmedo

ADVERTENCIA: Utilice siempre una brida con unas dimensiones adecuadas para el disco que esté usando. No utilice bridas para el disco que estén dañadas.

Durante su uso, la fricción hace que la temperatura del disco de diamante aumente en exceso. Si el disco de diamante se calienta demasiado, disminuirá su tensión o provocará fisuras en el núcleo.

Deje que el disco de diamante se enfríe antes de tocarlo.

- Los discos de diamante de corte en húmedo deben utilizarse con agua para refrigerar el núcleo y los segmentos del disco durante el corte. Los discos de diamante para corte en húmedo no pueden usarse en seco.
- Si utiliza discos de diamante para corte en húmedo sin agua, el disco de diamante puede calentarse demasiado. En tal caso, el rendimiento sería bajo, se producirían daños en el disco y su seguridad estaría en peligro.

Desmontaje e instalación del disco de corte

Lea la sección *Configuración del producto para discos de diferentes dimensiones en la página 162* antes de instalar un disco de corte.

ADVERTENCIA: El disco de corte pesa mucho. Se necesita un mínimo de 2 personas para este procedimiento.

PRECAUCIÓN: Asegúrese de que el disco de corte gira en el sentido de las flechas que aparecen en él.

1. Ponga el interruptor de encendido del motor en la posición "I" (A).

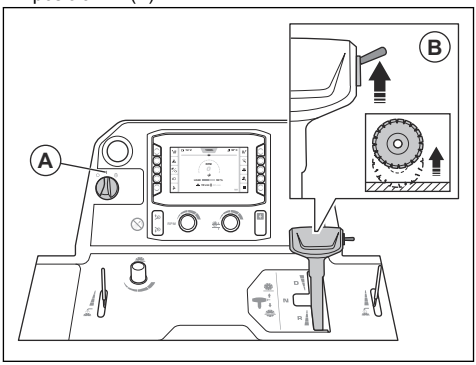

2. Empuje hacia arriba el interruptor (B) para subir el disco de corte.

ADVERTENCIA: Si el producto está equipado con un kit de contrapesos, aleje las piernas de dicho kit cuando suba el disco de corte. Existe el riesgo de sufrir lesiones.

ADVERTENCIA: Si la 5.ª rueda está acoplada, no acerque los pies a ella cuando suba el disco de corte. Existe el riesgo de lesiones por aplastamiento.

3. Ponga el interruptor de encendido del motor en la posición "0" (C).

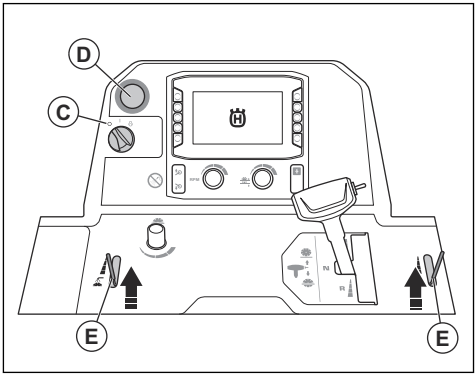

4. Pulse el botón de parada de la máquina (D).
5. Cierre la válvula de agua (E).

6. Afloje el perno delantero de la protección del disco y levante el seguro de dicha protección (F).

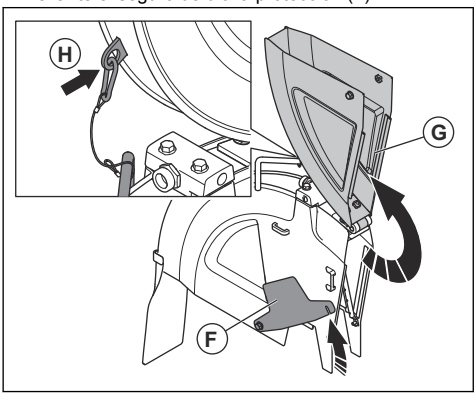

7. Levante la parte delantera de la protección del disco (G) y bloquee dicha protección en posición vertical con el cable y el mosquetón (H).
8. Retire el perno (I) y la arandela (J) del eje del disco.

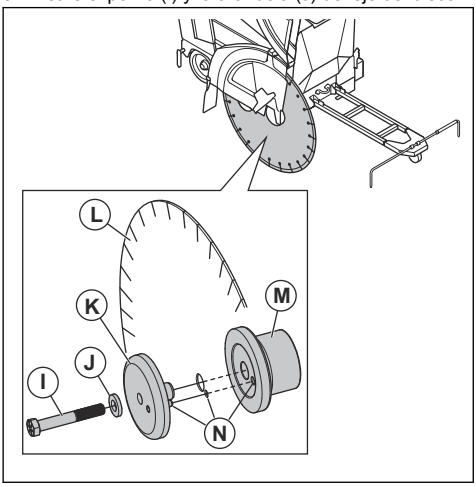

Nota: El perno del eje del disco del lado derecho del producto rosca a izquierdas. El perno del eje del disco del lado izquierdo del producto rosca a derechas.

9. Quite la brida exterior del disco (K).
10. Examine el perno del eje del disco, las bridas del disco, la arandela plana y el eje de la brida del disco en busca de daños. Sustituya las piezas desgastadas o deterioradas.
11. Limpie las roscas del perno del eje del disco y las superficies de contacto del perno del eje del disco.

ADVERTENCIA: Aquellas piezas que estén dañadas o sucias pueden impedir la instalación correcta del disco de corte.

12. Instale el disco de corte (L) en el eje de la brida exterior.
13. Instale el disco de corte y la brida exterior en la brida interior (M). Asegúrese de que el pasador de bloqueo atraviese el disco de corte y llegue a la brida interior (N).
14. Para eliminar la holgura, gire la brida exterior y el disco de corte en la dirección opuesta a la que gira el disco.

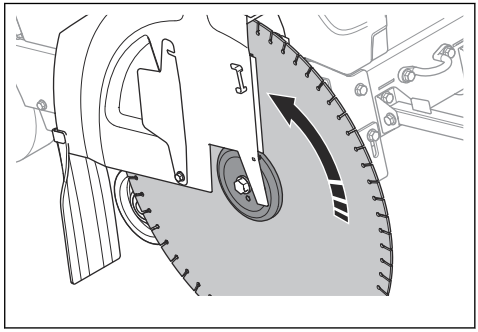

15. Coloque el interruptor de encendido del motor en la posición "I" (O).

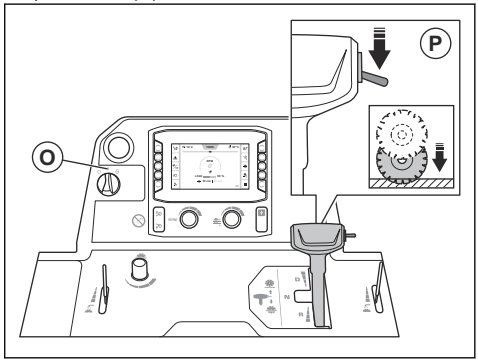

16. Pulse el interruptor (P) para bajar el disco de corte hasta que toque la superficie.

PRECAUCIÓN: No baje el disco de corte demasiado rápido. Si el disco de corte golpea la superficie con fuerza, puede sufrir daños. Reduzca la velocidad con la manija de ajuste de la velocidad de descenso del disco.

PRECAUCIÓN: No deje que el peso frontal del producto presione el disco de corte hacia abajo. Esto provoca daños en el disco de corte.

17. Instale la arandela y el perno del eje del disco. Sujete firmemente el disco de corte mientras aprieta el perno del eje del disco al par indicado:
    a) En el caso de roscas lubricadas, apriete el perno del eje del disco como mínimo a 159 ft-lbs/236.6 Nm.
    b) En el caso de roscas con un compuesto antigripaje, apriete el perno del eje del disco como mínimo a 180 ft-lbs/267.9 Nm.
    c) En el caso de roscas sin lubricar, apriete el perno del eje del disco como mínimo a 212 ft-lbs/315.5 Nm.

Nota: La resistencia entre el disco de corte y el suelo mantendrá el disco en su posición.

18. Baje la parte delantera de la protección del disco y ponga el seguro de esta protección en el perno delantero de la protección del disco. Apriete el perno delantero de la protección del disco.

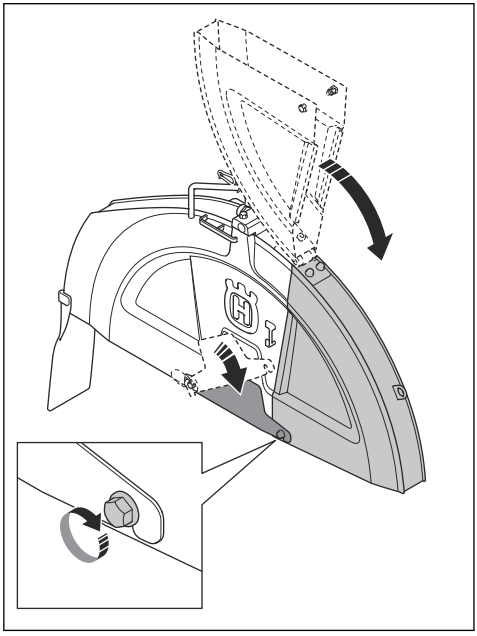

PRECAUCIÓN: No utilice el producto si el seguro de la protección del disco no está acoplado o si el perno delantero de la protección no está instalado. No utilice el producto si las piezas están dañadas.

19. Ponga en marcha el producto y permanezca atento a cualquier ruido inusual. Si hay ruidos inusuales, retire el disco de corte.
    a) Asegúrese de que el disco de corte está correctamente instalado.
    b) Asegúrese de que el perno del eje del disco esté bien apretado.
    c) Asegúrese de que la protección del disco está bien instalada. Consulte *Para instalar la protección del disco en la página 161*.
    d) Examine si hay daños en el disco de corte. Sustitúyala si estuviera dañada.
20. Haga funcionar el producto durante un tiempo y, a continuación, vuelva a apretar el perno del eje del disco al par adecuado.
21. Para quitar el disco de corte, efectúe este procedimiento en orden inverso.

ADVERTENCIA: Para retirar discos diamantados, deje que el producto se enfríe y utilice guantes protectores. Los discos diamantados están muy calientes después del uso.

Para instalar la protección del disco

PRECAUCIÓN: Tenga cuidado al instalar la protección del disco. La protección del disco pesa mucho.

1. Baje la protección del disco hasta los soportes. Consulte los pasos que se indican a continuación para obtener información sobre los soportes que debe utilizar en función de las dimensiones de la protección del disco:

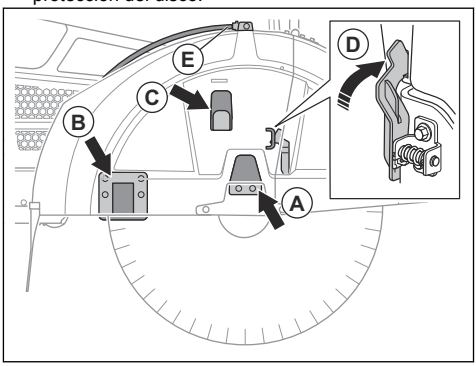

    a) Con protecciones del disco de 26 pulg., baje la protección del disco hasta el soporte (A).
    b) Con protecciones del disco de 30 pulg., baje la protección del disco hasta los soportes (A) y (C).
    c) Con protecciones del disco de 36 pulg., baje la protección del disco hasta los soportes (A), (B) y (C).

2. Empuje la protección del disco hacia abajo hasta que el bloqueo de la protección del disco (D) se acople.
3. Conecte la manguera de agua (E).

Desmontaje de la protección del disco

PRECAUCIÓN: Tenga cuidado al desmontar la protección del disco. La protección del disco pesa mucho.

1. Desconecte la manguera de agua (A) de la protección del disco.

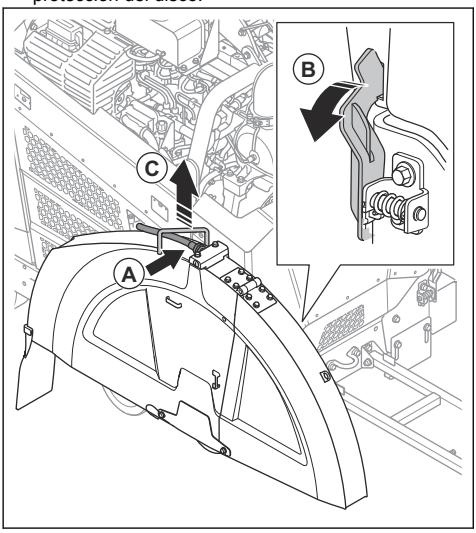

2. Con la llave para el eje del disco, gire el bloqueo de la protección del disco (B) hacia delante hasta que se desacople.
3. Levante la protección del disco por el asa (C).

Configuración del producto para discos de diferentes dimensiones

Un producto con una caja de cambios de 1 velocidad opera con una dimensión del disco y una protección del disco específicas. Un producto con una caja de cambios de 3 velocidades opera con un rango específico de dimensiones del disco y una protección de disco específica. Si sustituye el disco de corte por otro con una dimensión diferente, es necesario cambiar la configuración del producto.

En el caso de un producto con una caja de cambios de 1 velocidad, sustituya estas piezas por otras con la dimensión correspondiente para el nuevo disco de corte:

- Poleas del eje del disco
- Poleas de la caja de cambios
- Bridas del eje del disco
- Correas
- Protección del disco

En el caso de un producto con una caja de cambios de 3 velocidades, basta con cambiar de marcha si la dimensión del nuevo disco de corte se encuentra en el mismo rango de dimensiones que el disco de corte sustituido. Si el rango de dimensiones es diferente, es necesario sustituir las piezas de la lista también en los productos con cajas de cambios de 3 velocidades.

Pida ayuda a su distribuidor para solicitar las piezas que necesite para la configuración.

Configuraciones del producto

El producto se puede configurar para adaptarse a discos de tamaños diferentes.

- El modelo FS 5000D II con caja de cambios de 1 velocidad se puede configurar para discos de 500 mm (20 pulg.), 650 mm (26 pulg.), 750 mm (30 pulg.) o 900 mm (36 pulg.).
- El modelo FS 5000D II con caja de cambios de 3 velocidades se puede configurar para discos de 650 mm (26 pulg.), 750 mm (30 pulg.) o 900 mm (36 pulg.).

Para obtener más información, vaya a "Menú principal" > "Sistema" > "Info. caja engranajes y disco" en la HMI.

Cambio de marcha en un modelo con caja de cambios de 3 velocidades

PRECAUCIÓN: No cambie de marcha cuando el motor esté encendido ni sin haber comprobado antes la configuración del producto. Existe el riesgo de dañar la caja de cambios.

ADVERTENCIA: Riesgo de lesiones por quemaduras. Deje que el silenciador se enfríe antes de cambiar de marcha.

La caja de cambios tiene 3 posiciones de velocidad y 2 posiciones de punto muerto disponibles. Cuando la caja de cambios se ajusta en la posición de punto muerto, el disco de corte no gira cuando el motor está encendido.

1. Gire el interruptor de encendido del motor a la posición de parada.
2. Asegúrese de que las dimensiones de las poleas de la caja de cambios, las poleas del eje del disco y las bridas del eje del disco sean correctas para las dimensiones del disco de corte instalado.
3. Asegúrese de que la velocidad del eje del disco sea correcta.

4. Afloje la contratuerca (A).

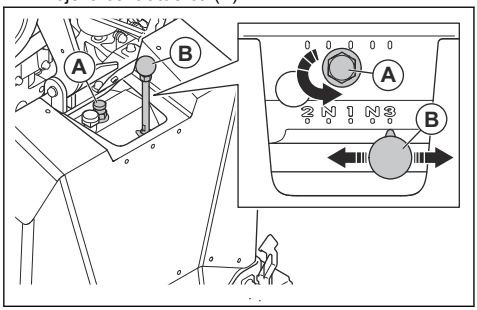

5. Gire el tornillo de bloqueo 2 vueltas hacia la izquierda para aflojarlo.
6. Mueva la palanca de cambio de marcha (B) a la marcha correspondiente. Si no es fácil mover la palanca de cambio de marcha, gire un poco el eje del disco.

7. Apriete el tornillo de bloqueo con los dedos.

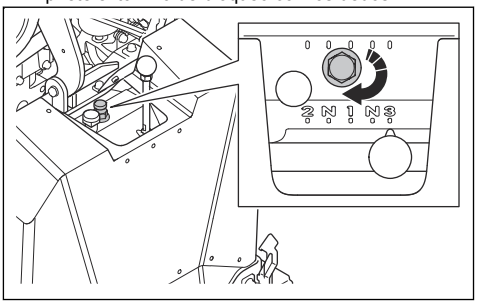

8. Aprieta la contratuerca con la llave suministrada.

PRECAUCIÓN: No apriete la contratuerca en exceso.

Cambio de la dimensión del disco, modelo con caja de cambios de 1 velocidad

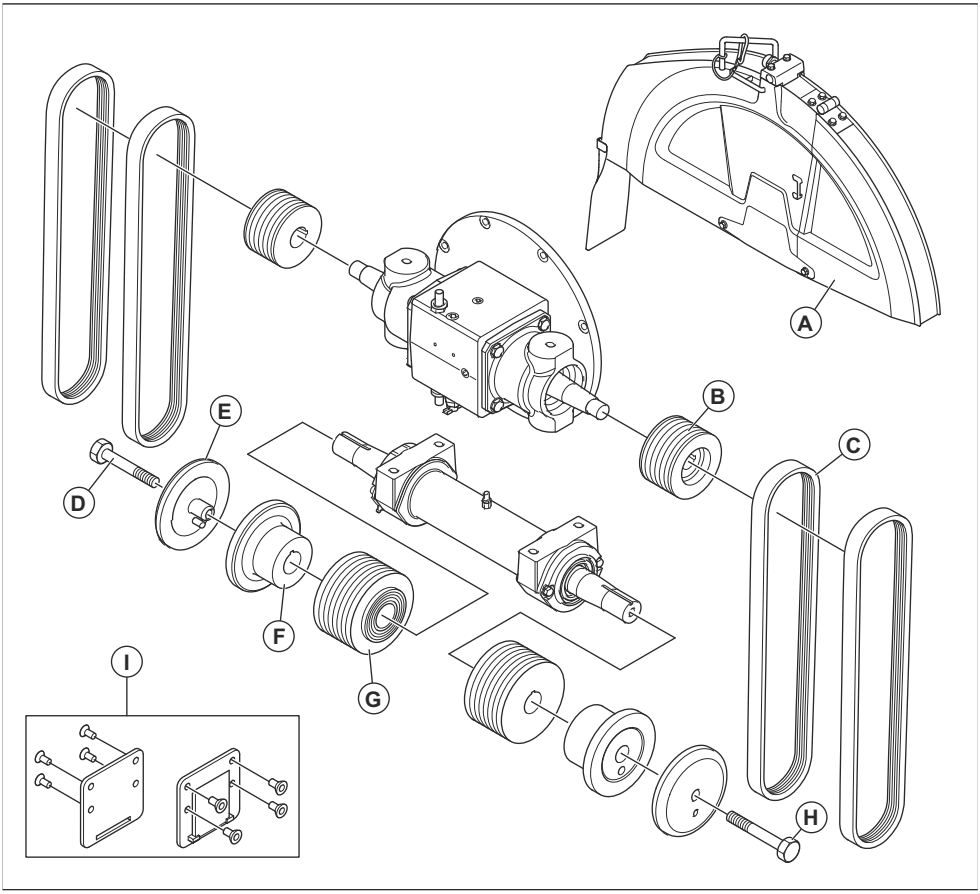

	FS 5000D II, mm/pulg.			
A	500/20	650/26	750/30	900/36
B	114/4,51	89/3,5	89/3,5	89/3,5
C	3VX450	3VX435	3VX450	3VX460
D	HHCS 5/8-11×4.25 LH	HHCS 5/8-11×4.25 LH	HHCS 5/8-11×4.25 LH	HHCS 5/8-11×4.75 LH
E	114/4,5	127/5	127/5	152,5/6
F	114/4,5	127/5	127/5	152,5/6
G	106/4,17	106/4,17	121,5/4,78	146/5,75
H	HHCS 5/8-11×4.25 RH	HHCS 5/8-11×4.25 RH	HHCS 5/8-11×4.25 RH	HHCS 5/8-11×4.75 RH

	FS 5000D II, mm/pulg.			
I	No	No	No	Sí

Cambio de la dimensión del disco, modelo con caja de cambios de 3 velocidad

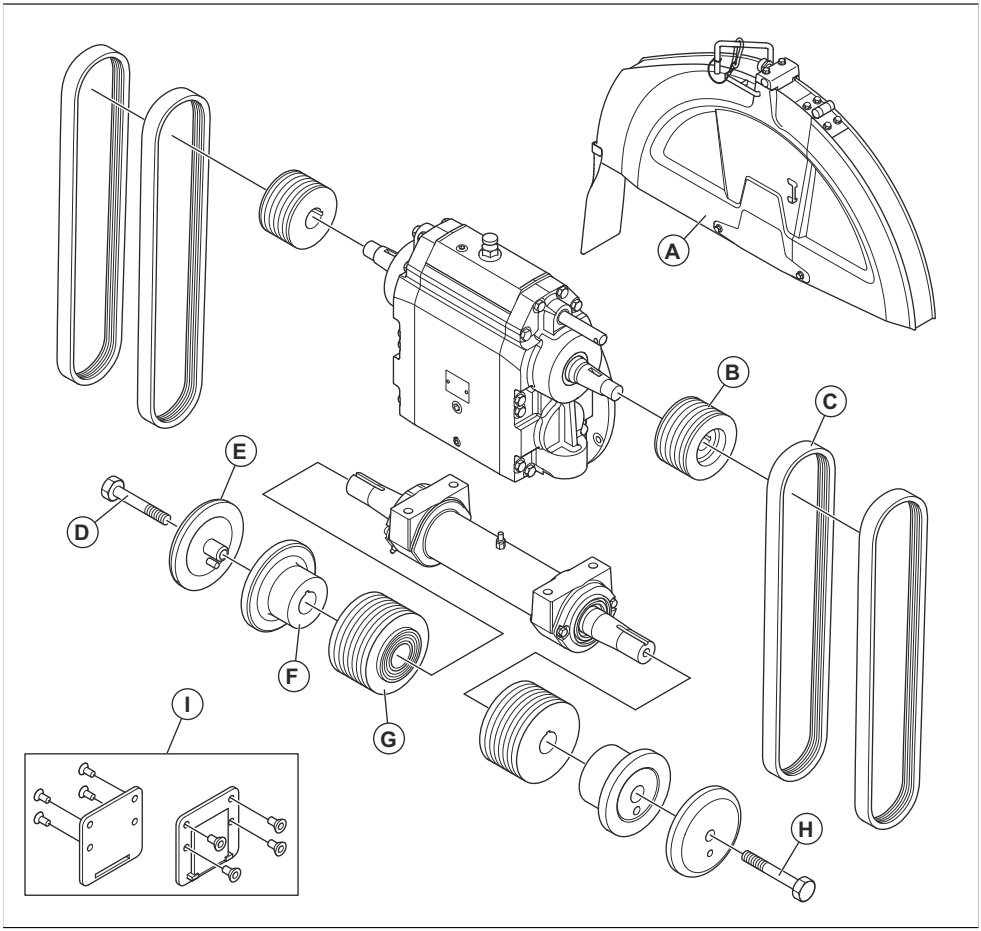

	FS 5000D II, mm/pulg.		
A	650/26	750/30	900/36
B	114/4,51	105/4,13	105/4,13
C	3VX550	3VX550	3VX560
D	HHCS 5/8-11×4.25 LH	HHCS 5/8-11×4.25 LH	HHCS 5/8-11×4.75 LH

	FS 5000D II, mm/pulg.		
E	127/5	127/5	152,5/6
F	127/5	127/5	152,5/6
G	106/4,17	115/4,53	138/5,43
H	HHCS 5/8-11×4.25 RH	HHCS 5/8-11×4.25 RH	HHCS 5/8-11×4.75 RH
I	No	No	Sí

Repostaje de combustible

PRECAUCIÓN: Utilice siempre el tipo de combustible correcto. El uso de un tipo de combustible incorrecto provoca daños en el producto.

PRECAUCIÓN: No utilice biodiésel. El biodiésel provoca daños en las mangueras de combustible.

- Utilice combustible diésel del tipo correcto. Consulte la sección *Datos técnicos en la página 201*. Para obtener más información sobre el combustible, consulte el manual del motor suministrado por el fabricante del motor.

Ajuste de la posición del manillar

1. Para ajustar la longitud del manillar, afloje la manija de bloqueo (A).

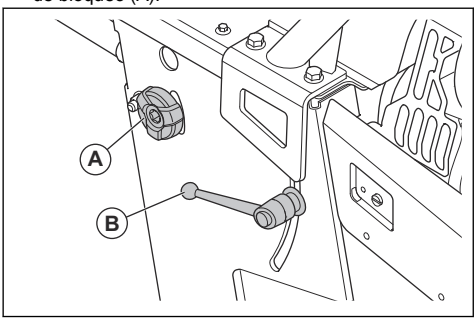

2. Ajuste el manillar a una longitud adecuada para el trabajo.
3. Apriete la manija de bloqueo (A).
4. Para ajustar la altura del manillar, gire la palanca de bloqueo (B) hacia la izquierda.
5. Ajuste el manillar a una altura adecuada para el trabajo.
6. Gire la palanca de bloqueo (B) hacia la derecha para bloquear el manillar en su posición.

Comprobación de los punteros ajustables

1. Ponga una barra metálica recta larga o algo similar extendida contra el disco de corte.
2. Asegúrese de que el puntero ajustable (A) y el puntero trasero (B) están alineados con el disco de corte (C) y la marca (D) de la superficie.

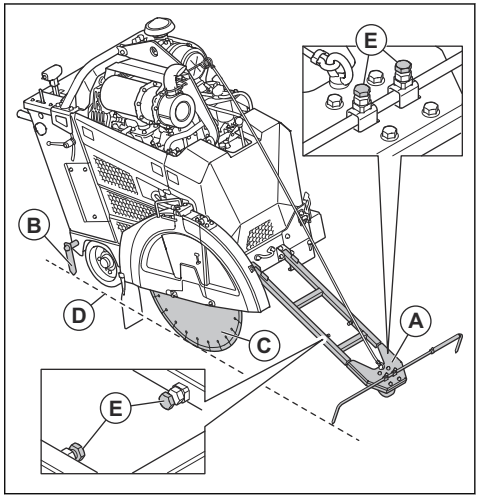

3. Si es necesario, siga los pasos que se indican a continuación para ajustar los punteros ajustables:
   a) Ajuste la longitud y la anchura del puntero ajustable con los tornillos (E).
   b) Para ajustar el puntero trasero, golpéelo con un mazo.

Uso de los calzos de estacionamiento

ADVERTENCIA: No estacione el producto en una pendiente cuya inclinación máxima sea superior a 10°.

Nota: Los calzos de estacionamiento son opcionales en Norteamérica.

- Coloque los calzos de estacionamiento detrás de las ruedas traseras si estaciona el producto hacia arriba en una pendiente.

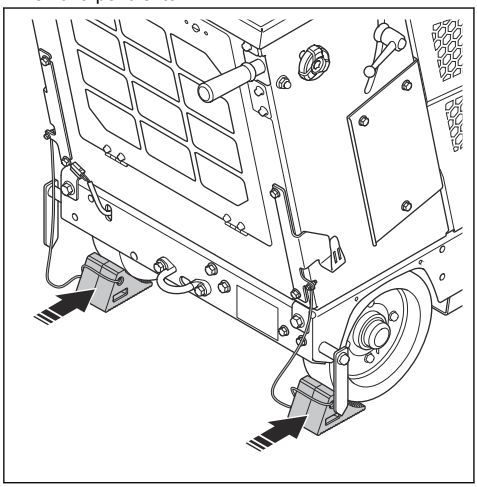

- Coloque los calzos de estacionamiento delante de las ruedas traseras si estaciona el producto hacia abajo en una pendiente.
- Guarde los calzos de estacionamiento en los ganchos de ambos lados del producto cuando no los utilice.

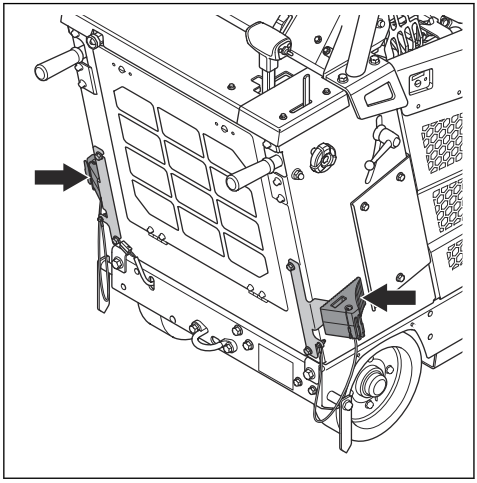

Accesorios

Si tiene algún accesorio instalado en el producto, verá 2 botones adicionales en la HMI: uno para las luces (A) y otro para la bomba de agua (B).

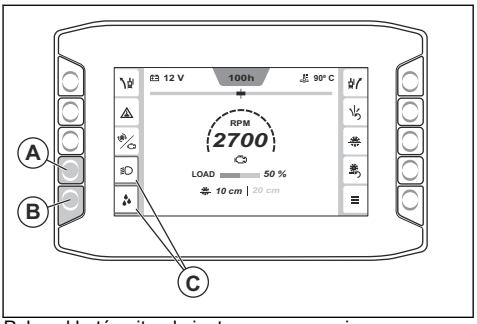

Pulse el botón situado junto a un accesorio para activarlo o desactivarlo. Cuando se active un accesorio, aparecerá un indicador naranja (C) alrededor del símbolo del accesorio.

Acoplamiento y desacoplamiento del embrague

1. Pulse el botón (A) para acoplar el embrague. El embrague está acoplado cuando el indicador (B) del botón del embrague está encendido. Cuando el embrague está acoplado, las revoluciones aparecen de color blanco.

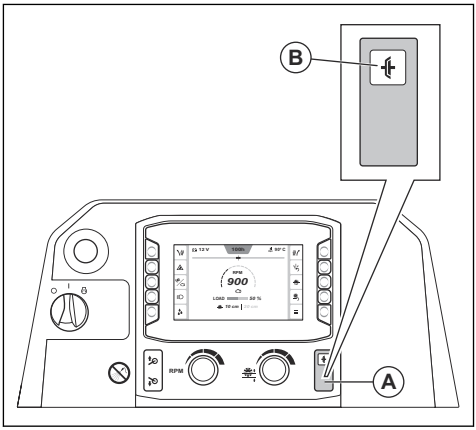

2. Pulse de nuevo el botón para desacoplar el embrague. El embrague está desacoplado cuando el indicador del botón del embrague está apagado. Cuando el embrague está desacoplado, las revoluciones aparecen de color gris.

Ajuste manual del eje trasero

- Gire el perno de ajuste en la parte inferior izquierda de la parte trasera del producto. Use una llave de 18 mm.

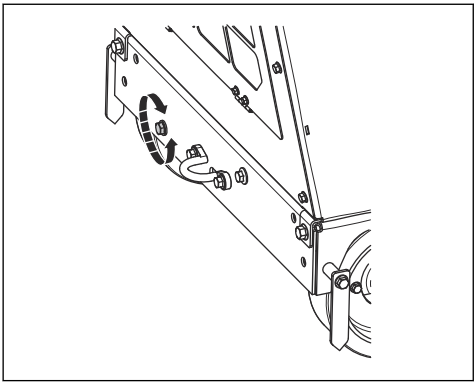

a) Si el producto vira a la derecha durante el funcionamiento, gire el perno de ajuste hacia la izquierda.

b) Si el producto vira a la izquierda durante el funcionamiento, gire el perno de ajuste hacia la derecha.

Interfaz persona-máquina (HMI)

Al arrancar el producto, se muestra la vista de inicio de la HMI. En la vista de inicio, podrá consultar información sobre el estado del producto y acceder a diferentes submenús.

Función E-track

Nota: La función E-track es un accesorio.

Durante el funcionamiento, el disco de corte provoca resistencia al movimiento de avance de las ruedas traseras. Esto hace que el producto vaya en la misma dirección en la que está instalado el disco de corte. Para evitar la desalineación del corte y reducir la fatiga del operador, el ángulo del eje trasero se puede ajustar con la función E-track. Consulte *Ajuste del eje trasero con la función E-track en la página 169* para obtener más información sobre se usa la función E-track.

Ajuste del eje trasero con la función E-track

Puede realizar el ajuste del eje trasero con la función E-track durante el funcionamiento o cuando el producto esté parado. Si el producto no dispone de la función E-track, ajuste el eje trasero manualmente. Consulte *Ajuste manual del eje trasero en la página 168*.

- Pulse los botones de ajuste de E-track a la izquierda y a la derecha (A) para ajustar el eje trasero. Púlselos una y otra vez para realizar pequeños ajustes.

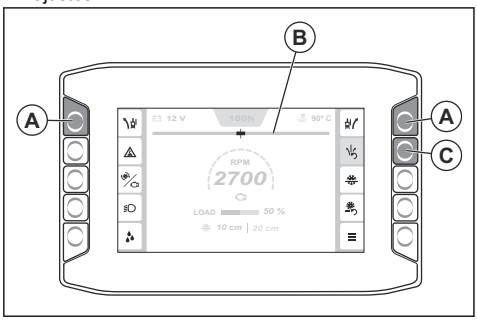

Nota: El indicador E-track (B) de la HMI muestra el ángulo actual del eje trasero. El ajuste se conservará si el contacto se apaga o el producto deja de recibir alimentación.

- Observe el movimiento y la dirección del producto para asegurarse de que el ajuste sea correcto.
- Para restablecer el eje trasero al ángulo central que está definido en el sistema, pulse el botón de reinicio de E-track (C).
- Para volver al ángulo ajustado, vuelva a pulsar el botón de reinicio de E-track.
- Para ajustar el ángulo central establecido en el sistema, consulte *Ajuste del ángulo central de la función E-track en la página 171*.

Activación y desactivación del interruptor de seguridad de agua

El interruptor de seguridad de agua detiene el producto si el agua pierde presión o si el producto se queda sin agua durante el funcionamiento.

PRECAUCIÓN: Utilice siempre agua durante el funcionamiento para evitar que el disco diamantado alcance una temperatura excesivamente alta. El sistema de refrigeración por agua también aumenta la vida útil de los discos diamantados y evita la acumulación de polvo.

1. Pulse el botón (A) para activar el interruptor de seguridad de agua. Un indicador naranja (B) indica que el interruptor de seguridad de agua está activado.

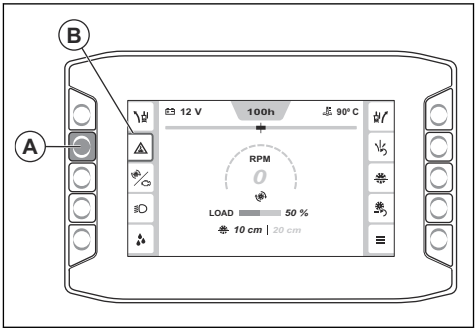

2. Vuelva a pulsar el botón para desactivar el interruptor de seguridad de agua. El indicador naranja se apaga cuando el interruptor de seguridad de agua está desactivado.

Indicador de revoluciones

El indicador situado en el centro de la HMI (A) indica la velocidad del motor o del disco de corte.

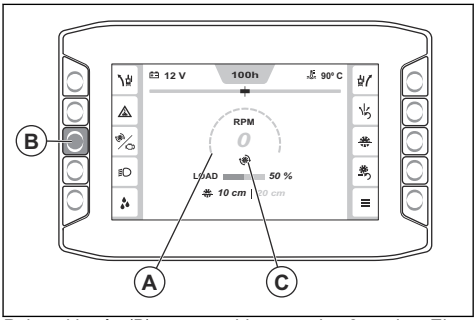

Pulse el botón (B) para cambiar entre los 2 modos. El icono (C) indica si las revoluciones que se muestran

corresponden al motor o al disco de corte. Cuando el embrague está acoplado, las revoluciones aparecen de color blanco. Cuando el embrague está desacoplado, aparecen de color gris.

"Menú principal"

Pulse el botón (A) para acceder al menú principal.

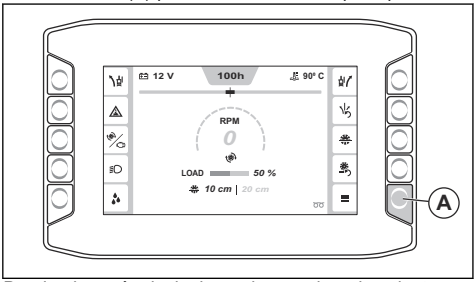

Desde el menú principal, puede acceder a los ajustes y a la información relacionada con el "Estado de la máquina", las "Funciones" y el "Sistema". Consulte *Vista general del "Menú principal" en la página 170* para obtener más información sobre la estructura del menú.

Vista general del "Menú principal"

- **Estado de la máquina**; consulte *"Estado de la máquina" en la página 170*.
  - Fallos activos
  - Registro de fallos
  - Tiempo de uso
  - Menú temporizador de servicio
  - Restablecer el registro de fallos
- **Funciones**; consulte *"Funciones" en la página 171*.
  - Regeneración
  - Calibrar E-track
- **Sistema**; consulte *"Sistema" en la página 172*.
  - Ajustes de pantalla
    - Brillo
    - Idioma
    - Unidades
    - Código PIN
    - Resetear pantalla
  - Información del sistema
    - Máquina
    - Motor
    - Pantalla
    - Módulo de control
  - Info. caja engranajes y disco
  - Licencias de terceros
  - Ajustes de la máquina
    - Funciones adicionales
    - Restablezca intervalo manten.
    - Calibrar profundidad de disco
    - Apagado por ralentí bajo

"Estado de la máquina"

El menú "Estado de la máquina" (A) permite acceder a "Fallos activos" (B), "Registro de fallos" (C), "Tiempo de funcionamiento" (D), "Menú temporizador de servicio" (E) y "Borrar fallos" (F).

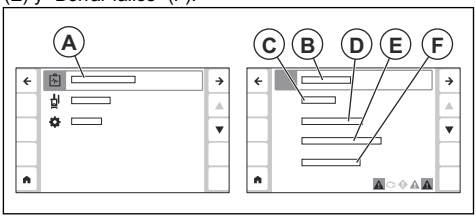

- "Fallos activos": Muestra una lista con los fallos que detecta el producto. Consulte *Tipos de mensajes que aparecen en la pantalla en la página 171* para obtener más información.
- "Registro de fallos": Muestra una lista con todos los fallos que se han producido en el producto desde el último reinicio.
- "Tiempo de funcionamiento": Muestra información sobre el tiempo de funcionamiento total, el tiempo de funcionamiento actual y el tiempo restante hasta el próximo mantenimiento. También puede reiniciar el tiempo de funcionamiento actual en este menú.
- "Menú temporizador de servicio": Muestra información sobre los diferentes tipos de tareas de mantenimiento que el producto necesita. Cada tarea de mantenimiento tiene un temporizador que permite conocer cuánto tiempo queda hasta el próximo mantenimiento. En el menú del temporizador de servicio, también puede editar el intervalo de cada uno de los temporizadores de servicio.
- "Borrar fallos": Permite restablecer el registro de fallos.

Menú "Fallos activos"

En la barra inferior (A) de la HMI se muestran los mensajes activos.

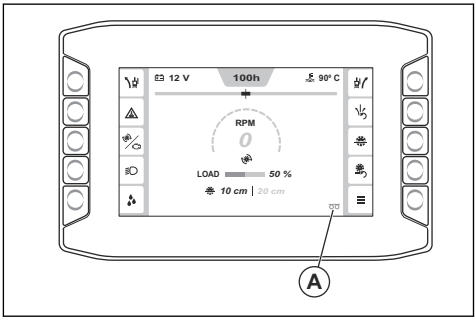

Vaya a "Menú principal" > "Estado de la máquina" > "Fallos activos" para ver una lista con todos los

mensajes activos. El mensaje más reciente (B) aparece el primero en la lista.

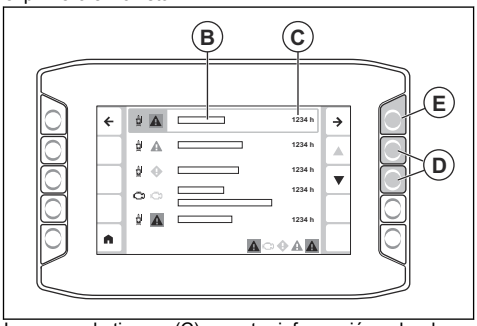

La marca de tiempo (C) muestra información sobre la hora de funcionamiento a la que apareció el mensaje. Para subir y bajar por la lista, utilice las flechas (D). Pulse la flecha (E) para ver más información sobre un mensaje. Consulte *Tipos de mensajes que aparecen en la pantalla en la página 171* para obtener más información sobre los diferentes tipos de mensajes que pueden aparecer en la HMI.

Tipos de mensajes que aparecen en la pantalla

Durante el funcionamiento, pueden aparecer 4 tipos de mensajes en la pantalla:

- **Mensajes de información**: ayudan y ofrecen consejos sobre cómo utilizar el producto. El mensaje de información se muestra con un símbolo de información en blanco.
- **Mensajes de precaución**: indican que algo no va bien. El mensaje de precaución se muestra con un rombo amarillo.
- **Mensajes de advertencia**: indican averías o defectos de seguridad que pueden provocar daños mecánicos. El producto se detendrá en poco tiempo. El mensaje de advertencia se muestra con un símbolo rojo.
- **Mensajes de error**: aparecen cuando el producto se ha detenido debido a un fallo o un error de seguridad. El mensaje de error se muestra con un símbolo blanco sobre un fondo rojo.
- Un mensaje consta de 5 partes: 1 símbolo (A), información sobre el mensaje (B), propósito del mensaje (C), información sobre lo que debe hacer (D) y una marca de tiempo (E).

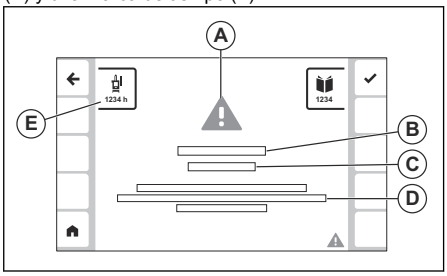

- Consulte *Qué debe hacer cuando aparece un mensaje en la pantalla en la página 171* para obtener información sobre lo que debe hacer cuando aparece un mensaje en la pantalla.

Qué debe hacer cuando aparece un mensaje en la pantalla

1. Realice el procedimiento que se describe en el mensaje de la pantalla.
2. Pulse el botón situado junto al símbolo (A) para cerrar el mensaje. Si el mensaje no vuelve a aparecer, puede seguir utilizando el producto.

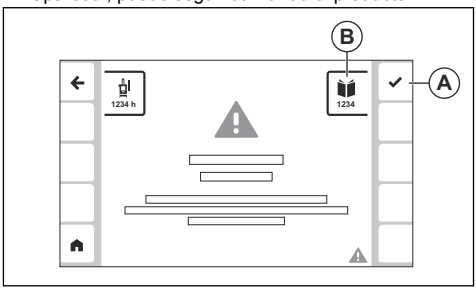

3. Si el mensaje vuelve a aparecer, tome nota del código (B) y consulte *Códigos de los diferentes tipos de mensajes en la página 192*.

"Funciones"

El menú "Funciones" (A) permite acceder a "Regeneración" (B) y a "Calibrar E-track" (C).

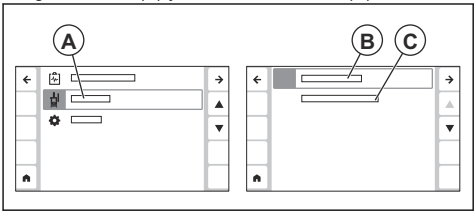

- "Regeneración": Utilice este menú para realizar una regeneración del producto. Consulte para obtener más información.
- "Calibrar E-track": Utilice este menú para ajustar el ángulo central de la función E-track. Consulte *Ajuste del ángulo central de la función E-track en la página 171* para obtener más información.

Ajuste del ángulo central de la función E-track

1. Ajuste el eje trasero con la función E-track para situarlo en la posición central. Consulte *Ajuste del eje trasero con la función E-track en la página 169*.

2. Pulse el botón "Menú principal" (A).

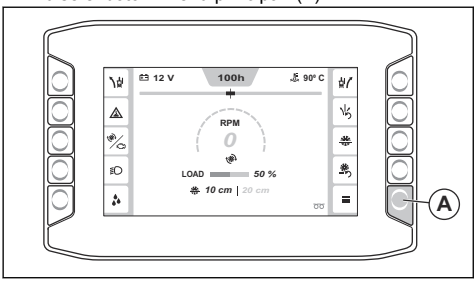

3. Seleccione "Funciones" > "Calibrar E-track".

El ángulo central de la función E-track se establecerá en la posición actual del eje trasero.

"Sistema"

El menú "Sistema" (A) permite acceder a "Ajustes de pantalla" (B), "Información del sistema" (C), "Info. caja engranajes y disco" (D), "Ajustes de la máquina" (E) y "Licencias terceros" (F).

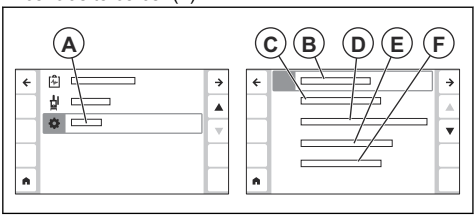

- "Ajustes de pantalla": Utilice este menú para configurar el idioma, el brillo, las unidades y el código PIN. También puede restablecer los ajustes de pantalla en este menú.
- "Información del sistema": Muestra información sobre el producto, el motor, la HMI y el módulo de control.
- "Info. caja engranajes y disco": Muestra información sobre los ajustes ideales para los diferentes tipos de disco y marchas. Consulte *Dónde encontrar información sobre la configuración correcta del producto en la página 172*.
- "Ajustes de la máquina": Ofrece acceso a las opciones "Funciones adicionales", "Restablezca intervalo manten.", "Calibrar profundidad de disco" y "Apagado por ralentí bajo".
  - "Funciones adicionales": Utilice este menú para activar los accesorios del producto.
  - "Restablezca intervalo manten.": Utilice este menú para restablecer el intervalo de los diferentes tipos de tareas de mantenimiento.
  - "Calibrar profundidad de disco": Utilice este menú para calibrar el tope de profundidad del disco. Levante el producto hasta la posición más alta y, a continuación, pulse Confirmar.
  - "Apagado por ralentí bajo": Utilice este menú para activar o desactivar la función de apagado por ralentí bajo.
- "Licencias de terceros": Muestra información sobre los términos de licencia de los distintos programas de software de terceros que se utilizan en el software de la HMI.

Dónde encontrar información sobre la configuración correcta del producto

Para configurar el producto según las dimensiones del disco, es posible que tenga que sustituir varias piezas del sistema de transmisión del disco. En la HMI, podrá consultar información sobre la configuración correcta del producto en función de las dimensiones del disco y el modelo de caja de cambios.

1. Pulse el botón "Menú principal" (A).

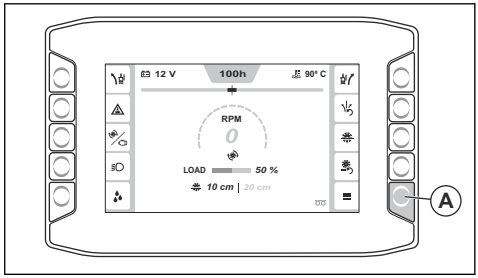

2. Seleccione "Sistema" > "Info. caja engranajes y disco".
3. Utilice las flechas (B) para buscar la configuración del producto en la lista y selecciónela con el botón (C).

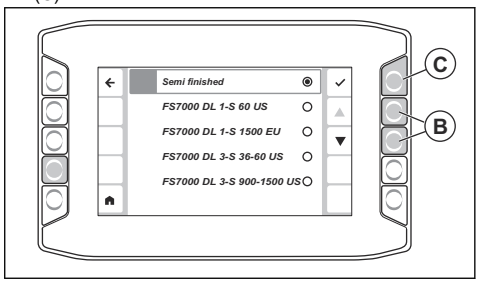

4. En la pantalla se muestra una tabla con la marcha correcta (D), la dimensión correcta del disco (E), la dimensión de la brida (F), las revoluciones del eje del disco con carga (G), la dimensión de la polea del eje del disco (H), el régimen nominal del motor (I) y la dimensión de la polea de régimen del motor (J) para la configuración del producto que seleccione.

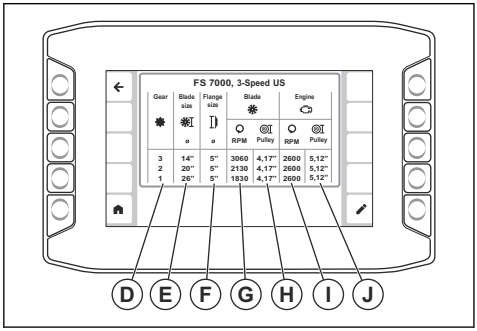

Nota: La columna para la marcha correcta (D) solo se muestra para productos con 3 velocidades.

Consulte *Cambio de la dimensión del disco, modelo con caja de cambios de 1 velocidad en la página 164* o *Cambio de la dimensión del disco, modelo con caja de cambios de 3 velocidad en la página 165* para obtener información sobre cómo configurar el producto de la manera recomendada.

Tope de profundidad del disco

Utilice el tope de profundidad del disco para ajustar la profundidad de corte máxima. La profundidad de corte actual (A) y el tope de profundidad del disco (B) se muestran en la vista de inicio de la HMI. Pulse el botón (C) para activar o desactivar el tope de profundidad del disco.

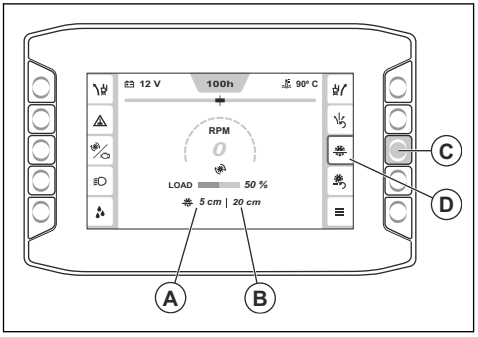

Ajuste de la profundidad de corte

1. Pulse el interruptor (A) para bajar el disco de corte hasta que toque la superficie. Esta es la posición inicial de la profundidad de corte.

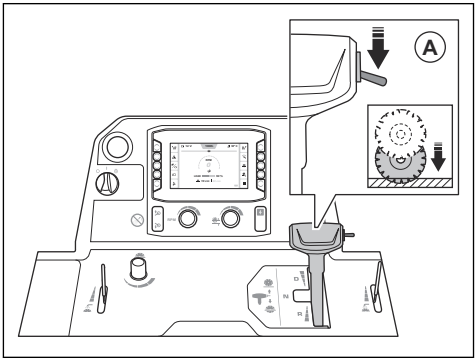

PRECAUCIÓN: No baje el disco de corte demasiado rápido. Si el disco de corte golpea la superficie con fuerza, puede sufrir daños. Reduzca la velocidad con la manija de ajuste de la velocidad de descenso del disco.

2. Pulse el botón de reinicio de la profundidad del disco (B) en el panel de control. El valor de profundidad de corte (C) se establece en 0 cm/pulg.

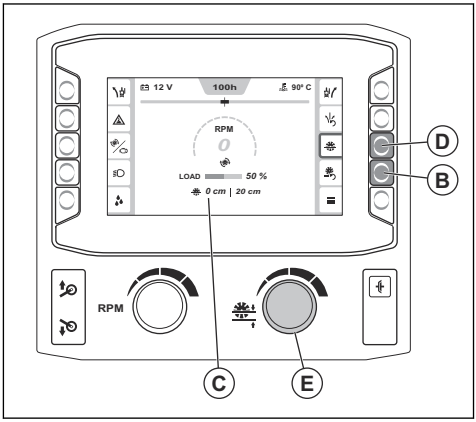

3. Mantenga pulsado el botón de encendido/apagado del tope de profundidad del disco (D) para activar la función del tope de profundidad del disco.
4. Gire el mando de ajuste del tope de profundidad del disco (E) hasta que se muestre la profundidad de corte correcta en la HMI. Durante el funcionamiento, el disco de corte no desciende más allá de la profundidad de corte establecida.

PRECAUCIÓN: Compruebe siempre que la profundidad de corte sea la correcta. El tope de profundidad del disco le ayuda a obtener la profundidad de corte correcta, pero solo proporciona una indicación del valor de profundidad.

5. Si es necesario aumentar la profundidad de corte durante el funcionamiento, realice uno de los pasos siguientes:
   a) Gire el mando de ajuste del tope de profundidad del disco para definir una nueva profundidad de corte.
   b) Pulse el botón situado junto al símbolo del tope de profundidad del disco para desactivar la función.

Profundidades de corte máximas

La profundidad de corte máxima varía según las diferentes dimensiones del disco. Consulte la tabla siguiente para obtener más información.

Profundidad, mm/pulg.	Profundidad de corte máx., mm/pulg.
500/20	193/7,75
650/26	262/10,5
750/30	312/12,5
900/36	374/15

Puesta en marcha del producto

1. Conecte la entrada de agua a una fuente de suministro de agua.
2. Cierre la válvula de agua.

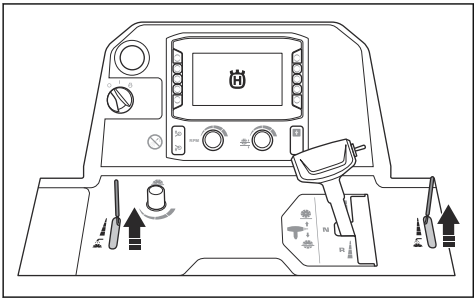

3. Coloque la palanca de ajuste del régimen en la posición neutra.

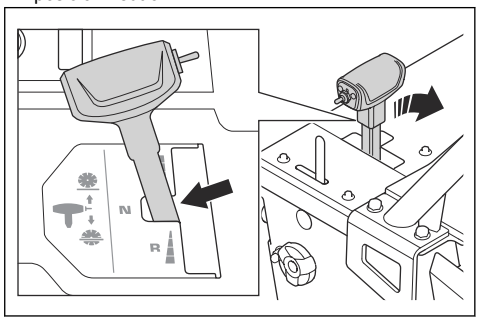

4. Gire el interruptor de encendido del motor a la posición "I" (A).

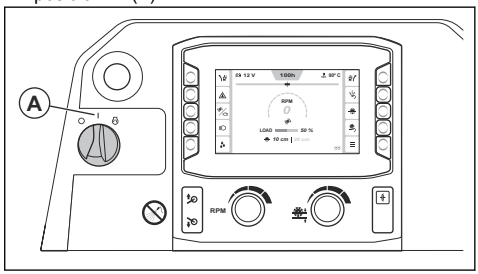

5. Si se muestra el símbolo de precalentamiento en la HMI, espere hasta que se apague.
6. Para arrancar el motor, ponga el interruptor de encendido del motor en la posición START (B).

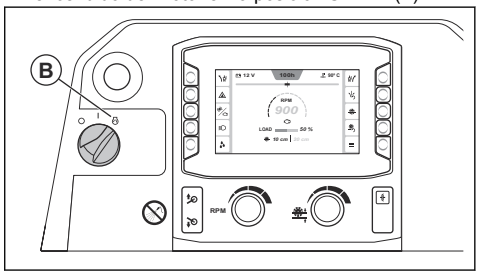

7. Deje que el motor funcione al ralentí durante 2-3 minutos hasta que la temperatura empiece a subir.

PRECAUCIÓN: No deje que el motor funcione a ralentí bajo cuando el producto no se esté usando. Un ralentí bajo aumenta la cantidad de partículas en el motor.

ADVERTENCIA: En los productos sin embrague del disco, el disco de corte empieza a girar si el motor arranca y la marcha no está en

posición neutra. No mueva el producto hacia un lado ni lo saque del área de trabajo si el disco de corte está girando.

Manejo del producto

1. Gire el interruptor de encendido del motor a la posición "I" (A).

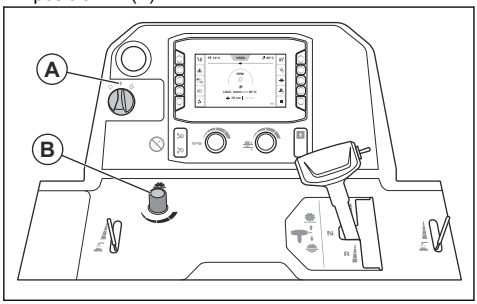

2. Gire el mando (B) para ajustar la velocidad de descenso del disco. Gírela hacia la izquierda para aumentar la velocidad y hacia la derecha para reducirla.
3. Ajuste la profundidad de corte. Consulte *Ajuste de la profundidad de corte en la página 173*.
4. Arranque el producto. Consulte *Puesta en marcha del producto en la página 174*.
5. Active el interruptor de seguridad de agua. Consulte *Activación y desactivación del interruptor de seguridad de agua en la página 169*.
6. Abra la válvula de agua (C).

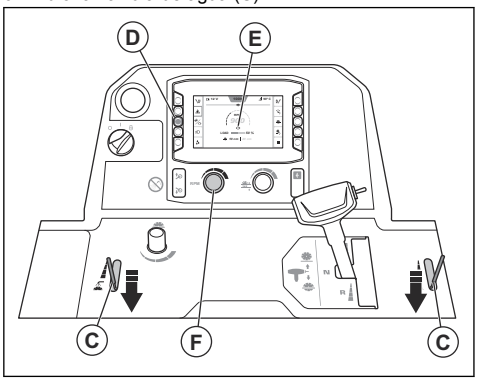

7. Pulse el botón (D) y asegúrese de que el símbolo del motor (E) aparece en la HMI. Ajuste el régimen del motor con el mando de ajuste de velocidad (F).
8. Si el producto tiene embrague del disco, siga este procedimiento:
   a) Observe el indicador de revoluciones (G) y asegúrese de que el régimen del motor no suba por encima de las 1200 rpm.

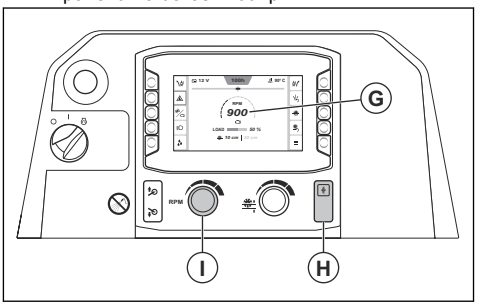

   b) Pulse el botón del embrague (H).
9. Gire el mando de ajuste de velocidad (I) hacia la derecha para aumentar el régimen del motor al máximo.
10. Mantenga el puntero ajustable, el puntero trasero y el disco de corte sobre la línea durante toda la operación.
11. Pulse el interruptor (J) para bajar el disco de corte.

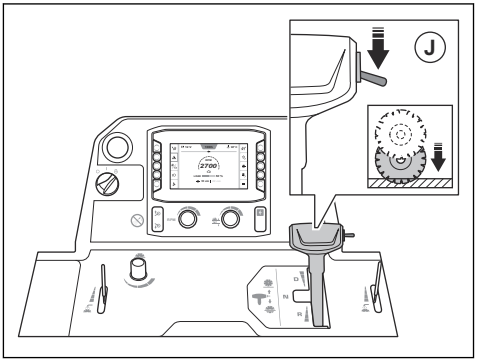

PRECAUCIÓN: Si baja el disco sobre un corte sin terminar, asegúrese de alinear el disco de corte con precisión para evitar daños en él.

12. Empuje la palanca de ajuste del régimen hacia delante para que la cortadora avance o hacia atrás para que retroceda. Cuanto más empuje la palanca de ajuste del régimen, más aumentará la velocidad.

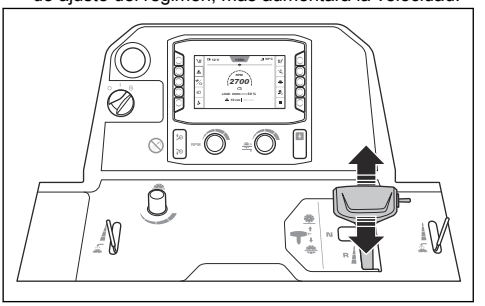

13. Escuche el sonido del motor. Accione la palanca de ajuste del régimen para adaptar la velocidad a las condiciones de corte.
14. Después de 2 m (7 pies), detenga el producto y revise el corte. Ajuste el eje trasero si el producto no corta en línea recta. Consulte *Ajuste del eje trasero con la función E-track en la página 169* o *Ajuste manual del eje trasero en la página 168*.
15. Una vez finalizada la operación, ajuste la palanca de ajuste del régimen en la posición neutra.

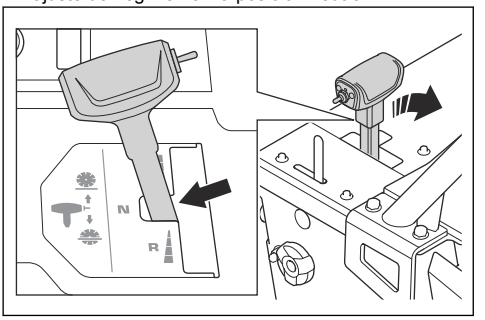

16. Empuje hacia arriba el interruptor (K) hasta que el disco de corte quede por encima de la superficie.

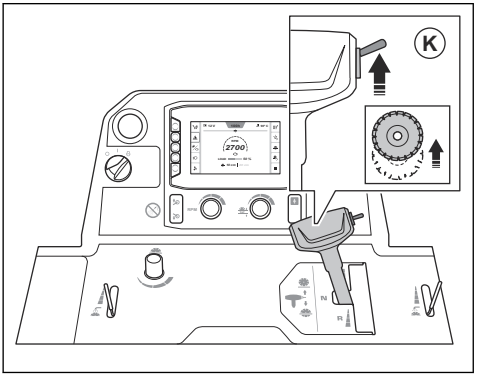

ADVERTENCIA: Si el producto está equipado con un kit de contrapesos, aleje las piernas de dicho kit cuando suba el disco de corte. Existe el riesgo de sufrir lesiones.

ADVERTENCIA: Si la 5.ª rueda está acoplada, no acerque los pies a ella cuando suba el disco de corte. Existe el riesgo de lesiones por aplastamiento.

17. Gire el mando de ajuste de velocidad (L) a la posición de ralentí bajo.

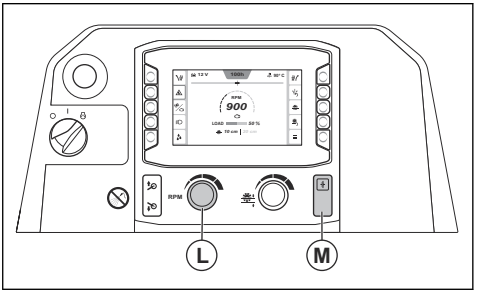

18. Si el producto cuenta con embrague del disco, pulse el botón del embrague (M).

Funcionamiento del producto en línea recta

Durante el funcionamiento, el disco de corte provoca resistencia al movimiento de avance de las ruedas traseras. Esto hace que el producto vaya en la misma dirección en la que está instalado el disco de corte. Para evitar un corte torcido, puede ajustar el ángulo del eje trasero. Según la configuración del producto, ajuste el ángulo con la función E-track o realice un ajuste manual del eje trasero. Consulte *Ajuste del eje trasero con la función E-track en la página 169* o *Ajuste manual del eje trasero en la página 168*.

Uso de la técnica de trabajo correcta

- Manténgase lejos del recorrido del disco mientras el motor está encendido. El operador debe situarse entre los mangos.

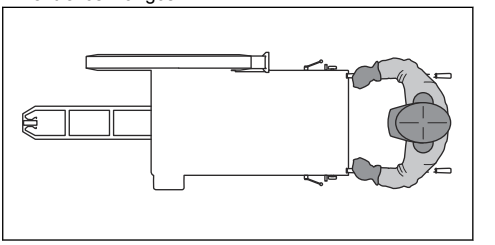

- Examine el disco de corte con frecuencia en busca de grietas y piezas rotas durante la jornada de trabajo. No utilice un disco de corte dañado.

ADVERTENCIA: Detenga el motor antes de examinar el disco de corte.

- No lime con el lateral del disco de corte. El disco de corte podría romperse y causar lesiones al operario o a los transeúntes. Utilice solamente el borde cortante.
- No doble ni gire el disco de corte en el corte.
- Asegúrese de que el disco de corte se mueva libremente y no quede atrapado en el corte.

Parada del producto

1. Gire el mando de ajuste de velocidad (A) a la posición de ralentí bajo.

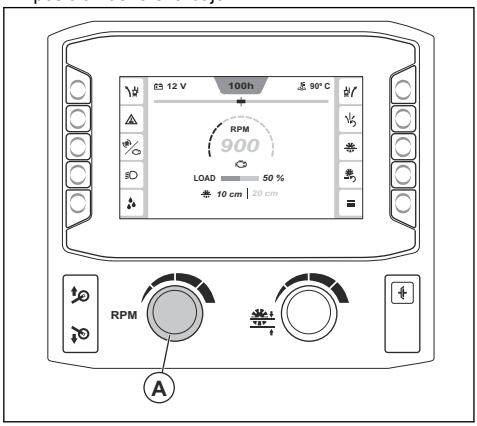

2. Cierre la válvula de agua.

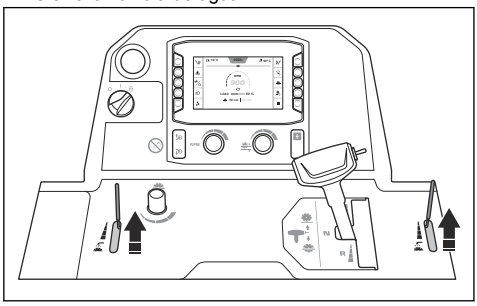

3. Deje el motor al ralentí durante 2-3 minutos.
4. Gire el interruptor de encendido del motor a la posición "0" (B). Pulse la parada de la máquina (C) si el disco no se detiene al girar el interruptor de encendido del motor.

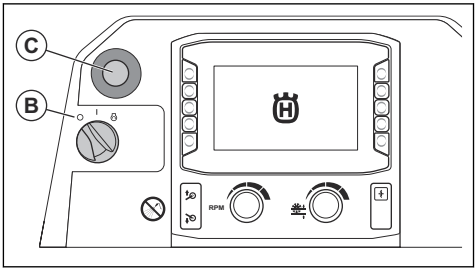

5. Coloque el manillar en la posición más corta.

ADVERTENCIA: El disco de corte sigue girando unos instantes cuando el motor se para. No detenga el disco de corte con las manos. Puede sufrir lesiones graves.

Mantenimiento

Introducción

ADVERTENCIA: Asegúrese de leer y comprender el capítulo sobre seguridad antes de realizar tareas de mantenimiento en el producto.

Para todos los trabajos de mantenimiento y reparación del producto, es necesario realizar una formación especial. Le ofrecerán un servicio y reparaciones de calidad profesional. Si su distribuidor no es un taller de servicio, pídale información sobre el taller de servicio más cercano.

Si necesita piezas de repuesto, póngase en contacto con su distribuidor o taller de servicio Husqvarna.

Preparativos para el mantenimiento

- Estacione el producto sobre una superficie nivelada y detenga el motor. Pulse el botón de parada de la máquina ubicado en el panel de control para evitar el arranque accidental durante el mantenimiento.
- Limpie los restos de aceite y la suciedad en los alrededores del producto. Retire los objetos no deseados.
- Señalice debidamente la zona de mantenimiento para avisar a cualquiera que pase cerca sobre la realización de las tareas de mantenimiento.
- Tenga cerca extintores, botiquín y un teléfono de emergencia.

Programa de mantenimiento

* = Mantenimiento general realizado por el usuario. Estas instrucciones no se indican en este manual de usuario.

X = Estas instrucciones se indican en este manual de usuario.

O = Póngase en contacto con un taller de servicio Husqvarna.

Mantenimiento	Diario y después del transporte	Cada 50 h	Cada 100 h	Cada 250 h	Cada 500 h	Anual	Cada 6000 h
Limpie el producto.	X						
Revise el nivel de refrigerante del motor.	X						
Compruebe el nivel de aceite del motor.	X						
Examine todas las mangueras y sus abrazaderas. Busque daños en los puntos de roce de las mangueras con otras mangueras o piezas del producto.	*						
Limpie el filtro de aire exterior.	X						
Revise las tapas protectoras y las protecciones del disco.	X						
Drene el agua de la caja de cambios.	X						
Revise el suministro de agua del disco de corte.	X						
Drene el separador de agua del filtro de combustible.	X						
Lubrique el pivote del cilindro hidráulico.	X						
Limpie el filtro de aire del radiador.		X					
Revise las correas trapezoidales.		X					
Lubrique las ruedas delanteras.		X					
Lubrique la 5.ª rueda (solo aplicable a productos con 5.ª rueda).		X					
Cambie el aceite del motor y el filtro de aceite del motor.[21]			X				
Lubrique las ranguas del eje delantero.			X				

[21] La primera vez después de 50 h de uso.

Mantenimiento	Diario y después del trans-porte	Cada 50 h	Cada 100 h	Cada 250 h	Cada 500 h	Anual	Cada 6000 h
Examine las ruedas, los cubos de las ruedas y los calzos de estacionamiento para comprobar si presentan daños y asegúrese de que estén bien instalados.			*				
Examine la manguera del filtro de aire y las abrazaderas de la manguera.			*				
Compruebe el nivel de aceite hidráulico.			X				
Sustituya el filtro de combustible.			X				
Cambie el filtro del sistema hidráulico.				X			
Lubrique el eje del disco.				X			
Lubrique el rodamiento del eje trasero.				X			
Cambiar el aceite hidráulico.					X		
Cambie el aceite de la caja de cambios.					X		
Cambie el refrigerante del motor.					X		
Cambie los filtros de aire.						X	
Revise el refrigerante del motor y asegúrese de que la mezcla es correcta.						X	
Sustituya el botón del embrague.							O
Sustituya el relé del embrague.							O
Sustituya el interruptor de encendido del motor.							O

Limpieza del producto

ADVERTENCIA: Utilice gafas protectoras. Cuando limpie el producto con un equipo de limpieza a alta presión, pueden salir despedidos de él suciedad y material nocivo.

- Deje que el producto se enfríe antes de limpiarlo.
- Compruebe que la cubierta de la caja de fusibles y relés esté correctamente instalada antes de limpiar el producto.
- No limpie los componentes eléctricos con agua.
- Utilice un producto de limpieza suave. Use guantes protectores para evitar la irritación cutánea.
- Utilice un equipo de limpieza a alta presión para limpiar el producto.

Limpieza del radiador

PRECAUCIÓN: Respete las instrucciones. Un procedimiento incorrecto puede provocar daños en las aletas de refrigeración.

- Utilice aire comprimido para limpiar las aletas de refrigeración.
- Si es necesario, use un equipo de limpieza a alta presión y un producto de limpieza suave.
- Pulverice directamente hacia el radiador, en paralelo a las aletas de refrigeración.
- Mantenga una distancia mínima de 40 cm (15,75 pulg.) entre las aletas de refrigeración y la boquilla del equipo de limpieza a alta presión o del flujo de aire.

Limpieza del panel de control

PRECAUCIÓN: No utilice un equipo de limpieza a alta presión para limpiar el panel de control.

- Limpie los componentes eléctricos con un paño o con aire comprimido.
- Limpie el panel de control con un paño húmedo.

Limpieza del motor

- Mantenga una distancia mínima de 40 cm (15,75 pulg.) entre la boquilla y el motor y los componentes del motor.
- Tenga cuidado al limpiar el motor, especialmente cerca de componentes eléctricos. No pulverice agua directamente sobre los componentes eléctricos.
- No dirija el agua directamente hacia el tubo de escape ni hacia el filtro de aire del motor.

Limpieza del filtro de aire del radiador

PRECAUCIÓN: No utilice el producto si el filtro de aire del radiador no está instalado.

- Limpie el filtro de aire del radiador con agua y jabón.

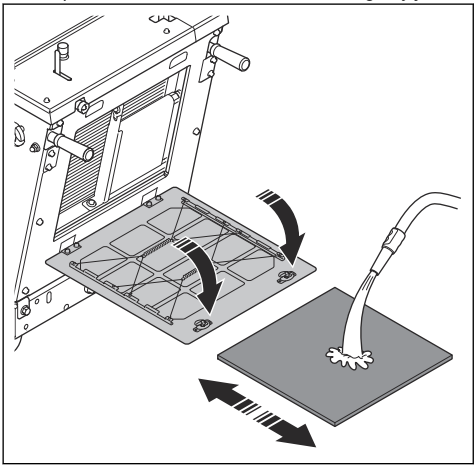

- Sustituya siempre el filtro de aire del radiador si está dañado.

Limpieza del filtro de aire exterior

ADVERTENCIA: Use una protección respiratoria homologada al limpiar el filtro de aire. Deseche correctamente los filtros de aire usados. El polvo del filtro de aire es peligroso para la salud.

ADVERTENCIA: No limpie el filtro de aire con aire comprimido. Podría dañar el filtro de aire y aumentaría el riesgo de respirar polvo peligroso.

No es necesario limpiar el filtro de aire interior.

1. Observe el indicador del filtro de aire (A). Si el color del indicador del filtro de aire es rojo, es necesario limpiar el filtro de aire exterior.

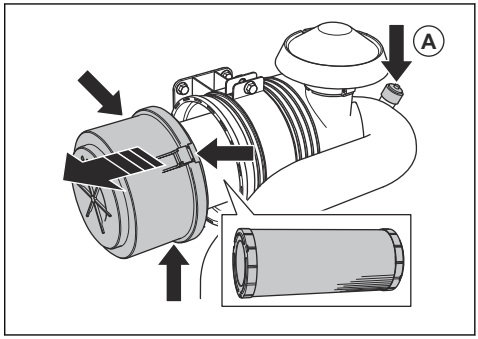

2. Abra las 3 abrazaderas de la caja del filtro de aire y retire dicha caja.
3. Extraiga el filtro de aire y asegúrese de que no esté dañado.
4. Golpee el filtro de aire contra una superficie dura o use un aspirador para limpiar las partículas.

PRECAUCIÓN: No deje que la boquilla del aspirador toque la superficie del filtro de aire. Guarde una pequeña distancia. La superficie del filtro de aire es muy delicada y se daña si algún objeto entra en contacto con ella.

5. Sustituya las juntas dañadas.
6. Examine la manguera del filtro de aire y las abrazaderas de la manguera.
   a) Sustituya las piezas dañadas.
   b) Apriete las abrazaderas sueltas.
7. Instale el filtro de aire exterior.
8. Instale la caja del filtro de aire y cierre las 3 abrazaderas.

Nota: Si las 3 abrazaderas de la caja del filtro de aire no se pueden cerrar, el filtro de aire exterior no está instalado correctamente.

Si el prefiltro no se puede limpiar completamente o está dañado, cámbielo. Consulte *Sustitución de los filtros de aire en la página 182*.

Procedimiento posterior a la limpieza del producto

- Limpie los terminales eléctricos en seco utilizando aire comprimido.
- Deje que el producto se seque por completo antes de arrancar el motor.

Comprobación de las mangueras y de sus abrazaderas

- Busque fugas en las mangueras del sistema de combustible, el sistema hidráulico y el sistema de refrigeración.
- Examine las mangueras para ver si presentan desgaste y daños, especialmente en los puntos de roce de las mangueras con otras mangueras o partes del producto.
- Sustituya las mangueras dañadas.
- Apriete las abrazaderas sueltas de las mangueras.

Comprobación del suministro de agua del disco de corte

1. Afloje el perno delantero de la protección del disco y levante el seguro de dicha protección (A).

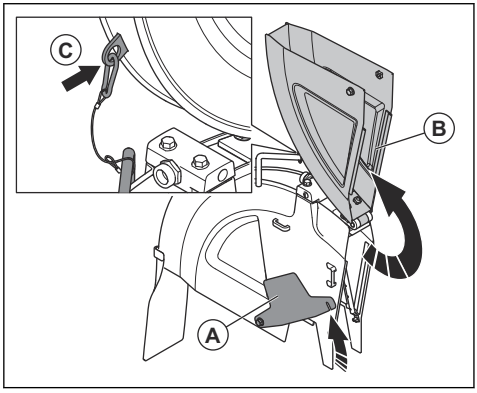

2. Levante la parte delantera de la protección del disco (B) y bloquee dicha protección en posición vertical con un cable y un mosquetón (C).
3. Abra la válvula de agua.

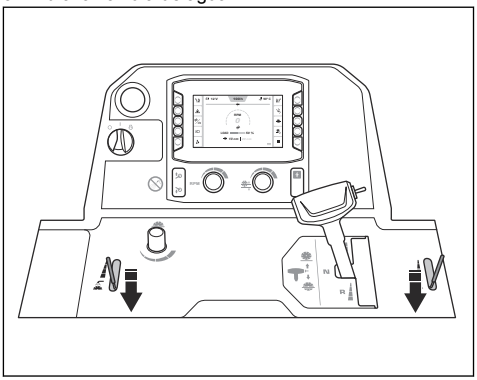

4. Compruebe que los chorros de agua vayan directamente desde los orificios hasta cada uno de los lados del disco de corte.

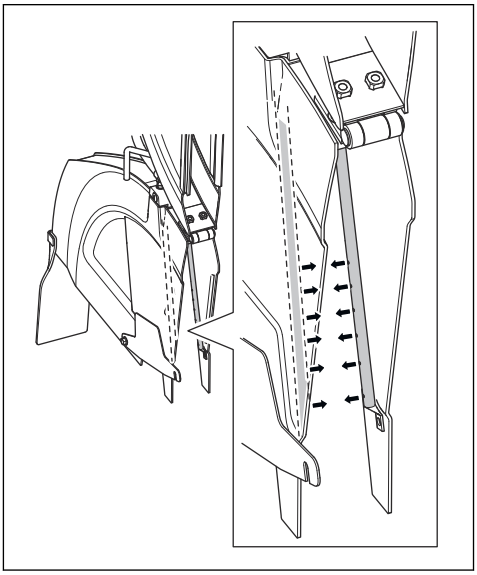

5. Asegúrese de que no haya fugas en las tuberías de agua.
6. Cambie las tuberías de agua si están dañadas.

Drenaje del agua de la caja de cambios

PRECAUCIÓN: El agua de la caja de cambios puede provocar corrosión y daños por congelación.

1. Gire la válvula de drenaje de agua de la caja de cambios hacia la izquierda para abrirla.

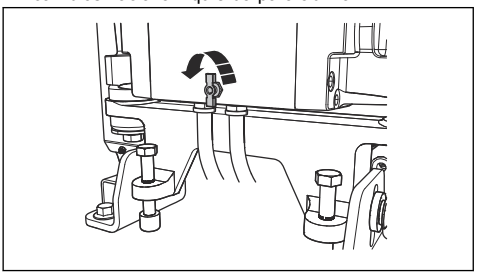

2. Gire la válvula de drenaje de agua de la caja de cambios hacia la derecha para cerrarla.

Drenaje del separador de agua del filtro de combustible

1. Coloque un recipiente debajo de la manguera, en la parte inferior del separador de agua para el filtro de combustible.
2. Gire el interruptor de encendido del motor a la posición "I" (A). No arranque el motor.

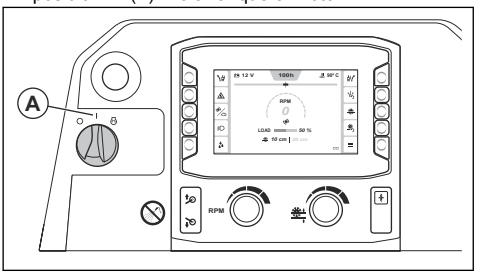

3. Deje que la bomba de combustible funcione durante aproximadamente 15 segundos para aumentar la presión en el sistema de combustible.
4. Gire el interruptor de encendido del motor a la posición "0" (B).

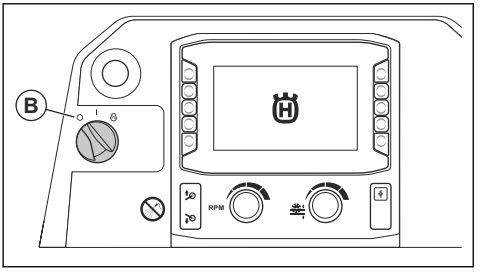

5. Abra el grifo (C) y drene el agua del separador de agua en el recipiente.

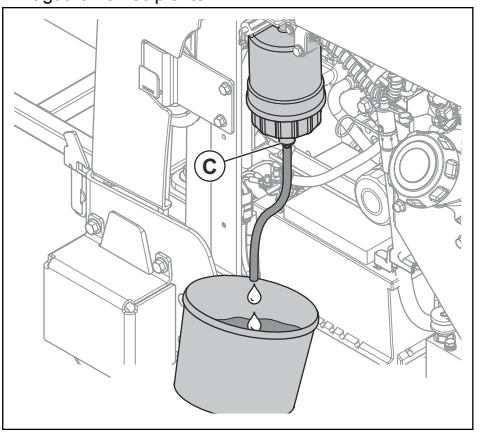

6. Cierre el grifo.
7. Deseche el agua como si fuera un residuo químico. Consulte *Eliminación en la página 200*.

Sustitución de los filtros de aire

1. Retire la caja del filtro de aire (A).

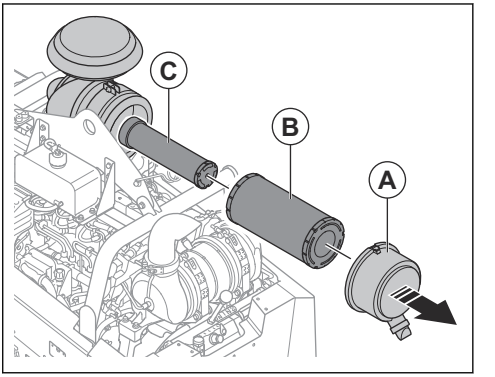

2. Extraiga los filtros de aire exterior (B) e interior (C).
3. Para instalar los filtros de aire, efectúe el mismo procedimiento en el orden inverso.

Cambio del filtro del sistema hidráulico

1. Asegúrese de que el producto esté nivelado.

2. Retire el filtro del sistema hidráulico y deséchelo.

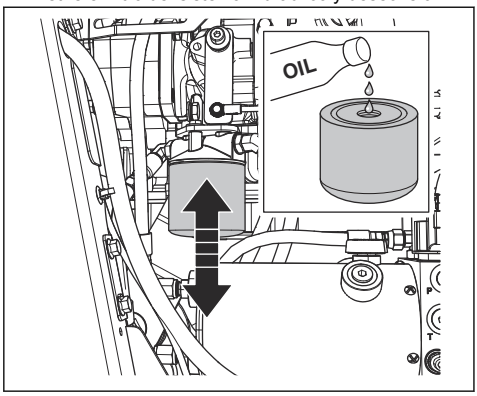

3. Llene el nuevo filtro del sistema hidráulico con aceite. Consulte *Datos técnicos en la página 201* para saber cuál es el tipo de aceite correcto.
4. Lubrique la junta con unas gotas de aceite.
5. Instale el filtro del sistema hidráulico.
6. Compruebe el nivel de aceite hidráulico. Consulte *Comprobación del nivel de aceite hidráulico en la página 185*.

Comprobación de las correas trapezoidales

1. Quite la cubierta delantera.
2. Tire de las correas trapezoidales y suéltelas, de una en una. Las correas deben emitir un sonido largo, no uno corto.

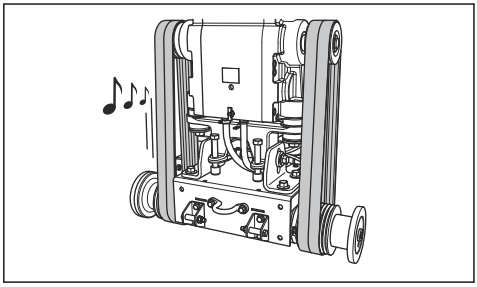

   a) Si oye un sonido largo y claro procedente de las correas trapezoidales, la tensión es correcta.
   b) Si solo oye un sonido corto procedente de las correas trapezoidales, la tensión es demasiado baja. Consulte *Aumento de la tensión de las correas trapezoidales en la página 183*.
3. Examine las correas trapezoidales en busca de desgaste y daños. Sustituya las correas trapezoidales dañadas.

PRECAUCIÓN: No sustituya solo una de las correas trapezoidales. Sustituya siempre las cuatro correas trapezoidales al mismo tiempo.

4. Instale la cubierta delantera.

Aumento de la tensión de las correas trapezoidales

PRECAUCIÓN: Las correas trapezoidales nuevas deben tensarse de nuevo tras las primeras 2-4 horas de funcionamiento.

1. Quite la cubierta delantera.
2. Afloje los 2 pernos de bloqueo con la llave del eje del disco.

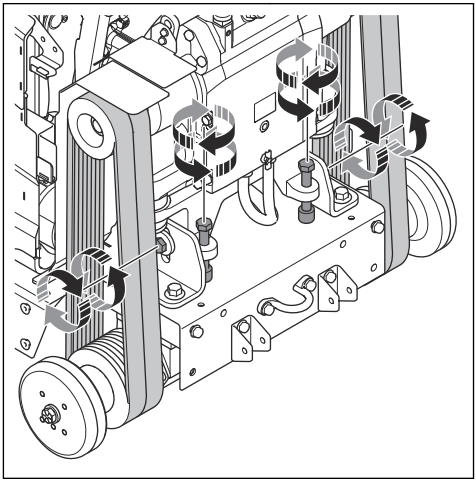

3. Gire los pernos de tensión de la correa hacia la derecha hasta que las correas trapezoidales estén tensas.

PRECAUCIÓN: Gire los 2 pernos de tensión de la correa por igual. La tensión debe ser la misma en las 2 correas trapezoidales.

4. Revise las correas trapezoidales. Consulte *Comprobación de las correas trapezoidales en la página 183*.
   a) Si la tensión de las correas trapezoidales es demasiado baja, gire los pernos de tensión de la correa un poco más.
   b) Repita este procedimiento hasta que la tensión de la correa trapezoidal sea correcta.
5. Apriete los 2 pernos de bloqueo.

6. Afloje los pernos de tensión de la correa hacia la izquierda aproximadamente 1/16 de vuelta.

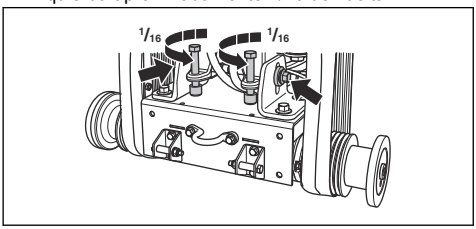

PRECAUCIÓN: Asegúrese de que las 4 correas trapezoidales tengan la misma tensión. No tense demasiado las correas trapezoidales.

7. Instale la cubierta delantera.

Comprobación de las ruedas

- Compruebe que las ruedas no presenten desgaste ni daños. Sustituya las ruedas y los cubos si están dañados o desgastados.

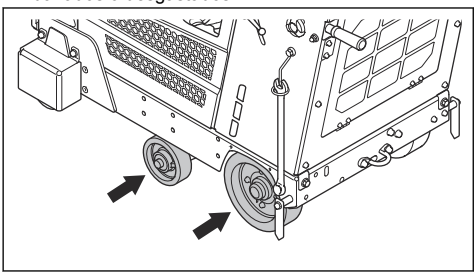

- Compruebe si las ruedas y los cubos de las ruedas traseras se han aflojado. Apriete las tuercas y los tornillos que se hayan aflojado.

Comprobación del nivel de aceite del motor

Para medir correctamente el nivel de aceite, el producto debe estar en la posición correcta.

1. Asegúrese de haber quitado el disco de corte y de que el producto esté nivelado para comprobar el nivel de aceite del motor.
2. Retire la varilla de nivel del depósito de aceite.

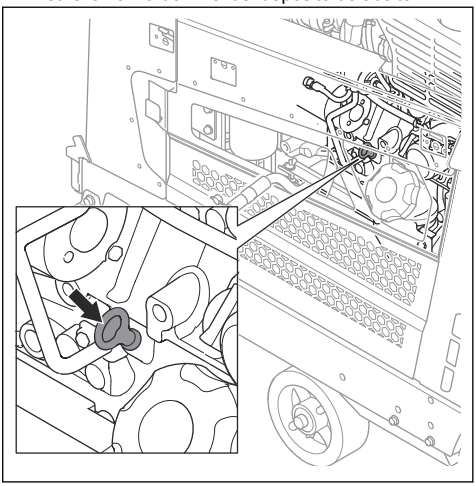

3. Limpie el aceite de la varilla de nivel.
4. Vuelva a colocar la varilla de nivel totalmente en el interior del depósito de aceite.
5. Extraiga la varilla de nivel.
6. Compruebe el nivel de aceite que indica la varilla. Asegúrese de que el nivel de aceite del motor esté entre las marcas de la varilla de nivel.

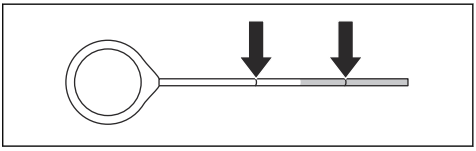

7. Si el nivel de aceite es bajo, rellene el depósito con aceite de motor y vuelva a comprobar el nivel. Consulte *Datos técnicos en la página 201* para obtener información sobre el tipo de aceite del motor correcto.

Cambio del aceite del motor y del filtro de aceite del motor

1. Cubra la batería para evitar que se derrame aceite sobre ella.

2. Quite el tapón (A) de la manguera de drenaje del aceite del motor.

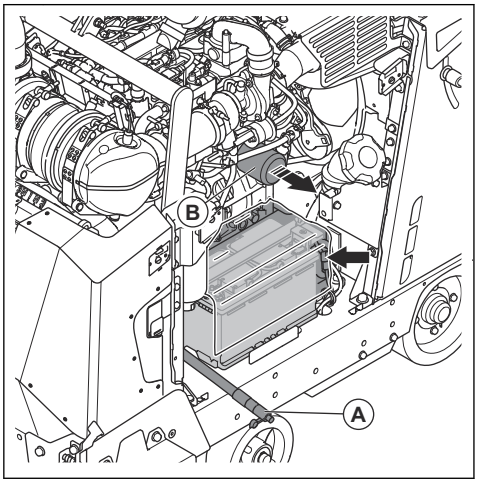

3. Abra la válvula y doble la manguera hacia abajo para drenar el aceite del motor.
4. Retire el filtro de aceite del motor (B) y deséchelo.
5. Cierre la válvula.
6. Llene un filtro de aceite del motor nuevo con aceite e instálelo en el producto.
7. Abra un tapón del depósito de aceite y llene el sistema con aceite del motor. Consulte *Datos técnicos en la página 201* para obtener información sobre el tipo de aceite correcto.

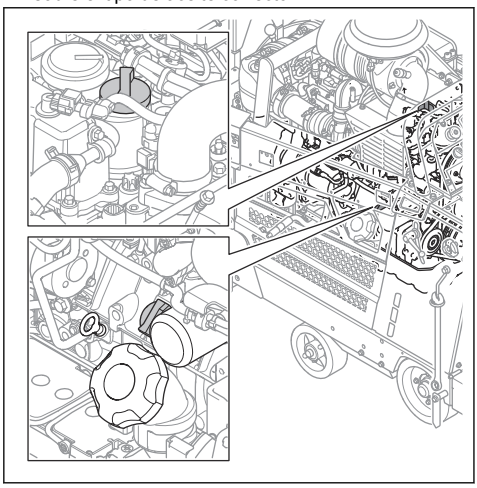

Nota: El depósito de aceite tiene 2 tapones.

Comprobación del nivel de aceite hidráulico

1. Retire el tapón de la abertura para inspección del depósito hidráulico. Consulte *Descripción del producto (lado derecho) en la página 141* para conocer la posición del depósito hidráulico.

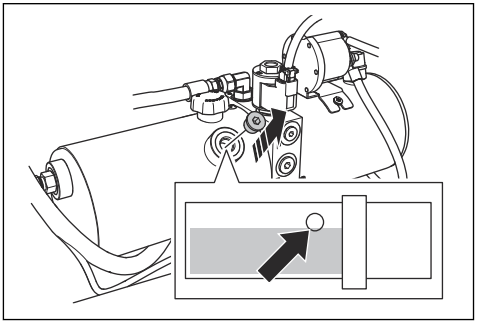

2. Asegúrese de que el nivel de aceite alcance el borde inferior de la abertura del depósito hidráulico.
3. Si es necesario, quite el tapón del depósito hidráulico y llene este hasta que el nivel de aceite sea correcto. Consulte *Datos técnicos en la página 201* para obtener información sobre el tipo de aceite correcto.

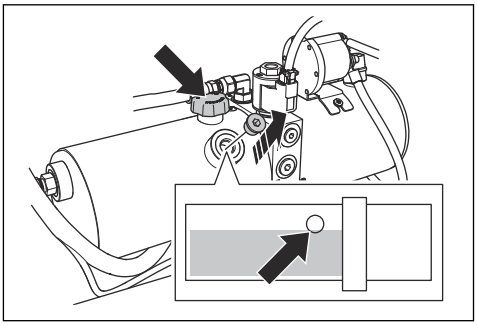

PRECAUCIÓN: No llene demasiado el depósito. Puede salir aceite por la abertura de inspección.

4. Instale el tapón del depósito hidráulico.
5. Instale el tapón en la abertura para inspección del depósito hidráulico.

Cambio del aceite hidráulico

1. Retire el tapón de la abertura para inspección del depósito hidráulico.

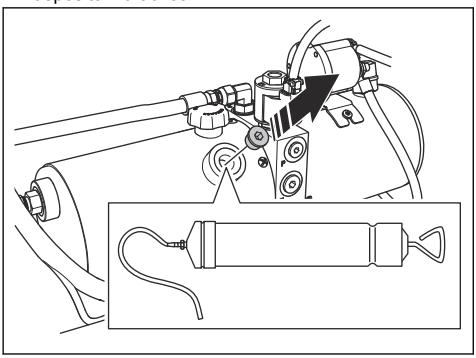

2. Use una bomba de aceite manual para drenar el aceite mediante la abertura de inspección del depósito hidráulico.
3. Cambie el filtro del sistema hidráulico. Consulte la sección *Cambio del filtro del sistema hidráulico en la página 182*.

Revisión del nivel de refrigerante del motor

ADVERTENCIA: El depósito de refrigerante del motor está presurizado.

ADVERTENCIA: Riesgo de lesiones por quemaduras. Deje que el motor se enfríe antes de abrir el tapón del depósito de refrigerante del motor.

1. Asegúrese de que el motor esté frío.
2. Examine el nivel de refrigerante del motor en el depósito por si hubiera algún derrame. El nivel de refrigerante es correcto cuando se encuentra entre las 2 marcas.

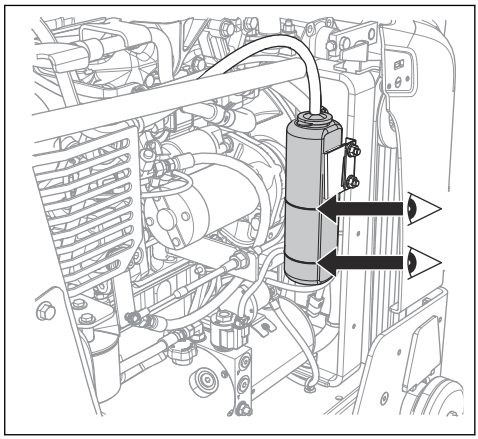

3. Si el nivel de refrigerante del motor es demasiado bajo, quite el tapón y rellene hasta que el nivel sea correcto. Consulte *Datos técnicos en la página 201* para obtener información sobre el tipo y la mezcla correctos del refrigerante del motor.

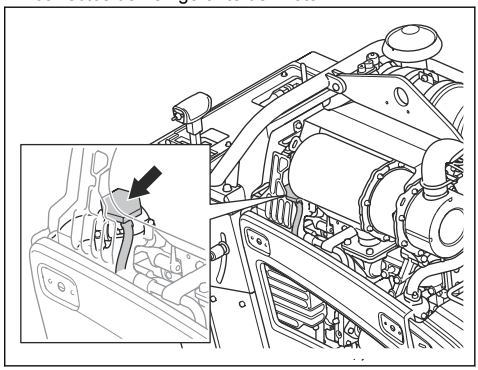

Cambio del refrigerante del motor

ADVERTENCIA: Riesgo de lesiones por quemaduras. Deje que el motor se enfríe antes de abrir el tapón del depósito de refrigerante del motor.

1. Asegúrese de que el motor esté frío.

2. Retire la cubierta trasera.

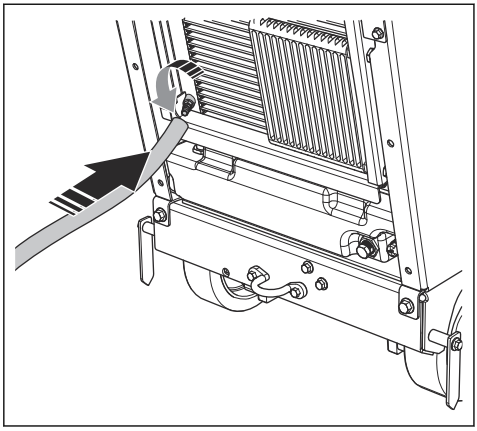

3. Coloque una extensión en la válvula.
4. Abra la válvula.
5. Retire el tapón del depósito de refrigerante del motor. Se vaciará el refrigerante del motor del sistema.
6. Cierre la válvula.
7. Llene con refrigerante del motor hasta que el nivel esté entre las 2 marcas de la botella de refrigerante del motor. Consulte *Datos técnicos en la página 201* para obtener información sobre el tipo y la mezcla correctos del refrigerante del motor.

Cambio del aceite de la caja de engranajes

1. Retire el tapón (A) de la ventana de inspección de la parte delantera del producto.

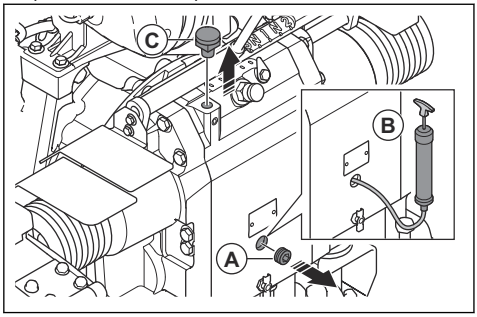

2. Use una bomba de aceite (B) para vaciar el aceite a través de la ventana de inspección.
3. Retire el tornillo (C).
4. Llene el tubo con aceite mientras mira por la ventana de inspección. El nivel de aceite es correcto cuando el aceite empieza a salir por el orificio del tapón (A).
5. Instale el tapón (A) y el tornillo (B).

Sustitución del filtro de combustible

ADVERTENCIA: Use guantes protectores para evitar la irritación cutánea. Puede salir combustible por el filtro de combustible y entrar en contacto con la piel.

1. Cierre la válvula del prefiltro. Para obtener más información, consulte el manual del motor.
2. Gire el filtro de combustible hacia la izquierda para extraerlo.

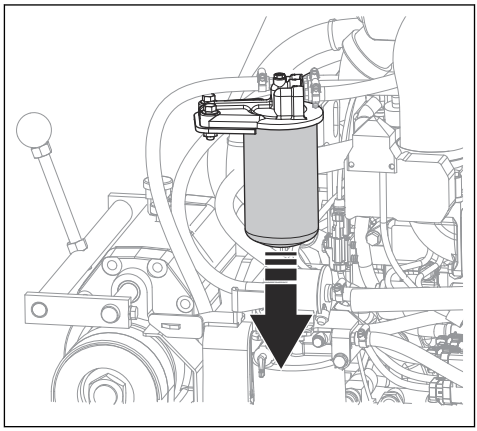

3. Sustituya el filtro de combustible.
4. Llene el nuevo filtro de combustible con combustible diésel. Consulte *Datos técnicos en la página 201* para obtener información sobre el tipo de combustible correcto.
5. Lubrique la junta con unas gotas de combustible diésel.
6. Instale el filtro de combustible.
7. Abra la válvula del prefiltro antes de arrancar el motor.

Lubricación del producto

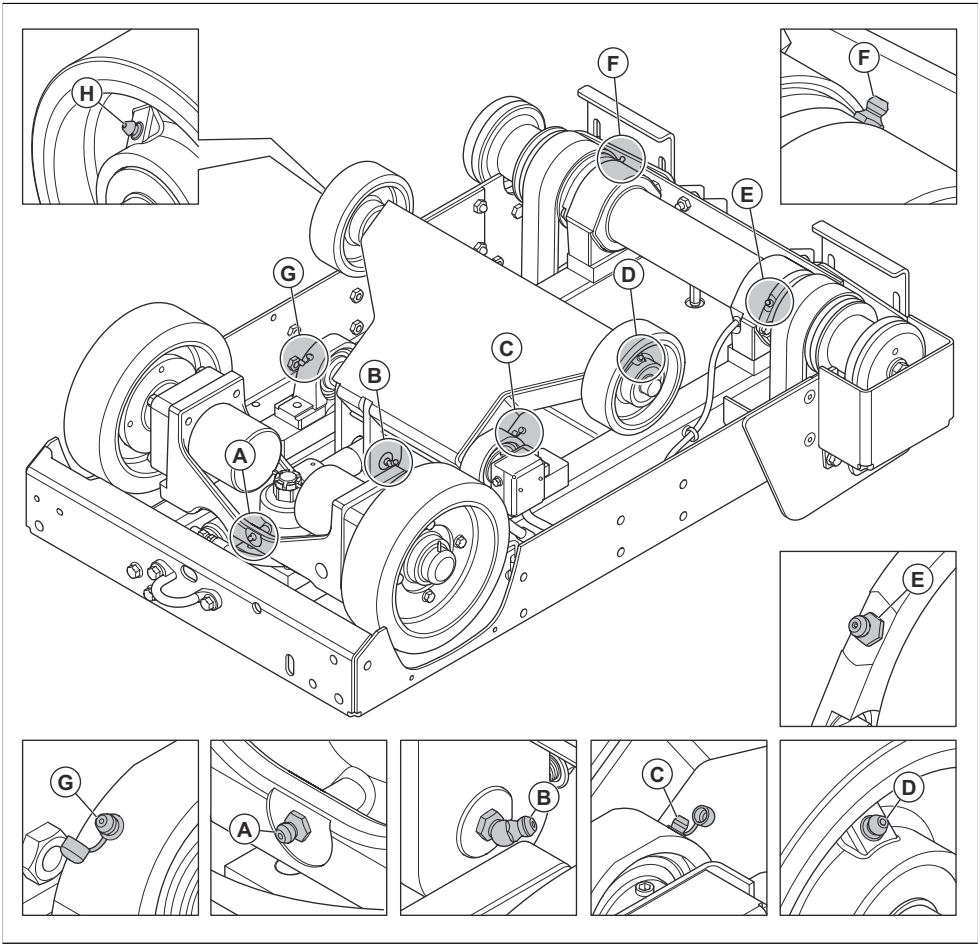

1. Saque el disco de corte del producto. Consulte *Desmontaje e instalación del disco de corte en la página 159*.
2. Limpie la boquilla de engrase A. Sustitúyala si está rota u obstruida.
3. Introduzca grasa por la boquilla de engrase A.
4. Pulse el interruptor hacia arriba para elevar el producto.

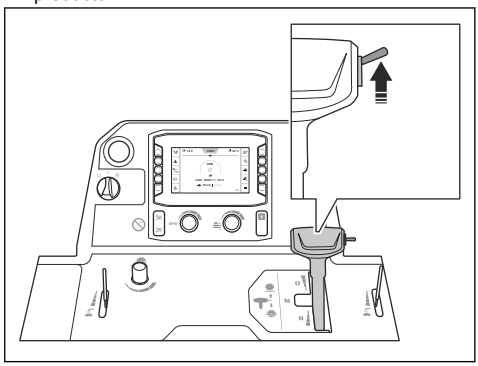

ADVERTENCIA: Si el producto está equipado con un kit de contrapesos, aleje las piernas de dicho kit cuando suba el disco de corte. Existe el riesgo de sufrir lesiones.

ADVERTENCIA: Si la 5.ª rueda está acoplada, no acerque los pies a ella cuando suba el disco de corte. Existe el riesgo de lesiones por aplastamiento.

5. Coloque 2 caballetes debajo del eje delantero.
6. Baje el producto para apoyarlo en los caballetes.

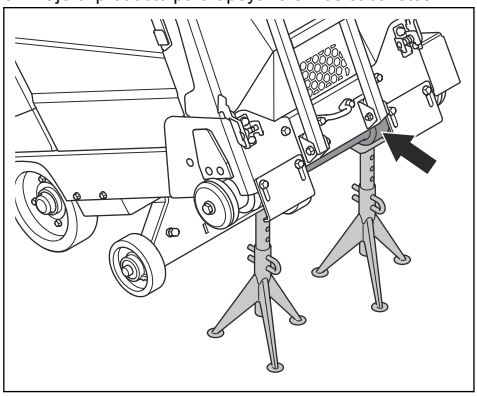

7. Limpie las boquillas de engrase B-H.
8. Reemplace las boquillas de engrase rotas u obstruidas.
9. Lubrique las ruedas delanteras.
10. Lubrique las ranguas del eje delantero.
11. Lubrique el eje del disco. Presione la bomba de engrase 2 veces en cada extremo del eje del disco.
12. Lubrique el pasador de pivote del cilindro hidráulico.
13. Lubrique el rodamiento del eje trasero.

Para obtener más información sobre la lubricación, consulte *Datos técnicos en la página 201*.

Mantenimiento de las baterías

ADVERTENCIA: No abra ni retire las tapas ni las cubiertas de la batería.

ADVERTENCIA: Sustituya la batería si está dañada.

ADVERTENCIA: Tenga cuidado al mover la batería. La batería pesa mucho.

Conexión y desconexión de la batería

PRECAUCIÓN: Asegúrese de conectar los cables a los terminales correctos. Si los cables no están bien instalados, el producto podría resultar dañado.

1. Monte el soporte de la batería (A) con el soporte hacia arriba. Asegúrese de que el soporte de la batería está lo más alejado posible de los terminales de la batería.

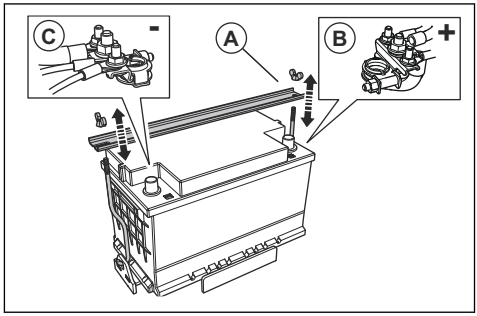

2. Conecte el cable rojo de la batería (B) al terminal POSITIVO (+) de la batería.
3. Conecte el cable negro de la batería (C) al terminal NEGATIVO (–) de la batería.
4. Para desconectar los cables de la batería, efectúe el procedimiento de conexión en el orden inverso.

ADVERTENCIA: Desconecte siempre primero el terminal NEGATIVO (–) de la batería.

Comprobación de la batería

- Compruebe la batería a diario.
  a) Coloque el interruptor de encendido del motor en la posición "I".
  b) Consulte la tensión de la batería (A) en la pantalla. El valor no debe ser inferior a 12 V.

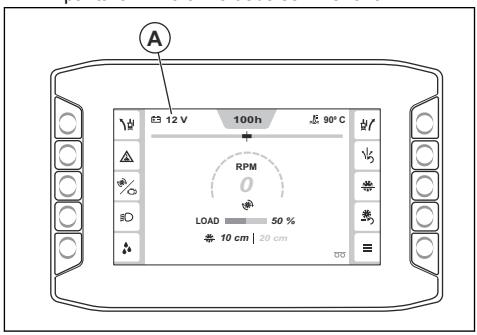

- Si la tensión de la batería está por debajo de 12 V, cargue o sustituya la batería.
- Sustituya la batería si no puede mantener la tensión. Esto puede ocurrir si no se ha utilizado el producto durante mucho tiempo. Para obtener más información sobre las baterías recomendadas, consulte *Datos técnicos en la página 201*.
- Cargue la batería periódicamente. Consulte *Carga de la batería en la página 190*.
- Mantenga limpios los cables y los terminales de la batería.

Carga de la batería

Nota: Asegúrese de que la batería está cargada cuando vaya a utilizar el producto. Si el producto no se ha utilizado durante mucho tiempo, será necesario cargar la batería.

1. Desconecte la batería del producto. Consulte *Conexión y desconexión de la batería en la página 189*.
2. Conecte la batería al cargador.
3. Retire la batería del cargador una vez cargada completamente.
4. Conecte la batería al producto. Consulte *Conexión y desconexión de la batería en la página 189*.

Arranque de emergencia del motor

Si la batería está demasiado baja como para arrancar el motor, puede utilizar cables de puente para realizar un arranque de emergencia. Este producto tiene un sistema de 12 V con conexión a tierra negativa. El producto que se utilice para el arranque de emergencia debe tener también un sistema de 12 V con conexión a tierra negativa y 700 CCA como mínimo.

Conexión de los cables de puente

ADVERTENCIA: Existe riesgo de explosión debido a gases explosivos procedentes de la batería. No conecte el terminal negativo de una batería cargada al terminal negativo de una batería descargada ni cerca de él.

PRECAUCIÓN: No utilice la batería de su producto para arrancar otros vehículos.

1. Conecte un extremo del cable rojo de la batería al terminal POSITIVO (+) (A) de la batería descargada.

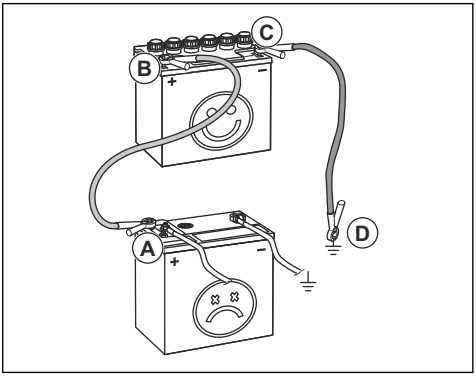

2. Conecte el otro extremo del cable rojo de la batería al terminal POSITIVO (+) (B) de la batería cargada.

ADVERTENCIA: No deje que los extremos del cable rojo de la batería toquen el chasis. Esto provocará un cortocircuito.

3. Conecte uno de los extremos del cable negro de la batería al terminal NEGATIVO (–) (C) de la batería cargada.
4. Conecte el otro extremo del cable negro de la batería a un punto de MASA DEL CHASIS (D), lejos del depósito de combustible y la batería.

Retirada de los cables de puente

Nota: Retire los cables de puente siguiendo una secuencia opuesta a la de conexión.

1. Quite el cable NEGRO del chasis.
2. Quite el cable NEGRO de la batería totalmente cargada.
3. Quite el cable ROJO de las 2 baterías.

Regeneración en parada

ADVERTENCIA: No deje desatendido el producto con el motor encendido.

Nota: El régimen del motor aumenta automáticamente durante la regeneración en parada.

1. Sitúe el producto en un lugar bien ventilado.
2. Asegúrese de que el nivel de combustible es suficiente para el tiempo de funcionamiento especificado con una carga del motor alta.

3. Pulse el botón "Menú principal" (A).

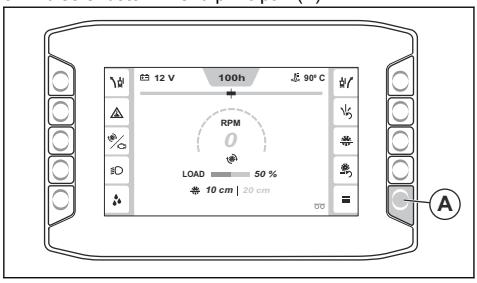

4. Seleccione "Funciones" y, a continuación, "Regeneración".

   Debe cumplir con estos requisitos:

   - El motor está en marcha.
   - La palanca de ajuste del régimen está en la posición neutra.
   - La temperatura del motor es lo suficientemente alta.
   - El disco de corte no se mueve y el embrague del disco está desacoplado.

5. Seleccione "Continuar".
6. Siga las instrucciones e inicie la regeneración en parada.
7. Espere unos 40 minutos mientras el producto realiza una regeneración en parada del filtro de partículas diésel.

Nota: Los símbolos de advertencia de la HMI pueden parpadear durante el proceso de regeneración en parada.

8. Una vez finalizada la regeneración en parada, vuelva a la estructura de menús.
9. Si aparece un mensaje en la HMI que indica que no se ha podido iniciar la regeneración en parada, póngase en contacto con su taller de servicio.

Resolución de problemas

Resolución de problemas

ADVERTENCIA: Si el motor o el disco de corte se detienen, levante el disco de corte por completo para separarlo del corte. Coloque el interruptor de encendido del motor en la posición "0" y pulse el botón de parada de la máquina del panel de control. Examine el producto por completo antes de volver a ponerlo en marcha.

Para obtener más información sobre los símbolos de advertencia, consulte *Símbolos de la HMI en la página 148*.

Problema	Causa	Solución
El motor se para cuando está en marcha.	El depósito de combustible está vacío.	Llene el depósito de combustible con el tipo de combustible adecuado.
	El interruptor de seguridad de agua detiene el motor porque no hay presión del agua.	Desactive el interruptor de seguridad de agua. Compruebe el suministro de agua.
	El botón de parada de la máquina está pulsado.	Desactive la parada de la máquina.
	La carga del disco de corte es demasiado alta.	Escuche el sonido del motor. Si el régimen del motor disminuye, tire hacia atrás de la palanca de ajuste del régimen.
	Hay un fusible roto.	Sustituya los fusibles rotos.
El disco de corte se detiene cuando está en marcha.	La correa de transmisión no está suficientemente tensa.	Revise la tensión de la correa de transmisión.
	El embrague del disco está desacoplado.	Acople el embrague del disco para acoplar la transmisión del disco. Asegúrese de que el régimen del motor sea de 1200 rpm o menos cuando acople el embrague del disco.
	Hay un fallo eléctrico o un fusible fundido en el embrague del disco.	Examine los fusibles. Sustituya los fusibles rotos.

Problema	Causa	Solución
El disco de corte desciende demasiado rápido.	La válvula que controla la velocidad de posicionamiento del disco de corte está demasiado abierta.	Gire el mando de ajuste de la velocidad de descenso del disco hacia la derecha hasta alcanzar la velocidad adecuada.
El disco de corte corta demasiado lento.	El disco de corte no está afilado o la presión de avance es demasiado alta.	Disminuya la profundidad de corte y el régimen del motor durante unos instantes.
La unidad de control se reinicia cuando intenta arrancar el motor.	La tensión de la batería es demasiado baja.	Cargue la batería, sustitúyala o utilice unos cables de arranque.
El producto vibra más de lo habitual.	El disco está dañado.	Cambie el disco.

Códigos de los diferentes tipos de mensajes

Código	Mensaje en la HMI	Causa	Solución
1	"Botón parada máquina. Pulsado."	El botón de parada de la máquina está activado.	Desactive la parada de la máquina.
2			
3	"Estado parada máquina. Activo."	El interruptor de encendido del motor no se ha colocado en la posición "0" después de haber desactivado el botón de parada de la máquina.	Coloque el interruptor de encendido del motor en la posición "0" y vuelva a poner en marcha el producto.
4	"Palanca de control de la transmisión. En posición incorrecta."	La palanca de control de la transmisión no está en la posición de punto muerto cuando se intenta poner en marcha el motor.	Coloque la palanca de control de la transmisión en la posición de punto muerto antes de arrancar el motor.
5	"Embrague disco. Engranado."	El embrague del disco está acoplado cuando se intenta poner en marcha el motor.	Desacople el embrague del disco antes de arrancar el motor.
6	"RPM del motor. Demasiado altas."	No es posible acoplar el embrague cuando el régimen del motor es igual o superior a 1200 rpm.	Reduzca el régimen del motor antes de pulsar el botón del embrague.
7	"Presión del agua. Baja"	No hay caudal de agua en el sistema de refrigeración por agua o el caudal de agua es insuficiente.	Revise el sistema de refrigeración por agua. Asegúrese de que el suministro de agua está conectado y no está obstruido, y confirme que la válvula de agua está abierta.
8			
20	"Mantenimiento. Necesario."	Es necesario realizar trabajos de mantenimiento en el producto.	Póngase en contacto con un taller de servicio Husqvarna.
22	"Temporizador ralentí bajo. Motor se apagará pronto."	El producto lleva a ralentí bajo más de 5 minutos.	Pare el producto.

Código	Mensaje en la HMI	Causa	Solución
23	"Temporizador ralentí bajo. El motor está apagado."	El producto lleva a ralentí bajo más de 10 minutos y el motor se ha parado.	Vuelva a poner en marcha el producto.
40	"Módulo de control. Comunicación perdida."	No hay señal CAN del módulo de control. Es posible que el producto no funcione correctamente.	Detenga el producto y acuda a un taller de servicio Husqvarna.
41	"Motor. Comunicación perdida."	No hay señal CAN de la ECU del motor. Es posible que el producto no funcione correctamente.	Detenga el producto y acuda a un taller de servicio Husqvarna.
42	"Sistema de control. Equipos incompatibles."	El software de la pantalla y el módulo de control no coinciden.	Utilice el producto con precaución y solo durante una distancia corta. Detenga el producto y acuda a un taller de servicio Husqvarna.
43	"Ajustes de la máquina. Incorrectos."	La configuración del módulo de control no coincide con el motor de la máquina.	Póngase en contacto con un taller de servicio Husqvarna.
44	"Módulo de control. Fallo interno."	El producto no funciona correctamente.	Póngase en contacto con un taller de servicio Husqvarna.
45	"Módulo de control. Temperatura excesiva."	La temperatura interna del módulo de control es demasiado alta.	Póngase en contacto con un taller de servicio Husqvarna.
46	"Función parada máquina. Fallo."	La función de parada de la máquina no funciona correctamente.	Póngase en contacto con un taller de servicio Husqvarna.
47	"E-track. Funcionamiento incorrecto."	La función E-track no funciona correctamente.	Póngase en contacto con un taller de servicio Husqvarna.
48	"E-track. Funcionamiento incorrecto."	La función E-track no funciona correctamente.	Asegúrese de que las ruedas no estén bloqueadas.
			Mueva E-track en la dirección opuesta.
			Póngase en contacto con un taller de servicio Husqvarna.
50	"E-track. Funcionamiento incorrecto."	No se puede determinar la posición de E-track.	Póngase en contacto con un taller de servicio Husqvarna.
56	"Batería. No carga"	La batería no se carga.	Póngase en contacto con un taller de servicio Husqvarna.
57	"Módulo de control. Apagado no controlado."	La configuración de la máquina podría haberse perdido.	Póngase en contacto con un taller de servicio Husqvarna.
61	"Salida de encendido. Funcionamiento incorrecto."	Se ha producido un fallo en la señal de control de encendido de la ECU.	Póngase en contacto con un taller de servicio Husqvarna.
62	"Salida de arranque. Funcionamiento incorrecto."	Se ha producido un fallo en la señal de control de arranque del motor de la ECU.	Póngase en contacto con un taller de servicio Husqvarna.

Código	Mensaje en la HMI	Causa	Solución
63	"Bomba hidráulica. Funcionamiento incorrecto."	Se ha producido un fallo en la señal de control del relé de la bomba de elevación hidráulica.	Póngase en contacto con un taller de servicio Husqvarna.
64	"Válvula hidráulica. Funcionamiento incorrecto."	Se ha producido un fallo en la señal de control de la válvula de descenso hidráulica.	Póngase en contacto con un taller de servicio Husqvarna.
65	"Salida de embrague. Funcionamiento incorrecto."	Se ha producido un fallo en la señal de control del relé del embrague.	Póngase en contacto con un taller de servicio Husqvarna.
66	"Luz de trabajo. Funcionamiento incorrecto."	Se ha producido un fallo en la señal de control del relé de la luz de trabajo.	Póngase en contacto con un taller de servicio Husqvarna.
67	"5.ª rueda. Funcionamiento incorrecto."	Se ha producido un fallo en la señal de control del relé de la 5.ª rueda.	Póngase en contacto con un taller de servicio Husqvarna.
68	"Bomba de agua. Funcionamiento incorrecto."	Se ha producido un fallo en la señal de control del relé de la bomba de agua.	Póngase en contacto con un taller de servicio Husqvarna.
69	"Relé de la ECU. Funcionamiento incorrecto."	Se ha producido un fallo en la señal de control del relé de la ECU.	Póngase en contacto con un taller de servicio Husqvarna.
70	"Habilitación de arranque. Funcionamiento incorrecto."	Se ha producido un fallo en la señal de control del relé de activación del arranque.	Póngase en contacto con un taller de servicio Husqvarna.
71	"Alimentación externa. Funcionamiento incorrecto."	Se ha producido un fallo en la fuente de alimentación del interruptor y los sensores del sistema de control del producto.	Póngase en contacto con un taller de servicio Husqvarna.
72	"Pin X1.36 sin uso. Funcionamiento incorrecto."	Hay un fallo en el mazo de cables.	Póngase en contacto con un taller de servicio Husqvarna.
73	"Pin X1.39 sin uso. Funcionamiento incorrecto."	Hay un fallo en el mazo de cables.	Póngase en contacto con un taller de servicio Husqvarna.
74	"Pin X1.40 sin uso. Funcionamiento incorrecto."	Hay un fallo en el mazo de cables.	Póngase en contacto con un taller de servicio Husqvarna.
79	"Interruptor de arranque. Fallo señal de arranque."	Hay un fallo en la señal de control del interruptor de encendido del motor.	Detenga el producto y asegúrese de realizar todos los pasos necesarios cuando vaya a arrancarlo.
80	"Botón parada máquina. Funcionamiento incorrecto."	Se ha producido un fallo en la señal de control del botón de parada de la máquina.	Póngase en contacto con un taller de servicio Husqvarna.
81	"Interruptor presión agua. Funcionamiento incorrecto"	Hay un fallo en la señal de control del interruptor de presión de agua.	Póngase en contacto con un taller de servicio Husqvarna.
82	"Interruptor subir disco. Funcionamiento incorrecto"	Hay un fallo en la señal de control del interruptor de subida del disco.	Póngase en contacto con un taller de servicio Husqvarna.

Código	Mensaje en la HMI	Causa	Solución
83	"Interruptor bajar disco. Funcionamiento incorrecto."	Hay un fallo en la señal de control del interruptor de bajada.	Póngase en contacto con un taller de servicio Husqvarna.
84	"Sensor de punto neutro. Funcionamiento incorrecto."	Hay un fallo en la señal de control del sensor de punto muerto.	Póngase en contacto con un taller de servicio Husqvarna.
85	"Pin X1.29 sin uso. Funcionamiento incorrecto."	Hay un fallo en el mazo de cables.	Póngase en contacto con un taller de servicio Husqvarna.
86	"Interruptor del embrague. Funcionamiento incorrecto."	Hay un fallo en la señal de control del interruptor del embrague.	Póngase en contacto con un taller de servicio Husqvarna.
87	"Pin X1.10 sin uso. Funcionamiento incorrecto."	Hay un fallo en el mazo de cables.	Póngase en contacto con un taller de servicio Husqvarna.
88	"Sensor posición E-track. Funcionamiento incorrecto."	Hay un fallo en la señal del sensor de posición de E-track.	Póngase en contacto con un taller de servicio Husqvarna.
89	"Sensor velocidad disco. Funcionamiento incorrecto."	Hay un fallo en la señal del sensor de velocidad del disco.	Póngase en contacto con un taller de servicio Husqvarna.
90	"Codificador prof. disco." Funcionamiento incorrecto."	Hay un fallo en la señal del codificador de profundidad del disco.	Póngase en contacto con un taller de servicio Husqvarna.
91			
92	"Codificador régimen motor. Funcionamiento incorrecto."	Hay un fallo en la señal del codificador de régimen del motor.	Póngase en contacto con un taller de servicio Husqvarna.
93			
94	"Profundidad de disco. Funcionamiento incorrecto."	Hay un fallo en la señal del sensor de profundidad del disco.	Póngase en contacto con un taller de servicio Husqvarna.
100	"Regeneración. Solicitada."	La carga de hollín del DPF es demasiado alta.	Asegúrese de que el nivel de combustible sea como mínimo del 50 % y realice una regeneración en parada.
101	"Regeneración. Requerida."	La carga de hollín en el DPF es demasiado alta y el motor funcionará a una velocidad reducida hasta que se lleve a cabo la regeneración.	Asegúrese de que el nivel de combustible sea como mínimo del 50 % y realice una regeneración en parada.
102	"Regeneración. Modo emergencia."	La carga de hollín en el DPF es demasiado alta y el motor funcionará a una velocidad y un par reducidos hasta que se lleve a cabo la regeneración.	Pare el producto. Asegúrese de que el nivel de combustible sea como mínimo del 50 % y realice una regeneración de recuperación.
103	"Regeneración. Solicitada."	La carga de hollín del DPF es demasiado alta.	Asegúrese de que el nivel de combustible sea como mínimo del 50 % y realice una regeneración.

Código	Mensaje en la HMI	Causa	Solución
104	"Regeneración. Modo emergencia."	La carga de hollín en el DPF es demasiado alta y el motor funcionará a un par reducido hasta que se lleve a cabo la regeneración.	Asegúrese de que el nivel de combustible sea como mínimo del 50 % y realice una regeneración.
105	"Regeneración. Modo emergencia."	La carga de hollín en el DPF es demasiado alta y el motor funcionará a un par reducido y a baja velocidad.	Póngase en contacto con un taller de servicio Husqvarna.
106	"Fallo del DPF. Modo emergencia."	La carga de hollín en el DPF es demasiado alta y el motor funcionará a un par reducido y a baja velocidad.	Póngase en contacto con un taller de servicio Husqvarna.
107	"Carga de ceniza del DPF. Alta."	La carga de ceniza del DPF es demasiado alta.	Póngase en contacto con un taller de servicio Husqvarna.
108			
109		La carga de ceniza del DPF es demasiado alta y el motor funcionará a un par reducido.	
110	"Motor. Error diagnóstico NOx."	Hay un fallo en el sensor de temperatura de los gases de EGR.	Póngase en contacto con un taller de servicio Husqvarna.
111	"Motor. Error de NOx o de motor."	Hay un fallo relacionado con las emisiones de NOx en los sistemas de postratamiento de los gases de escape.	Póngase en contacto con un taller de servicio Husqvarna.
112	"Escape. Temperatura alta."	La temperatura de los gases de escape es alta.	N/A
120	"Presión de aceite. Baja"	La presión del aceite es baja.	Compruebe el nivel de aceite del motor.
121	"Refrigerante del motor. Temperatura excesiva."	El motor está demasiado caliente.	Revise el nivel de refrigerante del motor y repóngalo en caso necesario.
			Revise el filtro de aire del radiador y límpielo si es necesario.
122	"Presión del combustible. Baja."	El nivel de combustible es demasiado bajo.	Llene con combustible.
123	"Sistema de combustible. Nivel de agua alto."	Hay demasiada agua en el separador de agua.	Drene el separador de agua.
124	"Sistema de combustible. Nivel de agua alto."	Hay demasiada agua en el separador de agua y, hasta que se drene dicho separador, el motor funcionará a baja velocidad.	Drene el separador de agua.

Transporte

ADVERTENCIA: Tenga cuidado durante el transporte. El producto es pesado y puede ocasionar lesiones o daños si se cae o se mueve durante el transporte.

Las ruedas le permiten mover el producto manualmente distancias más cortas. Para distancias más largas, levante el producto para moverlo o colóquelo en un vehículo.

PRECAUCIÓN: No remolque este producto detrás de un vehículo.

- Fije el producto durante el transporte. Asegúrese de que no pueda moverse.
- Retire el disco de corte antes de transportar el producto.
- Retire todas las herramientas y llaves.
- Para el transporte del producto y del combustible, asegúrese de que no haya fugas ni humos. Las chispas o llamas abiertas, por ejemplo, de dispositivos eléctricos o calderas, pueden producir un incendio.
- Use siempre recipientes homologados para el transporte de combustible.
- Compruebe que los discos de corte nuevos no hayan sufrido daños por el transporte.

Desplazamiento del producto con el motor encendido

1. Gire el interruptor de encendido del motor a la posición "I" (A).

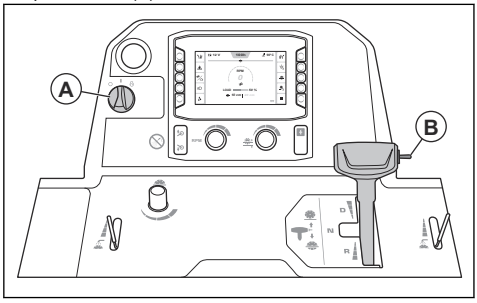

2. Empuje hacia arriba el interruptor (B) hasta que el disco de corte deje de tocar el suelo.

ADVERTENCIA: Si el producto está equipado con un kit de contrapesos, aleje las piernas de dicho kit cuando suba el disco de corte. Existe el riesgo de sufrir lesiones.

ADVERTENCIA: Si la 5.ª rueda está acoplada, no acerque los pies a ella cuando suba el disco de corte. Existe el riesgo de lesiones por aplastamiento.

3. Coloque la palanca de ajuste del régimen en la posición neutra.

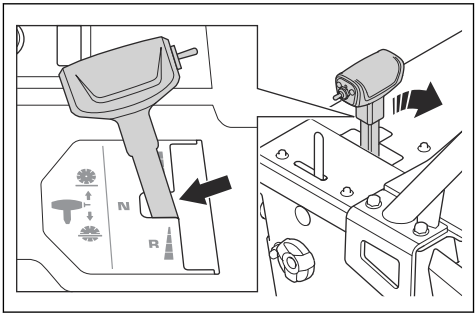

4. Si el producto está equipado con embrague del disco, desacople el embrague. Consulte *Acoplamiento y desacoplamiento del embrague en la página 167*.
5. Si el producto no tiene embrague del disco, quite el disco o mueva la palanca de la caja de cambios a la posición neutra. Consulte *Desmontaje e instalación del disco de corte en la página 159* o *Cambio de marcha en un modelo con caja de cambios de 3 velocidades en la página 162*.

ADVERTENCIA: En los productos que no tienen embrague del disco, el disco de corte empieza a girar cuando se arranca el motor. No mueva el producto hacia un lado ni lo saque del área de trabajo si el disco de corte está girando.

6. Arranque el producto. Consulte *Puesta en marcha del producto en la página 174*.
7. Maneje el producto con la palanca de ajuste del régimen.

8. Ajuste la resistencia en la palanca de ajuste del régimen con la tuerca que se encuentra al lado de dicha palanca.

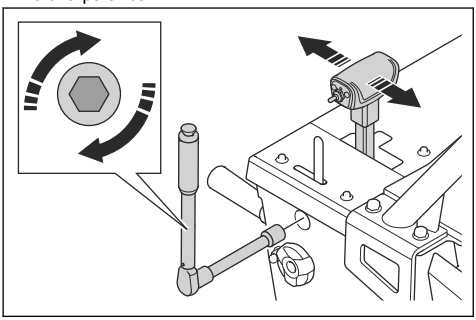

Subida y bajada de rampas con el producto

ADVERTENCIA: Tenga mucho cuidado al subir y bajar rampas con el producto si tiene el motor encendido. El producto es pesado y existe riesgo de lesiones si se cae o se mueve demasiado rápido.

ADVERTENCIA: Si se trata de rampas con una pendiente demasiado pronunciada, utilice siempre un cabestrante. No pase por debajo del producto ni permanezca debajo de él.

ADVERTENCIA: No camine ni permanezca delante de la parte trasera del producto cuando lo suba o baje por una rampa.

- Para bajar el producto por una rampa, hágalo retroceder lentamente.
- Para subir el producto por una rampa, hágalo avanzar lentamente.

Desplazamiento del producto con el motor apagado

1. Ponga el interruptor de encendido del motor en la posición "I" (A).

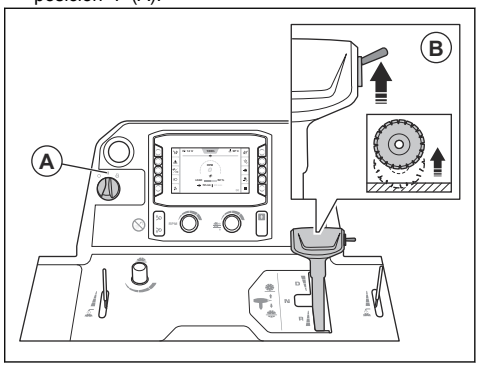

2. Empuje hacia arriba el interruptor (B) hasta que el disco de corte deje de tocar el suelo.

ADVERTENCIA: Si el producto está equipado con un kit de contrapesos, aleje las piernas de dicho kit cuando suba el disco de corte. Existe el riesgo de sufrir lesiones.

ADVERTENCIA: Si la 5.ª rueda está acoplada, no acerque los pies a ella cuando suba el disco de corte. Existe el riesgo de lesiones por aplastamiento.

3. Coloque la palanca de ajuste del régimen en la posición neutra.

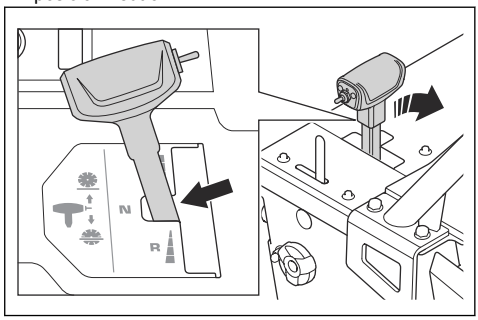

4. Sujete el manillar y empuje el producto para moverlo.

Elevación del producto

ADVERTENCIA: Asegúrese de que el equipo de elevación tenga las dimensiones adecuadas. La placa de identificación del producto indica su peso.

ADVERTENCIA: No eleve un producto dañado. Asegúrese de que la argolla de elevación esté correctamente instalada y de que no esté dañada.

ADVERTENCIA: No realice labores de mantenimiento en el producto si este está levantado.

PRECAUCIÓN: No use el manillar para levantar el producto.

- Use la argolla de elevación para sujetar el producto al equipo de elevación.

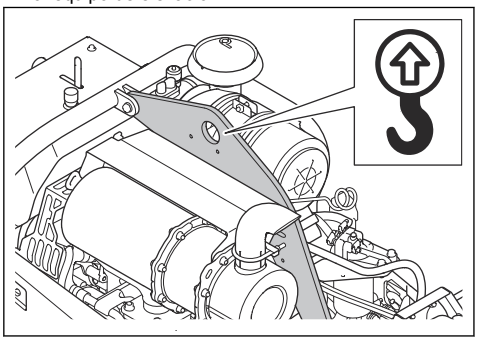

Amarre seguro del producto en un vehículo de transporte

1. Pase 2 correas por el soporte de amarre de la parte delantera del producto (A) y sujételas al vehículo de transporte. El ángulo X debe ser de entre 50° y 55°.

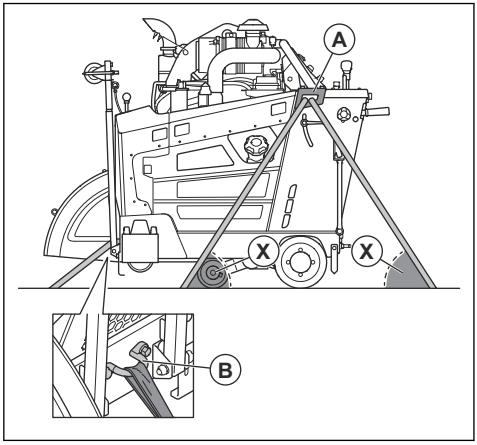

2. Pase 1 correa por el soporte de amarre de la parte delantera del producto (B) y sujétela al vehículo.

Almacenamiento

- Si no dispone de calzos de estacionamiento, no se aleje del producto si se encuentra en una pendiente. Si es necesario estacionar el producto en una pendiente, asegúrese de que esté bien sujeto y que no pueda moverse.
- Mantenga el producto en un área cerrada para impedir el acceso a niños o personas no autorizadas.
- Drene el agua de la caja de cambios.
- Coloque el interruptor de encendido del motor en la posición "0".
- Coloque la palanca de ajuste del régimen en la posición neutra.
- Saque el disco de corte del producto.
- Guarde los discos de corte en un lugar seguro para evitar daños.
- Guarde los discos de corte en un lugar seco y protegido de las heladas.
- Compruebe que los discos de corte nuevos no hayan sufrido daños por el almacenamiento.
- Antes de guardar el producto y el combustible, asegúrese de que no se hayan producido fugas ni vapores. Las chispas o llamas abiertas, por ejemplo, de dispositivos eléctricos o calderas, pueden provocar un incendio.
- Utilice siempre recipientes homologados para el almacenamiento de combustible.
- Guarde la batería en un lugar fresco y seco.
- Sitúe el manillar en la posición más corta cuando vaya a almacenar el producto. Consulte *Ajuste de la posición del manillar en la página 166*.

Para el almacenamiento a largo plazo, siga también estos pasos:

- Limpie el producto y realice un mantenimiento completo.
- Lubrique todos los puntos de lubricación.
- Desconecte el cable de la batería del terminal negativo y coloque el cable de la batería a una distancia segura de la batería.
- Cargue la batería de forma continua y lenta durante el almacenamiento a largo plazo.
- Llene el depósito de combustible para evitar la entrada de agua en el sistema de combustible.
- Mantenga el producto en un lugar seco y protegido de las heladas.
- Drene el separador de agua del filtro de combustible.
- Compruebe que el punto de congelación del refrigerante del motor sea suficiente para las temperaturas del lugar de almacenamiento.
- Tape el producto con una cubierta protectora. Esto es especialmente importante para el almacenamiento en exteriores.
- Sustituya el aceite del motor si el producto ha estado guardado durante un periodo prolongado.

Eliminación

- Las sustancias químicas pueden ser peligrosas y no deben verterse al suelo. Deseche siempre los productos químicos en su centro de servicio o en una ubicación adecuada para su eliminación.
- Cuando el producto se desgaste, envíelo al distribuidor o llévelo a un lugar donde se recicle de forma adecuada.
- El aceite, los filtros de aceite, el combustible y la batería pueden ser perjudiciales para el medioambiente. Respete los requisitos y las normas de reciclaje locales aplicables.
- No deseche la batería como residuo doméstico.
- Envíe la batería a un taller de servicio Husqvarna o deséchela en un punto de recogida de baterías usadas.

Datos técnicos

Motor *	
Marca del motor, tipo	Yanmar, 4TNV88C-DHQ
Potencia del motor, kW/CV a rpm [22]	35,5/47,6 a 3000
Cilindrada, dm^3/pulg.³	2,2/134
Cilindros	4
Filtro de aire	Junta radial con prefiltro e indicador de obstrucción
Mecanismo de arranque	Eléctrico
Combustible	Solo combustible diésel con un contenido ultrabajo de azufre

* = Para obtener más información y resolver dudas sobre este motor en particular, consulte el manual del motor o el sitio web del fabricante del motor.

Sistema de lubricación y combustible	
Capacidad del depósito de combustible, litros/gal.	24,5/6,5
Capacidad del depósito de aceite, litros/cuartos de galón	7,4/7,8
Aceite del motor	SAE 15W40 o SAE 10W30, API clase CJ-4, ACEA E6-08, ACEA E9-08
Filtro de combustible del motor	Yanmar 129C00-55800
Filtro de aceite del motor	Filtro Yanmar estándar
Aceite de la caja de engranajes	SAE 75W90
Capacidad del depósito de aceite de la caja de cambios, litros/cuartos de galón	Modelo con caja de cambios de 1 velocidad: 0,95/1 Modelo con caja de cambios de 3 velocidad: 1,77/1,87
Grasa	Calidad: NLGI 2. Norma: SAE J310
Aceite hidráulico	SAE 15W40, API clase SE, API clase CC, API clase CD
Capacidad del depósito de aceite hidráulico, litros/cuartos de galón	0,95/0,53

[22] Según lo especificado por el fabricante del motor. La potencia nominal del motor indicada corresponde a la potencia bruta media (a las rpm especificadas) de un motor de serie típico de ese modelo de motor medida conforme a la norma SAE J1995.

Sistema de lubricación y combustible	
Líquido refrigerante	Mezcla de etilenglicol y agua, 50/50. Se suministra en el producto en el momento de la compra. Mezcla de propilenglicol y agua, 50/50  **PRECAUCIÓN:** No haga la mezcla directamente en el depósito. Es más fácil obtener la mezcla del 50/50 correcta si la prepara en un recipiente.

Batería	
Tipo de terminales	T6
BCI	91
Tensión, V	12
Capacidad, Ah	60-100
CCA, A	660-760
Tamaño máximo L. × A. × Al., mm/pulg.	280 × 175 × 175/11 × 6,9 × 6,9

Configuración de la cortadora	500/20	650/26	750/30	900/36
Capacidad de protección del disco, mm/pulg.	500/20	650/26	750/30	900/36
Profundidad de corte máx., mm/pulg.	193/7,75	262/10,5	312/12,5	374/15
Velocidad del eje del disco, rpm	2400	1866	1628	1355
Potencia aproximada del eje del disco, kW/CV	31/42			
Tamaño del eje, mm/pulg.	25,4/1 con una única espiga de arrastre			
Diámetro de la brida del disco de desconexión rápida, mm/pulg.	114,5/4,5	127/5	127/5	152,5/6
Transmisión del eje del disco	3 correas trapezoidales VX en cada lado			
Refrigerante del disco	Agua			
Accesorio de protección del disco	Deslizante, cierre automático			
Propulsión	Hidráulica			
Velocidad máxima de avance	Variable continua: 0-37 m/min o 0-122 pies por minuto hacia delante y hacia atrás. 25 m/min, velocidad máxima de marcha atrás en los modelos CE.			
Chasis	Construcción de sección de canal y caja de forma rígida y resistente			
Peso nominal (sin embalaje), kg/lb	756/1667	761/1678	765/1687	771/1700

Configuración de la cortadora	500/20	650/26	750/30	900/36
Peso máximo en orden de marcha con accesorios opcionales, kg/lb	799/1761	808/1781	817/1801	829/1828
Pendiente máx., grados	10	10	10	10

Emisiones de ruido y vibraciones	
Nivel de potencia acústica medido, dB(A)	113
Nivel de potencia acústica garantizado L_{WA} dB(A) [23]	119
Nivel de presión sonora en el oído del usuario, dB (A) [24]	104
Nivel de vibración, a_{hv}, m/s^2, manillar derecho/manillar izquierdo [25]	<3,8/<2,9

Declaración sobre ruido y vibraciones

Estos valores declarados se obtuvieron en pruebas de laboratorio conforme a las normas o directivas indicadas y pueden usarse para compararlos con los valores declarados de otros productos que se hayan probado conforme a las mismas normas o directivas. Estos valores declarados pueden usarse para una evaluación preliminar del riesgo. No obstante, los valores medidos en un lugar de trabajo determinado pueden ser más altos. Los valores reales de exposición y el daño que pueda sufrir una persona en particular variarán en cada caso y dependerán de la manera en la que el usuario trabaje, el material que se esté usando, el tiempo de exposición, el estado de salud del usuario y el estado del producto.

[23] Emisiones sonoras en el entorno medidas como potencia acústica (L_{WA}) según la directiva 2000/14/CE. La diferencia entre la potencia acústica garantizada y la medida es que la potencia acústica garantizada también incluye en el resultado de la medición la dispersión y las variaciones entre diferentes máquinas del mismo modelo, conforme a la directiva 2000/14/CE.

[24] Nivel de presión sonora conforme a la norma EN 13862. Los datos referidos del nivel de presión sonora tienen una dispersión estadística habitual (desviación típica) de 2,5 dB (A).

[25] Nivel de vibración conforme a la norma EN 13862. Los datos referidos del nivel de vibración poseen una dispersión estadística habitual (desviación típica) de 1 m/s^2.

Dimensiones del producto

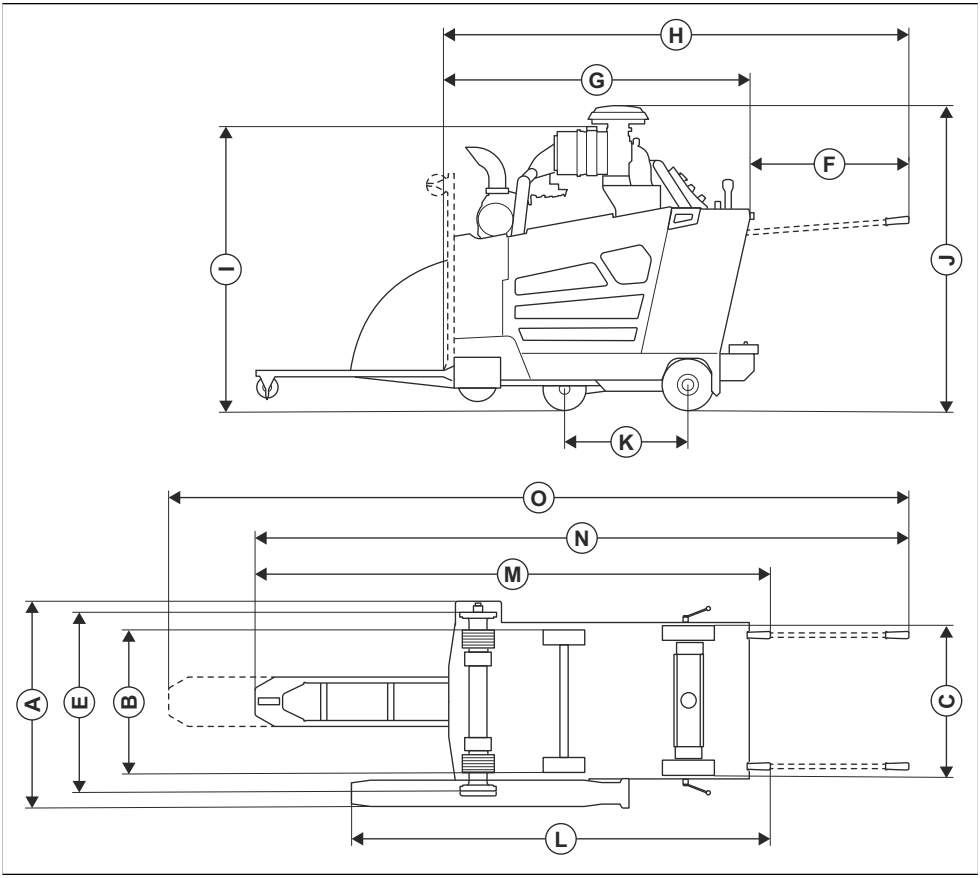

A	Anchura, mm/pulg.	848/33,4	**J**	Altura total mín. (sin tubo de escape ni tapón de prefiltro), mm/pulg.	1289/50 ¾
B	Anchura de rueda de centro a centro, mm/pulg.	Delantera: 518/20 ⅜, trasera: 533/21	**K**	Altura total máx. (parte superior del prefiltro), mm/pulg.	1310/51,6
C	Anchura de rueda de exterior a exterior, mm/pulg.	Delantera: 569/22 ⅜, trasera: 609/24	**L**	Longitud de la distancia entre ejes, mm/pulg.	427/16 ¾
D	Anchura del bastidor, mm/pulg.	635/25	**M**	Longitud de la protección al manillar (manillar plegado), mm/pulg.	1754/69,1
E	Anchura de brida interior a brida interior, mm/pulg.	726,5/28 ⅝	**N**	Longitud total máx. (manillar plegado), mm/pulg.	2273/89 ½

F	Extensión del manillar, mm/pulg.	809/31 ⅞	**O**	Longitud total máx. (manillar desplegado, puntero hacia abajo), mm/pulg.	2964/116 ¾
G	Longitud mín. de la cortadora (puntero y protección hacia arriba, sin manillar), mm/pulg.	1485/58 ½	**P**	Longitud total máx. (manillar desplegado, puntero extendido), mm/pulg.	3444/135 ½
H	Longitud de la cortadora (puntero hacia arriba, manillar desplegado), mm/pulg.	2191/86 ¼			

PCB

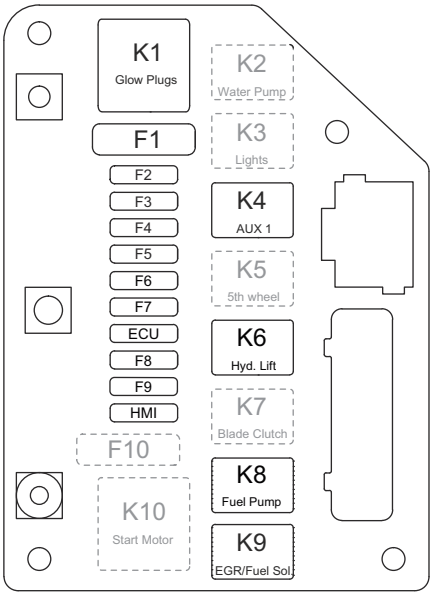

Función	Designación	Relé	Designación	Fusible
Bujías de precalentamiento	K1	70 A	F1	60 A
Bomba de agua (opcional)	K2	25 A	F2	25 A
Luces (opcional)	K3	25 A	F3	7,5 A
AUX 1 (ECU)	K4[26]	25 A[27]	F4	25 A

[26] Los componentes críticos para la seguridad deben ser reparados por un taller de servicio Husqvarna solo con repuestos idénticos. No modifique los componentes críticos para la seguridad.

[27] Los componentes críticos para la seguridad deben ser reparados por un taller de servicio Husqvarna solo con repuestos idénticos. No modifique los componentes críticos para la seguridad.

Función	Designación	Relé	Designación	Fusible
Quinta rueda (opcional)	K5	25 A	F5	25 A
Bomba de elevación hidráulica	K6	25 A	F6	25 A
Embrague del disco (opcional)	K7[28]	25 A[29]	F7	15 A
Bomba de combustible	K8	25 A	F8	20 A
Válvula solenoide EGR/combustible	K9	25 A	F9	25 A
Motor de arranque	K10	70 A	F10	60 A
ECU (no se utiliza)	N/A	N/A	ECU	25 A
Interfaz de usuario	N/A	N/A	Interfaz de usuario	15 A

[28] Los componentes críticos para la seguridad deben ser reparados por un taller de servicio Husqvarna solo con repuestos idénticos. No modifique los componentes críticos para la seguridad.

[29] Los componentes críticos para la seguridad deben ser reparados por un taller de servicio Husqvarna solo con repuestos idénticos. No modifique los componentes críticos para la seguridad.

Caja de relés

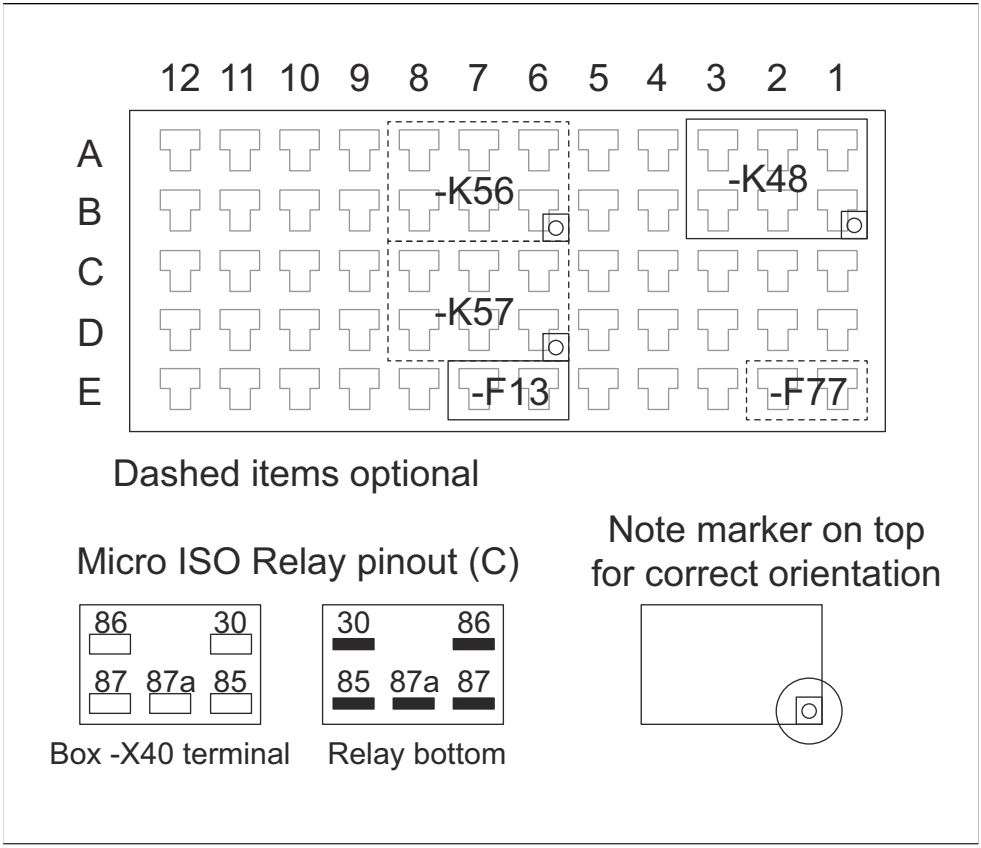

Designación	Función	Fusible
K48	Activación de arranque	N/A
K56	Quinta rueda levantada (opcional)	N/A
K57[30]	Quinta rueda bajada (opcional)	N/A
F13	Llave de contacto	1 A
F77	Alimentación auxiliar (opcional)	2 A

[30] Los componentes críticos para la seguridad deben ser reparados por un taller de servicio Husqvarna solo con repuestos idénticos. No modifique los componentes críticos para la seguridad.

Accesorios Husqvarna homologados

- Kit de contrapesos traseros, 2 barras
- Juego de luces dobles
- Kit de bomba de agua
- Kit de 5.ª rueda
- Calzos de estacionamiento

Declaración de conformidad del proveedor

Información de cumplimiento de 47 CFR § 2.1077

Identificador único: FS 5000D II

Parte responsable: Husqvarna Construction Products North America, Inc. 17400 W 119th Street, Olathe, Kansas 66061, USA

Información de contacto en EE. UU.: 800-288-5040

Declaración de conformidad de la FCC Aquellos cambios o modificaciones que no estén expresamente aprobados por Husqvarna pueden invalidar la conformidad del equipo con las normas FCC y limitar la autoridad del usuario para manejar el equipo.

Nota:

Este equipo ha sido probado y se ha determinado que cumple con los límites para un dispositivo digital de Clase A, de acuerdo con la parte 15 de las normas FCC. Estos límites están diseñados para proporcionar una protección razonable contra interferencias perjudiciales al utilizar el equipo en un entorno comercial. Este equipo genera, utiliza y puede irradiar energía de radiofrecuencia y, si no se instala y utiliza de acuerdo con el manual de instrucciones, puede causar interferencias perjudiciales para las comunicaciones de radio. Es probable que el funcionamiento de este equipo en una zona residencial provoque interferencias perjudiciales, en cuyo caso el usuario deberá corregir las interferencias por cuenta propia.

Husqvarna®

www.husqvarnaconstruction.com

Original instructions
Instructions d'origine
Instrucciones originales

1144605-49



2026-08-04