

Husqvarna®



FS 5000D II

EAC

ET	Kasutusjuhend	2-65
LT	Operatoriaus vadovas	66-130
LV	Lietošanas pamācība	131-195
RU	Руководство по эксплуатации	196-266

Sisukord

Sissejuhatus..... 2
Ohutus..... 14
Töö.....19
Hooldus.....37
Tõrkeotsing..... 49
Transportimine, hoiulepanek ja utiliseerimine.....54
Tehnilised andmed..... 58
Heakskiidetud Husqvarna lisavarustus.....64
Vastavusdeklaratsioon.....65

Sissejuhatus

Toote kirjeldus

See toode on diiselmootoriga eeslükatav põrandasaag. Tootel on reguleeritav osuti, mis võimaldab tööprotsessi selgelt näha ja teeb lihtsaks sirgelt lõikamise. Tootel on juhtpaneel koos kasutajaliidesega, mis jälgib kõiki funktsioone ja võimaldab teil toodet juhtida.

Kasutusotstarve

Seda toodet kasutatakse kõvade põrandapinnamaterjalide (nt betoon, asfalt ja kivi) märglõikamiseks teemantketaste abil. Kõik muud kasutusviisid on väärad.

Toode on ette nähtud tööstuslikuks kasutamiseks ja mõeldud kogenud kasutajatele.

Euro V heitmed

HOIATUS: Mootori igasugune modifitseerimine, muutmine või rikkumine tühistab toote EL-i tüübikinnituse.

Toote kahjustused

Me ei vastuta meie tootele tekitatud kahjude eest, kui:

- toodet on valesti parandatud;
- toote parandamisel on kasutatud osi, mis ei ole tootja poolt valmistatud või heaks kiidetud;
- tootel on kasutatud lisatarvikut, mis ei ole tootja poolt valmistatud või heaks kiidetud;
- toodet ei ole parandatud volitatud hoolduskeskuses või volitatud isiku poolt.

Seadme ülevaade, vasak külg

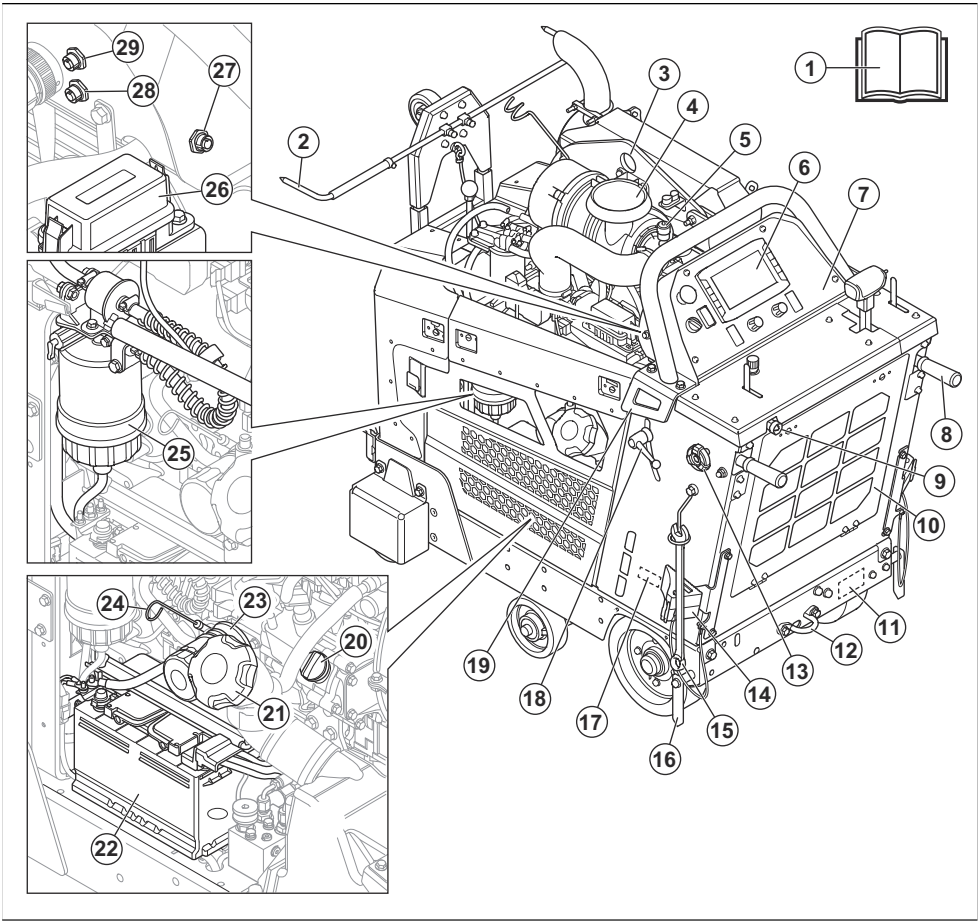

1. Kasutusjuhend
2. Reguleeritav osuti
3. Tõstepunkt
4. Õhufilter
5. Õhufiltri näidik
6. Kasutajaliides. Vt jaotist *Inimene-masin kasutajaliidese (HMI) ülevaade lk 6*.
7. Juhtpaneel. Vt jaotist *Juhtpaneeli ülevaade lk 5*.
8. Töökäepidemed
9. Vee sisselaskeava
10. Radiaatori õhufilter
11. Tootemudeli andmesilt (EL)
12. Tagumine kinnituskronstein
13. Töökäepidemete lukustusnupp, pikkuse reguleerimine
14. Parkimiskiil (lisavarustusena Põhja-Ameerikas)
15. Mutrivõti
16. Tagumine osuti
17. Tootemudeli andmesilt (USA/Kanada)
18. Töökäepidemete lukustusnupp, kõrguse reguleerimine
19. Tagumine kinnituskronstein
20. Mootori õlipaagi kork
21. Kütusepaagi kork
22. Aku
23. Mootoriõli filter
24. Mootoriõli mõõtevarras
25. Kütusefiltri vee-eraldi
26. Relee ja kaitsmekarp
27. X50 HSH

28. X77 ühenduvus

29. X54 kaamera

Seadme ülevaade, parem külg

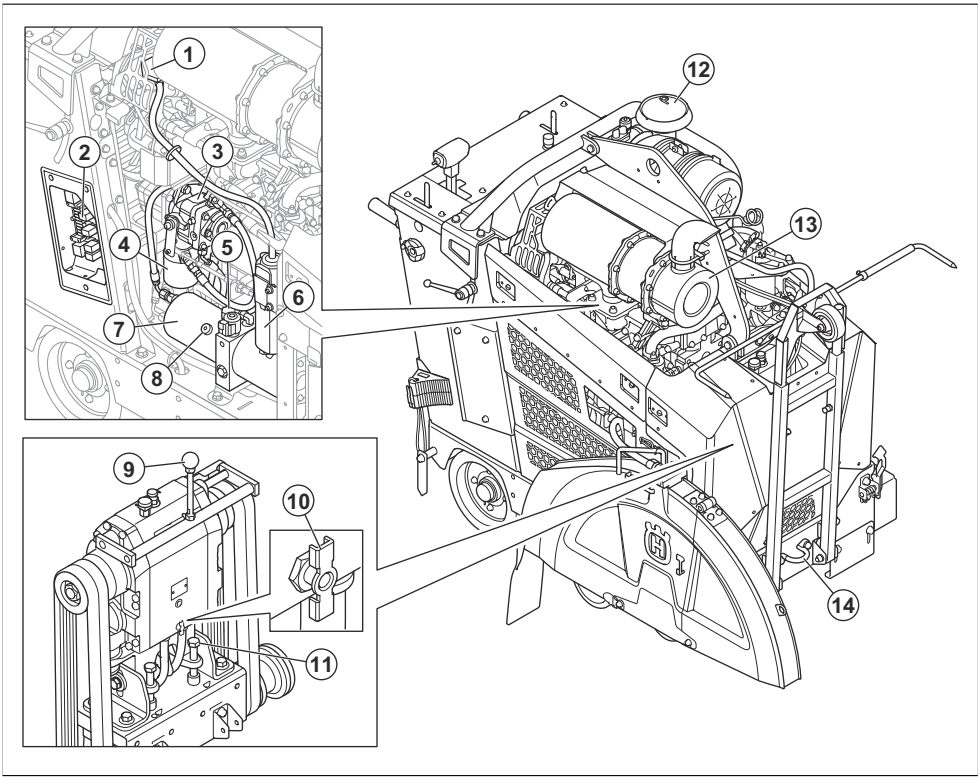

1. Mootori jahutusvedeliku kaas
2. Relee ja kaitsmekarp. Vt jaotist .
3. Hüdrostaatilise jõuülekande pump
4. Hüdrosüsteemi filter
5. Hüdraulilise mahuti ava
6. Mootori jahutusvedeliku paak
7. Hüdrauliline mahuti
8. Hüdrauliline tõstepump
9. Käiguvahetusaste, 3-käiguline käigukast
10. Käigukasti veevooluklapp
11. Rihma pingutamiseks mõeldud polt
12. Õhufilter
13. Summuti
14. Eesmine kinnituskronstein
15. Parkimiskiil (lisavarustusena Põhja-Ameerikas)

Juhtpaneeli ülevaade

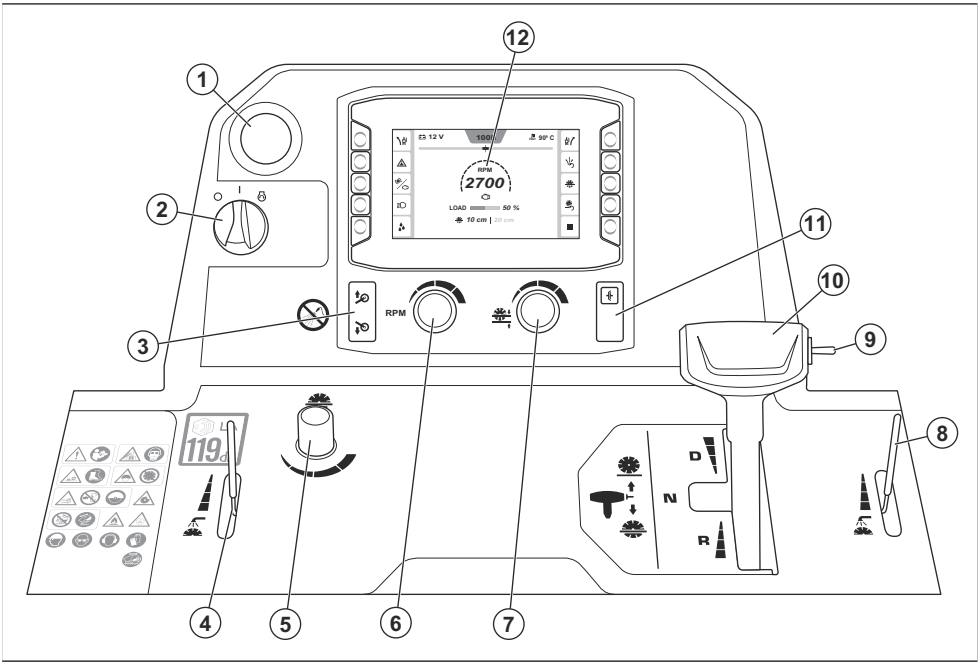

1. Masina seiskamine
2. Mootori käivituslüliti
3. Viienda ratta tõstmise või langetamise nupp
4. Veeklapi reguleerimise hoob
5. Lõiketera langetamiskiiruse reguleerimisnupp
6. Mootori ja lõikeketta kiiruse reguleerimise nupp
7. Lõiketera sügavuspiiriku reguleerimisnupp
8. Veeklapi reguleerimise hoob
9. Lõiketera tõstmise või langetamise lüliti
10. Ajami juhtkang
11. Vastuvõtja
12. Inimene-masin kasutajaliides (HMI), vt jaotist
    Inimene-masin kasutajaliidese (HMI) ülevaade lk 6

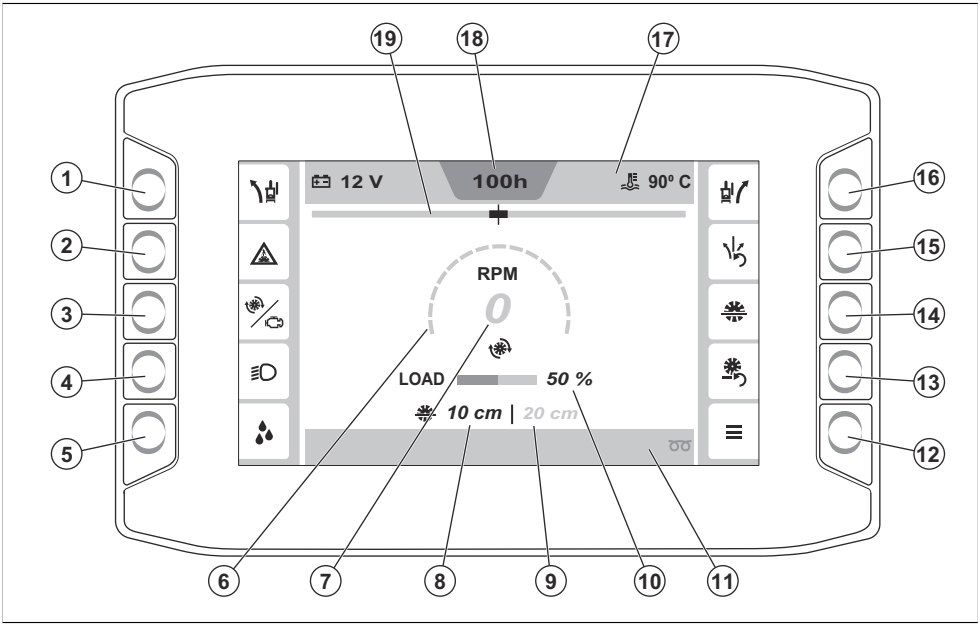

1. Nupp E-track funktsiooni vasakule nihutamiseks. E-track funktsiooni kohta lisateabe saamiseks vt jaotist *E-track-funktsioon lk 29*.
2. Nupp veeohutuslüliti sisse- või väljalülitamiseks. Veeohutuslüliti kohta lisateabe saamiseks vt jaotist *Veeohutuslüliti sisse- ja väljalülitamine lk 29*.
3. Nupp mootori pöörete arvu ja lõiketera kohta käiva teabe vahetamiseks. Lisateavet vt jaotisest *Pöörete arvu näidik lk 29*.
4. Tulede ON/OFF-nupp. (Kui on paigaldatud. Tuled on lisatarvik.) Lisateavet vt jaotisest *Lisatarvikud lk 28*.
5. Veepumba ON/OFF nupp. (Kui on paigaldatud. Veepump on lisatarvik.) Lisateavet vt jaotisest *Lisatarvikud lk 28*.
6. Mootori või lõiketera pöörete arvu näidik. Lisateavet vt jaotisest *Pöörete arvu näidik lk 29*.
7. Mootori või lõiketera pöörete arvu väärtus.
8. Praegune lõiketera sügavus
9. Seatud lõiketera sügavus
10. Praegune töökoormus
11. Alumine riba. Lisateavet vt jaotisest *Kasutajaliidese alumisel ribal olevad sümbolid lk 12*.
12. Peamenüü. Lisateavet vt jaotisest *„Peamenüü“ lk 29*.
13. Lõiketera sügavuse lähtestusnupp
14. Lõiketera sügavuspiiriku ON/OFF nupp. Lisateavet vt jaotisest *Lõiketera sügavuspiirik lk 32*.
15. E-track funktsiooni lähtestusnupp. E-track funktsiooni kohta lisateabe saamiseks vt jaotist *E-track-funktsioon lk 29*.
16. Nupp E-track funktsiooni paremale reguleerimiseks. E-track funktsiooni kohta lisateabe saamiseks vt jaotist *E-track-funktsioon lk 29*.
17. Ülemine riba. Lisateavet vt jaotisest *Kasutajaliidese ülemisel ribal olevad sümbolid lk 10*.
18. Mootori töötundide arvesti
19. E-track funktsiooni näidik

Sümbolid tootel



HOIATUS! Toode võib olla ohtlik ja põhjustada kasutaja või kõrvaliste isikute ohtliku kehavigastuse või surma. Olge ettevaatlik ja kasutage toodet õigesti.

Enne seadme kasutamist lugege kasutusjuhend hoolikalt läbi ja veenduge, et oleksite juhistest aru saanud.



Tolm võib tekitada terviseprobleeme. Kandke heakskiidetud hingamiskaitset. Ärge hingake sisse heitgaase. Ärge kasutage sisepõlemismootoriga toodet siseruumis või ebapiisava ventilatsiooniga aladel.

Kandke hingamisteede kaitset. Vt jaotist *Isikukaitsevahendid lk 16*.



Lõikevigastuste oht. Hoidke kehaosad lõiketerast eemal.

Kasutage kaitsejalanõusid. Vt jaotist *Isikukaitsevahendid lk 16*.



Terakaitsmed peavad alati olema seadmele paigaldatud. Ärge laske lõiketeral paista rohkem kui 180°.

Ärge kunagi kasutage toodet ilma paigaldatud terakaitsmeta.



Hoidke kehaosad lõikerattast ja muudest liikuvatest osadest eemal.

Ärge kunagi pange töötamise ajal toote sisse kätt.

Hoidke terakaitse alati paigaldatud.



Ärge kunagi sõitke kaldteedel ja tõusudel edasisuunas alla.

Sõitke kaldteedel ja tõusudel alati tagurdades alla.



Masina lõikealast väljaviimisel ei tohi lõiketera pöörelda.

Eemaldage lõiketera enne seadme transportimist ja tõstmist, et vältida selle kahjustumist.

Ärge kunagi kasutage toodet ilma paigaldatud terakaitsmeta.

Paigaldage alati terakaitse nii, et see kataks lõiketera vähemalt 180° nurga all.

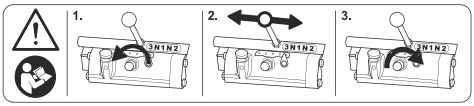

HOIATUS! Enne käiguvahetust lugege kasutusjuhendit. Lisateavet vt jaotisest *Käikude vahetamine 3-käigulise käigukastiga mudelil lk 24*.



Ärge visake seda kasutusjuhendit ära.



Jala muljumise oht. Hoidke kehaosad viiendast rattast eemal.



Veenduge, et lõiketera ei oleks nüri ja et sellel ei oleks kahjustusi, nt mõrasid.



Ärge kasutage toodet kergestisüttivate ainete või gaaside läheduses.



Veenduge, et lõiketera oleks sama kiirusega või kiirem kui toote andmesildil esitatud väärtus. Liiga suurel kiirusel töötav lõiketera võib puruneda ja põhjustada vigastusi või kahjustusi.



Ärge puhastage juhtpaneeli kõrgsurve veega.



Kuum pind.



Mootoriõli.



Õlivarras.



Ärge tõstke saagi mootoriõli taseme kontrollimise ajal.



Mootoriõli taseme kontrollimisel veenduge, et saag oleks horisontaalses asendis ilma lõiketerata.



Saetera pöörlemissuund.



Kasutage heakskiidetud küljekaitsega kaitseprille. Vt jaotist *Isikukaitsevahendid lk 16*.



Kandke heakskiidetud kõrvaklappe. Vt jaotist *Isikukaitsevahendid lk 16*.



Kandke kiivrit. Vt jaotist *Isikukaitsevahendid lk 16*.



Kandke heakskiidetud kaitsekindaid. Vt jaotist *Isikukaitsevahendid lk 16*.



Maksimaalne lubatud lõiketera suurus.



Vesijahutussüsteemi hoob.



Lõiketera langetuskiiruse reguleerimise nupp.



Lõiketera sügavuspiiriku reguleerimise nupp.



Lõiketera tõstmise või langetamise lüliti.



Edasisuunas liikumise kiirus.



Neutraalasend.



Tagasisuunas liikumise kiirus.



Mootor seisatud.



Süüde sees.



Mootor käivitub.



Toote tõstmiseks kinnitage tõsteseade toote tõstepunkti külge.



Lülitage sidur sisse või välja.





Nupp viienda ratta tõstmiseks või langetamiseks.



Kütuse sümbol.



See toode vastab kehtivatele EL-i direktiividele.



See toode vastab Uus-Meremaa ja Austraalia EESS-i ja ACMA nõuetele.



See toode vastab Ukraina kehtivatele eeskirjadele.



Ümbritsevasse keskkonda leviva müarataseme silt EL-i ning Ühendkuningriigi direktiivide ja eeskirjade kohaselt. Toote garanteeritud helivõimsuse taseme andmed leiate jaotisest *Tehnilised andmed lk 58* ja sildilt.

Märkus: Ülejäänud seadmel toodud sümbolid/tähised vastavad teatud riikides kehtivatele sertifitseerimisnõuetele.

Sümbolid kasutajaliidesel

Kasutajaliidese ülemisel ribal olevad sümbolid

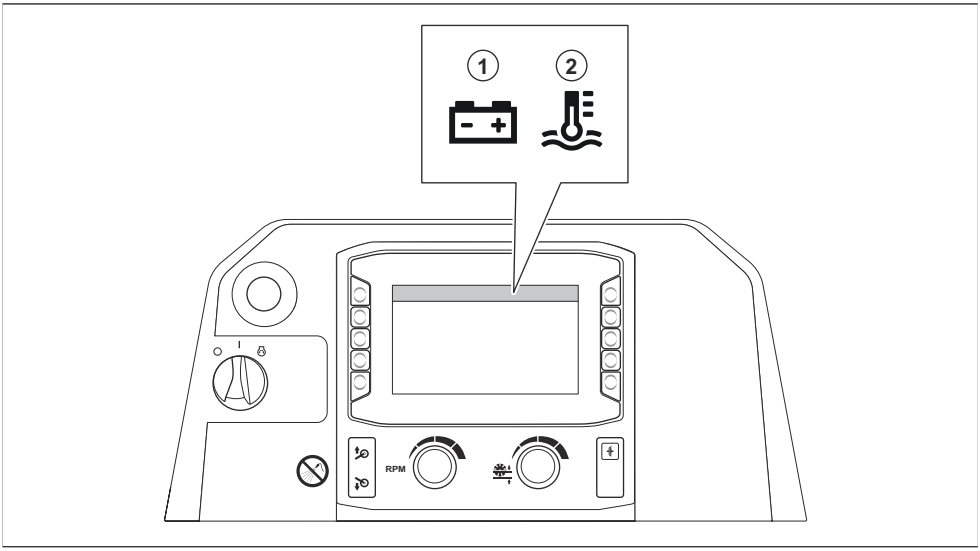

Asend	Kirjeldus
1	Akupinge
2	Praegune jahutusvedeliku temperatuur

Kasutajaliidese ülemisel ribal olevad sümbolid

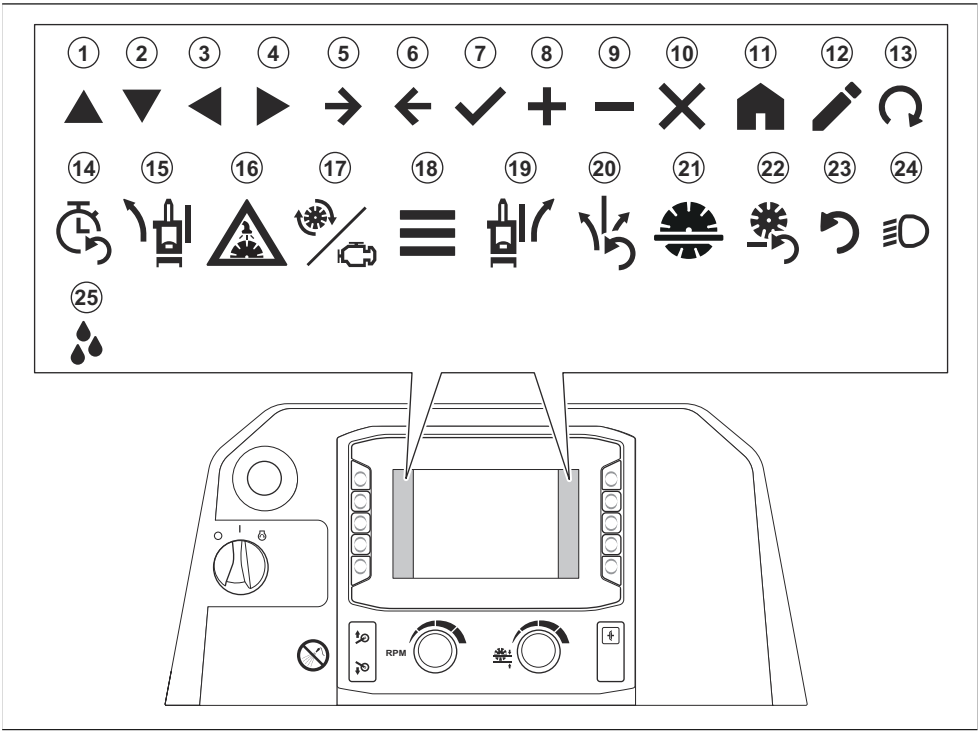

Asend	Kirjeldus
1	Üles
2	Alla
3	Vasak
4	Parem
5	Edasi
6	Tagasi
7	Kinnita
8	Suurenda
9	Vähenda
10	Sule/tühista
11	Avamenüü
12	Muuda
13	Alusta regenereerimist

Asend	Kirjeldus
14	Lähtesta hooldustaimer
15	E-track funktsiooni reguleerimine vasakule (valikuline)
16	Veeohutussüsteem SEES/VÄLJAS
17	Lõiketera/mootori pöörete arv
18	Peamenüü
19	E-track funktsiooni reguleerimine paremale (valikuline)
20	E-track funktsiooni lähtestamine (valikuline)
21	Lõiketera sügavuspiirik
22	Lähtesta lõiketera sügavuspiirik
23	Algseadista
24	Tuled (lisatarvik)
25	Veepump (lisatarvik)

Kasutajaliidese alumisel ribal olevad sümbolid

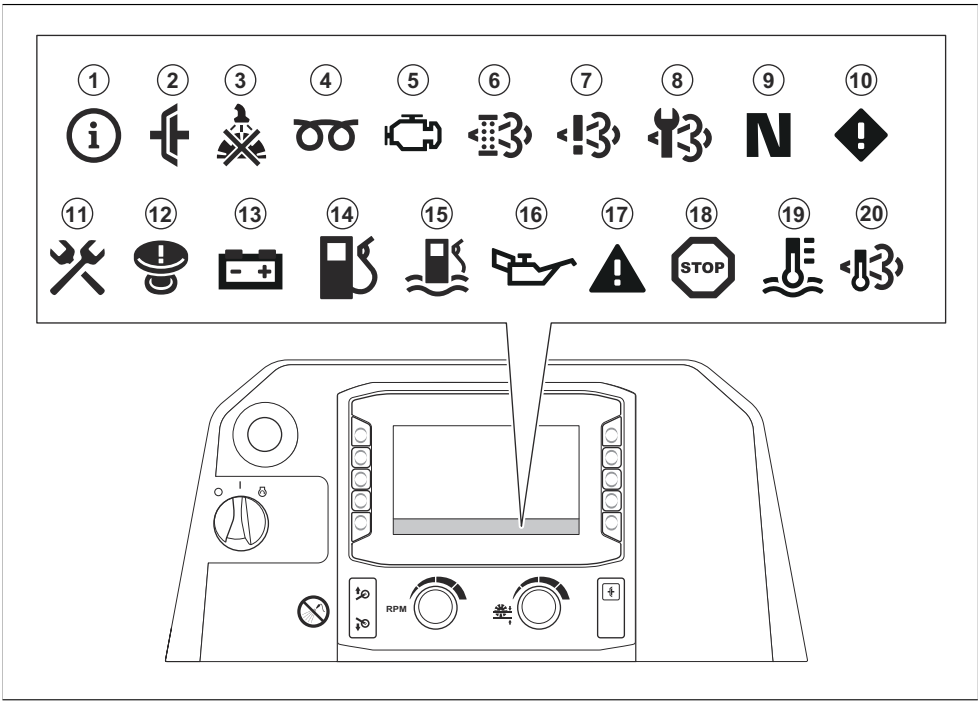

Asend	Kirjeldus
1	Teave
2	Sidur on sisse lülitatud, kui proovite toodet käivitada. Enne toote käivitamist vabastage sidur.
3	Lõiketera veejahutussüsteemis on liiga madal veesurve või surve puudub.
4	Mootori eelsoojendus. Lisateavet leiate mootori kasutusjuhendist.
5	Ilmnenud on mootori tõrge. Lisateavet leiate mootori kasutusjuhendist.
6	Vajalik on regenereerimine. Vt jaotist *Regenereerimine lk 48*.[1]
7	NOx diagnostika kontrollisüsteemis esineb rike.
8	Teostage diislikütuse tahkete osakeste filtri (DPF) hooldus. Pöörduge Husqvarna hooldustöökoja poole.
9	Sõidukang on neutraalasendis.
10	Hoiatusteade. Lisateavet vt jaotisest *Menüü „Aktiivsed tõrked“ lk 30*.
11	Kollane sümbol: Toode vajab hooldust vähem kui 10 töötunni pärast. Punane sümbol: Toode vajab hooldust.
12	Masina seiskamine on sisse lülitatud. Lähtestage masina seiskamisnupp ja käivitage süüde.
13	Aku ei lae.
14	Kütusetase on madal.
15	Kütuses on vesi. Vt jaotist *Kütusefiltri vee-eraldi tühjendamine lk 40*.
16	Mootoriõli rõhk on madal.
17	Punane ja must sümbol: Hoiatusteade. Lisateavet vt jaotisest *Menüü „Aktiivsed tõrked“ lk 30*. Punane ja valge sümbol: Tõrketeade. Lisateavet vt jaotisest *Menüü „Aktiivsed tõrked“ lk 30*.
18	Mootor on seisatud. Toimingut ei saa jätkata.
19	Mootor on liiga kuum. Toimingut ei saa jätkata. Lisateavet leiate mootori kasutusjuhendist.
20	Heitgaaside temperatuur on kõrge.

[1] Kehtib ainult toodete puhul, mis vastavad heitmestandardile Euro V.

Andmesilt

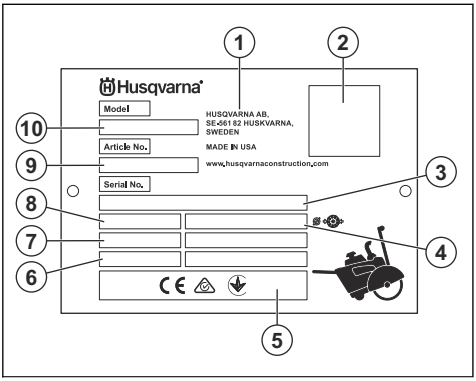

1. Tootja
2. QR-kood (HID)
3. Seerianumber
4. Lõiketera suurus
5. Nõuetelevastavuse märgistus
6. Tootmisaasta/-nädal
7. Mootori võimsus
8. Kaal
9. Toote kood
10. Töötüüp (FS on põrandasae tähistus)

Ohutus

Ohutuse määratlused

Mõistetega „hoiatus”, „ettevaatust” ja „märkus” juhitakse tähelepanu eriti olulistele kohtadele kasutusjuhendis.

HOIATUS: Tähistab kasutusjuhendi juhiste eiramise korral kasutaja või kõrvalseisjate kehavigastuse või surmaga lõppeva õnnetuse ohtu.

ETTEVAATUST: Tähistab kasutusjuhendi juhiste eiramise korral seadme, muude esemete või läheduses asuvate objektide kahjustamise ohtu.

Märkus: Tähistab antud olukorras vajalikku lisateavet.

Üldised ohutuseeskirjad

HOIATUS: Enne toote kasutamist lugege läbi järgmised hoiatused.

- Toode on ohtlik, kui kasutate seda valesti või ettevaatamatult. Toode võib tekitada kasutajale või teistele raske või surmava kehavigastuse. Enne toote kasutamist lugege see kasutusjuhend hoolikalt läbi.
- Seda toodet ei tohi kasutada isikud (sh lapsed), kellel on piiratud füüsilised, sensoorsed või vaimsed võimed või puudulikud kogemused ja teadmised.
- Hoidke kõik hoiatused ja juhendid alles.
- Järgige kõiki kehtivaid seadusi ja eeskirju.
- Kasutaja ja kasutaja tööandja peavad teadma toote kasutamisega kaasnevaid riske ja neid ennetama.
- Ärge lubage kellelgi toodet kasutada enne, kui ta on lugenud kasutusjuhendit ja selle sisu endale selgeks teinud.
- Ärge kasutage toodet, kui teid pole selleks eelnevalt juhendatud. Veenduge, et kõik kasutajad saaksid vastava väljaõppe.
- Ärge lubage lastel toodet käsitseda.
- Lubage ainult volitatud isikutel toodet kasutada.
- Kasutaja vastutab teistele inimestele põhjustatud õnnetuste ja varakahjude eest.
- Ärge kasutage toodet, kui olete väsinud, haige või tarvitanud alkoholi, narkootikume või ravimeid.
- Olge alati ettevaatlik ja toimige arukalt.
- Toode tekitab töötades elektromagnetvälja. Teatud tingimustel võib väli häirida aktiivsete või passiivsete meditsiiniliste implantaatide tööd. Raskete või surmaga lõppevate kehavigastuste ohu vähendamiseks soovitame meditsiinilisi implantaate kasutavatel inimestel pidada enne selle toote kasutamist nõu oma arsti ja implantaadi valmistajaga.
- Hoidke toode puhas. Veenduge, et märgid ja tähised oleksid selgelt loetavad.
- Ärge kasutage toodet, kui see on kahjustatud.
- Ärge tehke sellele tootele muudatusi.
- Ärge kasutage toodet, kui on võimalik, et teised isikud on seadmes muudatusi teinud.

Ohutusjuhised kasutamisel

HOIATUS: Enne toote kasutamist lugege läbi järgmised hoiatused.

- Lugege lõiketera tootja tarnitud hoiatusjuhised läbi.
- Veenduge, et toode oleks õigesti kokku pandud.

- Kasutage isikukaitsevahendeid. Vt jaotist *Isikukaitsevahendid lk 16*.
- Ärge kasutage toodet ilma kettakaitse ja paigaldatud kaitsekatteteta.
- Ärge kasutage toodet ülestõstetud terakaitsme esiosaga, välja arvatud juhul, kui see on hädavajalik tööalale pääsemiseks.
- Veenduge, et saaksite töötada ohutus ja stabiilses asendis.
- Olge kallakutel töötamise korral ettevaatlik. Toode on raske ja võib kukkumisel põhjustada tõsiseid vigastusi.
- Ärge kasutage toodet väljaspool tööala.
- Ärge kasutage toodet tule- ega plahvatusohtlikus kohas.
- Veenduge, et tööalal viibiksid üksnes selleks volitatud isikud.
- Toode võib esemeid õhku paisata. Veenduge, et kõik tööalal olevad inimesed kasutavad nõuetekohaseid isikukaitsevahendeid. Eemaldage tööalalt lahtised objektid.
- Toote vale kasutamine võib põhjustada lõikeketta purunemise ja vigastuste või kahjustuste tekkimise.
- Veenduge, et teate, kuidas hädaolukorras mootorit kiiresti seisata.
- Hoidke lapsed, kõrvalised isikud ja loomad tööalast eemale ning tootest ohutule kaugusele. Ohutu kaugus tootest on igast küljest 5 m.
- Hoidke tööala puhas ja hästi valgustatud.
- Veenduge, et tööpiirkonnas olevad elektrikaablid ei oleks pinge all.
- Enne toote kasutamist tehke kindlaks, kas tööalas on varjatud juhtmeid, kaableid ja torusid. Kui toode tabab varjatud eset, seisake mootor kohe ning kontrollige toodet ja eset. Ärge alustage toote kasutamist enne, kui olete veendunud, et seda saab teha ohutult.
- Hoiduge seadme kasutamisest halva ilmaga, nt tiheda udu, tugeva vihma, tugeva tuule või väga külma ilma korral. Halva ilmaga töötamisel tekib kergesti väsimus, mis võib põhjustada ohtlikke tingimusi, nt libedaid pindu.
- Enne toote juurest lahkumist seisake mootor ja veenduge, et seda ei saaks juhuslikult käivitada.
- Veenduge, et lõigatav materjal ei saaks lahti tulla ning sellega kasutajale kehavigastusi põhjustada.
- Kandke nõuetekohaseid riideid. Ärge kandke lahtiseid rõivaid või ehteid. Hoidke juuksed ja rõivad liikuvatest osadest eemal. Lahtiselt rippuvad rõivad, ehted või pikad juuksed võivad liikuvate osade vahele kinni jääda.
- Ärge kasutage toodet, kui te ei saa võimaliku õnnetusjuhtumi korral abi kutsuda.
- Ärge kasutage toodet, kui olete väsinud. On oluline, et teeksite töös regulaarselt pause.
- Mõnel tootevariandil puuduvad parkimiskiilud. Kui teie tootel puuduvad parkimiskiilud, ärge lahkuge selle juurest, kui see on kallakul. Kui toodet on vaja jätta kallakule, veenduge, et toode oleks hästi kinnitatud ja ei liiguks.
- Kui te toodet ei kasuta, seadke töökäepidemed lühimasse asendisse. See vähendab töökäepideme taga komistamis- ja kukkumisohtu.

Ohutus seoses heitgaasidega



HOIATUS: Enne toote kasutamist lugege läbi järgmised hoiatused.

- Pikaajaline heitgaaside sissehingamine võib tekitada terviseprobleeme.
- Mootori heitgaasid sisaldavad vingugaasi, mis on lõhnatu, mürgine ja väga ohtlik gaas. Süsinikmonooksiidi sissehingamine võib põhjustada surma. Kuna vingugaas on lõhnatu ja seda pole võimalik näha, ei saa selle olemasolu tuvastada. Üks vingugaasimürgituse sümptom on peapööritus, aga kui vingugaasi hulk või kontsentratsioon on piisavalt suur, võib inimene kaotada teadvuse ilma hoiatuseta.
- Ka nähtavad ja haistetavad heitgaasid sisaldavad vingugaasi.
- Ärge kasutage sisepõlemismootoriga toodet siseruumis ja/või ebapiisava ventilatsiooniga aladel.

Ohutus seoses tolmuga



HOIATUS: Enne toote kasutamist lugege läbi järgmised hoiatused.

Selle tööriista kasutamine võib tekitadaränidioksiiditolmu (räni dioksiid on liiva, kvartsi, telliskivisavi, graniidi ning arvukate muude mineraalide ja kivimite põhikomponent). Liigne kokkupuude räni dioksiiditolmuga võib põhjustada hingamisteede haigusi, nagu krooniline bronhiit, silikoos ja kopsufibroos, mis võivad lõppeda surmaga. Räni dioksiiditolmuga kokkupuute piiramiseks soovitab Husqvarna mitmesuguseid võimalusi, näiteks.

- Vee kasutamine tolmu sidumiseks lõikamise või lihvimise ajal.
- Tolmueemaldussüsteemi kasutamine koos lõike- või lihvimistööriistaga.
- Õhupuhastussüsteemi kasutamine koos tolmuimejaga.
- Sobiva hingamismaski kasutamine olenevalt lõigatavast või lihvitavast materjalist.

Räni dioksiiditolmu või muude sissehingatavate ainetega seotud isikukaitsevahendite nõuded võivad kohalikest ja riiklikest seadustest ning määrustest olenevalt erineda. Lubatud kokkupuute piirnormide ja isikukaitsevahendite nõuete kindlaksmääramiseks lugege palun neid seadusi ning määrusi. Kokkupuute leevendamiseks võtke alati kasutusele asjakohased tavad ja isikukaitsevahendid.

Vibratsiooniohutus

HOIATUS: Enne toote kasutamist lugege läbi järgmised hoiatused.

- Toote kasutamise ajal kandub vibratsioon tootest kasutajasse. Toote regulaarne ja sagedane kasutamine võib tekitada kasutajale vigastusi või vigastusi tõsisemaks muuta. Vigastusi võivad kannatada sõrmed, käed, randmed, käsivarred, õlad ja/või närvid ja verevarustus või muud kehaosad. Vigastused võivad olla invaliidistavad ja/või püsivad ning need võivad nädalate, kuude või aastate jooksul järk-järgult ägeneda. Vigastused võivad hõlmata vereringesüsteemi, närvisüsteemi, liigeseid ja muid kehaosi.
- Sümptomid võivad esineda toote kasutamise ajal või muul ajal. Kui teil on sümptomid ja jätkate toote kasutamist, võivad sümptomid ägeneda või muutuda püsivaks. Pöörduge arsti poole järgmiste või muude sümptomite esinemisel:
  - tuimus, tunnetuse kadumine, surin, torkiv tunne, valu, põletav valu, tuikamine, jäikus, kohmakus, jõu kadumine, naha värvuse või seisundi muutumine.
- Sümptomid võivad ägeneda külma temperatuuri korral. Toodet külmas keskkonnas kasutades kandke sooje riideid ning hoidke käed soojad ja kuivad.
- Nõuetekohase vibratsioonitaseme säilitamiseks hooldage ja kasutage toodet vastavalt kasutusjuhendile.
- Hoidke käsi ainult käepidemel või käepidemetel. Hoidke kõik muud kehaosad tootest eemal.
- Kui vibratsioon muutub järsult tugevaks, seisake toode kohe. Ärge jätkake kasutamist enne, kui tugevnenud vibratsiooni põhjus on kõrvaldatud.

Ohutus seoses müraga

HOIATUS: Enne toote kasutamist lugege läbi järgmised hoiatused.

- Kõrged müratasemed ja pikaajaline kokkupuude müraga võib põhjustada mürast tuleneva kuulmiskahjustuse.
- Et hoida müra miinimumtasemel, hooldage ja kasutage toodet vastavalt kasutusjuhendile.
- Kontrollige, et summutil poleks kahjustusi. Veenduge, et summuti oleks õigesti toote külge kinnitatud.
- Toote kasutamisel kandke alati heakskiidetud kõrvaklappe.
- Kui kasutate kõrvaklappe, olge tähelepanelik hõigete ja hoiatussignaalide suhtes. Eemaldage kõrvaklapid, kui te toote seiskate, välja arvatud siis, kui kõrvaklapid on vajalikud tööala mürataseme tõttu.

Isikukaitsevahendid

HOIATUS: Enne toote kasutamist lugege läbi järgmised hoiatused.

- Toote lõiketera kasutamisel, hooldamisel või paigaldamisel/eemaldamisel kasutage alati heakskiidetud isikukaitsevahendeid. Isikukaitsevarustus ei välista täielikult kehavigastuste ohtu, kuid vähendab õnnetusjuhtumi korral kehavigastuse raskusastet. Õige isikukaitsevarustuse valimiseks pöörduge edasimüüja poole.
- Kontrollige isikukaitsevahendite seisukorda regulaarselt.
- Kandke heakskiidetud kaitsekiivrit.
- Kandke heakskiidetud kõrvaklappe. Pikaajaline müra võib tekitada püsiva kuulmiskahjustuse. Kui kasutate kõrvaklappe, olge tähelepanelik hõigete ja hoiatussignaalide suhtes. Mootori seiskumisel võtke kõrvaklapid kohe ära.
- Toote kasutamisel õhku paiskuv tolm ja erituvad aurud võivad sisaldada ohtlikke kemikaale. Kandke heakskiidetud hingamisteede kaitset.
- Toote kasutamisel, hooldus- või remonditöödel kandke heakskiidetud küljekaitsega kaitseprille. Ülespaiskuvate objektide tõttu on silmavigastuse oht suur.
- Tootega töötamisel tekib lobri, mis võib olla söövitav. Vajaduse korral kandke kaitsekindaid, näiteks siis kui lõiketera paigaldate, kontrollite või puhastate.
- Kandke terasest ninaosakaitse ja libisemiskindla tallaga saapaid.
- Kandke sobivaid tööriideid või samaväärseid liibuvaid, pikkade varrukate ja säärtega riideid.

Tulekustuti

- Hoidke tulekustuti töö ajal käepärast.
- Kasutage „ABE” klassi pulberkustutit või „BE” tüüpi süsihappegaaskustutit.

Toote ohutusseadmed

HOIATUS: Enne toote kasutamist lugege läbi järgmised hoiatused.

- Ärge kasutage toodet, mille ohutusseadmed on kahjustatud või ei tööta korralikult.
- Kontrollige ohutusseadmeid regulaarselt. Kui ohutusseadmed on kahjustatud või ei tööta korralikult, pöörduge Husqvarnahooldustöökoja poole.
- Ärge muutke ohutusseadmeid.

Masina seiskamine

Masina seiskamise funktsioon (A) peatab mootori ja kõik elektrilised funktsioonid, kuid ei lülita välja töötulesid. Seadet ei saa uuesti käivitada enne, kui lähtestatakse masina seiskamise funktsioon.

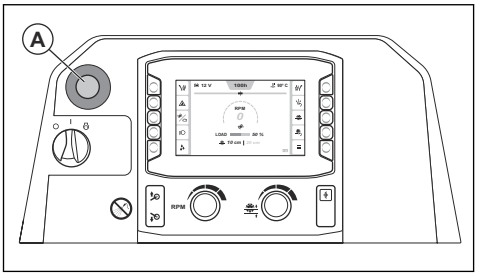

Märkus: Ärge kasutage masina seiskamise funktsiooni muul juhul kui hädaolukorras. Teavet seadme seiskamise õige protseduuri kohta vt jaotisest *Toote seiskamine lk 36*.

Masina seiskamise funktsiooni kontrollimine

1. Käivitage mootor. Vt jaotist *Toote käivitamine lk 33*.
2. Vajutage masina seiskamisnuppu (A). Mootor seiskub.
3. Masina seiskamise funktsiooni väljalülitamiseks tõmmake masina seiskamisnupp välja.

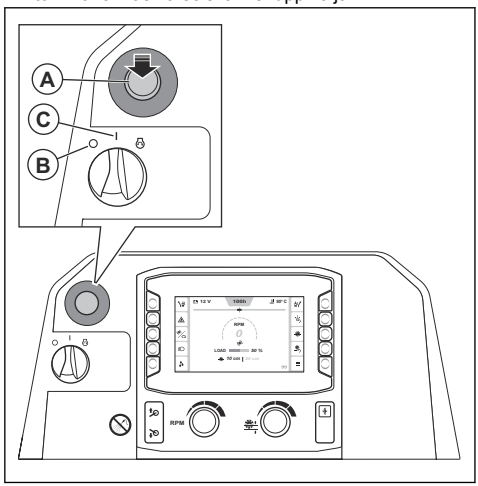

4. Keerake mootori käivituslüliti asendisse „0“ (B) ja seejärel asendisse „I“ (C).

Lõikeketta kaitse

Lõikeketta kaitse on lõikeketta ülemise osa kaitsekate. See kaitseb kasutajat, kui tema suunas paiskuvad kahjustatud lõikeketta osad või muud objektid. Lõikeketta kaitse hoiab ära lõikeketta põhjustatud vigastused. Lõikeketta kaitse on ka osa vesijahutussüsteemist, mis hoiab lõikeketta töötamise ajal jahedana.

Terakaitsme kontrollimine

- Veenduge, et terakaitse oleks õigesti paigaldatud. Vt jaotist *Terakaitsme paigaldamine lk 23*.
- Kontrollige terakaitset kahjustuste, nt mõrade suhtes.
- Vahetage terakaitse välja, kui see on saanud löögi, kõverdunud või sellel on muid kahjustusi.
- Kontrollige terakaitsme lukustit kahjustuste suhtes.
- Veenduge, et terakaitsme lukusti oleks õigesti paigaldatud.

Kaitsekatted

Kui kaitsekatted puuduvad või on kahjustatud, suurendab see liikuvate osade ja kuumade pindade põhjustatud kehavigastuste ohtu.

Kaitsmekatete kontrollimine

- Enne toote kasutamist kontrollige kaitsmekatteid.
  a) Ees ja paremal küljel:

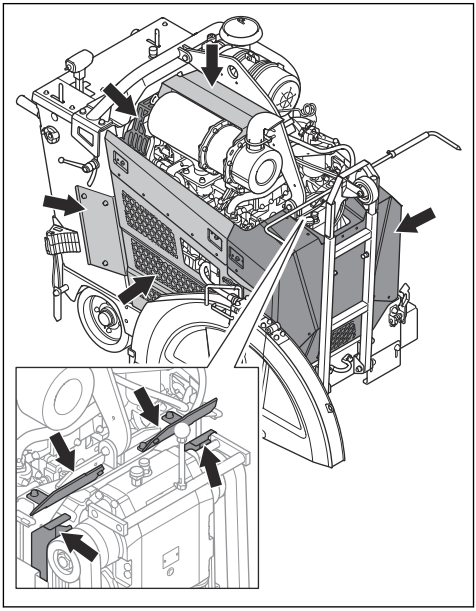

b) Taga ja vasakul küljel:

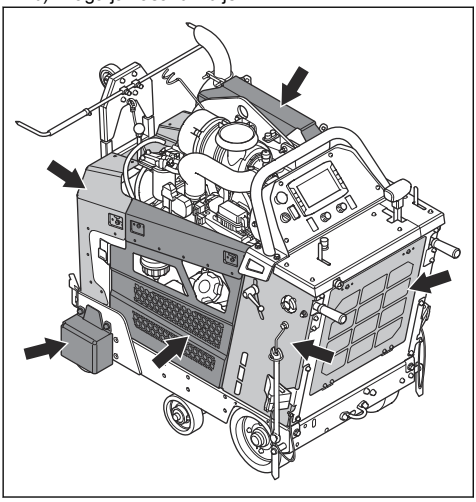

- Veenduge, et kõik kaitsmekatted oleksid korralikult kinnitatud ning et neil poleks pragusid ega muid kahjustusi.
- Vahetage kahjustatud kaitsmekatted välja.

Summuti

Summuti ülesandeks on hoida müratase võimalikult madalal ja suunata mootori heitgaasid kasutajast eemale.

Ärge kasutage toodet, kui summuti puudub või on kahjustatud. Kahjustatud summuti tõstab müritaset ja suurendab tulekahju ohtu.

HOIATUS: Seadme töötamise ajal ja vahetult pärast töötamist ning mootori tühikäigul töötamise ajal on summuti väga kuum. Tulekahju vältimiseks olge tuleohtlike materjalide ja/või aurude läheduses väga ettevaatlik.

Summuti kontrollimine

- Kontrollige summutit regulaarselt ning veenduge, et see oleks õigesti kinnitatud ja kahjustamata.

ETTEVAATUST: Ärge muutke summutit. Summuti on DPF-tüüpi ja osa heitmete vastavussüsteemist.

Ohutusnõuded kütuse käsitsemisel

HOIATUS: Enne toote kasutamist lugege läbi järgmised hoiatused.

- Kütus on tuleohtlik ja selle aurud plahvatusohtlikud. Olge kütusega ettevaatlik, et vältida kehavigastusi, tule- ja plahvatusohtu.
- Ärge hingake sisse kütuseaure. Kütuseaurud on mürgised ja võivad põhjustada kehavigastusi. Veenduge, et õhuvool oleks piisav.
- Ärge eemaldage kütusepaagi korki ega tankige, kui mootor töötab.
- Enne tankimise alustamist veenduge, et mootor oleks külm.
- Ärge tankige kütust siseruumides ega suletud ruumis. Ebapiisav õhuvool võib lämbumise või süsinikmonooksiidi mürgituse tõttu põhjustada vigastusi või surma.
- Ärge suitsetage kütuse ega mootori läheduses. Kustutage kõik sigaretid, sigarid, piibud ja muud sädeme allikad.
- Ärge asetage kuumi esemeid kütuse ega mootori lähedusse.
- Kütust ei tohi tankida sädemete ja lahtise leegi lähedal.
- Enne tankimise alustamist avage aeglaselt kütusepaagi kork ja laske survel alaneda.
- Nahale sattunud kütus võib põhjustada vigastusi. Kui kütus satub nahale, puhastage piirkond seebi ja veega.
- Kui kütus satub rõivastele, siis vahetage kohe riideid.
- Ärge täitke kütusepaaki täielikult. Soojuse mõjul kütus paisub. Jätke kütusepaagi ülaserva vaba ruumi.
- Keerake kütusepaagi kork korralikult kinni. Kütusepaagi korgi lõtv kinnitus põhjustab tuleohtu.
- Enne toote käivitamist liigutage toode vähemalt 3 m / 10 jala kaugusele tankimiskohast.
- Ärge käivitage toodet, kui toote pinnale on sattunud kütust või mootoriõli. Eemaldage soovimatu kütus ja mootoriõli. Laske tootel kuivada ja oodake enne mootori käivitamist, kuni kütuseaure enam pole.
- Kontrollige regulaarselt mootori lekkekindlust. Kui kütusesüsteemis on leke, ei tohi mootorit käivitada enne, kui leke on parandatud.
- Ärge kasutage mootori lekkekindluse kontrollimiseks sõrmi.
- Hoidke kütust üksnes heakskiidetud mahutites.
- Toote ja kütuse hoiustamisel veenduge, et kütus ja kütuseaurud ei saaks kahjustusi tekitada.
- Kallake kütus heakskiidetud mahutisse õues ning sädemetest ja lahtisest leegist eemal.

Aku ohutus

HOIATUS: Kahjustatud aku võib plahvatada ja põhjustada kehavigastusi. Kui aku on deformeerunud või kahjustatud, pöörduge Husqvarna volitatud hooldustöökotta.

HOIATUS: Enne toote kasutamist lugege läbi järgmised hoiatused.

- Aku läheduses kandke kaitseprille.
- Aku läheduses ärge kandke käekelli, ehteid ega muid metallesemeid.
- Hoidke akut lastele kättesaamatus kohas.
- Laadige akut hea ventilatsiooniga ruumis.
- Tuleohtlikud materjalid ja esemed peavad laetavast akust olema vähemalt 1 m kaugusel.
- Aku vahetamisel utiliseerige vana aku. Vt jaotist *Utiliseerimine lk 57*.
- Aku või väljutada plahvatusohtlikke gaase. Ärge suitsetage aku läheduses. Hoidke aku eemal lahtistest leekidest ja sädemetest.

Ohutuskriitilised komponendid

Laske ohutuskriitilisi komponente hooldada Husqvarna hooldustöökojal, kus kasutatakse ainult identseid asendusosi. Ärge tehke ohutuskriitilises komponentides muudatusi. Ohutuskriitilised komponendid on väntlüliti, masina seiskamisnupp, neutraalasendi andur, sidurilüliti, langetuslüliti, ECU relee, käivitusrelee, sidurirelee, hüdroventiil, viienda ratta lüliti, viienda ratta langetusrelee, SPLC ja Deutzi ECU.

Ohutusjuhised hooldamisel

HOIATUS: Enne toote kasutamist lugege läbi järgmised hoiatused.

- Kasutage isikukaitsevahendeid. Vt jaotist *Isikukaitsevahendid lk 16*.
- Kui toodet regulaarselt ja õigesti ei hooldata, suureneb oht, et toode saab kahjustada ja võib kedagi vigastada.
- Enne hooldustööde alustamist seisake mootor ja laske tootel maha jahtuda.
- Enne hooldamist puhastage toode ohtlikust materjalist.
- Mootori heitgaasid on kuumad ja võivad sisaldada sädemeid. Ärge kasutage toodet siseruumis ega tuleohtlike materjalide ligidal.
- Ärge muutke toodet. Tootja heakskiiduta muudatused võivad põhjustada tõsiseid kehavigastusi või surma.
- Kasutage ainult originaaltarvikuid ja originaalvaruosi. Tootja heakskiiduta tarvikud ja varuosad võivad põhjustada tõsiseid kehavigastusi või surma.
- Asendage kahjustatud, kulunud ja katkised osad.
- Hooldage toodet ainult selle kasutusjuhendi järgi. Laske kõik muud hooldustööd teha heakskiidetud hoolduskeskuses.
- Pärast hoolduse tegemist eemaldage enne mootori käivitamist tootelt kõik tööriistad. Lahtised või pöörlevate osade külge ühendatud tööriistad võivad õhku paiskuda ja põhjustada kehavigastusi.
- Laske toodet regulaarselt hooldada volitatud hoolduskeskuses.
- Teostage hooldust tasasel pinnal.
- Kui toodet on hoolduse ajal vaja tõsta, asetage selle alla alati tugijalad toeks.

Töö

Sissejuhatus

HOIATUS: Enne toote kasutamist lugege läbi ohutuspeatükk ja veenduge, et oleksite kõigest aru saanud.

Ettevalmistused enne toote kasutamist

- Lugege kasutusjuhend põhjalikult läbi, et kõik juhised oleksid täiesti arusaadavad.
- Lugege läbi mootori tootja tarnitud kasutusjuhend.
- Lugege lõiketera tootja tarnitud juhised läbi.
- Veenduge, et kasutaksite oma lõiketera jaoks õiget käiku.
- Enne toote esmakordset käivitamist toimige järgmiselt.
  a) Paigaldage uus aku ja ühendage akukaablid. Vt jaotist *Aku ühendamine ja lahtiühendamine lk 47*.

  Märkus: Mõnede turgude puhul on toote ostmisel aku juba paigaldatud.

  b) Seadistage õige keel ja tehke kasutajaliideses muud vajalikud seadistused.
- Enne toote igakordset kasutamist tehke järgmist.
  a) Tehke igapäevane hooldus. Vt jaotist *Hooldusgraafik lk 37*.
  b) Märkige kõik lõikejooned. Vigastuste ja kahjustuste vältimiseks valmistage töötoimingud hoolikalt ette.
  c) Reguleerige töökäepidemed õigesse tööasendisse. Vt jaotist *Töökäepidemete asendi muutmine lk 27*.
  d) Kontrollige reguleeritavaid osuteid ja vajadusel reguleerige neid. Vt jaotist *Reguleeritavate osutite kontrollimine lk 27*.

Lõikekettad

HOIATUS: Ärge kasutage lõikeketast muude materjalide jaoks, kui ette nähtud.

HOIATUS: Kasutage märglõikamiseks ainult teemantkettaid. Teemantketas peab olema sama kiirusega või kiirem kui toote etiketil olev väärtus. Kasutage ainult teemantkettaid, mis vastavad riiklikele või piirkondlikele standarditele/eeskirjadele (nt EN 13236 või ANSI B7.1).

Lõiketa tootja annab lõiketa kasutamise ning õige hooldamise kohta hoiatusi ja soovitusi. Need hoiatused on lõikekettaga kaasas.

Teemantkettad

HOIATUS: Veenduge, et teemantketas pöörleks suunas, mis on kettal nooltega näidatud.

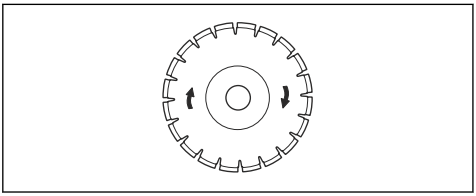

ETTEVAATUST: Töötada tohib ainult terava teemantkettaga.

Teemantketastel on terasest südamik ja segmendid, mis on valmistatud tööstuslikest teemantidest. Erinevateks toiminguteks kasutatakse erinevaid teemantkettaid. Veenduge, et kasutaksite õiget tüüpi teemantketast.

Lõikeketaste teritamine

Kui te kasutate ebaõiget sisendrõhku või lõikate materjale nagu kõva raudbetoon, võivad teemantkettad muutuda nüriks. Kui te kasutate nüri teemantketast, muutub see liiga kuumaks, mis võib põhjustada teemantsegmentide lahtitulekut.

- Vähendage lühikeseks ajaks lõikamissügavust ja mootori kiirust, et teemantketaste teemante teritada.

Teemantkettad märglõikuseks

HOIATUS: Kasutage alati hetkel kasutatava ketta mõõtmetele vastavat kettaäärikut. Ärge kasutage kahjustatud kettaäärikuid.

Töötamise ajal muutub teemantketas hõõrdumise tõttu väga kuumaks. Kui teemantketas on liiga kuum, vähendab see ketta pinget või põhjustab südamiku mõranemise.

Laske teemantkettal enne selle puudutamist jahtuda.

- Märglõikuse teemantkettaid tuleb kasutada koos veega, et tagada lõikamise ajal ketta südamiku ja segmentide jahutus. Märglõikuseks mõeldud teemantkettaid ei tohi kasutada kuivalt.
- Kui märglõikuse teemantkettaid ilma veeta, võib teemantketas muutuda liiga kuumaks. Tulemuseks on vähene jõudlus, ketta kahjustumine ja ohu suurenemine.

Lõiketera paigaldamine ja eemaldamine

Enne lõiketera paigaldamist lugege jaotist *Toote seadistus erinevate terasuuruste jaoks lk 23*.

HOIATUS: Lõiketera on raske. Selle toimingu jaoks on vaja vähemalt kahte inimest.

ETTEVAATUST: Veenduge, et lõiketera pöörleks suunas, mis on lõiketeral nooltega näidatud.

1. Seadke mootori käivituslüliti asendisse „I“ (A).

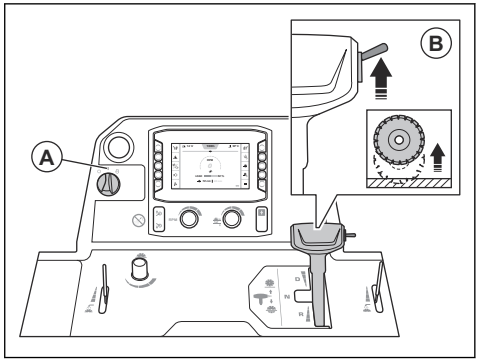

2. Lõiketera tõstmiseks lükake lülitit (B) üles.

HOIATUS: Kui tootele on paigaldatud ballastikomplekt, hoidke lõiketera tõstmisel jalad ballastikomplektist eemal. Esineb vigastuste oht.

HOIATUS: Kui viies ratas on sisse lülitatud, hoidke lõiketera tõstmisel jalad viiendast rattast eemal. Esineb muljumisvigastuste oht.

3. Seadke mootori käivituslüliti asendisse „0“ (C).

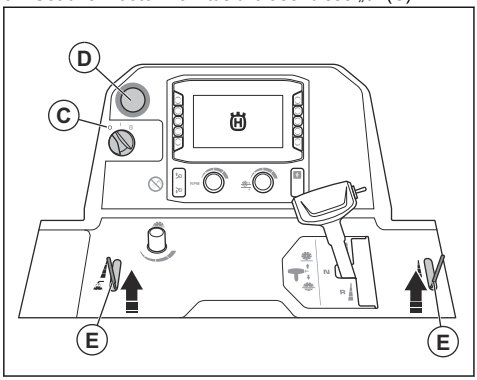

4. Vajutage masina seiskamisnuppu (D).
5. Sulgege veeklapp (E).
6. Keerake terakaitsme esipolt lahti ja tõstke terakaitsme riiv üles (F).

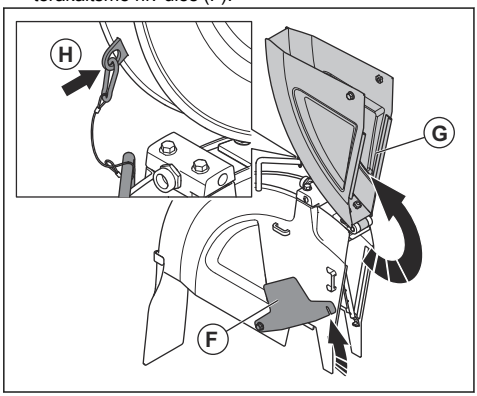

7. Tõstke terakaitsme esiosa (G) üles ja lukustage terakaitse püstisesse asendisse kaabli ja karabiiniga (H).

8. Eemaldage lõiketera võlli polt (I) ja seib (J).

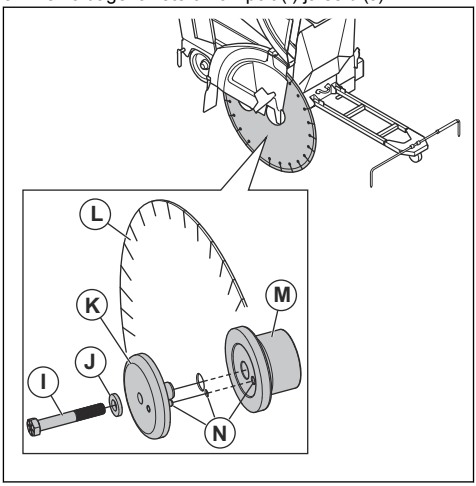

Märkus: Toote paremal küljel asuv terakaitsme polt on vasakpoolse keermega. Toote vasakul küljel asuv terakaitsme polt on parempoolse keermega.

9. Eemaldage lõiketera äärik (K).
10. Kontrollige, ega lõiketera võlli poldil, lõiketera äärikutel, lamedal seibil ja lõiketera ääriku teljel pole kahjustusi. Vahetage välja kulunud või kahjustunud osad.
11. Puhastage lõiketera võlli poldi keermed ja lõiketera võlli poldi kontaktpinnad.

HOIATUS: Kahjustatud ja määrdunud osad võivad lõiketera korrektset paigaldamist takistada.

12. Pange lõiketera (L) välimise ääriku teljele.
13. Paigaldage lõiketera ja välimine äärik sisemisse äärikusse (M). Veenduge, et lukustustihvt läheks läbi lõiketera sisemisse äärikusse (N).
14. Lõtku eemaldamiseks pöörake välimist äärikut ja lõiketera tera pöörlemisele vastupidises suunas.

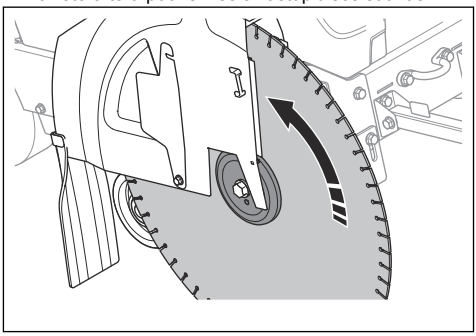

15. Seadke mootori käivituslüliti asendisse „I“ (O).

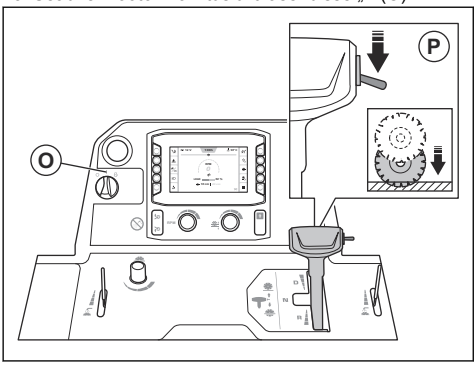

16. Lõiketera langetamiseks vajutage lülitit (P), kuni see puudutab pinda.

ETTEVAATUST: Ärge langetage lõiketera liiga kiiresti. Kui lõiketera liigub pinna vastu järsult, võib lõiketera kahjustuda. Vähendage kiirust lõiketera langetuskiiruse reguleerimise nupu abil.

ETTEVAATUST: Ärge laske seadme esiosa raskusel lõiketera alla suruda. See põhjustab lõiketera kahjustumise.

17. Paigaldage seib ja lõiketera võlli polt. Hoidke lõiketera tugevasti, kui pingutate lõiketera võlli polti õige pöördemomendini:
    a) Märgade keermete puhul pingutage lõiketera võlli polti vähemalt 159 ft-lbs/236.6 Nm-ni.
    b) Kinnikiilumisvastaste keermete puhul pingutage lõiketera võlli polti vähemalt 180 ft-lbs/267.9 Nm-ni.
    c) Kuivkeermete puhul pingutage lõiketera võlli polti vähemalt 212 ft-lbs/315.5 Nm-ni.

Märkus: Lõiketera ja maapinna vaheline takistus hoiab lõiketera õiges asendis.

18. Langetage terakaitsme esiosa ja pange terakaitsme riiv terakaitsme eesmisele poldile. Pingutage terakaitsme eesmist polti.

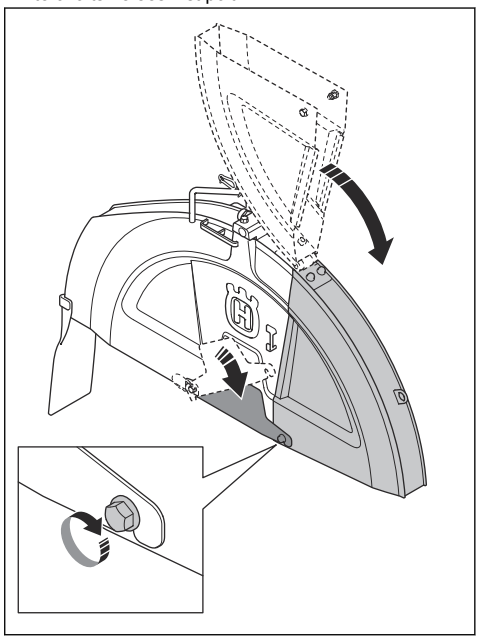

ETTEVAATUST: Ärge kasutage seadet, ilma et terakaitsme riiv oleks kinnitatud ja terakaitsme eesmine polt paigaldatud. Ärge kasutage seadet, kui selle osad on kahjustatud.

19. Käivitage seade, et kontrollida ebaharilike helide esinemist. Ebaharilike helide korral eemaldage lõiketera.
    a) Veenduge, et lõiketera oleks õigesti paigaldatud.
    b) Veenduge, et lõiketera võlli polt oleks õigesti pingutatud.
    c) Veenduge, et terakaitse oleks õigesti paigaldatud. Vt jaotist *Terakaitsme paigaldamine lk 23*.
    d) Kontrollige, kas lõiketera on kahjustamata. Kahjustuste korral vahetage see välja.
20. Kasutage toodet mõnda aega ja seejärel pingutage lõiketera võlli polti uuesti õige pöördemomendini.
21. Lõiketera eemaldamiseks teostage sammud vastupidises järjekorras.

HOIATUS: Teemantketaste eemaldamisel laske tootel maha jahtuda ja kasutage kaitsekindaid. Teemantkettad on pärast kasutamist väga kuumad.

Terakaitsme paigaldamine

ETTEVAATUST: Olge terakaitsme paigaldamisel ettevaatlik. Terakaitse on raske.

1. Langetage terakaitse tugedele. Teavet selle kohta, milliseid tugesid oma terakaitsme mõõtmete jaoks kasutada, leiate järgmistest suunistest:

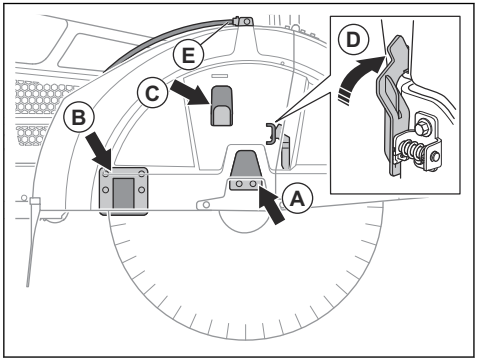

   a) 26-tolliste terakaitsmete puhul langetage terakaitse toele (A).
   b) 30-tollise terakaitsme puhul langetage terakaitse tugedele (A) ja (C).
   c) 36-tollise terakaitsme puhul langetage terakaitse tugedele (A), (B) ja (C).
2. Lükake terakaitset alla, kuni see lukustub (D).
3. Ühendage veevoolik (E).

Terakaitsme eemaldamine

ETTEVAATUST: Olge terakaitsme eemaldamisel ettevaatlik. Terakaitse on raske.

1. Ühendage veevoolik (A) terakaitsme küljest lahti.

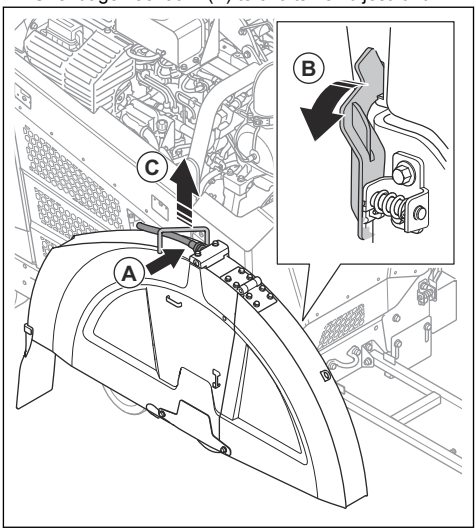

2. Kasutage lõiketera võlli võtit terakaitsme lukusti (B) pööramiseks ettepoole, kuni see vabaneb.
3. Tõstke terakaitset käepidemest (C).

Toote seadistus erinevate terasuuruste jaoks

1-käigulise käigukastiga toode töötab ühe kindla suurusega lõiketeraga ja ühe kindla terakaitsmega. 3-käigulise käigukastiga toode töötab kindlas suurusvahemikus lõiketeradega ja ühe kindla terakaitsmega. Kui vahetate lõiketera muus mõõdus lõiketeraga, on vaja muuta toote seadistust.

1-käigulise käigukastiga mudeli puhul vahetage need osad uue lõiketera jaoks ettenähtud mõõdus osadega:

- Lõiketera võlli rihmarattad
- Käigukasti rihmarattad
- Lõiketera võlli äärikud
- Rihmad
- Terakaitse

3-käigulise käigukastiga toote puhul piisab käiguvahetusest, kui uue lõiketera mõõde on samas vahemikus kui väljavahetatud lõiketera. Kui mõõde on erinevas vahemikus, tuleb 3-käigulise käigukastiga mudelil vahetada ka loetletud seadmeosad.

Paluge edasimüüjal aidata teil koostada tellimus teie konfiguratsiooni jaoks vajalikele osadele.

Toote konfiguratsioonid

Toodet saab konfigureerida vastavalt erinevatele lõiketera suurustele.

- FS 5000D II mudelit 1-käigulise käigukastiga saab konfigureerida lõiketera suurustele 500 mm, 650 mm, 750 mm või 900 mm.
- FS 5000D II mudelit 3-käigulise käigukastiga saab konfigureerida lõiketera suurustele 650 mm, 750 mm või 900 mm.

Lisateabe saamiseks avage kasutajaliideses jaotis„Peamenüü” > „Süsteem” > „Käigukasti ja lõiketera teave”.

Käikude vahetamine 3-käigulise käigukastiga mudelil

ETTEVAATUST: Ärge vahetage käike, kui mootor töötab, või enne toote konfiguratsiooni kontrollimist. See võib põhjustada toote kahjustamist.

HOIATUS: Põletusvigastuste oht. Enne käikude vahetamist laske summutil jahtuda.

Käigukastil on kolm kiiruseasendit ja kaks neutraalasendit. Kui käigukast on neutraalasendis, siis lõiketera ei pöörle, kui mootor on sisse lülitatud.

1. Seadke mootori käivituslüliti stoppasendisse.
2. Veenduge, et käigukasti rihmarataste, lõiketera võlli rihmarataste ja lõiketera võlli äärikute mõõtmed oleksid vastavuses paigaldatud lõiketera mõõtmetega.
3. Veenduge, et lõiketera võlli kiirus oleks õige.
4. Keerake lukustusmutter (A) lahti.

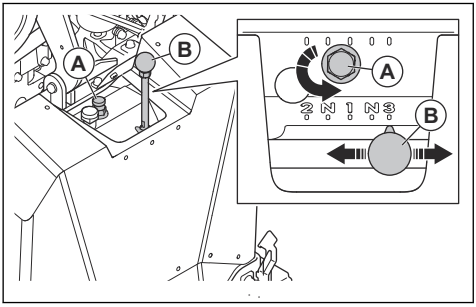

5. Keerake lukustuskruvi kahe pöörde ulatuses vastupäeva, et seda lõdvendada.
6. Viige käiguhoob (B) vastava käigu asendisse. Kui käiguhooba ei ole kerge liigutada, pöörake lõiketera võlli veidi edasisuunas.
7. Pingutage lukustuskruvi sõrmedega.

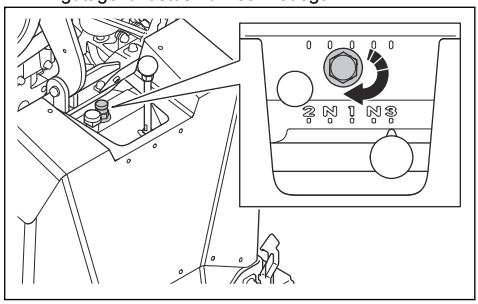

8. Pingutage kinnitusmutter kaasasoleva mutrivõtmega.

ETTEVAATUST: Ärge pingutage kinnitusmutrit liiga palju.

Lõiketera suuruse muutmine, 1-käigulise käigukastiga mudel

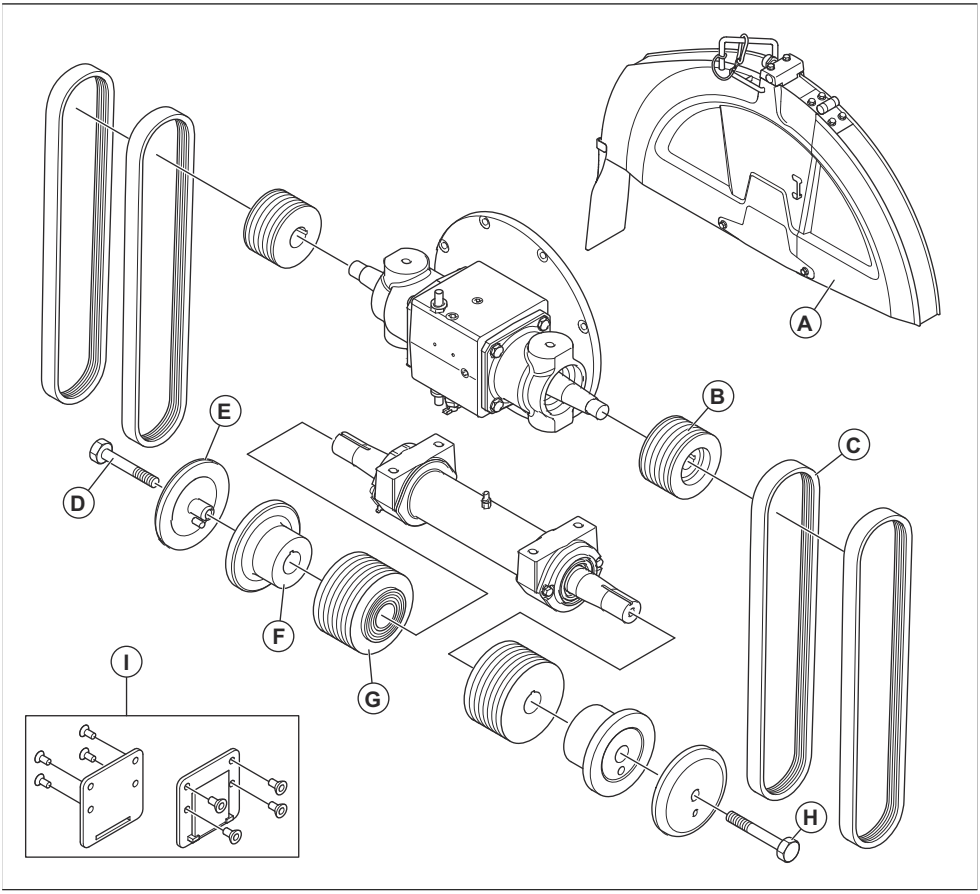

	FS 5000D II, mm.			
A	500	650	750	900
B	114	89	89	89
C	3VX450	3VX435	3VX450	3VX460
D	HHCS 5/8-11 × 4,25 LH	HHCS 5/8-11 × 4,25 LH	HHCS 5/8-11 × 4,25 LH	HHCS 5/8-11 × 4,75 LH
E	114	127	127	152,5
F	114	127	127	152,5
G	106	106	121,5	146
H	HHCS 5/8-11 × 4,25 RH	HHCS 5/8-11 × 4,25 RH	HHCS 5/8-11 × 4,25 RH	HHCS 5/8-11 × 4,75 RH

	FS 5000D II, mm.			
I	Ei	Ei	Ei	Jah

Lõiketera suuruse muutmine, 3-käigulise käigukastiga mudel

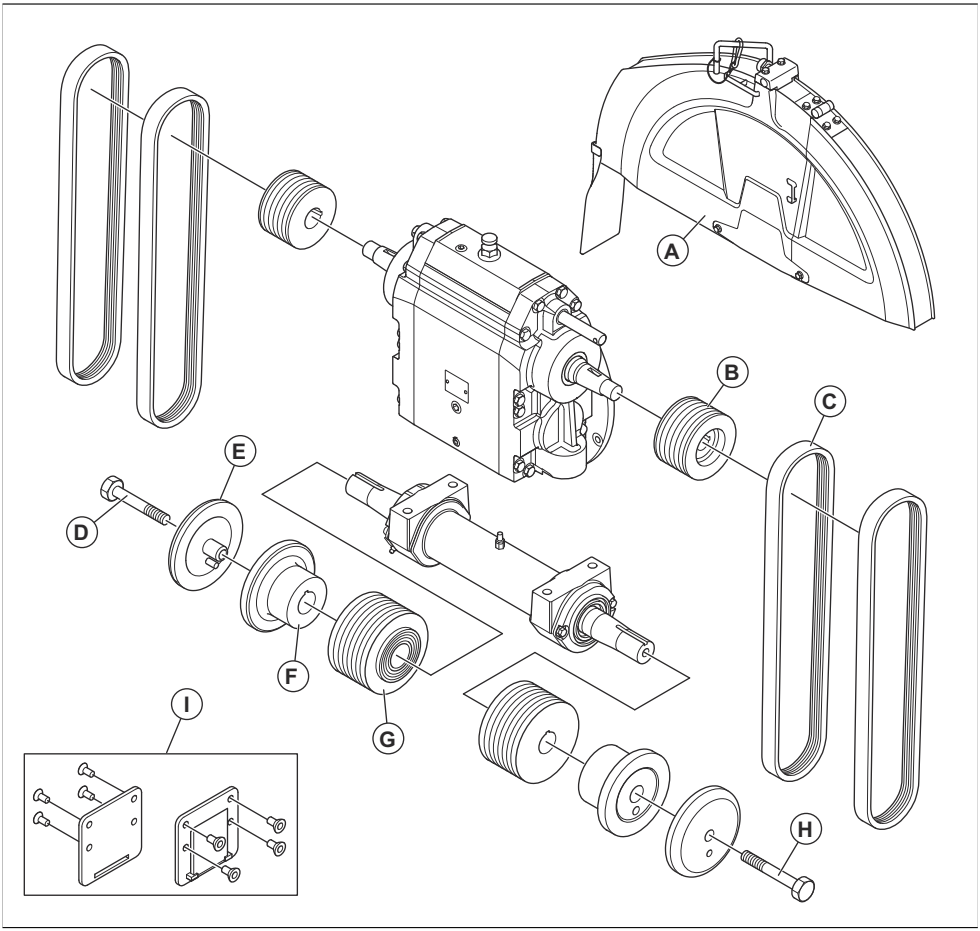

	FS 5000D II, mm.		
A	650	750	900
B	114	105	105
C	3VX550	3VX550	3VX560
D	HHCS 5/8-11 × 4,25 LH	HHCS 5/8-11 × 4,25 LH	HHCS 5/8-11 × 4,75 LH

	FS 5000D II, mm.		
E	127	127	152,5
F	127	127	152,5
G	106	115	138
H	HHCS 5/8-11 × 4,25 RH	HHCS 5/8-11 × 4,25 RH	HHCS 5/8-11 × 4,75 RH
I	Ei	Ei	Jah

Kütuse tankimine

ETTEVAATUST: Kasutage alati õiget tüüpi kütust. Vale kütusetüüp kahjustab toodet.

ETTEVAATUST: Ärge kasutage biodiislit. Biodiisel põhjustab kütusevoolikute kahjustusi.

- Kasutage õiget tüüpi diislikütust. Vt jaotist *Tehnilised andmed lk 58*. Lisateavet kütuse kohta leiate mootori tootja tarnitud käsiraamatust.

Töökäepidemete asendi muutmine

1. Käepidemete pikkuse reguleerimiseks vabastage lukustusnupp (A).

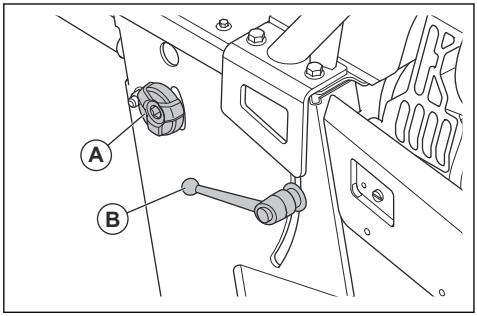

2. Reguleerige töökäepidemed õigesse pikkusesse.
3. Pingutage lukustusnupp (A).
4. Töökäepidemete kõrguse reguleerimiseks keerake lukustushooba (B) vastupäeva.
5. Reguleerige töökäepidemed õigesse kõrgusesse.
6. Keerake lukustushooba (B) päripäeva, et lukustada töökäepidemed asendisse.

Reguleeritavate osutite kontrollimine

1. Pange pikk sirge metallist latt või sarnane objekt lõiketera vastu.
2. Veenduge, et reguleeritav osuti (A) ja tagumine osuti (B) joonduvad lõiketeraga (C) ja pinnal oleva joonmärgisega (D).

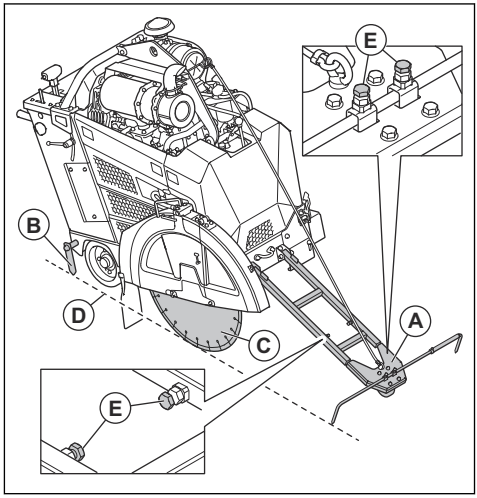

3. Vajadusel tehke reguleeritavate osutite reguleerimiseks järgmised toimingud.
   a) Reguleerige reguleeritava osuti pikkust ja laiust kruvidega (E).
   b) Tagumise osuti reguleerimiseks koputage seda vasaraga.

Parkimiskiilude kasutamine

HOIATUS: Ärge parkige toodet kallakul, mille kalle on suurem kui 10°.

Märkus: Parkimiskiilud on Põhja-Ameerikas valikulised.

- Kui pargite toodet tõusul, asetage parkimiskiilud tagarataste taha.

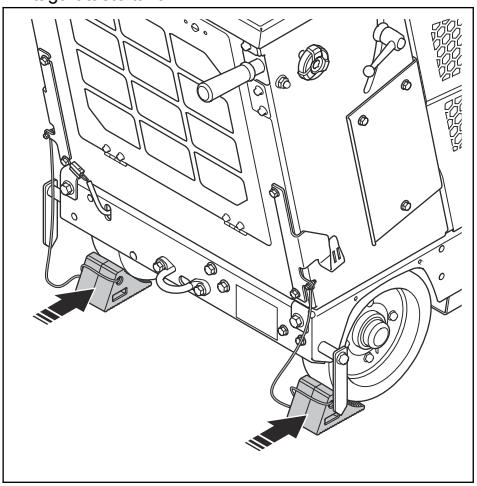

- Kui pargite toodet langusel, asetage parkimiskiilud tagarataste ette.
- Kui te parkimiskiile ei kasuta, hoidke neid toote mõlemal küljel asuvate konksude küljes.

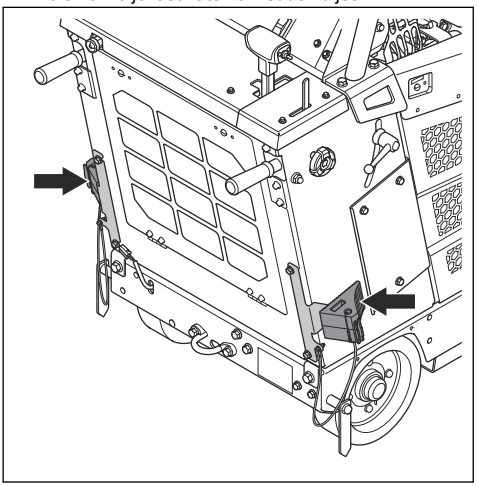

Lisatarvikud

Kui teie tootele on paigaldatud lisatarvikuid, on kasutajaliideses näha kaht lisanuppu. Üks tulede (A) ja üks veepumba (B) jaoks.

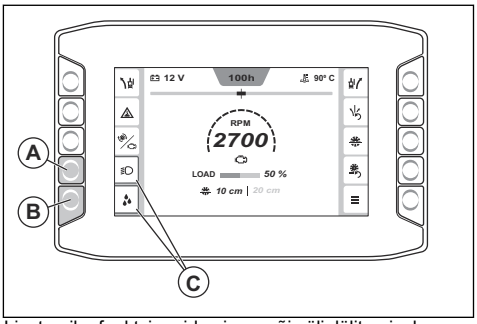

Lisatarviku funktsioonide sisse- või väljalülitamiseks vajutage lisatarviku kõrval olevat nuppu. Kui lisatarvik on sisse lülitatud, süttib lisatarviku sümboli ümber oranž näidik (C).

Siduri sisse- ja väljalülitamine

1. Siduri sisselülitamiseks vajutage nuppu (A). Sidur on sisse lülitatud, kui sidurinupul olev näidikutuli (B) süttib. Pöörete arvu väärtus on valge, kui sidur on sisse lülitatud.

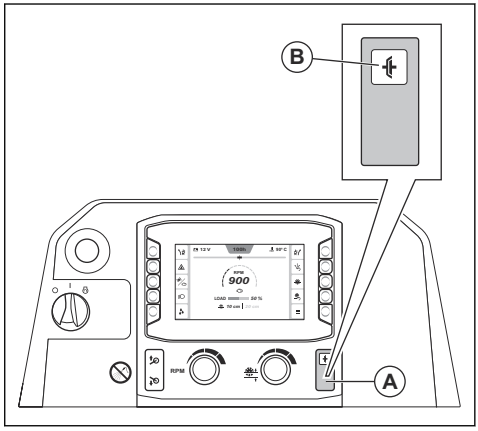

2. Siduri väljalülitamiseks vajutage nuppu uuesti. Sidur on välja lülitatud, kui sidurinupul olev näidik kustub. Kui sidur on välja lülitatud, on pöörete arvu väärtus hall.

Inimene-masin kasutajaliides (HMI)

Toote käivitamisel kuvatakse kasutajaliidese avakuva. Avaekraani kuvalt saate toote oleku kohta erinevat teavet ja pääsete ligi erinevatele alammenüüdele.

E-track-funktsioon

Kasutamise ajal takistavad tagarehvid lõiketera edasiliikumist. See põhjustab toote liikumist samas suunas, kui lõiketera on paigaldatud. Joondamata lõike vältimiseks ja kasutajat vähem väsitavaks töötoiminguks saab tagatelje nurka E-track funktsiooniga reguleerida. Täpsemat teavet E-track funktsiooni kasutamise kohta vt jaotisest *Tagatelje reguleerimine E-track funktsiooniga lk 29*.

Tagatelje reguleerimine E-track funktsiooniga

Tagatelge saab E-track funktsiooniga reguleerida toote töö või seisu ajal.

- Tagatelje reguleerimiseks vajutage vasakut ja paremat E-track reguleerimisnuppu. Väikeste reguleerimiste tegemiseks vajutage nuppu korduvalt.

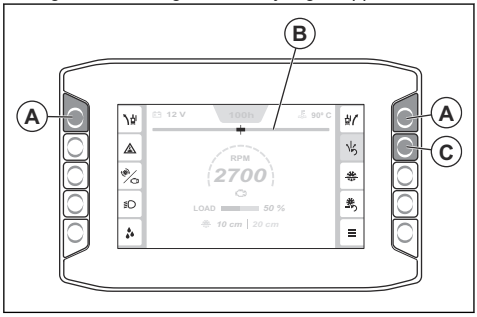

Märkus: E-track mõõdik (B) kasutajaliideses näitab tagatelje hetkenurka. Seadistus salvestatakse, kui süüde on väljas või seadme toide lülitatakse välja.

- Seadistuse õigsuses veendumiseks jälgige seadme liikumist ja suunda.
- Tagatelje lähtestamiseks süsteemis seadistatud kesknurgale vajutage E-track funktsiooni lähtestamise nuppu (C).
- Seadistatud nurga taastamiseks vajutage uuesti E-track funktsiooni lähtestusnuppu.
- Süsteemis seadistatud keskpunkti nurga reguleerimiseks vt jaotist *E-track funktsiooni kesknurga reguleerimine lk 31*.

Veeohutuslüliti sisse- ja väljalülitamine

Veeohutuslüliti peatab toote, kui veesurve langeb või vesi töö ajal otsa saab.

ETTEVAATUST: Kasutage töötamise ajal alati vett, et hoida teemantketaste temperatuur madal.

Vesijahutussüsteem suurendab ka teemantketaste eluiga ja takistab tolmu kogunemist.

1. Veeohutuslüliti sisselülitamiseks vajutage nuppu (A). Oranž näidik (B) näitab, kui veeohutuslüliti on sisse lülitatud.

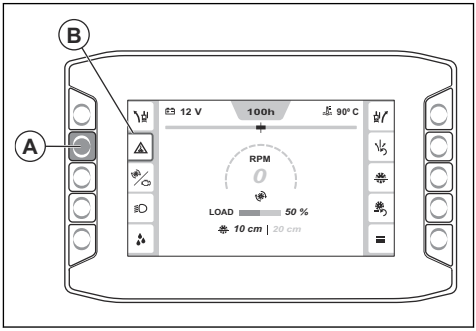

2. Veeohutuslüliti väljalülitamiseks vajutage nuppu uuesti. Oranž näidik kustub, kui veeohutuslüliti on välja lülitatud.

Pöörete arvu näidik

Kasutajaliidese (A) keskel asuv näidik näitab mootori või lõiketera pöörete arvu.

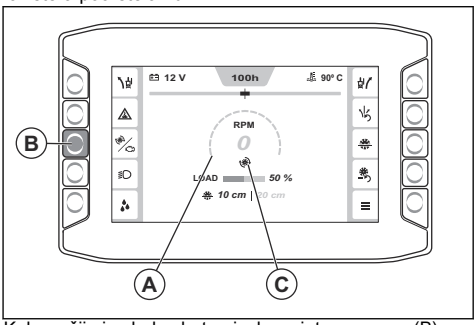

Kahe režiimi vahel vahetamiseks vajutage nuppu (B). Ikoon (C) näitab, kas kuvatavad pöörete arvud on mootori või lõiketera pöörete arvud. Pöörete arvu väärtus on valge, kui sidur on sisse lülitatud, ja hall, kui sidur on välja lülitatud.

„Peamenüü“

Peamenüüsse sisenemiseks vajutage nuppu (A).

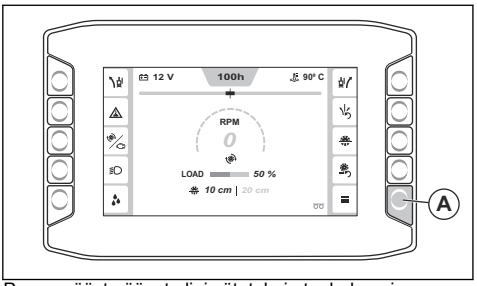

Peamenüüst pääsete ligi sätetele ja teabele, mis on seotud suvanditega „Masina olek“, „Funktsioonid“ ja „Süsteem“. Menüüstruktuuri kohta lisateabe saamiseks vt jaotist *„Peamenüü“ ülevaade lk 30*.

„Peamenüü“ ülevaade

- **Masina olek**, vt jaotist *„Masina olek“ lk 30*.
  - Aktiivsed tõrked
  - Rikkelogi
  - Tööaeg
  - Hooldustaimeri menüü
  - Tõrkelogi nullimine
- **Funktsioonid**, vt jaotist *„Funktsioonid“ lk 31*.
  - Regenereerimine
  - E-track funktsiooni kalibreerimine
- **Süsteem**, vt jaotist *„Süsteem“ lk 31*.
  - Ekraani seaded
    - Valgustugevus
    - Keel
    - Ühikud
    - PIN-kood
    - Ekraani seadete lähtestamine
  - Süsteemiteave
    - Masin
    - Mootor
    - Ekraan
    - Juhtmoodul
  - Käigukasti ja lõiketera teave
  - Kolmanda osapoole litsentsid
  - Masina konfiguratsioon
    - Lisafunktsioonid
    - Hooldusintervalli lähtestamine
    - Lõiketera sügavuse kalibreerimine
    - Madal tühikäik välja lülitatud

„Masina olek“

Menüü „Masina olek“ (A) annab juurdepääsu suvanditele „Aktiivsed tõrked“ (B), „Tõrgete logi“ (C), „Tööaeg“ (D), „Hooldustaimeri menüü“ (E) ja „Tõrgete logi lähtestamine“ (F).

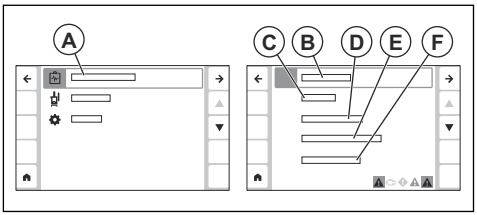

- „Aktiivsed tõrked“: kuvab toote tuvastatud tõrked. Lisateavet vt jaotisest *Erinevat tüüpi teated ekraanil lk 31*
- „Tõrgete logi“: kuvab loendi kõigist toote tõrgetest pärast viimast lähtestamist.
- „Tööaeg“: kuvab teavet kogu tööaja, praeguse tööaja ja järgmise hooldusteni jäänud aja kohta. Selles menüüs saate lähtestada ka praeguse tööaja.
- „Hooldustaimeri menüü“: kuvab teavet toote jaoks vajalike erinevat tüüpi hooldustööde kohta. Igal hooldusülesandel on taimer, mis loendab järgmise hooldusteni jäänud aega. Hooldustaimeri menüüs saate muuta ka iga hooldustaimeri intervalli.
- „Tõrgete logi lähtestamine“: Lähtestab tõrgete logi.

Menüü „Aktiivsed tõrked“

Kasutajaliidese alumisel ribal (A) näete aktiivseid teateid.

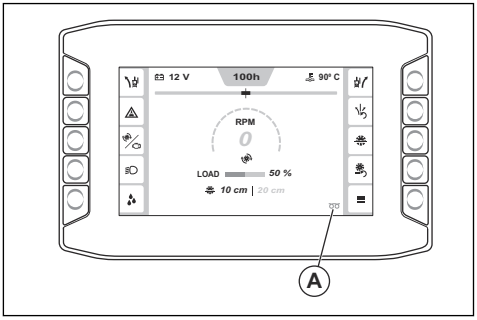

Kõigi aktiivsete teadete loendi kuvamiseks avage jaotis „Peamenüü“ > „Masina olek“ > „Aktiivsed tõrked“. Uusim teade (B) kuvatakse loendi ülaosas.

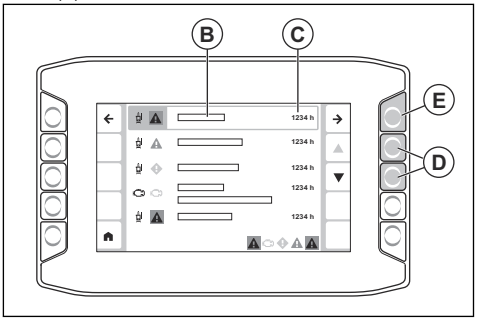

Ajatempel (C) näitab teavet selle kohta, millisel töötunnil teade ilmus. Liikuge nimekirjas üles ja alla noolte (D) abil. Teate kohta lisateabe kuvamiseks vajutage noolt (E). Lisateavet kasutajaliideses kuvatavate erinevat tüüpi teadete kohta leiate jaotisest *Erinevat tüüpi teated ekraanil lk 31*.

Erinevat tüüpi teated ekraanil

Töö ajal kuvatakse ekraanil nelja erinevat tüüpi teadet:

- **Teabeteated** aitavad ja annavad näpunäiteid toote kasutamiseks. Teabeteateid kuvatakse valge teabesümboliga.
- **Hoiatusteated** näitavad, et midagi on valesti. Hoiatusteade kuvatakse kollase rombiga.
- **Hoiatusteated** näitavad rikkeid või ohutustõrkeid, mis võivad põhjustada mehaanilisi kahjustusi. Toode seiskub mõne hetke pärast. Hoiatusteade kuvatakse punase sümboliga.
- **Tõrketeateid** kuvatakse, kui toode on rikke või ohutustõrke tõttu peatatud. Tõrketeade kuvatakse valge sümboliga punasel taustal.
- Teade sisaldab viit osa: 1 sümbol (A), teave teate kohta (B), teate eesmärk (C), teave selle kohta, mida peate tegema (D) ja ajatempel (E).

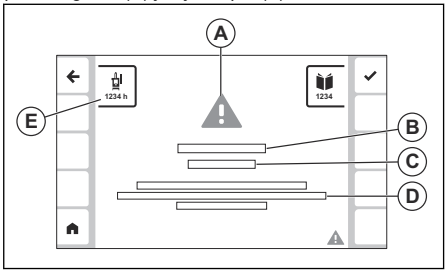

- Teavet selle kohta, mida teha ekraanil kuvatava teate korral, leiate jaotisest *Mida teha, kui ekraanil kuvatakse teade lk 31*.

Mida teha, kui ekraanil kuvatakse teade

1. Tehke ekraanil kuvatavas teates kirjeldatud toimingud.
2. Teate sulgemiseks vajutage sümboli (A) kõrval asuvat nuppu. Kui teadet uuesti ei kuvata, võite toote kasutamist jätkata.

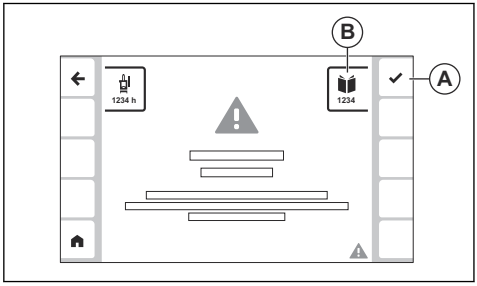

3. Kui teade kuvatakse uuesti, pange kood (B) kirja ja vaadake täpsemat teavet jaotisest*Erinevat tüüpi teadete koodid lk 50*.

„Funktsioonid“

Menüü „Funktsioonid” (A) annab juurdepääsu funktsioonidele „Regenereerimine” (B) ja „E-track funktsiooni kalibreerimine” (C).

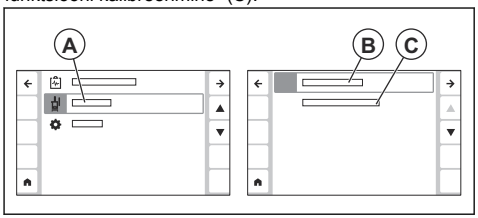

- „Regenereerimine“: selle menüü abil saate toote regenereerida. Lisateavet vt jaotisest *Regenereerimine lk 48*.
- „E-track funktsiooni kalibreerimine“: selle menüü abil saate reguleerida E-track funktsiooni keskpunkti nurka. Lisateavet vt jaotisest *E-track funktsiooni kesknurga reguleerimine lk 31*.

E-track funktsiooni kesknurga reguleerimine

1. Reguleerige tagatelge E-track funktsiooniga, kuni see on keskmises asendis. Vt jaotist *Tagatelje reguleerimine E-track funktsiooniga lk 29*.
2. Vajutage nuppu „Peamenüü“ (A).

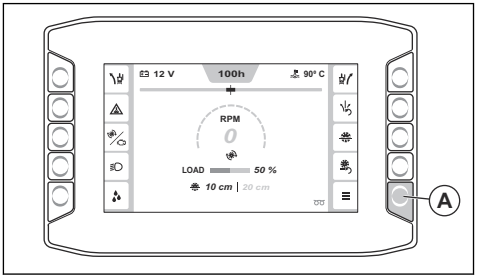

3. Valige jaotis „Funktsioonid“ > „E-track funktsiooni kalibreerimine“.

E-track funktsiooni keskpunkt on seatud tagatelje praegusele asukohale.

„Süsteem“

Menüü „Süsteem” (A) kaudu pääsete ligi valikutele „Kuva seaded” (B), „Süsteemi teave” (C), „Käigukasti ja lõiketera teave” (D), „Masina konfiguratsioon” (E) ja „Kolmandate osapoolte litsentsid” (F).

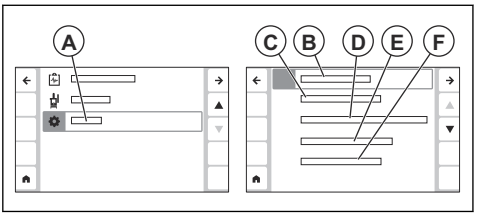

- „Ekraani seaded“: Selle menüü abil saate muuta keele, heleduse, ühikute ja PIN-koodi seadeid. Selles menüüs saate lähtestada ka kuvaseaded.
- „Süsteemiteave“: Kuvab teavet toote, mootori, kasutajaliidese ja juhtmooduli kohta.
- „Käigukasti ja lõiketera teave“: Kuvab teavet erinevat tüüpi lõiketerade ja käikude ideaalsete seadete kohta. Vt jaotist *Õige tootekonfiguratsiooni kohta teabe leidmine lk 32*.
- „Masina konfiguratsioon“: Annab juurdepääsu menüüdele „Lisafunktsioonid“, „Hooldusintervalli lähtestamine“, „Lõiketera sügavuse kalibreerimine“ ja „Madala tühikäigu väljalülitus“.
  - „Lisafunktsioonid“: selle menüü abil saate aktiveerida kõik toote lisatarvikud.
  - „Hooldusintervalli lähtestamine“: selle menüü abil saate lähtestada erinevat tüüpi hooldustööde hooldusintervalli.
  - „Lõiketera sügavuse kalibreerimine“: selle menüü abil saate lõiketera sügavuspiirikut kalibreerida. Tõstke toode kõrgeimasse asendisse ja vajutage kinnitusnuppu.
  - „Madala tühikäigu väljalülitus“: selle menüü abil saate madala tühikäigu väljalülitusfunktsiooni lubada või keelata.
- „Kolmanda osapoole litsentsid“: kuvab teavet kasutajaliidese tarkvaras kasutatavate erinevate kolmandate osapoolte tarkvarade litsentsitingimuste kohta.

Õige tootekonfiguratsiooni kohta teabe leidmine

Toote konfigureerimiseks erinevate lõiketera mõõtmete jaoks võib olla vajalik lõiketera ajamisüsteemi erinevate osade väljavahetamine. Kasutajaliidesest leiate teavet õige tootekonfiguratsiooni kohta erinevate lõiketerade mõõtmete ja käigukasti mudelite jaoks.

1. Vajutage nuppu „Peamenüü“ (A).

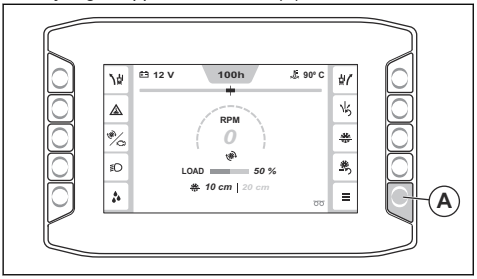

2. Valige jaotis „Süsteem“ > „käigukasti ja lõiketera teave“.
3. Kasutage nooli (B), et leida loendist oma tootekonfiguratsioon, ja valige see nupuga (C).

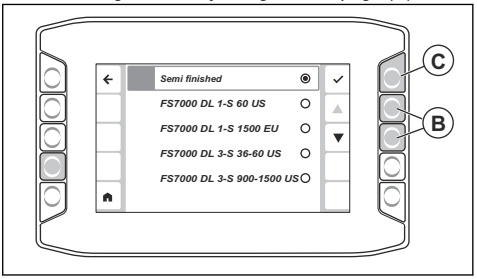

4. Ekraanile kuvatakse tabel, kus on valitud tootekonfiguratsiooni jaoks õige käik (D), õige lõiketera mõõt (E), ääriku mõõt (F), lõiketera võlli pöörete arv koormuse all (G), lõiketera võlli rihmaratta mõõt (H), mootori pöörete nimiarv (I) ja mootori kiiruse rihmaratta mõõt (J).

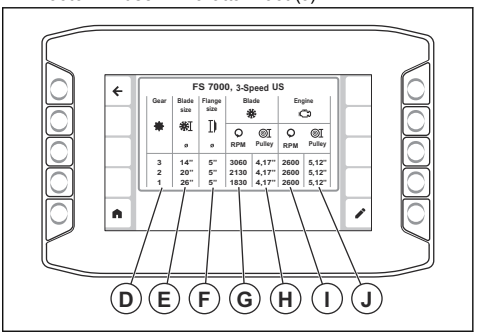

Märkus: Õige käigu veerg (D) kuvatakse ainult 3-käiguliste toodete puhul.

Lisateavet toote soovitatud konfiguratsioonile kohandamise kohta leiate jaotisest *Lõiketera suuruse muutmine, 1-käigulise käigukastiga mudel lk 25* või *Lõiketera suuruse muutmine, 3-käigulise käigukastiga mudel lk 26*.

Lõiketera sügavuspiirik

Maksimaalse lõikesügavuse seadistamiseks kasutage lõiketera sügavuspiirikut. Praegune lõikesügavus (A) ja lõiketera sügavuspiirik (B) kuvatakse kasutajaliidese avakuval. Lõiketera sügavuspiiriku sisse- või väljalülitamiseks vajutage nuppu (C).

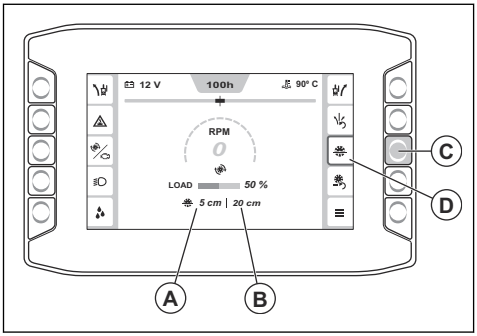

Lõikesügavuse reguleerimine

1. Lõiketera langetamiseks vajutage lülitit (A), kuni see puudutab pinda. See on lõikesügavuse alguspunkt.

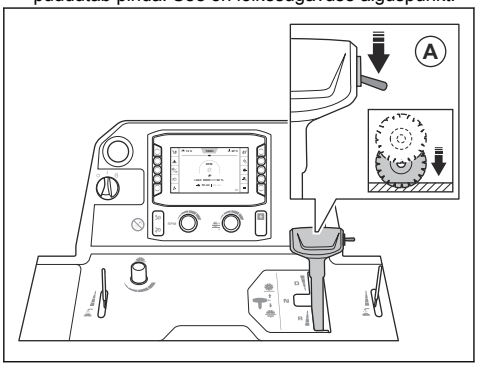

ETTEVAATUST: Ärge langetage lõiketera liiga kiiresti. Kui lõiketera liigub pinna vastu järsult, võib see lõiketera kahjustada. Vähendage kiirust lõiketera langetuskiiruse reguleerimise nupu abil.

2. Vajutage juhtpaneelil lõiketera sügavuse lähtestamisnuppu (B). Lõikesügavuse väärtuseks (C) seatakse 0 cm.

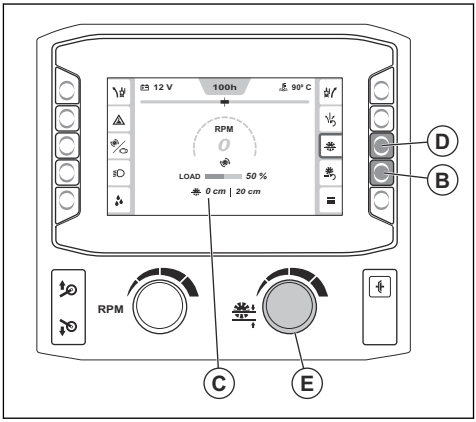

3. Lõiketera sügavuse piiraja funktsiooni aktiveerimiseks vajutage ja hoidke lõiketera sügavuspiiriku ON/OFF nuppu (D).
4. Keerake tera sügavuspiiriku (E) reguleerimise nuppu, kuni kasutajaliideses kuvatakse õige lõikesügavus. Töö ajal ei langetata lõiketera madalamale kui seadistatud lõikesügavus.

ETTEVAATUST: Kontrollige alati, kas lõikesügavus on õige. Lõiketera sügavuspiirik aitab saavutada õige lõikesügavuse, kuid näitab ainult ligikaudset sügavuse väärtust.

5. Kui töötamise ajal on vaja lõikesügavust suurendada, teostage üks järgmistest toimingutest.
   a) Uue lõikesügavuse seadmiseks keerake lõiketera sügavuspiiriku nuppu.
   b) Sügavuspiiriku väljalülitamiseks vajutage sümboli kõrval olevat nuppu.

Maksimaalsed lõikesügavused

Maksimaalne lõikesügavus on erineva suurusega lõiketeradel erinev. Lisateavet leiate järgnevast tabelist.

Mõõtmed, mm	Suurim lõikesügavus, mm
500	193
650	262
750	312
900	374

Toote käivitamine

1. Ühendage vee sisselaskeava veevarustusallikaga (A).

2. Sulgege veeklapp.

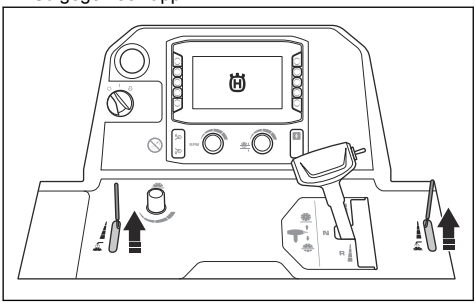

3. Seadke pöörlemiskiiruse reguleerimise hoob neutraalasendisse.

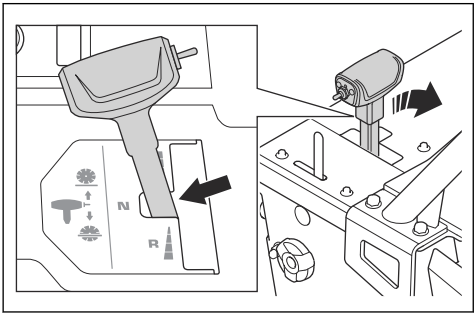

4. Keerake mootori käivituslüliti asendisse „I“ (A).

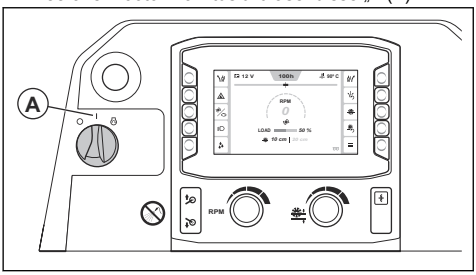

5. Kui kasutajaliideses kuvatakse eelsoojenduse sümbol, oodake, kuni see kustub.
6. Mootori käivitamiseks keerake mootori käivituslüliti asendisse START (B).

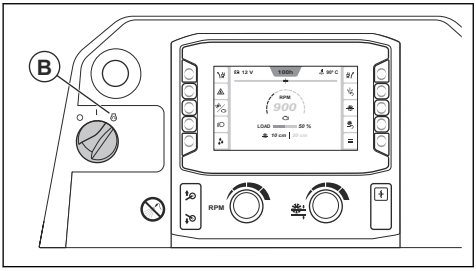

7. Laske mootoril 2–3 minutit tühikäigul töötada, kuni mootori temperatuur hakkab tõusma.

ETTEVAATUST: Ärge laske mootoril tühikäigul töötada, kui seade ei tööta. Väike tühikäigu pöörete arv suurendab osakeste hulka mootoris ja vähendab regenereerimiste vahelist aega.

Toote kasutamine

1. Keerake mootori käivituslüliti asendisse „I“ (A).

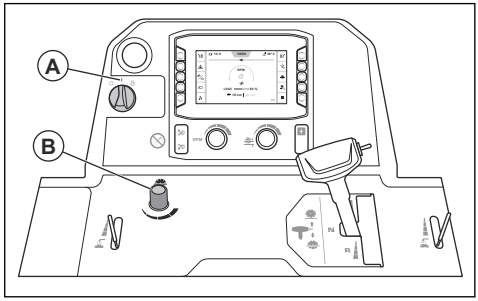

2. Lõiketera langetamiskiiruse määramiseks keerake nuppu (B). Kiiruse suurendamiseks keerake vastupäeva ja vähendamiseks päripäeva.
3. Reguleerige lõikamissügavust. Vt jaotist *Lõikesügavuse reguleerimine lk 33*.
4. Käivitage toode. Vt jaotist *Toote käivitamine lk 33*.
5. Lülitage veeohutuslüliti sisse. Vt jaotist *Veeohutuslüliti sisse- ja väljalülitamine lk 29*.
6. Avage veeklapp (C).

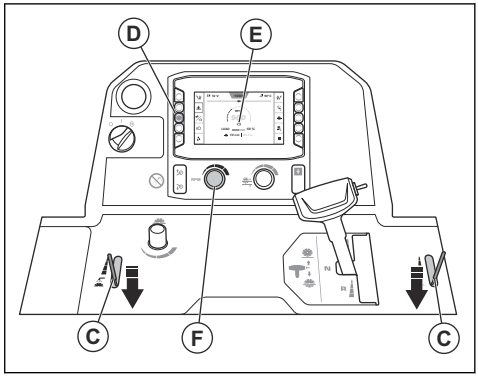

7. Vajutage nuppu (D) ja veenduge, et mootori sümbol (E) kuvatakse kasutajaliideses. Reguleerige mootori pöörlemiskiirust kiiruse reguleerimise nupuga (F).

8. Vaadake pöörete arvu näidikut (G) ja veenduge, et mootori pöörlemiskiirus ei ületaks 1200 p/min.

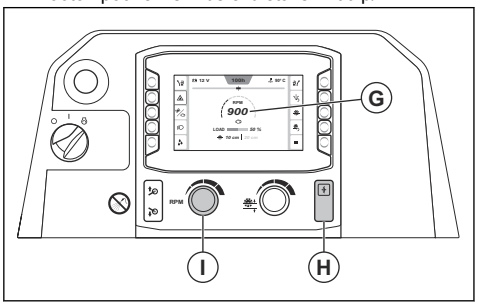

9. Vajutage sidurinuppu (H).
10. Mootori pöörlemiskiiruse suurendamiseks maksimaalse väärtuseni keerake kiiruse reguleerimise nuppu (I) päripäeva.
11. Kogu töö vältel hoidke reguleeritav osuti, tagumine osuti ja lõiketera märgistusjoone peal.
12. Lõiketera langetamiseks vajutage lülitit (J) alla.

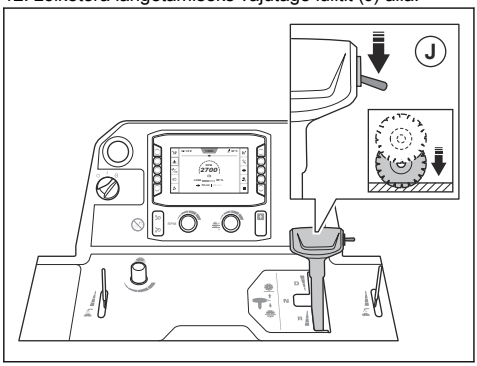

ETTEVAATUST: Kui langetate lõiketera pooleliolevasse lõikesse, joondage lõiketera täpselt lõikega, et vältida lõiketera kahjustamist.

13. Lükake pöörlemiskiiruse reguleerimise hooba ettepoole, et saag liiguks edasisuunas, ja tahapoole, et tagasisuunas. Mida rohkem lükkate pöörlemiskiiruse reguleerimise hooba, seda suuremaks muutub kiirus.

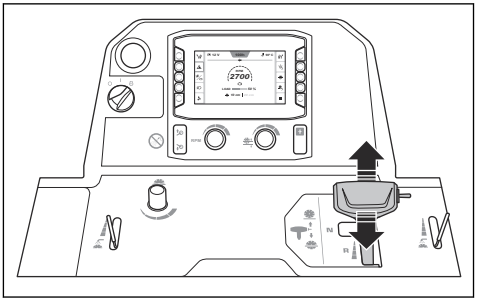

14. Kuulake mootori heli. Kiiruse kohandamiseks lõikamistingimustega kasutage kiiruse reguleerimise hooba.
15. 2 m pärast peatage toode ja kontrollige lõiget. Reguleerige tagatelge, kui toode ei lõika sirgelt. Vt jaotist *Tagatelje reguleerimine E-track funktsiooniga lk 29*.
16. Kui töö on lõpetatud, seadke pöörlemiskiiruse reguleerimise hoob neutraalasendisse.

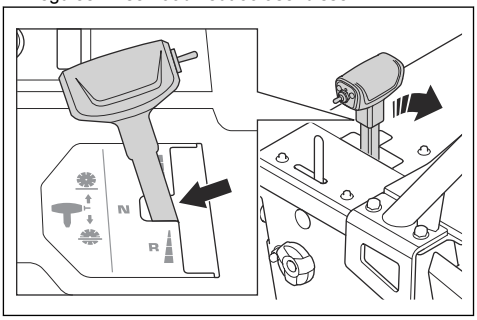

17. Lükake lülitit (K) üles, kuni lõiketera on pinna kohal.

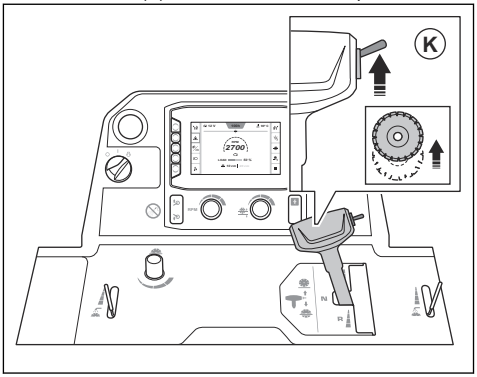

HOIATUS: Kui tootele on paigaldatud ballastikomplekt, hoidke lõiketera tõstmisel jalad ballastikomplektist eemal. Esineb vigastuste oht.

HOIATUS: Kui viies ratas on sisse lülitatud, hoidke lõiketera tõstmisel jalad viiendast rattast eemal. Esineb muljumisvigastuste oht.

18. Keerake kiiruse reguleerimise nupp (L) madalale tühikäigule.

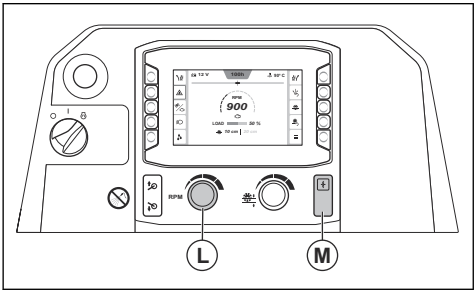

19. Vajutage sidurinuppu (M).

Seadmega sirgete lõigete tegemine

Kasutamise ajal takistavad tagarehvid lõiketera edasiliikumist. See põhjustab toote liikumist samas suunas, kui lõiketera on paigaldatud. Kõvera lõike vältimiseks saate tagatelje nurka E-track funktsiooniga reguleerida. Vt jaotist *Tagatelje reguleerimine E-track funktsiooniga lk 29*.

Õige töötamistehnika kasutamine

- Kui mootor töötab, ärge viibige ketta ees. Õige kasutaja asend on käepidemete vahel.

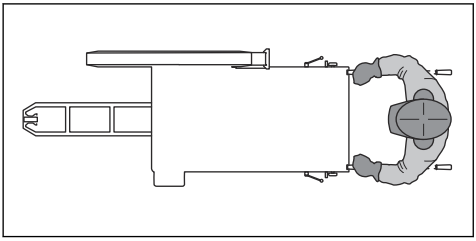

- Tööpäeva jooksul kontrollige sageli, ega lõikekettal pole mõrasid või katkisi osi. Ärge kasutage kahjustatud lõikeketast.

HOIATUS: Enne lõikeketta kontrollimist seisake mootor.

- Ärge lihvige lõikeketta küljega. Lõikeketas võib puruneda ja põhjustada kasutajale ja juuresviibijatele vigastusi. Kasutage ainult lõikavat osa.
- Lõikamise ajal ärge lõikeketast painutage ega väänake.
- Veenduge, et lõikeketas liiguks vabalt ega jääks lõikesse kinni.

Toote seiskamine

1. Keerake kiiruse reguleerimise nupp (A) madalale tühikäigu asendile.

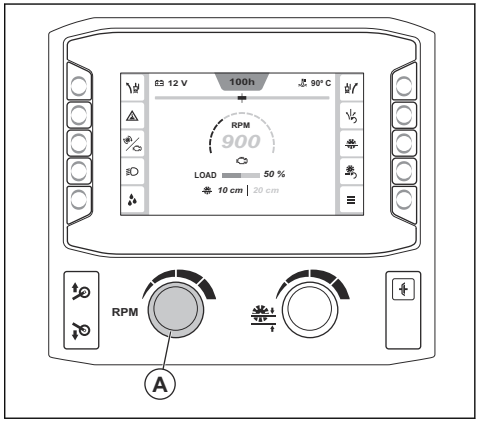

2. Sulgege veeklapp.

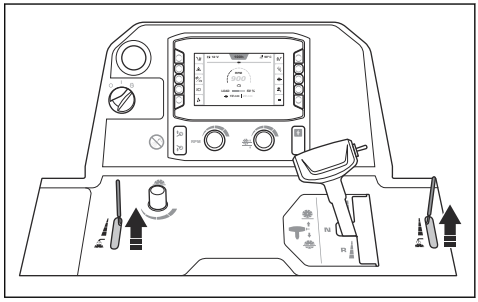

3. Laske mootoril 2–3 minutit tühikäigul töötada.
4. Keerake mootori käivituslüliti asendisse „0“ (B). Kui lõiketera mootori käivituslüliti keeramisel ei peatu, vajutage masina seiskamisnuppu (C).

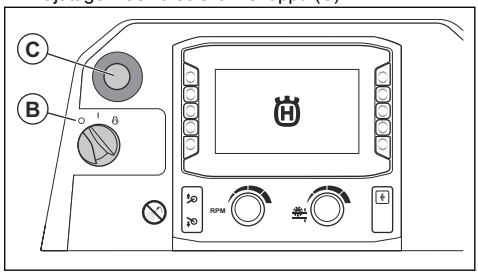

5. Seadke töökäepidemed lühimasse asendisse.

HOIATUS: Pärast mootori seiskumist jääb lõiketera veel mõneks ajaks pöörlema.

Ärge peatage lõiketera käte abil. Nii võivad tekkida tõsised vigastused.

Hooldus

Sissejuhatus

HOIATUS: Enne seadme hooldamist lugege läbi ohutuspeatükk ja veenduge, et see oleks teile täielikult arusaadav.

Seadme hooldamiseks ja remontimiseks on vaja erioskusi. Garanteerime, et saadaval on professionaalne remondi- ja hooldusteenus. Kui edasimüüjal, kellelt toote ostsite, pole hooldustöökoda, küsige neilt teavet lähima hooldustöökoja kohta.

Varuosade kohta küsige teavet Husqvarnaedasimüüjalt või hooldustöökojast.

Toimingud enne hooldust

- Parkige seade tasasele pinnale ja seisake mootor. Vajutage juhtimispaneelil seadme seiskamisnuppu, et vältida juhuslikku seadme käivitumist hoolduse ajal.
- Puhastage seadme ümbrus õlist ja mustusest. Eemaldage soovimatud objektid.
- Pange hoolduspiirkonna ümber selged märgid, et hoiatada juureolijaid käimasolevast hooldusest.
- Hoidke tulekustutid, meditsiinitarbed ja hädaabitelefon lähedal.

Hooldusgraafik

* = üldised hooldustööd, mida teeb toote kasutaja. Juhiseid ei ole selles kasutusjuhendis.

X = juhised on selles kasutusjuhendis.

O = pöörduge Husqvarna hooldustöökoja poole.

Hooldus	Iga päev ja pärast transportimist	Iga 50 tunni järel	Iga 100 tunni järel	Iga 250 tunni järel	Iga 500 tunni järel	Kord aastas	Iga 6000 tunni järel
Puhastage toode.	X						
Kontrollige mootori jahutusvedeliku taset.	X						
Kontrollige mootoriõli taset.	X						
Kontrollige üle kõik voolikud ja voolikuklambrid. Veenduge, et poleks kahjustusi kohtades, kus voolikud hõõruvad teiste voolikute või seadmeosade vastu.	*						
Puhastage väline õhufilter.	X						
Kontrollige kaitsmekatteid ja terakaitsmeid.	X						
Laske käigukastist vesi välja.	X						
Kontrollige lõiketera veevarustust.	X						
Tühjendage kütusefiltri vee-eraldi.	X						
Määrige hüdraulikasilindri liigendit.	X						
Puhastage radiaatori õhufilter.		X					
Kontrollige kiilrihmu.		X					

Hooldus	Iga päev ja pärast trans-portimist	Iga 50 tunni järel	Iga 100 tunni järel	Iga 250 tunni järel	Iga 500 tunni järel	Kord aas-tas	Iga 6000 tunni jä-rel
Määrige eesmised rattad.		X					
Määrige viies ratas. (Kehtib ainult viienda rattaga toodetele.)		X					
Vahetage mootoriõli ja õlifilter.[2]			X				
Määrige esivõlli pöördelaagrid.			X				
Kontrollige rattaid, rattarummusid ja parkimiskiile kahjustuste suhtes ning veenduge, et need oleks õigesti paigaldatud.			*				
Kontrollige õhufiltri voolikut ja voolikuklambreid.			*				
Kontrollige hüdroõli taset.			X				
Vahetage kütusefilter.			X				
Vahetage hüdraulikasüsteemi filter.				X			
Määrige lõiketera võll.				X			
Määrige tagavõlli laagrit.				X			
Vahetage hüdroõli.					X		
Vahetage käigukastiõli.					X		
Vahetage mootori jahutusvedelik.					X		
Vahetage õhufiltrid.						X	
Kontrollige mootori jahutusvedelikku ja veenduge, et segu oleks õige.						X	
Vahetage siduri nupp.							O
Vahetage siduri relee.							O
Vahetage mootori käivituslüliti.							O

Toote puhastamine

HOIATUS: Kandke kaitseprille. Kõrgsurvepesuriga puhastamisel võivad tootest eralduda mustus ja kahjulikud materjalid.

- Enne puhastamist laske seadmel maha jahtuda.
- Enne toote puhastamist veenduge, et relee ja kaitsmekarbi kate oleks õigesti paigaldatud.
- Ärge puhastage elektrilisi komponente veega.
- Kasutage nõrka puhastusvahendit. Nahaärrituse vältimiseks kandke kaitsekindaid.
- Kasutage toote puhastamiseks kõrgsurvepesurit.

Radiaatori puhastamine

ETTEVAATUST: Järgige juhiseid. Vale protseduur võib jahutuslabasid kahjustada.

- Jahutuslabade puhastamiseks kasutage suruõhku.
- Vajadusel kasutage kõrgsurvepesurit ja nõrka puhastusvahendit.
- Pihustage otse radiaatorile, paralleelselt jahutuslabadega.
- Hoidke miinimumvahet 40 cm jahutuslabade ja kõrgsurvepesuri või õhuvooluotsiku vahel.

[2] Esimene kord pärast 50-tunnist kasutamist.

Juhtimispaneeli puhastamine

ETTEVAATUST: Ärge kasutage juhtimispaneeli puhatamiseks survepesurit.

- Puhastage elektrilisi komponente lapi või suruõhuga.
- Puhastage juhtimispaneel niiske lapiga.

Mootori puhastamine

- Hoidke otsiku ja mootori ning mootori komponentide vahel vähemalt 40 cm.
- Olge mootori puhastamisel ettevaatlik, eriti elektriliste komponentide läheduses. Ärge pihustage vett otse elektrilistele komponentidele.
- Ärge suunake vett otse väljalasketorusse või mootori õhufiltrisse.

Radiaatori õhufiltri puhastamine

ETTEVAATUST: Ärge kasutage toodet, ilma et oleks paigaldatud radiaatori õhufilter.

- Puhastage radiaatori õhufilter seebi ja veega.

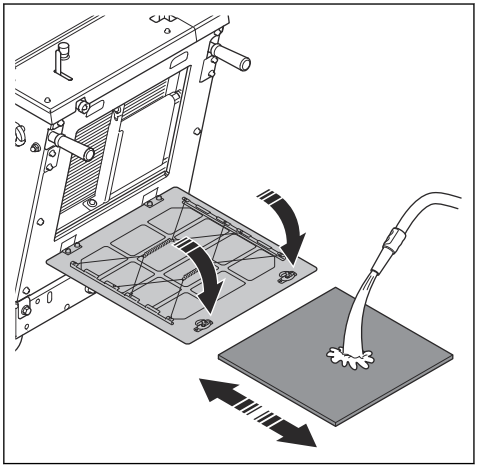

- Radiaatori kahjustunud õhufilter tuleb alati välja vahetada.

Välisõhufiltri puhastamine

HOIATUS: Õhufiltri puhastamisel kasutage heakskiidetud hingamisteede kaitsevahendit. Kõrvaldage kasutatud õhufiltrid kasutuselt õigesti. Õhufiltris olev tolm on tervisele ohtlik.

HOIATUS: Ärge puhastage õhufiltrit suruõhuga. See kahjustab õhufiltrit ja suurendab ohtliku tolmu sissehingamise ohtu.

Sisemist õhufiltrit pole vaja puhastada.

1. Kontrollige õhufiltri näitu (A). Kui õhufiltri näit on punane, tuleb välisõhufilter puhastada.

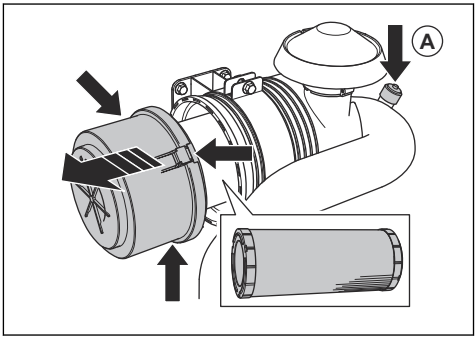

2. Avage kolm õhufiltri korpuse klambrit ja eemaldage õhufiltri korpus.
3. Eemaldage õhufilter ja veenduge, et see poleks kahjustatud.
4. Koputage õhufiltrit vastu kõva pinda või kasutage osakeste eemaldamiseks tolmuimejat.

ETTEVAATUST: Ärge laske tolmuimeja otsikul puutuda vastu õhufiltri pinda. Hoidke seda veidi eemal. Õhufiltri pind on tundlik ja kokkupuude muude esemetega kahjustab seda.

5. Vahetage kahjustunud tihendid välja.
6. Kontrollige õhufiltri voolikut ja voolikuklambreid.
   a) Asendage kahjustatud osad.
   b) Pingutage lahtised klambrid.
7. Paigaldage välisõhufilter.
8. Paigaldage õhufiltri korpus ja sulgege kolm klambrit.

Märkus: Kui õhufiltri korpuse kolme klambrit ei saa sulgeda, ei ole välimine õhufilter õigesti paigaldatud.

Kui eelfiltrit ei saa täielikult puhastada või see on kahjustatud, tuleb see asendada. Vt jaotist *Õhufiltrite vahetamine lk 41*.

Tegevused pärast toote puhastamist

- Puhuge elektrilised klemmid suruõhuga kuivaks.
- Enne mootori käivitamist laske seadmedl täielikult kuivada.

Voolikute ja voolikuklambrite kontrollimine

- Kontrollige, ega kütusesüsteemi voolikud, hüdraulikasüsteem või jahutussüsteem ei leki.
- Kontrollige voolikuid kulumise ja kahjustuste suhtes, eriti kui voolikud hõõruvad teiste voolikute või toote osade vastu.
- Vahetage kahjustatud voolikud välja.
- Pingutage lahtised voolikuklambrid.

Kontrollige lõiketera veevarustust

1. Keerake terakaitsme esipolt lahti ja tõstke terakaitsme riiv üles (A).

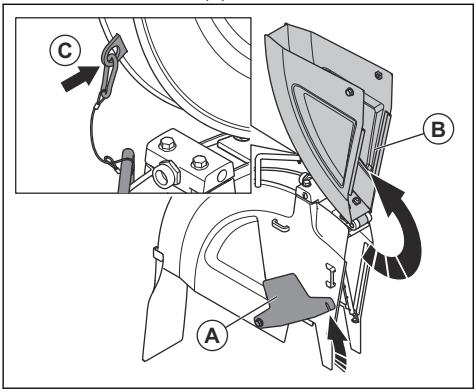

2. Tõstke terakaitsme esiosa (B) üles ja lukustage terakaitse püstisesse asendisse kaabli ja karabiiniga (C).
3. Avage veeklapp.

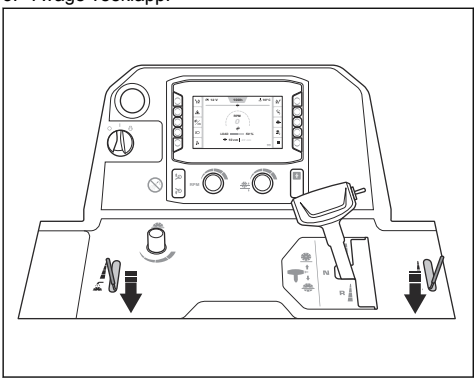

4. Veenduge, et veejoad väljuvad avadest otse ja lõiketera mõlemale küljele.

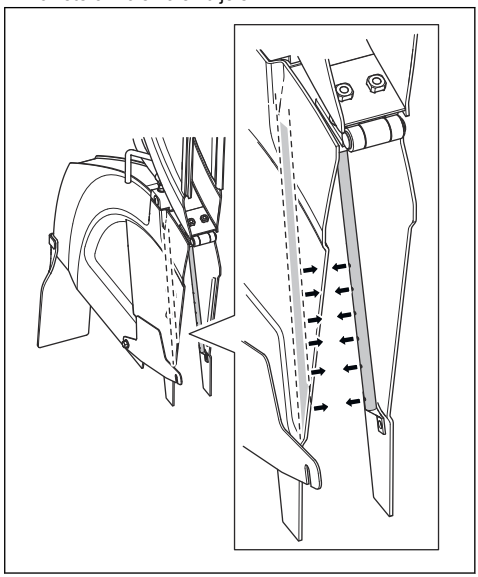

5. Veenduge, et veetorudes ei oleks lekkeid.
6. Kui veetorud on kahjustunud, vahetage need välja.

Käigukastist vee eemaldamine

ETTEVAATUST: Vesi käigukastis võib põhjustada korrosiooni ja külmakahjustusi.

1. Keerake käigukasti vee väljalaskeklapi avamiseks seda vastupäeva.

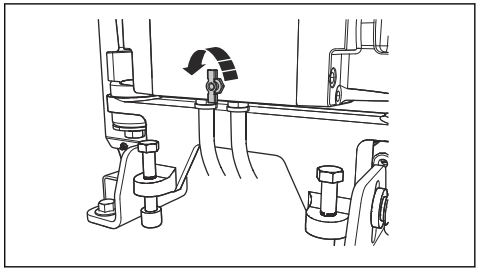

2. Keerake käigukasti vee väljalaskeklapi sulgemiseks seda päripäeva.

Kütusefiltri vee-eraldi tühjendamine

1. Pange kütusefiltri vee-eraldi vooliku alla anum.

2. Keerake mootori käivituslüliti asendisse „I“ (A). Ärge käivitage mootorit.

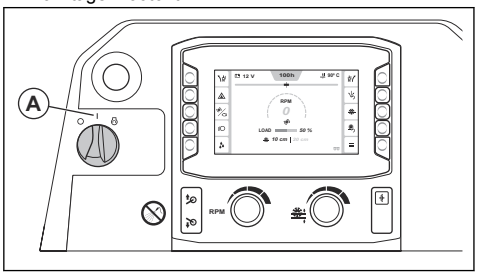

3. Laske kütusepumbal töötada umbes 15 sekundit, et suurendada rõhku kütusesüsteemis.
4. Keerake mootori käivituslüliti asendisse „0“ (B).

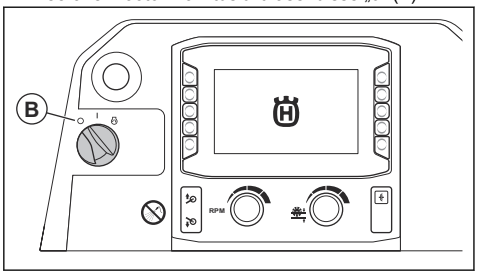

5. Keerake lahti kraan (C) ja tühjendage vesi vee-eraldist anumasse.

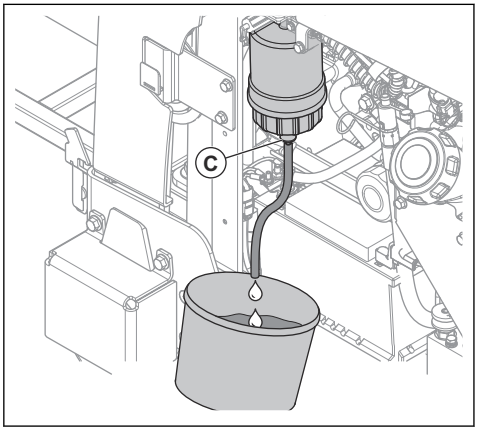

6. Keerake kraan kinni.
7. Kõrvaldage vesi keemilise jäätmena. Vt jaotist *Utiliseerimine lk 57*.

Õhufiltrite vahetamine

1. Eemaldage õhufiltri korpus (A).

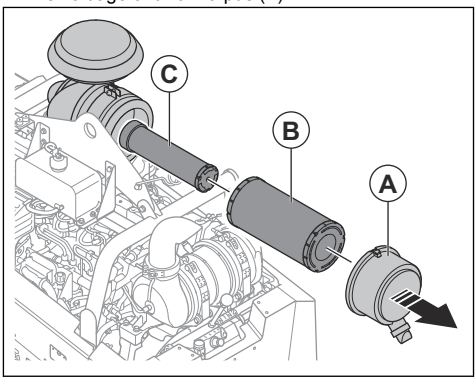

2. Eemaldage välimine (B) ja sisemine õhufilter (C).
3. Paigaldage õhufiltrid vastupidises järjestuses.

Hüdrosüsteemi filtri vahetamine

1. Veenduge, et seade asetseks horisontaalselt.
2. Eemaldage hüdrosüsteemi filter ja visake see ära.

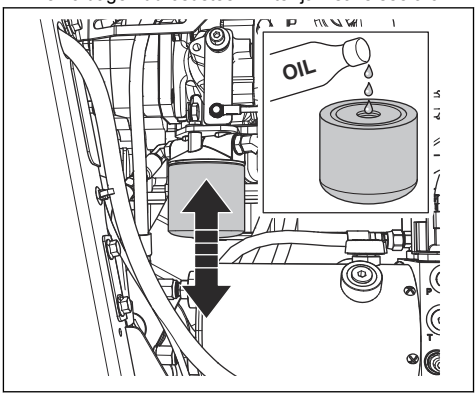

3. Täitke uus hüdrosüsteemi filter õliga. Vt teavet õige tüüpi kohta jaotisest *Tehnilised andmed lk 58*.
4. Määrige tihend mõne tilga õliga.
5. Paigaldage hüdrosüsteemi filter.
6. Kontrollige hüdroõli taset. Vt jaotist *Hüdroõli taseme kontrollimine lk 44*.

Kiilrihmade kontrollimine

1. Eemaldage eesmine kate.

2. Tõmmake ja vabastage kiilrihmasid, üks korraga. Rihmad peavad andma pika ja mitte lühikese heli.

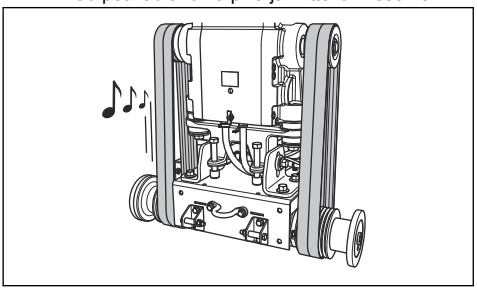

a) Kui kuulete kiilrihmadelt pikka, selget heli, on pinge õige.
b) Kui kuulete kiilrihmadelt ainult lühikest heli, on pinge liiga väike. Vt jaotist *Kiilrihmade pingutamine lk 42*.

3. Kontrollige kiilrihmasid kulumise ja kahjustuste suhtes. Vahetage kahjustatud kiilrihmad välja.

ETTEVAATUST: Ärge vahetage ainult ühte kiilrihma. Vahetage kõik neli kiilrihma alati ühel ajal.

4. Paigaldage eesmine kate.

Kiilrihmade pingutamine

ETTEVAATUST: Uued kiilrihmad tuleb pingutada pärast esimest 2–4 töötundi.

1. Eemaldage eesmine kate.
2. Keerake lahti kaks polti lõiketera võlli mutrivõtmega.

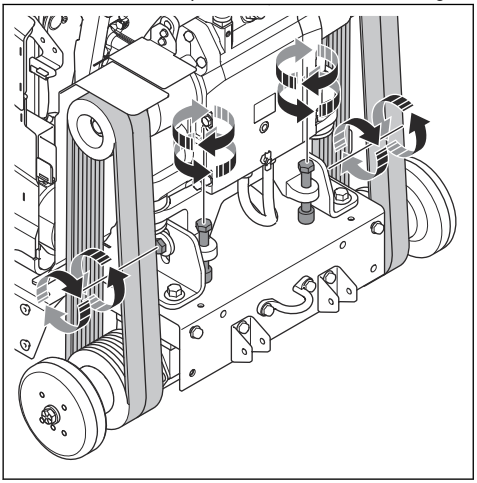

3. Keerake rihmade pingutamise polte päripäeva, kuni kiilrihmad on pingul.

ETTEVAATUST: Keerake kahte polti võrdselt. Mõlemad kiilrihmad peavad olema võrdselt pingul.

4. Kontrollige kiilrihmu. Vt jaotist *Kiilrihmade kontrollimine lk 41*.
   a) Kui kiilrihmade pinge on liiga väike, pingutage polte veel veidi.
   b) Korrake protseduuri, kuni kiilrihmade pinge on õige.
5. Keerake kaks lukustuspolti kinni.
6. Keerake rihmade pingutuspoldid lahti vastupäeva umbes 1/16 pööret.

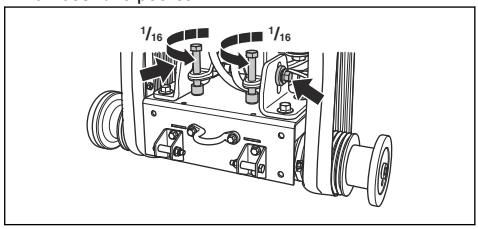

ETTEVAATUST: Veenduge, et neljal kiilrihmal oleks samasugune pinge. Ärge reguleerige kiilrihmade pinget liiga palju.

7. Paigaldage eesmine kate.

Rataste kontrollimine

- Kontrollige rattaid kulumise ja kahjustuste suhtes. Vahetage rattad ja rummud, kui need on kahjustunud või kulunud.

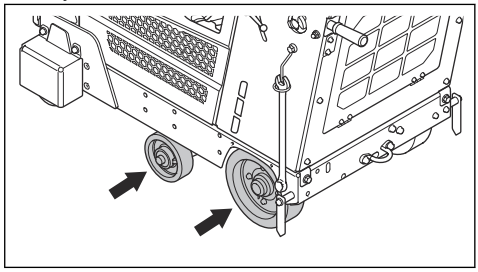

- Kontrollige, kas tagarattad ja rummud on kinni. Keerake kinni lahtised poldid ja mutrid.

Mootoriõli taseme kontrollimine

Et õlitaseme näit oleks õige, peab seade olema õiges asendis.

1. Õlitaseme kontrollimisel veenduge, et lõiketera oleks eemaldatud ja toode oleks horisontaalses asendis.

2. Eemaldage õlipaagist õlimõõtevarras.

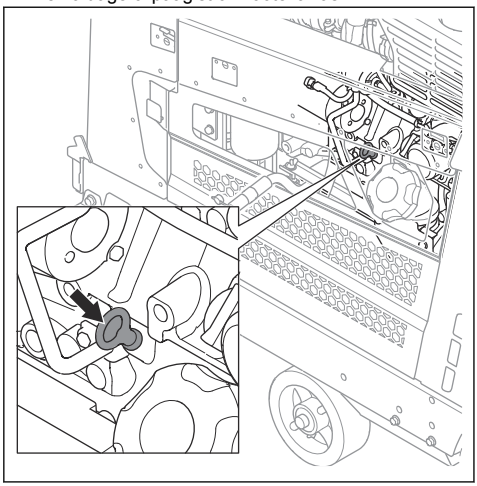

3. Puhastage mõõtevarras õlist.
4. Asetage mõõtevarras täies pikkuses tagasi õlipaaki.
5. Eemaldage mõõtevarras.
6. Vaadake mõõtevardalt õlitaset. Veenduge, et mootoriõli tase oleks mõõtevardal olevate märkide vahel.

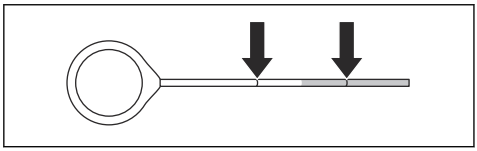

7. Kui õlitase on madal, lisa mootoriõli ja kontrolli õlitaset uuesti. Vt teavet õiget tüüpi mootoriõli kohta jaotisest *Tehnilised andmed lk 58*.

Mootoriõli ja mootoriõli filtri vahetamine

1. Pange akule kate, et vältida õli sattumist akule.
2. Eemaldage mootoriõli tühjendusvooliku kork (A).

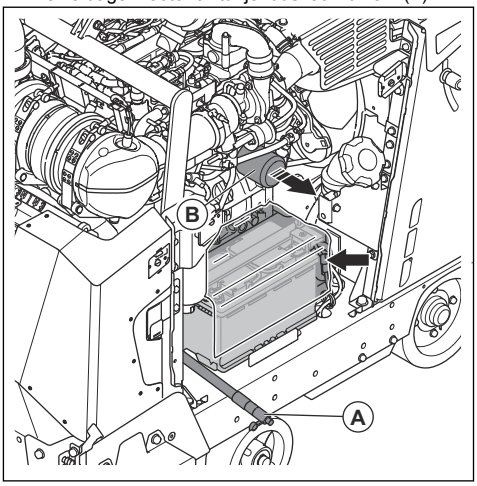

3. Avage klapp ja keerake voolik mootoriõli tühjendamiseks alla.
4. Eemaldage mootoriõli filter (B) ja visake see ära.
5. Sulgege klapp.
6. Täitke uus mootoriõli filter õliga ja paigaldage filter seadmele.
7. Avage õlipaagi kork ja täitke süsteem mootoriõliga. Vt teavet õiget tüüpi õli kohta jaotisest *Tehnilised andmed lk 58*.

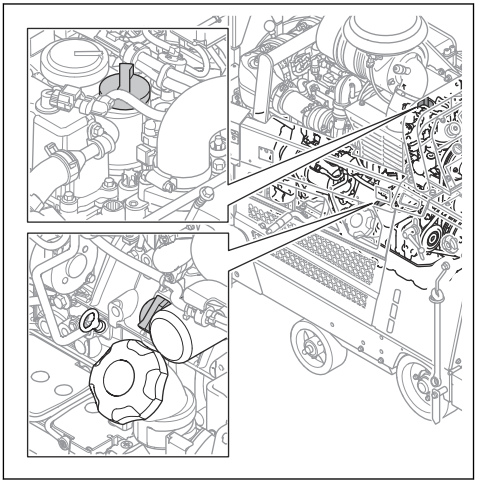

Märkus: Mootoriõli jaoks on kaks õlipaagi korki.

Hüdroõli taseme kontrollimine

1. Eemaldage kork hüdromahuti kontrollavalt. Vt jaotisest *Seadme ülevaade, parem külg lk 4* teavet hüdromahuti asendi kohta.

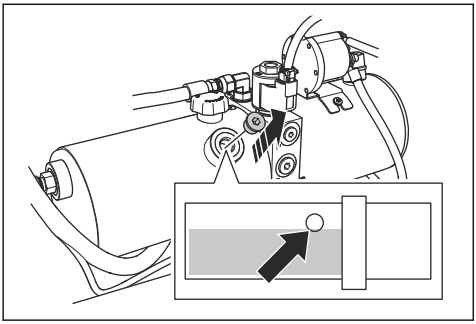

2. Veenduge, et õlitase oleks hüdromahuti ava alumises osas.
3. Vajadusel eemaldage hüdromahuti kork ja täitke hüdromahuti õlitasemeni. Vt teavet õiget tüüpi õli kohta jaotisest *Tehnilised andmed lk 58*.

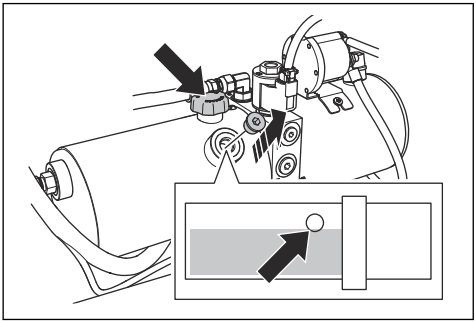

ETTEVAATUST: Ärge täitke üle. Õli võib kontrollavast välja tulla.

4. Paigaldage hüdromahuti kork.
5. Paigaldage kork hüdromahuti kontrollavale.

Hüdraulikaõli vahetamine

1. Eemaldage kork hüdraulilise mahuti kontrollavalt.

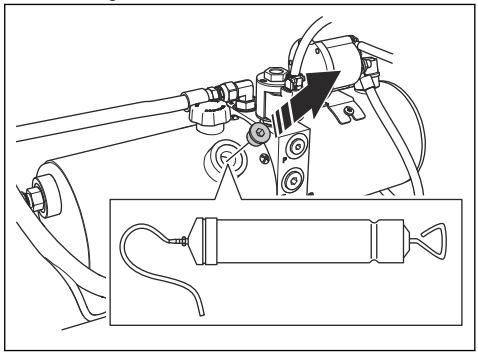

2. Kasutage manuaalset õlipumpa, et eemaldada õli läbi hüdraulilise mahuti kontrolliava.
3. Vahetage hüdraulikasüsteemi filter. Vt jaotist *Hüdrosüsteemi filtri vahetamine lk 41*.

Mootori jahutusvedeliku taseme kontrollimine

HOIATUS: Mootori jahutusvedeliku paak on rõhu all.

HOIATUS: Põletusvigastuste oht. Enne mootori jahutusvedeliku korgi avamist laske mootoril maha jahtuda.

1. Veenduge, et mootor oleks külm.
2. Kontrollige mootori jahutusvedeliku taset mootori jahutusvedeliku paagis. Jahutusvedeliku tase on õige, kui see on kahe märgi vahel.

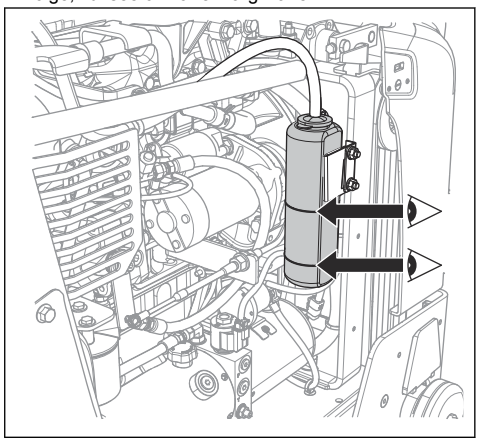

3. Kui mootori jahutusvedeliku tase on liiga madal, eemaldage kork ja täitke õige tasemeni. Vt teavet õiget tüüpi mootori jahutusvedeliku ja segu kohta jaotisest *Tehnilised andmed lk 58*.

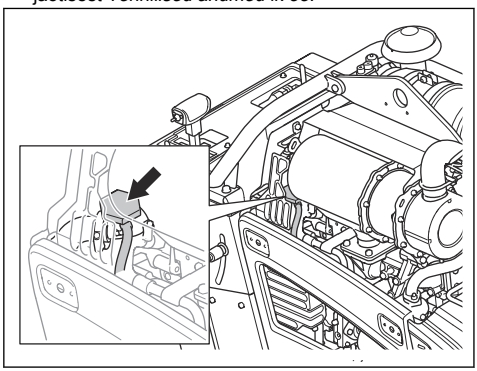

Mootori jahutusvedeliku vahetamine

HOIATUS: Põletusvigastuste oht. Enne mootori jahutusvedeliku korgi avamist laske mootoril maha jahtuda.

1. Veenduge, et mootor oleks külm.
2. Eemaldage tagumine kate.

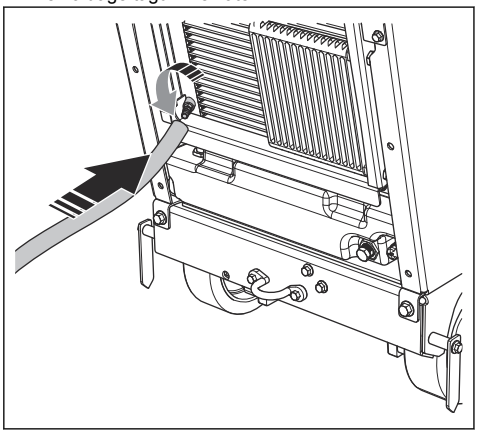

3. Pange klapile pikendus.
4. Avage klapp.
5. Eemaldage mootori jahutusvedeliku kork. Mootori jahutusvedelik voolab süsteemist välja.
6. Sulgege klapp.
7. Lisage mootori jahutusvedelikku, kuni tase on mootori jahutusvedeliku anuma kahe märgi vahel. Vt teavet õiget tüüpi mootori jahutusvedeliku ja segu kohta jaotisest *Tehnilised andmed lk 58*.

Käigukasti õli vahetamine

1. Eemaldage toote esiküljel asuvast kontrollavast kork (A).

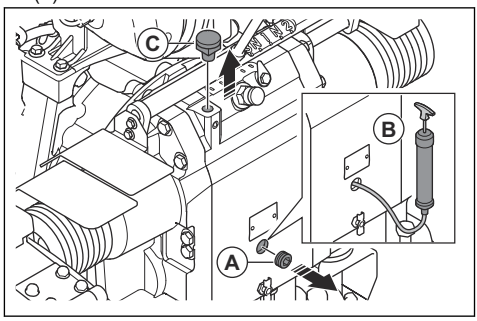

2. Laske õli pumba (B) abil kontrollava kaudu välja.
3. Eemaldage kruvi (C).
4. Lisage õli torusse, vaadates läbi kontrollava. Õlitase on õige, kui õli hakkab korgi (A) august välja tulema.
5. Paigaldage kork (A) ja kruvi (B).

Kütusefiltri vahetamine

HOIATUS: Nahaärrituse vältimiseks kasutage kaitsekindaid. Kütus võib tulla kütusefiltrist ja sattuda nahale.

1. Sulgege eelfiltri klapp. Täpsemat teavet leiate mootori kasutusjuhendist.
2. Eemaldamiseks keerake kütusefiltrit vastupäeva.

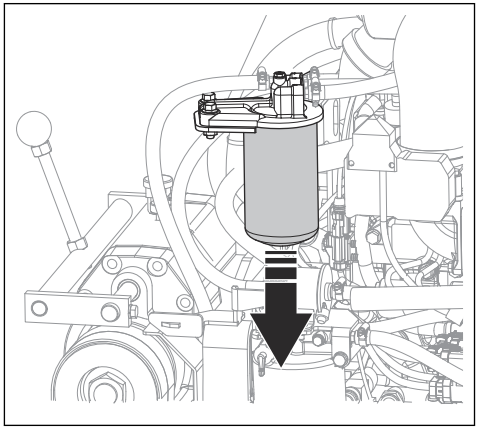

3. Vahetage kütusefilter.
4. Täitke uus kütusefilter diislikütusega. Vt teavet õiget tüüpi kütuse kohta jaotisest *Tehnilised andmed lk 58*.
5. Määrige tihend mõne tilga diislikütusega.
6. Paigaldage kütusefilter.

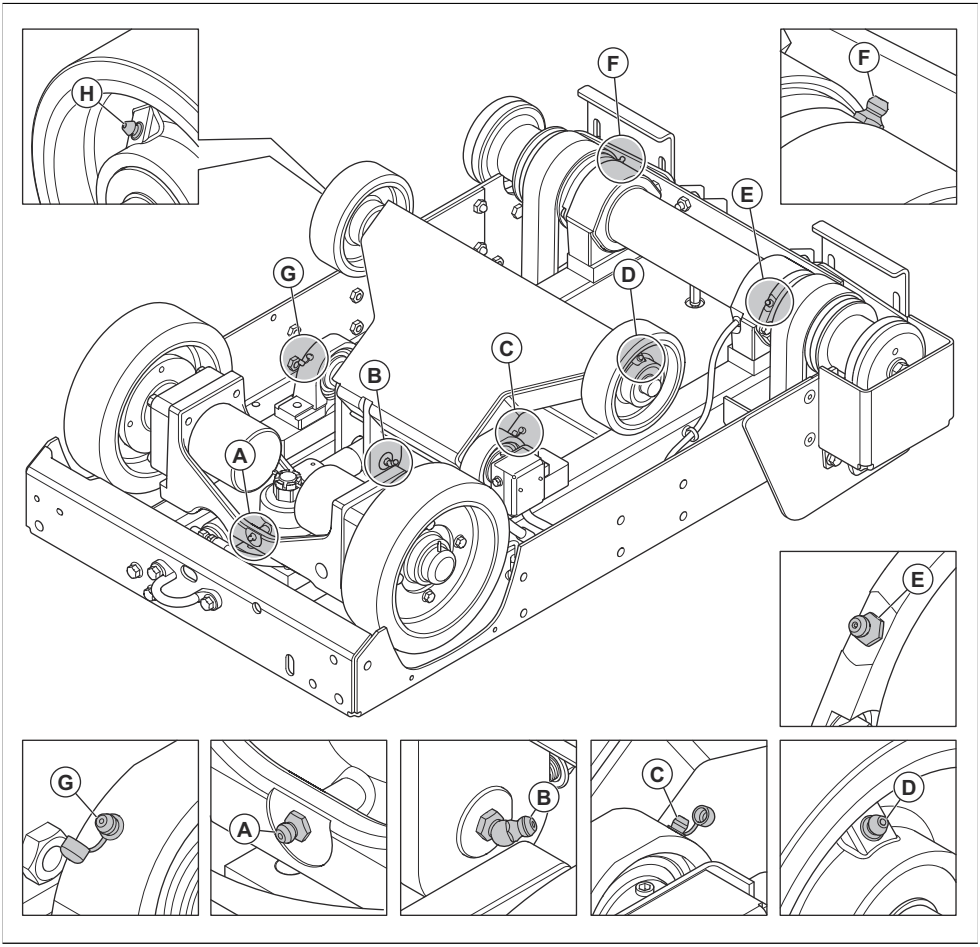

1. Eemaldage seadmest lõiketera. Vt jaotist *Lõiketera paigaldamine ja eemaldamine lk 20*.
2. Puhastage määrdenippel A. Vahetage see välja, kui see on katki või ummistunud.
3. Suruge määre läbi määrdenipli A.
4. Toote tõstmiseks lükake lülitit üles.

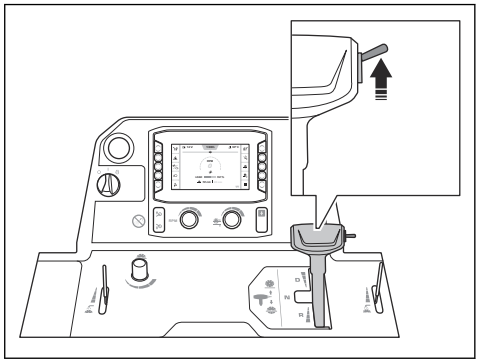

HOIATUS: Kui tootele on paigaldatud ballastikomplekt, hoidke lõiketera tõstmisel jalad ballastikomplektist eemal. Esineb vigastuste oht.

HOIATUS: Kui viies ratas on sisse lülitatud, hoidke lõiketera tõstmisel jalad viiendast rattast eemal. Esineb muljumisvigastuste oht.

5. Paigaldage esitelje alla kaks tugijalga.
6. Langetage toode tugijalgadele.

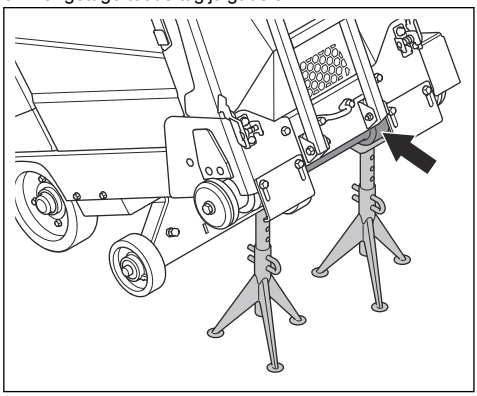

7. Puhastage määrdeniplid B–H.
8. Vahetage katkised ja ummistunud määrdeniplid.
9. Määrige eesmised rattad.
10. Määrige esivõlli pöördelaagrid.
11. Määrige lõiketera võll. Lükake määrdepump kaks korda lõiketera võlli mõlemasse otsa.
12. Määrige hüdrosilindri pöördetelge.
13. Määrige tagavõlli laagrit.

Lisateavet määrimise kohta vt jaotisest *Tehnilised andmed lk 58*.

Akuhooldus

HOIATUS: Ärge avage ega eemaldage aku korke ega katteid.

HOIATUS: Kahjustatud aku vahetage välja.

HOIATUS: Olge aku liigutamisel ettevaatlik. Aku on raske.

Aku ühendamine ja lahtiühendamine

ETTEVAATUST: Veenduge, et ühendaksite õige kaabli õigesse klemmisse. Kui kaablid on valesti paigaldatud, tekib toote kahjustamise risk.

1. Paigaldage akuhoidik (A) nii, et kronstein oleks suunatud ülespoole. Veenduge, et akuhoidik oleks akuklemmidest võimalikult kaugel.

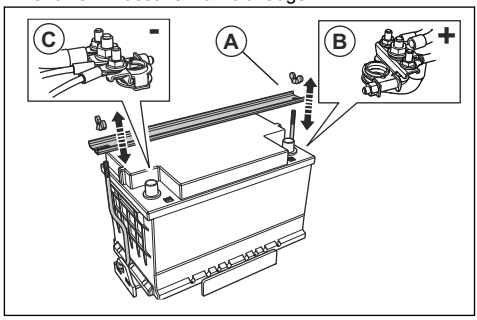

2. Ühendage punane akukaabel (B) aku plussklemmi (+) külge.
3. Ühendage must akukaabel (C) aku miinusklemmi (-) külge.
4. Ühendage akukaablid vastupidises järjekorras, kui toimus lahtiühendamine.

HOIATUS: Ühendage alati kõigepealt lahti aku miinusklemm (-).

Aku kontrollimine

- Kontrollige akut iga päev.
  a) Seadke mootori käivituslüliti asendisse „I“.
  b) Kontrollige ekraanil kuvatavat aku pinget (A). See ei tohi olla alla 12 V.

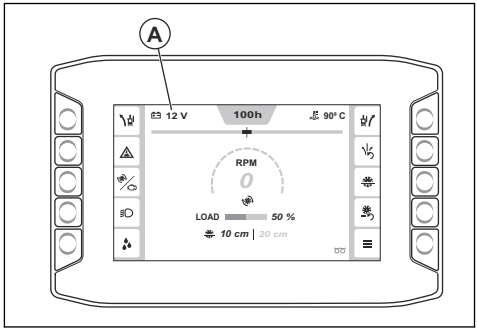

- Kui akupinge on alla 12 V, laadige või vahetage aku.

- Kui aku ei suuda hoida pinget, vahetage see välja. See võib juhtuda, kui seadet pole pikka aega kasutatud. Lisateavet soovitatud akude kohta vt jaotisest *Tehnilised andmed lk 58*.
- Laadige akut regulaarselt. Vt jaotist *Aku laadimine lk 48*.
- Hoidke akuklemmid ja akukaablid puhtad.

Aku laadimine

Märkus: Toote kasutamisel veenduge, et aku oleks laetud. Kui toodet pole pikka aega kasutatud, tuleb akut laadida.

1. Lahutage aku seadmest. Vt jaotist *Aku ühendamine ja lahtiühendamine lk 47*.
2. Ühendage aku akulaadijaga.
3. Eemaldage aku akulaadijast, kui aku on täielikult laetud.
4. Ühendage aku seadmega. Vt jaotist *Aku ühendamine ja lahtiühendamine lk 47*.

Mootori erakorraline käivitamine

Kui aku on mootori käivitamiseks liiga nõrk, saate erakorraliseks käivitamiseks kasutada ühendusjuhtmeid. Seadmel on negatiivse maandusega 12 V süsteem. Erakorraliseks käivitamiseks kasutataval tootel peab samuti olema negatiivse maandusega 12 V süsteem ja minimaalselt 700 CCA.

Ühendusjuhtmete ühendamine

HOIATUS: Akust eralduvast plahvatusohtlikust gaasist tingitud plahvatusoht. Ärge ühendage laetud aku miinusklemmi tühja aku miinusklemmi külge või selle vahetusse lähedusse.

ETTEVAATUST: Ärge kasutage seadme akut teiste sõidukite käivitamiseks.

1. Ühendage punase akujuhtme üks ots tühja aku plussklemmiga (+) (A).

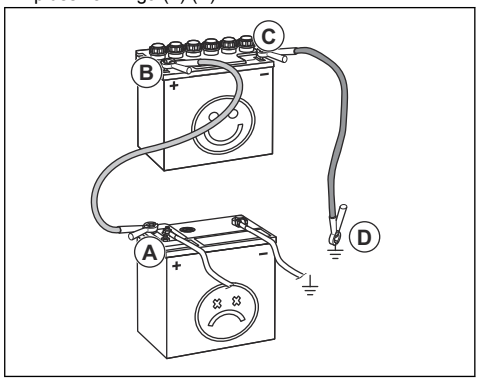

2. Ühendage punase akujuhtme teine ots laetud aku plussklemmiga (+) (B).

HOIATUS: Vältige punase akujuhtme otste sattumist vastu seadme raami. See põhjustab lühise.

3. Ühendage musta akukaabli üks ots laetud aku miinusklemmi (-) (C) külge.
4. Ühendage musta akujuhtme teine ots RAAMI MAANDUSPUNKTIGA (D) eemal kütusepaagist ja akust.

Ühendusjuhtmete eemaldamine

Märkus: Eemaldage ühendusjuhtmed ühendamisele vastupidises järjekorras.

1. Eemaldage MUST juhe raami küljest.
2. Eemaldage MUST kaabel täielikult laetud aku küljest.
3. Eemaldage PUNANE juhe mõlema aku küljest.

Regenereerimine

Märkus: Regenereerimisfunktsioon on seadusega kohustuslik kõigil Euroopas müüdavatel toodetel. Selles jaotises toodud teave kehtib ainult Euro V heitmestandardile vastavate toodete korral.

Heitgaaside vähendamiseks on diiselmootoril diislikütuse tahkete osakeste filter (DPF). DPF kogub heitgaasist soovimatut materjali. Soovimatute ainete kontsentratsioon diislikütuse osakeste filtris suureneb töötamise ajal ja filtrit on vaja regulaarselt puhastada. Diislikütuse tahkete osakeste filtri puhastamise protseduuri nimetatakse regenereerimiseks.

Kui regenereerimine on vajalik, kuvatakse kasutajaliideses teade. Teavet regenereerimise kohta vt jaotisest *Statsionaarne regenereerimine lk 49*.

Statsionaarne regenereerimine

HOIATUS: Ärge lahkuge töötava mootoriga toote juurest.

Märkus: Mootori pöörlemiskiirus suureneb statsionaarse regenereerimise ajal automaatselt.

1. Viige toode piisava õhuvooluga kohta.
2. Veenduge, et kütusetase oleks määratud tööaja jaoks mootori kõrgel koormusel piisav.
3. Vajutage nuppu „Peamenüü“ (A).

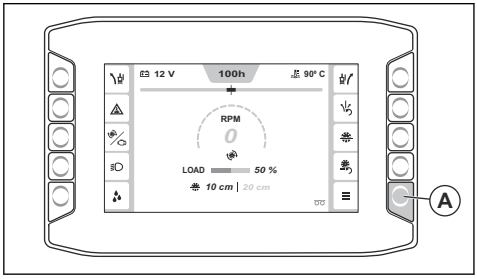

4. Valige „Funktsioonid“ ja seejärel „Regenereerimine“.

   Järgige järgmisi tingmusi.

   - Mootor on sisse lülitatud.
   - Pöörlemiskiiruse juhtkang on neutraalasendis.
   - Mootori temperatuur on piisavalt kõrge.
   - Lõiketera ei liigu ning lõiketera sidur on välja lülitatud.

5. Valige „Jätka”.
6. Järgige juhiseid ning käivitage statsionaarne regenereerimine.
7. Oodake umbes 40 minutit, kuni toode regenereerib statsionaarselt diisli tahkete osakeste filtrit.

   Märkus: Statsionaarse regenereerimise protsessi ajal võivad kasutajaliidese hoiatussümbolid vilkuda.

8. Kui statsionaarne regenereerimine on valmis, naaske menüüstruktuuri.
9. Kui saate kasutajaliideses teate selle kohta, et statsionaarset regenereerimist ei õnnestunud käivitada, pöörduge oma hooldustöökotta.

Taastusregenereerimine

HOIATUS: Ärge lahkuge töötava mootoriga toote juurest.

Märkus: Mootori pöörlemiskiirus suureneb taasteregenereerimise ajal automaatselt.

1. Tehke sama protseduur nagu statsionaarse regenereerimise puhul, kuid veenduge, et tootel oleks piisavalt kütust, et mootor saaks kolm tundi töötada.
2. Kui saate kasutajaliideses teate selle kohta, et taastusregenereerimist ei õnnestunud käivitada, pöörduge oma hooldustöökotta.

Regenereerimise tühistamine

- Pärast regenereerimise alustamist vajutage selle tühistamiseks ekraanil olevat tühistamisnuppu.

Tõrkeotsing

Tõrkeotsing

HOIATUS: Kui mootor või lõiketera peatuvad, tõstke lõiketera lõikest täielikult välja. Seadke mootori käivituslüliti asendisse „0“ ja vajutage juhtpaneelil masina seiskamisnuppu. Enne toote uuesti käivitamist kontrollige seda põhjalikult.

Lisateavet hoiatussümbolite kohta vt jaotisest *Sümbolid kasutajaliidesel lk 10*.

Probleem	Põhjus	Lahendus
Mootor peatub töötamise ajal.	Kütusepaak on tühi.	Täitke kütusepaak õiget tüüpi kütusega.
	Veeohutuslüliti peatab mootori, sest puudub veesurve.	Lülitage veeohutuslüliti välja. Kontrollige veevarustust.
	Seadme seiskamisnupp on alla vajutatud.	Lülitage masina seiskamise funktsioon välja.
	Lõiketerale langeb liiga suur koormus.	Kuulake mootori heli. Kui mootori kiirus väheneb, tõmmake mootorikiiruse reguleerimise hooba tahapoole.
	Kaitse on läbi põlenud.	Vahetage katkised kaitsmed välja.
Lõiketera peatub töötamise ajal.	Veorihma pinge pole piisav.	Kontrollige veorihma pingsust.
	Lõiketera sidur on välja lülitatud.	Lõiketera ajamiga ühendamiseks lülitage sisse lõiketera sidur. Siduri sisselülitamise ajal peab mootori kiirus olema 1200 p/min või vähem.
	Lõiketera siduril on elektriline rike või katkine kaitse.	Kontrollige kaitsmeid. Vahetage katkised kaitsmed välja.
Lõiketera liigub liiga kiiresti alla.	Lõiketera langetamiskiirust reguleeriv klapp on liiga avatud.	Keerake lõiketera langetamiskiiruse reguleerimise nuppu päripäeva, kuni seadistatakse sobiv kiirus.
Lõiketera lõikab liiga aeglaselt.	Lõiketera on nüri või sisendrõhk on liiga suur.	Vähendage lühikeseks ajaks lõikesügavust ja mootori kiirust.
Kui proovite mootorit käivitada, käivitub juhtseade uuesti.	Akupinge on liiga madal.	Laadige või vahetage aku või kasutage käivituskaableid.
Toode vibreerib tavapärasest rohkem.	Lõiketera on kahjustatud.	Vahetage lõiketera välja.

Erinevat tüüpi teadete koodid

Kood	Teade kasutajaliideses	Põhjus	Lahendus
1	„Masina seiskamisnupp. Vajutatud.“	Masina seiskamisnupp on sisse lülitatud.	Lülitage masina seiskamise funktsioon välja.
2			
3	„Masina seiskamine olek. Aktiivne.“	Mootori käivituslülitit pole pärast masina seiskamisnupu vabastamist seatud asendisse „0“.	Seadke mootori käivituslüliti asendisse „0“ ja käivitage toode uuesti.
4	„Ajami juhtkang. Vales asendis.“	Ajami juhtkang ei ole neutraalasendis, kui mootor üritab käivituda.	Enne mootori käivitamist seadke ajami juhtkang neutraalasendisse.
5	„Lõiketera sidur. Sisse lülitatud.“	Lõiketera sidur lülitub sisse, kui mootor üritab käivituda.	Enne mootori käivitamist lülitage lõiketera sidur välja.
6	„Mootori pöörlemiskiirus. Liiga kõrge.“	Sidurit ei ole võimalik rakendada, kui mootori pöörlemiskiirus on 1200 p/min või kõrgem.	Enne sidurinupu vajutamist vähendage mootori pöörlemiskiirust.

Kood	Teade kasutajaliideses	Põhjus	Lahendus
7	„Veesurve. Madal“	Jahutussüsteemis puudub veevool või veevool pole piisav.	Kontrollige veejahutussüsteemi. Veenduge, et veevarustus oleks ühendatud, et see poleks ummistunud ja et veeklapp oleks avatud.
8			
20	„Hooldus. On vajalik.“	Toode vajab hooldust.	Pöörduge Husqvarna hooldustöökoja poole.
22	„Madal tühikäigu taimer. Mootor lülitub kohe välja.“	Toode on töötanud madalal tühikäigukiirusel kauem kui viis minutit.	Seisake toode.
23	„Madal tühikäigu taimer. Mootor on välja lülitatud.“	Toode on töötanud madalal tühikäigul kauem kui 10 minutit ja mootor on seiskunud.	Taaskäivitage toode.
40	„Juhtmoodul. Ühendus on katkenud.“	Juhtmoodulist ei edastata CAN-signaali. Võimalik, et toode ei tööta korralikult.	Peatage toode ja pöörduge Husqvarna hooldustöökotta.
41	„Mootor. Ühendus on katkenud.“	Mootori juhtplokist ei edastata CAN-signaal. Võimalik, et toode ei tööta korralikult.	Peatage toode ja pöörduge Husqvarna hooldustöökotta.
42	„Juhtsüsteem. Ühilduma-tud seadmed.“	Ekraani ja juhtmooduli tarkvara ei sobi kokku.	Kasutage toodet ettevaatlikult ja ainult lühikestel vahemaadel. Peatage toode ja pöörduge Husqvarna hooldustöökotta.
43	„Masina konfiguratsioon. Vale.“	Juhtmooduli konfiguratsioon ei vasta masina mootori konfiguratsioonile.	Pöörduge Husqvarna hooldustöökoja poole.
44	„Juhtmoodul. Sisemine tõrge.“	Toode ei tööta korralikult.	Pöörduge Husqvarna hooldustöökoja poole.
45	„Juhtmoodul. Liigtemperatuur.“	Juhtmooduli sisetemperatuur on liiga kõrge.	Pöörduge Husqvarna hooldustöökoja poole.
46	„Masina seiskamise funktsioon. Rike.“	Masina seiskamise funktsioon ei tööta korralikult.	Pöörduge Husqvarna hooldustöökoja poole.
47	„E-track funktsioon. Tõrge.“	E-track funktsioon ei tööta korralikult.	Pöörduge Husqvarna hooldustöökoja poole.
48	„E-track funktsioon. Tõrge.“	E-track funktsioon ei tööta korralikult.	Veenduge, et rataste vahel pole takistusi.
			Liigutage E-track funktsiooni vastassuunas.
			Pöörduge Husqvarna hooldustöökoja poole.
50	„E-track funktsioon. Tõrge.“	E-track funktsiooni asukohta ei saa määrata.	Pöörduge Husqvarna hooldustöökoja poole.
56	„Aku. Ei lae“	Aku ei lae.	Pöörduge Husqvarna hooldustöökoja poole.
57	„Juhtmoodul. Kontrollimatu väljalülitamine.“	Masina seaded võivad olla kaduma läinud.	Pöörduge Husqvarna hooldustöökoja poole.

Kood	Teade kasutajaliideses	Põhjus	Lahendus
61	„Süüte väljund. Tõrge.“	ECU juhtseadme süüte juhtsignaalis on tõrge.	Pöörduge Husqvarna hooldustöökoja poole.
62	„Väntvõlli väljund. Tõrge.“	ECU juhtseadme juhtsignaalis on tõrge.	Pöörduge Husqvarna hooldustöökoja poole.
63	„Hüdropump. Tõrge.“	Hüdraulilise tõstepumba relee juhtsignaalis on tõrge.	Pöörduge Husqvarna hooldustöökoja poole.
64	„Hüdroklapp. Tõrge.“	Hüdraulilise langetusklapi juhtsignaalis on tõrge.	Pöörduge Husqvarna hooldustöökoja poole.
65	„Siduri väljund. Tõrge.“	Siduri relee juhtsignaalis on tõrge.	Pöörduge Husqvarna hooldustöökoja poole.
66	„Töötuli. Tõrge.“	Töötulede relee juhtsignaalis on tõrge.	Pöörduge Husqvarna hooldustöökoja poole.
67	„Viies ratas. Tõrge.“	Viienda ratta relee juhtsignaalis on tõrge.	Pöörduge Husqvarna hooldustöökoja poole.
68	„Veepump. Tõrge.“	Veepumba relee juhtsignaalis on tõrge.	Pöörduge Husqvarna hooldustöökoja poole.
69	„ECU relee. Tõrge.“	ECU relee juhtsignaalis on tõrge.	Pöörduge Husqvarna hooldustöökoja poole.
70	„Käivitamise lubamine. Tõrge.“	Käivitamise lubamise relee juhtsignaalis on viga.	Pöörduge Husqvarna hooldustöökoja poole.
71	„Väline võimsus. Tõrge.“	Toote juhtimissüsteemi lüliti ja andurite toiteallikas on viga.	Pöörduge Husqvarna hooldustöökoja poole.
72	„Kasutamata tihvt X1.36. Tõrge.“	Juhtmestikus on tõrge.	Pöörduge Husqvarna hooldustöökoja poole.
73	„Kasutamata tihvt X1.39. Tõrge.“	Juhtmestikus on tõrge.	Pöörduge Husqvarna hooldustöökoja poole.
74	„Kasutamata tihvt X1.40. Tõrge.“	Juhtmestikus on tõrge.	Pöörduge Husqvarna hooldustöökoja poole.
79	„Mootori käivituslüliti. Käivitussignaali rike.“	Mootori käivituslüliti juhtsignaalis on tõrge.	Peatage toode ja veenduge, et oleksite toote käivitamisel teinud kõik vajalikud toimingud.
80	„Masina seiskamisnupp. Tõrge.“	Masina seiskamisnupu juhtsignaalis on tõrge.	Pöörduge Husqvarna hooldustöökoja poole.
81	„Veesurve lüliti. Tõrge“	Veesurvelüliti juhtsignaalis on tõrge.	Pöörduge Husqvarna hooldustöökoja poole.
82	„Lõiketera tõstmise lüliti. Tõrge“	Lõiketera tõstelüliti juhtsignaalis on tõrge.	Pöörduge Husqvarna hooldustöökoja poole.
83	„Lõiketera langetuslüliti. Tõrge.“	Langetuslüliti juhtsignaalis on tõrge.	Pöörduge Husqvarna hooldustöökoja poole.
84	„Neutraalne andur. Tõrge.“	Neutraalse anduri juhtsignaalis on tõrge.	Pöörduge Husqvarna hooldustöökoja poole.
85	„Kasutamata tihvt X1.29. Tõrge.“	Juhtmestikus on tõrge.	Pöörduge Husqvarna hooldustöökoja poole.

Kood	Teade kasutajaliideses	Põhjus	Lahendus
86	„Sidurilüliti. Tõrge.“	Sidurilüliti juhtsignaalis on tõrge.	Pöörduge Husqvarna hooldustöökoja poole.
87	„Kasutamata tihvt X1.10. Tõrge.“	Juhtmestikus on tõrge.	Pöörduge Husqvarna hooldustöökoja poole.
88	„E-track funktsiooni positsiooniandur. Tõrge.“	E-track funktsiooni positsioonihalduri signaalis on tõrge.	Pöörduge Husqvarna hooldustöökoja poole.
89	„Lõiketera kiiruse andur. Tõrge.“	Lõiketera kiiruseanduri signaalis on tõrge.	Pöörduge Husqvarna hooldustöökoja poole.
90	„Lõiketera sügavuse kodeerija. Tõrge.“	Lõiketera sügavuse kodeerija signaalis on tõrge.	Pöörduge Husqvarna hooldustöökoja poole.
91			
92	„Mootori kiiruse kodeerija. Tõrge.“	Mootori kiiruse kodeerija signaalis on tõrge.	Pöörduge Husqvarna hooldustöökoja poole.
93			
94	„Lõiketera sügavus. Tõrge.“	Lõiketera sügavuse anduri signaalis on tõrge.	Pöörduge Husqvarna hooldustöökoja poole.
100	„Regenereerimine. Taotletud.“	DPF-filtri tahmasisaldus on liiga suur.	Veenduge, et kütusetase oleks vähemalt 50% ja tehke statsionaarne regenereerimine.
101	„Regenereerimine. Nõutav.“	DPF-filtri tahmasisaldus on liiga suur ja mootor töötab vähendatud kiirusel, kuni regenereerimine on lõppenud.	Veenduge, et kütusetase oleks vähemalt 50% ja tehke statsionaarne regenereerimine.
102	„Regenereerimine. Piiratud töörežiim.“	DPF-filtri tahmasisaldus on liiga suur ning mootor töötab vähendatud pöördemomendi ja kiirusega, kuni regenereerimine on lõppenud.	Seisake toode. Veenduge, et kütusetase oleks vähemalt 50%, seejärel tehke taastav regenereerimine.
103	„Regenereerimine. Taotletud.“	DPF-filtri tahmasisaldus on liiga suur.	Veenduge, et kütusetase oleks vähemalt 50%, seejärel tehke regenereerimine.
104	„Regenereerimine. Piiratud töörežiim.“	DPF-filtri tahmasisaldus on liiga suur ja mootor töötab vähendatud pöördemomendiga, kuni regenereerimine on lõppenud.	Veenduge, et kütusetase oleks vähemalt 50%, seejärel tehke regenereerimine.
105	„Regenereerimine. Piiratud töörežiim.“	DPF-filtri tahmasisaldus on liiga suur ning mootor töötab vähendatud pöördemomendiga ja madalal kiirusel.	Pöörduge Husqvarna hooldustöökoja poole.
106	„DPF-i rike. Piiratud töörežiim.“	DPF-filtri tahmasisaldus on liiga suur ning mootor töötab vähendatud pöördemomendiga ja madalal kiirusel.	Pöörduge Husqvarna hooldustöökoja poole.
107	„DPF-i tahmakogus. Kõrge.“	DPF-filtri tuhasisaldus on liiga suur.	Pöörduge Husqvarna hooldustöökoja poole.
108			
109		DPF-filtri tuhasisaldus on liiga suur ja mootor töötab vähendatud pöördemomendiga.	

Kood	Teade kasutajaliideses	Põhjus	Lahendus
110	„Mootor. NOx diagnostika tõrge.“	EGR-gaasi temperatuurianduris on tõrge.	Pöörduge Husqvarna hooldustöökoja poole.
111	„Mootor. NOx või mootori tõrge.“	NOx heitmetega seotud rike heitgaaside järeltöötlussüsteemides.	Pöörduge Husqvarna hooldustöökoja poole.
112	„Heitgaasid. Kõrge temperatuur.“	Heitgaaside temperatuur on kõrge.	pole kohaldatav
120	„Õlirõhk. Madal“	Õlisurve on liiga madal.	Kontrollige mootoriõli taset.
121	„Mootori jahutusvedelik. Liigtemperatuur.“	Mootor on liiga kuum.	Kontrollige mootori jahutusvedeliku taset ja vajadusel lisage mootori jahutusvedelikku.
			Kontrollige radiaatori õhufiltrit ja puhastage see vajadusel.
122	„Kütuse rõhk. Madal.“	Kütusetase on liiga madal.	Tankige kütusega.
123	„Kütusesüsteem. Veetase kõrge.“	Vee-eraldis on liiga palju vett.	Tühjendage vee-eraldi.
124	„Kütusesüsteem. Veetase kõrge.“	Vee-eraldis on liiga palju vett ja mootor töötab madalal kiirusel, kuni veeseparaator on tühjendatud.	Tühjendage vee-eraldi.

Transportimine, hoiulepanek ja utiliseerimine

Transportimine

HOIATUS: Olge transportimisel ettevaatlik. Toode on raske ja võib põhjustada kehavigastusi või varakahju, kui see transportimise ajal kukub või liigub.

Rataste abil saab seadet lühikest maad käsitsi liigutada. Toote pikemat maad liigutamiseks tõstke see üles või asetage see sõidukile.

ETTEVAATUST: Ärge pukseerige toodet sõiduki järel.

- Kinnitage seade transpordi ajaks. Veenduge, et see ei pääseks liikuma.
- Enne seadme transportimist eemaldage lõikeketas.
- Eemaldage kõik tööriistad ja mutrivõtmed.
- Seadme ja kütuse transportimisel veenduge, et puuduksid lekked ja aurud. Elektriseadmetest või boileritest pärit sädemed ja lahtine leek võivad põhjustada tulekahju.
- Kütuse transportimiseks kasutage heakskiidetud mahuteid.
- Kontrollige uusi lõikekettaid, et neil poleks transpordikahjustusi.

Seadme liigutamine töötava mootoriga

1. Keerake mootori käivituslüliti asendisse „I“ (A).

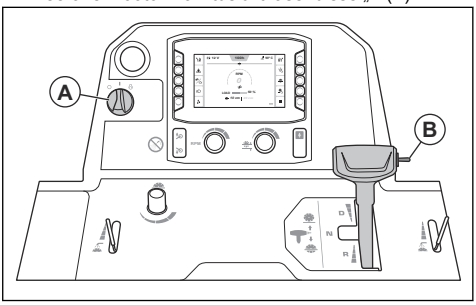

2. Lükake lülitit (B) üles, kuni lõiketera ei puuduta maad.

HOIATUS: Kui tootele on paigaldatud ballastikomplekt, hoidke lõiketera tõstmisel jalad ballastikomplektist eemal. Esineb vigastuste oht.

HOIATUS: Kui viies ratas on sisse lülitatud, hoidke lõiketera tõstmisel jalad viiendast rattast eemal. Esineb muljumisvigastuste oht.

3. Seadke kiiruse regulaator neutraalasendisse.

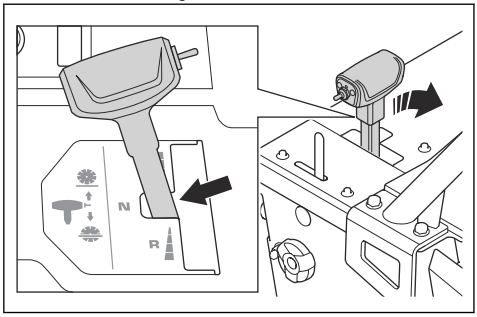

4. Vabastage sidur. Vt jaotist *Siduri sisse- ja väljalülitamine lk 28*.
5. Käivitage toode. Vt jaotist *Toote käivitamine lk 33*.
6. Juhtige toodet kiiruse reguleerimiseks mõeldud kangiga.
7. Reguleerige takistust mutriga pöörlemiskiiruse reguleerimise hoova küljel.

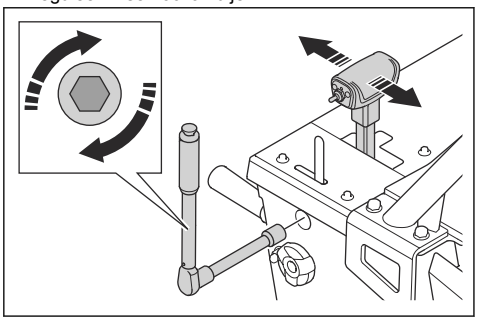

Toote liigutamine kaldteest üles ja alla

HOIATUS: Olge väga ettevaatlik, kui liigutate sisselülitatud mootoriga seadet kaldteest üles ja alla. Seade on raske ja esineb vigastusoht, kui seade kukub või liigub liiga kiiresti.

HOIATUS: Suure nurgaga kaldteedel kasutage alati vintsi. Ärge kõndige ega seiske allpool seadet.

HOIATUS: Ärge kõndige ega seiske toote tagumise osa ees, kui liigutate seda kaldteest üles või alla.

- Seadme viimisel kaldteest alla liigutage seadet aeglaselt tagasisuunas.
- Seadme viimisel kaldteest üles liigutage seadet aeglaselt edasisuunas.

Seadme liigutamine väljalülitatud mootoriga

1. Seadke mootori käivituslüliti asendisse „I“ (A).

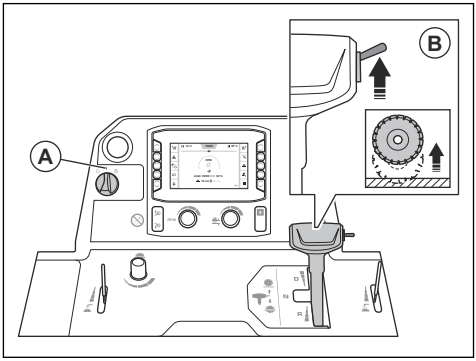

2. Lükake lülitit (B) üles, kuni lõiketera ei puuduta maad.

HOIATUS: Kui tootele on paigaldatud ballastikomplekt, hoidke lõiketera tõstmisel jalad ballastikomplektist eemal. Esineb vigastuste oht.

HOIATUS: Kui viies ratas on sisse lülitatud, hoidke lõiketera tõstmisel jalad viiendast rattast eemal. Esineb muljumisvigastuste oht.

3. Seadke kiiruse regulaator neutraalasendisse.

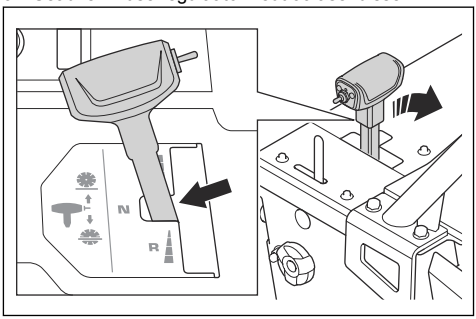

4. Hoidke töökäepidemetest ja lükake seadet selle liigutamiseks.

Toote tõstmine

HOIATUS: Veenduge, et tõsteseade oleks õigete mõõtmetega. Toote kaal on märgitud toote mudeli etiketile.

HOIATUS: Ärge tõstke kahjustatud toodet. Veenduge, et tõsteaas oleks õigesti kinnitatud ning kahjustusteta.

HOIATUS: Ärge tehke hooldustöid ülestõstetud tootel.

ETTEVAATUST: Ärge kasutage seadme tõstmiseks töökäepidemeid.

- Kinnitage tõsteseade tõsteaasa külge.

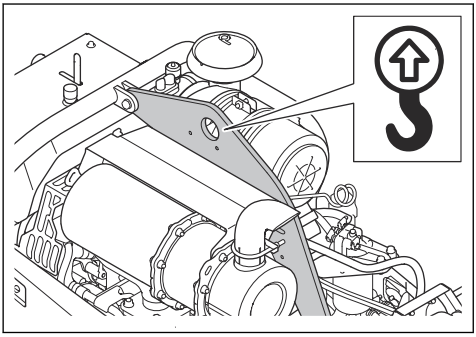

Seadme ohutu kinnitamine transportsõiduki külge

1. Pange kaks rihma läbi eesmise kinnitusklambri (A) ja kinnitage rihmad sõiduki külge. Nurk X peab olema 50–55 kraadi.

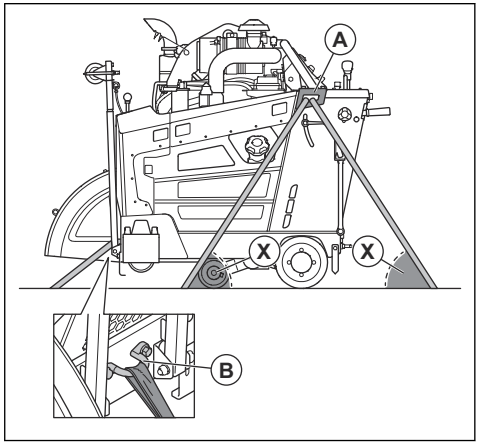

2. Pange üks rihm läbi eesmise kinnitusklambri (B) ja kinnitage rihm sõiduki külge.

Hoiustamine

- Hoidke toodet lukustatud kohas, kus sellele ei pääse juurde lapsed ega volitamata isikud.
- Laske käigukastist vesi välja.
- Seadke mootori käivituslüliti asendisse „0“.
- Seadke kiiruse regulaator neutraalasendisse.
- Eemaldage seadmest lõiketera.
- Kahjustuste vältimiseks hoidke lõiketerasid turvalises kohas.
- Hoidke lõiketerasid kuivas kohas, mis ei külmu.
- Kontrollige uusi lõiketerasid, et neil poleks hoiukahjustusi.
- Seadme ja kütuse hoiustamisel veenduge, et puuduksid lekked ja aurud. Elektriseadmetest või boileritest pärit sädemed ja lahtine leek võivad põhjustada tulekahju.
- Kütuse hoiustamiseks kasutage heakskiidetud mahuteid.
- Hoidke akut jahedas ja kuivas kohas.
- Toote hoiulepanemisel seadke töökäepidemed lühimasse asendisse. Vt jaotist *Töökäepidemete asendi muutmine lk 27*.

Pikaajalisel hoiustamisel tehke ka järgmised toimingud:

- Puhastage seade ja tehke täielik hooldus.
- Määrige kõik määrimispunktid.
- Ühendage akukaabel aku miinusklemmi küljest lahti ja asetage kaabel akust ohutusse kaugusesse.
- Pikaajalise hoiustamise ajal tehke aku säilituslaadimine.

- Täitke kütusepaak, et vältida vee sattumist kütusesüsteemi.
- Hoidke toodet kuivas kohas, mis ei külmu.
- Tühjendage kütusefiltri vee-eraldi.
- Kontrollige, kas mootori jahutusvedeliku külmumispunkt on hoiustamiskoha temperatuuri jaoks piisav.
- Pange seadmele kaitsekate. See on eriti oluline välitingimustes hoiustamiseks.
- Pärast pikaajalist hoiustamist vahetage mootoriõli.

Utiliseerimine

- Kemikaalid võivad olla ohtlikud ja need ei tohi sattuda pinnasesse. Kasutatud kemikaalid toimetage alati hoolduskeskusesse või spetsiaalsesse jäätmekogumispunkti.
- Kui seade on muutunud kasutuskõlbmatuks, toimetage see tagasi edasimüüjale või spetsiaalsesse jäätmekäitluskeskusesse.
- Õlid, õlifiltrid ja akud võivad mõjuda kahjulikult keskkonnale. Järgige kohalikke jäätmekäitluseeskirju ja kehtivaid seadusi.
- Akut ei tohi kasutuselt kõrvaldada koos olmeprügiga.
- Toimetage aku Husqvarna hooldustöökotta või spetsiaalsesse kasutatud akude kogumispunkti.

Tehnilised andmed

Mootor *	
Mootori tootemark, tüüp	Yanmar, 4TNV88C-DHQ
Mootori võimsus, kW p/min juures [3]	35,5 3000 juures
Töömaht, dm^3	2,2
Silindrid	4
Õhufilter	Radiaalne tihend koos eelpuhasti ja piirangu indikaatoriga
Starter	Elektriline
Kütus	Ainult ülimadala väävlisisaldusega diislikütus

* = Kui soovite lisateavet või kui teil on täiendavaid küsimusi selle konkreetse mootori kohta, vt teavet mootori kasutusjuhendist või mootori tootja veebisaidilt.

Kütuse- ja määrimissüsteem	
Kütusepaagi maht, l	24,5
Õlipaagi maht, l	7,4
Mootoriõli	SAE 15W40 või SAE 10W30, API klass CJ-4, ACEA E6-08, ACEA E9-08
Mootori kütusefilter	Yanmar 129C00-55800
Mootoriõli filter	Yanmar standardfilter
Käigukastiõli	SAE 75W90
Käigukastiõlipaagi maht, l	1-käigulise käigukastiga mudel: 0,95 3-käigulise käigukastiga mudel: 1,77
Määre	Kvaliteet: NLGI 2. Standard: SAE J310
Hüdroõli	SAE 15W40, API klass SE, API klass CC, API klass CD
Hüdroõli paagi maht, l	0,95
Jahutusvedelik	Etüleenglükooli ja vee segu 50/50. Saadaval toote ostmisel. Propüleenglükooli ja vee segu 50/50 **ETTEVAATUST:** Ärge valmistage segu otse paagis. Kui segu valmistatakse konteineris, on kergem saada õige 50/50 segu.

[3] Mootori tootja määratud. Mootorite näidatud võimsusklass on antud mootorimudeli järgi toodetud tüüpmootori keskmine brutovõimsus (kindlaksmääratud pöörete arvu juures), mõõdetud vastavalt SAE standardile J1995.

Aku	
Klemmitüüp	T6
BCI	91
Pinge, V	12
Mahtuvus, Ah	60–100
CCA, A	660–760
Maksimaalsed mõõtmed P×L×K, mm	280×175×175

Sae konfiguratsioon	**500**	**650**	**750**	**900**
Terakaitsme maht, mm	500	650	750	900
Suurim lõikamissügavus, mm	193	262	312	374
Lõiketera mootori pöörlemissagedus	2400	1866	1628	1355
Ligikaudne lõiketera võlli väljundvõimsus, kW	31			
Telje suurus, mm	25,4 ühe ajamivõlli puhul			
Kiiresti eemaldatava lõiketera ääriku läbimõõt, mm	114,5	127	127	152,5
Lõiketera võlli korpus	3 VX kiilrihma külje kohta			
Lõiketera jahutusvedelik	Vesi			
Terakaitsme piirde lisatarvik	Automaatlukustus			
Liikumapanek	Hüdrauliline			
Maksimaalne sõidukiirus	Sujuvalt reguleeritav: 0-37 m/min edasi- ja tagasisuunas. 25 m/min maksimaalne tagasisõidukiirus CE-mudelitel.			
Raam	Tugev, jäik, kasti- ja kanalisektsiooni konstruktsioon			
Nominaalkaal (pakendita), kg	756	761	765	771
Max töökaal sh lisavarustus, kg	799	808	817	829
Max kallakunurk, kraadid	10	10	10	10

Müra- ja vibratsioonitasemed	
Helivõimsuse tase, mõõdetud dB(A)	113
Helivõimsuse tase, garanteeritud L_{WA} dB(A) [4]	119

[4] Müraemissioon ümbritsevasse keskkonda, mõõdetud helivõimsuse tasemena (L_{WA}) vastavalt EÜ direktiivile 2000/14/EÜ Erinevus garanteeritud ja mõõdetud helivõimsustaseme vahel seisneb selles, et direktiivi 2000/14/EÜ alusel hõlmab garanteeritud helivõimsustase ka mõõtmistulemuste dispersiooni ja kõrvalekaldeid sama mudeli erinevate seadmete vahel.

Müra- ja vibratsioonitasemed	
Helirõhutase kasutaja kõrva juures, dB(A) [5]	104
Vibratsioonitase, a_{hv}, m/s^2, parem käepide / vasak käepide [6]	<3,8/<2,9

Avaldus deklareeritud müra- ja vibratsiooniväärtuste kohta

Need deklareeritud väärtused on saadud laborikatsetel vastavalt nimetatud direktiivile või standarditele ja sobivad võrdlemiseks muude toodete deklareeritud väärtustega, mida on katsetatud vastavalt samale direktiivile või samadele standarditele.
Need deklareeritud väärtused sobivad esialgseks riskihindamiseks, kuid üksikutes töökohtades mõõdetud väärtused võivad olla kõrgemad. Tegelikud kokkupuuteväärtused ja üksikkasutaja kogetud kahjuoht on ainulaadsed ning sõltuvad sellest, kuidas kasutaja töötab, mis materjali töötlemiseks toodet kasutatakse, samuti kokkupuuteajast ning kasutaja füüsilisest seisundist ja toote seisundist.

[5] Helirõhutase standardi EN 13862 järgi. Helirõhutaseme kohta toodud andmete statistiline dispersioon (standardhälve) on 2,5 dB (A).

[6] Vibratsioonitase standardi EN 13862 järgi. Vibratsioonitaseme kohta toodud andmete tüüpiline statistiline dispersioon (standardhälve) on 1 m/s^2.

Toote mõõtmed

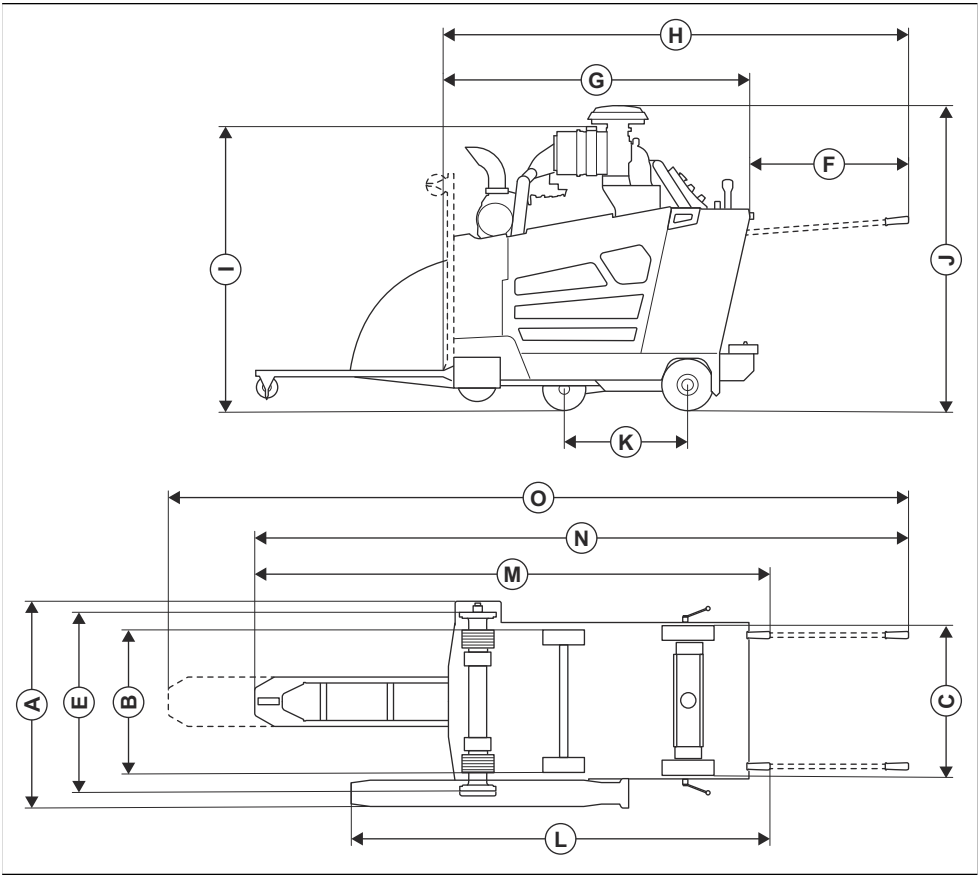

A	Laius, mm	848	**J**	Min kogukõrgus (ilma väljalaskeotu ja eelpuhasti korgita), mm	1289
B	Keskkohast keskkohani ratta laius, mm	Ees: 518, taga: 533	**K**	Max kogukõrgus (eelpuhasti ülemine osa), mm	1310
C	Ratta laius välimisest osast välimise osani, mm	Ees: 569, taga: 609	**L**	Rataste vahekaugus, mm	427
D	Raami laius, mm	635	**M**	Pikkus, kettakaitsest käepidemeteni (koos käepidemetega), mm	1754
E	Laius seesmisest äärikust seesmise äärikuni, mm	726,5	**N**	Max kogupikkus (koos käepidemetega), mm	2273
F	Käepidemete pikendus, mm	809	**O**	Max kogupikkus (käepidemed väljas, osuti all), mm	2964

G	Min sae pikkus (osuti ja kaitse üleval, ilma käepidemeteta), mm	1485	**P**	Max kogupikkus (käepidemed väljas, osuti pikendatud), mm	3444
H	Sae pikkus (osuti üleval, käepidemed väljas), mm	2191			

Trükkplaat

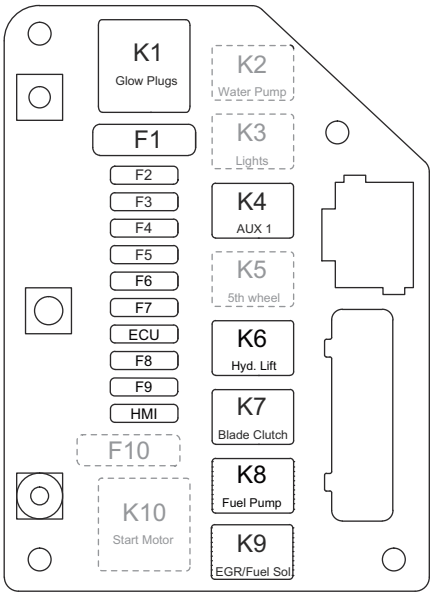

Funktsioon	**Tähistus**	**Relee**	**Tähistus**	**Kaitse**
Süüteküünlad	K1	70 A	F1	60 A
Veepump (valikuline)	K2	25 A	F2	25 A
Tuled (valikuline)	K3	25 A	F3	7,5 A
AUX 1 (ECU)	K4[7]	25 A[8]	F4	25 A
Viies ratas (valikuline)	K5	25 A	F5	25 A
Hüdrauliline tõstepump	K6	25 A	F6	25 A

[7] Ohutuskriitilisi komponendi hooldamine Husqvarna hooldustöökojas, kus kasutatakse ainult identseid asendusosi. Ärge tehke ohutuskriitilises komponentides muudatusi.

[8] Ohutuskriitilisi komponendi hooldamine Husqvarna hooldustöökojas, kus kasutatakse ainult identseid asendusosi. Ärge tehke ohutuskriitilises komponentides muudatusi.

Funktsioon	Tähistus	Relee	Tähistus	Kaitse
Lõiketera sidur	K7[9]	25 A[10]	F7	15 A
Kütusepump	K8	25 A	F8	20 A
EGR/kütusesegu	K9	25 A	F9	25 A
Käiviti mootor	K10	70 A	F10	60 A
Juhtplokk (ei kasutata)	pole kohaldatav	pole kohaldatav	ECU	25 A
Kasutajaliides	pole kohaldatav	pole kohaldatav	Kasutajaliides	15 A

Releekarp

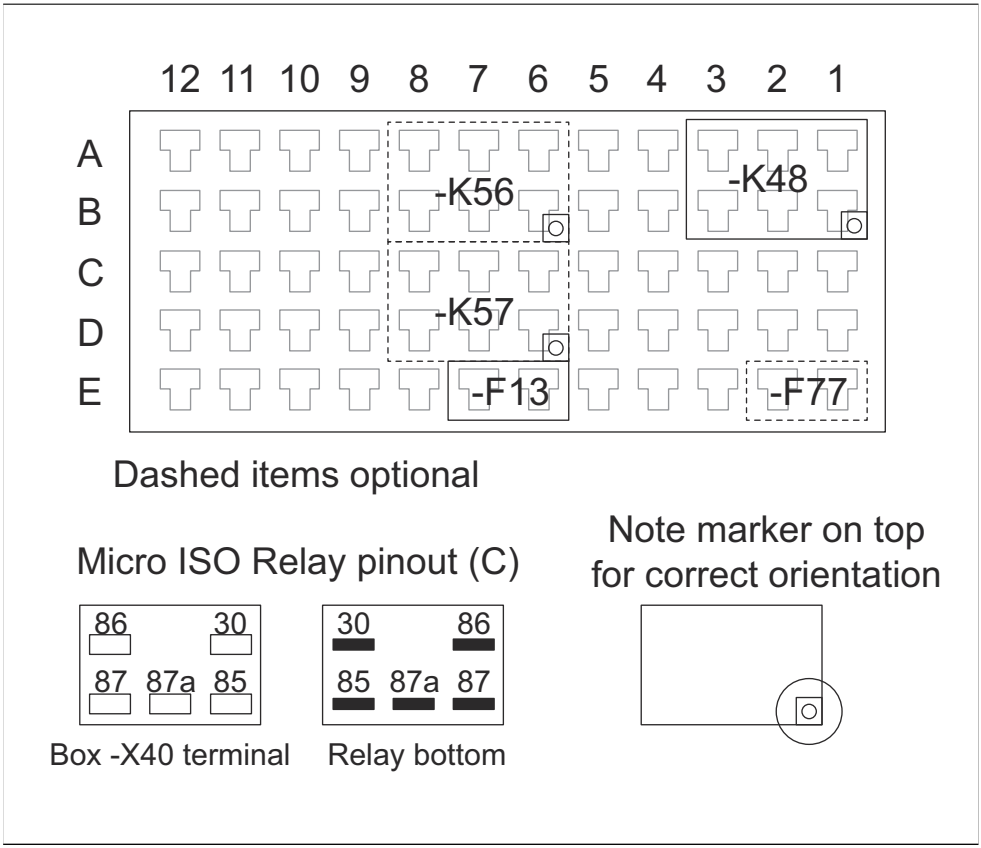

[9] Ohutuskriitilisi komponendi hooldamine Husqvarna hooldustöökojas, kus kasutatakse ainult identseid asendusosi. Ärge tehke ohutuskriitilises komponentides muudatusi.

[10] Ohutuskriitilisi komponendi hooldamine Husqvarna hooldustöökojas, kus kasutatakse ainult identseid asendusosi. Ärge tehke ohutuskriitilises komponentides muudatusi.

Tähistus	Funktsioon	Kaitse
K48	Käivitamise lubamine	pole kohaldatav
K56	Viies ratas tõstetud (valikuline)	pole kohaldatav
K57[11]	Viies ratas langetatud (valikuline)	pole kohaldatav
F13	Süütevõti	1 A
F77	Aux-toide (valikuline)	2 A

Heakskiidetud Husqvarna lisavarustus

- Tagumine ballastikomplekt, 2 latti
- Topelt valgustuskomplekt
- Veepumba komplekt
- Viienda ratta komplekt

[11] Ohutuskriitilisi komponentide hooldamine Husqvarna hooldustöökojas, kus kasutatakse ainult identseid asendusosi. Ärge tehke ohutuskriitilises komponentides muudatusi.

Vastavusdeklaratsioon

EÜ vastavusdeklaratsioon

Meie, **Husqvarna AB**, SE-561 82 Huskvarna, Rootsi, tel: +46-36-146500, deklareerime ainuvastutusel, et toode:

Kirjeldus	**Põrandasaag**
Kaubamärk	Husqvarna
Tüüp/mudel	FS 5000D II
Identifitseerimine	Seerianumbrid alates 2026. aastast ja hilisemad

vastab täielikult järgmistele EÜ direktiividele ja eeskirjadele:

Direktiiv/eeskiri	Kirjeldus
2006/42/EC	„masinadirektiiv”
2014/30/EU	„elektromagnetilise ühilduvuse direktiiv”
2000/14/EC	„välitingimustes kasutatavate seadmete müra direktiiv”
2011/65/EU	„ohtlike ainete piiramise direktiiv“

ja et kohalduvad järgmised standardid ja/või tehnilised spetsifikatsioonid:

EN ISO 12100:2010

EN 13862:2021

EN 55012:2007+A1:2009

EN ISO 13766-1:2018

EN ISO 13766-2:2018

EN ISO 13849-1:2015

EN IEC 63000:2018

Vastavushindamise protseduur vastavalt 2000/14/EC: lisa V.

Mõõdetud helivõimsuse tase: 113 dB(A)

Garanteeritud helivõimsuse tase: 119 dB(A)

2026-01-12

Christian Nyberg

Christian Nyberg

Rasketehnika teadus- ja arendustegevuse vanemdirektor

Husqvarna AB, ehitusseadmete allüksus

Tehnilise dokumentatsiooni eest vastutaja

CE

UK Importer:
Husqvarna UK Ltd
Preston Road, Co. Durham
DL5 6UP

TURINYS

Įvadas..... 66
Saugumas.....78
Naudojimas.....83
Techninė priežiūra..... 101
Trikčių šalinimas..... 114
Transportavimas, saugojimas ir utilizavimas..... 119
Techniniai duomenys.....123
Patvirtinti Husqvarna priedai.....129
Atitikties deklaracija..... 130

Įvadas

Gaminio aprašas

Gaminys yra stumiama grindų pjovimo mašina su dyzeliniu varikliu. Gaminyje yra reguliuojama rodyklė, kuri leidžia stebėti atliekamą darbą ir atlikti tiesų pjūvį. Gaminyje yra valdymo pultas su žmogaus-įrenginio sąsaja. Šis pultas stebi visas funkcijas ir leidžia valdyti gaminį.

Numatytoji paskirtis

Šis gaminys naudojamas kietoms grindų medžiagoms, pavyzdžiui, betonui, asfaltui ir akmeniui, pjauti drėgnuoju būdu naudojant deimantinius diskus. Kitiems tikslams jis nenaudotinas.

Gaminys skirtas patyrusiems operatoriams naudoti pramonėje.

„Euro V“ standartas

PERSPĖJIMAS: Variklio modifikavimas panaikina šio produkto ES tipo patvirtinimą.

Gaminio pažeidimai

Mes neatsakome už mūsų gaminio sugadinimą, jei:

- gaminys netinkamai suremontuotas;
- gaminys suremontuotas naudojant kito gamintojo arba gamintojo nepatvirtintas dalis;
- gaminys turi kito gamintojo arba gamintojo nepatvirtintą priedą;
- gaminys suremontuotas ne patvirtintame techninės priežiūros centre arba jį suremontavo ne patvirtintas atstovas.

Gaminio apžvalga, kairioji pusė

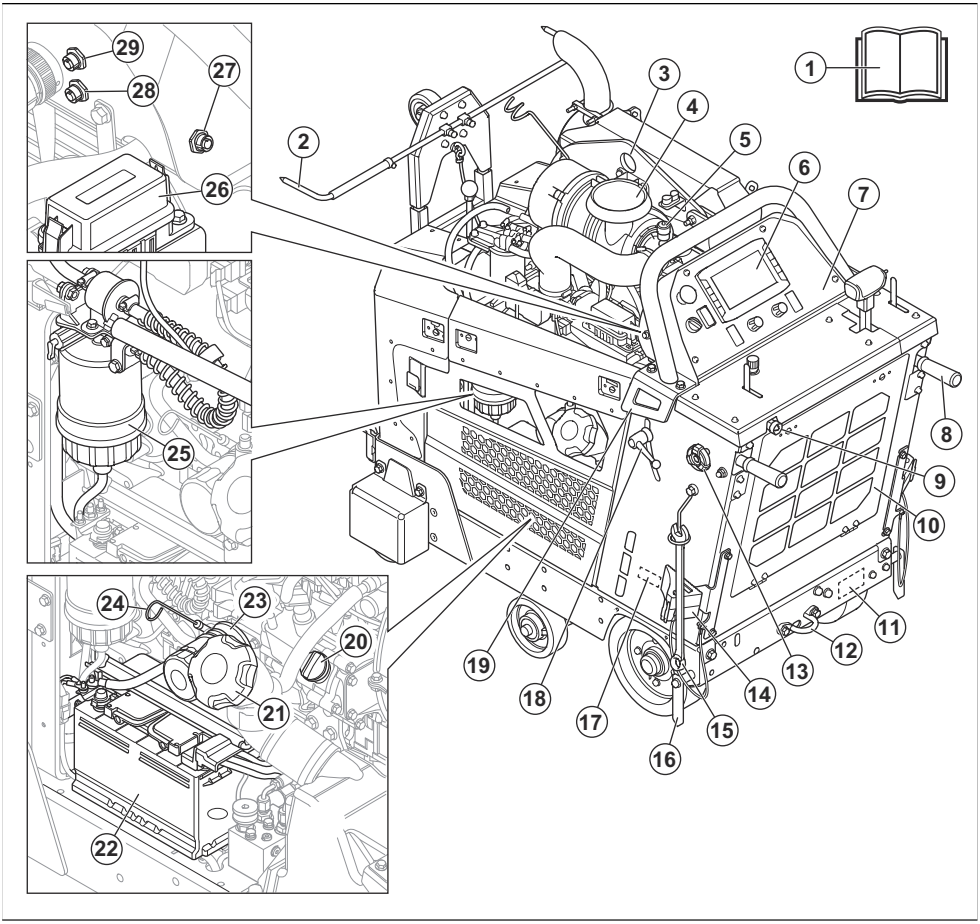

1. Naudojimo instrukcija
2. Reguliuojama rodyklė
3. Užkabinimo ąsa
4. Oro filtras
5. Oro filtro indikatorius
6. Žmogaus-įrenginio sąsaja. Žr. *Žmogaus-įrenginio sąsajos apžvalga psl. 70*.
7. Valdymo skydelis. Žr. *Valdymo skydelio trikčių apžvalga psl. 69*.
8. Valdymo rankenos
9. Vandens įleidimo anga
10. Radiatoriaus oro filtras
11. ES skirta vardinė plokštelė
12. Galinė tvirtinimo kilpa
13. Darbinių rankenų fiksavimo rankenėlė, ilgio reguliavimas
14. Stovėjimo trinkelė (pasirenkama Šiaurės Amerikoje)
15. Veržliaraktis
16. Galinė rodyklė
17. JAV / Kanadai skirta vardinė plokštelė
18. Darbinių rankenų fiksavimo rankenėlė, aukščio reguliavimas
19. Galinė tvirtinimo kilpa
20. Variklio alyvos bakelio dangtelis
21. Degalų bakelio dangtelis
22. Akumuliatorius
23. Variklio alyvos filtras
24. Variklio alyvos lygio matuoklis
25. Degalų filtro vandens separatorius

26. Relių ir saugiklių dėžutė
27. X50 HSH
28. X77 jungtis
29. X54 kamera

Gaminio apžvalga, dešinioji pusė

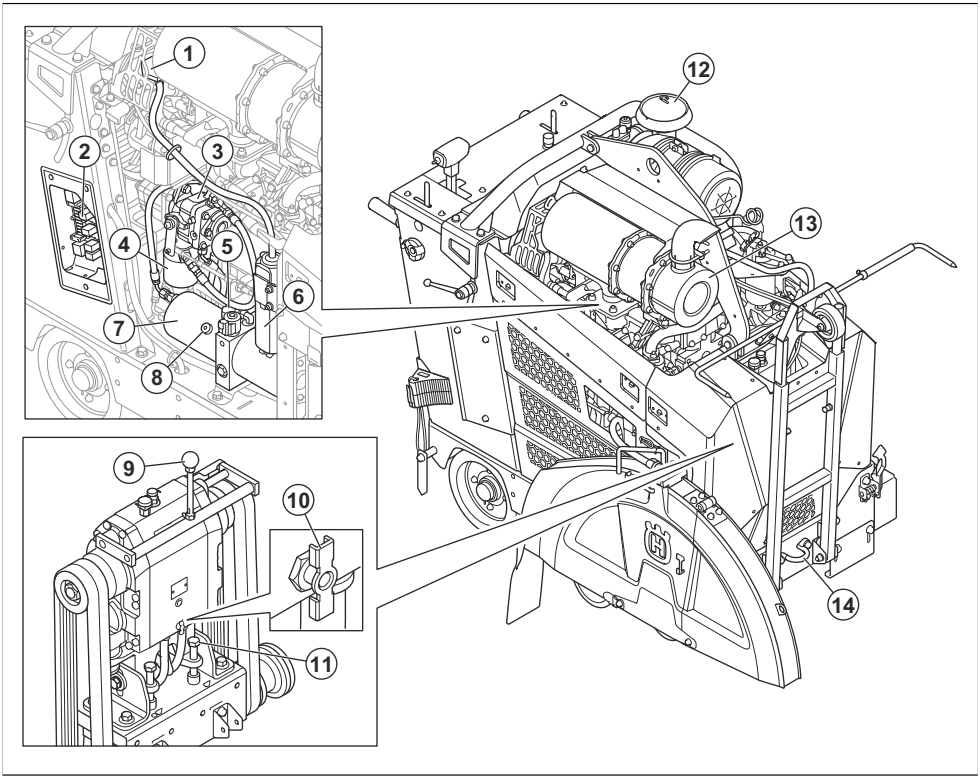

1. Variklio aušinimo skysčio dangtelis
2. Relių ir saugiklių dėžutė. Žr. .
3. Hidrostatinės transmisijos siurblys
4. Hidraulinės sistemos filtras
5. Hidraulinio rezervuaro anga
6. Variklio aušinimo skysčio išsiplėtimo bakelis
7. Hidraulinis rezervuaras
8. Hidraulinio keltuvo siurblys
9. Pavarų perjungimo svirtis, 3 laipsnių pavarų dėžės modelis
10. Pavarų dėžės vandens išleidimo vožtuvas
11. Diržo įtempimo varžtas
12. Oro filtras
13. Duslintuvas
14. Priekinė tvirtinimo kilpa
15. Stovėjimo trinkelė (pasirenkama Šiaurės Amerikoje)

Valdymo skydelio trikčių apžvalga

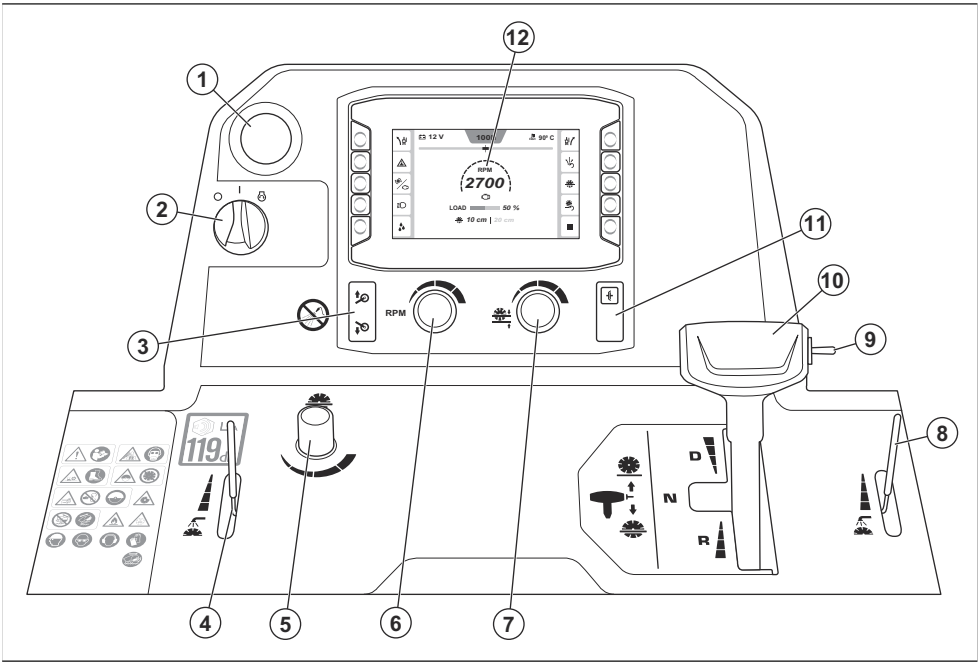

1. Gaminio stabdiklis
2. Variklio paleidimo jungiklis
3. 5-ojo ratuko pakėlimo arba nuleidimo mygtukas
4. Vandens vožtuvo reguliavimo svirtis
5. Disko nuleidimo greičio reguliavimo rankenėlė
6. Variklio ir pjovimo disko greičio reguliavimo rankenėlė
7. Disko gylio ribojimo reguliavimo rankenėlė
8. Vandens vožtuvo reguliavimo svirtis
9. Pjovimo disko pakėlimo arba nuleidimo jungiklis
10. Pavaros perjungimo svirtis
11. Sankaba
12. Žmogaus-įrenginio sąsaja, žr. *Žmogaus-įrenginio sąsajos apžvalga psl. 70*

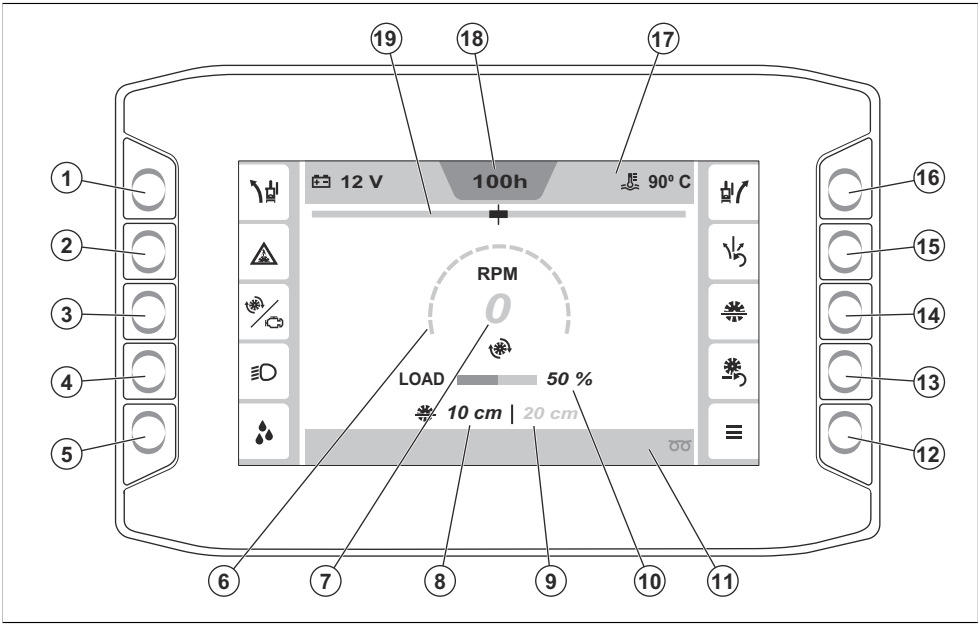

1. Mygtukas, skirtas „E-track“ funkcijai reguliuoti į kairę. Jei reikia daugiau informacijos apie „E-track“ funkciją, žr. *E-track funkcija psl. 93*.
2. Mygtukas, skirtas vandens saugos jungikliui įjungti arba išjungti. Jei reikia daugiau informacijos apie vandens saugos jungiklį, žr. *Vandens saugos jungiklio įjungimas ir išjungimas psl. 93*.
3. Mygtukas, kuriuo galima perjungti informaciją apie variklio aps./min. arba pjovimo disko aps./min. Daugiau informacijos žr. *Aps./min. matuoklis psl. 93*.
4. Žibintų įjungimo / išjungimo mygtukas (Jei sumontuoti. Žibintai yra priedas.) Daugiau informacijos žr. *Priedai psl. 92*.
5. Vandens siurblio įjungimo / išjungimo mygtukas. (Jei sumontuotas. Vandens siurblys yra priedas.) Daugiau informacijos žr. *Priedai psl. 92*.
6. Variklio arba pjovimo disko aps./min. matuoklis. Daugiau informacijos žr. *Aps./min. matuoklis psl. 93*.
7. Variklio arba pjovimo disko aps./min. vertė.
8. Dabartinis disko įleidimo gylis
9. Nustatytas disko įleidimo gylis
10. Dabartinė apkrova
11. Apatinė juosta. Daugiau informacijos žr. *Simboliai žmogaus-įrenginio sąsajos apatinėje juostoje psl. 76*.
12. Pagrindinis meniu. Daugiau informacijos žr. *„Pagrindinis meniu“ psl. 94*.
13. Disko įleidimo gylio nustatymo iš naujo mygtukas
14. Disko įleidimo gylio ribojimo įjungimo / išjungimo mygtukas. Daugiau informacijos žr. *Disko įleidimo gylio ribojimas psl. 97*.
15. „E-track“ funkcijos nustatymo iš naujo mygtukas. Jei reikia daugiau informacijos apie „E-track“ funkciją, žr. *E-track funkcija psl. 93*.
16. „E-track“ funkcijos reguliavimo į dešinę mygtukas. Jei reikia daugiau informacijos apie „E-track“ funkciją, žr. *E-track funkcija psl. 93*.
17. Viršutinė juosta. Daugiau informacijos žr. *Simboliai žmogaus-įrenginio sąsajos viršutinėje juostoje psl. 74*.
18. Variklio veikimo valandų skaitiklis
19. „E-track“ funkcijos indikatorius

Simboliai ant gaminio



ĮSPĖJIMAS! Šis gaminys gali būti pavojingas ir rimtai sužeisti arba pražudyti naudotoją arba aplinkinius. Būkite atsargūs ir tinkamai naudokite gaminį.

Prieš naudodami gaminį atidžiai perskaitykite naudojimo instrukciją ir įsitikinkite, kad instrukcijas suprantate.



Dulkės gali sukelti sveikatos problemų. Naudokite patvirtintą kvėpavimo takų apsaugą. Neįkvėpkite išmetamųjų dujų. Nenaudokite degimo variklio patalpų viduje arba vietose, kuriose oro srautas yra nepakankamas.

Naudokite kvėpavimo apsaugos priemones. Žr. *Asmeninės apsaugos priemonės psl. 80*.



Pavojus patirti pjautinių sužeidimų. Užtikrinkite, kad kūno dalys būtų atokiau nuo pjovimo disko.

Avėkite apsauginę avalynę. Žr. *Asmeninės apsaugos priemonės psl. 80*.



Gaminys visą laiką turi turėti įrengtas disko apsaugas. Negali būti atvira didesnė nei 180° pjovimo disko dalis.

Niekada nenaudokite gaminio, jei nesumontuotas apsauginis disko gaubtas.



Laikykite kūno dalis atokiau nuo pjovimo disko ir kitų judančių dalių.

Niekada nelieskite gaminio vidinių komponentų jam veikiant.

Pasirūpinkite, kad visada būtų sumontuotas apsauginis disko gaubtas.



Niekada nevažiuokite pirmyn nuolydžiais ir įkalnėmis.

Nuolydžiais ir įkalnėmis visada važiuokite atbuline eiga.



Mašinos patraukimas pjovimo vietoje turi būti atliekamas nesisukant įrankiui.

Prieš gabendami arba keldami gaminį, išmontuokite pjovimo diską, kad jo nepažeistumėte.

Niekada nenaudokite gaminio, jei nesumontuotas apsauginis disko gaubtas.

Visada laikykite uždėtą apsauginį disko gaubtą, dengiantį daugiau nei 180° pjovimo disko.

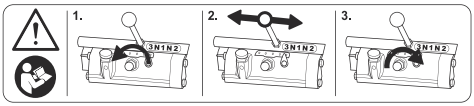

ĮSPĖJIMAS! Prieš keisdami pavaras, perskaitykite instrukciją. Daugiau informacijos žr. *Modelio su 3 greičių pavarų dėže pavarų keitimas psl. 88*.



Neišmeskite šios naudojimo instrukcijos.



Pėdos suspaudimo pavojus. Laikykite kūno dalis atokiau nuo 5-ojo ratuko.



Įsitikinkite, kad pjovimo diskas nėra atšipęs ir yra nepažeistas, pavyzdžiui, neturi įskilimų.



Nenaudokite gaminio arti degių medžiagų ar dujų.



Įsitikinkite, kad pjovimo diskas gali būti naudojamas esant tiems patiems arba didesniems sūkiams, palyginti su nurodytais ant vardinės plokštelės. Pjovimo diskas, naudojamas esant per dideliems sūkiams, gali sulūžti ir sužeisti arba padaryti žalos.



Neplaukite valdymo skydelio aukšto slėgio vandeniu.



Įkaitęs paviršius.



Variklio alyva.



Lygio matuoklis.



Nekelkite pjūklo, kai tikrinate variklio alyvos lygį.



Kai tikrinate variklio alyvos lygį, pjūklas turi būti horizontalioje padėtyje ir be pjovimo disko.



Pjovimo disko sukimosi kryptis.



Naudokite patvirtintas akių apsaugos priemones su šoninėmis apsaugomis. Žr. *Asmeninės apsaugos priemonės psl. 80*.



Naudokite patvirtintas apsaugines ausines. Žr. *Asmeninės apsaugos priemonės psl. 80*.



Naudokite galvos apsaugos priemones. Žr. *Asmeninės apsaugos priemonės psl. 80*.



Naudokite patvirtintas apsaugines pirštines. Žr. *Asmeninės apsaugos priemonės psl. 80*.



Maksimalus leidžiamas disko dydis.



Vandens aušinimo sistemos svirtis.



Disko nuleidimo greičio reguliavimo rankenėlė.



Disko įleidimo gylio ribojimo reguliavimo rankenėlė.



Perjunkite, kad pakeltumėte arba nuleistumėte pjovimo diską.



Važiavimo į priekį pavara.



Neutrali padėtis.



Atbulinės eigos pavara.



Variklio išjungimas.



Degimo įjungimas.



Variklio paleidimas.



Norėdami pakelti gaminį, pritvirtinkite kėlimo įrangą prie gaminio užkabinimo ąsos.



Sankabos įjungimas arba išjungimas.





5-ojo ratuko pakėlimo arba nuleidimo mygtukas.



Degalų simbolis.



Šis gaminys atitinka taikytinas ES direktyvas.



Šis gaminys atitinka Naujosios Zelandijos ir Australijos EESS ir ACMA reikalavimus.



Šis gaminys atitinka galiojančius Ukrainos teisės aktus.



Į aplinką skleidžiamo triukšmo etiketė atitinka ES ir JK direktyvas bei reglamentus. Gaminio garantuotas garso galios lygis nurodytas *Techniniai duomenys psl. 123* ir etiketėje.

Pasižymėkite: Kiti ant gaminio pateikti simboliai (etiketės) skirti kai kurių rinkų sertifikavimo reikalavimams.

Žmogaus-įrenginio sąsajoje rodomi simboliai

Simboliai žmogaus-įrenginio sąsajos viršutinėje juostoje

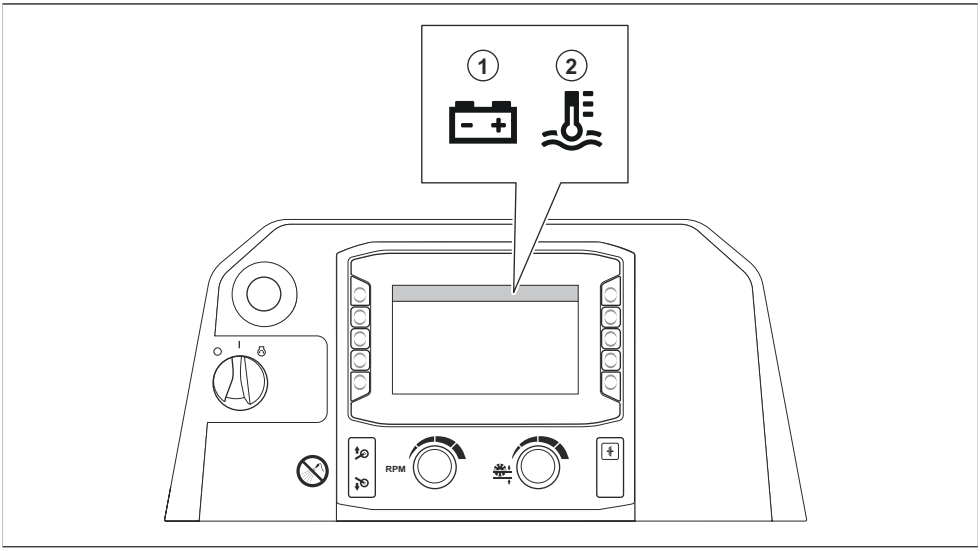

Padėtis	Aprašymas
1	Akumuliatoriaus įtampa
2	Dabartinė aušinimo skysčio temperatūra

Simboliai žmogaus-įrenginio sąsajos šoninėse juostose

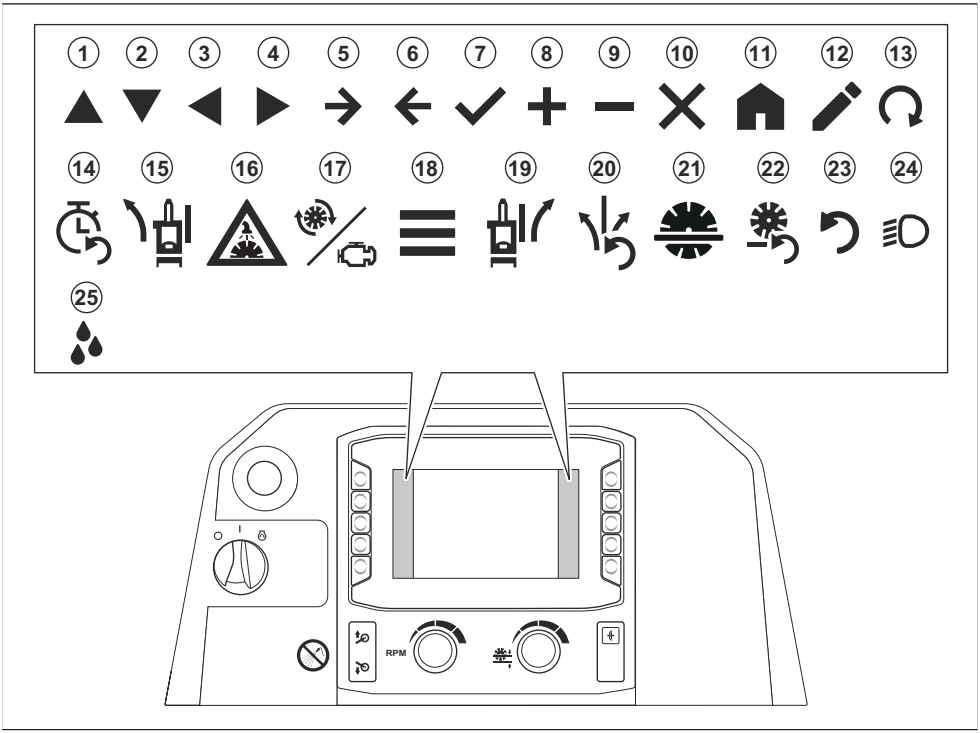

Padėtis	Aprašymas
1	Aukštyn
2	Žemyn
3	Kairysis
4	Dešinė
5	Pirmyn
6	Atgal
7	Patvirtinti
8	Didinti
9	Mažinti
10	Uždaryti / atšaukti
11	Pagrindinis
12	Redaguoti
13	Pradėti regeneraciją

Padėtis	Aprašymas
14	Iš naujo nustatyti techninės priežiūros laikmatį
15	„E-track“ reguliavimas kairėn (pasirenkama)
16	Vandens saugos sistemos įjungimas / išjungimas
17	Disko / variklio aps./min.
18	Pagrindinis meniu
19	„E-track“ reguliavimas dešinėn (pasirenkama)
20	„E-track“ nustatymas iš naujo (pasirenkama)
21	Disko įleidimo gylio ribojimas
22	Disko įleidimo gylio ribojimo nustatymas iš naujo
23	Atkurti
24	Žibintai (priedas)
25	Vandens siurblys (priedas)

Simboliai žmogaus-įrenginio sąsajos apatinėje juostoje

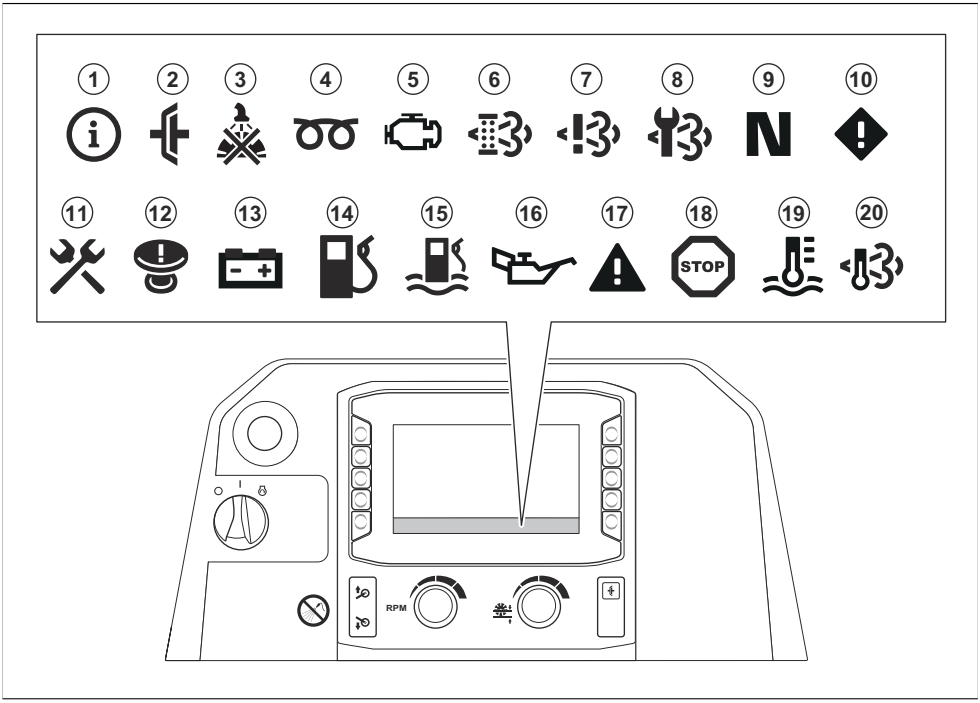

Padėtis	Aprašymas
1	Informacija
2	Sankaba yra įjungta, kai bandote paleisti gaminį. Prieš paleisdami gaminį, išjunkite sankabą.
3	Žemas arba nepakankamas vandens slėgis pjovimo disko aušinimo sistemoje.
4	Variklio pašildymas. Daugiau informacijos žr. variklio vadove.
5	Variklio gedimas. Daugiau informacijos žr. variklio vadove.
6	Būtina atlikti regeneraciją. Žr. *Regeneracija psl. 113*.[12]
7	NOx diagnostinės kontrolės sistemos gedimas.
8	Atlikite dyzelino kietųjų dalelių filtro (DPF) priežiūrą. Kreipkitės į „Husqvarna“ techninės priežiūros atstovą.
9	Pavaros perjungimo svirtis yra neutralioje padėtyje.
10	Perspėjamasis pranešimas. Daugiau informacijos žr. *Meniu „Aktyvūs gedimai“ psl. 94*.
11	Geltonas simbolis: būtina atlikti gaminio techninę priežiūrą po mažiau nei 10 eksploatavimo valandų. Raudonas simbolis: būtina atlikti gaminio priežiūros darbus.
12	Suaktyvinta gaminio sustabdymo funkcija. Paspauskite mašinos sustabdymo mygtuką ir vėl įjunkite degimą.
13	Akumuliatorius nekraunamas.
14	Degalų lygis yra mažas.
15	Į degalų sistemą pateko vandens. Žr. *Vandens išleidimas iš degalų filtro vandens separatoriaus psl. 105*.
16	Žemas variklio alyvos slėgis.
17	Raudonas ir juodas simbolis: įspėjamasis pranešimas. Daugiau informacijos žr. *Meniu „Aktyvūs gedimai“ psl. 94*. Raudonas ir baltas simbolis: klaidos pranešimas. Daugiau informacijos žr. *Meniu „Aktyvūs gedimai“ psl. 94*.
18	Variklis išjungtas. Negalima tęsti darbo.
19	Variklis per karštas. Negalima tęsti darbo. Daugiau informacijos žr. variklio vadove.
20	Per aukšta išmetamųjų dujų temperatūra.

[12] Taikoma tik gaminiams, atitinkantiems „Euro V“ emisijų standartą.

Nominaliųjų parametrų plokštelė

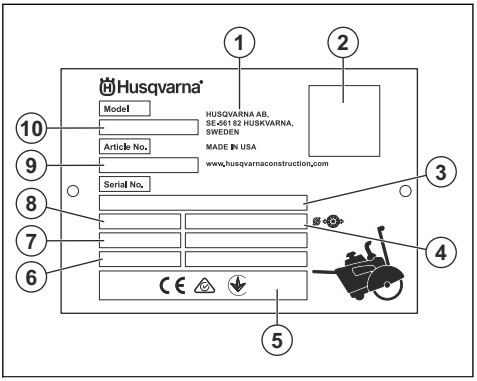

1. Gamintojas
2. QR kodas (HID)
3. Serijos numeris
4. Disko dydis
5. Atitikties ženklinimas
6. Pagaminimo metai / savaitė
7. Variklio galia
8. Svoris
9. Gaminio numeris
10. Produkto tipas (FS yra grindų pjūklo žymėjimas)

Saugumas

Saugos ženklų reikšmės

Įspėjimai, perspėjimai ir pastabos yra skirtos atkreipti dėmesį į ypač svarbias vadovo dalis.

PERSPĖJIMAS: Naudojamas, kai naudotojui ar šalia esantiems asmenims kyla mirtino arba sunkaus sužeidimo pavojus arba jei nesilaikoma vadove pateiktų nurodymų.

PASTABA: Naudojamas, kai kyla pavojus sugadinti gaminį, kitas medžiagas arba padaryti žalą aplinkai, jei nesilaikoma vadove pateiktų nurodymų.

Pasižymėkite: Naudojamas papildomai informacijai apie konkrečią situaciją pateikti.

Bendrieji saugos nurodymai

PERSPĖJIMAS: Prieš naudodami gaminį, perskaitykite toliau esančius įspėjimus.

- Šis gaminys gali būti pavojingas, jei būsite neatsargūs arba gaminį naudosite netinkamai. Šis gaminys gali sunkiai ar net mirtinai sužeisti naudotoją ar aplinkinius. Prieš naudodami gaminį, privalote perskaityti ir suprasti šio naudojimo instrukcijos turinį.
- Šis gaminys neskirtas naudoti asmenims (įskaitant vaikus) su sumažėjusiais fiziniais, jutiminiais ar protiniais gabumais arba neturintiems reikiamos patirties ir žinių.
- Išsaugokite visus įspėjimus ir instrukcijas.
- Laikykitės visų taikomų teisės aktų ir taisyklių reikalavimų.
- Naudotojas ir naudotojo darbdavys turi žinoti apie galimus pavojus darbo su gaminiu metu ir imtis priemonių, kad jų išvengtų.
- Neleiskite kitiems naudotis gaminiu, jei jie neperskaitė arba nesuprato naudojimo instrukcijos turinio.
- Gaminį naudokite tik tada, jei esate baigę mokymus. Visi naudotojai turi būti baigę mokymus.
- Neleiskite gaminio naudoti vaikams.
- Eksploatuoti gaminį gali tik patvirtinti asmenys.
- Naudotojas yra atsakingas už visą žalą, padarytą asmenims arba jų nuosavybei.
- Neeksploatuokite gaminio, jeigu esate pavargę, sergate arba esate apsvaigę nuo alkoholio, narkotinių medžiagų ar vaistų.
- Visada elkitės atsargiai ir vadovaukitės sveiku protu.
- Šis gaminys veikdamas sukuria elektromagnetinį lauką. Tam tikromis aplinkybėmis šis laukas gali trikdyti aktyviųjų arba pasyviųjų medicininių implantų veiklą. Siekiant sumažinti sunkių sužalojimų arba mirties pavojų, medicininių implantų turintiems asmenims rekomenduojame prieš naudojant šį gaminį pasitarti su gydytoju ir implanto gamintoju.
- Rūpinkitės gaminio švara. Įsitikinkite, kad galite aiškiai perskaityti ženklus ir lipdukus.
- Nenaudokite gaminio, jei jis pakenktas.
- Nemodifikuokite šio gaminio.
- Nenaudokite gaminio, jei jį galimai modifikavo kiti asmenys.

Gaminio eksploatavimo saugos nurodymai

PERSPĖJIMAS: Prieš naudodami gaminį, perskaitykite toliau esančius įspėjimus.

- Perskaitykite įspėjimus, kuriuos kartu su pjovimo disku pateikė pjovimo disko gamintojas.
- Įsitikinkite, kad gaminys tinkamai surinktas.
- Naudokite asmeninės apsaugos priemones. Žr. *Asmeninės apsaugos priemonės psl. 80*.
- Nenaudokite gaminio, jei neįtaisytas disko apsauginis gaubtas ir kiti apsauginiai gaubtai.
- Nenaudokite gaminio, kai apsauginis disko gaubtas yra pakeltas, išskyrus atvejus, kai tai būtina, kad galėtumėte pasiekti darbo vietą.
- Dirbdami privalote stovėti saugiai ir stabiliai.
- Dirbdami šlaituose būkite labai atsargūs. Gaminys yra sunkus ir krisdamas gali sunkiai sužeisti.
- Nenaudokite gaminio už darbo zonoje ribų.
- Draudžiama naudoti gaminį vietose, kuriose yra gaisro ar sprogimo pavojus.
- Įsitikinkite, kad darbo vietoje yra tik įgalioti asmenys.
- Gaminys gali dideliu greičiu išsviesti pašalinius objektus. Pasirūpinkite, kad visi darbo vietoje esantys asmenys naudotų asmenines apsaugines priemones. Iš darbo vietos pašalinkite pašalinius objektus.
- Netinkamai dirbant su gaminiu, pjovimo diskas gali sulūžti ir sužeisti arba padaryti žalos.
- Būtina žinoti kaip greitai sustabdyti variklį kritišku atveju.
- Pasirūpinkite, kad darbo zonoje nebūtų vaikų, pašalinių asmenų ir gyvūnų, arba jie būtų atsitraukę nuo gaminio saugiu atstumu. Saugus atstumas yra 5 m į visas puses nuo gaminio.
- Darbo vieta visuomet turi būti švari ir apšviesta.
- Užtikrinkite, kad darbo vietoje nebūtų elektros laidų, kuriais teka srovė.
- Prieš dirbdami su gaminiu, išsiaiškinkite, ar darbo vietoje nėra nematomų laidų, kabelių, trosų ir vamzdžių. Gaminiui atsitrenkus į nematomą objektą, nedelsdami sustabdykite variklį ir patikrinkite gaminį bei objektą. Nepradėkite dirbti su gaminiu, kol nebūsite įsitikinę, kad tęsti darbą yra saugu.
- Nenaudokite gaminio blogu oru, pvz., esant tirštam rūkui, stipriam lietui, smarkiam vėjui ar dideliam šalčiui. Dirbdami blogu oru galite pavargti, be to, gali susidaryti pavojingos sąlygos, pavyzdžiui, slidūs paviršiais.
- Prieš pasišalindami nuo gaminio, sustabdykite variklį ir įsitikinkite, kad nėra pavojaus, jog jis gali būti atsitiktinai paleistas.
- Įsitikinkite, kad neatsilaisvins jokios dalys (medžiagos), kurios galėtų sužeisti naudotoją.
- Apsirenkite tinkamai. Nedėvėkite palaidų drabužių ir papuošalų Nelaikykite plaukų ir drabužių arti judančių dalių. Judančios dalys gali įtraukti palaidus drabužius, papuošalus arba ilgus plaukus.
- Nenaudokite gaminio, jei nelaimės atveju negalėtumėte sulaukti pagalbos.
- Nenaudokite gaminio būdami pavargę. Svarbu reguliariai sustoti naudoti.
- Kai kurios gaminio versijos yra be stovėjimo trinkelių. Jei jūsų gaminys yra be stovėjimo trinkelių, neatsitraukite nuo jo, jei jis pastatytas nuokalnėje. Jei gaminį būtina pastatyti ant šlaito, įsitikinkite, kad gaminys yra tinkamai įtvirtintas ir negali pajudėti.
- Kai nenaudojate gaminio, nustatykite darbines rankenas į trumpiausią padėtį. Tai sumažina pavojų užkliūti už darbinių rankenų ir pargriūti.

Apsauga nuo išmetamųjų dujų

PERSPĖJIMAS: Prieš naudodami gaminį, perskaitykite toliau esančius įspėjimus.

- Ilgą laiką kvėpuojant išmetamosiomis dujomis gali kilti sveikatos problemų.
- Variklio išmetamosiose dujose yra anglies monoksido – nuodingų, bekvapių ir labai pavojingų dujų. Įkvėpus anglies monoksidas gali sukelti mirtį. Kadangi anglies monoksidas yra bekvapis ir nematomas, jo neįmanoma pajusti. Apsinuodijimo anglies monoksidu simptomai yra svaigimas, tačiau tais atvejais, kai anglies monoksido kiekis arba koncentracija yra dideli, asmuo gali prarasti sąmonę iš karto.
- Išmetamosiose dujose, kurias galite matyti ar užuosti, taip pat yra anglies monoksido.
- Nenaudokite degimo variklio patalpose arba vietose, kuriose oro srautas yra nepakankamas.

Apsauga nuo dulkių

PERSPĖJIMAS: Prieš naudodami gaminį, perskaitykite toliau esančius įspėjimus.

Naudojant šį įrankį susidaro silicio dioksido dulkės (kvarcas yra pagrindinė smėlio, kvarcinio smėlio, plytų molio, granito ir įvairių kitų mineralų bei uolienų sudedamoji dalis). Didelis silicio dioksido dulkių kiekis gali sukelti kvėpavimo takų ligas, pavyzdžiui, lėtinį bronchitą, silikozę ir plaučių fibrozę, o šios ligos gali būti mirtinos. Siekiant sumažinti silicio dulkių poveikį, Husqvarna rekomenduoja įvairias priemones.

- Pjaunant ar šlifuojant kylančios dulkės surenkamos panaudojant vandenį.
- Kartu su pjovimo arba šlifavimo įrankiu naudojama dulkių siurblio sistema.
- Kartu su dulkių siurbliu naudojama oro valymo sistema.

- Tinkamų respiratorių naudojimas, atsižvelgiant į pjaunamą ar šlifuojamą medžiagą.

Su silicio dioksido dulkėmis ar kitomis įkvepiamomis medžiagomis susiję asmeninių apsaugos priemonių reikalavimai gali skirtis atsižvelgiant į vietos ir nacionalinius teisės aktus ir reglamentus. Susipažinkite su šiais teisės aktais ir reglamentais, kad nustatytumėte leistinas poveikio ribas ir asmeninėms apsaugos priemonėms taikomus reikalavimus. Poveikiui sumažinti visada taikykite tinkamą praktiką ir naudokite asmenines apsaugos priemones.

Apsauga nuo vibracijos

PERSPĖJIMAS: Prieš naudodami gaminį, perskaitykite toliau esančius įspėjimus.

- Darbo su gaminiu metu naudotojui gali būti perduodama gaminyje susidaranti vibracija. Dėl reguliaraus ir dažno darbo su gaminiu gali padidėti naudotojo patiriamų sužalojimų pavojus. Gali būti sužaloti pirštai, plaštakos, riešai, dilbiai ir žastai, pečiai ir (arba) nervai bei kraujagyslės ar kitos kūno dalys. Sužalojimai gali būti sukeliantys nedarbingumą ir (arba) ilgalaikiai, be to, gali vystytis bėgant savaitėms, mėnesiams arba metams. Galimi kraujotakos sistemos, nervų sistemos, sąnarių ir kitų kūno struktūrų sužalojimai.
- Simptomai gali atsirasti darbo su gaminiu metu arba kitu metu. Jei patiriate simptomus ir toliau tęsiate darbą su gaminiu, simptomai gali stiprėti arba tapti ilgalaikiais. Kreipkitės medicininės pagalbos, jei patiriate toliau išvardytus ar kitus simptomus:
    - tirpimas, nejautra, dilgčiojimas, skausmas, deginimas, pulsavimas, sustingimas, nerangumas, jėgos sumažėjimas, odos spalvos arba būklės pokyčiai.
- Simptomai gali tapti stipresni esant žemai temperatūrai. Kai su gaminiu dirbate šaltoje aplinkoje, dėvėkite šiltus drabužius ir saugokite rankas nuo šalčio ir drėgmės.
- Tam, kad užtikrintumėte tinkamą vibracijos lygį, atlikite gaminio priežiūros darbus ir su gaminiu dirbkite, kaip nurodyta naudojimo instrukcijoje.
- Rankomis lieskite tik rankeną arba rankenas. Nelieskite gaminio jokiomis kitomis kūno dalimis.
- Jei gaminys pradeda stipriai vibruoti, nedelsdami sustabdykite darbą. Netęskite darbo, kol nepašalinsite didelę vibraciją sukėlusios priežasties.

Apsauga nuo triukšmo

PERSPĖJIMAS: Prieš naudodami gaminį, perskaitykite toliau esančius įspėjimus.

- Dėl aukšto triukšmo lygio ir ilgalaikio triukšmo poveikio gali suprastėti klausa.
- Tam, kad užtikrintumėte kuo mažesnį triukšmo lygį, atlikite gaminio priežiūros darbus ir su gaminiu dirbkite, kaip nurodyta naudojimo instrukcijoje.
- Patikrinkite, ar duslintuvas nepažeistas. Pasirūpinkite, kad duslintuvas būtų tinkamai pritvirtintas prie gaminio.
- Dirbdami su gaminiu, naudokite patvirtintas klausos apsaugos priemones.
- Kai naudojat klausos apsaugos priemones, klausykitės įspėjamųjų signalų ir balsų. Sustabdę gaminį, nusiimkite klausos apsaugos priemones, nebent jos yra reikalingos dėl triukšmo lygio darbo vietoje.

Asmeninės apsaugos priemonės

PERSPĖJIMAS: Prieš naudodami gaminį, perskaitykite toliau esančius įspėjimus.

- Dirbdami, atlikdami techninę priežiūrą arba montuodami / nuimdami pjovimo diską, visada naudokite patvirtintas asmenines apsaugos priemones. Asmeninės apsauginės priemonės nepadės visiškai išvengti pavojaus susižeisti, tačiau nelaimingo atsitikimo atveju mažiau nukentėsite. Leiskite prekybos atstovui padėti pasirinkti tinkamas asmenines apsaugines priemones.
- Reguliariai tikrinkite asmeninių apsauginių priemonių būklę.
- Naudokite patvirtintą apsauginį šalmą.
- Naudokite patvirtintas apsaugines ausines. Ilgalaikis triukšmo poveikis gali visam laikui pakenkti klausai. Jeigu dėvite apsaugines ausines, būkite atidūs, kad nepraleistumėte galimų įspėjamųjų signalų ar šūksnių. Apsaugines ausines nusiimkite vos tik išjungę variklį.
- Gaminys sukelia dulkes ir garus, kurių sudėtyje yra kenksmingų cheminių medžiagų. Naudokite patvirtintas kvėpavimo apsaugos priemones.
- Eksploatuodami gaminį ar atlikdami jo techninės priežiūros arba remonto darbus dėvėkite patvirtintas akių apsaugos priemones su šoniniais apsauginiais skydeliais. Išsviesti objektai gali būti labai pavojingi ir sužaloti akis.
- Gaminiui veikiant susidaro skysta masė, galinti sukelti koroziją. Kai būtina, pvz., montuojant, apžiūrint arba valant gaminį, reikia mūvėti apsaugines pirštines.
- Avėkite batus su plienine pirštų apsauga ir neslystančiu padu.
- Dėvėkite patvirtintus darbinius drabužius arba tinkamus gerai priglundančius drabužius ilgomis rankovėmis ir ilgomis klešnėmis.

Gesintuvas

- Darbo metu gesintuvas visada turi būti netoliese.
- Naudokite ABE klasės miltelinį gesintuvą arba BE tipo anglies dioksido gesintuvą.

Gaminio saugos įtaisai

PERSPĖJIMAS: Prieš naudodami gaminį, perskaitykite toliau esančius įspėjimus.

- Nenaudokite gaminio su saugos įtaisais, kurie yra pažeisti arba tinkamai neveikia.
- Reguliariai tikrinkite saugos įtaisus. Jei saugos įtaisai pažeisti arba tinkamai neveikia, kreipkitės į Husqvarna techninės priežiūros specialistą.
- Nemodifikuokite saugos įtaisų.

Gaminio stabdiklis

Gaminio stabdiklis (A) greitai sustabdo variklį ir visas elektrines funkcijas, išskyrus žibintus. Gaminio nebus galima paleisti iš naujo tol, kol jo stabdiklis nebus nustatytas iš naujo.

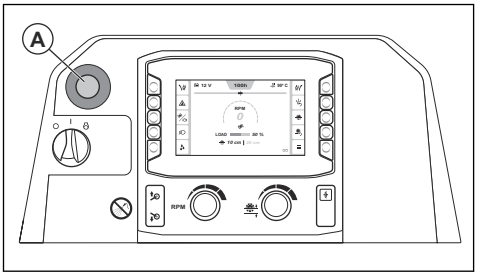

Pasižymėkite: Nenaudokite gaminio stabdiklio gaminiui sustabdyti, jei nėra avarinės situacijos. Tinkama gaminio stabdymo darbo metu procedūra pateikta *Gaminio sustabdymas psl. 101*.

Gaminio stabdiklio patikra

1. Paleiskite variklį. Žr. *Gaminio paleidimas psl. 98*.
2. Paspauskite gaminio sustabdymo mygtuką (A). Variklis sustoja.
3. Norėdami išjungti gaminio sustabdymo funkciją, ištraukite gaminio sustabdymo mygtuką.

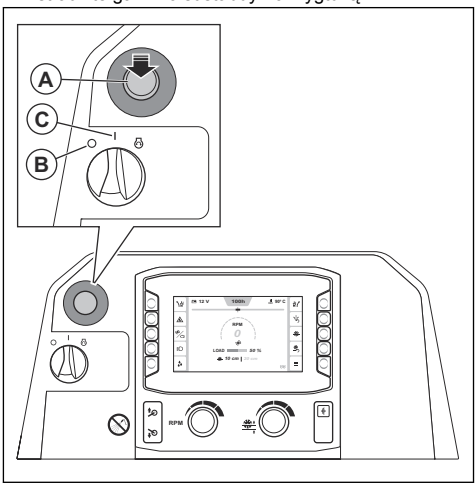

4. Pasukite variklio paleidimo jungiklį į padėtį „0“ (B), tada į padėtį „I“ (C).

Disko apsauga

Disko apsauga yra apsauginis gaubtas, dengiantis viršutinę pjovimo disko dalį. Ji užtikrina apsaugą, kai operatoriaus kryptimi sviedžiamos pažeisto pjovimo disko dalys arba kiti objektai. Disko apsauga saugo nuo pjovimo disko keliamų sužeidimų. Disko apsauga taip pat yra vandens aušinimo sistemos, kuri vėsina pjovimo diską darbo metu, dalis.

Apsauginio disko gaubto patikra

- Įsitikinkite, kad apsauginis disko gaubtas yra tinkamai sumontuotas. Žr. *Apsauginio disko gaubto montavimas psl. 87*.
- Patikrinkite, ar nėra apsauginio disko gaubto pažeidimų, pavyzdžiui, įtrūkimų.
- Pakeiskite apsauginį disko gaubtą, jei jis buvo veikiamas smūgių ar kitaip pažeistas.
- Patikrinkite, ar nepažeistas apsauginio disko gaubto fiksatorius.
- Įsitikinkite, kad apsauginio disko gaubto fiksatorius yra tinkamai nustatytas.

Apsauginiai gaubtai

Kai apsauginių gaubtų nėra arba jie yra pažeisti, kyla sužeidimų, kuriuos gali sukelti judančios dalys ir karšti paviršiai, pavojus.

Norėdami atlikti apsauginių gaubtų patikrą

- Prieš naudodami gaminį patikrinkite apsauginius gaubtus.

a) Priekinė ir dešinioji pusės:

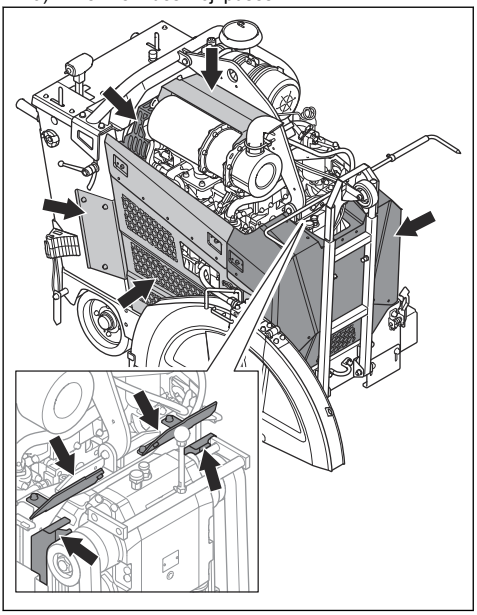

b) Galinė ir kairioji pusės:

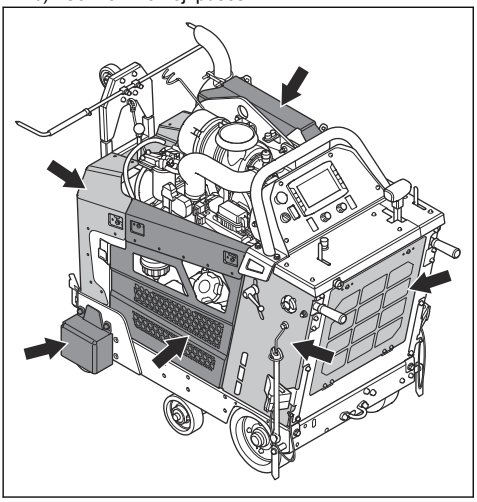

- Įsitikinkite, kad apsauginiai gaubtai yra tinkamai pritvirtinti ir yra neįskilę ar kitaip pažeisti.
- Pažeistus apsauginius gaubtus pakeiskite.

Duslintuvas

Duslintuvas iki minimumo sumažina triukšmo lygį ir nukreipia nuo naudotojo variklio išmetamąsias dujas.

Nenaudokite gaminio, jei duslintuvo nėra arba jei jis yra pažeistas. Pažeistas duslintuvas skleidžia daugiau triukšmo ir kelia didesnį gaisro pavojų.

PERSPĖJIMAS: Darbo metu ir tada, kai variklis veikia tuščiąja eiga, duslintuvas labai įkaista ir kurį laiką išlieka karštas. Elkitės atsargiai su degiomis medžiagomis ir (arba) garais, kad išvengtumėte gaisro.

Duslintuvo patikra

- Norėdami įsitikinti, kad duslintuvas yra tinkamai pritvirtintas ir nėra pažeistas, jį tikrinkite reguliariai.

PASTABA: Nemodifikuokite duslintuvo. Duslintuvas yra DPF tipo ir atitinka emisijos standartų reikalavimus.

Degalų naudojimo sauga

PERSPĖJIMAS: Prieš naudodami gaminį, perskaitykite toliau esančius įspėjimus.

- Degalai yra degūs, o garai gali sprogti. Dirbdami su degalais, būkite atsargūs, kad nesusižalotumėte, nesukeltumėte gaisro ar sprogimo.
- Neįkvėpkite degalų garų. Degalų garai yra nuodingi ir gali sužaloti. Užtikrinkite, kad ventiliacija būtų tinkama.
- Draudžiama varikliui veikiant nuimti degalų bako dangtelį arba į baką pilti degalus.
- Prieš pildami kurą įsitikinkite, ar variklis ataušęs.
- Nepilkite degalų patalpoje ar uždaroje erdvėje. Dėl oro stygiaus galima susižaloti arba žūti uždusus arba apsinuodijus anglies monoksidu.
- Nerūkykite greta degalų arba variklio. Užgesinkite visas cigaretes, cigarus, pypkes ir kitus degimo šaltinius.
- Nelaikykite įkaitusių objektų greta degalų arba variklio.
- Nepilkite degalų greta kibirkščių arba liepsnos.
- Prieš pildami degalus, lėtai atidarykite degalų bako dangtelį ir atsargiai išleiskite slėgį.
- Patekę ant odos degalai gali sužaloti. Degalams patekus ant odos, nuplaukite muilu ir vandeniu.
- Jei degalais apsipylėte drabužius, nedelsdami persirenkite.
- Nepripilkite sklidino degalų bako. Šildami degalai plečiasi. Palikite vietos degalų bako viršuje.
- Gerai uždarykite degalų bakelio dangtelį. Nepakankamai stipriai užsukus degalų bakelį kyla gaisro pavojus.
- Prieš paleisdami gaminį, jį perkelkite mažiausiai 3 m (10 pėdų) atstumu nuo tos vietos, kurioje pylėte degalus.

- Nepaleiskite gaminio, jei ant gaminio yra degalų arba variklio alyvos. Pašalinkite nepageidaujamus degalus ir variklio alyvą. Prieš užvesdami variklį, leiskite gaminiui išdžiūti ir palaukite, kol neliks degalų garų.
- Reguliariai tikrinkite, ar iš variklio nesisunkia skysčiai. Jei yra degalų sistemos nuotėkis, nepaleiskite variklio, kol nuotėkis nebus pašalintas.
- Nebandykite pirštais nustatyti, ar nėra variklio nuotėkio.
- Degalus laikykite tik patvirtintose talpyklose.
- Kai sandėliuojate gaminį ir degalus, įsitikinkite, kad degalai ir degalų garai negali padaryti žalos.
- Degalus į tinkamą talpyklą išleiskite lauke ir toli nuo kibirkščių bei liepsnos.

Akumuliatorių naudojimo sauga

PERSPĖJIMAS: Pažeistas akumuliatorius gali sprogti ir sukelti sužeidimų. Jei akumuliatorius yra deformuotas arba pažeistas, kreipkitės į Husqvarna techninės priežiūros atstovą.

PERSPĖJIMAS: Prieš naudodami gaminį, perskaitykite toliau esančius įspėjimus.

- Būdami šalia akumuliatorių dėvėkite apsauginius akinius.
- Būdami šalia akumuliatoriaus nenešiokite laikrodžių, juvelyrikos ar kitų metalinių objektų.
- Akumuliatorių laikykite vaikams nepasiekiamoje vietoje.
- Įkraukite akumuliatorių patalpoje su gera ventiliacija.
- Įkraunant akumuliatorių degios medžiagos turi būti mažiausiu 1 m atstumu nuo akumuliatoriaus.
- Išmeskite panaudotus akumuliatorius. Žr. *Šalinimas psl. 122*.
- Iš akumuliatoriaus gali sklisti sprogios dujos. Nerūkykite šalia akumuliatoriaus. Nelaikykite akumuliatoriaus šalia atvirtos liepsnos ir kibirkščių šaltinių.

Saugai svarbūs komponentai

Saugai svarbių komponentų techninę priežiūrą privalo atlikti Husqvarna techninės priežiūros atstovas, naudodamas tik tokias pačias atsargines dalis. Saugai svarbių komponentų negalima modifikuoti. Saugai kritiškai svarbūs komponentai yra alkūninio veleno jungiklis, gaminio stabdymo mygtukas, neutralios padėties jutiklis, sankabos jungiklis, nuleidimo jungiklis, elektroninio valdymo modulio (ECU) relė, užvedimo suaktyvinimo relė, sankabos relė, hidraulinis vožtuvas, 5-ojo ratuko jungiklis, 5-ojo ratuko nuleidimo relė, SPLC ir „Deutz“ ECU.

Techninės priežiūros saugos nurodymai

PERSPĖJIMAS: Prieš naudodami gaminį, perskaitykite toliau esančius įspėjimus.

- Naudokite asmeninės apsaugos priemones. Žr. *Asmeninės apsaugos priemonės psl. 80*.
- Jei techninė priežiūra atliekama netinkamai ir nereguliariai, padidėja sužalojimų ir gaminio pažeidimų pavojus.
- Prieš atlikdami priežiūros darbus, sustabdykite variklį ir palaukite, kol gaminys atvės.
- Prieš atlikdami priežiūros darbus, nuvalykite gaminį, kad pašalintumėte pavojingas medžiagas.
- Variklio išmetamosios dujos yra karštos, jose gali būti kibirkščių. Nedirbkite su gaminiu patalpose arba greta degių medžiagų.
- Nemodifikuokite gaminio. Esant gamintojo nepatvirtintoms modifikacijoms, galima sunkiai arba mirtinai susižaloti.
- Visada naudokite originalius priedus ir atsargines dalis. Dėl gamintojo nepatvirtinti priedų ir atsarginių dalių galima sunkiai arba mirtinai susižaloti.
- Pakeiskite pažeistas, sulūžusias arba nusidėvėjusias dalis.
- Atlikite tik naudojimo instrukcijoje nurodytus techninės priežiūros darbus. Visus kitus techninės priežiūros darbus patikėkite atlikti patvirtintam priežiūros centrui.
- Atlikę priežiūros darbus ir prieš paleisdami variklį, iš gaminio pašalinkite visus įrankius. Palaidi įrankiai arba prie besisukančių dalių prijungti įrankiai gali būti išsviesti ir sužaloti.
- Gaminio techninės priežiūros darbai turėtų būti reguliariai atliekami patvirtintame priežiūros centre.
- Techninę priežiūrą atlikite ant lygaus paviršiaus.
- Jei atliekant techninę priežiūrą reikia pakelti gaminį, visada po juo pastatykite kėlimo stovus.

Naudojimas

Įvadas

PERSPĖJIMAS: Prieš naudodami gaminį perskaitykite ir supraskite skyrių apie saugą.

Prieš naudodami gaminį

- Atidžiai perskaitykite šią naudojimo instrukciją ir įsitikinkite, kad viską gerai supratote.
- Perskaitykite variklio gamintojo pateiktą variklio naudojimo vadovą.

- Perskaitykite instrukcijas, kurias kartu su pjovimo disku pateikė pjovimo disko gamintojas.
- Įsitikinkite, kad naudojate diskui tinkamą pavarą.
- Prieš paleisdami gaminį pirmą kartą, atlikite šiuos veiksmus:
  a) Įstatykite naują akumuliatorių ir prijunkite akumuliatoriaus kabelius. Žr. *Akumuliatoriaus prijungimas ir atjungimas psl. 112*.

  Pasižymėkite: Kai kuriose rinkose akumuliatorius įstatomas įsigyjant gaminį.

  b) Žmogaus-įrenginio sąsajoje pasirinkite tinkamą kalbą ir kitus reikalingus nustatymus.
- Kiekvieną kartą prieš naudodami gaminį, atlikite šiuos veiksmus:
  a) Atlikite kasdienės priežiūros darbus. Žr. *Techninės priežiūros grafikas psl. 101*.
  b) Pažymėkite visų pjūvių linijas. Atidžiai susiplanuokite darbą, kad išvengtumėte sužeidimų ir pažeidimų.
  c) Susireguliuokite darbines rankenas taip, kad jų padėtis būtų tinkama. Žr. *Norėdami reguliuoti darbinių rankenų padėtį psl. 91*.
  d) Patikrinkite reguliuojamas rodykles ir, jei reikia, jas sureguliuokite. Žr. *Reguliuojamų rodyklių patikra psl. 91*.

Pjovimo diskai

PERSPĖJIMAS: Nenaudokite pjovimo disko pjauti medžiagoms, kurioms jis nėra skirtas.

PERSPĖJIMAS: Drėgnajam pjovimui naudokite tik deimantinius diskus. Deimantinis diskas turi būti pritaikytas tiems patiems arba didesniems sūkiams, lyginant su nurodytais ant gaminio vardinės plokštelės. Naudokite tik tuos deimantinius diskus, kurie atitinka nacionalinius arba regioninius standartus, pavyzdžiui, EN 13236 arba ANSI B7.1.

Deimantinio disko gamintojas teikia įspėjimus ir rekomendacijas dėl pjovimo disko naudojimo ir tinkamos jo priežiūros. Tokie įspėjimai pateikiami su pjovimo disku.

Deimantiniai diskai

PERSPĖJIMAS: Įsitikinkite, kad deimantinis diskas sukasi kryptimi, kurią rodo ant deimantinio disko esančios rodyklės.

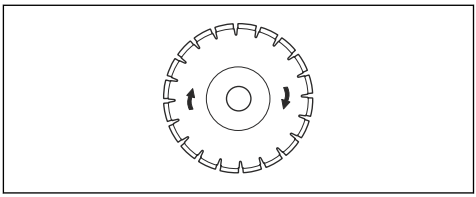

PASTABA: Visada naudokite pagaląstą deimantinį diską.

Deimantiniai diskai turi plieninę šerdį ir segmentus, pagamintus iš pramoninių deimantų. Yra daugelio tipų deimantinių diskų, skirtų įvairioms sąlygoms. Įsitikinkite, kad naudojate tinkamo tipo deimantinį diską.

Norėdami pagaląsti deimantinius diskus

Jei taikysite netinkamą slėgį arba pjausite tokias medžiagas kaip kietas gelžbetonis, deimantiniai diskas gali atšipti. Jei naudosite atšipusį deimantinį diską, jis pernelyg įkais, o dėl to gali atsilaisvinti deimantiniai segmentai.

- Trumpam sumažinkite pjovimo gylį ir variklio sūkius, kad pagaląstumėte deimantinio disko deimantus.

Deimantiniai diskai, skirti pjauti drėgnuoju būdu

PERSPĖJIMAS: Visada naudokite esamo disko matmenis atitinkančią junge. Nenaudokite pažeistų disko jungių.

Darbo metu deimantinis diskas dėl trinties gali labai įkaisti. Jei deimantinis diskas pernelyg įkais, gali sumažėti disko įtempis arba gali įskilti šerdis.

Prieš liesdami deimantinį diską, palaukite, kol jis atvės.

- Deimantinius drėgnajam pjovimui skirtus diskus reikia naudoti su vandeniu, kad pjovimo metu deimantinio disko šerdis ir segmentai būtų vėsinami. Drėgnajam pjovimui skirti deimantiniai diskai negali būti naudojami sausi.
- Deimantinius diskus naudojant drėgnajam pjovimui be vandens, deimantiniai diskai gali pernelyg įkaisti. Dėl to mažėja diskų efektyvumas, jie gali būti pažeisti ir gali kilti pavojus saugumui.

Pjovimo disko montavimas ir nuėmimas

Prieš montuodami pjovimo diską perskaitykite skyrių *Gaminio konfigūravimas esant skirtingiems diskų matmenims psl. 87*.

PERSPĖJIMAS: Pjovimo diskas yra sunkus. Šiai procedūrai atlikti reikia mažiausiai 2 žmonių.

PASTABA: Įsitikinkite, kad pjovimo diskas sukasi kryptimi, kurią rodo ant pjovimo disko esančios rodyklės.

1. Variklio paleidimo jungiklį perjunkite į „I“ padėtį (B).

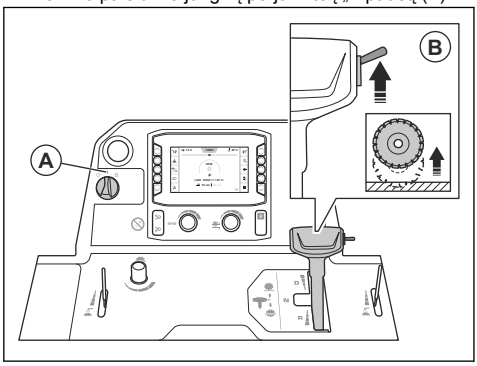

2. Pastumkite aukštyn jungiklį (B), kad pakeltumėte pjovimo diską.

PERSPĖJIMAS: Jei ant gaminio sumontuotas svarmenų rinkinys, keldami pjovimo diską laikykite kojas atokiau nuo svarmenų rinkinio. Kyla sužalojimo rizika.

PERSPĖJIMAS: Jei suaktyvintas 5-asis ratukas, keldami pjovimo diską laikykite kojas atokiau nuo 5-ojo ratuko. Gali kilti sužeidimų prispaudus pavojus.

3. Variklio paleidimo jungiklį perjunkite į „0“ padėtį (C).

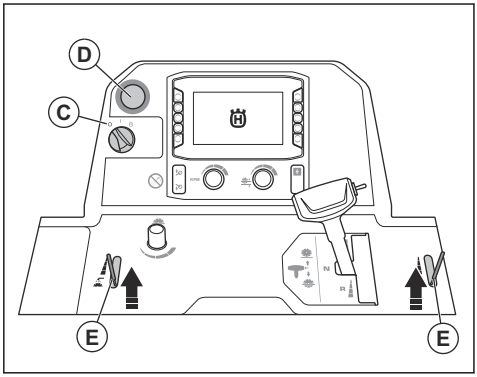

4. Paspauskite gaminio sustabdymo mygtuką (D).
5. Uždarykite vandens vožtuvą (E).
6. Atlaisvinkite apsauginio disko gaubto priekinį varžtą ir pakelkite apsauginio disko gaubto fiksatorių (F).

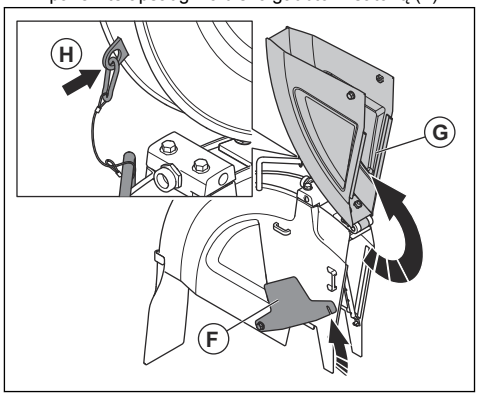

7. Pakelkite apsauginio disko gaubto priekį (G) ir, naudodami lynelį ir karabiną (H), užfiksuokite apsauginį disko gaubtą stačioje padėtyje.
8. Išsukite disko veleno varžtą (I) ir nuimkite poveržlę (J).

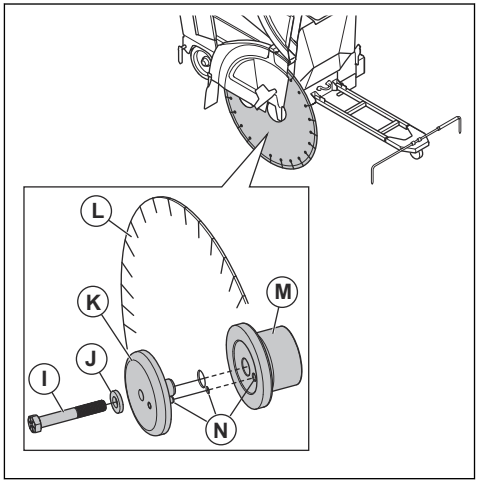

Pasižymėkite: Gaminio dešinėje pusėje esantis disko veleno varžtas turi kairįjį sriegį. Gaminio kairėje pusėje esantis disko veleno varžtas turi dešinįjį sriegį.

9. Nuimkite išorinę disko jungę (K).
10. Patikrinkite disko veleno varžtą, disko junges, plokščią poveržlę ir disko jungės ašį, ar nėra pažeidimų. Pakeiskite susidėvėjusias ar apgadintas dalis.
11. Nuvalykite disko veleno varžto sriegį ir disko veleno varžto kontaktinius paviršius.

PERSPĖJIMAS: Dėl apgadintų arba nešvarių dalių pjovimo diskas gali būti įrengtas netinkamai.

12. Uždėkite pjovimo diską (L) ant išorinės jungės ašies.
13. Sumontuokite pjovimo diską ir išorinę jungę ant vidinės jungės (M). Įsitikinkite, kad fiksavimo kaištis yra prakištas per diską į vidinę jungę (N).
14. Norėdami pašalinti laisvumą, pasukite išorinę jungę ir pjovimo diską kryptimi, priešinga pjovimo disko sukimosi krypčiai.

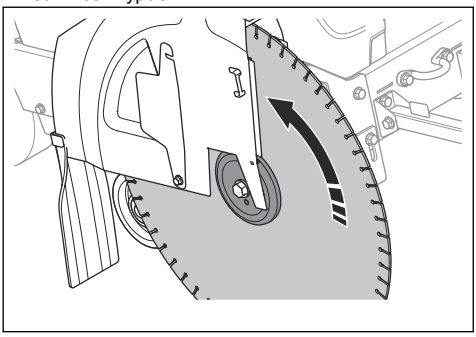

15. Variklio paleidimo jungiklį perjunkite į „I“ padėtį (O).

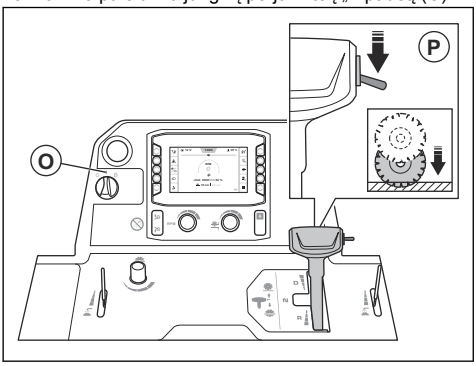

16. Nuspauskite jungiklį (P), kad nuleistumėte pjovimo diską iki paviršiaus.

PASTABA: Nenuleiskite pjovimo disko per greitai. Pjovimo diskui stipriai palietus paviršių, pjovimo diskas gali būti pažeistas. Nuleidimo greitį sumažinkite naudodami disko nuleidimo greičio reguliavimo rankenėlę.

PASTABA: Saugokite, kad pjovimo diskas nebūtų paveiktas gaminio svorio. Tai gali pažeisti pjovimo diską.

17. Uždėkite poveržlę ir prisukite disko veleno varžtą. Tvirtai laikydami pjovimo diską priveržkite disko veleno varžtą reikiamu sukimo momentu, nurodytu toliau.
    a) Jei sriegiai drėgni, minimalus disko veleno varžto sukimo momentas yra 159 ft-lbs/236.6 Nm.
    b) Jei sriegiai sutepti nuo užstrigimo saugančia medžiaga, minimalus disko veleno varžto sukimo momentas yra 180 ft-lbs/267.9 Nm.
    c) Jei sriegiai sausi, minimalus disko veleno varžto sukimo momentas yra 212 ft-lbs/315.5 Nm.

Pasižymėkite: Dėl pasipriešinimo jėgos tarp pjovimo disko ir žemės pjovimo diskas išlieka savo vietoje.

18. Nuleiskite disko apsaugos priekį ir nuleiskite disko apsaugos skląstį ant disko apsaugos priekinio varžto. Priveržkite disko apsaugos priekinį varžtą.

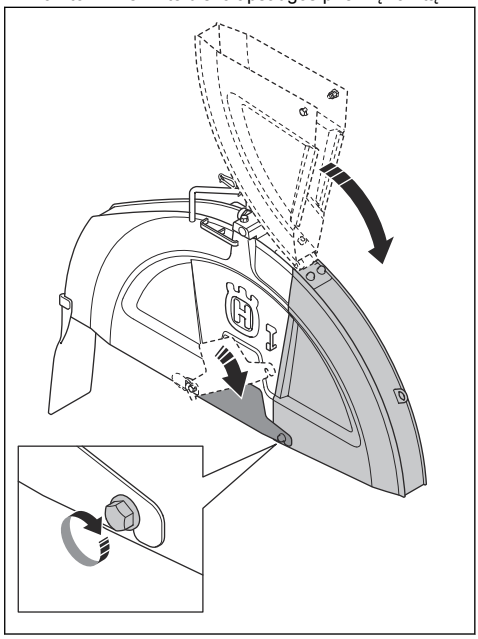

PASTABA: Nenaudokite gaminio, jei nėra nuleistas disko apsaugos skląstis ir nėra įstatytas disko apsaugos priekinis varžtas. Nenaudokite gaminio, jei pažeistos jo dalys.

19. Paleiskite gaminį ir klausykite, ar nėra neįprastų garsų. Jei girdite neįprastus garsus, nuimkite pjovimo diską.
    a) Įsitikinkite, kad pjovimo diskas tinkamai įrengtas.
    b) Įsitikinkite, kad disko veleno varžtas yra tinkamai priveržtas.

c) Įsitikinkite, kad apsauginis disko gaubtas yra tinkamai sumontuotas. Žr. *Apsauginio disko gaubto montavimas psl. 87*.

d) Patikrinkite, ar nepažeistas pjovimo diskas. Priešingu atveju detalę pakeiskite nauja.

20. Trumpai panaudoję gaminį priveržkite disko veleno varžtą iki reikiamo sukimo momento dar kartą.

21. Nuimkite pjovimo diską pirmiau aprašytus veiksmus atlikdami atvirkštine tvarka.

PERSPĖJIMAS: Prieš nuimdami deimantinius diskus, palaukite, kol gaminys atvės, ir naudokite apsaugines pirštines. Baigus darbą, deimantiniai diskai būna labai įkaitę.

Apsauginio disko gaubto montavimas

PASTABA: Montuodami apsauginį disko gaubtą būkite atsargūs. Apsauginis disko gaubtas yra sunkus.

1. Nuleiskite apsauginį disko gaubtą ant atramų. Žemiau pateiktuose veiksmuose rasite informacijos apie tinkamas atramas pagal jūsų apsauginio disko gaubto matmenis.

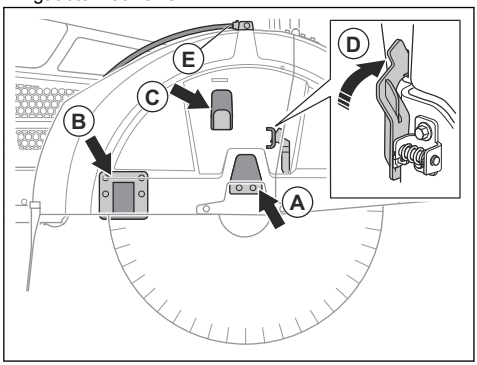

a) 26 col. apsauginį disko gaubtą nuleiskite ant atramos (A).

b) 30 col. apsauginį disko gaubtą nuleiskite ant atramų (A) ir (C).

c) 36 col. apsauginį disko gaubtą nuleiskite ant atramų (A), (B) ir (C).

2. Spauskite apsauginį disko gaubtą žemyn, kol suveiks apsauginio disko gaubto fiksatorius.

3. Prijunkite vandens žarną (E).

Apsauginio disko gaubto nuėmimas

PASTABA: Nuimdami apsauginį disko gaubtą būkite atsargūs. Apsauginis disko gaubtas yra sunkus.

1. Atjunkite vandens žarną (A) nuo apsauginio disko gaubto.

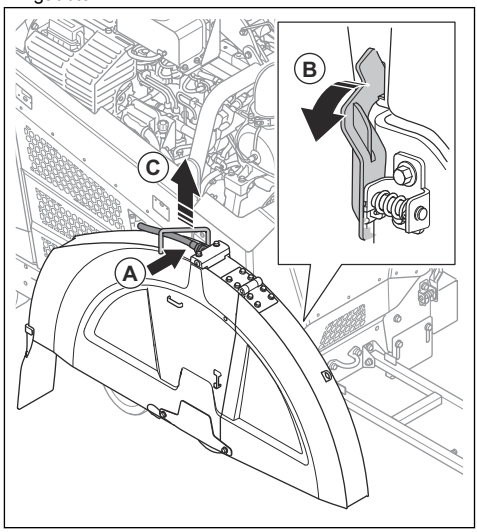

2. Naudodami disko veleno veržliaraktį, pasukite apsauginio disko gaubto fiksatorių (B) į priekį, kol jis atsikabins.

3. Pakelkite apsauginį disko gaubtą už rankenos (C).

Gaminio konfigūravimas esant skirtingiems diskų matmenims

Gaminys su 1 pavarą turinčia pavarų dėže gali būti naudojamas su 1 nurodytu disko matmeniu ir 1 nurodytu apsauginiu disko gaubtu. Gaminys su 3 pavaras turinčia pavarų dėže gali būti naudojamas su įvairių matmenų diskais ir 1 nurodytu apsauginiu disko gaubtu. Jei pjovimo diską keičiate skirtingų matmenų pjovimo disku, būtina pakeisti gaminio konfigūraciją.

Jei naudojate gaminį su 1 laipsnio pavarų dėže, montuodami naują pjovimo diską, nurodytos dalys turi būti pakeistos atitinkamų matmenų dalimis:

- Disko veleno skriemuliai
- Pavarų dėžės skriemuliai
- Disko veleno jungės
- Diržai
- Disko apsauginis gaubtas

Naudojant gaminį su 3 laipsnių pavarų dėže, jei naujo pjovimo disko matmenys patenka į tą patį matmenų intervalą kaip ir keičiamo pjovimo disko, pakanka pakeisti pavarą. Jei matmenų intervalas skiriasi, sąraše nurodytas dalis būtina pakeisti ir 3 laipsnių pavarų dėžei.

Leiskite pardavėjams padėti pateikti dalių, kurios yra būtinos jūsų konfigūracijai, užsakymą.

Gaminio konfigūracijos

Gaminį galima pritaikyti skirtingiems diskų dydžiams.

- FS 5000D II su 1 pavarą turinčia pavarų dėže galima sukonfigūruoti 500 mm (20 col.), 650 mm (26 col.), 750 mm (30 col.) arba 900 mm (36 col.) dydžio diskams.
- FS 5000D II su 3 pavaras turinčia pavarų dėže galima sukonfigūruoti 650 mm (26 col.), 750 mm (30 col.) arba 900 mm (36 col.) dydžio diskams.

Prireikus daugiau informacijos, žmogaus-įrenginio sąsajoje eikite į „Pagrindinis meniu“ > „Sistema“ > „Pavarų dėžės ir disko inform.“.

Modelio su 3 greičių pavarų dėže pavarų keitimas

PASTABA: Nekeiskite pavarų, kai variklis yra įjungtas arba nepatikrinę gaminio konfigūracijos. Galite sugadinti pavarų dėžę.

PERSPĖJIMAS: Pavojus nudegti. Prieš perjungdami pavarą, leiskite duslintuvui atvėsti.

Pavarų dėžė turi 3 greičių padėtis ir 2 neutralias padėtis. Kai nustatyta neutrali pavarų dėžės padėtis ir variklis yra įjungtas, pjovimo diskas nesisuka.

1. Variklio paleidimo jungiklį pasukite į sustabdymo padėtį.
2. Įsitikinkite, kad pavarų dėžės skriemulių, disko veleno skriemulių ir disko veleno jungių matmenys atitinka sumontuoto pjovimo disko matmenis.
3. Įsitikinkite, kad disko veleno greitis yra teisingas.
4. Atlaisvinkite fiksuojamąją veržlę (A).

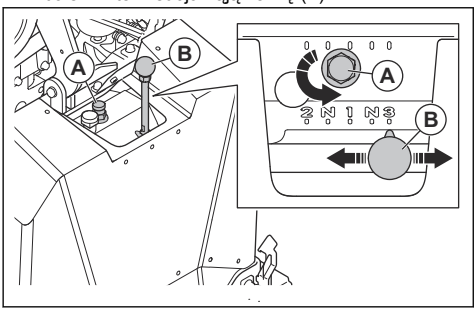

5. Pasukite fiksavimo varžtą 2 apsisukimus prieš laikrodžio rodyklę, kad jį atlaisvintumėte.
6. Perjunkite pavarų perjungimo svirtį (B) į atitinkamą padėtį. Jei nepavyksta paprastai perjungti pavarų perjungimo svirties, šiek tiek pasukite disko veleną.
7. Pirštais priveržkite fiksavimo varžtą.

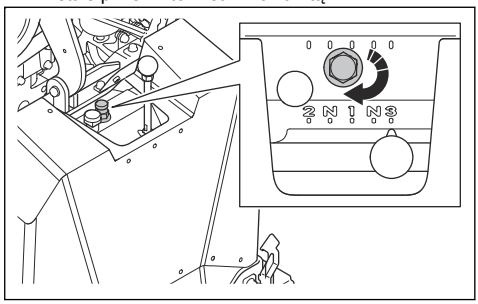

8. Priveržkite fiksavimo veržlę pridedamu veržliarakčiu.

PASTABA: Nepriveržkite fiksavimo veržlės per stipriai.

Disko matmenų keitimas, 1 laipsnio pavarų dėžės modelis

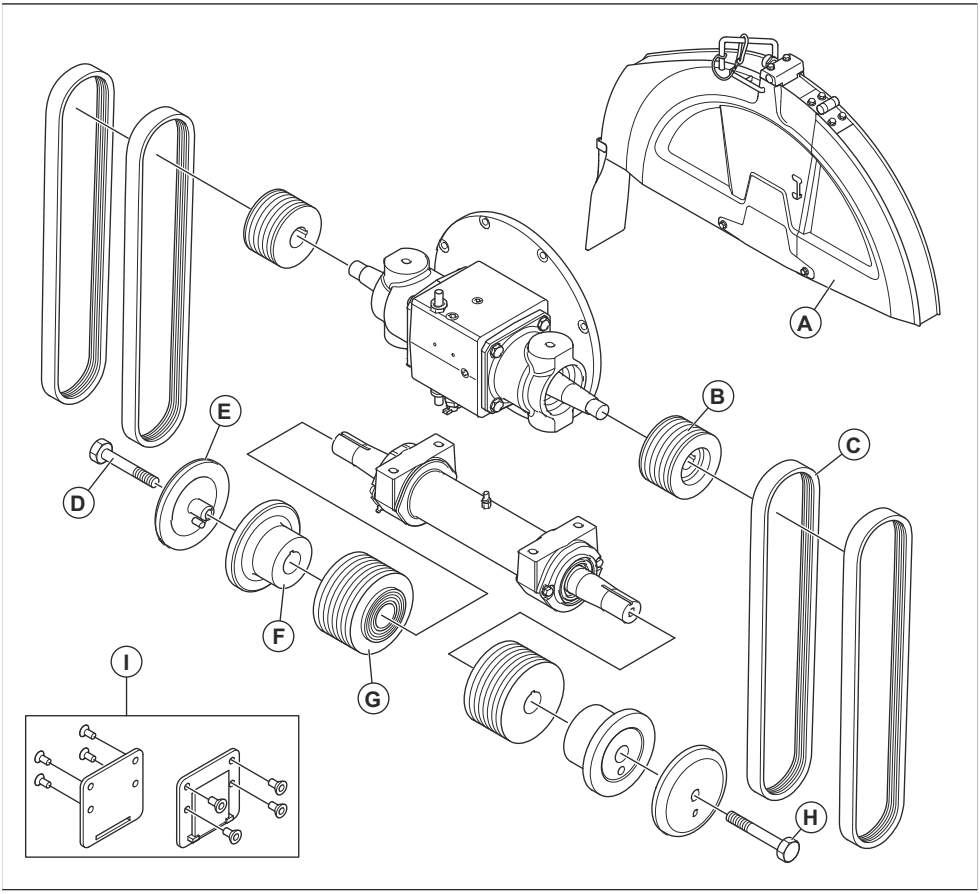

	FS 5000D II, mm / col.			
A	500/20	650/26	750 (30)	900/36
B	114/4,51	89/3,5	89/3,5	89/3,5
C	3VX450	3VX435	3VX450	3VX460
D	HHCS 5/8-11×4,25, kair.	HHCS 5/8-11×4,25, kair.	HHCS 5/8-11×4,25, kair.	HHCS 5/8-11×4,75, kair.
E	114 / 4,5	127/5	127/5	152,5/6
F	114 / 4,5	127/5	127/5	152,5/6
G	106/4,17	106/4,17	121,5/4,78	146/5,75

	FS 5000D II, mm / col.			
Val.	HHCS 5/8-11×4,25, deš.	HHCS 5/8-11×4,25, deš.	HHCS 5/8-11×4,25, deš.	HHCS 5/8-11×4,75, deš.
I	Ne	Ne	Ne	Taip

Disko matmenų keitimas, 3 laipsnių pavarų dėžės modelis

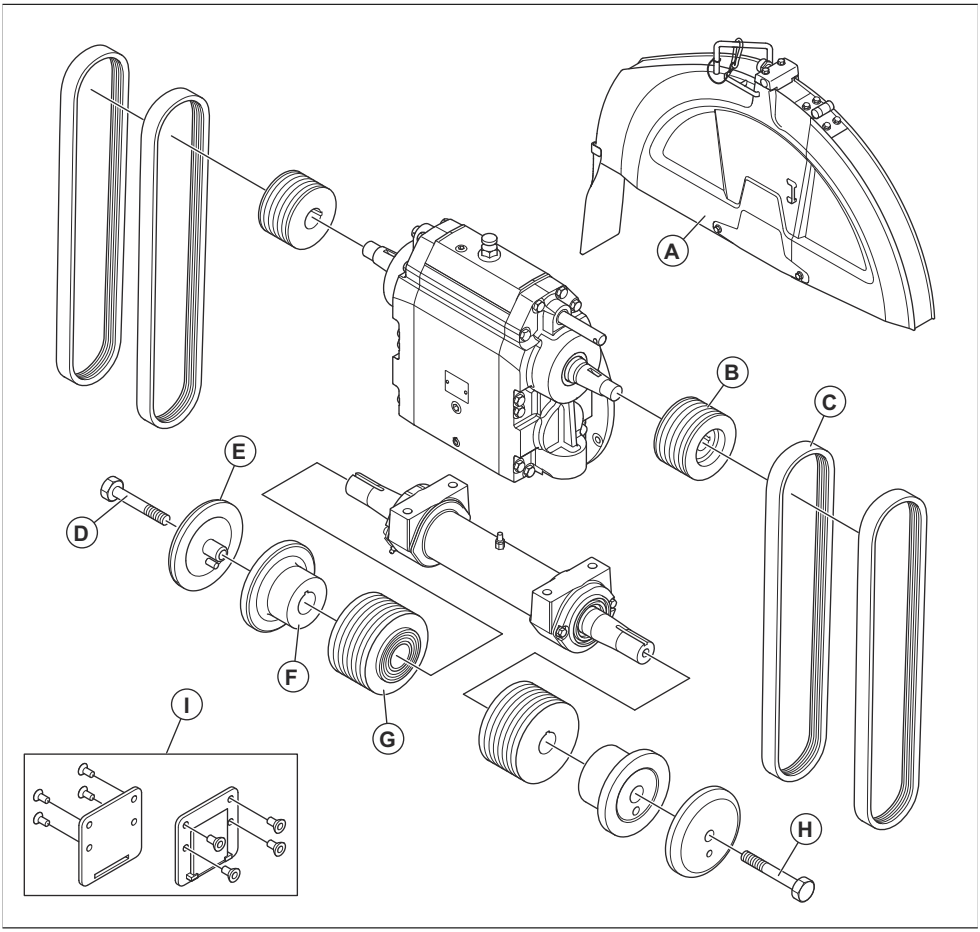

	FS 5000D II, mm / col.		
A	650/26	750 (30)	900/36
B	114/4,51	105/4,13	105/4,13
C	3VX550	3VX550	3VX560

	FS 5000D II, mm / col.		
D	HHCS 5/8-11×4,25, kair.	HHCS 5/8-11×4,25, kair.	HHCS 5/8-11×4,75, kair.
E	127/5	127/5	152,5/6
F	127/5	127/5	152,5/6
G	106/4,17	115/4,53	138/5,43
Val.	HHCS 5/8-11×4,25, deš.	HHCS 5/8-11×4,25, deš.	HHCS 5/8-11×4,75, deš.
I	Ne	Ne	Taip

Norėdami pripildyti degalų

PASTABA: Visada naudokite tinkamo tipo degalus. Naudojant netinkamo tipo degalus, galima sugadinti gaminį.

PASTABA: Nenaudokite biodyzelino. Biodyzelinas gali pažeisti degalų žarnas.

- Naudokite tinkamo tipo dyzeliną. Žr. *Techniniai duomenys psl. 123*. Daugiau informacijos apie degalus ieškokite variklio gamintojo pateiktame variklio vadove.

Norėdami reguliuoti darbinių rankenų padėtį

1. Norėdami reguliuoti darbinių rankenų ilgį, atlaisvinkite fiksavimo rankenėlę (A).

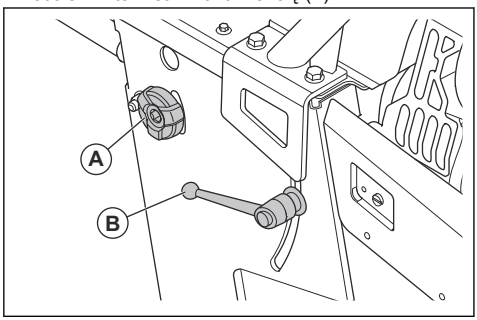

2. Susireguliuokite darbines rankenas taip, kad jų ilgis būtų tinkamas.
3. Priveržkite fiksavimo rankenėlę (A).
4. Norėdami reguliuoti darbinių rankenų aukštį, pasukite fiksavimo svirtį (B) prieš laikrodžio rodyklę.
5. Susireguliuokite darbines rankenas taip, kad jų aukštis būtų tinkamas.
6. Pasukite fiksavimo svirtį (B) pagal laikrodžio rodyklę, kad užfiksuotumėte darbines rankenas.

Reguliuojamų rodyklių patikra

1. Pridėkite ilgą tiesų metalinį strypą arba panašų tiesų daiktą prie pjovimo disko.
2. Įsitikinkite, kad reguliuojama rodyklė (A) ir galinė rodyklė (B) yra sulygiuotos su pjovimo disku (C) ir linijos žyma (D) ant paviršiaus.

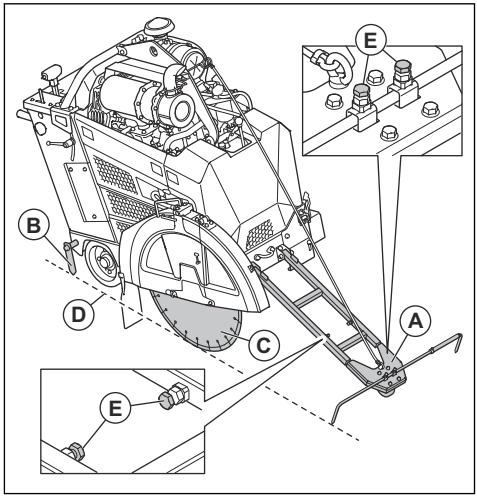

3. Jei reikia, atlikite toliau nurodytus veiksmus, kad sureguliuotumėte reguliuojamas rodykles.
   a) Sureguliuokite reguliuojamos rodyklės ilgį ir plotį varžtais (E).
   b) Norėdami reguliuoti galinę rodyklę, naudokite medinį plaktuką.

Stovėjimo trinkelių naudojimas

PERSPĖJIMAS: Nestatykite gaminio ant didesnio kaip 10° nuolydžio.

Pasižymėkite: Stovėjimo trinkelės nėra privalomos Šiaurės Amerikoje.

- Jei gaminį statote įkalnėje, padėkite stovėjimo trinkeles už galinių ratų.

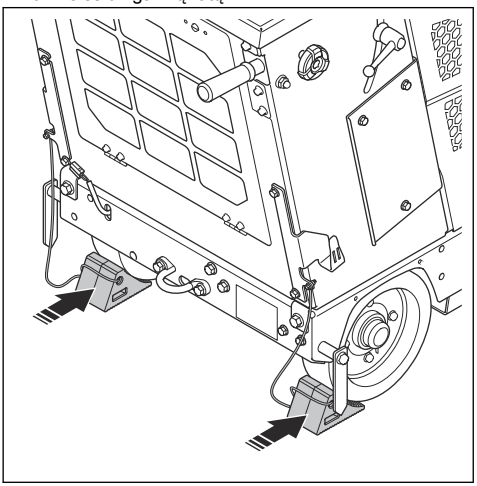

- Jei gaminį statote nuokalnėje, padėkite stovėjimo trinkeles prieš galinius ratus.
- Kai nenaudojate stovėjimo trinkelių, laikykite jas ant kabliukų, esančių abiejose gaminio pusėse.

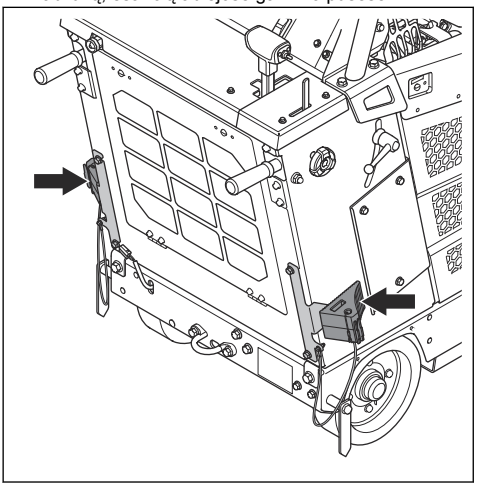

Priedai

Jei ant jūsų gaminio yra sumontuoti priedai, žmogaus-įrenginio sąsajos ekrane matomi 2 papildomi mygtukai. 1 žibintų mygtukas (A) ir 1 vandens siurblio mygtukas (B).

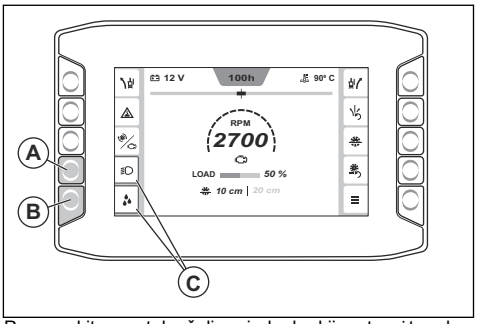

Paspauskite mygtuką šalia priedo, kad įjungtumėte arba išjungtumėte priedo funkcijas. Kai priedas yra įjungtas, aplink priedo simbolį rodomas oranžinis indikatorius (C).

Sankabos įjungimas ir išjungimas

1. Paspauskite mygtuką (A), kad įjungtumėte sankabą. Sankaba yra įjungta, kai šviečia sankabos mygtuko indikatorius (B). Aps./min. vertės spalva yra balta, kai sankaba įjungta.

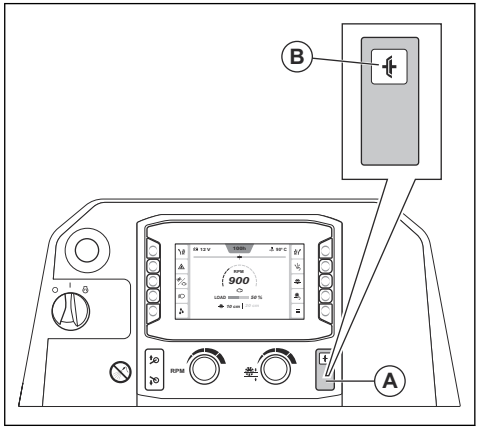

2. Paspauskite mygtuką dar kartą, kad išjungtumėte sankabą. Sankaba yra išjungta, kai sankabos mygtuko indikatorius nešviečia. Aps./min. vertės spalva yra pilka, kai sankaba yra išjungta.

Žmogaus-įrenginio sąsaja

Paleidus gaminį, ekrane rodomas žmogaus-įrenginio sąsajos pagrindinis rodinys. Pagrindiniame rodinyje pateikiama įvairi informacija apie gaminio būseną ir galima pasiekti įvairius submeniu.

E-track funkcija

Darbo metu patiriamas pasipriešinimas tarp pjovimo disko ir galinių ratų perduodamam judesiui į priekį. Dėl to gaminys krypsta ta pačia kryptimi kaip ir sumontuotas pjovimo diskas. Siekiant išvengti netikslaus pjovimo ir sumažinti operatoriaus nuovargį, galinės ašies kampą galima reguliuoti naudojant „E-track“ funkciją. Informacijos, kaip naudoti „E-track“ funkciją, ieškokite *Galinės ašies reguliavimas naudojant „E-track“ funkciją psl. 93*.

Galinės ašies reguliavimas naudojant „E-track“ funkciją

Reguliuoti galinę ašį naudodami „E-track“ funkciją galite darbo metu arba kai gaminys stovi.

- Norėdami reguliuoti galinę ašį, paspauskite kairįjį arba dešinįjį „E-track“ reguliavimo mygtuką (A). Paspauskite kelis kartus, jei norite reguliuoti po truputį.

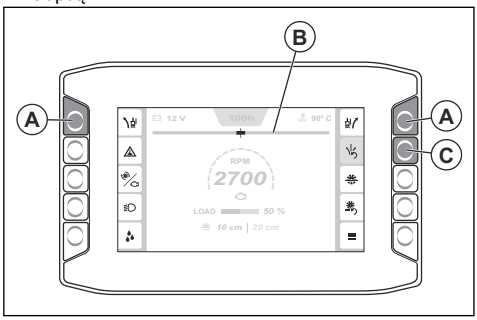

Pasižymėkite: Žmogaus-įrenginio sąsajoje rodomas „E-track“ matuoklis (B) rodo dabartinį galinės ašies kampą. Kai degimas yra išjungiamas arba išjungiamas gaminio maitinimas, nustatytas kampas yra išsaugomas.

- Norėdami įsitikinti, kad kampas nustatytas teisingai, stebėkite judėjimą ir gaminio kryptį.
- Norėdami atkurti sistemoje nustatytą galinės ašies centrinį kampą, paspauskite „E-track“ nustatymo iš naujo mygtuką (C).
- Norėdami atkurti nustatytą kampą, dar kartą paspauskite „E-track“ nustatymo iš naujo mygtuką.
- Norėdami reguliuoti sistemoje nustatytą centrinį kampą, žr. *„E-track“ funkcijos centrinio kampo koregavimas psl. 95*.

Vandens saugos jungiklio įjungimas ir išjungimas

Vandens saugos jungiklis sustabdo gaminį, jei darbo metu sumažėja vandens slėgis arba nutrūksta vandens tiekimas.

PASTABA: Darbo metu visada naudokite vandenį, kuris padeda palaikyti žemą deimantinių diskų temperatūrą. Vandens aušinimo sistema taip pat pailgina deimantinio disko naudojimo laiką ir neleidžia kauptis dulkėms.

1. Paspauskite mygtuką (A), kad įjungtumėte vandens saugos jungiklį. Oranžinis indikatorius (B) rodo, kada įjungtas vandens saugos jungiklis.

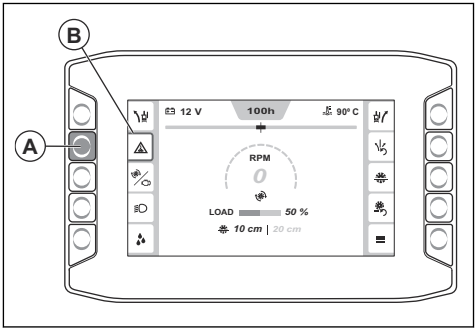

2. Paspauskite mygtuką dar kartą, kad išjungtumėte vandens saugos jungiklį. Oranžinis indikatorius išsijungia, kai vandens saugos jungiklis yra išjungtas.

Aps./min. matuoklis

Žmogaus-įrenginio sąsajos centre esantis matuoklis (A) rodo variklio arba pjovimo disko aps./min.

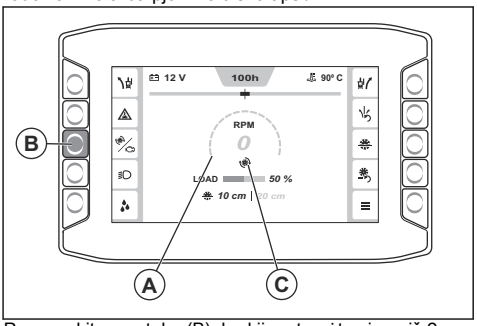

Paspauskite mygtuką (B), kad įjungtumėte vieną iš 2 režimų. Piktograma (C) nurodo, ar rodoma variklio, ar pjovimo disko aps./min. vertė. Aps./min. vertės spalva yra balta, kai sankaba įjungta, ir pilka, kai sankaba išjungta.

„Pagrindinis meniu“

Paspauskite mygtuką (A), kad atidarytumėte pagrindinį meniu.

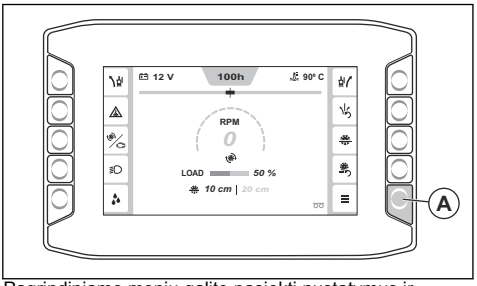

Pagrindiniame meniu galite pasiekti nustatymus ir informaciją, susijusią su mašinos būsena, funkcijomis ir sistema. Informacijos apie meniu struktūrą rasite *Pagrindinio meniu apžvalga psl. 94*.

Pagrindinio meniu apžvalga

- **Gaminio būsena**, žr. *„Gaminio būsena“ psl. 94*.
  - Aktyvūs gedimai
  - Gedimų žurnalas
  - Darbo laikas
  - Priežiūros laikmačio meniu
  - Nust. ged. ž. iš n.
- **Funkcijos**, žr. *Funkcijos psl. 95*.
  - Regeneracija
  - „E-track“ kalibravimas
- **Sistema**, žr. *„Sistema“ psl. 96*.
  - Ekrano nustatymai
    - Šviesumas
    - Kalba
    - Vienetai
    - PIN kodas
    - Atkurti ekr. nust.
  - Sistemos informacija
    - Gaminys
    - Variklis
    - Ekranas
    - Valdymo modulis
  - Pavarų dėžės ir disko inform.
  - Trečiųjų šalių licencijos
  - Mašinos konfigūracija
    - Papildomos funkcijos
    - Atstatyti priežiūros intervalą
    - Kalibruoti disko gylį
    - Tuščiosios eigos išjungimas

„Gaminio būsena“

Meniu „Gaminio būsena“ (A) galima pasiekti skiltis „Aktyvūs gedimai“ (B), „Gedimų žurnalas“ (C), „Veikimo laikas“ (D), „Priežiūros laikmačio meniu“ (E) ir „Nust. ged. ž. iš n.“ (F).

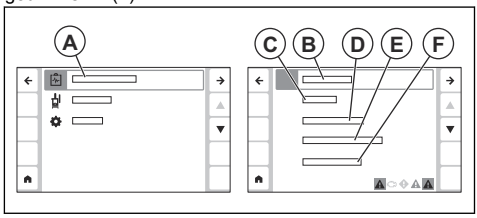

- „Aktyvūs gedimai“: tai gaminio aptiktų gedimų (trikčių) sąrašas. Daugiau informacijos žr. *Skirtingi pranešimų tipai ekrane psl. 95*
- „Gedimų žurnalas“: rodomas visų gaminio gedimų, kurie įvyko nuo paskutinio nustatymo iš naujo, sąrašas.
- „Veikimo laikas“: rodoma informacija apie bendrą veikimo laiką, dabartinį veikimo laiką ir likusį laiką iki kitos būtinos techninės priežiūros. Šiame meniu taip pat galite iš naujo nustatyti dabartinį veikimo laiką.
- „Priežiūros laikmačio meniu“: rodoma informacija apie skirtingus gaminio priežiūros darbus, kuriuos reikia atlikti. Kiekvienai techninės priežiūros užduočiai yra nustatytas laikmatis, kuris skaičiuoja, kiek laiko liko iki kitos techninės priežiūros. Techninės priežiūros laikmačio meniu taip pat galite redaguoti kiekvieno techninės priežiūros laikmačio intervalą.
- Skiltis „Nust. ged. ž. iš n.“: gedimų žurnalas nustatomas iš naujo.

Meniu „Aktyvūs gedimai“

Žmogaus-įrenginio sąsajos apatinėje juostoje (A) matomi aktyvūs pranešimai.

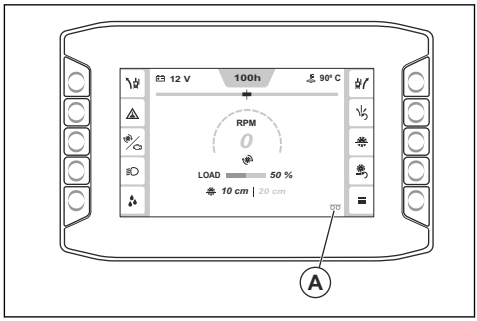

Eikite į „Pagrindinis meniu“ > „Gaminio būsena“ > „Aktyvūs gedimai“ ir peržiūrėkite visų aktyvių pranešimų sąrašą. Naujausias pranešimas (B) rodomas sąrašo viršuje.

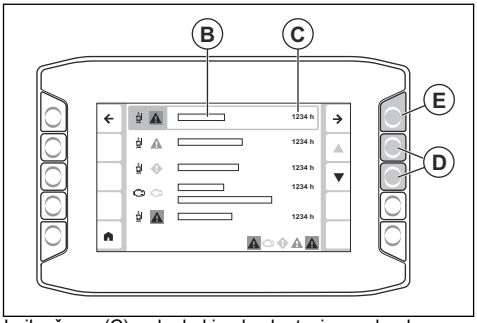

Laiko žyma (C) rodo, kokią eksploatavimo valandą pasirodė pranešimas. Naudokite rodyklės (D), kad slinktumėte sąrašą aukštyn ir žemyn. Paspauskite rodyklę (E), kad pamatytumėte daugiau informacijos apie pranešimą. Daugiau informacijos apie skirtingų tipų pranešimus, kurie gali būti rodomi žmogaus-įrenginio sąsajoje, žr. *Skirtingi pranešimų tipai ekrane psl. 95*.

Skirtingi pranešimų tipai ekrane

Darbo metu ekrane gali būti rodomi 4 skirtingi pranešimų tipai, nurodyti toliau.

- **Informaciniai pranešimai**, skirti padėti ir suteikti patarimų apie tai, kaip eksploatuoti ir valdyti gaminį. Informacinis pranešimas rodomas su baltu informacijos simboliu.
- **Perspėjimo pranešimai** parodo, kad kažkas „yra ne taip“. Įspėjamasis pranešimas rodomas su geltonu rombu.
- **Įspėjamieji pranešimai** parodo gedimus (triktis) ir saugos trūkumus, kurie gali sukelti mechaninius pažeidimus. Gaminys netrukus sustos. Įspėjamasis pranešimas rodomas su raudonu simboliu.
- **Klaidų pranešimai** pasirodo, kai gaminys sustoja dėl gedimo (trikties) ar saugos klaidos. Klaidos pranešimas rodomas su baltu simboliu raudoname fone.
- Pranešimą sudaro 5 dalys: 1 simbolis (A), informacija apie pranešimą (B), pranešimo reikšmė (C), informacija apie reikiamus veiksmus (D) ir laiko žyma (E).

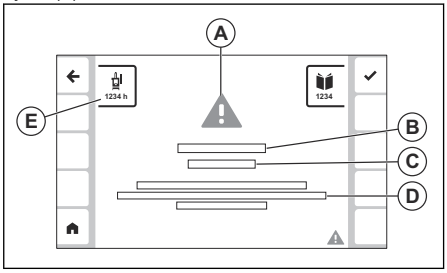

- Prireikus informacijos apie tai, ką daryti, kai ekrane pasirodo pranešimas, žr. *Ką daryti, kai ekrane parodomas pranešimas psl. 95*.

Ką daryti, kai ekrane parodomas pranešimas

1. Atlikite procedūrą, kuri aprašyta ekrane rodomame pranešime.
2. Norėdami uždaryti pranešimą, paspauskite mygtuką šalia simbolio (A). Jei pranešimas daugiau neberodomas, galite toliau naudoti gaminį.

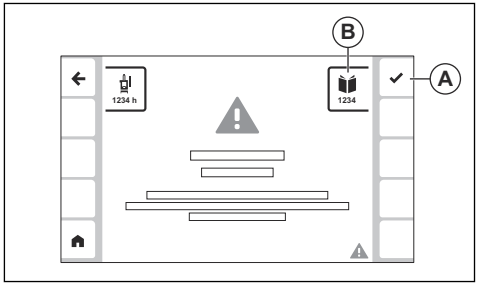

3. Jei pranešimas vėl parodomas, užsirašykite kodą (B) ir žr. *Įvairių tipų pranešimų kodai psl. 115*.

Funkcijos

Meniu „Funkcijos“ (A) galima pasiekti funkcijas „Regeneracija“ (B) ir „Kalibruoti „E-track“ (C).

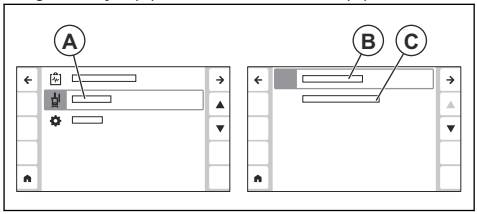

- „Regeneracija“: šiame meniu galite atlikti gaminio regeneraciją. Daugiau informacijos žr. *Regeneracija psl. 113*.
- „Kalibruoti „E-track“: naudokite šį meniu, norėdami koreguoti „E-track“ funkcijos centrinį kampą. Daugiau informacijos žr. *„E-track“ funkcijos centrinio kampo koregavimas psl. 95*.

„E-track“ funkcijos centrinio kampo koregavimas

1. Reguliuokite galinę ašį naudodami „E-track“ funkciją, kol galinė ašis bus centrinėje padėtyje. Žr. *Galinės ašies reguliavimas naudojant „E-track“ funkciją psl. 93*.

2. Paspauskite mygtuką „Pagrindinis meniu“ (A).

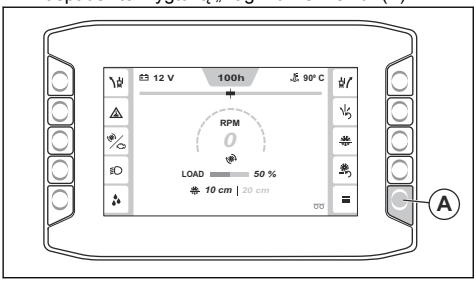

3. Pasirinkite „Funkcijos“ > „Kalibruoti „E-track“.

„E-track“ funkcijos centrinis kampas nustatomas pagal galinės ašies dabartinę padėtį.

„Sistema“

Meniu „Sistema“ (A) galima pasiekti skiltis „Ekrano nustatymai“ (B), „Sistemos informacija“ (C), „Pavarų dėžės ir disko inform.“ (D), „Mašinos konfigūracija“ (E) ir „Trečiųjų šalių licencijos“ (F).

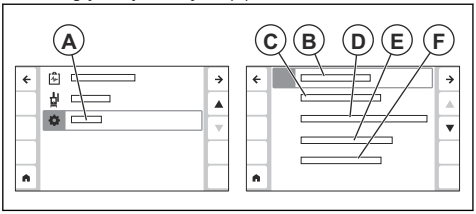

- „Ekrano nustatymai“: naudokite šį meniu, kad pakeistumėte kalbos, ryškumo, matavimo vienetų ir PIN kodo nustatymus. Šiame meniu taip pat galite atkurti ekrano nustatymus.
- „Sistemos informacija“: rodoma informacija apie gaminį, variklį, žmogaus-įrenginio sąsają ir valdymo modulį.
- „Pavarų dėžės ir disko inform.“: rodoma informacija apie idealius nustatymus skirtingų tipų diskams ir pavaroms. Žr. *Informacijos apie tinkamą gaminio konfigūraciją peržiūra psl. 96*.
- „Mašinos konfigūracija“: suteikia prieigą prie meniu „Papildomos funkcijos“, „Atstatyti priežiūros intervalą“, „Kalibruoti disko gylį“ ir „Tuščiosios eigos išjungimas“.
    - „Papildomos funkcijos“: naudokite šį meniu, norėdami aktyvinti visus gaminio priedus.
    - „Atstatyti priežiūros intervalą“: naudokite šį meniu, kad iš naujo nustatytumėte skirtingų tipų techninės priežiūros užduočių intervalus.
    - „Kalibruoti disko gylį“: naudokite šį meniu, norėdami kalibruoti disko gylio ribojimą. Pakelkite gaminį į aukščiausią padėtį, tada paspauskite patvirtinimo mygtuką.
    - „Tuščiosios eigos išjungimas“: naudokite šį meniu, kad įjungtumėte arba išjungtumėte išjungimo esant lėtai tuščiajai eigai funkciją.
- „Trečiųjų šalių licencijos“: rodoma informacija apie licencijos sąlygas, taikomas įvairiai trečiųjų šalių programinei įrangai, kuri naudojama žmogaus-įrenginio sąsajos programinėje įrangoje.

Informacijos apie tinkamą gaminio konfigūraciją peržiūra

Norint sukonfigūruoti gaminį skirtingų matmenų diskams, gali prireikti pakeisti įvairias disko pavaros sistemos dalis. Žmogaus-įrenginio sąsajoje galite rasti informacijos apie tinkamą gaminio konfigūraciją skirtingų matmenų diskams ir pavarų dėžių modeliams.

1. Paspauskite mygtuką „Pagrindinis meniu“ (A).

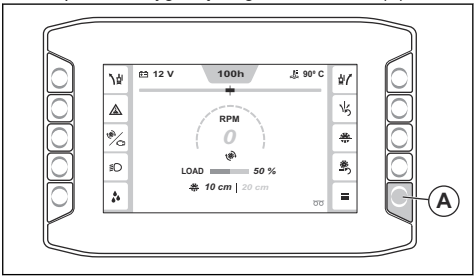

2. Pasirinkite „Sistema“ > „Pavarų dėžės ir disko informacija“.
3. Rodyklėmis (B) suraskite savo gaminio konfigūraciją sąraše ir pasirinkite ją mygtuku (C).

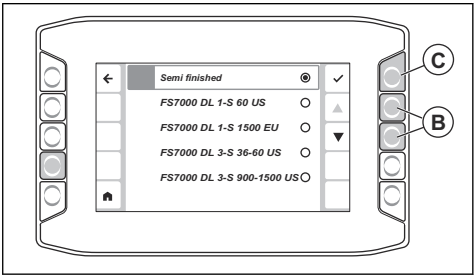

4. Ekrane rodoma lentelė su teisinga pavara (D), teisingu disko matmeniu (E), jungės matmeniu (F), disko veleno aps./min. esant apkrovai (G), disko veleno skriemulio matmeniu (H), variklio vardine aps./min. verte (I) ir variklio aps./min. skriemulio matmeniu (J) pagal jūsų pasirinktą gaminio konfigūraciją.

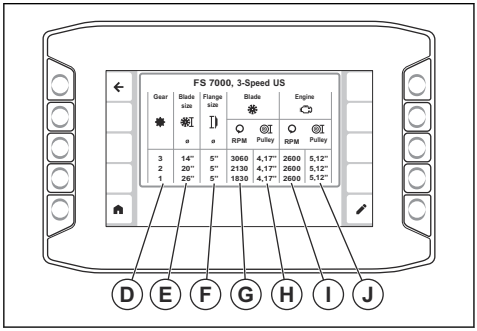

Pasižymėkite: Teisingos pavaros (D) stulpelis rodomas tik 3 pavarų gaminiams.

Informaciją apie tai, kaip pritaikyti gaminį pagal rekomenduojamą konfigūraciją, žr. *Disko matmenų keitimas, 1 laipsnio pavarų dėžės modelis psl. 89* arba *Disko matmenų keitimas, 3 laipsnių pavarų dėžės modelis psl. 90*.

Disko įleidimo gylio ribojimas

Naudokite disko įleidimo gylio ribojimo funkciją, kad nustatytumėte maksimalų pjovimo gylį. Dabartinis pjovimo gylis (A) ir disko gylio ribotuvas (B) rodomi žmogaus-įrenginio sąsajos pagrindiniame rodinyje. Paspauskite mygtuką (C), kad įjungtumėte arba išjungtumėte disko gylio ribojimo funkciją.

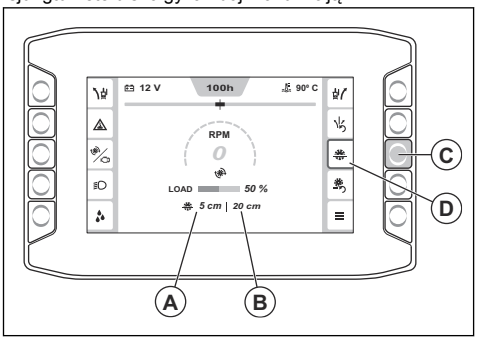

Pjovimo gylio reguliavimas

1. Nuspauskite jungiklį (A), kad nuleistumėte pjovimo diską iki paviršiaus. Tai yra pjovimo gylio pradinė padėtis.

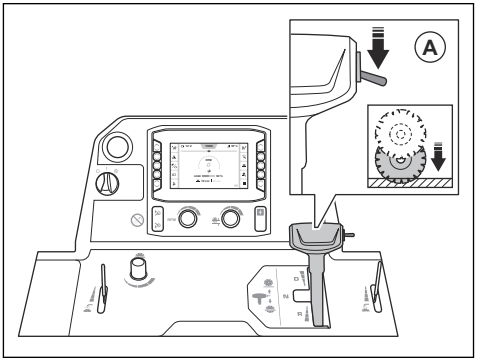

PASTABA: Nenuleiskite pjovimo disko per greitai. Pjovimo diskui stipriai palietus paviršių, pjovimo diskas gali būti pažeistas. Nuleidimo greitį sumažinkite naudodami disko nuleidimo greičio reguliavimo rankenėlę.

2. Paspauskite valdymo skydelyje esantį disko gylio nustatymo mygtuką (B). Pjovimo gylio vertė (C) nustatoma kaip 0 cm / col.

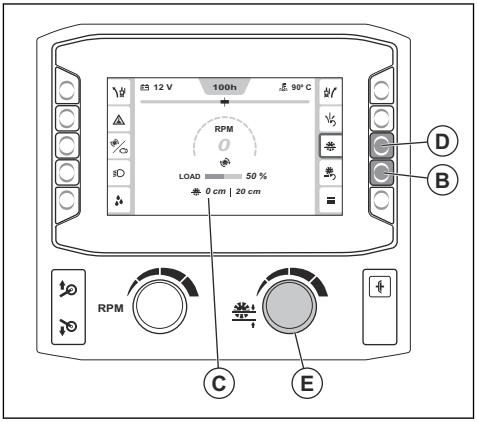

3. Paspauskite ir laikykite nuspaudę disko gylio ribojimo funkcijos įjungimo / išjungimo mygtuką (D), kad įjungtumėte disko gylio ribojimo funkciją.
4. Pasukite disko gylio ribojimo reguliavimo rankenėlę (E), kol žmogaus-įrenginio sąsajoje bus rodomas tinkamas pjovimo gylis. Darbo metu diskas nebus nuleidžiamas žemiau nei nustatytas pjovimo gylis.

PASTABA: Visada įsitikinkite, kad pjovimo gylis yra teisingas. Disko gylio ribojimo funkcija padeda išlaikyti

tinkamą pjovimo gylį, tačiau rodoma gylio reikšmė yra tik indikacija.

5. Jei darbo metu reikia padidinti pjovimo gylį, atlikite vieną iš toliau išvardytų veiksmų.
   a) Pasukite disko gylio ribojimo reguliavimo rankenėlę, kad nustatytumėte naują pjovimo gylį.
   b) Paspauskite mygtuką, esantį greta disko gylio ribojimo simbolio, kad išjungtumėte funkciją.

Didžiausi pjovimo gyliai

Maksimalus pjovimo gylis skiriasi priklausomai nuo disko matmenų. Daugiau informacijos žr. toliau pateiktoje lentelėje.

Matmenys, mm/col.	Didžiausias pjovimo gylis, mm / col.
500/20	193/7,75
650/26	262/10,5
750 (30)	312/12,5
900/36	374/15

Gaminio paleidimas

1. Prie vandens įleidimo angos prijunkite vandens šaltinį.
2. Uždarykite vandens vožtuvą.

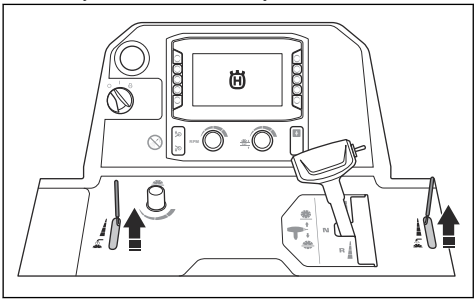

3. Greičio valdymo svirtį nustatykite į neutralią padėtį.

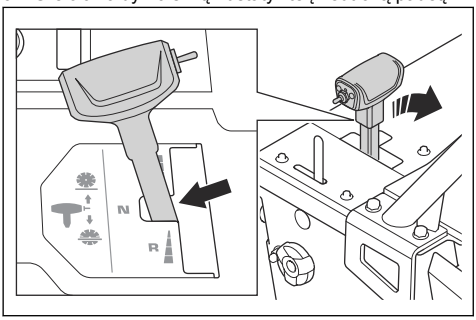

4. Variklio paleidimo jungiklį nustatykite į „I“ padėtį (A).

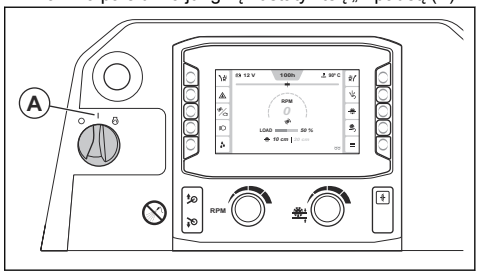

5. Jei žmogaus-įrenginio sąsajoje rodomas pašildymo simbolis, palaukite, kol jis išsijungs.
6. Norėdami užvesti variklį, pasukite variklio užvedimo jungiklį į padėtį START (Užvesti) (B).

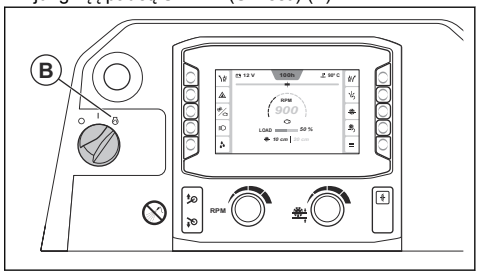

7. 2–3 minutes leiskite varikliui dirbti tuščiaja eiga, kol variklio temperatūra pradės didėti.

PASTABA: Neleiskite varikliui veikti tuščiaja eiga žemais sūkiais, kai gaminys nėra naudojamas. Veikiant tuščiaja eiga žemais sūkiais, didėja dalelių kiekis variklyje ir trumpėja laikas tarp regeneracijų.

Gaminio naudojimas

1. Variklio paleidimo jungiklį nustatykite į „I“ padėtį (A).

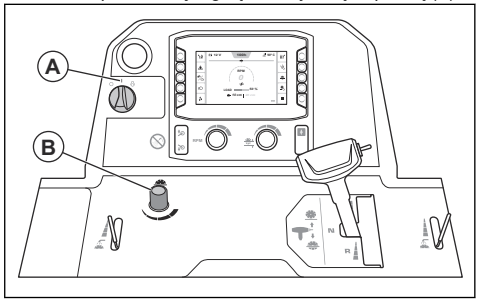

2. Pasukite rankenėlę (B), kad nustatytumėte disko nuleidimo greitį. Norėdami padidinti greitį, rankenėlę sukite prieš laikrodžio rodyklę, o jei greiti norite sumažinti – laikrodžio rodyklės kryptimi.

3. Nustatykite pjovimo gylį. Žr. *Pjovimo gylio reguliavimas psl. 97*.
4. Paleiskite gaminį. Žr. *Gaminio paleidimas psl. 98*.
5. Įjunkite vandens saugos jungiklį. Žr. *Vandens saugos jungiklio įjungimas ir išjungimas psl. 93*.
6. Atidarykite vandens vožtuvą (C).

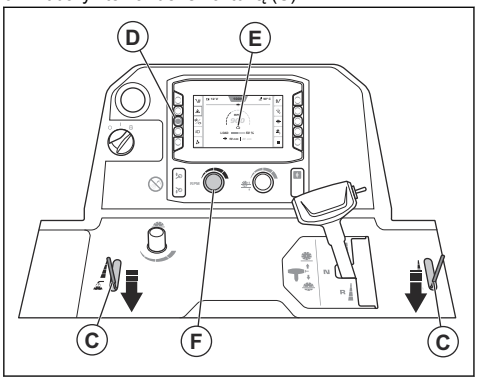

7. Paspauskite mygtuką (D) ir įsitikinkite, kad žmogaus-įrenginio sąsajos ekrane rodomas variklio simbolis (E). Reguliuokite variklio greitį greičio reguliavimo rankenėle (F).
8. Patikrinkite aps./min. matuoklį (G) ir įsitikinkite, kad variklio sūkių dažnis neviršija 1 200 aps./min.

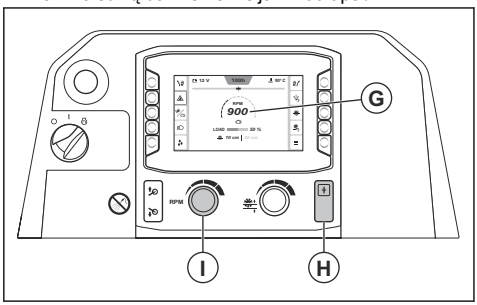

9. Nuspauskite sankabos mygtuką (H).
10. Laikrodžio rodyklės kryptimi pasukite sūkių reguliavimo rankenėlę (I), kad padidintumėte variklio sūkius iki didžiausios aps./min. vertės.
11. Darbo metu reguliuojama rodyklė, galinė rodyklė ir pjovimo diskas turi būti ties pažymėta linija.
12. Nuspauskite jungiklį (J), kad nuleistumėte pjovimo diską.

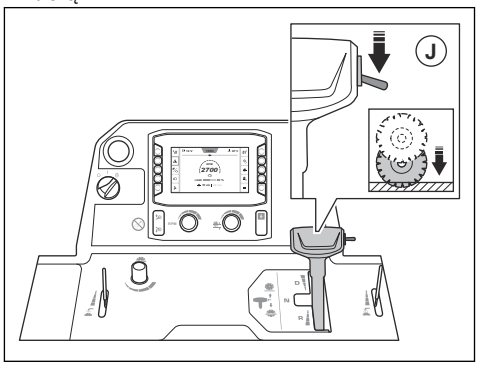

PASTABA: Jei pjovimo diską norite nuleisti į ne iki galo atliktą pjūvį, tiksliai sulygiuokite pjovimo diską, kad jo nepažeistumėte.

13. Jei norite judėti į priekį, patraukite greičio valdymo svirtį į priekį arba, jei norite judėti atbuline eiga – atgal. Kuo daugiau spausite greičio valdymo svirtį, tuo labiau bus didinamas greitis.

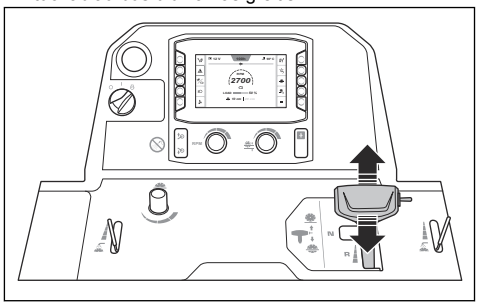

14. Klausykitės variklio garso. Naudokite greičio valdymo svirtį, kad pritaikytumėte greitį prie pjovimo sąlygų.
15. Po 2 m (7 pėd.) sustabdykite gaminį ir patikrinkite pjūvį. Jei gaminys nepjauna tiesiai, sureguliuokite galinę ašį. Žr. *Galinės ašies reguliavimas naudojant „E-track“ funkciją psl. 93*.

16. Baigę darbą, nustatykite greičio valdymo svirtį į neutralią padėtį.

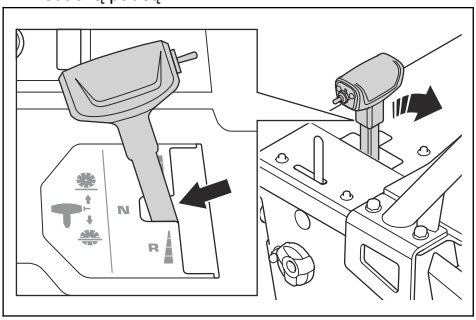

17. Stumkite jungiklį (K) į viršų, kol pjovimo diskas bus virš paviršiaus.

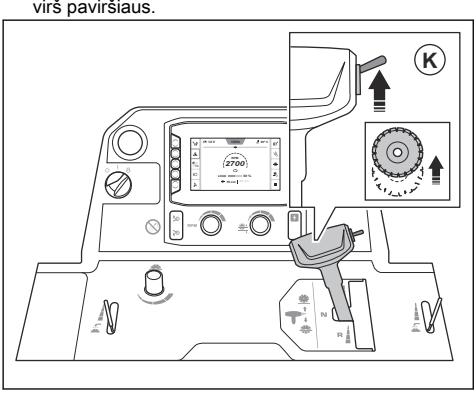

PERSPĖJIMAS: Jei ant gaminio sumontuotas svarmenų rinkinys, keldami pjovimo diską laikykite kojas atokiau nuo svarmenų rinkinio. Kyla sužalojimo rizika.

PERSPĖJIMAS: Jei suaktyvintas 5-asis ratukas, keldami pjovimo diską laikykite kojas atokiau nuo 5-ojo ratuko. Gali kilti sužeidimų prispaudus pavojus.

18. Pasukite sūkių reguliavimo rankenėlę (L) į lėtos tuščiosios eigos padėtį.

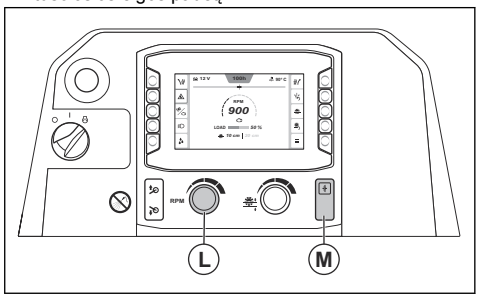

19. Nuspauskite sankabos mygtuką (M).

Darbas su gaminiu išlaikant tiesią liniją

Darbo metu patiriamas pasipriešinimas tarp pjovimo disko ir galinių ratų perduodamam judesiui į priekį. Dėl to gaminys krypsta ta pačia kryptimi kaip ir sumontuotas pjovimo diskas. Norėdami išvengti kreivo pjovimo, galite reguliuoti galinės ašies kampą naudodami „E-track“ funkciją. Žr. *Galinės ašies reguliavimas naudojant „E-track“ funkciją psl. 93*.

Tinkama darbo technika

- Kai variklis yra įjungtas, stovėkite toliau nuo disko. Teisinga operatoriaus padėtis yra tarp rankenų.

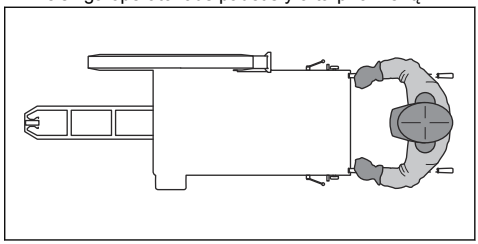

- Darbo dienos metu dažnai patikrinkite pjovimo diską, ar jis nėra įskilęs ir ar nėra sulūžusių dalių. Sugadinto pjovimo disko nenaudokite.

PERSPĖJIMAS: Prieš tikrindami pjovimo diską, sustabdykite variklį.

- Nenaudokite šoninių pjovimo disko paviršių. Pjovimo diskas gali sulūžti ir sužeisti operatorių arba šalia esančius asmenis. Naudokite tik pjovimui skirtą kraštą.
- Nelenkite ir nekreipkite į pjūvio vietą įstatyto pjovimo disko.
- Įsitikinkite, kad pjūvio vietoje pjovimo diskas sukasi laisvai ir nėra braižomas.

Gaminio sustabdymas

1. Pasukite sūkių reguliavimo rankenėlę (A) į lėtos tuščiosios eigos padėtį.

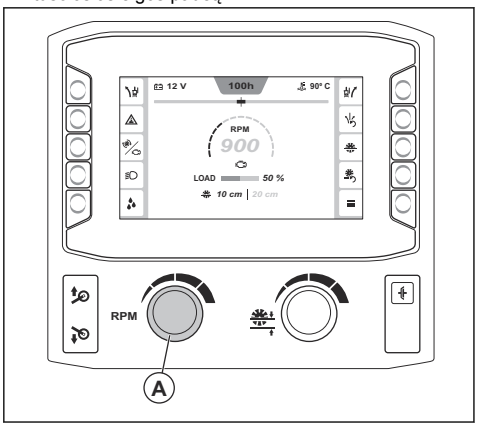

2. Uždarykite vandens vožtuvą.

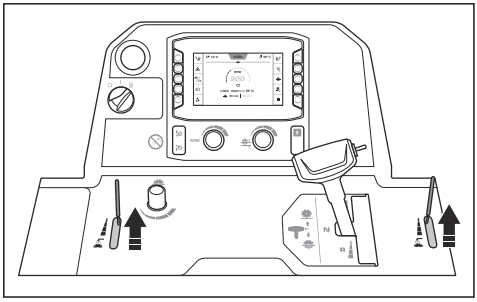

3. Leiskite varikliui dirbti tuščiąja eiga 2–3 minutes.
4. Pasukite variklio paleidimo jungiklį į „0“ padėtį (B). Jei diskas nesustoja, kai pasukate variklio paleidimo jungiklį, paspauskite gaminio stabdiklį (C).

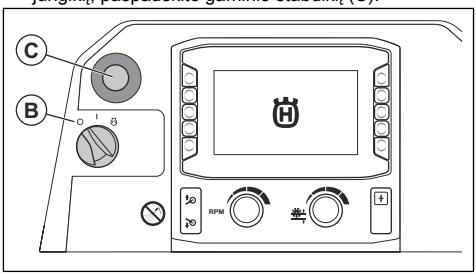

5. Nustatykite darbines rankenas į trumpiausią padėtį.

PERSPĖJIMAS: Varikliui sustojus, pjovimo diskas dar kurį laiką suksis. Nestabdykite pjovimo disko rankomis. Galite sunkiai susižeisti.

Techninė priežiūra

Įvadas

PERSPĖJIMAS: Prieš atlikdami gaminio priežiūros darbus, perskaitykite ir supraskite saugos skyrių.

Visiems gaminio techninės priežiūros ir remonto darbams reikia specialių apmokymų. Garantuojame pasiekiamas profesionalias remonto ir techninės priežiūros paslaugas. Jei jūsų pardavėjas nėra techninės priežiūros atstovas, paprašykite jo informacijos apie artimiausią techninės priežiūros atstovą.

Norėdami gauti informacijos apie atsargines dalis, kreipkitės į savo Husqvarna pardavėją arba techninės priežiūros atstovą.

Ką atlikti prieš pradedant priežiūros darbus

- Pastatykite gaminį ant horizontalaus paviršiaus ir sustabdykite variklį. Valdymo skydelyje nuspauskite mašinos sustabdymo mygtuką, kad gaminys nebūtų atsitiktinai paleistas priežiūros darbų metu.
- Išvalykite alyvą ir purvą, esantį šalia gaminio. Pašalinkite nereikalingus objektus.
- Aiškiai paženklinkite priežiūros darbų vietą, kad įspėtumėte pašalinius asmenis apie atliekamus priežiūros darbus.
- Šalia turi būti gesintuvai, medicinos pagalbos priemonės ir avarinis telefonas.

Techninės priežiūros grafikas

* = bendrieji techninės priežiūros darbai, kuriuos atlieka operatorius. Nurodymai pateikti ne šioje naudojimo instrukcijoje.

X = nurodymai pateikti šioje naudojimo instrukcijoje.

O = kreipkitės į „Husqvarna“ techninės priežiūros atstovą.

Techninė priežiūra	Kasdien ir pergabenus	Kas 50 val.	Kas 100 val.	Kas 250 val.	Kas 500 val.	Kasmet	Kas 6000 val.
Išvalykite gaminį.	X						
Patikrinkite variklio aušinimo skysčio lygį.	X						
Patikrinkite variklio alyvos lygį.	X						
Patikrinkite visas žarnas ir žarnų spaustukus. Pažiūrėkite, ar nėra pažeidimų tose vietose, kur žarnos trinasi į kitas žarnas arba gaminio dalis.	*						
Išvalykite išorinį oro filtrą.	X						
Patikrinkite apsauginius gaubtus ir disko apsaugas.	X						
Išleiskite vandenį iš pavarų dėžės.	X						
Patikrinkite, kaip tiekiamas vanduo pjovimo diskui.	X						
Išleiskite vandenį iš degalų filtro vandens separatoriaus.	X						
Sutepkite hidraulinio cilindro atraminį kaištį.	X						
Išvalykite radiatoriaus oro filtrą.		X					
Patikrinkite trapecinius diržus.		X					
Sutepkite priekinius ratus.		X					
Sutepkite 5-ąjį ratuką. (Taikoma tik gaminiams su 5-uoju ratuku.)		X					
Pakeiskite variklio alyvą ir variklio alyvos filtrą.[13]			X				
Sutepkite priekinės ašies atraminius guolius.			X				
Patikrinkite ratus, ratų stebules ir stovėjimo trinkeles, ar jie nėra pažeisti, ir įsitikinkite, kad jie yra tinkamai sumontuoti.			*				
Patikrinkite oro filtro žarną ir žarnos spaustukus.			*				
Patikrinkite hidraulinės alyvos lygį.			X				
Pakeiskite degalų filtrą.			X				
Pakeiskite hidraulinės sistemos filtrą.				X			
Sutepkite disko veleną.				X			
Sutepkite galinės ašies guolį.				X			
Pakeiskite hidraulinę alyvą.					X		
Pakeiskite pavarų dėžės alyvą.					X		
Pakeiskite variklio aušinimo skystį.					X		

[13] Pirmą kartą po 50 valandų naudojimo.

Techninė priežiūra	Kasdien ir pergabenus	Kas 50 val.	Kas 100 val.	Kas 250 val.	Kas 500 val.	Kasmet	Kas 6000 val.
Pakeiskite oro filtrus.						X	
Patikrinkite variklio aušinimo skystį ir įsitikinkite, kad mišinys yra tinkamas.						X	
Pakeiskite sankabos kaladėlę.							O
Pakeiskite sankabos relę.							O
Pakeiskite variklio paleidimo jungiklį.							O

Gaminio valymas

PERSPĖJIMAS: Užsidėkite apsauginius akinius. Kai valote naudodami aukšto slėgio plovimo įrenginį, iš gaminio gali būti išplautas purvas ir pavojingos medžiagos.

- Prieš valydami, leiskite gaminiui atvėsti.
- Prieš valydami gaminį, įsitikinkite, kad tinkamai įrengta relių ir saugiklių dėžutė.
- Neplaukite elektrinių dalių vandeniu.
- Naudokite silpną ploviklį. Užsimaukite apsaugines pirštines, kad išvengtumėte odos sudirginimo.
- Gaminiui plauti naudokite aukšto slėgio plovimo įrenginį.

Radiatoriaus valymas

PASTABA: Vadovaukitės instrukcijomis. Netinkamai atliekant veiksmus, galima pažeisti aušinimo plokšteles.

- Aušinimo plokšteles valykite suspaustu oru.
- Jei būtina, naudokite aukšto slėgio plovimo įrenginį ir silpną ploviklį.
- Purkškite tiesiai ant radiatoriaus, lygiagrečiai aušinimo plokštelėms.
- Išlaikykite ne mažesnį nei 40 cm / 15,75 col. atstumą tarp aušinimo plokštelių ir aukšto slėgio plovimo įrenginio antgalio arba oro srauto.

Valdymo skydelio valymas

PASTABA: Nevalykite valdymo skydelio aukšto slėgio plovimo įrenginiu.

- Elektrines dalis valykite audiniu arba suspaustu oru.
- Valdymo skydelį valykite drėgnu audiniu.

Variklio valymas

- Išlaikykite ne mažesnį nei 40 cm / 15,75 col. atstumą tarp antgalio ir variklio bei variklio komponentų.
- Valydami variklį, ypač šalia elektrinių dalių, būkite atsargūs. Nepurkškite vandens tiesiai ant elektrinių komponentų.
- Nenukreipkite vandens srauto tiesiai į išmetamąjį vamzdį arba į variklio oro filtrą.

Radiatoriaus oro filtro valymas

PASTABA: Nenaudokite gaminio, jei nėra sumontuotas radiatoriaus oro filtras.

- Radiatoriaus oro filtrą nuvalykite muilu ir vandeniu.

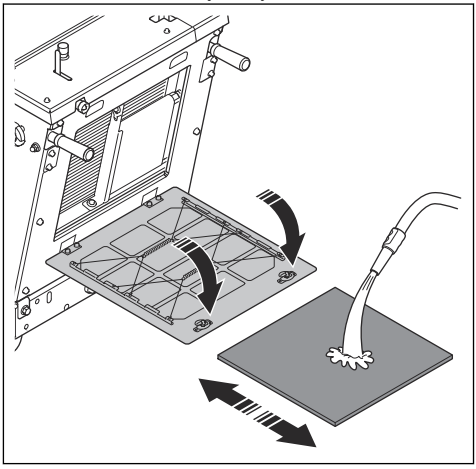

- Visada pakeiskite pažeistą radiatoriaus oro filtrą.

Išorinio oro filtro valymas

PERSPĖJIMAS: Keisdami filtrą naudokite patvirtintas kvėpavimo takų apsaugos priemones. Tinkamai išmeskite panaudotus oro filtrus. Oro filtre esančios dulkės yra pavojingos jūsų sveikatai.

PERSPĖJIMAS: Nebandykite valyti oro filtro suspaustu oru. Tokiu būdu galite pažeisti oro filtrą ir galite įkvėpti kenksmingų dulkių.

Valyti vidinį oro filtrą nebūtina.

1. Patikrinkite oro filtro indikatorių (A). Jei oro filtro indikatorius yra raudonas, būtina išvalyti išorinį oro filtrą.

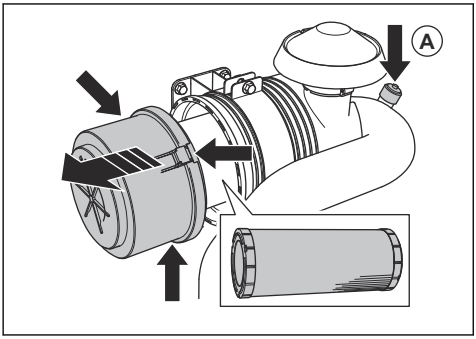

2. Atidarykite 3 oro filtro korpuso spaustukus ir išimkite oro filtro korpusą.
3. Išimkite oro filtrą ir įsitikinkite, kad jis nėra pažeistas.
4. Suduokite oro filtru į kietą paviršių arba naudokite dulkių siurblį, kad pašalintumėte daleles.

PASTABA: Neleiskite, kad dulkių siurblio antgalis paliestų oro filtro paviršių. Išlaikykite nedidelį atstumą. Jei jį paliesite, oro filtro paviršius gali būti pažeistas.

5. Pakeiskite pažeistus tarpiklius.
6. Patikrinkite oro filtro žarną ir žarnos spaustukus.
   a) Pakeiskite pažeistas dalis.
   b) Priveržkite atsilaisvinusius spaustukus.
7. Sumontuokite išorinį oro filtrą.
8. Sumontuokite oro filtro korpusą ir uždarykite 3 spaustukus.

Pasižymėkite: Jei nepavyksta uždaryti 3 oro filtro korpuso spaustukų, išorinis oro filtras sumontuotas netinkamai.

Jei priešfiltrio nepavyksta visiškai išvalyti arba jis pažeistas, jį reikia pakeisti. Žr. *Oro filtrų keitimas psl. 106*.

Išvalius gaminį

- Naudodami suspausto oro srautą, išdžiovinkite elektrinius gnybtus.
- Prieš paleisdami variklį, palaukite, kol gaminys visiškai išdžius.

Žarnų ir žarnų spaustukų patikra

- Patikrinkite, ar nėra nuotėkio iš degalų sistemos, hidraulinės sistemos ir aušinimo sistemos žarnų.
- Patikrinkite, ar žarnos nėra nusidėvėjusios ir pažeistos tose vietose, kur jos trinasi į kitas žarnas arba gaminio dalis.
- Pakeiskite pažeistas žarnas.
- Priveržkite atsilaisvinusius žarnų spaustukus.

Vandens tiekimo pjovimo diskui patikra

1. Atlaisvinkite priekinį disko apsaugos varžtą ir pakelkite disko apsaugos skląstį (A).

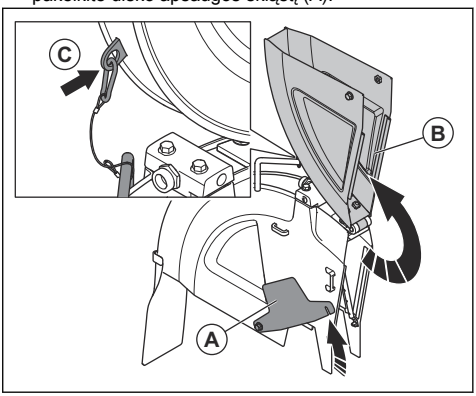

2. Pakelkite disko apsaugos priekį (B) ir, naudodami lynelį ir karabiną, užfiksuokite disko apsaugą statmenoje padėtyje (C).
3. Atidarykite vandens vožtuvą.

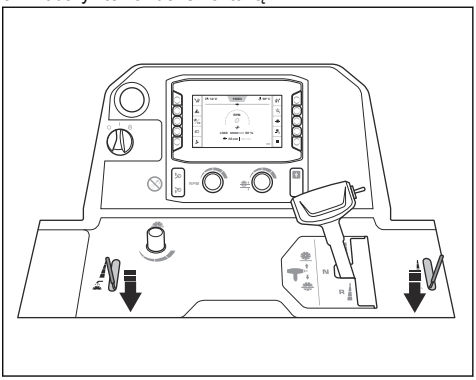

4. Įsitikinkite, kad vandens srovė teka tiesiai iš angų abiejose pjovimo disko pusėse.

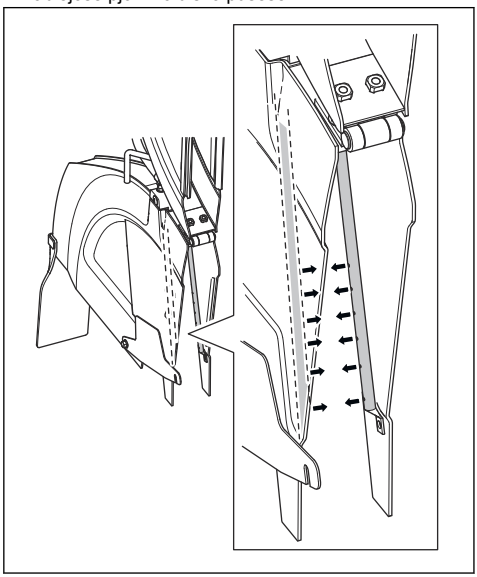

5. Įsitikinkite, kad nėra nuotėkio vandens vamzdžiuose.
6. Jei vandens vamzdžiai pažeisti, juos pakeiskite.

Vandens išleidimas iš pavarų dėžės

PASTABA: Pavarų dėžėje esantis vanduo gali sukelti koroziją ir pažeidimus užšalus.

1. Pasukite pavarų dėžės vandens išleidimo vožtuvą prieš laikrodžio rodyklę, kad jį atidarytumėte.

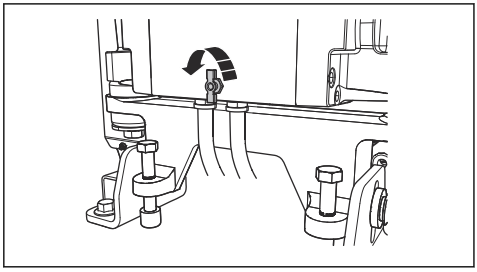

2. Norėdami uždaryti, pavarų dėžės vandens išleidimo vožtuvą pasukite laikrodžio rodyklės kryptimi.

Vandens išleidimas iš degalų filtro vandens separatoriaus

1. Pastatykite indą po žarna, degalų filtro vandens separatoriaus apačioje.
2. Variklio paleidimo jungiklį nustatykite į „I“ padėtį (A). Nepaleiskite variklio.

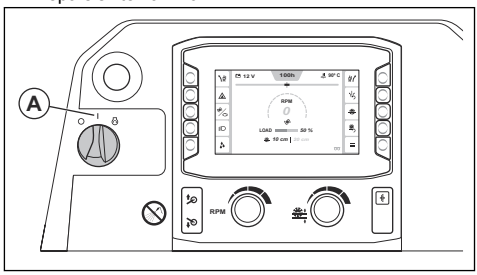

3. Leiskite degalų siurbliui veikti apie 15 sekundžių, kad padidėtų slėgis degalų sistemoje.
4. Pasukite variklio paleidimo jungiklį į „0“ padėtį (B).

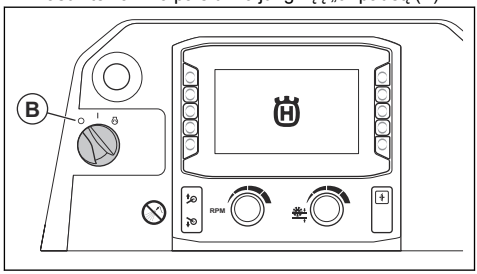

5. Atsukite čiaupą (C) ir išleiskite vandenį iš vandens separatoriaus į indą.

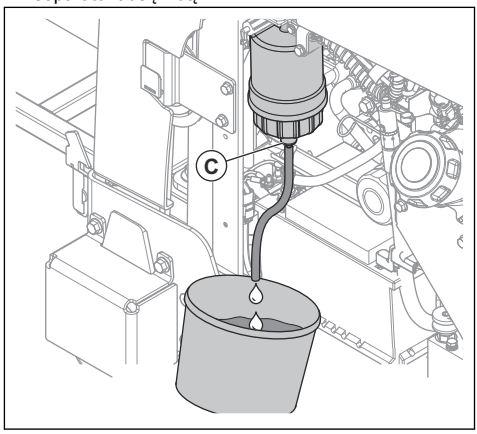

6. Užsukite čiaupą.
7. Vandenį tvarkykite kaip chemines atliekas. Žr. *Šalinimas psl. 122*.

Oro filtrų keitimas

1. Nuimkite oro filtro korpusą (A).

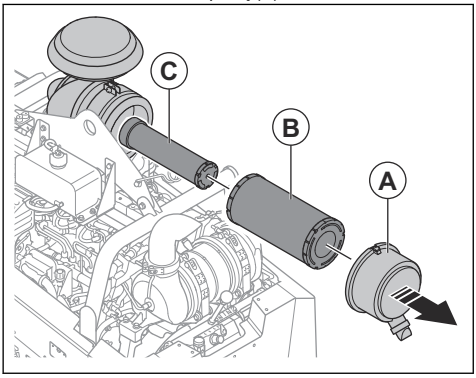

2. Nuimkite išorinį oro filtrą (B) ir vidinį oro filtrą (C).
3. Sumontuokite oro filtrus atvirkštine tvarka.

Hidraulinės sistemos filtro keitimas

1. Įsitikinkite, kad gaminys yra horizontalioje padėtyje.
2. Išimkite hidraulinės sistemos filtrą ir jį išmeskite.

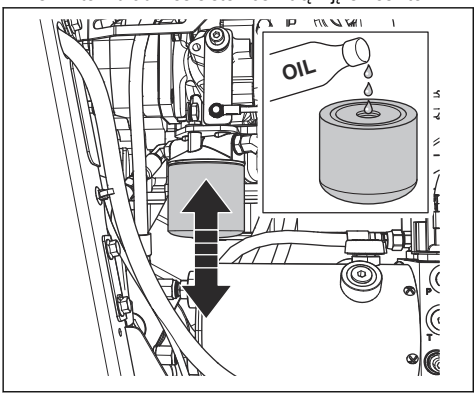

3. Pripildykite naują hidraulinės sistemos filtrą alyvos. Informaciją apie tinkamą alyvos tipą žr. *Techniniai duomenys psl. 123*.
4. Sutepkite sandariklį nedideliu kiekiu alyvos.
5. Sumontuokite hidraulinės sistemos filtrą.
6. Patikrinkite hidraulinės alyvos lygį. Žr. *Hidraulinės alyvos lygio patikra psl. 108*.

Trapecinių diržų patikra

1. Nuimkite priekinį gaubtą.
2. Po vieną patraukite ir atleiskite trapecinius diržus. Diržai turi skleisti ilgai, o ne trumpai trunkantį garsą.

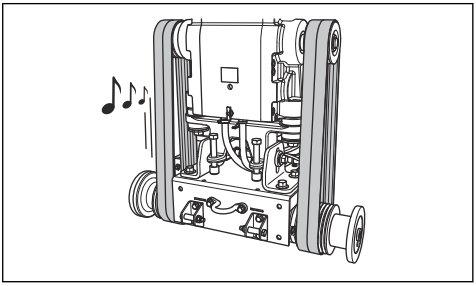

   a) Jei aiškiai girdite ilgą trapecinių diržų skleidžiamą garsą, įtempimas yra tinkamas.
   b) Jei trapeciniai diržai skleidžia tik trumpą garsą, įtempimas yra per mažas. Žr. *Trapecinių diržų įtempimas psl. 106*.
3. Patikrinkite trapecinius diržus, ar jie nesusidėvėję ir nepažeisti. Pakeiskite pažeistus trapecinius diržus.

PASTABA: Trapecinių diržų nekeiskite po vieną. Visada iš karto pakeiskite visus keturis trapecinius diržus.

4. Sumontuokite priekinį gaubtą.

Trapecinių diržų įtempimas

PASTABA: Naujus trapecinius diržus reikia įtempti po pirmųjų 2–4 darbo valandų.

1. Nuimkite priekinį gaubtą.
2. Naudodami disko veleno veržliaraktį, atlaisvinkite 2 fiksavimo varžtus.

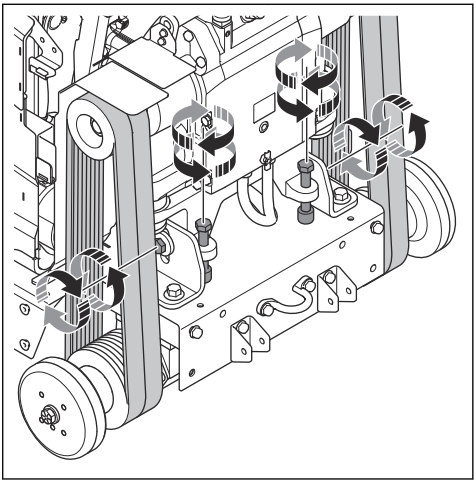

3. Pagal laikrodžio rodyklę pasukite diržo įtempimo varžtus, kol trapeciniai diržai bus įtempti.

PASTABA: Vienodai pasukite abu diržo įtempimo varžtus. Abu trapeciniai diržai turi būti vienodai įtempti.

4. Patikrinkite trapecinius diržus. Žr. *Trapecinių diržų patikra psl. 106*.
   a) Jei trapeciniai diržai yra per mažai įtempti, dar šiek tiek pasukite diržo įtempimo varžtus.
   b) Dar kartą atlikite šiuos veiksmus, kol trapecinis diržas bus tinkamai įtemptas.
5. Priveržkite 2 fiksavimo varžtus.
6. Atlaisvinkite diržo įtempimo varžtus, pasukdami juos prieš laikrodžio rodyklę apytiksliai 1/16 apsisukimo.

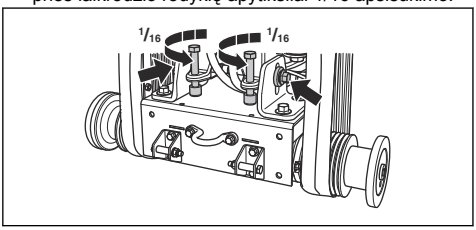

PASTABA: Įsitikinkite, kad 4 trapeciniai diržai yra vienodai įtempti. Trapecinių diržų neįtempkite pernelyg daug.

7. Sumontuokite priekinį gaubtą.

Ratų tikrinimas

- Patikrinkite ratus, ar jie nesusidėvėję ir nepažeisti. Pakeiskite ratus ir stebules, jei jie yra pažeisti arba susidėvėję.

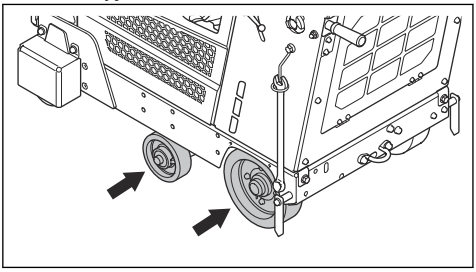

- Patikrinkite, ar nėra laisvos galinių ratų stebulės ir ratai. Priveržkite atsipalaidavusius varžtus ir veržles.

Variklio alyvos lygio patikra

Tam, kad galėtumėte teisingai įvertinti alyvos lygį, gaminys turi būti tinkamoje padėtyje.

1. Tikrinant variklio alyvos lygį, pjovimo diskas turi būti nuimtas, o gaminys turi būti horizontalioje padėtyje.
2. Išimkite lygio matuoklį iš alyvos bakelio.

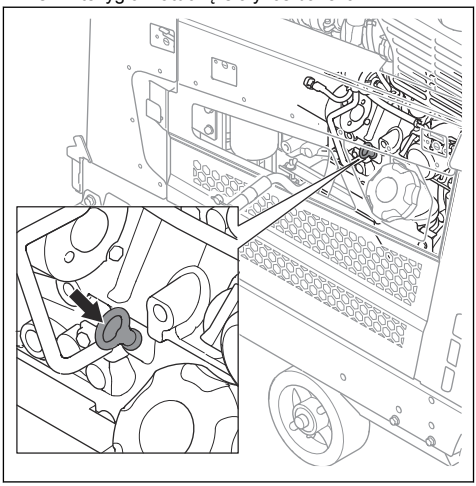

3. Nuvalykite alyvą nuo alyvos lygio matuoklio.
4. Iki galo atgal įstatykite alyvos lygio matuoklį į alyvos bakelį.
5. Ištraukite alyvos lygio matuoklį.
6. Alyva ant matuoklio rodo esamą alyvos lygį. Įsitikinkite, kad variklio alyvos lygis yra tarp lygio matuoklio žymių.

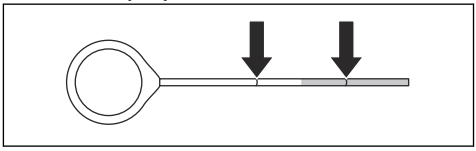

7. Jei alyvos lygis žemas, įpilkite variklio alyvos ir vėl patikrinkite alyvos lygį. Informacijos apie tinkamą variklio alyvos tipą ieškokite *Techniniai duomenys psl. 123*.

Variklio alyvos ir variklio alyvos filtro keitimas

1. Uždėkite gaubtą ant akumuliatoriaus, kad ant jo nepatektų alyva.

2. Nuimkite variklio alyvos išleidimo žarnos dangtelį (A).

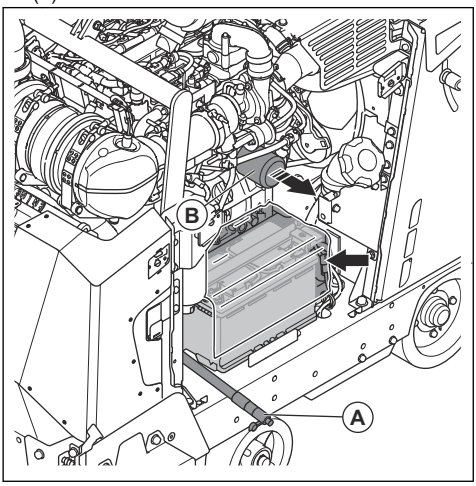

3. Atidarykite vožtuvą ir žemyn palenkite žarną, kad išleistumėte variklio alyvą.
4. Išimkite variklio alyvos filtrą (B) ir jį išmeskite.
5. Uždarykite vožtuvą.
6. Pripildykite naują variklio alyvos filtrą alyvos ir sumontuokite variklio alyvos filtrą gaminyje.
7. Atidarykite alyvos bakelio dangtelį ir pripildykite sistemą variklio alyvos. Informacijos apie tinkamą alyvos tipą žr. *Techniniai duomenys psl. 123*.

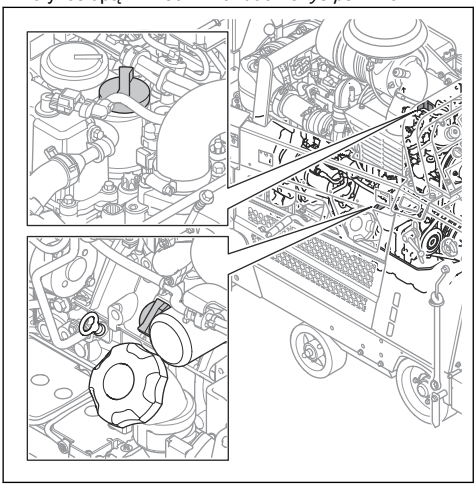

Pasižymėkite: Yra 2 variklio alyvos bakelio dangteliai.

Hidraulinės alyvos lygio patikra

1. Išimkite kaištį iš hidraulinio rezervuaro patikros angos. Informacijos apie hidraulinio rezervuaro padėtį ieškokite *Gaminio apžvalga, dešinioji pusė psl. 68*.

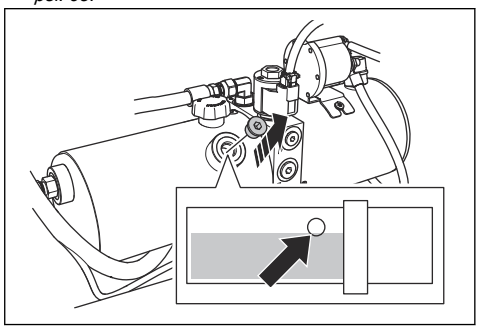

2. Įsitikinkite, kad alyvos lygis siekia apatinį hidraulinio rezervuaro angos kraštą.
3. Jei reikia, nuimkite hidraulinio rezervuaro dangtelį ir pripildykite hidraulinį rezervuarą, kad alyvos lygis būtų tinkamas. Informacijos apie tinkamą alyvos tipą žr. *Techniniai duomenys psl. 123*.

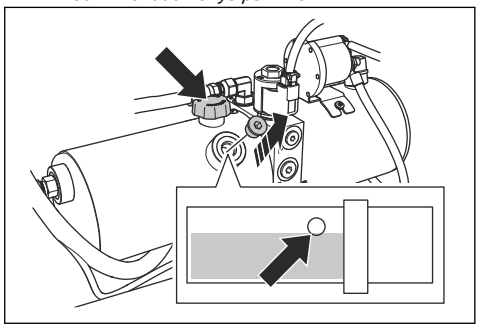

PASTABA: Neperpildykite. Iš patikros angos gali tekėti alyva.

4. Uždėkite hidraulinio rezervuaro dangtelį.
5. Įstatykite kaištį į hidraulinio rezervuaro patikros angą.

Hidraulinės alyvos keitimas

1. Išimkite kaištį iš hidraulinio rezervuaro patikros angos.

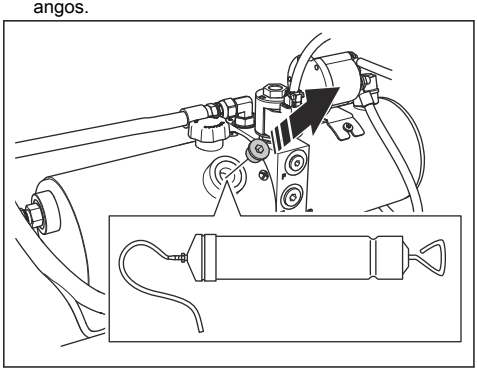

2. Norėdami išleisti alyvą pro hidraulinio rezervuaro patikros angą, naudokite rankinį alyvos siurblį.
3. Pakeiskite hidraulinės sistemos filtrą. Žr. *Hidraulinės sistemos filtro keitimas psl. 106*.

Variklio aušinimo skysčio lygio patikra

PERSPĖJIMAS: Variklio aušinimo skysčio bakelyje susidaro slėgis.

PERSPĖJIMAS: Pavojus nudegti. Prieš atidarydami variklio aušinimo skysčio dangtelį, leiskite varikliui atvėsti.

1. Įsitikinkite, kad variklis šaltas.
2. Patikrinkite variklio aušinimo skysčio lygį variklio aušinimo skysčio išsiplėtimo bakelyje. Radiatoriaus aušinimo skysčio lygis yra tinkamai, kai jis yra tarp 2 žymių.

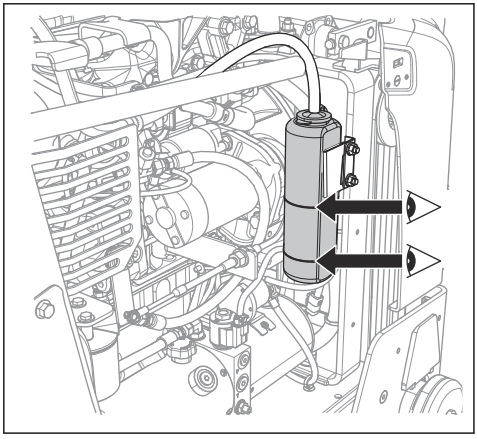

3. Jei variklio aušinimo skysčio lygis yra per žemas, nuimkite dangtelį ir papildykite, kad lygis būtų tinkamas. Informacijos apie tinkamą aušinimo skysčio tipą ir mišinį ieškokite *Techniniai duomenys psl. 123*.

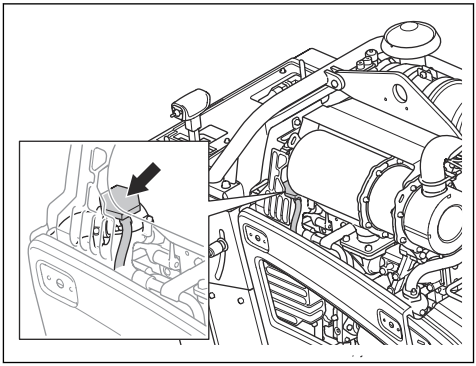

Variklio aušinimo skysčio keitimas

PERSPĖJIMAS: Pavojus nudegti. Prieš atidarydami variklio aušinimo skysčio dangtelį, leiskite varikliui atvėsti.

1. Įsitikinkite, kad variklis šaltas.
2. Nuimkite galinį gaubtą.

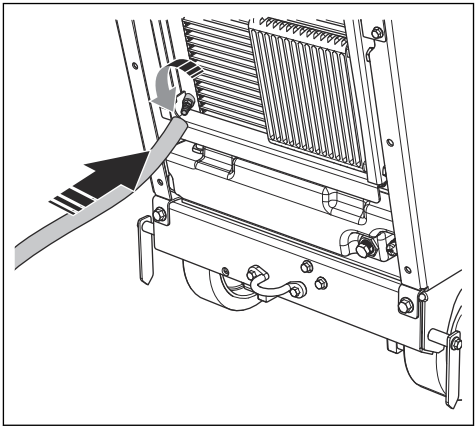

3. Ant vožtuvo sumontuokite ilgintuvą.
4. Atidarykite vožtuvą.
5. Nuimkite variklio aušinimo skysčio dangtelį. Variklio aušinimo skystis ištekės iš sistemos.
6. Uždarykite vožtuvą.
7. Įpilkite variklio aušinimo skysčio, kad jo lygis būtų tarp 2 variklio aušinimo skysčio bakelio žymių. Informacijos apie tinkamą aušinimo skysčio tipą ir mišinį ieškokite *Techniniai duomenys psl. 123*.

Pavarų dėžės alyvos keitimas

1. Išimkite gaminio priekyje esančio patikros langelio kamštį.

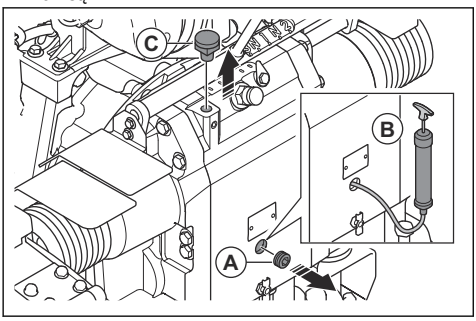

2. Naudodami alyvos siurblį (B), išleiskite alyvą pro patikros langelį.
3. Išsukite varžtą (C).
4. Stebėdami patikros langelį, pilkite alyvą į vamzdį. Alyvos lygis yra tinkamas, kai alyva pradeda tekėti iš kamščio angos (A).
5. Įstatykite kamštį (A) ir įsukite varžtą (B).

Degalų filtro keitimas

PERSPĖJIMAS: Mūvėkite apsaugines pirštines, kad išvengtumėte odos sudirginimo. Degalai gali tekėti iš degalų filtro ir patekti ant odos.

1. Uždarykite priešfiltrio vožtuvą. Daugiau informacijos žr. variklio naudojimo instrukcijoje.
2. Pasukite degalų filtrą prieš laikrodžio rodyklę, kad jį nuimtumėte.

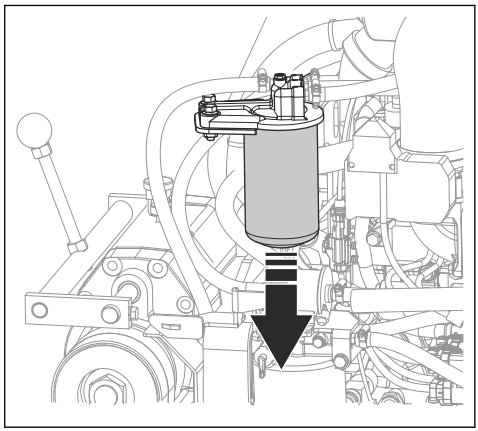

3. Pakeiskite degalų filtrą.
4. Pripildykite naują degalų filtrą dyzeliniais degalais. Informacijos apie tinkamą degalų tipą ieškokite *Techniniai duomenys psl. 123*.
5. Sutepkite sandariklį nedideliu kiekiu dyzelinių degalų.
6. Įstatykite degalų filtrą.
7. Prieš paleisdami variklį, atidarykite priešfiltrio vožtuvą.

Gaminio sutepimas

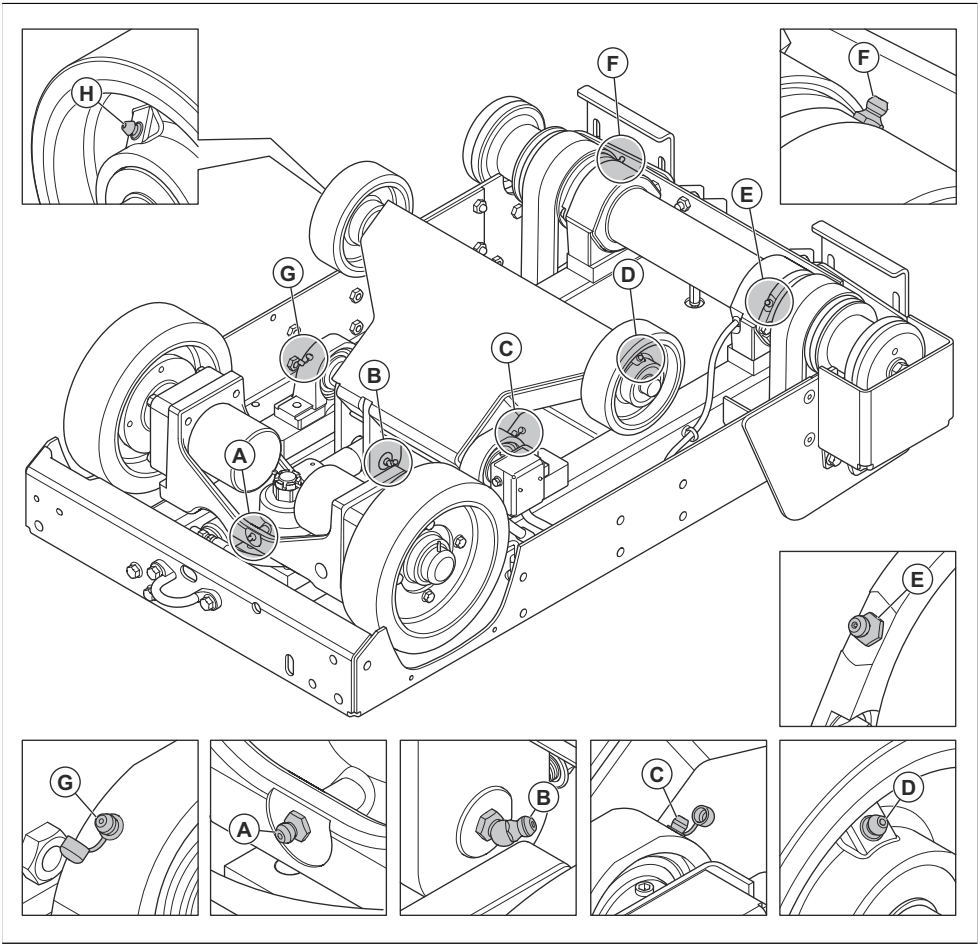

1. Išimkite pjovimo diską iš gaminio. Žr. *Pjovimo disko montavimas ir nuėmimas psl. 84*.
2. Išvalykite tepimo įmovą (A). Jei ji sulūžusi arba užsikimšusi, pakeiskite ją.
3. Įšvirkškite tepalo per tepimo įmovą (A).
4. Paspauskite jungiklį į viršų, kad pakeltumėte gaminį.

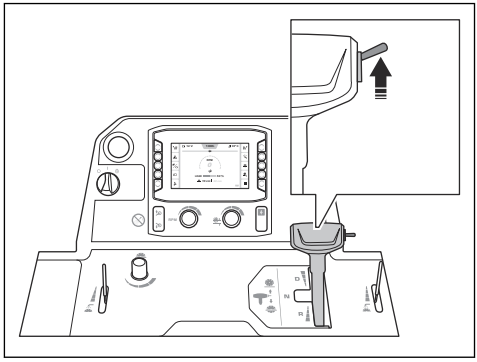

PERSPĖJIMAS: Jei ant gaminio sumontuotas svarmenų rinkinys, keldami pjovimo diską laikykite kojas atokiau nuo svarmenų rinkinio. Kyla sužalojimo rizika.

PERSPĖJIMAS: Jei suaktyvintas 5-asis ratukas, keldami pjovimo diską laikykite kojas atokiau nuo 5-ojo ratuko. Gali kilti sužeidimų prispaudus pavojus.

5. Po priekine ašimi pastatykite 2 kėlimo stovus.
6. Nuleiskite gaminį ant kėlimo stovų.

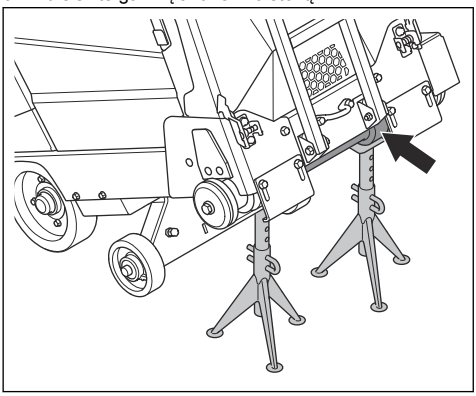

7. Nuvalykite tepimo įmovas (B–H).
8. Pakeiskite sulūžusias arba užsikimšusias tempimo įmovas.
9. Sutepkite priekinius ratus.
10. Sutepkite priekinės ašies atraminius guolius.
11. Sutepkite disko veleną. Du kartus paspauskite tepimo siurblį ties abiem disko veleno galais.
12. Sutepkite hidraulinio cilindro atraminį kaištį.
13. Sutepkite galinės ašies guolį.

Daugiau informacijos apie tepimą ieškokite *Techniniai duomenys psl. 123*.

Akumuliatoriaus priežiūra

PERSPĖJIMAS: Neatidarykite ir nenuimkite akumuliatoriaus dangtelių arba gaubtų.

PERSPĖJIMAS: Jei akumuliatorius pažeistas, pakeiskite jį.

PERSPĖJIMAS: Perkeldami akumuliatorių būkite atsargūs. Akumuliatorius sunkus.

Akumuliatoriaus prijungimas ir atjungimas

PASTABA: Įsitikinkite, kad prijungiate tinkamą kabelį prie tinkamo gnybto. Jei kabeliai prijungiami netinkamai, kyla pavojus sugadinti gaminį.

1. Sumontuokite akumuliatoriaus laikiklį (A) taip, kad gembė būtų nukreipta į viršų. Pasirūpinkite, kad akumuliatoriaus laikiklis būtų kuo toliau nuo akumuliatoriaus gnybtų.

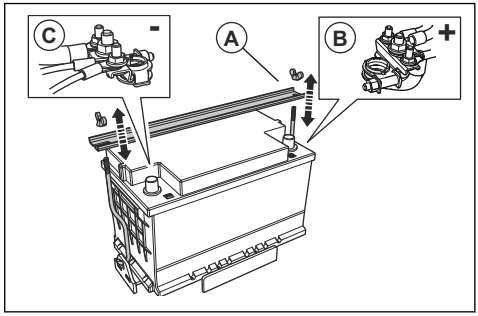

2. Prijunkite raudonąjį akumuliatoriaus kabelį (B) prie TEIGIAMO (+) akumuliatoriaus gnybto.
3. Prijunkite juodą akumuliatoriaus kabelį (C) prie NEIGIAMO (-) akumuliatoriaus gnybto.
4. Akumuliatoriaus kabelius atjunkite atvirkščia tvarka, nei tai darėte prijungdami.

PERSPĖJIMAS: Visada pirmiausia atjunkite NEIGIAMĄ (-) akumuliatoriaus gnybtą.

Akumuliatoriaus patikra

- Akumuliatorių tikrinkite kasdien.
  a) Variklio paleidimo jungiklį perjunkite į „I“ padėtį.
  b) Patikrinkite ekrane rodomą akumuliatoriaus įtampą (A). Jo rodoma reikšmė neturi būti mažesnė nei 12 V.

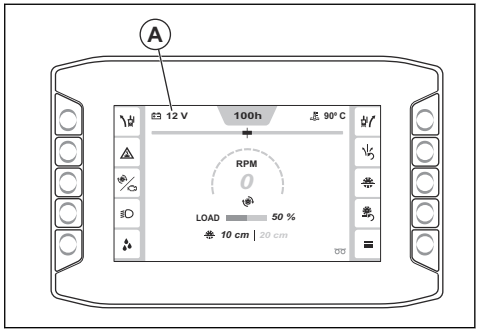

- Jei akumuliatoriaus įtampa yra mažesnė nei 12 V, įkraukite arba pakeiskite akumuliatorių.

- Pakeiskite akumuliatorių, jei jis nepalaiko įtampos. Taip gali įvykti, kai gaminys nenaudojamas ilgą laiką. Informaciją apie rekomenduojamus akumuliatorius žr. *Techniniai duomenys psl. 123*.
- Reguliariai įkraukite akumuliatorių. Žr. *Akumuliatoriaus įkrovimas psl. 113*.
- Palaikykite akumuliatoriaus gnybtų ir kabelių švarą.

Akumuliatoriaus įkrovimas

Pasižymėkite: Naudodami gaminį patikrinkite, ar jo akumuliatorius įkrautas. Jei gaminys ilgą laiką nebuvo naudojamas, būtina įkrauti akumuliatorių.

1. Atjunkite akumuliatorių nuo įrenginio. Žr. *Akumuliatoriaus prijungimas ir atjungimas psl. 112*.
2. Prijunkite akumuliatorių prie įkroviklio.
3. Visiškai įkrovę akumuliatorių išimkite jį iš įkroviklio.
4. Prijunkite akumuliatorių prie gaminio. Žr. *Akumuliatoriaus prijungimas ir atjungimas psl. 112*.

Norėdami paleisti variklį avariniu būdu.

Jei akumuliatorius išseko ir nepavyksta paleisti variklio, galima jį paleisti naudojant pagalbinius kabelius. Šis gaminys turi 12 V sistemą su neigiamu įžeminimu. Avariniam paleidimui naudojamas gaminys taip pat turi turėti 12 V sistemą su neigiamu įžeminimu ir užtikrinti mažiausiai 700 CCA srovę.

Užvedimo kabelių prijungimas

PERSPĖJIMAS: Sprogimo rizika dėl sprogių dujų, sklindančių iš akumuliatoriaus. Nejunkite įkrauto akumuliatoriaus neigiamo poliaus gnybto netoli iškrauto akumuliatoriaus neigiamo poliaus gnybto.

PASTABA: Nenaudokite savo gaminio akumuliatoriaus kitiems įrenginiams paleisti.

1. Prijunkite vieną raudono akumuliatoriaus kabelio galą prie TEIGIAMO (+) išsikrovusio akumuliatoriaus poliaus (A).

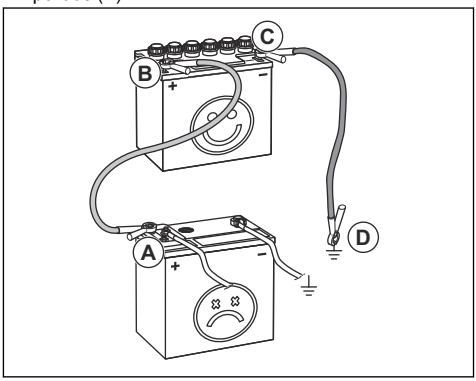

2. Prijunkite kitą raudono akumuliatoriaus kabelio galą prie TEIGIAMO (+) įkrauto akumuliatoriaus poliaus (B).

PERSPĖJIMAS: Saugokitės, kad nė vienu raudono akumuliatoriaus kabelio galu nepaliestumėte korpuso. Įvyks trumpasis jungimas.

3. Prijunkite vieną juodo akumuliatoriaus kabelio galą prie NEIGIAMO (-) įkrauto akumuliatoriaus poliaus (C).
4. Prijunkite kitą juodo akumuliatoriaus kabelio galą prie VAŽIUOKLĖS ĮŽEMINIMO (D) taško, toliau nuo degalų bako ir akumuliatoriaus.

Užvedimo kabelių atjungimas

Pasižymėkite: Atjunkite užvedimo kabelius atvirkštine tvarka.

1. Atjunkite JUODĄ kabelį nuo korpuso.
2. Atjunkite JUODĄ kabelį nuo visiškai įkrauto akumuliatoriaus.
3. Atjunkite RAUDONĄ kabelį nuo 2 akumuliatorių.

Regeneracija

Pasižymėkite: Gaminiams, parduodamiems Europoje, regeneracijos funkcija privaloma pagal įstatymus. Šiame skirsnyje pateikiama informacija taikoma tik „Euro V“ išmetamųjų teršalų standartą atitinkantiems gaminiams.

Siekiant sumažinti išmetamųjų teršalų kiekį, prie dyzelinio variklio yra sumontuotas dyzelino kietųjų dalelių filtras (DPF). DPF surenka nepageidaujamas išmetamųjų teršalų medžiagas. Nepageidaujamų medžiagų koncentracija dyzelino dalelių filtre darbo metu didėja, todėl būtina reguliariai valyti dyzelino

dalelių filtrą. Dyzelino kietųjų dalelių filtro valymo procedūra vadinama regeneracija.

Jei reikalinga regeneracija, žmogaus-įrenginio sąsajos ekrane parodomas pranešimas. Prireikus informacijos, kaip atlikti regeneraciją, žr. *Stacionariosios regeneracijos atlikimas psl. 114*.

Stacionariosios regeneracijos atlikimas

PERSPĖJIMAS: Nepalikite gaminio be priežiūros, kai užvestas variklis.

Pasižymėkite: Stacionariosios regeneracijos metu variklio sūkių dažnis automatiškai padidėja.

1. Perkelkite gaminį į vietą, kurioje pakankamas oro srautas.
2. Įsitikinkite, kad degalų pakaks nurodytam darbo laikui esant didelei variklio apkrovai.
3. Paspauskite mygtuką „Pagrindinis meniu“ (A).

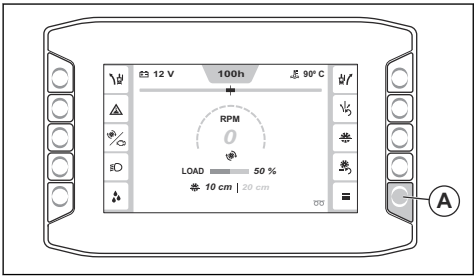

4. Pasirinkite „Funkcijos“, o tada „Regeneracija“.

   Laikykitės reikalavimų:

   - Variklis užvestas.
   - Greičio valdymo svirtis neutralioje padėtyje.
   - Variklio temperatūra pakankamai aukšta.
   - Pjovimo diskas nejuda ir disko sankaba atjungta.
5. Pasirinkite „Tęsti“.
6. Vadovaukitės nurodymais ir pradėkite stacionariąją regeneraciją.
7. Palaukite maždaug 40 minučių, kol gaminys atliks dyzelino kietųjų dalelių filtro stacionariąją regeneraciją.

   Pasižymėkite: Per regeneraciją gali mirksėti žmogaus-įrenginio sąsajos įspėjamieji simboliai.
8. Pasibaigus stacionariajai regeneracijai grįžkite į meniu struktūrą.
9. Jei žmogaus-įrenginio sąsajoje pasirodo pranešimas, kad stacionariosios regeneracijos negalima paleisti, kreipkitės į savo techninės priežiūros atstovą.

Atkūrimo regeneracija

PERSPĖJIMAS: Nepalikite gaminio be priežiūros, kai užvestas variklis.

Pasižymėkite: Atliekant atkūrimo regeneraciją variklio sūkių dažnis automatiškai padidėja.

1. Atlikite tą pačią procedūrą kaip ir stacionariosios regeneracijos atveju, tačiau įsitikinkite, kad gaminyje degalų kiekis yra pakankamas varikliui veikti 3 valandas.
2. Jei žmogaus-įrenginio sąsajoje pasirodo pranešimas, kad atkūrimo regeneracijos negalima paleisti, kreipkitės į savo techninės priežiūros atstovą.

Regeneracijos atšaukimas

- Norėdami atšaukti regeneraciją, kurią jau pradėjote, paspauskite ekrane esantį atšaukimo mygtuką.

Trikčių šalinimas

Trikčių diagnostika ir šalinimas

PERSPĖJIMAS: Sustojus varikliui arba pjovimo diskui, iki galo iškelkite pjovimo diską iš pjūvio vietos. Perjunkite variklio paleidimo jungiklį į „0“ padėtį ir paspauskite valdymo skydelyje esantį gaminio sustabdymo mygtuką. Prieš paleisdami gaminį dar kartą, kruopščiai patikrinkite gaminį.

Daugiau informacijos apie įspėjamuosius simbolius žr. *Žmogaus-įrenginio sąsajoje rodomi simboliai psl. 74*.

Problema	Priežastis	Sprendimas
Darbo metu sustoja variklis.	Degalų bakelis yra tuščias.	Į degalų bakelį pripilkite tinkamų degalų.
	Vandens saugos jungiklis sustabdė variklį, nes neužtikrinamas vandens slėgis.	Išjunkite vandens saugos jungiklį. Patikrinkite vandens tiekimą.
	Mašinos sustabdymo mygtukas yra nuspaustas.	Išjunkite gaminio stabdiklį.
	Pjovimo disko apkrova per didelė.	Klausykitės variklio garso. Jei variklio sūkiai sumažėja, atgal patraukite greičio valdymo svirtį.
	Neveikiantis saugiklis.	Pakeiskite neveikiančius saugiklius.
Darbo metu sustoja pjovimo diskas.	Nepakankamai įtemptas pavaros diržas.	Patikrinkite pavaros diržo įtempimą.
	Disko sankaba yra išjungta.	Norėdami įjungti disko pavarą, įjunkite disko sankabą. Įjungiant disko sankabą, variklio sūkiai neturi viršyti 1 200 aps./min.
	Elektrinis disko sankabos gedimas arba neveikiantis saugiklis.	Patikrinkite saugiklius. Pakeiskite neveikiančius saugiklius.
Pjovimo diskas nuleidžiamas per greitai.	Pjovimo disko padėties keitimo greitį kontroliuojantis vožtuvas yra per daug atidarytas.	Laikrodžio rodyklės kryptimi pasukite disko nuleidimo greičio reguliavimo rankenėlę, kad nustatytumėte tinkamą greitį.
Pjovimo diskas pjauna per lėtai.	Pjovimo diskas yra atšipęs arba sudaromas slėgis yra per didelis.	Trumpam sumažinkite pjovimo gylį ir variklio sūkius.
Bandant paleisti variklį, valdymo blokas paleidžiamas iš naujo.	Per žema akumuliatoriaus įtampa.	Įkraukite akumuliatorių, pakeiskite akumuliatorių arba naudokite pagalbinius kabelius.
Gaminys vibruoja labiau nei įprastai.	Diskas pažeistas.	Pakeiskite diską.

Įvairių tipų pranešimų kodai

Kodas	Pranešimas žmogaus-įrenginio sąsajoje	Priežastis	Sprendimas
1	„Įrenginio sustabdymo mygtukas. Nuspaustas.“	Nuspaustas gaminio sustabdymo mygtukas.	Išjunkite gaminio stabdiklį.
2			
3	„Gaminio sustabdymo būsena. Aktyvi.“	Variklio paleidimo jungiklis nebuvo nustatytas į padėtį „0“ tada, kai buvo išjungtas gaminio sustabdymo mygtukas.	Nustatykite variklio paleidimo jungiklį į padėtį „0“ ir iš naujo paleiskite gaminį.
4	„Pavaros perjungimo svirtis. Netinkamoje padėtyje.“	Variklį bandoma užvesti, bet pavaros perjungimo svirtis nėra neutralioje padėtyje.	Prieš užvesdami variklį, nustatykite pavaros perjungimo svirtį į neutralią padėtį.
5	„Disko sankaba. Įjungta.“	Disko sankaba yra įjungta, kai bandoma užvesti variklį.	Prieš užvesdami variklį, išjunkite disko sankabą.

Kodas	Pranešimas žmogaus-įrenginio sąsajoje	Priežastis	Sprendimas
6	„Variklio sūkių dažnis. Per didelis.“	Kai variklio sūkių dažnis yra 1 200 aps./min. ar didesnis, sankabos neįmanoma įjungti.	Prieš nuspausdami sankabos mygtuką, sumažinkite variklio sūkių dažnį.
7	„Vandens slėgis. Žemas.“	Į vandens aušinimo sistemą nepatenka vanduo arba jo srautas yra nepakankamas.	Patikrinkite vandens aušinimo sistemą. Įsitikinkite, kad vandens šaltinis yra prijungtas, kad jis nėra užsikimšęs ir kad vandens vožtuvas yra atidarytas.
8			
20	„Techninė priežiūra. Reikia.“	būtina atlikti gaminio priežiūros darbus.	Kreipkitės į „Husqvarna“ techninės priežiūros atstovą.
22	„Tušč. eigos laikmatis. Varikl. greitai išsijungs.“	Gaminys veikia lėta tuščiąja eiga ilgiau nei 5 minutes.	Sustabdykite gaminį.
23	„Tušč. eigos laikmatis. Variklis išjungtas.“	Gaminys veikė lėta tuščiąja eiga ilgiau nei 10 minučių, todėl variklis sustabdytas.	Paleiskite gaminį iš naujo.
40	„Valdymo modulis. Prarastas ryšys.“	Iš valdymo modulio nėra CAN signalo. Gali būti, kad gaminys veikia netinkamai.	Nedelsdami sustabdykite gaminį ir kreipkitės į „Husqvarna“ techninės priežiūros atstovą.
41	„Variklis. Prarastas ryšys.“	Iš variklio ECU nėra CAN signalo. Gali būti, kad gaminys veikia netinkamai.	Nedelsdami sustabdykite gaminį ir kreipkitės į „Husqvarna“ techninės priežiūros atstovą.
42	„Valdymo sistema. Nesuderinami įrenginiai.“	Ekrano ir valdymo modulio programinė įranga nesutampa.	Naudokite gaminį atsargiai ir tik trumpą atstumą. Nedelsdami sustabdykite gaminį ir kreipkitės į „Husqvarna“ techninės priežiūros atstovą.
43	„Mašinos konfigūracija. Neteisinga.“	Valdymo modulio konfigūracija neatitinka įrenginio variklio.	Kreipkitės į „Husqvarna“ techninės priežiūros atstovą.
44	„Valdymo modulis. Vidinis gedimas.“	Gaminys neveikia tinkamai.	Kreipkitės į „Husqvarna“ techninės priežiūros atstovą.
45	„Valdymo modulis. Per aukšta temperatūra.“	Valdymo modulio vidinė temperatūra yra per aukšta.	Kreipkitės į „Husqvarna“ techninės priežiūros atstovą.
46	„Gaminio stabdymo funkcija. Triktis.“	Gaminio sustabdymo funkcija veikia netinkamai.	Kreipkitės į „Husqvarna“ techninės priežiūros atstovą.
47	„E-track“. Gedimas.“	„E-track“ funkcija veikia netinkamai.	Kreipkitės į „Husqvarna“ techninės priežiūros atstovą.
48	„E-track“. Gedimas.“	„E-track“ funkcija veikia netinkamai.	Įsitikinkite, kad ratai nėra užblokuoti.
			Perkelkite „E-track“ priešinga kryptimi.
			Kreipkitės į „Husqvarna“ techninės priežiūros atstovą.
50	„E-track“. Gedimas.“	„E-track“ padėties negalima nustatyti.	Kreipkitės į „Husqvarna“ techninės priežiūros atstovą.
56	„Akumuliatorius. Neįkraunamas.“	Akumuliatorius nekraunamas.	Kreipkitės į „Husqvarna“ techninės priežiūros atstovą.

Kodas	Pranešimas žmogaus-įrenginio sąsajoje	Priežastis	Sprendimas
57	„Valdymo modulis. Nekontrol. išjungimas.“	Gaminio nustatymai galėjo būti prarasti.	Kreipkitės į „Husqvarna“ techninės priežiūros atstovą.
61	„Degimo išvestis. Gedimas.“	Nustatyta ECU degimo valdymo signalo triktis.	Kreipkitės į „Husqvarna“ techninės priežiūros atstovą.
62	„Alkūninio veleno išvestis. Gedimas.“	Nustatyta ECU variklio užvedimo valdymo signalo triktis.	Kreipkitės į „Husqvarna“ techninės priežiūros atstovą.
63	„Hidraulinis siurblys. Gedimas.“	Nustatyta hidraulinio keltuvo siurblio valdymo signalo triktis.	Kreipkitės į „Husqvarna“ techninės priežiūros atstovą.
64	„Hidraulinis vožtuvas. Gedimas.“	Nustatyta hidraulinio nuleidimo vožtuvo valdymo signalo triktis.	Kreipkitės į „Husqvarna“ techninės priežiūros atstovą.
65	„Sankabos išvestis. Gedimas.“	Nustatyta sankabos relės valdymo signalo triktis.	Kreipkitės į „Husqvarna“ techninės priežiūros atstovą.
66	„Darbinis žibintas. Gedimas.“	Nustatyta darbinio žibinto relės valdymo signalo triktis.	Kreipkitės į „Husqvarna“ techninės priežiūros atstovą.
67	„5-asis ratukas. Gedimas.“	Nustatyta 5-ojo ratuko relės valdymo signalo triktis.	Kreipkitės į „Husqvarna“ techninės priežiūros atstovą.
68	„Vandens siurblys. Gedimas.“	Nustatyta vandens siurblio relės valdymo signalo triktis.	Kreipkitės į „Husqvarna“ techninės priežiūros atstovą.
69	„ECU relė. Gedimas.“	Nustatyta ECU relės valdymo signalo triktis.	Kreipkitės į „Husqvarna“ techninės priežiūros atstovą.
70	„Paleidimas įjungtas. Gedimas.“	Nustatyta užvedimo įjungimo relės valdymo signalo triktis.	Kreipkitės į „Husqvarna“ techninės priežiūros atstovą.
71	„Išorinis maitinimas. Gedimas.“	Nustatyta gaminio valdymo sistemos jungiklio ir jutiklių maitinimo šaltinio triktis.	Kreipkitės į „Husqvarna“ techninės priežiūros atstovą.
72	„Nenaud. kontaktas X1.36. Gedimas.“	Įvyko laidų pynės triktis.	Kreipkitės į „Husqvarna“ techninės priežiūros atstovą.
73	„Nenaud. kontaktas X1.39. Gedimas.“	Įvyko laidų pynės triktis.	Kreipkitės į „Husqvarna“ techninės priežiūros atstovą.
74	„Nenaud. kontaktas X1.40. Gedimas.“	Įvyko laidų pynės triktis.	Kreipkitės į „Husqvarna“ techninės priežiūros atstovą.
79	„Variklio paleidimo jungiklis. Paleidimo signalo triktis.“	Nustatyta variklio užvedimo jungiklio valdymo signalo triktis.	Sustabdykite gaminį ir įsitikinkite, kad atlikote visus veiksmus, kurie yra būtini paleidžiant gaminį.
80	„Įrenginio sustabdymo mygtukas. Gedimas.“	Nustatyta gaminio sustabdymo mygtuko valdymo signalo triktis.	Kreipkitės į „Husqvarna“ techninės priežiūros atstovą.
81	„Vandens slėgio jungiklis. Gedimas.“	Nustatyta vandens slėgio jungiklio valdymo signalo triktis.	Kreipkitės į „Husqvarna“ techninės priežiūros atstovą.
82	„Disko pakėlimo jungiklis. Gedimas.“	Nustatyta disko pakėlimo jungiklio valdymo signalo triktis.	Kreipkitės į „Husqvarna“ techninės priežiūros atstovą.
83	„Disko nuleidimo jungiklis. Gedimas.“	Nustatyta nuleidimo jungiklio valdymo signalo triktis.	Kreipkitės į „Husqvarna“ techninės priežiūros atstovą.

Kodas	Pranešimas žmogaus-įrenginio sąsajoje	Priežastis	Sprendimas
84	„Neutralios pad. jutiklis. Gedimas.“	Nustatyta neutralios padėties jutiklio valdymo signalo triktis.	Kreipkitės į „Husqvarna“ techninės priežiūros atstovą.
85	„Nenaud. kontaktas X1.29. Gedimas.“	Įvyko laidų pynės triktis.	Kreipkitės į „Husqvarna“ techninės priežiūros atstovą.
86	„Sankabos jungiklis. Gedimas.“	Nustatyta sankabos jungiklio valdymo signalo triktis.	Kreipkitės į „Husqvarna“ techninės priežiūros atstovą.
87	„Nenaud. kontaktas X1.10. Gedimas.“	Įvyko laidų pynės triktis.	Kreipkitės į „Husqvarna“ techninės priežiūros atstovą.
88	„E-track“ padėties jutiklis. Gedimas.“	Nustatyta „E-track“ padėties jutiklio signalo triktis.	Kreipkitės į „Husqvarna“ techninės priežiūros atstovą.
89	„Disko greičio jutiklis. Gedimas.“	Nustatyta disko greičio jutiklio signalo triktis.	Kreipkitės į „Husqvarna“ techninės priežiūros atstovą.
90	„Disko gylio koduotuvas. Gedimas.“	Nustatyta disko įleidimo gylio koduotuvo signalo triktis.	Kreipkitės į „Husqvarna“ techninės priežiūros atstovą.
91			
92	„Variklio greičio koduotuvas. Gedimas.“	Nustatyta variklio greičio koduotuvo signalo triktis.	Kreipkitės į „Husqvarna“ techninės priežiūros atstovą.
93			
94	„Disko gylis. Gedimas.“	Nustatyta disko įleidimo gylio jutiklio signalo triktis.	Kreipkitės į „Husqvarna“ techninės priežiūros atstovą.
100	„Regeneracija. Prašoma.“	DPF suodžių kiekis yra per didelis.	Įsitikinkite, kad degalų lygis yra ne mažesnis kaip 50 %, ir atlikite stacionariąją regeneraciją.
101	„Regeneracija. Reikalinga.“	DPF suodžių kiekis yra per didelis, todėl variklis veikia sumažintu greičiu, kol bus atlikta regeneracija.	Įsitikinkite, kad degalų lygis yra ne mažesnis kaip 50 %, ir atlikite stacionariąją regeneraciją.
102	„Regeneracija. Lėtoji eiga į prad. pad.“	DPF suodžių kiekis yra per didelis, todėl variklis veikia sumažintu sukimo momentu ir greičiu, kol bus atlikta regeneracija.	Sustabdykite gaminį. Įsitikinkite, kad degalų lygis yra ne mažesnis kaip 50 %, ir atlikite atkūrimo regeneraciją.
103	„Regeneracija. Prašoma.“	DPF suodžių kiekis yra per didelis.	Įsitikinkite, kad degalų lygis yra ne mažesnis kaip 50 %, ir atlikite regeneraciją.
104	„Regeneracija. Lėtoji eiga į prad. pad.“	DPF suodžių kiekis yra per didelis, todėl variklis veikia sumažintu sukimo momentu, kol bus atlikta regeneracija.	Įsitikinkite, kad degalų lygis yra ne mažesnis kaip 50 %, ir atlikite regeneraciją.
105	„Regeneracija. Lėtoji eiga į prad. pad.“	DPF suodžių kiekis yra per didelis, todėl variklis veikia sumažintu sukimo momentu ir nedideliu greičiu.	Kreipkitės į „Husqvarna“ techninės priežiūros atstovą.
106	„DPF gedimas. Lėtoji eiga į prad. pad.“	DPF suodžių kiekis yra per didelis, todėl variklis veikia sumažintu sukimo momentu ir nedideliu greičiu.	Kreipkitės į „Husqvarna“ techninės priežiūros atstovą.

Kodas	Pranešimas žmogaus-įrenginio sąsajoje	Priežastis	Sprendimas
107	„DPF pelenų kiekis. Did.“	DPF pelenų kiekis yra per didelis.	Kreipkitės į „Husqvarna“ techninės priežiūros atstovą.
108			
109		DPF pelenų kiekis yra per didelis, todėl variklis veikia sumažintu sukimo momentu.	
110	„Variklis. NOx diagnostikos klaida.“	Nustatyta EGR dujų temperatūros jutiklio triktis.	Kreipkitės į „Husqvarna“ techninės priežiūros atstovą.
111	„Variklis. NOx arba variklio klaida.“	Su NOx išmetimu susijusi triktis išmetamųjų dujų papildomo apdorojimo sistemose.	Kreipkitės į „Husqvarna“ techninės priežiūros atstovą.
112	„Išmetimas. Aukšta temperatūra.“	Per aukšta išmetamųjų dujų temperatūra.	Netaikoma
120	„Alyvos slėgis.“ Žemas.“	Mažas alyvos slėgis.	Patikrinkite variklio alyvos lygį.
121	„Variklio aušinimo skystis. Per aukšta temperatūra.“	Variklis per karštas.	Patikrinkite variklio aušinimo skysčio lygį ir, jei reikia, įpilkite variklio aušinimo skysčio.
			Patikrinkite radiatoriaus oro filtrą ir, jei reikia, jį išvalykite.
122	„Degalų slėgis. Žemas.“	Per žemas degalų lygis.	Degalų pildymas.
123	„Degalų sistema. Aukštas vandens lygis.“	Vandens separatoriuje yra per daug vandens.	Išleiskite vandens separatorių.
124	„Degalų sistema. Aukštas vandens lygis.“	Vandens separatoriuje yra per daug vandens, todėl variklis veikia nedideliu greičiu, kol vandens separatorius bus ištuštintas.	Išleiskite vandens separatorių.

Transportavimas, saugojimas ir utilizavimas

Gabenimas

PERSPĖJIMAS: Būkite atsargūs gabenimo metu. Gaminys yra sunkus, todėl krisdamas arba judėdamas gabenimo metu gali sužaloti arba padaryti žalos.

Ratai leidžia perkelti gaminį rankiniu būdu, kai atstumas yra nedidelis. Kai atstumas yra didesnis, norėdami gabenti, pakelkite gaminį arba perkelkite gaminį į transporto priemonę.

PASTABA: Nevilkite gaminio už transporto priemonės.

- Gabendami, įtvirtinkite gaminį. Pasirūpinkite, kad jis negalėtų pajudėti.
- Prieš gabendami gaminį, išmontuokite pjovimo diską.
- Pašalinkite visus įrankius ir veržliarakčius.
- Norėdami gabenti gaminį ir degalus, įsitikinkite, kad nėra nuotėkio ir neskleidžiami dūmai. Kibirkštys arba atvira ugnis, pvz., elektriniai įrenginiai arba katilai, gali sukelti gaisrą.
- Gabendami degalus, visada naudokite patvirtintas talpyklas.
- Patikrinkite, ar nauji pjovimo diskai gabenant nebuvo pažeisti.

Gaminio perkėlimas, kai variklis yra įjungtas

1. Variklio paleidimo jungiklį nustatykite į „I“ padėtį (A).

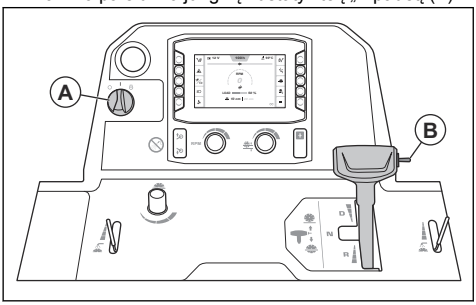

2. Stumkite jungiklį (B) į viršų, kol pjovimo diskas nelies žemės.

PERSPĖJIMAS: Jei ant gaminio sumontuotas svarmenų rinkinys, keldami pjovimo diską laikykite kojas atokiau nuo svarmenų rinkinio. Kyla sužalojimo rizika.

PERSPĖJIMAS: Jei suaktyvintas 5-asis ratukas, keldami pjovimo diską laikykite kojas atokiau nuo 5-ojo ratuko. Gali kilti sužeidimų prispaudus pavojus.

3. Nustatykite greičio valdymo svirtį į neutralią padėtį.

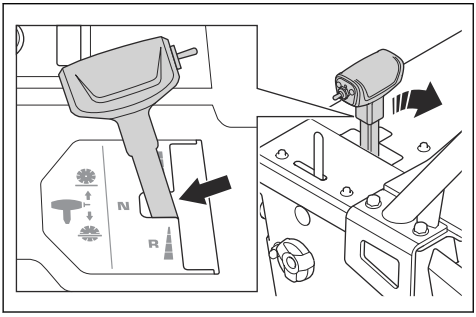

4. Išjunkite sankabą. Žr. *Sankabos įjungimas ir išjungimas psl. 92*.
5. Paleiskite gaminį. Žr. *Gaminio paleidimas psl. 98*.
6. Valdykite gaminį greičio valdymo svirtimi.
7. Greičio valdymo svirties pasipriešinimą reguliuokite naudodami veržlę, esančią greičio valdymo svirties šone.

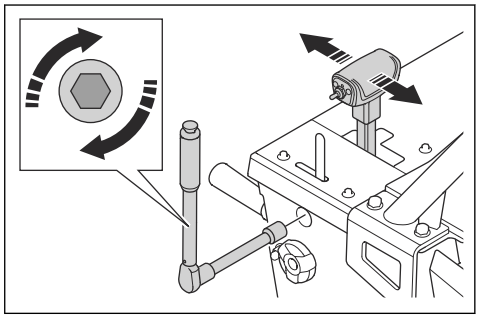

Gaminio perkėlimas ant rampos ir nuo jos

PERSPĖJIMAS: Būkite ypač atsargūs, kai perkeliate gaminį ant rampos arba nuo jos, o variklis yra įjungtas. Gaminys yra sunkus ir krisdamas arba judėdamas per greitai gali sužaloti.

PERSPĖJIMAS: Jei dirbate su rampomis, esant dideliam kampui, visada naudokite gervę. Nevaikščiokite ir nestovėkite po gaminiu.

PERSPĖJIMAS: Perkeldami gaminį rampa aukštyn arba žemyn, nevaikščiokite ir nestovėkite priešais jo galinę dalį.

- Norėdami nuleisti gaminį nuo rampos, lėtai judėkite su gaminiu atbuline eiga.
- Norėdami užkelti gaminį ant rampos, lėtai judėkite su gaminiu į priekį.

Gaminio perkėlimas, kai variklis yra išjungtas

1. Variklio paleidimo jungiklį perjunkite į „I“ padėtį (B).

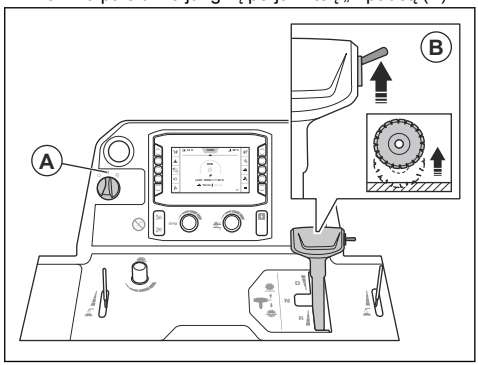

2. Stumkite jungiklį (B) į viršų, kol pjovimo diskas nelies žemės.

PERSPĖJIMAS: Jei ant gaminio sumontuotas svarmenų rinkinys, keldami pjovimo diską laikykite kojas atokiau nuo svarmenų rinkinio. Kyla sužalojimo rizika.

PERSPĖJIMAS: Jei suaktyvintas 5-asis ratukas, keldami pjovimo diską laikykite kojas atokiau nuo 5-ojo ratuko. Gali kilti sužeidimų prispaudus pavojus.

3. Nustatykite greičio valdymo svirtį į neutralią padėtį.

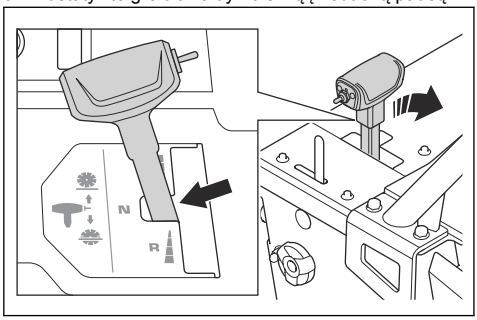

4. Laikykite darbines rankenas ir stumkite gaminį, kad jis judėtų.

Gaminio kėlimas

PERSPĖJIMAS: Įsitikinkite, kad kėlimo įranga yra tinkamų matmenų. Ant gaminio esančioje vardinėje plokštelėje nurodytas gaminio svoris.

PERSPĖJIMAS: Nekelkite pažeisto gaminio. Patikrinkite, ar gerai įtaisyta ir nepažeista kėlimo kilpa.

PERSPĖJIMAS: Neatlikite techninės priežiūros darbų, kai gaminys pakeltas.

PASTABA: Nenaudokite darbinių rankenų kelti gaminiui.

- Naudodami kėlimo kilpą, prijunkite kėlimo įrangą.

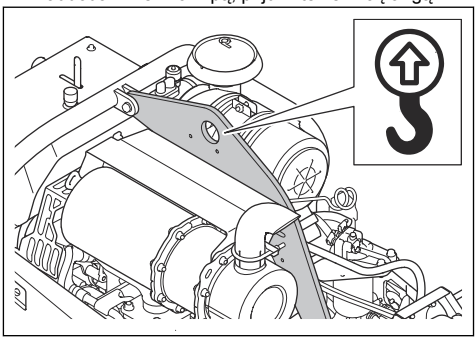

Kaip saugiai pritvirtinti gaminį prie transporto priemonės

1. Prakiškite 2 diržus per priekinę tvirtinimo kilpą (A) ir pritvirtinkite diržus prie transporto priemonės. X kampas turi būti 50–55 laipsnių.

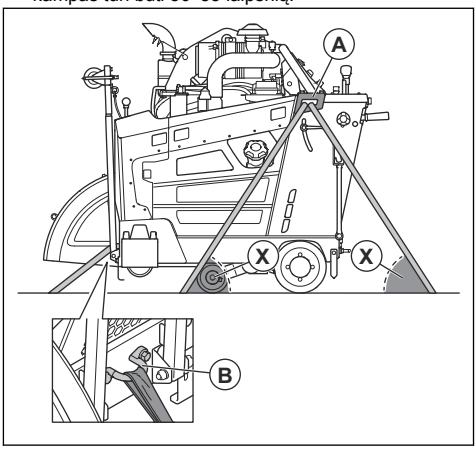

2. Prakiškite 1 diržą per priekinę tvirtinimo kilpą (B) ir pritvirtinkite diržą prie transporto priemonės.

Laikymas

- Laikykite gaminį užrakintoje patalpoje, kad jo nepasiektų vaikai arba neįgalioti asmenys.
- Išleiskite vandenį iš pavarų dėžės.
- Variklio uždedimo jungiklį nustatykite į „0“ padėtį.
- Nustatykite greičio valdymo svirtį į neutralią padėtį.
- Išimkite pjovimo diską iš gaminio.
- Pjovimo diskus laikykite saugioje vietoje, kad jie nebūtų pažeisti.
- Pjovimo diskus laikykite sausoje ir neužšąlančioje vietoje.
- Patikrinkite, ar nauji pjovimo diskai laikymo metu nebuvo pažeisti.
- Norėdami laikyti gaminį ir degalus, įsitikinkite, kad nėra nuotėkio ar nesklinda garai. Kibirkštys arba

atvira ugnis, pvz., elektriniai įrenginiai arba katilai, gali sukelti gaisrą.
- Degalus laikykite tik patvirtintose talpyklose.
- Akumuliatorių laikykite vėsioje ir sausoje vietoje.
- Sandėliuodami gaminį, nustatykite valdymo rankenas į trumpiausią padėtį. Žr. *Norėdami reguliuoti darbinių rankenų padėtį psl. 91*.

Jei ketinate gaminį laikyti ilgą laiką, atlikite šiuos veiksmus:

- Nuvalykite gaminį ir atlikite priežiūros darbus.
- Sutepkite visus tepimo taškus.
- Atjunkite akumuliatoriaus kabelį nuo neigiamo akumuliatoriaus poliaus ir padėkite akumuliatoriaus kabelį saugiu atstumu nuo akumuliatoriaus.
- Laikydami ilgą laiką, atlikite palaikomąjį akumuliatoriaus įkrovimą.
- Pripildykite degalų baką, kad degalų sistemoje nesikauptų vanduo.
- Laikykite gaminį sausoje ir neužšąlančioje vietoje.
- Išleiskite vandenį iš degalų filtro vandens separatoriaus.
- Įsitikinkite, kad variklio aušinimo skysčio užšalimo taškas yra pakankamas, atsižvelgiant į temperatūrą laikymo vietoje.
- Uždenkite gaminį apsauginiu gaubtu. Tai ypač svarbu, jei gaminys laikomas lauke.
- Jei gaminys buvo laikomas ilgą laiką, pakeiskite variklio alyvą.

Šalinimas

- Cheminės medžiagos gali būti kenksmingos, todėl jų negalima pilti ant žemės. Panaudotas chemines medžiagas visada pašalinkite techninės priežiūros centre arba numatytoje atliekų tvarkymo vietoje.
- Kai gaminys susidėvės, nusiųskite jį prekybos atstovui ar įgaliotajam atliekų tvarkymo centrui.
- Alyva, alyvos filtrai ir akumuliatorius gali kenkti aplinkai. Laikykitės vietinių atliekų tvarkymo reikalavimų ir galiojančių teisės aktų.
- Neišmeskite akumuliatoriaus su buitinėmis atliekomis.
- Nusiųskite akumuliatorių Husqvarna techninės priežiūros atstovui arba išmeskite jį panaudotų akumuliatorių tvarkymo centre.

Techniniai duomenys

Variklis *	
Variklio gamintojas, tipas	Yanmar, 4TNV88C-DHQ
Variklio galia, kW/hp, esant aps./min. [14]	35,5/47,6@3000
Tūris, dm^3/kub. col.	2,2/134
Cilindrai	4
Oro filtras	Radialinis sandariklis su valytuvu ir ribojimo indikatoriumi
Starteris	Elektriniai
Degalai	Tik toks dyzelinas, kurio sudėtyje yra labai mažas sieros kiekis

* = Jei reikia daugiau informacijos arba kilo klausimų apie šį konkretų variklį, žr. variklio vadovą arba variklio gamintojo svetainę.

Degalų ir tepimo sistema	
Degalų bakelio talpa, l/galonai	24,5/6,5
Alyvos bakelio talpa, l/kvort.	7,4/7,8
Variklio alyva	SAE 15W40 arba SAE 10W30, API Class CJ-4, ACEA E6-08, ACEA E9-08
Variklio degalų filtras	Yanmar 129C00-55800
Variklio alyvos filtras	Yanmar standartinis filtras
Pavarų dėžės alyva	SAE 75W90
Pavarų dėžės alyvos bako talpa, l/kvartos	1 laipsnio pavarų dėžės modelis: 0,95/1 3 laipsnių pavarų dėžės modelis: 1,77/1,87
Tepalas	Kokybė: NLGI 2. Standartas: SAE J310
Hidraulinė alyva	SAE 15W40, API Class SE, API Class CC, API Class CD
Hidraulinės alyvos bakelio talpa, l / kvort.	0,95/0,53

[14] Nurodyta variklio gamintojo. Nurodyta variklių galia atitinka tipinės gamybos būdu pagaminto variklio modelio kuriamąją galią (varikliui veikiant nurodytais sūkiais), išmatuotą pagal SAE J1995.

Degalų ir tepimo sistema	
Aušinimo skystis	Etilenglikolis ir vanduo, 50/50 mišinys. Pateikiamas su gaminiu įsigijimo metu. Propilenglikolis ir vanduo, 50/50 mišinys **PASTABA:** Nemaišykite mišinio bake. Tinkamą 50/50 mišinį bus lengviau gauti, jei maišysite inde.

Akumuliatorius	
Gnybto tipas	T6
BCI	91
Įtampa, V	12
Talpa, Ah	60–100
CCA, A	660–760 psl.
Didžiausias dydis, I×P×A, mm/col.	280×175×175 / 11×6,9×6,9

Pjūklo konfigūracija	500/20	650/26	750 (30)	900/36
Disko apsaugos dydis, mm/col.	500/20	650/26	750 (30)	900/36
Didžiausias pjovimo gylis, mm / col.	193/7,75	262/10,5	312/12,5	374/15
Disko veleno greitis, aps./min.	2400	1866	1628	1355
Apytikslė disko veleno galia, kW/hp	31/42			
Ašies dydis, mm/col.	25,4/1 su vienu pavaros kaiščiu			
Greitai atjungiamos disko jungės skersmuo, mm/col.	114,5/4,5	127/5	127/5	152,5/6
Disko veleno vara	3 VX trapeciniai diržai kiekvienoje pusėje			
Disko aušinimo skystis	Vanduo			
Disko apsaugos įtvirtinimas	Įstatomas, automatinis skląstis			
Trauka	Hidraulinė			
Didžiausias judėjimo greitis	Keičiamas be apribojimų: 0–37 m/min. arba 0–122 pėd./min. į priekį ir atgal. 25 m/min. didžiausias judėjimo atgal greitis CE modeliuose.			
Važiuoklė	Pritaikyta didelei apkrovai, standi, stačiakampe ir kanalinė konstrukcija			
Nominalus svoris (be pakuotės), kg/svarai	756/1667	761/1678	765/1687	771/1700
Didžiausias darbinis svoris, įskaitant papildomus priedus, kg/svarai	799/1761	808/1781	817/1801	829/1828

Pjūklo konfigūracija	500/20	650/26	750 (30)	900/36
Maks. nuolydžio kampas, laipsniai	10	10	10	10

Skleidžiamas triukšmas ir vibracija	
Garso galios lygis, išmatuotas dB (A)	113
Garso galios lygis, garantuojamas L_{WA} dB (A) [15]	119
Naudotojo ausį veikiantis garso slėgis, dB (A) [16]	104
Vibracijos lygis, a_{hv}, m/s^2, dešinioji rankena / kairioji rankena [17]	<3,8 / <2,9

Informacija apie pateiktus triukšmo ir vibracijos duomenis

Šios pateiktos reikšmės buvo gautos atliktus tyrimus laboratorijoje pagal nurodytų direktyvų arba standartų reikalavimus ir gali būti lyginamos su kitų gaminių, išbandytų pagal tų pačių direktyvų arba standartų reikalavimus, reikšmėmis. Šios pateiktos reikšmės gali būti naudojamos vertinant pavojų, bet konkrečiose darbo vietose išmatuotos reikšmės gali būti didesnės. Faktinės poveikio reikšmės ir konkrečiam naudotojui kylantis pavojus yra unikalūs bei priklauso nuo naudotojo darbo būdo, gaminio naudojimo, poveikio laiko, naudotojo fizinės būklės bei gaminio būklės.

[15] Triukšmas, skleidžiamas į aplinką, išmatuotas kaip garso galia (L_{WA}) pagal EB direktyvą 2000/14/EB. Skirtumas tarp garantuojamos ir išmatuotos garso galios yra tas, kad pagal Direktyvą 2000/14/EB garantuojama garso galia apima ir matavimo rezultatų sklaidą bei nukrypimus tarp skirtingų to pačio modelio įrenginių.

[16] Triukšmo slėgio lygis pagal EN 13862. Pateikiamų triukšmo slėgio duomenų būdingoji statistinė dispersija (standartinis nuokrypis) lygi 2,5 dB (A).

[17] Vibracijos lygis pagal EN 13862. Pateiktuose vibracijos lygio duomenyse yra 1 m/s^2 tipiška statistinė sklaida (standartinis nuokrypis).

Gaminio matmenys

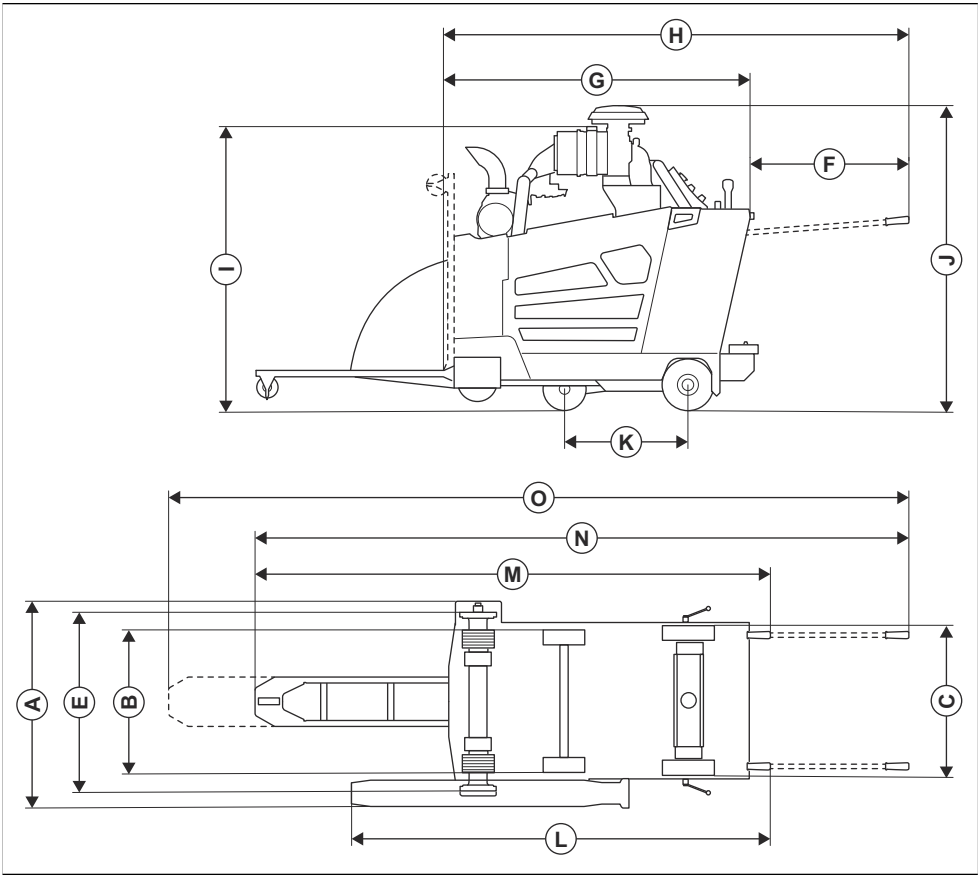

A	Plotis, mm / col.	848/33,4	**J**	Mažiausias bendras aukštas (be išmetamojo vamzdžio, be valytuvo dangtelio), mm/col.	1289/50 ¾
B	Plotis tarp ratų centrų, mm/col.	Priekis: 518/20 ⅜, galas 533/21	**K**	Didžiausias bendras aukštis (valytuvo viršus), mm/col.	1310/51,6
C	Plotis ratų išorėje, mm/col.	Priekis: 569/22 ⅜, galas 609/24	**L**	Važiuoklės bazė, mm/col.	427/16 ¾
D	Rėmo plotis, mm/col.	635 /25	**M**	Ilgis, nuo apsaugos iki rankenos (rankenos suskleistos), mm/col.	1754/69,1
E	Plotis tarp vidinių jungių, mm/col.	726,5/28 ⅝	**N**	Didžiausias bendras ilgis (rankenos suskleistos), mm/col.	2273/89 ½

F	Rankenų pailginimas, mm/col.	809/31 ⅞	**O**	Didžiausias bendras ilgis (rankenos išskleistos, rodyklė nuleista), mm/col.	2964/116 ¾
G	Mažiausias pjūklo ilgis (rodyklė ir apsauga pakelta, be rankenų), mm/col.	1485/58 ½	**P**	Didžiausias bendras ilgis (rankenos išskleistos, rodyklė išskleista), mm/col.	3444/135 ½
Val.	Pjūklo ilgis (rodyklė pakelta, rankenos išskleistos), mm/col.	2191/86 ¼			

PCB

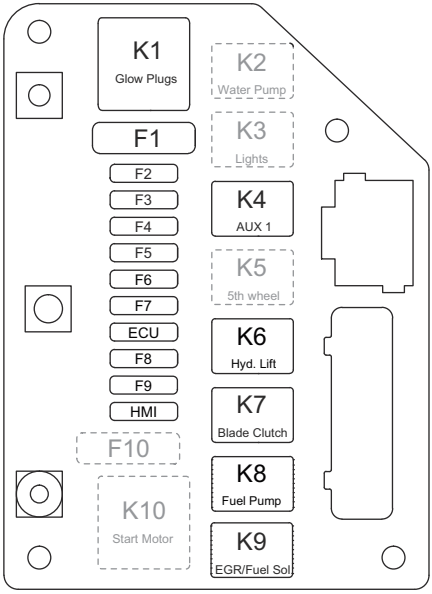

Funkcija	Žymėjimas	Relė	Žymėjimas	Saugiklis
Kaitinimo žvakės	K1	70 A	F1	60 A
Vandens siurblys (pasirinktinai)	K2	25 A	F2	25 A
Žibintai (pasirinktinai)	K3	25 A	F3	7,5 A
AUX 1 (ECU)	K4[18]	25 A[19]	F4	25 A
5-asis ratukas (pasirinktinai)	K5	25 A	F5	25 A

[18] Saugai svarbaus komponento techninę priežiūrą privalo atlikti „Husqvarna“ techninės priežiūros atstovas, naudodamas tik identiškas atsargines dalis. Saugai svarbių komponentų negalima modifikuoti.

[19] Saugai svarbaus komponento techninę priežiūrą privalo atlikti „Husqvarna“ techninės priežiūros atstovas, naudodamas tik identiškas atsargines dalis. Saugai svarbių komponentų negalima modifikuoti.

Funkcija	Žymėjimas	Relė	Žymėjimas	Saugiklis
Hidraulinio keltuvo siurblys	K6	25 A	F6	25 A
Disko sankaba	K7[20]	25 A[21]	F7	15 A
Degalų siurblys	K8	25 A	F8	20 A
EGR / degalų sol.	K9	25 A	F9	25 A
Starterio variklis	K10	70 A	F10	60 A
ECU (nenaudojama)	Netaikoma	Netaikoma	ECU	25 A
HMI:	Netaikoma	Netaikoma	HMI:	15 A

Relės dėžutė

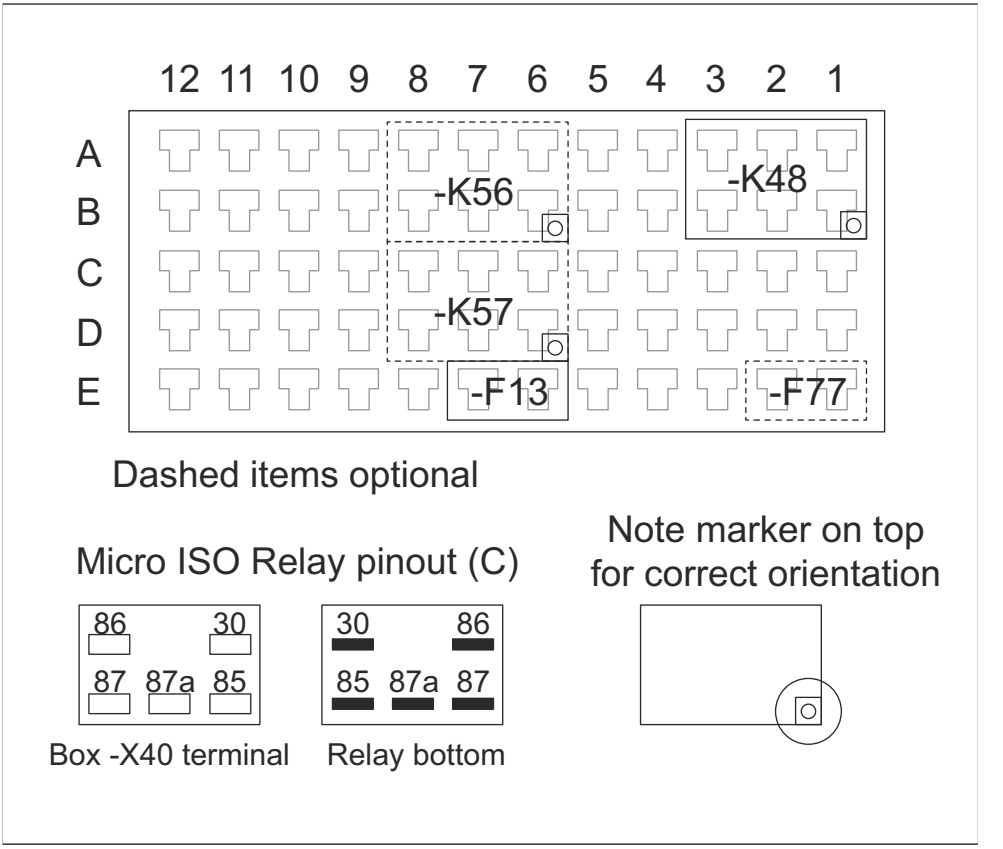

[20] Saugai svarbaus komponento techninę priežiūrą privalo atlikti „Husqvarna“ techninės priežiūros atstovas, naudodamas tik identiškas atsargines dalis. Saugai svarbių komponentų negalima modifikuoti.

[21] Saugai svarbaus komponento techninę priežiūrą privalo atlikti „Husqvarna“ techninės priežiūros atstovas, naudodamas tik identiškas atsargines dalis. Saugai svarbių komponentų negalima modifikuoti.

Žymėjimas	Funkcija	Saugiklis
K48	Paleidimas įjungtas	Netaikoma
K56	Balninis įtaisas viršuje (pasirinktinai)	Netaikoma
K57[22]	Balninis įtaisas apačioje (pasirinktinai)	Netaikoma
F13	Degimo raktelis	1 A
F77	Papildomas tiekimas (pasirinktinai)	2 A

Patvirtinti Husqvarna priedai

- Galinių svarmenų rinkinys, 2 strypai.
- Dviejų žibintų rinkinys
- Vandens siurblio rinkinys
- 5-ojo ratuko rinkinys

[22] Saugai svarbių komponentų techninę priežiūrą privalo atlikti Husqvarna techninės priežiūros atstovas, naudodamas tik tokias pačias atsargines dalis. Saugai svarbių komponentų negalima modifikuoti.

Atitikties deklaracija

ES atitikties deklaracija

Mes, **Husqvarna AB**, SE-561 82 Huskvarna, Švedija, tel. +46-36-146500, savo atsakomybe pareiškiame, kad produktas:

Aprašymas	**Grindų pjovimo mašina**
Prekių ženklas	Husqvarna
Tipas / modelis	FS 5000D II
Identifikacijos numeris	Serijos numeriai nuo šios datos: 2026 ir vėlesni

visiškai atitinka šias ES direktyvas ir reglamentus:

Direktyva / reglamentas	**Aprašymas**
2006/42/EC	„dėl mašinų“
2014/30/EU	„dėl elektromagnetinio suderinamumo“
2000/14/EC	„dėl triukšmo lauke“
2011/65/EU	„dėl tam tikrų pavojingų medžiagų naudojimo elektros ir elektroninėje įrangoje apribojimo“

ir kad taikomi toliau nurodyti standartai ir (arba) techninės specifikacijos;

EN ISO 12100:2010

EN 13862:2021

EN 55012:2007+A1:2009

EN ISO 13766-1:2018

EN ISO 13766-2:2018

EN ISO 13849-1:2015

EN IEC 63000:2018

Atitikties įvertinimo procedūra pagal 2000/14/EC V priedą.

Išmatuotas triukšmingumo lygis: 113 dB(A)

Garantuotas triukšmingumo lygis: 119 dB(A)

2026-01-12

Christian Nyberg

Christian Nyberg

Vyresnysis tyrimų ir plėtros vadovas, sunkioji įranga

„Husqvarna AB“, statybų padalinys

atsakingas už techninę dokumentaciją

CE

UK Importer:
Husqvarna UK Ltd
Preston Road, Co. Durham
DL5 6UP

Saturs

Ievads..... 131
Drošība..... 143
Lietošana..... 148
Tehniskā apkope..... 166
Problēmu novēršana.....179
Pārvadāšana, glabāšana un utilizēšana..... 184
Tehniskie dati.....188
Apstiprinātie Husqvarna piederumi..... 194
Atbilstības deklarācija..... 195

Ievads

Izstrādājuma apraksts

Izstrādājums ir stumjams grīdas zāģis ar dīzeļdzinēju. Izstrādājums ir aprīkots ar regulējamu rādītāju, kas ļauj viegli pārraudzīt darbību un veikt taisnu griezumu. Izstrādājumam ir vadības pults ar cilvēka-mašīnas saskarni, kas pārrauga visas funkcijas un ļauj jums vadīt izstrādājumu.

Paredzētā lietošana

Šo izstrādājumu izmanto kopā ar dimanta asmeņiem mitrai griešanai, lai veiktu zāģējumus cietos virsmas materiālos, piemēram, betonā, asfaltā un akmenī. Visi citi lietošanas veidi ir nepareizi.

Izstrādājumu lieto industriālās darbībās operatori ar pieredzi.

Euro V emisijas

BRĪDINĀJUMS: Motora atvēršana anulē šī izstrādājuma ES tipa apstiprinājumu.

Izstrādājuma bojājumi

Mēs neatbildam par mūsu izstrādājuma bojājumiem, ja:

- ir veikts nepareizs izstrādājuma remonts;
- izstrādājuma remonts ir veikts, izmantojot detaļas, ko nav nodrošinājis vai apstiprinājis ražotājs;
- izstrādājumam tiek pievienots piederums, ko nav nodrošinājis vai apstiprinājis ražotājs;
- izstrādājuma remonts nav veikts pilnvarotā remontdarbnīcā vai pie pilnvarota speciālista.

Izstrādājuma pārskats, kreisā puse

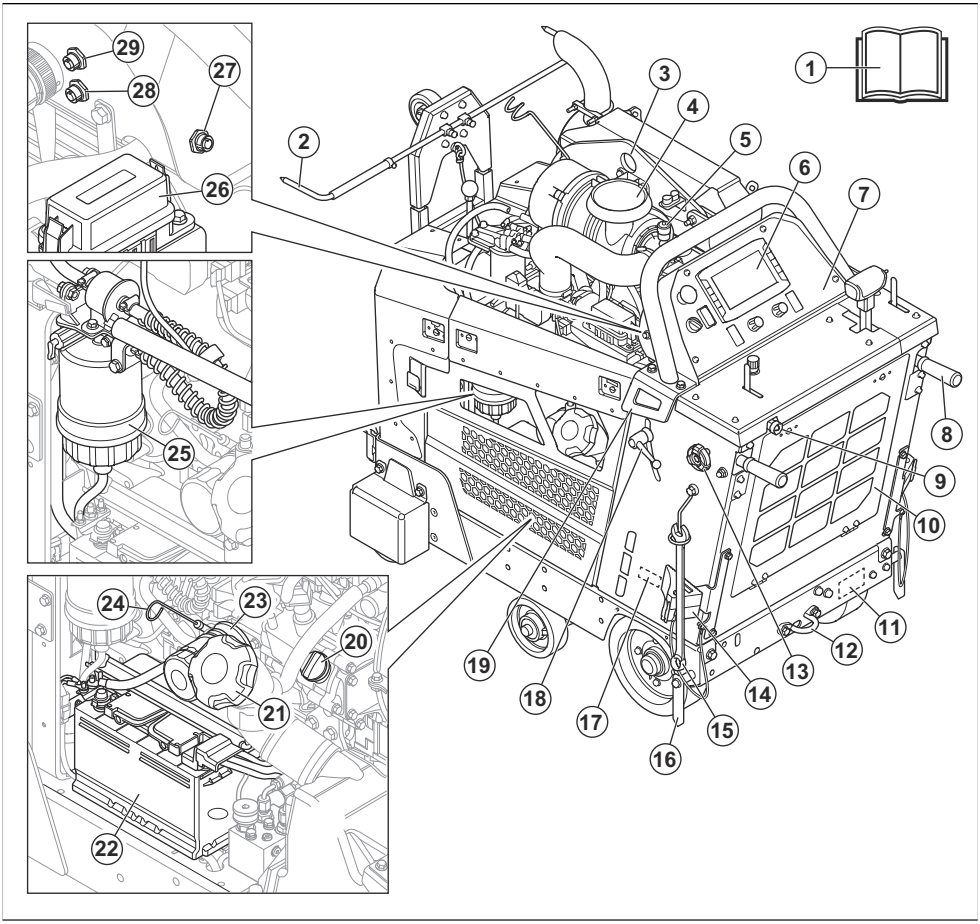

1. Lietotāja rokasgrāmata
2. Regulējams rādītājs
3. Stiprinājuma vieta celšanai
4. Gaisa filtrs
5. Gaisa filtra indikators
6. Cilvēka-mašīnas saskarne Skatiet šeit: *Cilvēka-mašīnas saskarnes (HMI) pārskats lpp. 135*.
7. Vadības panelis Skatiet šeit: *Vadības pults pārskats lpp. 134*.
8. Darbības rokturi
9. Ūdens ievade
10. Radiatora gaisa filtrs
11. Datu plāksnīte (ES)
12. Aizmugurējā savilcēja kronšteins
13. Darbības rokturu fiksācijas poga, garuma regulēšana
14. Stāvēšanas ķīlis (papildu piederums Ziemeļamerikā)
15. Uzgriežņu atslēga
16. Aizmugurējais rādītājs
17. Datu plāksnīte (ASV/Kanāda)
18. Darbības rokturu fiksācijas poga, garuma regulēšana
19. Aizmugurējā savilcēja kronšteins
20. Dzinēja eļļas tvertnes vāciņš
21. Degvielas tvertnes vāciņš
22. Akumulators
23. Motoreļļas filtrs
24. Dzinēja eļļas mērstienis
25. Degvielas filtra ūdens atdalītājs
26. Releju un drošinātāju kārba
27. X50 HSH
28. X77 savienojamība

Izstrādājuma pārskats, labā puse

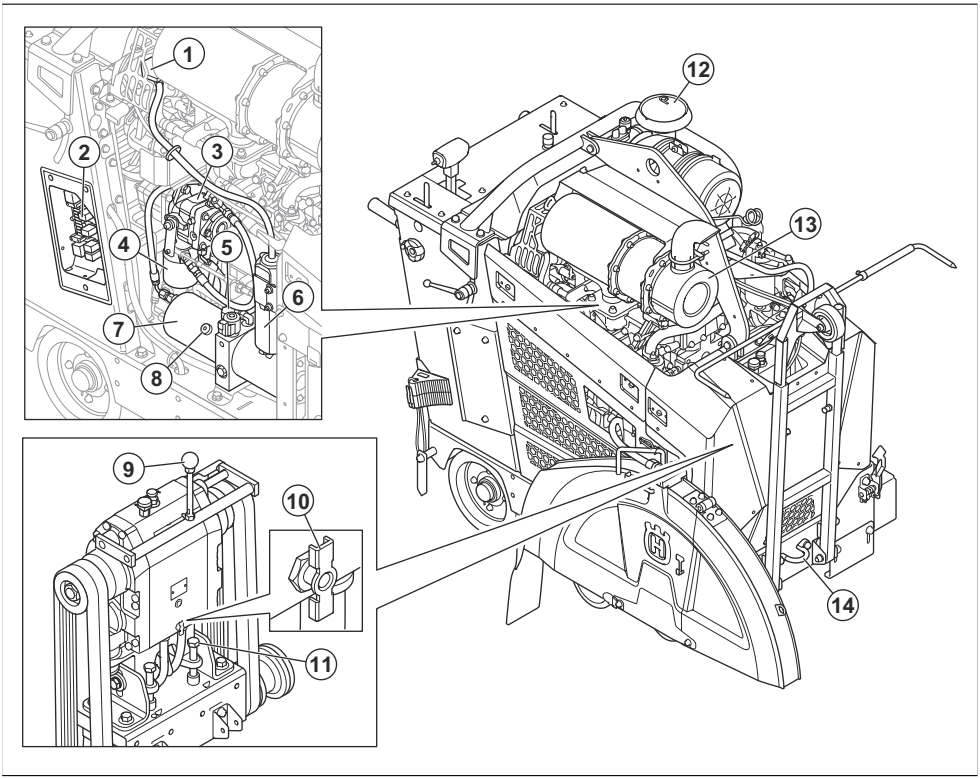

1. Dzinēja dzesēšanas šķidruma vāks
2. Releju un drošinātāju kārba. Skatiet šeit: .
3. Hidrostatiskās transmisijas sūknis
4. Hidraulikas sistēmas filtrs
5. Hidraulikas tvertnes atvere
6. Tvertne noplūstoša dzinēja dzesēšanas šķidruma savākšanai
7. Hidraulikas tvertne
8. Hidrauliskā pacēlāja sūknis
9. Pārnesumu pārslēgšanas līmenis modelim ar 3 pārnesumiem
10. Pārnesumkārbas ūdens izvades vārsts
11. Siksnas spriegojuma skrūves
12. Gaisa filtrs
13. Trokšņa slāpētājs
14. Priekšējā savilcēja kronšteins
15. Stāvēšanas ķīlis (papildu piederums Ziemeļamerikā)

Vadības pults pārskats

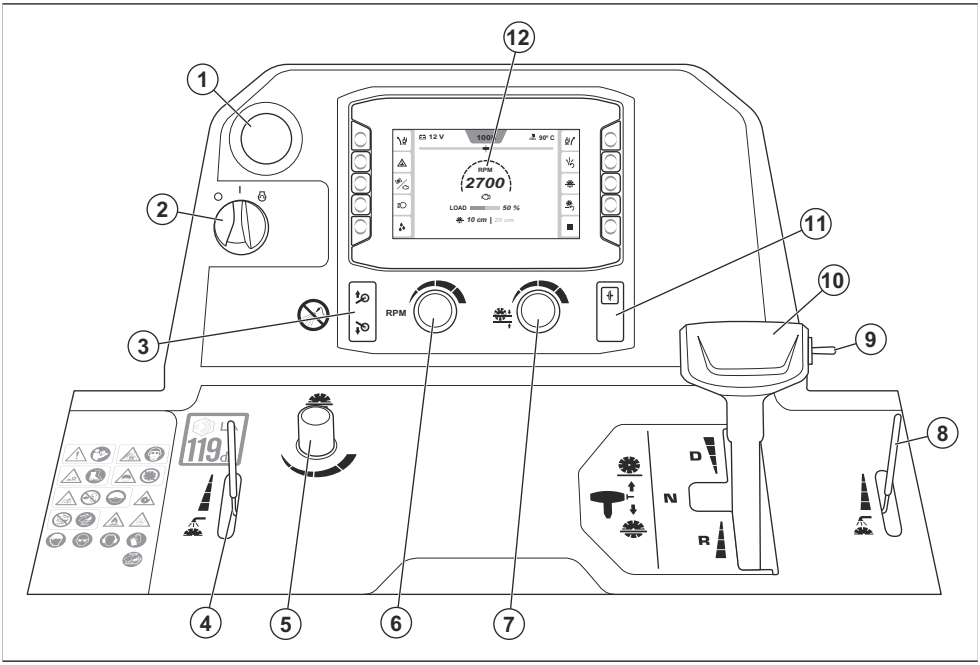

1. Iekārtas apturēšana
2. Dzinēja iedarbināšanas slēdzis
3. 5. riteņa pacelšanas vai nolaišanas poga
4. Ūdens vārsta regulēšanas svira
5. Asmens nolaišanas ātruma regulēšanas poga
6. Dzinēja un griezējasmens ātruma regulēšanas poga
7. Asmens dziļuma atdures regulēšanas poga
8. Ūdens vārsta regulēšanas svira
9. Griezējasmens pacelšanas vai nolaišanas slēdzis
10. Piedziņas vadības svira
11. Sajūgs
12. Cilvēka-mašīnas saskarne (HMI); skatiet šeit:
    Cilvēka-mašīnas saskarnes (HMI) pārskats lpp. 135

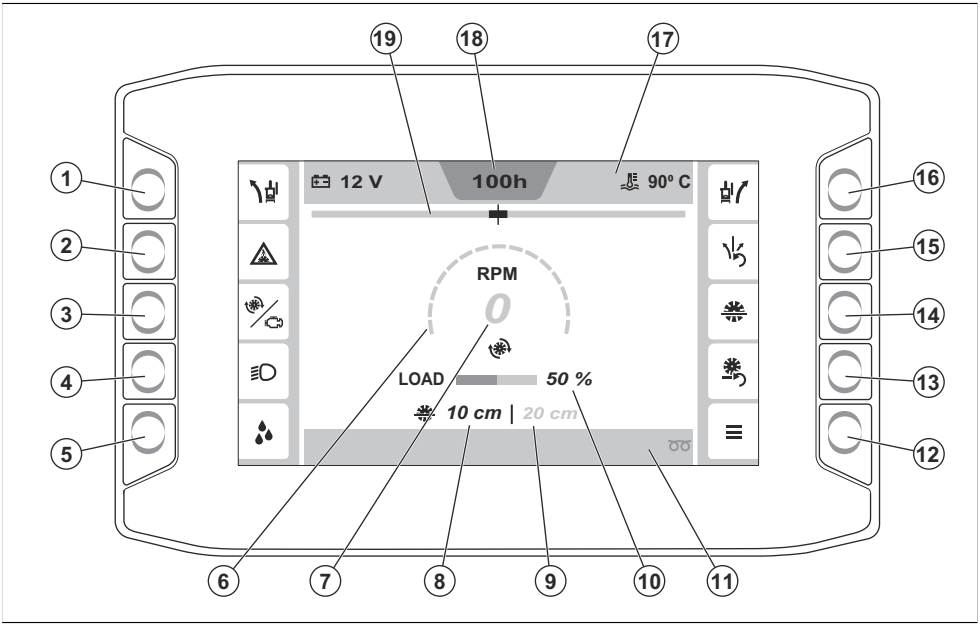

1. Poga E-track funkcijas regulēšanai pa kreisi. Plašāku informāciju par E-track funkciju skatiet šeit: *E-track darbība lpp. 158*.
2. Ūdens drošības slēdža ieslēgšanas vai izslēgšanas poga. Plašāku informāciju par ūdens drošības slēdzi skatiet šeit: *Ūdens drošības slēdža aktivizēšana un deaktivizēšana lpp. 158*.
3. Poga, lai pārslēgtos starp informāciju par dzinēja vai griezējasmens apgriezienu skaitu. Papildinformāciju skatiet šeit: *Apgriezienu skaita mērītājs lpp. 158*.
4. Gaismu ieslēgšanas/izslēgšanas slēdzis. (Ja uzstādītas. Gaismas ir palīgierīce.) Papildinformāciju skatiet šeit: *Piederumi lpp. 157*.
5. Ūdens sūkņa ieslēgšanas/izslēgšanas slēdzis. (Ja uzstādīts. Ūdens sūknis ir palīgierīce.) Papildinformāciju skatiet šeit: *Piederumi lpp. 157*.
6. Dzinēja vai griezējasmens apgriezienu skaita mērītājs. Papildinformāciju skatiet šeit: *Apgriezienu skaita mērītājs lpp. 158*.
7. Dzinēja vai griezējasmens apgriezienu skaita vērtība.
8. Pašreizējais asmens dziļums
9. Iestatītais asmens dziļums
10. Pašreizējā darba slodze
11. Apakšējā josla. Papildinformāciju skatiet šeit: *Simboli cilvēka-mašīnas saskarnes apakšējā joslā lpp. 141*.
12. Galvenā izvēlne. Papildinformāciju skatiet šeit: *Galvenā izvēlne lpp. 158*.
13. Asmens dziļuma atiestatīšanas poga
14. Asmens dziļuma ieslēgšanas/izslēgšanas slēdzis. Papildinformāciju skatiet šeit: *Automātiskā dziļuma vērtība lpp. 162*.
15. E-track funkcijas atiestatīšanas poga. Plašāku informāciju par E-track funkciju skatiet šeit: *E-track darbība lpp. 158*.
16. Poga E-track funkcijas regulēšanai pa labi. Plašāku informāciju par E-track funkciju skatiet šeit: *E-track darbība lpp. 158*.
17. Augšējā josla. Papildinformāciju skatiet šeit: *Simboli cilvēka-mašīnas saskarnes augšējā joslā lpp. 139*.
18. Dzinēja darba stundu skaitītājs
19. E-track funkcijas indikators

Simboli uz izstrādājuma



BRĪDINĀJUMS! Šis izstrādājums var būt bīstams un radīt smagas vai nāvējošas traumas operatoram vai apkārtējiem. Esiet uzmanīgi un lietojiet izstrādājumu pareizi.

Rūpīgi izlasiet šo lietotāja rokasgrāmatu un pirms šī izstrādājuma lietošanas pārliecinieties, ka izprotiet norādījumus.



Putekļi var izraisīt veselības problēmas. Lietojiet apstiprinātu respiratoru. Neieelpojiet izplūdes gāzes. Nelietojiet slīpmašīnu ar iekšdedzes dzinēju telpās vai vietās, kur nav pietiekama gaisa plūsma.

Izmantojiet elpceļu aizsarglīdzekļus. Skatiet šeit: *Individuālie aizsarglīdzekļi lpp. 145*.



Sagriešanās risks! Netuviniet ķermeņa daļas griezējasmenim.

Valkājiet aizsargapavus. Skatiet šeit: *Individuālie aizsarglīdzekļi lpp. 145*.



Asmens aizsargam vienmēr jābūt pievienotam. Griezējasmens nedrīkst būt redzamas par vairāk nekā 180°.

Nekad nedarbiniet izstrādājumu bez uzstādīta asmens aizsarga.



Netuvojieties griezējasmeņiem un citām kustīgām daļām.

Nekad neievietojiet rokas izstrādājuma iekšpusē tā darbības laikā.

Vienmēr uzstādiet asmens aizsargu.



Nekad nebrauciet turpgaitā lejup slīpumā un nogāzēs.

Vienmēr pārvietojieties atpakaļgaitā lejup slīpumā un nogāzēs.



Izstrādājumu drīkst pārvietot ārpus griešanas zonas tikai tad, kad instrumenta rotācija ir pilnībā apstājusies.

Lai netiktu bojāts griezējasmens, noņemiet to pirms izstrādājuma transportēšanas un celšanas.

Nekad nedarbiniet izstrādājumu bez uzstādīta asmens aizsarga.

Vienmēr uzstādiet asmens aizsargu, nosedzot griezējasmeni vairāk nekā 180° apmērā.

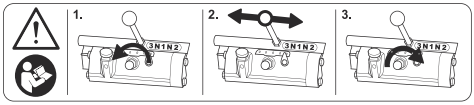

BRĪDINĀJUMS! Pirms pārnesumu pārslēgšanas izlasiet rokasgrāmatu. Papildinformāciju skatiet šeit: *Pārnesumu pārslēgšana modelī ar 3 ātrumu pārnesumkārbu lpp. 153*.



Neizmetiet šo lietotāja rokasgrāmatu.



Pēdu saspiešanas risks. Netuviniet ķermeņa daļas 5. ritenim.



Pārliecinieties, ka griezējasmens ir ass un tam nav bojājumu, piemēram, plaisas.



Nelietojiet izstrādājumu ugunsnedrošu vielu vai gāzu tuvumā.



Pārliecinieties, ka griezējasmens ir lietojams ar tādu pašu vai lielāku apgriezienu skaitu kā norādīts izstrādājuma datu plāksnītē. Ja griezējasmens tiek darbināts ar pārāk lielu apgriezienu skaitu, tas var salūzt, radot traumas un bojājumus.



Netīriet vadības pulti ar augstspiediena ūdens strūklu.



Karsta virsma.



Dzinēja eļļa.



Mērstienis.



Neceliet zāģi, kad pārbaudāt motoreļļas līmeni.



Pārliecinieties, ka zāģis dzinēja eļļas pārbaudes laikā ir novietots līdzeni bez griezējasmens.



Zāģa asmens rotācijas virziens.



Lietojiet acu aizsarglīdzekļus ar sānu aizsargiem. Skatiet šeit: *Individuālie aizsarglīdzekļi lpp. 145*.



Izmantojiet apstiprinātus dzirdes aizsarglīdzekļus. Skatiet šeit: *Individuālie aizsarglīdzekļi lpp. 145*.



Izmantojiet galvas aizsarglīdzekļus. Skatiet šeit: *Individuālie aizsarglīdzekļi lpp. 145*.



Izmantojiet apstiprinātus aizsargcimdus. Skatiet šeit: *Individuālie aizsarglīdzekļi lpp. 145*.



Maksimālais atļautais asmens lielums.



Ūdens dzesēšanas sistēmas svira.



Asmens nolaišanas ātruma regulēšanas rokturis.



Asmens dziļuma atdura regulēšanas rokturis.

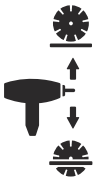

Griezējasmens pacelšanas vai nolaišanas slēdzis.



Turpgaitas piedziņas ātrums.



Neitrāls stāvoklis.



Atpakaļgaitas piedziņas ātrums.



Dzinējs izslēgts.



Aizdedze ieslēgta.



Dzinējs iedarbojas.



Lai paceltu izstrādājumu, pievienojiet celšanas iekārtu izstrādājuma celšanas vietai.



Ieslēdziet vai izslēdziet sajūgu.





5. riteņa pacelšanas vai nolaišanas poga.



Degvielas simbols.



Šis izstrādājums atbilst spēkā esošajām ES direktīvām.



Šis izstrādājums atbilst EESS un ACMA prasībām Jaunzēlandē un Austrālijā.



Šis izstrādājums atbilst piemērojamajiem Ukrainas noteikumiem.



Trokšņa emisijas uz vidi marķējums saskaņā ar ES un Apvienotās Karalistes direktīvām un noteikumiem. Izstrādājuma garantētais skaņas jaudas līmenis ir norādīts šeit: *Tehniskie dati lpp. 188*, kā arī uzlīmē.

Piezīme: Pārējie uz ratiņiem norādītie simboli/ norādes atbilst dažu reģionu sertifikācijas prasībām.

Simboli uz cilvēka-mašīnas saskarnes

Simboli cilvēka-mašīnas saskarnes augšējā joslā

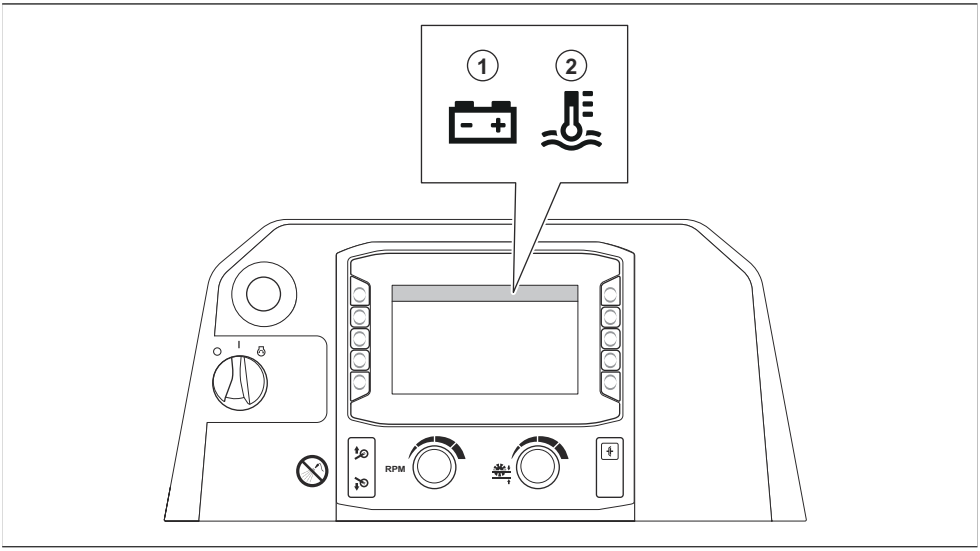

Atrašanās vieta	Apraksts
1	Akumulatora spriegums
2	Dzesēšanas šķidruma pašreizējā temperatūra

Simboli cilvēka-mašīnas saskarnes sānu joslās

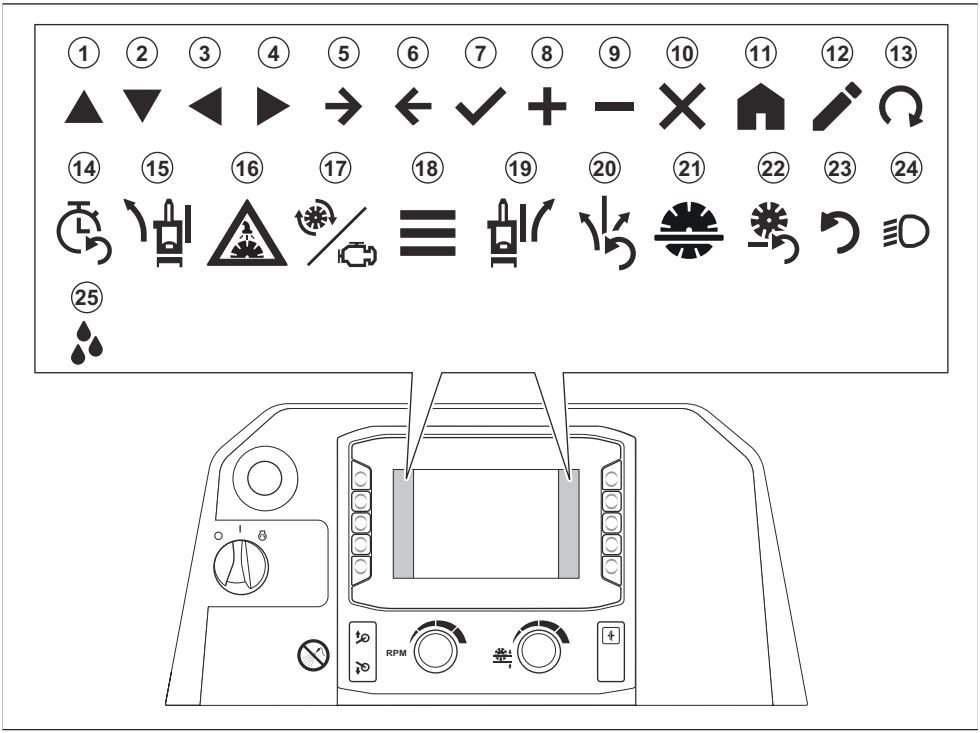

Atrašanās vieta	Apraksts
1	Augšup
2	Lejup
3	Pa kreisi
4	Pa labi
5	Turpgaita
6	Atpakaļ
7	Apstiprināt
8	Palielināt
9	Samazināt
10	Aizvērt/Atcelt
11	Sākums
12	Rediģēt
13	Sākt reģenerāciju

Atrašanās vieta	Apraksts
14	Atiestatīt apkopes taimeri
15	E-track regulēšana pa kreisi (neobligāti)
16	Ūdens drošības sistēma IESLĒGTA/IZSLĒGTA
17	Asmens/dzinēja apgr. skaits
18	Galvenā izvēlne
19	E-track regulēšana pa labi (neobligāti)
20	E-track atiestatīšana (neobligāti)
21	Automātiskā dziļuma vērtība
22	Atiestatīt asmens dziļuma vērtību
23	Atiestatīt
24	Gaismas (palīgierīce)
25	Ūdens sūknis (palīgierīce)

Simboli cilvēka-mašīnas saskarnes apakšējā joslā

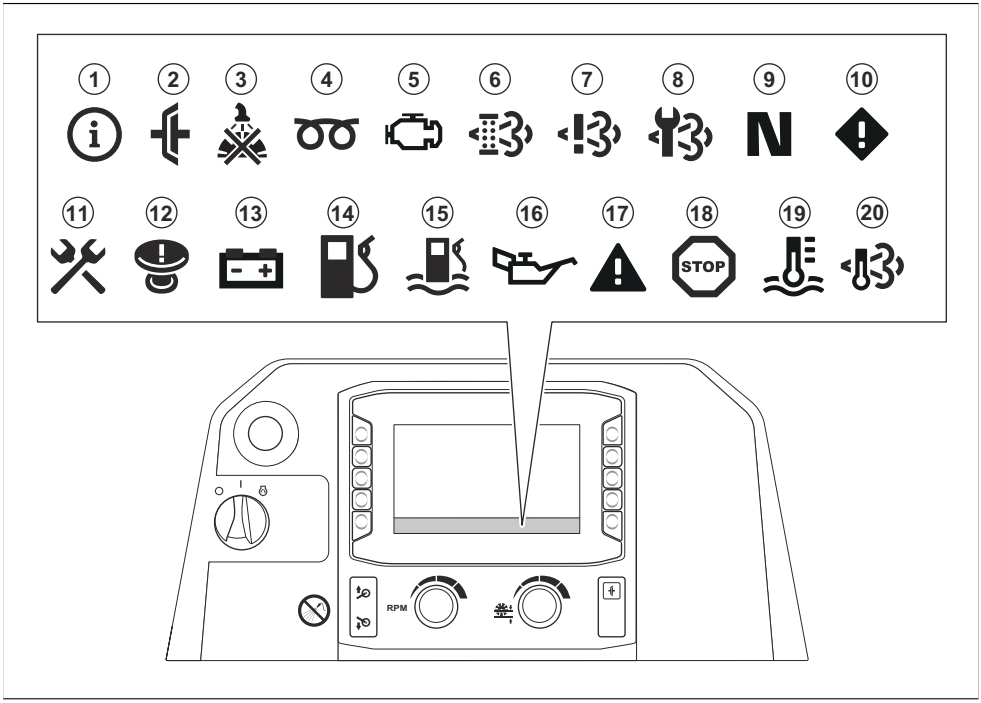

Atrašanās vieta	Apraksts
1	Informācija
2	Kad mēģināt iedarbināt izstrādājumu, sajūgs ir aktivizēts. Pirms izstrādājuma iedarbināšanas deaktivizējiet sajūgu.
3	Nav ūdens spiediena griezējasmens ūdens dzesēšanas sistēmā vai arī tas ir pārāk zems.
4	Dzinēja priekšsildīšana. Plašāku informāciju skatiet dzinēja rokasgrāmatā.
5	Radusies dzinēja kļūme. Plašāku informāciju skatiet dzinēja rokasgrāmatā.
6	Nepieciešams veikt reģenerāciju. Skatiet šeit: *Reģenerācija lpp. 178*.[23]
7	Radusies slāpekļa oksīda diagnostikas kontroles sistēmas atteice.
8	Veiciet dīzeļdzinēja daļiņu filtra (Diesel Particulate Filter, DPF) tehnisko apkopi. Sazinieties ar Husqvarna apkopes pārstāvi.
9	Piedziņas vadības svira ir neitrālā stāvoklī.
10	Piesardzības ziņojums. Papildinformāciju skatiet šeit: *Izvēlne Aktīvās kļūdas lpp. 159*.
11	Dzeltenas krāsas simbols: Nepieciešams veikt izstrādājuma apkopi mazāk kā pēc 10 darba stundām. Sarkanas krāsas simbols: Ir nepieciešams veikt izstrādājuma apkopi.
12	Ir aktivizēta iekārtas apturēšana. Atiestatiet iekārtas apturēšanas pogu, izslēdziet un ieslēdziet aizdedzi.
13	Akumulators neuzlādējas
14	Degvielas līmenis ir zems.
15	Degvielā ir ūdens. Skatiet šeit: *Ūdens izvadīšana no degvielas filtra ūdens atdalītāja lpp. 170*.
16	Zems motoreļļas spiediena līmenis.
17	Sarkanas un melnas krāsas simbols: Brīdinājuma ziņojums. Papildinformāciju skatiet šeit: *Izvēlne Aktīvās kļūdas lpp. 159*. Sarkanas un baltas krāsas simbols: Kļūdas ziņojums. Papildinformāciju skatiet šeit: *Izvēlne Aktīvās kļūdas lpp. 159*.
18	Dzinējs ir apturēts. Nav iespējams turpināt darbu.
19	Dzinējs ir pārkarsis. Nav iespējams turpināt darbu. Plašāku informāciju skatiet dzinēja rokasgrāmatā.
20	Pārāk augsta izplūdes gāzu temperatūra.

[23] Attiecas tikai uz izstrādājumiem, kas atbilst Euro V emisijas standartam.

Datu plāksnīte

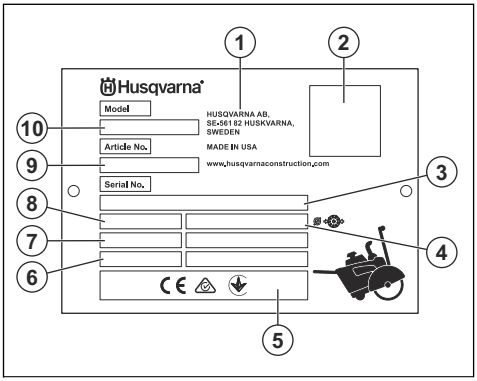

1. Ražotājs
2. QR kods (HID)
3. Sērijas numurs
4. Asmens lielums
5. Atbilstības marķējums
6. Ražošanas gads/nedēļa
7. Dzinēja jauda
8. Svars
9. Izstrādājuma numurs
10. Izstrādājuma veids (FS ir grīdas zāģa apzīmējums)

Drošība

Drošības definīcijas

Brīdinājumi, norādes “Uzmanību!” un piezīmes tiek izmantotas, lai izceltu īpaši svarīgas lietošanas rokasgrāmatas daļas.

BRĪDINĀJUMS: Tiek izmantots tad, ja rokasgrāmatā sniegto norādījumu neievērošanas dēļ operatoram vai blakus esošajām personām draud traumas vai nāve.

IEVĒROJIET: Tiek izmantota tad, ja rokasgrāmatā sniegto norādījumu neievērošanas dēļ rodas izstrādājuma, citu materiālu vai blakus esošās teritorijas bojājumu risks.

Piezīme: Tiek izmantota, lai sniegtu plašāku informāciju, kas nepieciešama attiecīgajā situācijā.

Vispārīgi norādījumi par drošību

BRĪDINĀJUMS: Pirms izstrādājuma lietošanas izlasiet zemāk minētos brīdinājumus.

- Šis izstrādājums kļūst bīstams, ja ar to nerīkojas uzmanīgi vai lieto nepareizi. Šis izstrādājums var radīt smagas vai nāvējošas traumas operatoram vai citiem. Pirms izstrādājuma lietošanas jāizlasa un jāizprot šīs lietošanas rokasgrāmatas saturs.
- Šo izstrādājumu nedrīkst izmantot personas (tostarp bērni) ar samazinātām fiziskām, uztveres un garīgām spējām vai personas, kuras nepārzina izstrādājuma lietošanu.
- Saglabājiet visus brīdinājumus un norādījumus.
- Jāievēro visi spēkā esošie tiesību akti un noteikumi.
- Izstrādājuma lietošanas laikā operatoram un tā darba devējam jāpārzina un jānovērš iespējamie riski.
- Neļaujiet nevienam izmantot izstrādājumu, ja nav izlasīta un izprasta lietošanas rokasgrāmata.
- Neizmantojiet izstrādājumu, ja neesat apguvuši tā lietošanu. Visiem izstrādājuma lietotājiem noteikti jāiziet apmācība.
- Neļaujiet bērniem lietot izstrādājumu.
- Atļaujiet lietot šo izstrādājumu tikai apstiprinātiem darbiniekiem.
- Operators ir atbildīgs par nelaimes gadījumiem, kas rodas citām personām vai to īpašumam.
- Neizmantojiet izstrādājumu, ja esat noguris, slims, alkohola, narkotiku vai medikamentu ietekmē.
- Vienmēr rīkojieties piesardzīgi un saprātīgi.
- Šis izstrādājums darbības laikā rada elektromagnētisko lauku. Zināmos apstākļos šis lauks var traucēt aktīvo vai pasīvo medicīnisko implantu darbību. Lai mazinātu smagu vai nāvējošu traumu risku, tiem, kuriem ir medicīniskie implanti, pirms šī izstrādājuma lietošanas ieteicams sazināties ar ārstu un medicīniskā implanta izgatavotāju.
- Gādājiet, lai izstrādājums ir tīrs. Pārliecinieties, ka varat skaidri izlasīt zīmes un uzlīmes.
- Neizmantojiet izstrādājumu, ja tas ir bojāts.
- Izstrādājuma pārveidošana ir aizliegta.
- Neizmantojiet izstrādājumu, ja pastāv iespēja, ka to ir pārveidojušas citas personas.

Darba drošības norādījumi

BRĪDINĀJUMS: Pirms izstrādājuma lietošanas izlasiet turpmāk tekstā minētos brīdinājumus.

- Izlasiet brīdinājuma instrukcijas, kuras kopā ar griezējasmeni ir nodrošinājis tā ražotājs.
- Pārliecinieties, ka izstrādājums ir samontēts pareizi.
- Lietojiet individuālos aizsarglīdzekļus. Skatiet šeit: *Individuālie aizsarglīdzekļi lpp. 145*.
- Neizmantojiet izstrādājumu, ja nav uzstādīts asmens aizsargs un aizsargpārsegi.
- Nedarbiniet izstrādājumu ar paceltu asmens aizsargu, ja vien tas nav nepieciešams, lai piekļūtu darba zonai.
- Veicot darbu, stāviet droši un stabili.
- Esiet uzmanīgi, strādājot slīpumos. Izstrādājums ir smags un apgāžoties var radīt nopietnas traumas.
- Nelietojiet izstrādājumu ārpus darba zonas.
- Neizmantojiet izstrādājumu vietās, kur pastāv aizdegšanās vai sprādziena draudi.
- Pārliecinieties, ka darba zonā atrodas tikai piederošas personas.
- Izstrādājums var izsviest priekšmetus lielā ātrumā. Pārliecinieties, vai visas personas darba veikšanas vietā izmanto apstiprinātu individuālo drošības aprīkojumu. Noņemiet no darba veikšanas vietas nenostiprinātus priekšmetus.
- Nepareizas izstrādājuma lietošanas rezultātā griezējasmens var salūst un radīt traumas un bojājumus.
- Pārliecinieties, vai zināt, kā ārkārtas situācijā ātri apturēt motoru.
- Raugieties, lai darba zonā nebūtu bērnu, garāmgājēju un dzīvnieku un tie būtu drošā attālumā no izstrādājuma. Drošs attālums ir 5 m no visām izstrādājuma pusēm.
- Gādājiet, lai darba vieta būtu tīra un apgaismota.
- Pārbaudiet, vai darba vietā nedarbojas elektriskie kabeļi.
- Pirms izstrādājuma lietošanas noskaidrojiet, vai darba zonā nav kādi paslēpti vadi, kabeļi un caurules. Ja izstrādājums trāpa paslēptam priekšmetam, nekavējoties apturiet motoru un pārbaudiet izstrādājumu un priekšmetu. Nesāciet lietot izstrādājumu, iekams neesat pārliecināti, ka to var droši darīt.
- Neizmantojiet aprīkojumu sliktos laikapstākļos, piemēram, biezā miglā, stiprā lietū, spēcīgā vējā vai zemā temperatūrā. Darbs sliktos laikapstākļos ir nogurdinošs un var radīt bīstamus darba apstākļus, piemēram, slidenas virsmas.
- Pirms atstāt izstrādājumu, apturiet tā motoru un pārliecinieties, ka nepastāv nejaušas iedarbināšanās risks.
- Pārliecinieties, ka materiāls nevar kļūt vaļīgs un izraisīt operatoram traumas.
- Attiecīgi apģērbieties. Nevalkājiet vaļīgu apģērbu vai rotaslietas. Nepieļaujiet matu un apģērba saskari ar kustīgajām daļām. Vaļīgs apģērbs, rotaslietas vai gari mati var ieķerties kustīgajās detaļās.
- Neizmantojiet izstrādājumu, ja negadījuma brīdī nevarēsiet saņemt palīdzību.
- Nelietojiet grīdas skrēperu, ja esat noguris. Svarīgi ir ieturēt regulārus pārtraukumus.
- Dažiem izstrādājuma variantiem nav stāvēšanas ķīļu. Ja jūsu izstrādājumam nav stāvēšanas ķīļu, neatstājiet to bez uzraudzības, atrodoties slīpumā. Ja izstrādājumu nepieciešams novietot slīpumā, pārliecinieties, ka tas ir pareizi nostiprināts un nevar izkustēties no vietas.
- Kad nelietojat izstrādājumu, iestatiet darbības rokturus īsākajā pozīcijā. Tas samazina risku paklupt un nokrist pār darbības rokturiem.

Drošība saistībā ar izplūdes gāzēm

BRĪDINĀJUMS: Pirms izstrādājuma lietošanas izlasiet tālāk izklāstītos brīdinājumus.

- Ilgstoša putekļu ieelpošana var izraisīt veselības problēmas.
- Dzinēja izplūdes gāzes satur oglekļa monoksīdu, kas ir bezkrāsaina, indīga un ļoti bīstama gāze. Oglekļa monoksīda ieelpošana var izraisīt nāvi. Tā kā oglekļa monoksīds ir bezkrāsains un to nevar redzēt, to nevar arī sajust. Oglekļa monoksīda saindēšanās simptoms ir reibonis, taču pastāv iespēja, ka persona zaudē samaņu bez jebkāda brīdinājuma, ja oglekļa monoksīda daudzums vai koncentrācija ir pietiekama.
- Redzamās vai saožamās izplūdes gāzes satur arī oglekļa monoksīdu.
- Nelietojiet izstrādājumu ar iekšdedzes dzinēju telpās un/vai vietās, kur nav pietiekama gaisa plūsma.

Aizsardzība pret putekļiem

BRĪDINĀJUMS: Pirms izstrādājuma lietošanas izlasiet turpmāk tekstā minētos brīdinājumus.

Izmantojot šo rīku, var rasties silīcija putekļi (silīcijs ir smilšu, kvarca, ķieģeļu māla, granīta un daudzu citu minerālu un akmeņu galvenā sastāvdaļa.). Pārmērīga silīcija putekļu daudzuma iedarbība var izraisīt elpceļu slimības, piemēram, hronisku bronhītu, silikozi un plaušu fibrozi. Šīs slimības var būt nāvējošas. Lai mazinātu silīcija putekļu iedarbību, Husqvarna iesaka dažādas iespējas, piemēram:

- Izmantot ūdeni, lai sasaistītu putekļus griešanas vai slīpēšanas laikā.
- Izmantot putekļu savākšanas sistēmu kopā ar griešanas vai slīpēšanas instrumentu.
- Izmantot gaisa attīrīšanas sistēmu kopā ar putekļu savācēju.
- Izmantot piemērotu elpošanas aizsargmasku, pamatojoties uz to, kāds materiāls tiek griezts vai slīpēts.

IAL prasības saistībā ar silīcija putekļiem vai citām ieelpojamām vielām var atšķirties atkarībā no vietējiem

un valsts tiesību aktiem. Lūdzu, ievērojiet šos tiesību aktus, lai noteiktu pieļaujamās iedarbības robežvērtības, kā arī IAL prasības. Vienmēr izmantojiet atbilstošu praksi un IAL, lai mazinātu iedarbību.

Drošība saistībā ar vibrācijām

BRĪDINĀJUMS: Pirms izstrādājuma lietošanas izlasiet turpmāk tekstā minētos brīdinājumus.

- Izstrādājuma lietošanas laikā operators tiek pakļauts vibrācijai. Regulāra un bieža izstrādājuma izmantošana var radīt traumu operatoram vai paaugstināt tās smaguma līmeni. Traumas var rasties pirkstiem, plaukstām, plaukstas locītavām, rokām, pleciem un/vai nerviem, kā arī citu ķermeņa daļu asinsvadiem. Traumas var būt destruktīvas un/vai ar paliekošām sekām, kā arī pakāpeniski palielināties nedēļu, mēnešu vai gadu laikā. Traumas ir iespējamas asinsrites sistēmai, nervu sistēmai, locītavām un citām ķermeņa daļām.
- Simptomi var izpausties, lietojot izstrādājumu, gan citā brīdī. Ja konstatējat simptomus, tomēr turpināt izmantot izstrādājumu, simptomi var kļūt izteiktāki un nepāriet. Meklējiet medicīnisko palīdzību, ja parādās šādi vai citi simptomi:
  - nejūtīgums, sajūtu zudums, zvanīšana ausīs, durošas sajūtas, sāpes, dedzinošas sajūtas, pulsējošas sajūtas, stīvums, neveiklība, spēka zudums, ādas krāsas vai stāvokļa izmaiņas.
- Aukstā laikā simptomi var pastiprināties. Lietojot izstrādājumu zemā temperatūrā, uzvelciet siltas drēbes; rokām jābūt siltām un sausām.
- Lai uzturētu pareizu vibrāciju līmeni, lietojiet izstrādājumu un veiciet tā apkopi, kā norādīts lietotāja rokasgrāmatā.
- Turiet rokas tikai uz roktura vai rokturiem. Netuviniet pārējās ķermeņa daļas izstrādājumam.
- Ja pēkšņi rodas spēcīga vibrācija, nekavējoties apturiet izstrādājumu. Neturpiniet lietošanu, iekams spēcīgā vibrācija nav novērsta.

Drošība saistībā ar trokšņiem

BRĪDINĀJUMS: Pirms produkta lietošanas izlasiet zemāk minētos brīdinājumus.

- Augsts trokšņa līmenis un trokšņa ilglaicīga iedarbība var radīt trokšņa izraisītu dzirdes zudumu.
- Lai maksimāli samazinātu trokšņa līmeni, izmantojiet produktu un veiciet tā apkopi, kā norādīts lietotāja rokasgrāmatā.
- Pārbaudiet, vai nav bojāts trokšņa slāpētājs. Pārliecinieties, ka trokšņa slāpētājs ir pareizi piestiprināts produktam.
- Strādājot ar produktu, vienmēr izmantojiet apstiprinātus dzirdes aizsarglīdzekļus.
- Izmantojot dzirdes aizsarglīdzekļus, klausieties, lai sadzirdētu brīdinājuma signālus un balsis. Kad produkts ir apturēts, noņemiet dzirdes aizsarglīdzekļus, ja vien tie nav nepieciešami darbu zonā esošā trokšņa līmeņa dēļ.

Individuālie aizsarglīdzekļi

BRĪDINĀJUMS: Pirms izstrādājuma lietošanas izlasiet turpmāk tekstā minētos brīdinājumus.

- Kad lietojat izstrādājumu, veicat tā apkopi vai uzstādāt/noņemat izstrādājuma griezējasmeni, vienmēr izmantojiet apstiprinātus individuālos aizsarglīdzekļus. Šādi līdzekļi nevar pilnībā novērst traumu gūšanas risku, taču samazina traumu smaguma pakāpi, ja negadījums tomēr notiek. Ļaujiet izplatītājam palīdzēt jums izvēlēties pareizo individuālo aizsargaprīkojumu.
- Regulāri pārbaudiet individuālo aizsarglīdzekļu stāvokli.
- Izmantojiet apstiprinātu aizsargķiveri.
- Izmantojiet apstiprinātus dzirdes aizsarglīdzekļus. Ilgstoša uzturēšanās troksnī var radīt būtiskus dzirdes bojājumus. Lietojot dzirdes aizsarglīdzekļus, vienmēr uzmanīgi klausieties, lai sadzirdētu brīdinājumu signālus vai saucienus. Noņemiet aizsargaustiņas uzreiz pēc motora apstāšanās.
- Izstrādājums rada putekļus un izplūdes gāzes, kas satur bīstamas ķīmiskas vielas. Izmantojiet apstiprinātus elpceļu aizsarglīdzekļus.
- Lietojot izstrādājumu vai veicot tā apkopi vai remontu, vienmēr izmantojiet apstiprinātus acu aizsarglīdzekļus ar sānu aizsargiem. Pastāv liels acu traumu gūšanas risks no izsviestiem priekšmetiem.
- Izstrādājuma lietošanas laikā rodas dubļi, kas var būt korozīvi. Vajadzības gadījumā izmantojiet aizsargcimdus, piemēram, uzstādot, pārbaudot vai tīrot asmeni.
- Valkājiet zābakus ar tērauda purngaliem un neslīdošām pazolēm.
- Lietojiet apstiprinātu apģērbu vai līdzvērtīgu cieši piegulošu apģērbu, kam ir garas piedurknes un bikšu staras.

Ugunsdzēšamais aparāts

- Darba laikā turiet tuvumā ugunsdzēšamo aparātu.
- Izmantojiet “ABE” klases pulverveida vai “BE” tipa olgekļa dioksīda ugunsdzēšamo aparātu.

Grīdas skrāpja drošības ierīces

BRĪDINĀJUMS: Pirms izstrādājuma lietošanas izlasiet zemāk minētos brīdinājumus.

- Nelietojiet grīdas skrāpi ar drošības ierīcēm, kas ir bojātas vai nedarbojas pareizi.

- Regulāri pārbaudiet drošības ierīces. Ja drošības ierīces ir bojātas vai nedarbojas pareizi, sazinieties ar Husqvarna apkopes dienesta pārstāvi.
- Nepārveidojiet drošības ierīces.

Iekārtas apturēšana

Iekārtas apturēšanas poga (A) aptur dzinēju un visas elektriskās funkcijas, izņemot darba gaismas. Lai atkal iedarbinātu izstrādājumu, nepieciešams atiestatīt iekārtas apturēšanu.

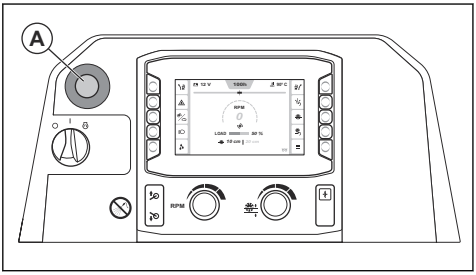

Piezīme: Izmantojiet iekārtas apturēšanas pogu izstrādājuma apturēšanai tikai ārkārtas gadījumos. Pareiza procedūra izstrādājuma apturēšanai parastas darbības laikā ir atrodama šeit: *Izstrādājuma apturēšana lpp. 166*.

Iekārtas apturēšanas pārbaude

1. Iedarbiniet motoru. Skatiet šeit: *Izstrādājuma iedarbināšana lpp. 163*.
2. Nospiediet iekārtas apturēšanas pogu (A). Dzinējs apstājas.
3. Lai deaktivizētu iekārtas apturēšanu, izvelciet iekārtas apturēšanas pogu.

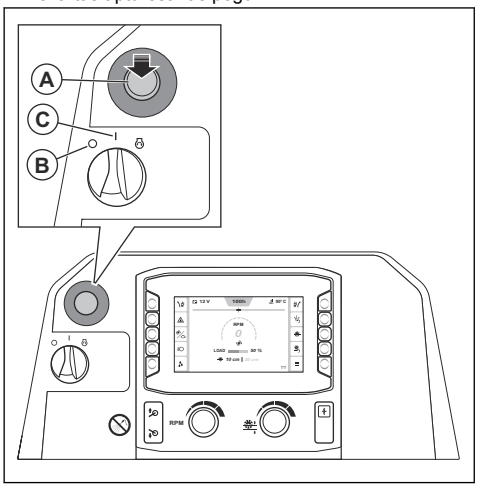

4. Pagrieziet dzinēja iedarbināšanas slēdzi pozīcijā “0” (B) un pēc tam pozīcijā “I” (C).

Asmens aizsargs

Asmens aizsargs ir griezējasmens augšējās daļas aizsargpārsegs. Tas nodrošina operatora aizsardzību, ja viņa virzienā tiek izsviesti bojāta griezējasmens gabali vai citi priekšmeti. Asmens aizsargs novērš griezējasmens radītas traumas. Asmens aizsargs ir daļa no ūdens dzesēšanas sistēmas, kas atdzesē griezējasmeni darbības laikā.

Asmens aizsarga pārbaude

- Pārliecinieties, vai asmens aizsargs ir atbilstoši uzstādīts. Skatiet šeit: *Asmens aizsarga uzstādīšana lpp. 152*.
- Pārbaudiet, vai asmens aizsargam nav bojājumu, piemēram, plaisu.
- Nomainiet asmens aizsargu, ja tas ir sadauzīts, ieliekts vai citādi bojāts.
- Pārbaudiet, vai nav bojāts asmens aizsarga fiksators.
- Pārliecinieties, vai asmens aizsarga fiksators ir atbilstoši nostiprināts.

Aizsargpārsegi

Ja aizsargpārsegi nav piestiprināti vai ir bojāti, palielinās kustīgu daļu un karstu virsmu radītu traumu gūšanas risks.

Aizsargpārsegu pārbaude

- Pirms iedarbināt izstrādājumu, pārbaudiet aizsargpārsegus.

a) Priekšpuse un labā puse:

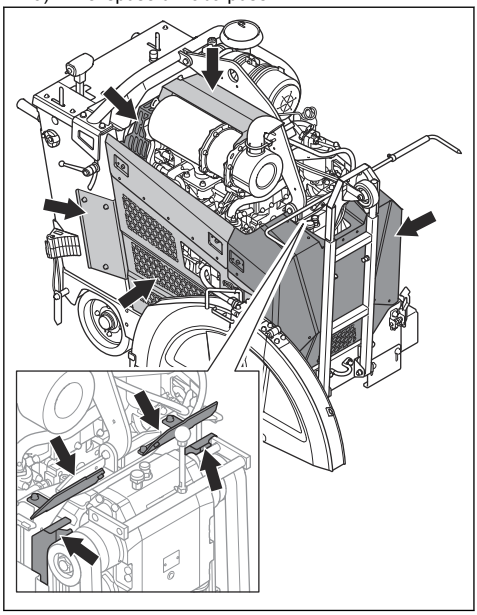

b) Aizmugure un kreisā puse:

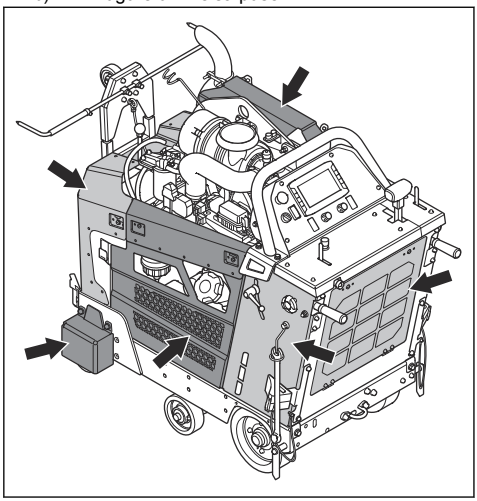

- Pārliecinieties, vai aizsargpārsegi ir pareizi piestiprināti un tiem nav plaisu vai citu bojājumu.
- Nomainiet bojātos aizsargpārsegus.

Trokšņa slāpētājs

Slāpētājs maksimāli mazina troksni un novirza dzinēja izplūdes gāzes prom no operatora.

Nelietojiet produktu, ja nav trokšņa slāpētāja vai tas ir bojāts. Bojāts trokšņa slāpētājs palielina trokšņa līmeni un aizdegšanās risku.

BRĪDINĀJUMS: Lietošanas laikā, tūlīt pēc tās un tad, kad dzinējs darbojas tukšgaitā, trokšņa slāpētājs būtiski sakarst. Lai nepieļautu aizdegšanos, esiet piesardzīgi uzliesmojošu materiālu un/vai gāzu tuvumā.

Trokšņa slāpētāja pārbaude

- Regulāri pārbaudiet slāpētāju, lai pārliecinātos, ka tas ir pareizi piestiprināts un nav bojāts.

IEVĒROJIET: Nepārveidojiet trokšņa slāpētāju. Slāpētājs ir aprīkots ar DDF un nodrošina arī emisiju prasību ievērošanu.

Drošības norādījumi, rīkojoties ar degvielu

BRĪDINĀJUMS: Pirms izstrādājuma lietošanas izlasiet turpmāk tekstā minētos brīdinājumus.

- Degviela ir viegli uzliesmojošs šķidrums, bet tās tvaiki ir sprādzienbīstami. Esiet uzmanīgs ar degvielu, lai nepieļautu traumas, ugunsgrēku un sprādzienu.
- Neieelpojiet degvielas tvaikus. Degvielas tvaiki ir indīgi un var izraisīt traumas. Gādājiet, lai gaisa plūsma būtu pietiekama.
- Neņemiet nost degvielas tvertnes vāciņu un neuzpildiet degvielas tvertni dzinēja darbības laikā.
- Pirms degvielas uzpildes pārliecinieties, vai dzinējs ir atdzisis.
- Neuzpildiet degvielu iekštelpās vai slēgtā telpā. Nepietiekama gaisa plūsma var izraisīt veselības apdraudējumu vai nāvi, nosmokot vai saindējoties ar oglekļa monoksīdu (tvana gāzi).
- Nesmēķējiet degvielas vai dzinēja tuvumā. Nodzēsiet cigaretes, cigārus, pīpes un citus aizdegšanās avotus.
- Nenovietojiet karstus priekšmetus degvielas vai dzinēja tuvumā.
- Neuzpildiet degvielu dzirksteļu vai liesmu tuvumā.
- Pirms uzpildes lēni atveriet degvielas tvertnes vāciņu un uzmanīgi izlaidiet spiedienu.
- Uz ādas degviela var radīt traumas. Ja degviela ir nonākusi uz ādas, izmantojiet ziepes un ūdeni, lai to nomazgātu.
- Ja degviela ir nokļuvusi uz apģērba, nekavējoties pārģērbieties.
- Nepiepildiet degvielas tvertni pilnībā. Siltuma ietekmē degviela izplešas. Atstājiet degvielas tvertnes augšdaļu tukšu.

- Pilnībā aizskrūvējiet degvielas tvertnes vāciņu. Ja degvielas tvertnes vāciņš nav pievilkts, pastāv aizdegšanās risks.
- Pirms spēka zāģa iedarbināšanas pārvietojiet to vismaz 3 m (10 pēdu) attālumā no vietas, kur veicāt degvielas uzpildi.
- Nelietojiet izstrādājumu, ja uz tā ir degviela vai dzinēja eļļa. Notīriet izlijušo degvielu un motoreļļu. Pirms dzinēja iedarbināšanas ļaujiet izstrādājumam nožūt un uzgaidiet, līdz izgaro degvielas tvaiki.
- Regulāri pārbaudiet, vai no dzinēja nav noplūde. Ja degvielas sistēmā ir noplūde, neiedarbiniet dzinēju, pirms noplūde nav novērsta.
- Nelietojiet pirkstus, lai noteiktu dzinēja noplūdi.
- Glabājiet degvielu tikai apstiprinātās tvertnēs.
- Uzglabājot izstrādājumu un degvielu, pārliecinieties, ka degviela un tās tvaiki nevar izraisīt bojājumus.
- Izlejiet degvielu apstiprinātā tvertnē ārpus telpām un drošā attālumā no dzirkstelēm un liesmām.

Akumulatora drošība

BRĪDINĀJUMS: Bojāts akumulators var sprāgt un radīt traumas. Ja akumulators ir deformējies vai bojāts, sazinieties ar Husqvarna apkopes dienesta pārstāvi.

BRĪDINĀJUMS: Pirms zāles pļāvēja lietošanas izlasiet zemāk minētos brīdinājumus.

- Akumulatoru tuvumā nēsājiet aizsargbrilles.
- Akumulatoru tuvumā nenēsājiet pulksteni, rotaslietas vai citus metāla priekšmetus.
- Uzglabājiet akumulatoru bērniem nepieejamā vietā.
- Uzlādējiet akumulatoru vietā, kurā ir laba ventilācija.
- Uzlādējot akumulatoru, gādājiet, lai ugunsnedroši materiāli atrastos vismaz 1 m attālumā.
- Pareizi utilizējiet vecos akumulatorus. Skatiet šeit: *Utilizācija lpp. 187*.
- Akumulators var izdalīt sprādzienbīstamas gāzes. Nesmēķējiet akumulatora tuvumā. Turiet akumulatoru atstatus no atklātas liesmas un dzirkstelēm.

Drošībai būtiski komponenti

Uzticiet drošībai būtisku komponentu apkopi Husqvarna izplatītājam, kas izmanto tikai identiskas rezerves daļas. Nepārveidojiet drošībai būtiskus komponentus. Drošībai būtiski komponenti: kloķa slēdzis, iekārtas apturēšanas poga, neitrālā stāvokļa sensors, sajūga slēdzis, nolaišanas slēdzis, ECU relejs, iedarbināšana iespējošanas relejs, sajūga relejs, hidrauliskais vārsts, 5. riteņa slēdzis, 5. riteņa nolaišanas relejs, SPLC un Deutz ECU.

Drošības norādījumi par tehnisko apkopi

BRĪDINĀJUMS: Pirms izstrādājuma lietošanas izlasiet turpmāk tekstā minētos brīdinājumus.

- Lietojiet individuālos aizsarglīdzekļus. Skatiet šeit: *Individuālie aizsarglīdzekļi lpp. 145*.
- Ja tehniskā apkope netiek veikta pareizi un regulāri, traumu gūšanas un izstrādājuma bojājumu risks paaugstinās.
- Pirms veicat apkopi, apstādiniet dzinēju un ļaujiet izstrādājumam atdzist.
- Pirms izstrādājuma tehniskās apkopes notīriet no tā visus bīstamos materiālus.
- Dzinēja izplūdes gāzes ir karstas, un tajās var būt dzirksteles. Nelietojiet betona līdzināšanas mašīnu telpās vai ugunsnedrošu materiālu tuvumā.
- Nepārveidojiet izstrādājumu. Ražotāja neapstiprināta apgaismojuma sistēmas pārveidošana var radīt smagas vai nāvējošas traumas.
- Vienmēr izmantojiet oriģinālos piederumus un rezerves daļas. Ražotāja neapstiprināti piederumi un rezerves daļas var radīt smagas vai nāvējošas traumas.
- Nomainiet bojātās, nodilušās un salūzušās detaļas.
- Veiciet tikai tādu tehnisko apkopi, kas norādīta lietotāja rokasgrāmatā. Visu pārējo apkopi uzticiet apstiprinātam apkopes dienestam.
- Pēc apkopes un pirms dzinēja iedarbināšanas noņemiet visus instrumentus no betona līdzināšanas mašīnas. Nepiestiprināti vai rotējošām daļām piestiprināti instrumenti var tikt izsviesti un radīt traumas.
- Uzticiet izstrādājuma regulāru tehnisko apkopi apstiprinātam apkopes dienestam.
- Tehnisko apkopi veiciet uz līdzenas virsmas.
- Ja apkopes laikā izstrādājumu nepieciešams pacelt, vienmēr novietojiet domkratu zem izstrādājuma.

Lietošana

Ievads

BRĪDINĀJUMS: Pirms izstrādājuma lietošanas izlasiet un izprotiet drošības norādījumus.

Darbības, kas jāveic pirms izstrādājuma lietošanas

- Rūpīgi izlasiet šo lietotāja rokasgrāmatu un pārliecinieties, vai izprotat instrukcijas.

- Izlasiet dzinēja ražotāja nodrošināto dzinēja rokasgrāmatu.
- Izlasiet instrukcijas, kuras kopā ar griezējasmeni ir nodrošinājis tā ražotājs.
- Pārliecinieties, ka izmantojat asmenim atbilstošu pārnesumu.
- Pirms izstrādājuma pirmās lietošanas reizes veiciet šādas darbības:
  a) Ievietojiet jaunu akumulatoru un pievienojiet akumulatora kabeļus. Skatiet šeit: *Akumulatora pieslēgšana un atslēgšana lpp. 177*.

  Piezīme: Dažās valstīs akumulators tiek uzstādīts izstrādājuma iegādes brīdī.

  b) Iestatiet nepieciešamo valodu un citus iestatījumus cilvēka-mašīnas saskarnē.
- Pirms katras izstrādājuma lietošanas reizes, veiciet šādas darbības:
  a) Veiciet ikdienas apkopi. Skatiet šeit: *Tehniskās apkopes grafiks lpp. 166*.
  b) Atzīmējiet zāģēšanas līnijas. Rūpīgi sagatavojieties darbam, lai nepieļautu traumas un bojājumus.
  c) Noregulējiet darbības rokturus piemērotā darba stāvoklī. Skatiet šeit: *Darbības rokturu stāvokļa maiņa lpp. 156*.
  d) Pārbaudiet regulējamos rādītājus un pielāgojiet tos, ja nepieciešams. Skatiet šeit: *Regulējamu rādītāju pārbaude lpp. 156*.

Griezējasmeņi

BRĪDINĀJUMS: Izmantojiet griezējasmeni tikai tam paredzētam materiālam.

BRĪDINĀJUMS: Mitro griešanu veiciet tikai ar dimanta asmeņiem. Dimanta asmens jāatbilst tādam pašam vai lielākam apgriezienu skaitam kā norādīts izstrādājuma datu plāksnītē. Izmantojiet tikai tādus dimanta asmeņus, kas atbilst valstu vai reģionālo standartu prasībām, piemēram, EN 13236 vai ANSI B7.1.

Griezējasmens ražotājs sniedz brīdinājumus un ieteikumus par griezējasmens lietošanu un pareizu kopšanu. Šie brīdinājumi tiek piegādāti kopā ar griezējasmeni.

Dimanta asmeņi

BRĪDINĀJUMS: Pārliecinieties, ka dimanta asmens griežas tādā virzienā, kādu norāda uz dimanta asmens redzamā bulta.

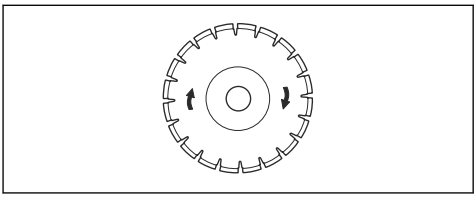

IEVĒROJIET: Lietojiet tikai asus dimanta asmeņus.

Dimanta asmeņus veido tērauda centrālā daļa un no rūpnieciskiem dimantiem gatavoti segmenti. Ir pieejams plašs dimanta asmeņu klāsts ar dažādiem pielietojuma veidiem. Noteikti izmantojiet pareiza veida dimanta asmeni.

Dimanta asmeņu asināšana

Dimanta asmeņi var kļūt neasi, ja tos izmanto ar nepareizu padeves spiedienu vai tādu materiālu kā cieta dzelzsbetona griešanai. Izmantojot neasu dimanta asmeni, tas pārkarst un dimanta segmenti var kļūt vaļīgi.

- Uz brīdi samaziniet griešanas dziļumu un dzinēja apgriezienus, lai uzasinātu dimanta asmens dimantus.

Dimanta asmeņi mitrai griešanai

BRĪDINĀJUMS: Vienmēr izmantojiet asmens atloka izmēru, kas ir norādīts izmantotā asmens izmēram. Nelietojiet bojātus asmens atlokus.

Berze lietošanas laikā izraisa dimanta asmens ievērojamu uzkaršanu. Dimanta asmens pārkaršana samazinās asmens nospriegojumu vai izraisīs centrālās daļas plaisāšanu.

Neaiztieciet dimanta asmeni, kamēr tas nav atdzisis.

- Mitrās griešanas dimanta asmeņi jālieto ar ūdeni, lai griešanas laikā nodrošinātu asmens centrālās daļas un segmentu dzesēšanu. Mitrās griešanas dimanta asmeņus nedrīkst izmantot, ja tie ir sausi.
- Mitrās griešanas dimanta asmeņu lietošana bez ūdens var izraisīt to pārkaršanu. Tas mazina darbības efektivitāti un rada asmens bojājumus un drošības apdraudējumu.

Griezējasmens uzstādīšana un noņemšana

Pirms griezējasmens uzstādīšanas, izlasiet nodaļu *Izstrādājuma konfigurācija dažādiem asmens izmēriem lpp. 152*.

BRĪDINĀJUMS: Griezējasmens ir smags. Šīs darbības veikšanai ir nepieciešami vismaz divi darbinieki.

IEVĒROJIET: Pārliecinieties, ka griezējasmens griežas tādā virzienā, kādu norāda bultiņa uz griezējasmens.

1. Pārslēdziet dzinēja iedarbināšanas slēdzi stāvoklī “I” (A).

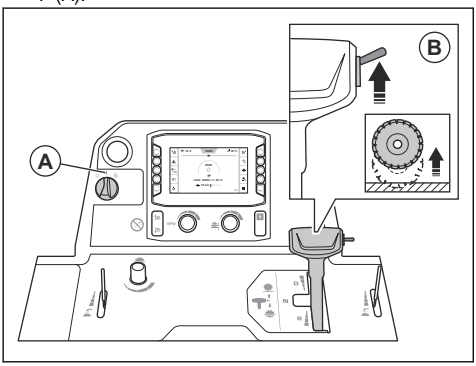

2. Bīdiet uz augšu slēdzi (B), lai paceltu griezējasmeni.

BRĪDINĀJUMS: Ja izstrādājumam ir uzstādīts atsvaru komplekts, griezējasmens pacelšanas laikā sargiet kājas no saskares ar atsvaru komplektu. Pastāv traumu risks.

BRĪDINĀJUMS: Ja izmantojat 5. riteni, griezējasmens pacelšanas laikā sargiet kājas no saskares ar 5. riteni. Pastāv risks gūt traumas saspiežot.

3. Pārslēdziet dzinēja iedarbināšanas slēdzi stāvoklī “0” (C).

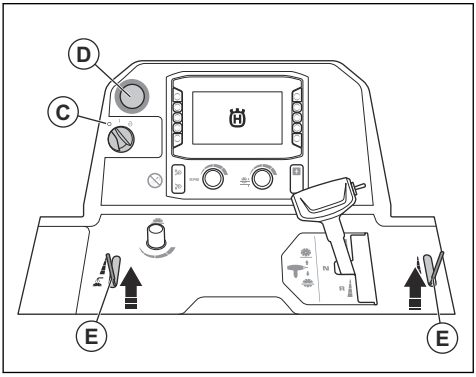

4. Nospiediet iekārtas apturēšanas pogu (D).
5. Aizveriet ūdens vārstu (E).
6. Atlaidiet asmens aizsarga priekšējo skrūvi un paceliet asmens aizsarga fiksatoru (F).

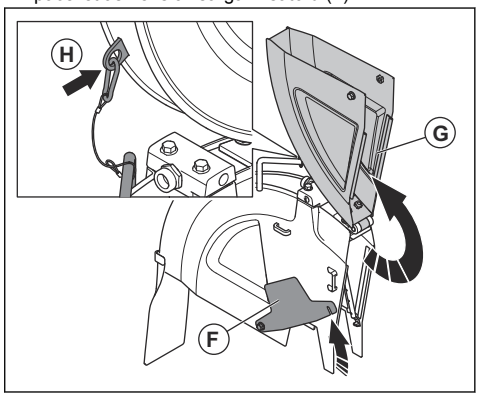

7. Paceliet asmens aizsarga priekšdaļu (G) un fiksējiet asmens aizsargu paceltā stāvoklī, izmantojot trosi un karabīni (H).
8. Noņemiet asmens vārpstas skrūvi (I) un paplāksni (J).

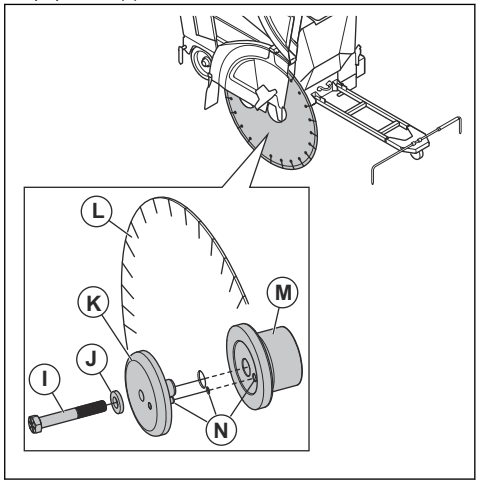

Piezīme: Asmens vārpstas skrūve grīdas zāģa labajā pusē ir ar kreiso vītni. Asmens vārpstas skrūve grīdas zāģa kreisajā pusē ir ar labo vītni.

9. Noņemiet ārējo asmens atloku (K).
10. Pārbaudiet, vai asmens vārpstas skrūve, asmens atloki, plakanā paplāksne un asmens atloka ass nav bojāta. Nomainiet nodilušās vai bojātās daļas.
11. Notīriet asmens vārpstas skrūves vītnes un asmens vārpstas skrūves saskares virsmas.

BRĪDINĀJUMS: Bojātas vai netīras detaļas var neļaut pareizi uzstādīt griezējasmeni.

12. Uzlieciet griezējasmeni (L) uz ārējā atloka ass.
13. Uzstādiet iekšējā atlokā (M) griezējasmeni un ārējo atloku. Pārliecinieties, ka fiksācijas tapa ir izbīdāma cauri asmenim un ievietojas iekšējā atlokā (N).
14. Lai novērstu brīvkustību, pagrieziet ārējo atloku un griezējasmeni pretēji griezējasmens rotācijas virzienam.

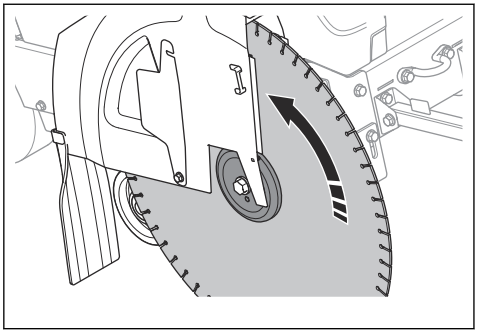

15. Pārslēdziet dzinēja iedarbināšanas slēdzi stāvoklī “I” (O).

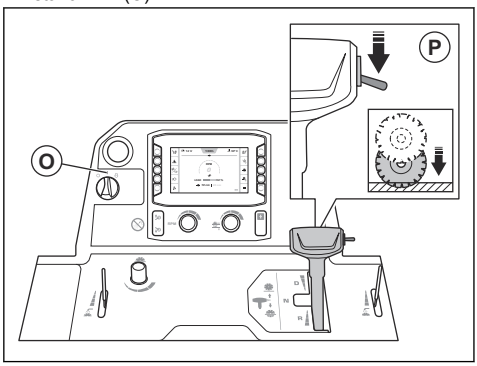

16. Nospiediet slēdzi (P), lai nolaistu griezējasmeni, līdz tas pieskaras virsmai.

IEVĒROJIET: Nenolaidiet griezējasmeni pārāk ātri. Ja griezējasmens ar spēku atsitas pret virsmu, tas var tikt bojāts. Samaziniet ātrumu, izmantojot asmens nolaišanas ātruma regulēšanas rokturi.

IEVĒROJIET: Raugieties, lai grīdas zāģa priekšpuses svars nespiestu uz griezējasmens. Tādējādi tiek bojāts griezējasmens.

17. Uzlieciet paplāksni un asmens vārpstas skrūvi. Stingri turiet griezējasmeni, kad pievelkat asmens vārpstas skrūvi līdz pareizajam griezes momentam.
    a) Ja vītnes ir mitras, pievelciet asmens vārpstas skrūvi līdz vismaz 159 ft-lbs/236.6 Nm.
    b) Ja vītnes ir apstrādātas ar pretieķīlēšanās līdzekli, pievelciet asmens vārpstas skrūvi līdz vismaz 180 ft-lbs/267.9 Nm.
    c) Ja vītnes ir sausas, pievelciet asmens vārpstas skrūvi līdz vismaz 212 ft-lbs/315.5 Nm.

Piezīme: Pretestība starp griezējasmeni un zemi notur griezējasmeni paredzētajā stāvoklī.

18. Nolaidiet asmens aizsargu un novietojiet asmens aizsarga fiksatoru uz asmens aizsarga priekšējās skrūves. Pievelciet asmens aizsarga priekšējo skrūvi.

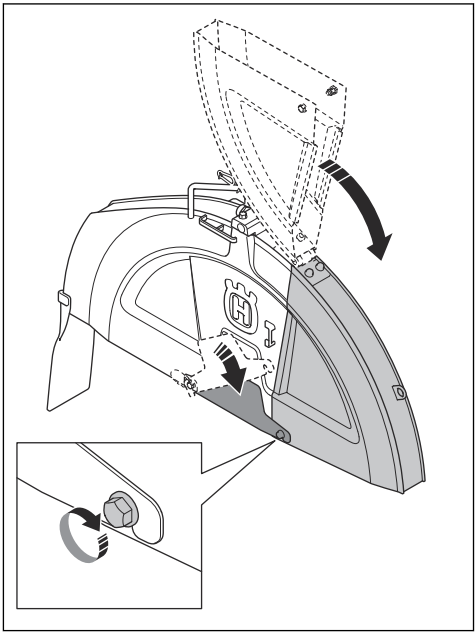

IEVĒROJIET: Neizmantojiet grīdas zāģi, ja asmens aizsarga fiksators nav nostiprināts un asmens aizsarga priekšējā skrūve nav uzstādīta. Grīdas zāģi nedrīkst izmantot, ja tā daļas ir bojātas.

19. Iedarbiniet grīdas zāģi un pārbaudiet, vai neatskan neparasts troksnis. Ja ir dzirdams neparasts troksnis, noņemiet griezējasmeni.
    a) Nodrošiniet, lai griezējasmens būtu uzstādīts pareizi.
    b) Pārliecinieties, ka asmens vārpstas skrūve ir pareizi pievilkta.

c) Pārliecinieties, vai asmens aizsargs ir atbilstoši uzstādīts. Skatiet šeit: *Asmens aizsarga uzstādīšana lpp. 152*.

d) Pārbaudiet, vai griezējasmens nav bojāts Bojājuma gadījumā nomainiet.

20. Darbiniet izstrādājumu kādu laiku un tad vēlreiz pievelciet asmens vārpstas skrūvi, izmantojot pareizo griezes momentu.
21. Noņemiet griezējasmeni, veicot darbības pretējā secībā.

BRĪDINĀJUMS: Pirms noņemt dimanta asmeņus, ļaujiet izstrādājumam atdzist un lietojiet aizsargcimdus. Dimanta asmeņi pēc lietošanas var būt ļoti karsti.

Asmens aizsarga uzstādīšana

IEVĒROJIET: Uzstādot asmens aizsargu, ievērojiet piesardzību. Asmens aizsargs ir smags.

1. Nolaidiet asmens aizsargu uz balstiem. Skatiet turpmāk aprakstītās darbības, lai iegūtu informāciju par to, kādus balstus izmantot jūsu asmens aizsarga izmēram.

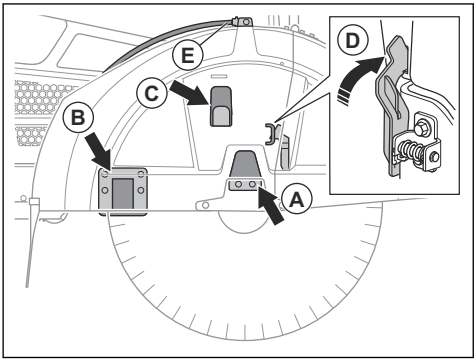

a) Ja lietojat 26 collu asmens aizsargu, nolaidiet asmens aizsargu uz balsta (A).

b) Ja lietojat 30 collu asmens aizsargu, nolaidiet asmens aizsargu uz balstiem (A) un (C).

c) Ja lietojat 36 collu asmens aizsargu, nolaidiet asmens aizsargu uz balstiem (A), (B) un (C).

2. Paspiediet asmens aizsargu uz leju līdz nofiksējas asmens aizsarga fiksators.
3. Pievienojiet ūdens šļūteni (E).

Asmens aizsarga noņemšana

IEVĒROJIET: Noņemot asmens aizsargu, ievērojiet piesardzību. Asmens aizsargs ir smags.

1. Atvienojiet ūdens šļūteni (A) no asmens aizsarga.

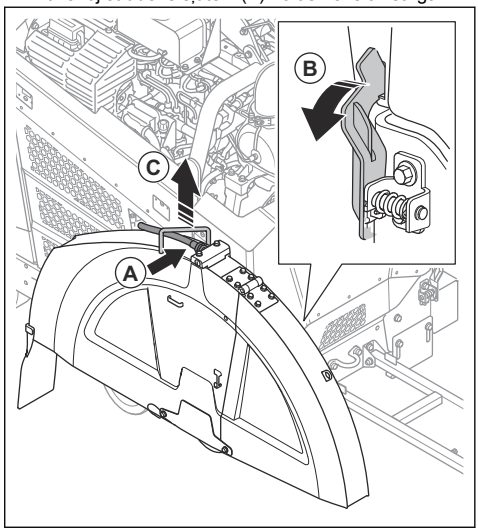

2. Izmantojot asmens vārpstas uzgriežņu atslēgu, pagrieziet asmens aizsarga fiksatoru (B) uz priekšu, līdz tas atbrīvojas.
3. Paceliet asmens aizsargu aiz tā roktura (C).

Izstrādājuma konfigurācija dažādiem asmens izmēriem

Izstrādājums ar 1 ātruma pārnesumkārbu darbojas ar 1 konkrētu asmens izmēru un 1 konkrētu asmens aizsargu. Izstrādājums ar 3 ātruma pārnesumkārbu darbojas ar konkrētu asmens izmēru diapazonu un 1 konkrētu asmens aizsargu. Ja mainât griezējasmeni ar cita izmēra griezējasmeni, nepieciešams nomainīt arī izstrādājuma konfigurāciju.

Izstrādājumam ar 1 ātruma pārnesumkārbu nomainiet tālāk minētās daļas ar jaunā griezējasmens izmēram atbilstošām daļām:

- Asmens vārpstas skriemeļi
- Pārnesumkārbas skriemeļi
- Asmens vārpstas atloki
- Siksnas
- Asmens aizsargs

Izstrādājumā ar 3 ātrumu pārnesumkārbu pietiek nomainīt pārnesumu, ja jaunā griezējasmens izmērs iekļaujas nomainītā griezējasmens izmēru diapazonā. Ja izmēru diapazons ir atšķirīgs, arī izstrādājumam ar 3 ātrumu pārnesumkārbu nepieciešams nomainīt sarakstā norādītās daļas.

Vietējais izplatītājs noteikti palīdzēs sagatavot jūsu konfigurācijai nepieciešamo daļu pasūtījumu.

Izstrādājuma konfigurācijas

Izstrādājumu var konfigurēt atbilstoši dažādiem asmens lielumiem.

- FS 5000D II ar 1 ātruma pārnesumkārbu var konfigurēt šādiem asmens lielumiem: 500 mm/20 collas, 650 mm/26 collas, 750 mm/30 collas vai 900 mm/36 collas.
- FS 5000D II ar 3 ātrumu pārnesumkārbu var konfigurēt šādiem asmens lielumiem 650 mm/26 collas, 750 mm/30 collas vai 900 mm/36 collas.

Lai iegūtu vairāk informācijas, cilvēka-mašīnas saskarnē dodieties uz Galvenā izvēlne > Sistēma > Informācija par pārnesumkārbu un asmeni.

Pārnesumu pārslēgšana modelī ar 3 ātrumu pārnesumkārbu

IEVĒROJIET: Nepārslēdziet ātrumus, ja dzinējs ir ieslēgts, kā arī pirms izstrādājuma konfigurācijas pārbaudes. Pastāv pārnesumkārbas bojājumu risks.

BRĪDINĀJUMS: Apdegumu risks! Pirms pārnesumu pārslēgšanas ļaujiet klusinātājam atdzist.

Pārnesumkārbai ir 3 ātrumu pozīcijas un 2 neitrālās pozīcijas. Ja pārnesumkārba ir pārslēgta neitrālā pozīcijā, ieslēdzot dzinēju, griezējasmens negriezīsies.

1. Pārvietojiet dzinēja iedarbināšanas slēdzi apturēšanas pozīcijā.
2. Pārliecinieties, ka pārnesumkārbas skriemeļu, asmens vārpsta skriemeļu un asmens vārpstas atloku izmērs atbilst uzstādītā griezējasmeņa izmēram.
3. Pārliecinieties, ka asmens vārpstas ātrums ir pareizs.
4. Atlaidiet vaļīgāk bloķēšanas uzgriezni (A).

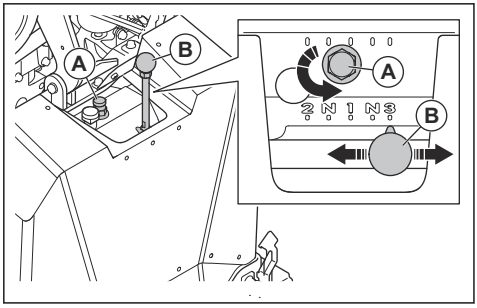

5. Lai atbrīvotu fiksējošo uzgriezni, pagrieziet to par 2 apgriezieniem pretēji pulksteņrādītāju kustības virzienam.
6. Pārvietojiet pārnesumkārbas sviru (B) uz nepieciešamo pārnesumu. Ja pārnesumkārbas sviru ir grūti pārvietot, nedaudz pagrieziet asmens vārpstu.
7. Pievelciet fiksējošo uzgriezni ar pirkstiem.

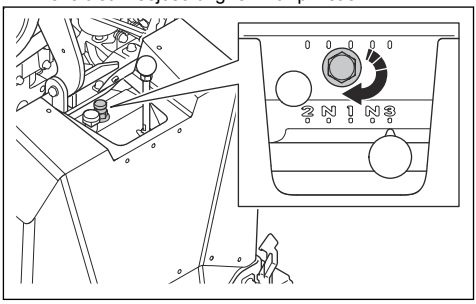

8. Pievelciet pretuzgriezni ar komplektā iekļauto uzgriežņu atslēgu.

IEVĒROJIET: Nepārvelciet pretuzgriezni.

Asmens izmēra maiņa, modelis ar 1 ātruma pārnesumkārbu

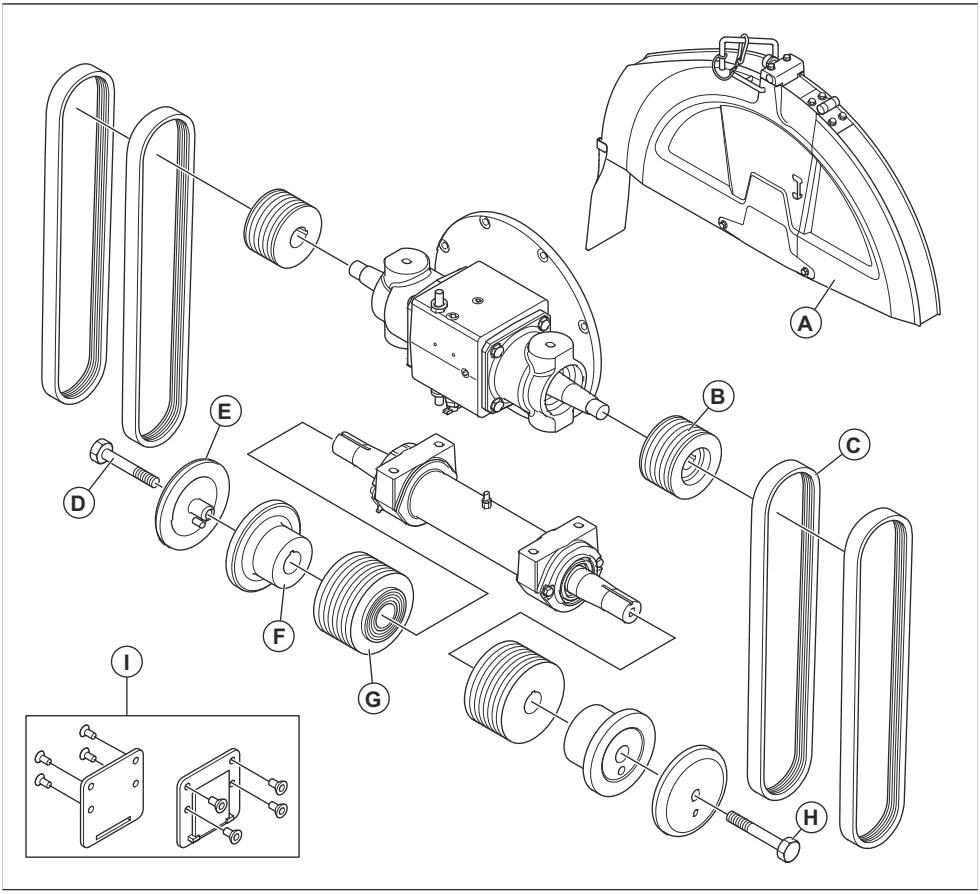

	FS 5000D II, mm/collas			
A	500/20	650/26	750/30	900/36
B	114/4,51	89/3,5	89/3,5	89/3,5
C	3VX450	3VX435	3VX450	3VX460
D	HHCS 5/8-11×4,25 LH	HHCS 5/8-11×4,25 LH	HHCS 5/8-11×4,25 LH	HHCS 5/8-11×4,75 LH
E	114/4,5	127/5	127/5	152,5/6
F	114/4,5	127/5	127/5	152,5/6
G	106/4,17	106/4,17	121,5/4,78	146/5,75
H	HHCS 5/8-11×4,25 RH	HHCS 5/8-11×4,25 RH	HHCS 5/8-11×4,25 RH	HHCS 5/8-11×4,75 RH

	FS 5000D II, mm/collas			
I	Nē	Nē	Nē	Jā

Asmens izmēra maiņa, modelis ar 3 pārnesumu pārnesumkārbu

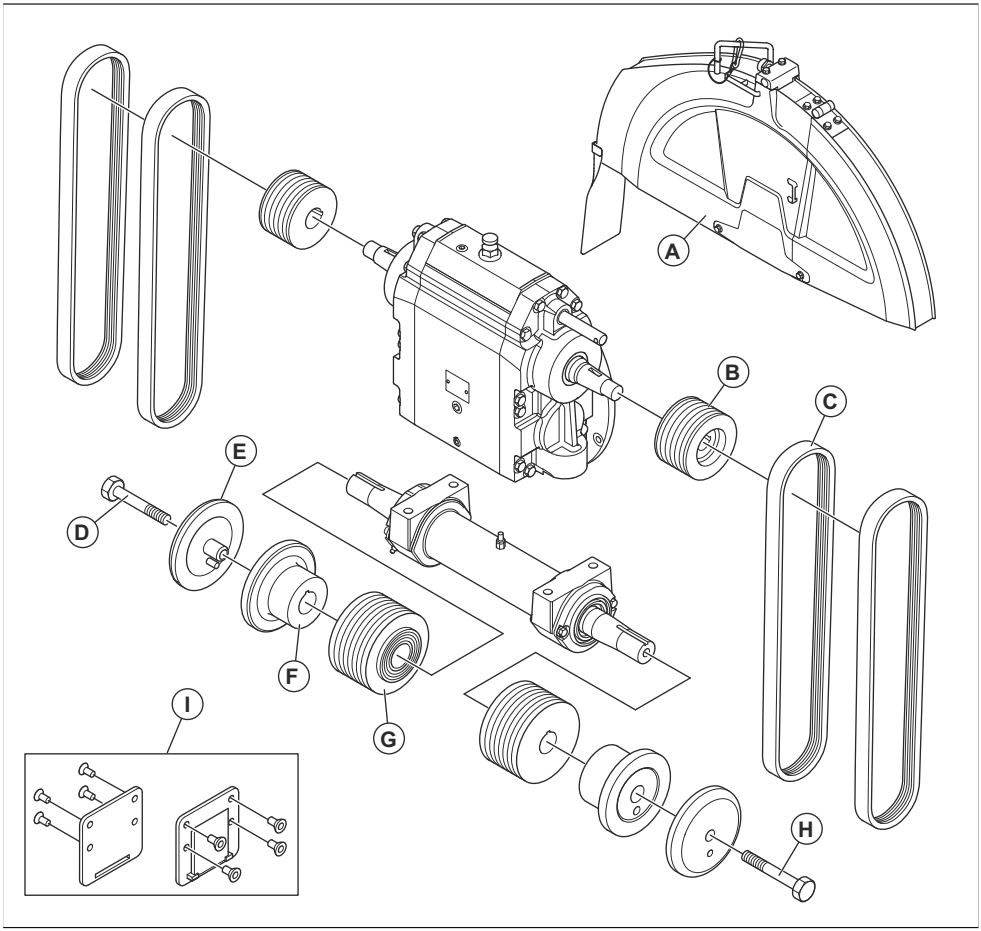

	FS 5000D II, mm/collas		
A	650/26	750/30	900/36
B	114/4,51	105/4,13	105/4,13
C	3VX550	3VX550	3VX560
D	HHCS 5/8-11×4,25 LH	HHCS 5/8-11×4,25 LH	HHCS 5/8-11×4,75 LH

	FS 5000D II, mm/collas		
E	127/5	127/5	152,5/6
F	127/5	127/5	152,5/6
G	106/4,17	115/4,53	138/5,43
H	HHCS 5/8-11×4,25 RH	HHCS 5/8-11×4,25 RH	HHCS 5/8-11×4,75 RH
I	Nē	Nē	Jā

Degvielas uzpildīšana

IEVĒROJIET: Vienmēr izmantojiet atbilstošu degvielu. Neatbilstošas degvielas lietošana sabojās izstrādājumu.

IEVĒROJIET: Neizmantojiet bioloģisko dīzeļdegvielu. Bioloģiskā dīzeļdegviela sabojās degvielas šļūtenes.

- Izmantojiet atbilstoša veida dīzeļdegvielu. Skatiet šeit: *Tehniskie dati lpp. 188*. Papildinformācija par degvielu ir iekļauta dzinēja ražotāja sagatavotajā dzinēja rokasgrāmatā.

Darbības rokturu stāvokļa maiņa

1. Lai noregulētu darbības rokturu garumu, atlaidiet fiksācijas pogu (A).

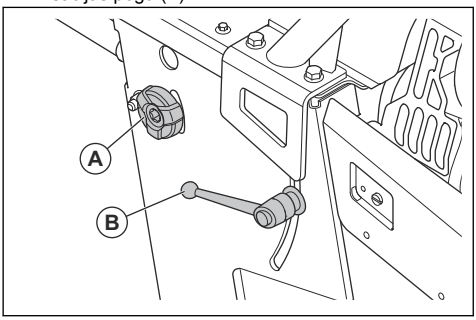

2. Noregulējiet darbības rokturu garumu piemērotā darba stāvoklī.
3. Pievelciet fiksācijas pogu (A).
4. Lai noregulētu darbības rokturu augstumu, grieziet fiksācijas sviru (B) pretēji pulksteņrādītāju kustības virzienam.
5. Noregulējiet darbības rokturu augstumu piemērotā darba stāvoklī.
6. Grieziet fiksācijas sviru (B) pulksteņrādītāju kustības virzienā, lai fiksētu darbības rokturu stāvokli.

Regulējamu rādītāju pārbaude

1. Pielieciet pie griezējasmens garu un taisnu metāla stieni vai citu līdzīgu priekšmetu.
2. Pārliecinieties, vai regulējams rādītājs (A) un aizmugurējais rādītājs (B) salāgojas ar griezējasmeni (C) un līnijas atzīmi (D) uz virsmas.

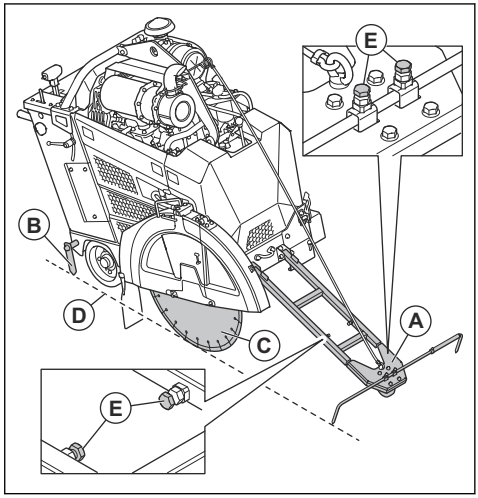

3. Ja nepieciešams, veiciet turpmāk tekstā norādītās darbības regulējamu rādītāju pielāgošanai.
   a) Pielāgojiet regulējama rādītāja garumu un platumu, izmantojot skrūves (E).
   b) Aizmugurējo rādītāju ir iespējams noregulēt, izmantojot āmuru.

Stāvēšanas ķīļu lietošana

BRĪDINĀJUMS: Nenovietojiet izstrādājumu uz nogāzes, kuras slīpums pārsniedz maksimālo pieļaujamo slīpumu 10°.

Piezīme: Stāvēšanas ķīļi ir papildu piederums Ziemeļamerikā.

- Ja novietojat izstrādājumu stāvēšanai pret kalnu, aiz aizmugurējiem riteņiem novietojiet stāvēšanas ķīļus.

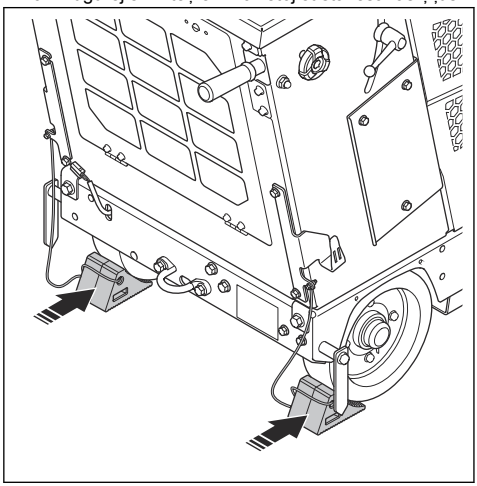

- Ja novietojat izstrādājumu stāvēšanai virzienā no kalna, aiz priekšējiem riteņiem novietojiet stāvēšanas ķīļus.
- Kad nelietojat stāvēšanas ķīļus, glabājiet tos uz āķiem abās izstrādājuma pusēs.

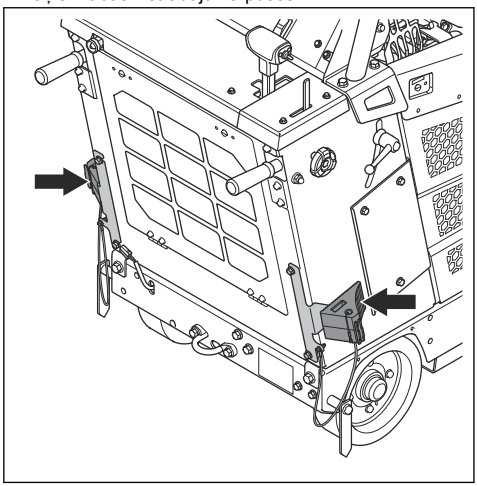

Piederumi

Ja jūsu izstrādājumam ir uzstādītas palīgierīces, cilvēka-mašīnas saskarnē ir redzamas 2 papildu pogas. 1 poga gaismām (A) un 1 poga ūdens sūknim (B).

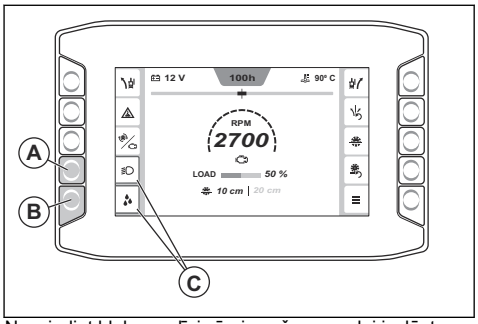

Nospiediet blakus palīgierīcei esošo pogu, lai ieslēgtu vai izslēgtu palīgierīces funkcijas. Kad palīgierīce tiek aktivizēta, ap palīgierīces simbolu tiek parādīts oranžas krāsas indikators (C).

Sajūga aktivizēšana un deaktivizēšana

1. Nospiediet pogu (A), lai aktivizētu sajūgu. Kad sajūgs ir aktivizēts, iedegas indikators (B) uz sajūga pogas. Kad sajūgs ir aktivizēts, apgriezienu skaita vērtība ir baltā krāsā.

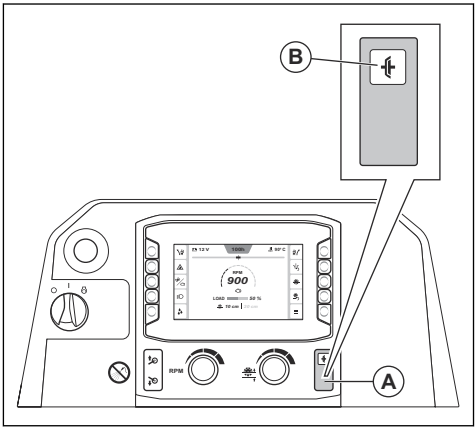

2. Nospiediet pogu vēlreiz, lai deaktivizētu sajūgu. Kad indikators uz sajūga pogas izdziest, sajūgs ir deaktivizēts. Kad sajūgs ir deaktivizēts, apgriezienu skaita vērtība ir pelēkā krāsā.

Cilvēka-mašīnas saskarne (HMI)

Iedarbinot izstrādājumu, tiek parādīts cilvēka-mašīnas saskarnes sākuma skats. Sākuma skatā varat skatīt dažāda veida informāciju par izstrādājuma statusu un piekļūt dažādām apakšizvēlnēm.

E-track darbība

Darbības laikā griezējasmens veido pretestību aizmugurējo riteņu radītajai kustībai uz priekšu. Tā rezultātā, izstrādājums virzās uz pusi, kurā izstādīts griezējasmens. Lai novērstu nelīdzenu griezumu un samazinātu operatora nogurumu, aizmugurējās ass leņķi var regulēt, izmantojot E-track funkciju. Informāciju par to, kā lietot E-track funkciju, skatiet šeit: *Aizmugurējās ass regulēšana, izmantojot E-track funkciju lpp. 158*.

Aizmugurējās ass regulēšana, izmantojot E-track funkciju

Aizmugurējo asi var regulēt ar E-track funkciju gan lietošanas laikā, gan tad, ja izstrādājums ir apstādināts.

- Lai noregulētu aizmugurējo asi, nospiediet kreiso un labo E-track regulēšanas pogu (A). Nospiediet tās atkārtoti, lai veiktu nelielus regulējumus.

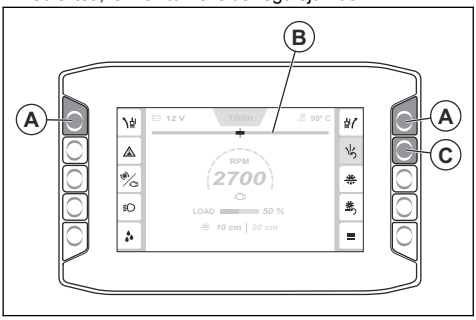

Piezīme: E-track mērītājs (B) cilvēka-mašīnas saskarnē uzrāda pašreizējo aizmugurējās ass leņķi. Šis regulējums tiks saglabāts, kad tiks izslēgts dzinējs vai izstrādājums zaudēs strāvas padevi.

- Pārbaudiet izstrādājuma kustību un virzienu, lai pārliecinātos, ka regulēšana ir veikta pareizi.
- Lai atiestatītu aizmugurējās ass sistēmā iestatīto centra leņķi, nospiediet E-track atiestatīšanas pogu (C).
- Lai atkal ieslēgtu noregulēto leņķi, vēlreiz nospiediet E-track atiestatīšanas pogu.
- Lai noregulētu centrālo leņķi, kas ir iestatīts sistēmā, skatiet šeit: *E-track funkcijas centrālā leņķa koriģēšana lpp. 160*.

Ūdens drošības slēdža aktivizēšana un deaktivizēšana

Ūdens drošības slēdzis aptur izstrādājuma darbību, ja darba laikā samazinās ūdens spiediens vai beidzas ūdens.

IEVĒROJIET: Lietošanas laikā vienmēr izmantojiet ūdeni, lai nodrošinātu zemāku dimanta asmeņu temperatūru. Ūdens dzesēšanas sistēma pagarina dimanta asmeņu darbmūžu un nepieļauj putekļu uzkrāšanos.

1. Nospiediet pogu (A), lai aktivizētu ūdens drošības slēdzi. Oranžas krāsas indikators (B) norāda, ka ūdens drošības slēdzis ir aktivizēts.

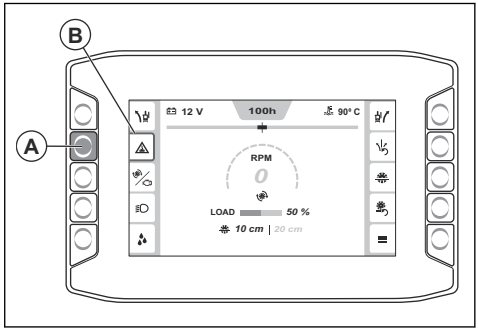

2. Nospiediet pogu vēlreiz, lai deaktivizētu ūdens drošības slēdzi. Kad ūdens drošības slēdzis ir deaktivizēts, oranžas krāsas indikators nodziest.

Apgriezienu skaita mērītājs

Mērītājs cilvēka-mašīnas saskarnes centrā (A) norāda dzinēja vai griezējasmens apgriezienu skaitu.

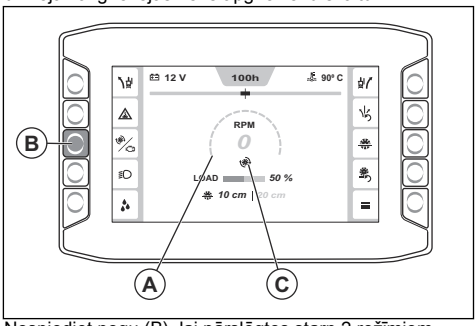

Nospiediet pogu (B), lai pārslēgtos starp 2 režīmiem. Ikona (C) norāda, vai apgriezienu skaita vērtība attiecas uz dzinēju vai griezējasmeni. Ja sajūgs ir aktivizēts, apgriezienu skaita vērtības krāsa ir balta, savukārt, ja sajūgs ir deaktivizēts, šīs vērtības krāsa ir pelēka.

Galvenā izvēlne

Lai atvērtu galveno izvēlni, nospiediet pogu (A).

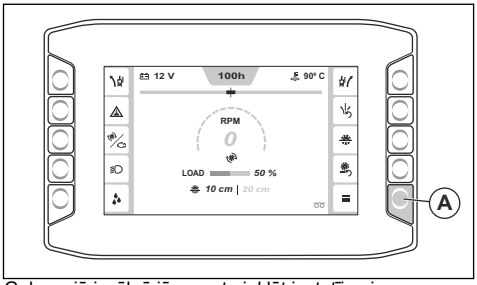

Galvenajā izvēlnē jūs varat piekļūt iestatījumiem un informācijai saistībā ar iekārtas statusu, funkcijām un sistēmu. Informāciju par izvēlnes struktūru skatiet šeit: *Galvenās izvēlnes pārskats lpp. 159*.

Galvenās izvēlnes pārskats

- **Iekārtas statuss**; skatiet šeit: *Iekārtas statuss lpp. 159*.
  - Pašreizējās kļūmes
  - Kļūdu žurnāls
  - Darbības laiks
  - Apkopes taimera izvēlne
  - Atiest. kļ.sarakstu
- **Funkcijas**; skatiet šeit: *Funkcijas lpp. 160*.
  - Reģenerācija
  - E-track kalibrēšana
- **Sistēma**; skatiet šeit: *Sistēma lpp. 161*.
  - Displeja iestatījumi
    - Spilgtums
    - Valoda
    - Mērvienības
    - PIN kods
    - Atiest.displ.iest.
  - Sistēmas informācija
    - Iekārta
    - Dzinējs
    - Displejs
    - Vadības modulis
  - Pārnes. un asmens info
  - Trešās puses licences
  - Mašīnas konfigurācija
    - Papildu funkcijas
    - Atiestatīt apkopes intervālu
    - Kalibrēt asmens dziļumu
    - Lēna tukšgaita izslēgta

Iekārtas statuss

Izvēlne Iekārtas statuss (A) nodrošina piekļuvi šādiem elementiem: Aktīvās kļūdas (B), Kļūdu žurnāls (C), Darbības laiks (D), Apkopes taimera izvēlne (E) un Atiestatīt kļūdu žurnālu (F).

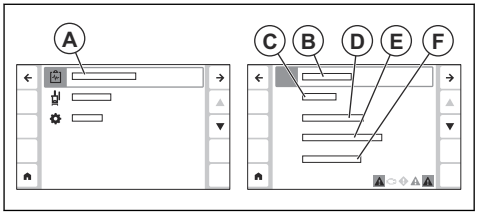

- Aktīvās kļūdas: rāda izstrādājuma konstatēto kļūdu sarakstu. Papildinformāciju skatiet šeit: *Dažādi ziņojumu veidi displejā lpp. 160*.
- Kļūdu žurnāls rāda sarakstu ar visām kļūdām, kādas izstrādājumam ir bijušas kopš pēdējās atiestatīšanas.
- Darbības laiks: rāda informāciju par kopējo darbības laiku, pašreizējo darbības laiku un laiku līdz nākamajai apkopei. Šajā izvēlnē varat arī atiestatīt pašreizējo darbības laiku.
- Apkopes taimera izvēlne: rāda informāciju par dažādiem apkopes darbiem, kas jāveic izstrādājumam. Katram apkopes darbam ir taimeris, kas skaita, cik daudz laika atlicis līdz nākamajai apkopei. Apkopes taimera izvēlnē varat arī rediģēt katra apkopes taimera intervālu.
- Atiestatīt kļūdu žurnālu: atiestata kļūdu žurnālu.

Izvēlne Aktīvās kļūdas

Cilvēka-mašīnas saskarnes apakšējā joslā (A) varat apskatīt aktīvos ziņojumus.

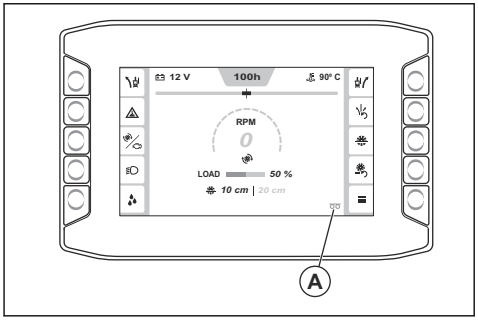

Lai skatītu sarakstu ar visiem aktīvajiem ziņojumiem, dodieties uz Galvenā izvēlne > Iekārtas statuss > Aktīvās kļūdas. Jaunākais ziņojums (B) ir saraksta augšpusē.

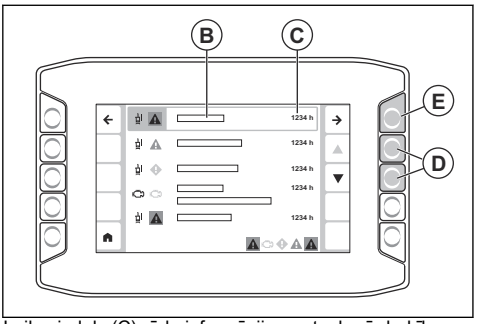

Laikspiedols (C) rāda informāciju par to, kurā darbības stundā tika parādīts ziņojums. Izmantojiet bultiņas (D), lai sarakstā pārvietotos uz augšu un uz leju. Nospiediet bultiņu (E), lai skatītu vairāk informācijas par ziņojumu. Papildinformāciju par dažādiem ziņojumu veidiem, ko var parādīt cilvēka-mašīnas saskarne, skatiet šeit: *Dažādi ziņojumu veidi displejā lpp. 160*.

Dažādi ziņojumu veidi displejā

Darbības laikā displejā var būt redzami 4 veidu ziņojumi.

- **Informācijas ziņojumi** palīdz un sniedz padomus, kā lietot produktu. Informācijas ziņojums tiek parādīts ar baltu informācijas simbolu.
- **Piesardzības ziņojumi** liecina, ka kaut kas nav pareizi. Piesardzības ziņojums tiek parādīts ar dzeltenu dimantu.
- **Brīdinājuma ziņojumi** liecina par kļūmēm vai drošības kļūdām, kas var izraisīt mehāniskus bojājumus. Pēc neilga laika izstrādājuma darbība tiks apturēta. Brīdinājuma ziņojums tiek parādīts ar sarkanu simbolu.
- **Kļūdu ziņojumi** tiek rādīti, kad produkts ir apturēts kļūmes vai drošības kļūdas dēļ. Kļūdas ziņojums tiek parādīts ar baltu simbolu uz sarkana fona.
- Kļūdas ziņojumam ir 5 daļas. 1 simbols (A), informācija par ziņojumu (B), ziņojuma funkcija (C), informācija par veicamajām darbībām (D) un laikspiedols (E).

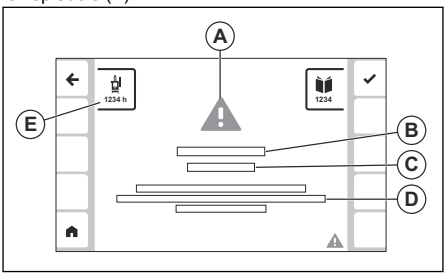

- Informāciju par to, kā rīkoties, kad displejā tiek parādīts ziņojums, skatiet šeit: *Rīcība, kad displejā tiek parādīts ziņojums lpp. 160*.

Rīcība, kad displejā tiek parādīts ziņojums

1. Veiciet darbības, kas aprakstītas displejā parādītajā ziņojumā.
2. Nospiediet simbolam blakus esošo pogu (A), lai aizvērtu ziņojumu. Ja ziņojums netiek parādīts vēlreiz, jūs varat turpināt lietot izstrādājumu.

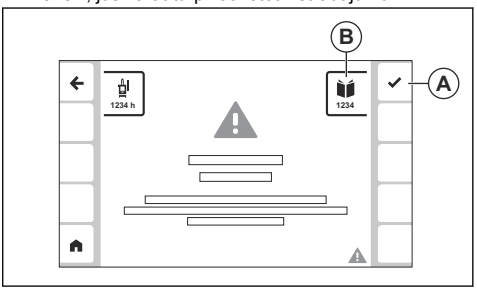

3. Ja ziņojums tiek parādīts vēlreiz, pierakstiet kodu (B) un skatiet šeit: *Dažādu ziņojumu veidu kodi lpp. 180*.

Funkcijas

Izvēlnē Funkcijas (A) var piekļūt sadaļām Reģenerācija (B) un E-track kalibrēšana (C).

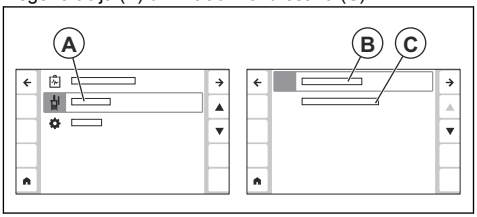

- Reģenerācija: izmantojiet šo izvēlni, lai veiktu izstrādājuma reģenerāciju. Papildinformāciju skatiet šeit: *Reģenerācija lpp. 178*.
- E-track kalibrēšana: izmantojiet šo izvēlni, lai koriģētu E-track funkcijas centrālo leņķi. Papildinformāciju skatiet šeit: *E-track funkcijas centrālā leņķa koriģēšana lpp. 160*.

E-track funkcijas centrālā leņķa koriģēšana

1. Koriģējiet aizmugurējo asi, izmantojot E-track funkciju, līdz aizmugurējā ass atrodas centra pozīcijā. Skatiet šeit: *Aizmugurējās ass regulēšana, izmantojot E-track funkciju lpp. 158*.
2. Nospiediet pogu Galvenā izvēlne (A).

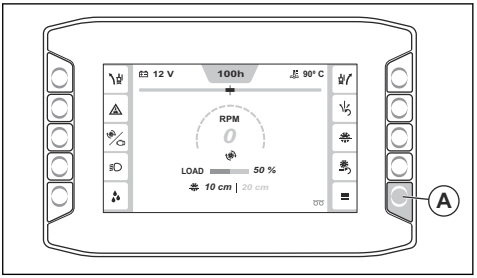

3. Atlasiet Funkcijas > E-track kalibrēšana.

E-track funkcijas centrālais leņķis ir iestatīts aizmugurējās ass pašreizējā pozīcijā.

Sistēma

Izvēlnē Sistēma (A) var piekļūt šādām sadaļām: Displeja iestatījumi (B), Sistēmas informācija (C), Informācija par pārnesumkārbu un asmeni (D), Mašīnas konfigurācija (E) un Trešās puses licences (F).

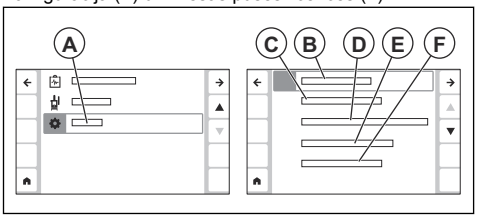

- Displeja iestatījumi: Izmantojiet šo izvēlni, lai manītu valodas, spilgtuma, mērvienību un PIN koda iestatījumus. Šajā izvēlnē varat arī atiestatīt displeja iestatījumus.
- Sistēmas informācija: rāda informāciju par izstrādājumu, dzinēju, cilvēka-mašīnas saskarni un vadības moduli.
- Informācija par pārnesumkārbu un asmeni: rāda informāciju par ideālajiem iestatījumiem dažāda veida asmeņiem un pārnesumiem. Skatiet šeit: *Informācija par pareizu izstrādājuma konfigurāciju lpp. 161*.
- Mašīnas konfigurācija: sniedz piekļuvi izvēlnēm Papildu funkcijas, Atiestatīt apkopes intervālu, Kalibrēt asmens dziļumu un Lēna tukšgaita izslēgta.
  - Papildu funkcijas: izmantojiet šo izvēlni, lai aktivizētu jebkādas izstrādājuma palīgierīces.
  - Atiestatīt apkopes intervālu: izmantojiet šo izvēlni, lai atiestatītu apkopes intervālu dažāda veida apkopes darbiem
  - Kalibrēt asmens dziļumu: izmantojiet šo izvēlni, lai kalibrētu asmens dziļuma vērtību. Paceliet izstrādājumu augstākajā pozīcijā un pēc tam nospiediet Apstiprināt.
  - Lēna tukšgaita izslēgta: izmantojiet šo izvēlni, lai iespējotu vai atspējotu lēnas tukšgaitas izslēgšanas funkciju.
- Trešās puses licences: rāda informāciju par licences noteikumiem dažādai trešo pušu programmatūrai, kas tiek izmantota cilvēka-mašīnas saskarnē.

Informācija par pareizu izstrādājuma konfigurāciju

Lai konfigurētu izstrādājumu dažādiem asmens izmēriem, var būt nepieciešams nomainīt dažādas asmens piedziņas sistēmas daļas. Cilvēka-mašīnas saskarnē varat atrast informāciju par pareizu izstrādājuma konfigurāciju dažādiem asmens izmēriem un pārnesumkārbas modeļiem.

1. Nospiediet pogu Galvenā izvēlne (A).

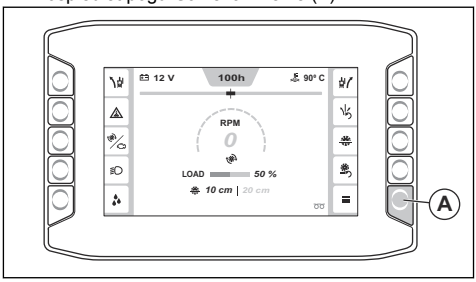

2. Atlasiet Sistēma > Informācija par pārnesumkārbu un asmeni.
3. Izmantojiet bultiņas (B), lai sarakstā atrastu izstrādājuma konfigurāciju, un atlasiet to, izmantojot pogu (C).

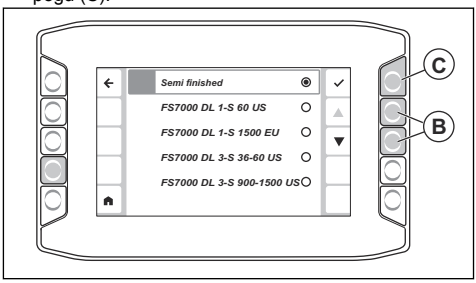

4. Ekrānā tiek parādīta tabula ar pareizu pārnesumu (D), pareizu asmens izmēru (E), atloka izmēru (F), noslogotas asmens vārpstas agriezienu skaitu (G), asmens vārpstas spoles izmēru (H), dzinēja apgriezienu skaitu (I) un dzinēja apgriezienu skaita spoles izmēru (J) jūsu izvēlētajai izstrādājuma konfigurācijai.

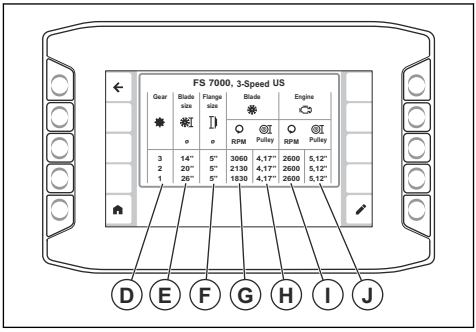

Piezīme: Pareizā pārnesuma kolonna (D) tiek rādīta tikai izstrādājumiem ar 3 ātrumiem.

Informāciju par to, kā pielāgot jūsu izstrādājumu ieteicamajai konfigurācijai, skatiet šeit: *Asmens izmēra maiņa, modelis ar 1 ātruma pārnesumkārbu lpp. 154* vai *Asmens izmēra maiņa, modelis ar 3 pārnesumu pārnesumkārbu lpp. 155*.

Automātiskā dziļuma vērtība

Izmantojiet automātisko dziļuma vērtību, lai iestatītu maksimālo griešanas dziļumu. Pašreizējais griešanas dziļums (A) un automātiskā dziļuma vērtība (B) tiek rādīta cilvēka-mašīnas saskarnes sākuma skatā. Nospiediet pogu (C), lai aktivizētu vai deaktivizētu automātisko dziļuma vērtību.

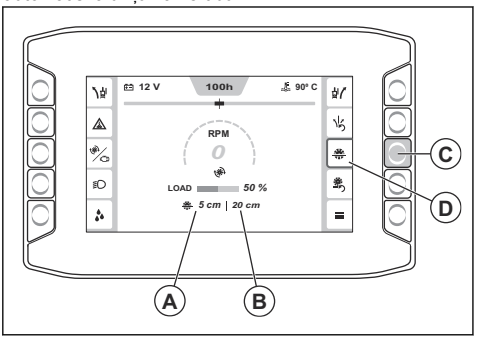

Griešanas dziļuma regulēšana

1. Nospiediet slēdzi (A), lai nolaistu griezējasmeni, līdz tas saskaras ar virsmu. Tā ir griešanas dziļuma sākumpozīcija.

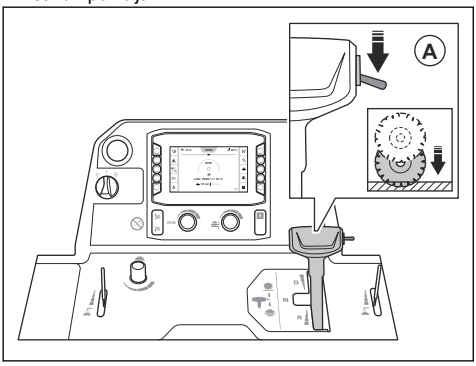

IEVĒROJIET: Nenolaidiet griezējasmeni pārāk ātri. Ja griezējasmens spēcīgi atsitīsies pret virsmu, tas var tikt bojāts. Samaziniet ātrumu, izmantojot asmens nolaišanas ātruma regulēšanas rokturi.

2. Nospiediet asmens dziļuma (B) atiestatīšanas pogu vadības pultī. Griešanas dziļuma vērtība (C) ir iestatīta uz 0 cm/collām.

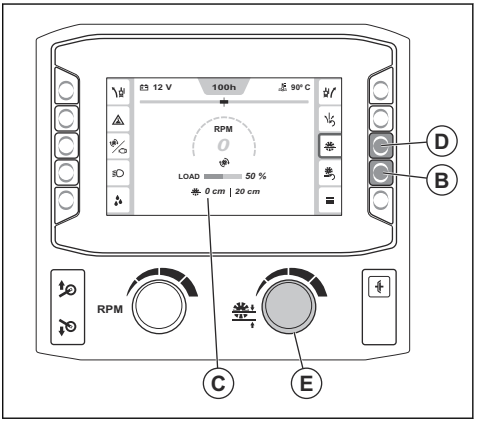

3. Nospiediet uz turiet asmens dziļuma vērtības ieslēgšanas/izslēgšanas slēdzi (D), lai aktivizētu asmens dziļuma vērtības funkciju.
4. Pagrieziet asmens dziļuma vērtību regulējošo rokturi (E), līdz cilvēka-mašīnas saskarnē ir redzams pareizas griešanas dziļums. Darbības laikā griezējasmens netiks nolaists zemāk par iestatīto griešanas dziļumu.

IEVĒROJIET: Vienmēr pārbaudiet, vai griešanas dziļums ir pareizs. Asmens dziļuma vērtība palīdzēs iegūt pareizu griešanas dziļumu, bet sniedz tikai aptuvenu norādi par dziļuma vērtību.

5. Ja lietošanas laikā ir nepieciešams palielināt griešanas dziļumu, veiciet kādu no turpmāk tekstā norādītajām darbībām.
   a) Pagrieziet asmens dziļuma vērtību regulējošo rokturi, lai iestatītu jaunu griešanas dziļumu.
   b) Nospiediet pogu, kas atrodas blakus automātiskā dziļuma vērtības simbolam, lai izslēgtu šo funkciju.

Maksimālais griešanas dziļums

Maksimālais griešanas dziļums ir atšķirīgs dažāda izmēra asmeņiem. Papildinformāciju skatiet nākamajā tabulā.

Izmērs, mm/collas	Maks. griešanas dziļums, mm/collas
500/20	193/7,75
650/26	262/10,5
750/30	312/12,5
900/36	374/15

Izstrādājuma iedarbināšana

1. Pievienojiet ūdens ievadu ūdens apgādes avotam.
2. Aizveriet ūdens vārstu.

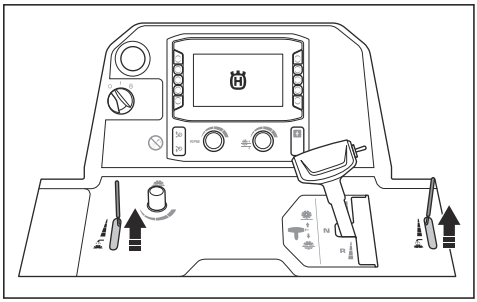

3. Iestatiet apgriezienu skaita regulēšanas sviru neitrālā stāvoklī.

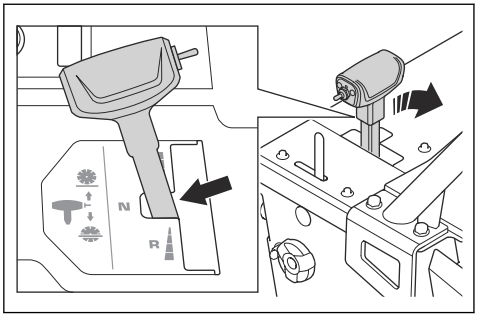

4. Pagrieziet dzinēja iedarbināšanas slēdzi stāvoklī “I” (A).

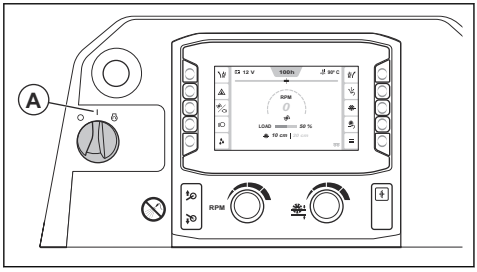

5. Ja cilvēka-mašīnas saskarnē parādās priekšsildīšanas simbols, uzgaidiet, līdz tas nodziest.

6. Pagrieziet dzinēja iedarbināšanas slēdzi pozīcijā START (B), lai iedarbinātu dzinēju.

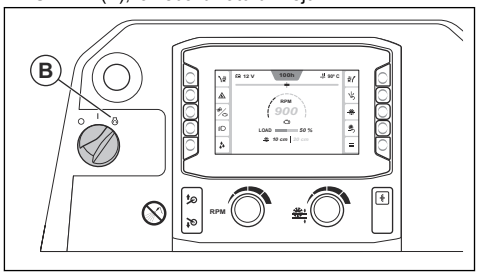

7. Ļaujiet dzinējam darboties tukšgaitā 2–3 minūtes, līdz sāk palielināties dzinēja temperatūra.

IEVĒROJIET: Neļaujiet dzinējam darboties tukšgaitā, ja izstrādājums netiek izmantots. Neliels tukšgaitas ātrums palielina daļiņu skaitu dzinējā un samazina laiku starp reģenerācijām.

Izstrādājuma iedarbināšana

1. Pagrieziet dzinēja iedarbināšanas slēdzi stāvoklī “I” (A).

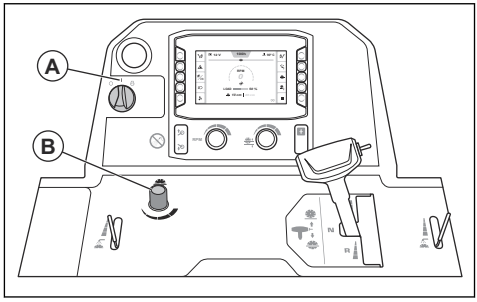

2. Pagrieziet pogu (B), lai iestatītu asmens nolaišanas ātrumu. Lai palielinātu ātrumu, grieziet pretēji pulksteņrādītāju kustības virzienam, un lai samazinātu — pulksteņrādītāju kustības virzienā.
3. Iestatiet griešanas dziļumu. Skatiet šeit: *Griešanas dziļuma regulēšana lpp. 162*.
4. Ieslēdziet izstrādājumu. Skatiet šeit: *Izstrādājuma iedarbināšana lpp. 163*.
5. Aktivizējiet ūdens drošības slēdzi. Skatiet šeit: *Ūdens drošības slēdža aktivizēšana un deaktivizēšana lpp. 158*.

6. Atveriet ūdens vārstu (C).

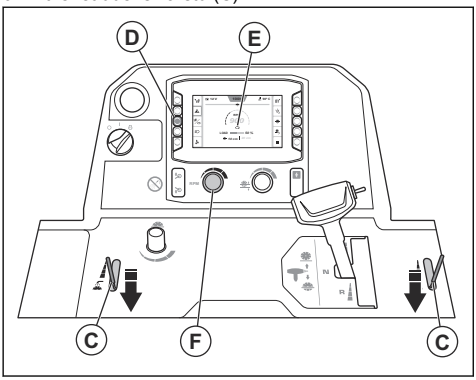

7. Nospiediet pogu (D) un pārliecinieties, ka cilvēkamašīnas saskarnē ir redzams dzinēja simbols (E). Noregulējiet dzinēja apgriezienu skaitu, izmantojot ātruma regulēšanas pogu (F).
8. Ieskatieties apgriezienu skaita mērītājā (G) un pārliecinieties, ka dzinēja apgriezienu skaits nepārsniedz 1200 apgr./min.

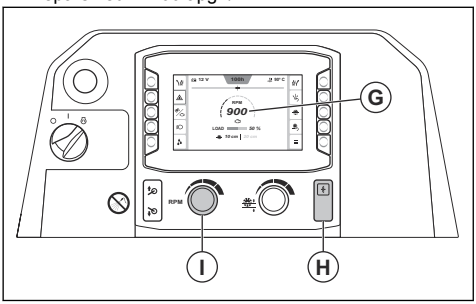

9. Nospiediet sajūga pogu (H).
10. Grieziet dzinēja apgriezienu skaita regulēšanas pogu (I) pulksteņrādītāju kustības virzienā, lai palielinātu dzinēja apgriezienu skaitu līdz maksimālajam apgriezienu skaitam.
11. Visas darbības laikā turiet regulējamo rādītāju, aizmugurējo rādītāju un griezējasmeni uz līnijas atzīmes.
12. Nospiediet uz leju slēdzi (J), lai nolaistu griezējasmeni.

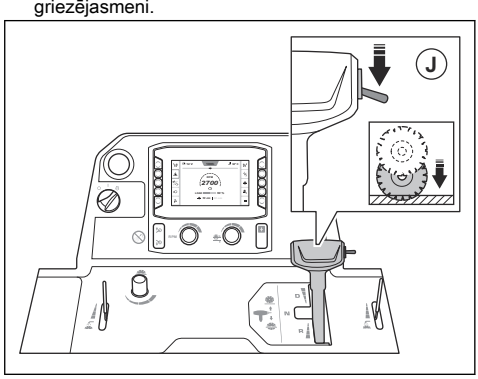

IEVĒROJIET: Ja nolaižat griezējasmeni vēl nepabeigtā griezumā, novietojiet asmeni vienā līnijā ar griezuma līniju, lai izvairītos no griezējasmens bojājumiem.

13. Bīdiet apgriezienu skaita regulēšanas sviru uz priekšu lai virzītu zāģi uz priekšu, un uz aizmuguri, lai virzītu to atpakaļ. Jo vairāk tiek spiesta apgriezienu skaita regulēšanas svira, jo tiks palielināts apgriezienu skaits.

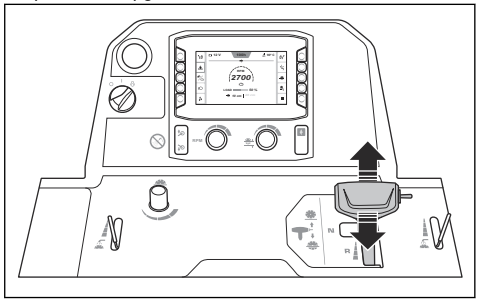

14. Klausieties, kā skan dzinējs. Izmantojiet apgriezienu skaita regulēšanas sviru, lai pielāgotu ātrumu zāģēšanas apstākļiem.
15. Pēc 2 m/7 pēdām apturiet izstrādājumu un pārbaudiet griezumu. Noregulējiet aizmugurējo asi gadījumā, ja izstrādājuma griezums nav taisns. Skatiet šeit: *Aizmugurējās ass regulēšana, izmantojot E-track funkciju lpp. 158*.

16. Kad darbība pabeigta, pārbīdiet apgriezienu skaita regulēšanas sviru neitrālā stāvoklī.

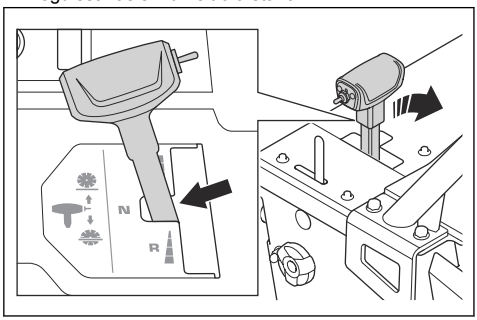

17. Nospiediet uz augšu slēdzi (K), līdz griezējasmens atrodas virs virsmas.

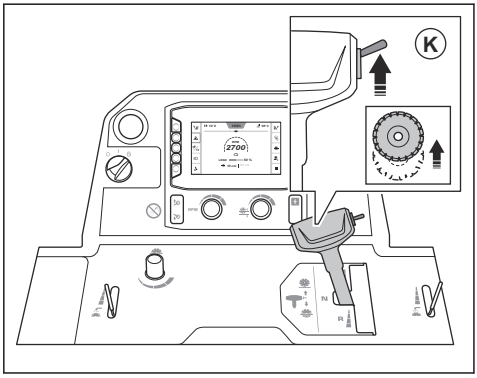

BRĪDINĀJUMS: Ja izstrādājumam ir uzstādīts atsvaru komplekts, griezējasmens pacelšanas laikā sargiet kājas no saskares ar atsvaru komplektu. Pastāv traumu risks.

BRĪDINĀJUMS: Ja izmantojat 5. riteni, griezējasmens pacelšanas laikā sargiet kājas no saskares ar 5. riteni. Pastāv risks gūt traumas saspiežot.

18. Pagrieziet ātruma regulēšanas pogu (L) lēnas tukšgaitas stāvoklī.

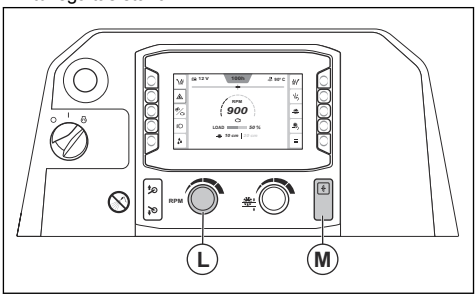

19. Nospiediet sajūga pogu (M).

Izstrādājuma lietošana taisnā virzienā

Darbības laikā griezējasmens veido pretestību aizmugurējo riteņu radītajai kustībai uz priekšu. Tā rezultātā, izstrādājums virzās uz pusi, kurā izstādīts griezējasmens. Lai izvairītos no izliekta zāģējuma, varat regulēt aizmugurējās ass leņķi, izmantojot E-track funkciju. Skatiet šeit: *Aizmugurējās ass regulēšana, izmantojot E-track funkciju lpp. 158*.

Pareizas darba metodes izmantošana

- Nešķērsojiet asmens ceļu, kamēr dzinējs ir ieslēgts. Pareiza lietotāja atrašanās vieta ir starp rokturiem.

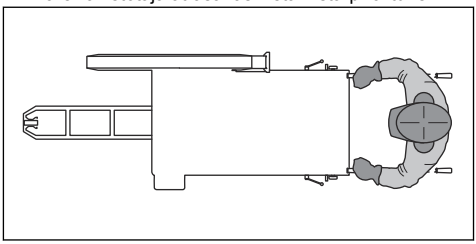

- Regulāri pārbaudiet, vai griezējasmens darba dienas laikā nav saplaisājis vai salūzis. Neizmantojiet bojātus griezējasmeņus.

BRĪDINĀJUMS: Apturiet dzinēju, pirms griezējasmens pārbaudes.

- Neveiciet slīpēšanu ar griezējasmens sāniem. Griezējasmens var salūzt un traumēt lietotāju vai citas personas. Izmantojiet tikai griezējmalu.
- Kamēr griezējasmens ir ievietots zāģējumā, nelieciet un nesavērsiet to.
- Pārliecinieties, ka griezējasmens zāģējumā pārvietojas brīvi un neaizķeras.

Izstrādājuma apturēšana

1. Pagrieziet ātruma regulēšanas pogu (A) lēnas tukšgaitas stāvoklī.

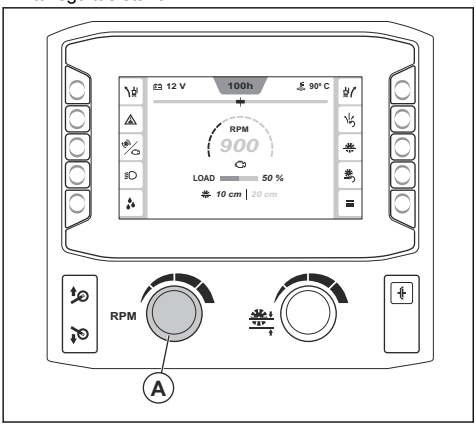

2. Aizveriet ūdens vārstu.

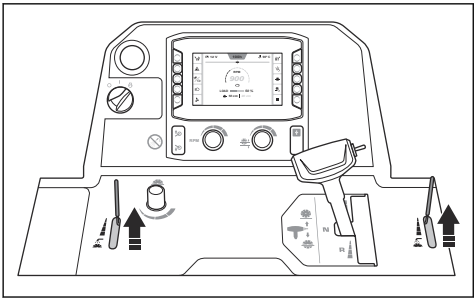

3. Ļaujiet dzinējam darboties tukšgaitā 2–3 minūtes.
4. Pārvietojiet dzinēja iedarbināšanas slēdzi stāvoklī “0” (B). Nospiediet iekārtas apturēšanas pogu (C), ja asmens neapstājas, kad ieslēdzat dzinēja iedarbināšanas slēdzi.

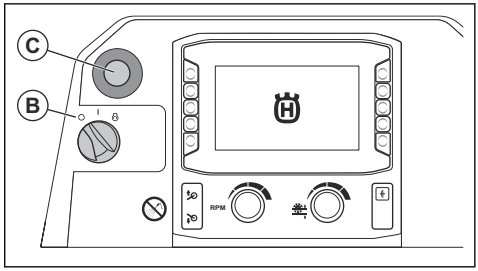

5. Iestatiet darbības rokturus īsākajā pozīcijā.

BRĪDINĀJUMS: Pēc dzinēja izslēgšanas griezējasmens kādu laiku turpina griezties. Neapturiet griezējasmeni ar rokām. Var rasties smagas traumas.

Tehniskā apkope

Ievads

BRĪDINĀJUMS: Pirms ķēdes zāģa apkopes veikšanas izlasiet un izprotiet sadaļu par drošības pasākumiem.

Lai veiktu visus izstrādājuma apkopes un remonta darbus, ir nepieciešama īpaša apmācība. Mēs nodrošinām profesionāla remonta un apkopes pieejamību. Ja jūsu izplatītājs nav servisa pārstāvis, vērsieties pie viņa, lai iegūtu informāciju par tuvāko servisa pārstāvi.

Lai iegādātos rezerves daļas, sazinieties ar Husqvarna izplatītāju vai servisa pārstāvi.

Darbības pirms apkopes veikšanas

- Novietojiet izstrādājumu uz līdzenas virsmas un izslēdziet dzinēju. Nospiediet vadības pultī iekārtas apturēšanas pogu, lai tā netiktu nejauši ieslēgta apkopes laikā.
- Attīriet telpu ap izstrādājumu no eļļas un netīrumiem. Noņemiet nevēlamus priekšmetus
- Novietojiet pie apkopes teritorijas uzskatāmas brīdinājuma zīmes, lai brīdinātu citas personas par apkopes darbu norisi.
- Nodrošiniet, lai tuvumā būtu ugunsdzēšamais aparāts, medicīniskās palīdzības līdzekļi un telefons ārkārtas gadījumiem.

Tehniskās apkopes grafiks

* = vispārēja tehniskā apkope, ko veic lietotājs. Šajā lietotāja rokasgrāmatā norādījumi nav sniegti.

X = norādījumi ir sniegti šajā lietotāja rokasgrāmatā.

O = sazinieties ar Husqvarna apkopes pārstāvi.

Tehniskā apkope	Ikdienas un pēc transportēšanas	Ik pēc 50 h	Ik pēc 100 h	Ik pēc 250 h	Ik pēc 500 h	Reizi gadā	Ik pēc 6000 h
Notīriet izstrādājumu.	X						
Pārbaudiet dzinēja dzesēšanas šķidruma līmeni.	X						
Pārbaudiet motoreļļas līmeni.	X						
Pārbaudiet visas šļūtenes un šļūteņu skavas. Pārbaudiet, vai šļūtenes nav bojātas vietās, kur tās saskaras ar citām šļūtenēm vai izstrādājuma daļām.	*						
Iztīriet ārējo gaisa filtru.	X						
Pārbaudiet aizsargpārsegus un asmens aizsargus.	X						
Izlejiet ūdeni no pārnesumkārbas.	X						
Pārbaudiet ūdens pievadi griezējasmenim.	X						
Izlejiet ūdeni no degvielas filtra ūdens atdalītāja.	X						
Ieeļļojiet hidrauliskā cilindra šarnīru.	X						
Iztīriet radiatora gaisa filtru.		X					
Pārbaudiet ķīļsiksnas.		X					
Ieeļļojiet priekšējos riteņus.		X					
Ieeļļojiet 5. riteni. (Attiecas tikai uz mašīnām ar 5. riteni.)		X					
Nomainiet dzinēja eļļu un dzinēja eļļas filtru.[24]			X				
Ieeļļojiet priekšējās ass šarnīra gultņus.			X				
Pārbaudiet, vai riteņiem, riteņu rumbām un novietošanas ķīļiem nav bojājumu un vai tie ir uzstādīti pareizi.			*				
Pārbaudiet gaisa filtra šļūteni un šļūtenes skavas.			*				
Pārbaudiet hidrauliskās eļļas līmeni.			X				
Nomainiet degvielas filtru.			X				
Nomainiet hidraulikas sistēmas filtru.				X			
Ieeļļojiet asmens vārpstu.				X			
Ieeļļojiet aizmugurējās ass gultni.				X			
Nomainiet hidraulikas eļļu.					X		
Nomainiet pārnesumkārbas eļļu.					X		
Nomainiet dzinēja dzesēšanas šķidrumu.					X		

[24] Pirmo reizi pēc 50 h lietošanas.

Tehniskā apkope	Ikdienas un pēc transportēšanas	Ik pēc 50 h	Ik pēc 100 h	Ik pēc 250 h	Ik pēc 500 h	Reizi gadā	Ik pēc 6000 h
Nomainiet gaisa filtrus.						X	
Pārbaudiet dzinēja dzesēšanas šķidrumu un pārliecinieties, ka maisījums ir pareizs.						X	
Nomainiet sajūga pogu.							O
Nomainiet sajūga releju.							O
Nomainiet dzinēja iedarbināšanas slēdzi.							O

Izstrādājuma tīrīšana

BRĪDINĀJUMS: Lietojiet aizsargbrilles. Tīrot ar augstspiediena mazgātāju, no izstrādājuma var tikt izsviesti netīrumi un kaitīgi materiāli.

- Pirms izstrādājuma tīrīšanas, ļaujiet tam atdzist.
- Pārliecinieties, ka releja un drošinātāja kārba ir uzstādīta pareizi, pirms veicat izstrādājuma tīrīšanu
- Netīriet elektriskās daļas ar ūdeni.
- Izmantojiet vājas koncentrācijas tīrīšanas līdzekli. Uzvelciet aizsargcimdus, lai pasargātu ādu no kairinājuma.
- Izstrādājuma tīrīšanai izmantojiet augstspiediena mazgātāju.

Radiatora tīrīšana

IEVĒROJIET: Ievērojiet tālāk sniegtos norādījumus. Nepareizi veikta procedūra var radīt dzesēšanas spuru bojājumus.

- Dzesēšanas spuras iztīriet ar saspiestu gaisu.
- Ja nepieciešams, izmantojiet augstspiediena mazgātāju un vājas koncentrācijas mazgāšanas līdzekli.
- Izsmidziniet tieši uz radiatora, paralēli dzesēšanas spurām.
- Attālums starp augstspiediena mazgātāja vai gaisa plūsmas sprauslu un dzesēšanas spurām nedrīkst būt mazāks par 40 cm/15,75 collas.

Vadības pults tīrīšana

IEVĒROJIET: Nemazgājiet vadības pulti ar augstspiediena mazgātāju.

- Elektriskās daļas notīriet ar drānu vai saspiestu gaisu.
- Notīriet vadības pulti ar mitru drānu.

Dzinēja tīrīšana

- Attālums starp sprauslu un dzinēju un dzinēja daļām nedrīkst būt mazāks par 40 cm/15,75 collas.
- Esiet uzmanīgi, tīrot dzinēju, it sevišķi elektrisko daļu tuvumā. Nesmidziniet ūdeni tieši virsū elektriskajām daļām.
- Nevirziet ūdens strūklu tieši izplūdes caurulē vai dzinēja gaisa filtrā.

Radiatora gaisa filtra tīrīšana

IEVĒROJIET: Neizmantojiet izstrādājumu, ja nav uzstādīts radiatora gaisa filtrs.

- Iztīriet radiatora gaisa filtru ar ziepēm un ūdeni.

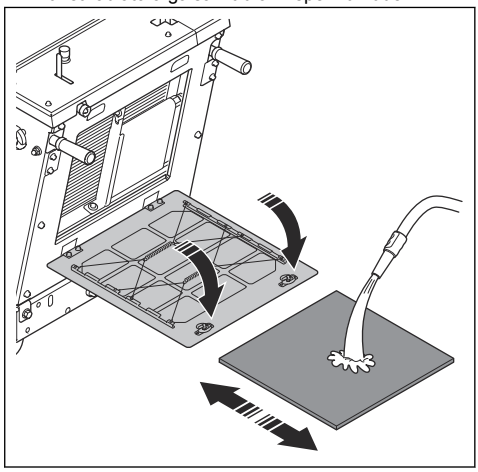

- Vienmēr nomainiet bojātu radiatora gaisa filtru.

Ārējā gaisa filtra tīrīšana

BRĪDINĀJUMS: Tīrot gaisa filtru, izmantojiet apstiprinātus elpceļu aizsarglīdzekļus. Atbrīvojieties no gaisa

filtriem pareizi. Gaisa filtra putekļi ir bīstami jūsu veselībai.

BRĪDINĀJUMS: Netīriet gaisa filtru ar saspiestu gaisu. Tas var izraisīt gaisa filtra bojājumus, kā arī palielinās risks, ka jūs varat ieelpot bīstamus putekļus.

Nav nepieciešams tīrīt gaisa filtru.

1. Pārbaudiet gaisa filtra indikatoru (A). Ja gaisa filtra indikators ir sarkans, ir nepieciešams iztīrīt ārējo gaisa filtru.

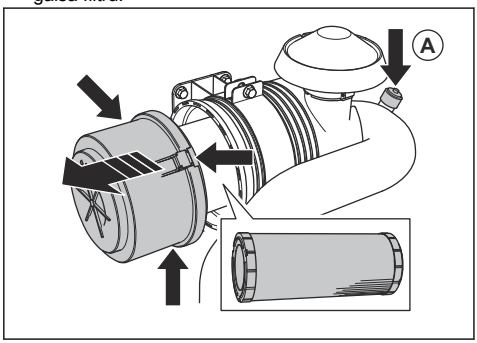

2. Atveriet gaisa filtra korpusa 3 skavas un noņemiet gaisa filtra korpusu.
3. Izņemiet gaisa filtru un pārliecinieties, vai tas nav bojāts.
4. Pasitiet gaisa filtru pret cietu virsmu vai izmantojiet putekļsūcēju, lai iztīrītu daļiņas.

IEVĒROJIET: Neļaujiet putekļsūcēja sprauslai pieskarties gaisa filtra virsmai. Uzturiet nelielu attālumu. Ja priekšmeti pieskaras gaisa filtram, tā jutīgā virsma tiek sabojāta.

5. Nomainiet bojātās blīves.
6. Pārbaudiet gaisa filtra šļūteni un šļūtenes skavas.
   a) Nomainiet bojātās detaļas.
   b) Pievelciet vaļīgās skavas.
7. Uzstādiet ārējo gaisa filtru.
8. Uzstādiet gaisa filtra korpusu un aizveriet 3 skavas.

Piezīme: Ja gaisa filtra korpusa 3 skavas nevar aizvērt, ārējais gaisa filtrs nav pareizi uzstādīts.

Ja priekšfiltru nevar pilnībā iztīrīt vai tas ir bojāts, tas jāmaina. Skatiet šeit: *Gaisa filtru maiņa lpp. 171*.

Darbības, kas jāveic pēc izstrādājuma tīrīšanas

- Nožāvējiet elektriskās spailes ar saspiestu gaisu.
- Ļaujiet izstrādājumam pilnībā izžūt, pirms iedarbiniet dzinēju.

Šļūteņu un šļūteņu skavu pārbaude

- Pārbaudiet vai šļūtenēm degvielas sistēmā, hidrauliskajā sistēmā un dzesēšanas sistēmā nav noplūdes.
- Pārbaudiet, vai šļūtenes nav nodilušas un bojātas, it īpaši vietās, kur tās saskaras ar citām šļūtenēm vai izstrādājuma daļām.
- Nomainiet bojātās šļūtenes.
- Pievelciet vaļīgās šļūteņu skavas.

Griezējasmens ūdens pievades pārbaude

1. Atlaidiet asmens aizsarga priekšējo skrūvi un paceliet asmens aizsarga fiksatoru (A).

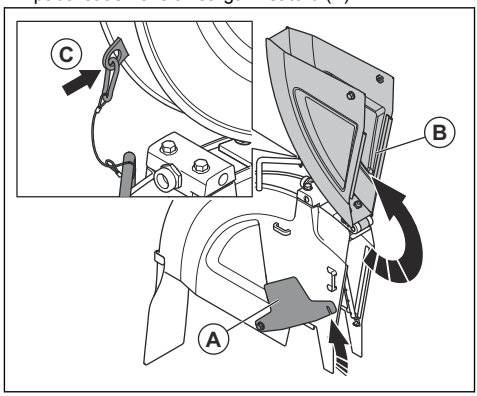

2. Paceliet asmens aizsarga priekšpusi (B) un fiksējiet asmens aizsargu paceltā stāvoklī, izmantojot vadu un karabīni (C).
3. Atveriet ūdens vārstu.

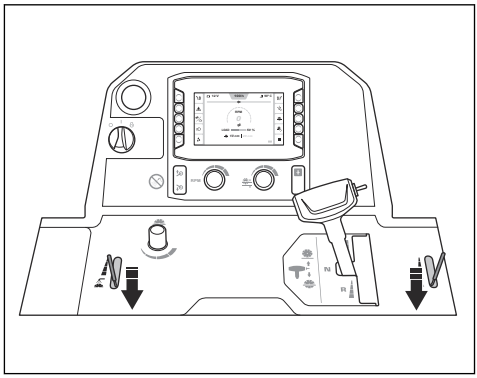

4. Pārliecinieties, ka ūdens strūklas virzās tieši no atverēm uz abām griezējasmens malām.

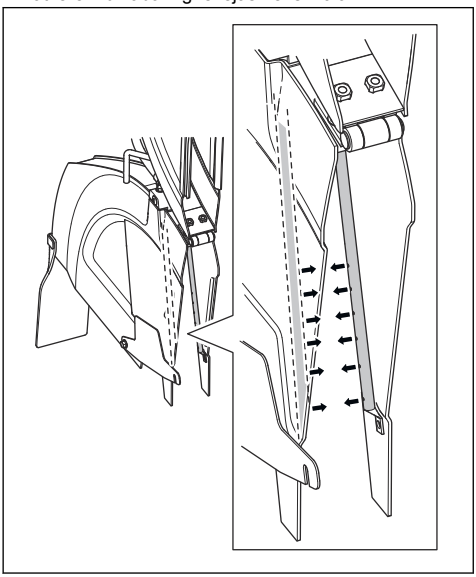

5. Pārliecinieties, ka ūdens caurulēs nav noplūdes.
6. Ja ūdens caurules ir bojātas, tās jāmaina.

Ūdens izvadīšana no pārnesumkārbas

IEVĒROJIET: Pārnesumkārbā nokļuvis ūdens var izraisīt koroziju un sasalstot to sabojāt.

1. Atveriet pārnesumkārbas ūdens izvades vārstu, pagriežot to pretēji pulksteņrādītāja kustības virzienam.

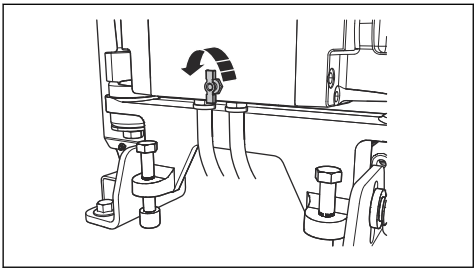

2. Aizveriet pārnesumkārbas ūdens izvades vārstu, pagriežot to pulksteņrādītāja kustības virzienā.

Ūdens izvadīšana no degvielas filtra ūdens atdalītāja

1. Novietojiet trauku zem šļūtenes, kas atrodas degvielas filtra ūdens atdalītāja apakšā.
2. Pagrieziet dzinēja iedarbināšanas slēdzi stāvoklī “I” (A). Neiedarbiniet dzinēju.

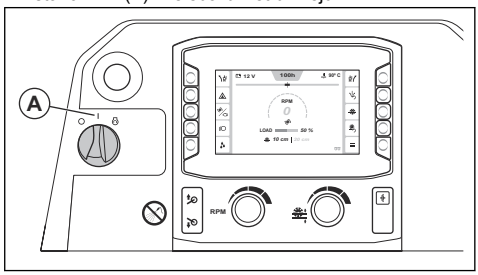

3. Ļaujiet degvielas sūknis darboties aptuveni 15 sekundes, lai palielinātu degvielas sistēmas spiedienu.
4. Pārvietojiet dzinēja iedarbināšanas slēdzi stāvoklī “0” (B).

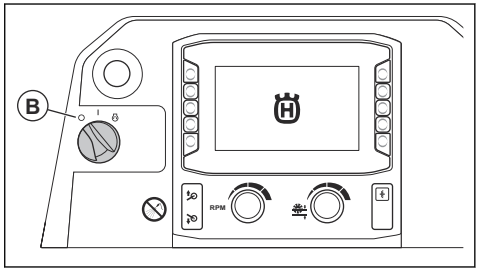

5. Atgrieziet krānu (C) un ļaujiet ūdenim no ūdens atdalītāja satecēt traukā.

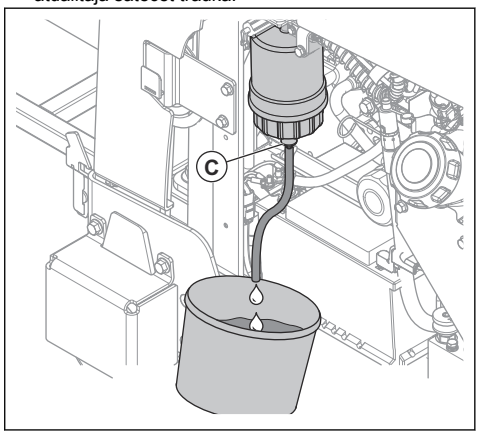

6. Aizgrieziet krānu.
7. Atbrīvojoties no ūdens, uzskatiet to par ķīmiskajiem atkritumiem. Skatiet šeit: *Utilizācija lpp. 187*.

Gaisa filtru maiņa

1. Noņemiet gaisa filtra korpusu (A).

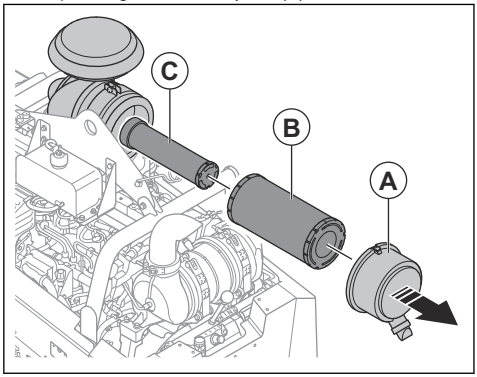

2. Izņemiet ārējo (B) un iekšējo gaisa filtru (C).
3. Uzstādiet gaisa filtrus, veicot darbības apgrieztā secībā.

Hidrauliskās sistēmas filtra nomaiņa

1. Pārliecinieties, ka skarifikators ir nolīmeņots.
2. Izņemiet hidrauliskās sistēmas filtru un izmetiet to.

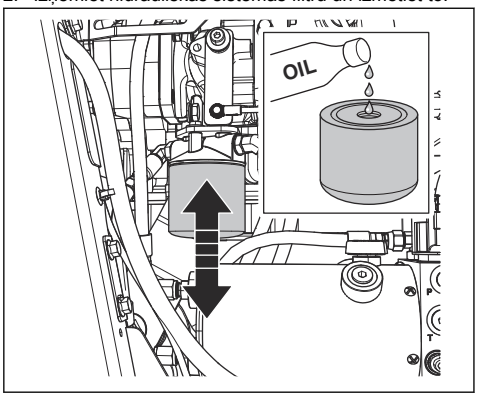

3. Piepildiet jaunu hidrauliskās sistēmas filtru ar eļļu. Informāciju par pareizu eļļas veidu skatiet šeit: *Tehniskie dati lpp. 188*.
4. Ieeļļojiet blīvējumu ar dažiem eļļas pilieniem.
5. Uzstādiet hidrauliskās sistēmas filtru.
6. Pārbaudiet hidrauliskās eļļas līmeni. Skatiet šeit: *Veiciet hidrauliskās eļļas līmeņa pārbaudi lpp. 173*.

Ķīļsiksnu pārbaude

1. Noņemiet priekšējo pārsegu.
2. Pavelciet un atlaidiet katru ķīļsiksnu atsevišķi. Siksnām jārada ilgstošs nevis īss troksnis.

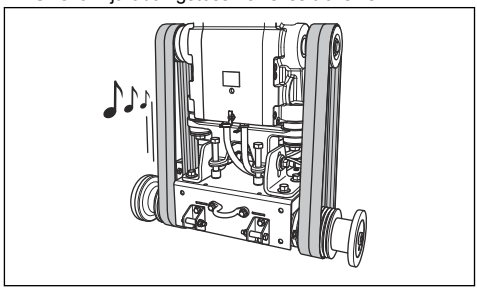

a) Ja ķīļsiksnas rada ilgāku skaidru troksni, to spriegojums ir pareizs.

b) Ja ķīļsiksnas rada tikai īsu troksni, to spriegojums ir pārāk vājš. Skatiet šeit: *Ķīļsiksnu spriegojuma palielināšana lpp. 171*.

3. Pārbaudiet ķīļsiksnas, vai tās nav nodilušas vai bojātas. Nomainiet bojātās ķīļsiksnas.

IEVĒROJIET: Nemainiet tikai vienu no ķīļsiksnām. Vienmēr nomainiet visas četras ķīļsiksnas vienlaicīgi.

4. Uzlieciet priekšējo pārsegu.

Ķīļsiksnu spriegojuma palielināšana

IEVĒROJIET: Jaunu ķīļsiksnu spriegojums ir jāpalielina pēc pirmajām 2-4 darba stundām.

1. Noņemiet priekšējo pārsegu.
2. Palaidiet vaļīgāk 2 fiksācijas skrūves, izmantojot asmens vārpstas uzgriežņu atslēgu.

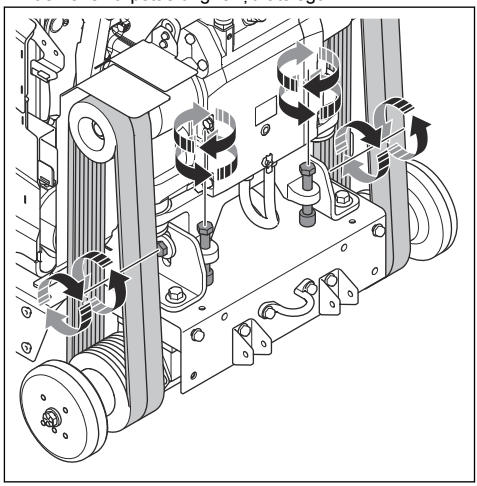

3. Pagrieziet siksnu spriegojuma skrūves pulksteņrādītāja kustības virzienā līdz ķīļsiksnas ir nospriegotas.

IEVĒROJIET: Pagrieziet abas siksnu spriegojuma skrūves vienādā apjomā. Abām ķīļsiksnām jābūt ar vienādu spriegojumu.

4. Pārbaudiet ķīļsiksnas. Skatiet šeit: *Ķīļsiksnu pārbaude lpp. 171*.
   a) Ja ķīļsiksnu spriegojums ir pārāk vājš, vēl nedaudz pagrieziet siksnu spriegojuma skrūves.
   b) Atkārtojiet šo darbību, līdz ir sasniegts pareizs ķīļsiksnu spriegojums.
5. Pievelciet 2 fiksācijas skrūves.
6. Palaidiet vaļīgāk siksnu spriegojuma skrūves pretēji pulksteņrādītāja kustības virzienam par aptuveni 1/16 no apgrieziena.

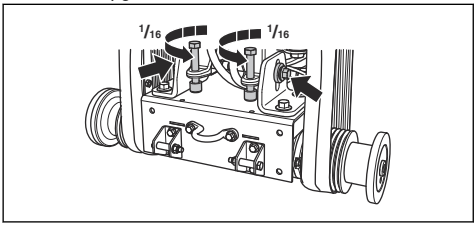

IEVĒROJIET: Pārliecinieties, ka 4 ķīļsiksnām ir vienāds spriegojums. Nenospriegojiet ķīļsiksnas pārāk stingri.

7. Uzlieciet priekšējo pārsegu.

Riteņu pārbaude

- Pārbaudiet riteņus, vai tie nav nodiluši vai bojāti. Nomainiet bojātos un nodilušos riteņus un rumbas.

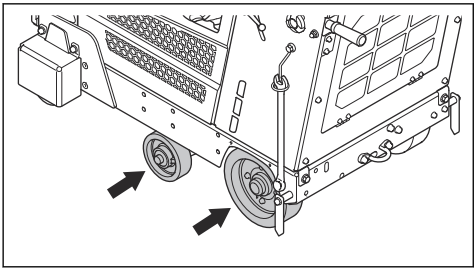

- Pārbaudiet, vai aizmugurējo riteņu rumbas un riteņi ir vaļīgi. Pievelciet vaļīgas skrūves un uzgriežņus.

Dzinēja eļļas līmeņa pārbaude

Lai būtu iespējams pareizi nolasīt eļļas līmeni, izstrādājumam jābūt pareizā pozīcijā.

1. Pārliecinieties, ka griezējasmens ir noņemts un izstrādājums ir novietots līdzeni, pirms veicat dzinēja eļļas līmeņa pārbaudi.
2. Izņemiet mērstieni no eļļas tvertnes.

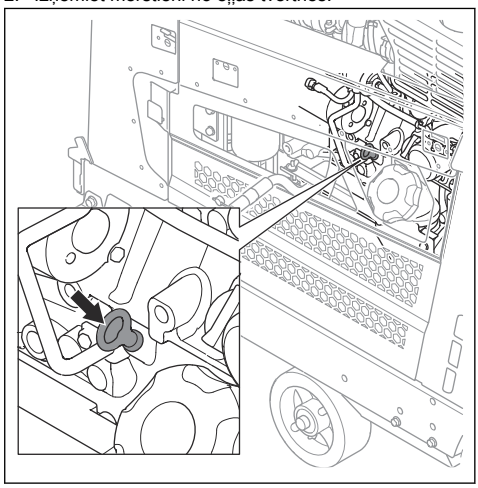

3. Notīriet no mērstieņa eļļu.
4. Pilnībā ievietojiet mērstieni atpakaļ eļļas tvertnē.
5. Izņemiet mērstieni.
6. Pārbaudiet eļļas līmeni uz mērstieņa. Pārliecinieties, ka dzinēja eļļas līmenis ir starp mērstieņa atzīmēm.

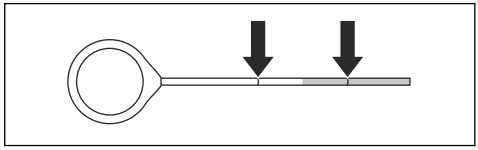

7. Ja eļļas līmenis ir pārāk zems, uzpildiet dzinēja eļļu un pārbaudiet eļļas līmeni vēlreiz. Informāciju par pareizu eļļas veidu skatiet šeit: *Tehniskie dati lpp. 188*.

Dzinēja eļļas un dzinēja eļļas filtra nomaiņa

1. Apsedziet akumulatoru, lai to neapšļakstītu ar eļļu.

2. Noņemiet dzinēja eļļas noliešanas šļūtenes vāciņu (A).

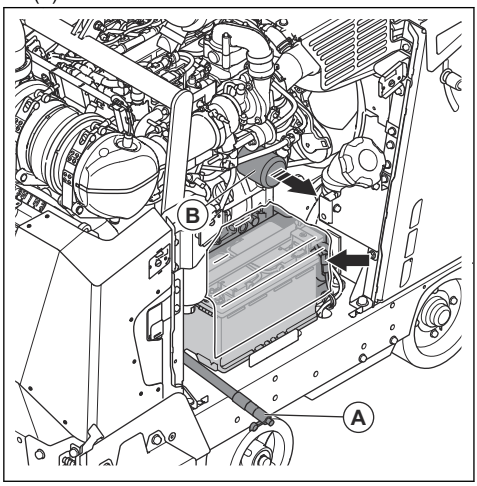

3. Atveriet vārstu un nolieciet šļūteni lejup, lai iztecinātu dzinēja eļļu.
4. Izņemiet dzinēja eļļas filtru (B) un izmetiet to.
5. Aizveriet vārstu.
6. Piepildiet jaunu dzinēja eļļas filtru ar eļļu un ievietojiet to izstrādājumā.
7. Atveriet eļļas tvertnes vāciņu un uzpildiet sistēmu ar dzinēja eļļu. Informāciju par pareizu eļļas veidu skatiet šeit: *Tehniskie dati lpp. 188*.

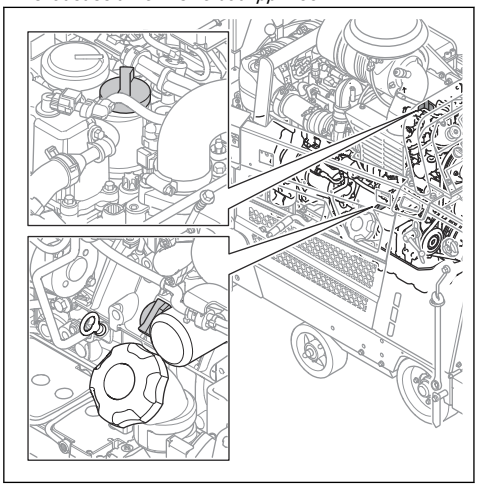

Piezīme: Dzinēja eļļas tvertnei ir 2 vāciņi.

Veiciet hidrauliskās eļļas līmeņa pārbaudi

1. Noņemiet hidrauliskās tilpnes pārbaudes atveres aizgriezni. Hidrauliskās tilpnes atrašanās vieta ir norādīta šeit: *Izstrādājuma pārskats, labā puse lpp. 133*.

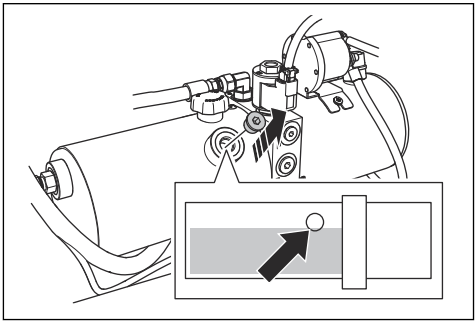

2. Pārliecinieties, ka eļļas līmenis aizsniedz hidrauliskās tilpnes atveres apakšējo malu.
3. Ja nepieciešams, noņemiet hidrauliskās tilpnes vāciņu un ielejiet eļļu hidrauliskajā tilpnē, līdz ir sasniegts pareizais eļļas līmenis. Informāciju par pareizu eļļas veidu skatiet šeit: *Tehniskie dati lpp. 188*.

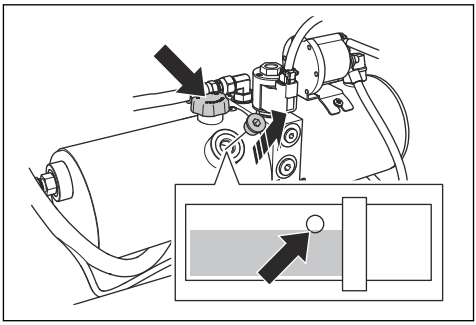

IEVĒROJIET: Neuzpildiet degvielas tvertni par daudz. Eļļa var izplūst caur pārbaudes atveri.

4. Uzlieciet hidrauliskās tilpnes vāciņu.
5. Uzlieciet hidrauliskās tilpnes pārbaudes atveres aizgriezni.

Hidrauliskās eļļas maiņa

1. Noņemiet hidrauliskās tilpnes pārbaudes atveres aizgriezni.

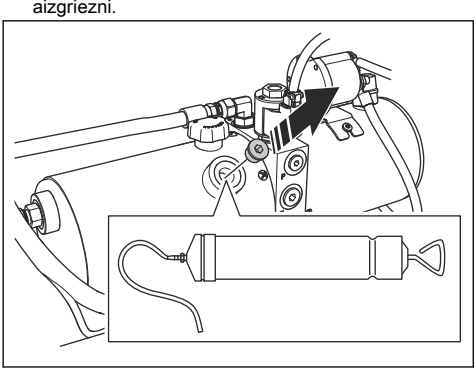

2. Izsūknējiet eļļu, izmantojot rokas eļļas pumpi, caur hidrauliskās tilpnes pārbaudes atveri.
3. Nomainiet hidrauliskās sistēmas filtru. Skatiet šeit: *Hidrauliskās sistēmas filtra nomaiņa lpp. 171*.

Dzinēja dzesēšanas šķidruma līmeņa pārbaude

BRĪDINĀJUMS: Dzinēja dzesēšanas šķidruma tvertne ir zem spiediena.

BRĪDINĀJUMS: Apdegumu risks! Ļaujiet dzinējam atdzist, pirms atverat dzinēja dzesēšanas šķidruma vāku.

1. Ļaujiet, lai dzinējs atdziest.
2. Pārbaudiet dzinēja dzesēšanas šķidruma līmeni dzinēja dzesēšanas šķidruma izplūdes tvertnē. Dzesēšanas šķidruma līmenis ir pareizs, ja tas ir starp 2 atzīmēm.

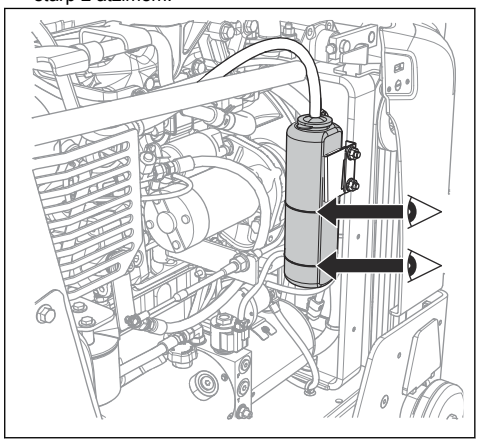

3. Ja dzinēja dzesēšanas šķidruma līmenis ir pārāk zems, noņemiet vāku un pielejiet šķidrumu līdz ir sasniegts pareizs līmenis. Informāciju par pareizu dzinēja dzesēšanas šķidruma veidu un maisījumu skatiet šeit: *Tehniskie dati lpp. 188*.

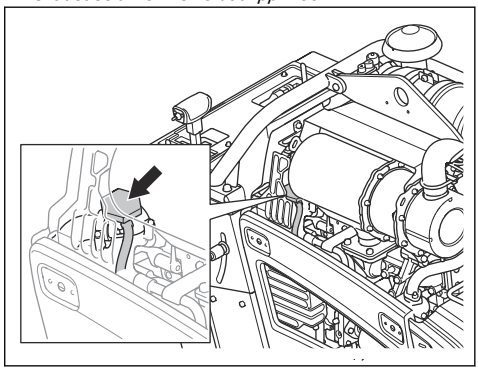

Dzinēja dzesēšanas šķidruma nomaiņa

BRĪDINĀJUMS: Apdegumu risks! Ļaujiet dzinējam atdzist, pirms atverat dzinēja dzesēšanas šķidruma vāku.

1. Ļaujiet, lai dzinējs atdziest.

2. Noņemiet aizmugurējo pārsegu.

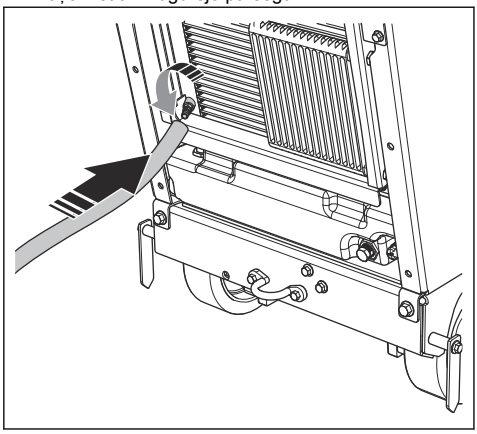

3. Uzlieciet vārstam pagarinājumu.
4. Atveriet vārstu.
5. Noņemiet dzinēja dzesēšanas šķidruma vāku. Dzinēja dzesēšanas šķidrums iztecēs no sistēmas.
6. Aizveriet vārstu.
7. Ielejiet dzinēja dzesēšanas šķidrumu, līdz tā līmenis ir starp 2 atzīmēm uz dzinēja dzesēšanas šķidruma pudeles. Informāciju par pareizu dzinēja dzesēšanas šķidruma veidu un maisījumu skatiet šeit: *Tehniskie dati lpp. 188*.

Eļļas maiņa pārnesumkārbā

1. Noņemiet aizgriezni (A) no pārbaudes lodziņa izstrādājuma priekšējā daļā.

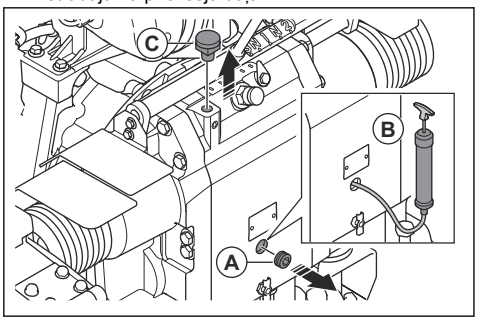

2. Ar eļļas sūkni (B) izsūknējiet eļļu caur pārbaudes lodziņu.
3. Noņemiet skrūvi (C).
4. Ielejiet eļļu caurulē, uzmanot stāvokli pārbaudes lodziņā. Eļļas līmenis ir pareizs, kad eļļa sāk tecēt no aizgriežņa atveres (A).
5. Uzlieciet aizgriezni (A) un ievietojiet skrūvi (B).

Degvielas filtra maiņa

BRĪDINĀJUMS: Lietojiet aizsargcimdus, lai nepieļautu ādas kairinājumu. Degviela no degvielas filtra var iztecēt uz ādas.

1. Aizveriet priekšfiltra vārstu. Plašāku informācija skatiet dzinēja rokasgrāmatā.
2. Lai noņemtu degvielas filtru, grieziet to pretēji pulksteņrādītāju kustības virzienam.

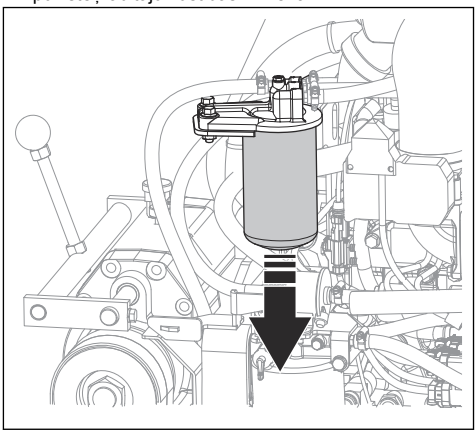

3. Nomainiet degvielas filtru.
4. Piepildiet jauno degvielas filtru ar dīzeļdegvielu. Informāciju par pareizu degvielas veidu skatiet šeit: *Tehniskie dati lpp. 188*.
5. Ieeļļojiet blīvi ar dažiem dīzeļdegvielas pilieniem.
6. Uzstādiet degvielas filtru.
7. Pirms dzinēja iedarbināšanas atveriet priekšfiltra vārstu.

Zāles pļāvēja eļļošana

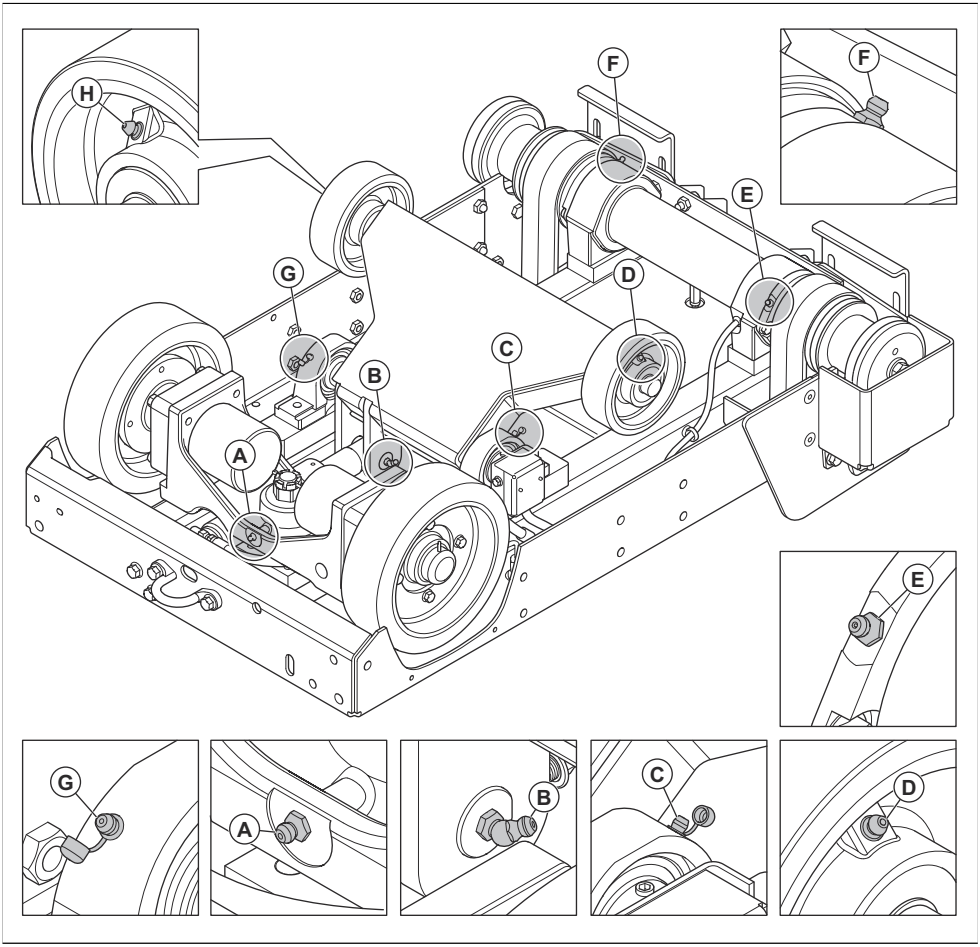

1. Noņemiet griezējasmeni no izstrādājuma. Skatiet šeit: *Griezējasmens uzstādīšana un noņemšana lpp. 149*.
2. Notīriet eļļošanas nipeli (A). Ja tas ir salūzis vai aizsprostots, nomainiet to.
3. Izspiediet smērvielu caur eļļošanas nipeli (A).
4. Nospiediet slēdzi uz augšu, lai paceltu izstrādājumu.

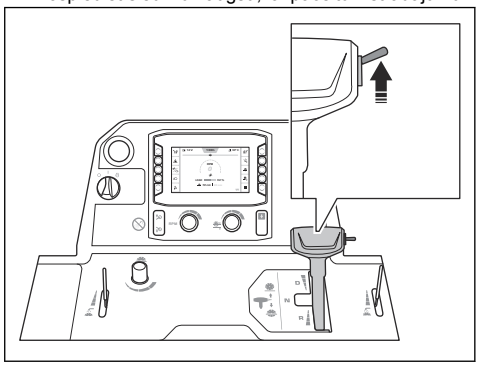

BRĪDINĀJUMS: Ja izstrādājumam ir uzstādīts atsvaru komplekts, griezējasmens pacelšanas laikā sargiet kājas no saskares ar atsvaru komplektu. Pastāv traumu risks.

BRĪDINĀJUMS: Ja izmantojat 5. riteni, griezējasmens pacelšanas laikā sargiet kājas no saskares ar 5. riteni. Pastāv risks gūt traumas saspiežot.

5. Novietojiet 2 domkratus zem priekšējās ass.
6. Nolaidiet izstrādājumu uz domkratiem.

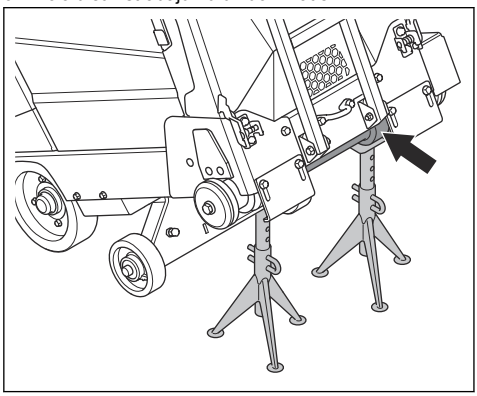

7. Notīriet eļļošanas nipeļus (B–H).
8. Nomainiet salūzušos vai nosprostotos eļļošanas nipeļus.
9. Ieeļļojiet priekšējos riteņus.
10. Ieeļļojiet priekšējās ass šarnīra gultņus.
11. Ieeļļojiet asmens vārpstu. Katrā asmens vārpstas galā 2 reizes nospiediet smērvielas sūkni.
12. Ieeļļojiet hidrauliskā cilindra šarnīra tapu.
13. Ieeļļojiet aizmugurējās ass gultni.

Papildinformāciju par eļļošanu skatiet šeit: *Tehniskie dati lpp. 188*.

Akumulatora apkope

BRĪDINĀJUMS: Neatveriet un nenoņemiet akumulatora vāciņus vai pārsegus.

BRĪDINĀJUMS: Ja akumulators ir bojāts, nomainiet to.

BRĪDINĀJUMS: Ievērojiet piesardzību, pārvietojot akumulatoru. Akumulators ir smags.

Akumulatora pieslēgšana un atslēgšana

IEVĒROJIET: Pārliecinieties, ka pievienojat pareizo kabeli pareizajai spailei. Ja kabeļi ir uzstādīti nepareizi, pastāv izstrādājuma bojājumu risks.

1. Uzstādiet akumulatora turētāju (A) ar kronšteinu uz augšu. Pārliecinieties, ka akumulatora turētājs atrodas pēc iespējas tālāk no akumulatora spailēm.

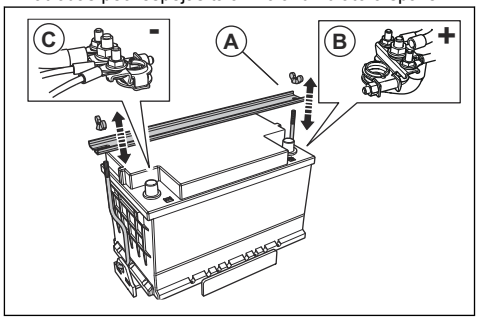

2. Pievienojiet sarkano akumulatora kabeli (B) pie akumulatora POZITĪVĀS (+) spailes.
3. Pievienojiet melno akumulatora kabeli (C) pie akumulatora NEGATĪVĀS (-) spailes.
4. Atvienojiet akumulatora kabeļus pretēji pievienošanas secībai.

BRĪDINĀJUMS: Vienmēr vispirms atvienojiet akumulatora NEGATĪVO (-) spaili.

Akumulatora pārbaude

- Pārbaudiet akumulatoru katru dienu.
  a) Pārslēdziet dzinēja iedarbināšanas slēdzi stāvoklī “I”.
  b) Pārbaudiet akumulatora spriegumu displejā. Rādījums nedrīkst būt mazāks par 12 V.

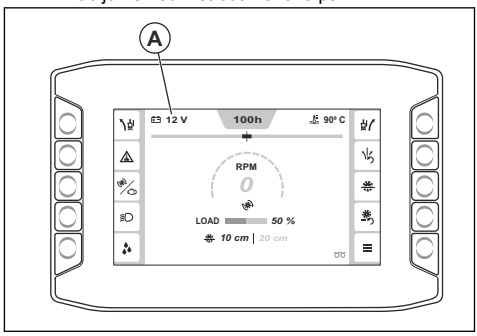

- Ja akumulatora spriegums ir mazāks par 12 V, uzlādējiet vai nomainiet akumulatoru.

- Nomainiet akumulatoru, ja tā spriegums vairs nav nemainīgs. Tā var notikt, ja izstrādājums ilgstoši nav izmantots. Papildinformācija par ieteicamajiem akumulatoriem ir atrodama šeit: *Tehniskie dati lpp. 188*.
- Regulāri uzlādējiet akumulatoru. Skatiet šeit: *Akumulatora uzlāde lpp. 178*.
- Uzturiet akumulatora spailes un kabeļus tīrus.

Akumulatora uzlāde

Piezīme: Pirms lietot izstrādājumu, pārbaudiet, vai ir uzlādēts akumulators. Ja izstrādājums nav ilgstoši lietots, nepieciešams uzlādēt akumulatoru.

1. Atvienojiet akumulatoru no izstrādājuma. Skatiet šeit: *Akumulatora pieslēgšana un atslēgšana lpp. 177*.
2. Pievienojiet akumulatoru lādētājam.
3. Kad akumulators pilnībā uzlādēts, izņemiet akumulatoru no lādētāja.
4. Pievienojiet izstrādājumam akumulatoru. Skatiet šeit: *Akumulatora pieslēgšana un atslēgšana lpp. 177*.

Dzinēja ārkārtas iedarbināšana

Ja akumulators ir pārāk vājš dzinēja iedarbināšanai, jūs varat izmantot savienotājkabeļus, lai veiktu ārkārtas iedarbināšanu. Šis izstrādājumam ir 12 V sistēma ar negatīvu zemējumu. Arī izstrādājumam, ko izmanto ārkārtas iedarbināšanai, jābūt 12 V sistēmai ar negatīvu zemējumu un vismaz 700 CCA (aukstā starta strāvu).

Savienotājkabeļu savienošana

BRĪDINĀJUMS: Pastāv sprādziena risks, ko rada akumulatora izdalītās eksplozīvās gāzes. Nepievienojiet uzlādētā akumulatora negatīvo spaili pie vājā akumulatora negatīvās spailes vai tā tuvumā.

IEVĒROJIET: Neizmantojiet sava izstrādājuma akumulatoru citu transportlīdzekļu iedarbināšanai.

1. Vienu sarkanā kabeļa galu pievienojiet pie vājā akumulatora (A) POZITĪVĀS (+) spailes.

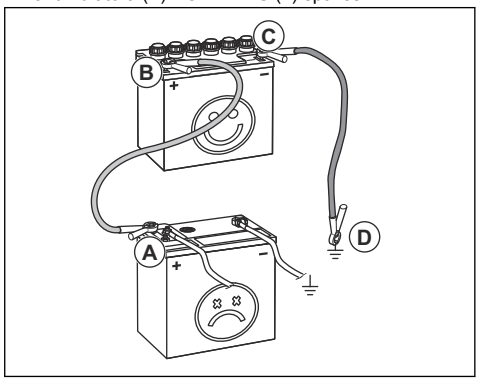

2. Otru sarkanā kabeļa galu pievienojiet pie uzlādētā akumulatora POZITĪVĀS (+) spailes (B).

BRĪDINĀJUMS: Nodrošiniet, lai sarkanā akumulatora kabeļa gali nepieskartos šasijai. Tas izveidotu īssavienojumu.

3. Vienu melnā kabeļa galu pievienojiet pie uzlādētā akumulatora NEGATĪVĀS (-) spailes (C).
4. Otru melnā kabeļa galu pievienojiet pie pozitīvā ŠASIJAS ZEMĒJUMA (D), drošā attālumā no degvielas tvertnes un akumulatora.

Savienotājkabeļu noņemšana

Piezīme: Noņemiet savienotājkabeļus pretējā secībā tam, kā jūs tos pievienojāt.

1. Noņemiet MELNO vadu no šasijas.
2. Noņemiet MELNO vadu no pilnībā uzlādētā akumulatora.
3. Noņemiet SARKANO vadu no abiem akumulatoriem.

Reģenerācija

Piezīme: Normatīvie akti pieprasa reģenerācijas funkcijas izmantošanu izstrādājumiem, kas tiek pārdoti Eiropā. Informācija šajā sadaļā attiecas tikai uz izstrādājumiem, kas atbilst Euro V emisijas standartam.

Lai samazinātu izplūdes gāzu emisiju, dīzeļmotoram ir dīzeļdzinēja daļiņu filtrs (DPF). DPF savāc kaitīgas daļiņas no izplūdes gāzes. Darbības laikā nevēlamo materiālu koncentrācija dīzeļdzinēja daļiņu filtrā palielinās, tāpēc dīzeļa daļiņu filtru ir regulāri jātīra. Dīzeļdzinēja daļiņu filtra tīrīšanas procedūru sauc par reģenerāciju.

Ja ir nepieciešama reģenerācija, cilvēka-mašīnas saskarnē tiek parādīts ziņojums. Informāciju par

to, kā veikt reģenerāciju, skatiet šeit: *Stacionārās reģenerācijas veikšana lpp. 179*.

Stacionārās reģenerācijas veikšana

BRĪDINĀJUMS: Neatstājiet sniega pūtēju, kad darbojas tā dzinējs.

Piezīme: Stacionārās reģenerācijas laikā dzinēja apgriezienu skaits automātiski palielinās.

1. Pārvietojiet izstrādājumu uz vietu, kur ir pietiekama gaisa plūsma.
2. Pārliecinieties, vai ir pietiekams degvielas līmenis, lai dzinēju darbinātu ar lielu slodzi norādīto darbības laiku.
3. Nospiediet pogu Galvenā izvēlne (A).

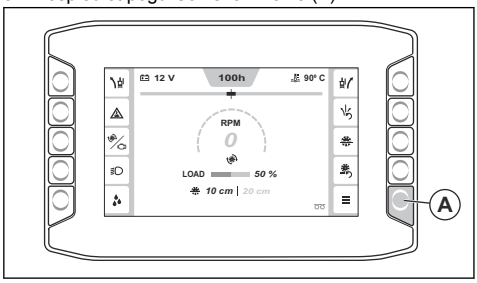

4. Atlasiet Funkcijas un pēc tam atlasiet Reģenerācija.

   Ievērojiet prasības:

   - Dzinējs ir ieslēgts.
   - Apgriezienu vadības svira ir neitrālā pozīcijā.
   - Dzinēja temperatūra ir pietiekami augsta.
   - Griezējasmens nekustas, un asmeņu sajūgs ir izslēgts.
5. Izvēlieties “Turpināt”.
6. Ievērojiet norādījumus un sāciet stacionāro reģenerāciju.
7. Uzgaidiet aptuveni 40 minūtes, kamēr izstrādājums veic dīzeļdegvielas daļiņu filtra stacionāro reģenerāciju.

   Piezīme: Stacionārās reģenerācijas procesa laikā cilvēka-mašīnas saskarnē var mirgot brīdinājuma simboli.
8. Kad stacionārā reģenerācija ir pabeigta, dodieties atpakaļ izvēlnes struktūrā.
9. Ja cilvēka-mašīnas saskarnē tiek parādīts ziņojums, ka stacionāro reģenerāciju nevarēja sākt, runājiet ar savu apkopes pārstāvi.

Atkopšanas reģenerācijas veikšana

BRĪDINĀJUMS: Neatstājiet sniega pūtēju, kad darbojas tā dzinējs.

Piezīme: Atkopšanas reģenerācijas laikā dzinēja apgriezienu skaits automātiski palielinās.

1. Veiciet tādu pašu procedūru kā stacionārās reģenerācijas gadījumā, bet pārliecinieties, vai izstrādājumam ir pietiekami daudz degvielas, lai dzinējs varētu darboties 3 stundas.
2. Ja cilvēka-mašīnas saskarnē tiek parādīts ziņojums, ka atkopšanas reģenerāciju nevarēja sākt, runājiet ar savu apkopes pārstāvi.

Reģenerācijas atcelšana

- Lai atceltu reģenerāciju pēc tās sākšanas, displejā nospiediet atcelšanas pogu.

Problēmu novēršana

Problēmu novēršana

BRĪDINĀJUMS: Ja dzinējs vai griezējasmens apstājas, izceliet griezējasmeni pilnībā no zāģējuma. Pārslēdziet dzinēja iedarbināšanas slēdzi pozīcijā “0” un vadības pultī nospiediet iekārtas apturēšanas pogu. Rūpīgi pārbaudiet izstrādājumu, pirms atkal to iedarbināt.

Papildinformāciju par brīdinājuma simboliem skatiet šeit: *Simboli uz cilvēka-mašīnas saskarnes lpp. 139*.

Problēma	Cēlonis	Risinājums
Lietošanas laikā apstājas dzinējs.	Degvielas tvertne ir tukša.	Uzpildiet degvielas tvertni ar atbilstošu degvielu.
	Ūdens drošības slēdzis izslēdz dzinēju, jo nav ūdens spiediena.	Izslēdziet ūdens drošības slēdzi. Pārbaudiet ūdens padevi.
	Ir nospiesta iekārtas apturēšanas poga.	Deaktivizējiet iekārtas apturēšanu.
	Griezējasmens slodze ir pārāk liela.	Klausieties, kā skan dzinējs. Ja dzinēja apgriezienu skaits krītas, pavelciet atpakaļ apgriezienu skaita regulēšanas sviru.
	Izdedzis drošinātājs.	Nomainiet izdegušos drošinātājus.
Griezējasmens apstājas lietošanas laikā.	Piedziņas siksna nav pietiekami nospriegota.	Pārbaudiet dzensiksnas nospriegojumu.
	Izslēgts asmeņu sajūgs.	Ieslēdziet asmeņu sajūgu, lai ieslēgtu asmens piedziņu. Ieslēdzot asmeņu sajūgu, pārliecinieties, ka dzinēja apgriezienu skaits ir 1200 apgr./min. vai mazāks.
	Asmeņu sajūgā radusies elektriska kļūda vai izdedzis drošinātājs.	Pārbaudiet drošinātājus. Nomainiet izdegušos drošinātājus.
Griezējasmens nolaižas pārāk ātri.	Pārāk daudz atvērts vārsts, kas kontrolē griezējasmens pozīcijas maiņas ātrumu.	Pagrieziet asmens nolaišanas ātrumu regulējošo rokturi pulksteņrādītāja kustības virzienā, līdz ir iestatīts atbilstošs ātrums.
Griezējasmens griež pārāk lēni.	Neass griezējasmens vai pārāk augsts padeves spiediens.	Uz neilgu brīdi samaziniet griešanas dziļumu un dzinēja apgriezienu skaitu.
Vadības ierīce veic atiestatīšanu, kad mēģināt iedarbināt dzinēju.	Pārāk zems akumulatora spriegums.	Uzlādējiet vai nomainiet akumulatoru, vai arī izmantojiet savienotājkabeļus.
Izstrādājums vibrē vairāk nekā parasti.	Asmens ir bojāts.	Nomainiet asmeni.

Dažādu ziņojumu veidu kodi

Kods	Ziņojums cilvēka-mašīnas saskarnē	Cēlonis	Risinājums
1	“Iekārtas apturēšanas poga. Nospiesta.”	Ir ieslēgta iekārtas apturēšanas poga.	Deaktivizējiet iekārtas apturēšanu.
2			
3	“Iekārtas apturēšanas stāvoklis. Aktīvs.”	Dzinēja iedarbināšanas slēdzis nav iestatīts stāvoklī “0” pēc iekārtas apturēšanas pogas deaktivizācijas.	Iestatiet dzinēja iedarbināšanas slēdzi stāvoklī “0” un iedarbiniet izstrādājumu vēlreiz.
4	“Piedziņas vadības svira. Nepareizā stāvoklī.”	Piedziņas vadības svira nav neitrālā stāvoklī, kad mēģināt iedarbināt dzinēju.	Pirms iedarbināt dzinēju, iestatiet piedziņas vadības sviru neitrālā stāvoklī.
5	“Asmens sajūgs. Aktivizēts.”	Asmens sajūgs ir aktivizēts, kad mēģināt iedarbināt dzinēju.	Pirms iedarbināt dzinēju, deaktivizējiet asmens sajūgu.

Kods	Ziņojums cilvēka-mašīnas saskarnē	Cēlonis	Risinājums
6	“Dzinēja apgriezienu skaits. Pārāk liels.”	Nav iespējams aktivizēt sajūgu, kad dzinēja apgriezienu skaits ir 1200 apgr./min. vai vairāk.	Pirms nospiežat sajūga pogu, samaziniet dzinēja apgriezienu skaitu.
7	“Ūdens spiediens. Zems.”	Nav ūdens plūsmas uz ūdens dzesēšanas sistēmu vai arī šī ūdens plūsma ir nepietiekama.	Pārbaudiet ūdens dzesēšanas sistēmu. Pārliecinieties, vai ir pieslēgta ūdens apgāde, tā nav aizsērējusi un ūdens vārsts ir atvērts.
8			
20	“Apkope. Nepieciešama.”	Ir nepieciešams veikt izstrādājuma apkopi.	Sazinieties ar Husqvarna apkopes pārstāvi.
22	“Lēnas tukšgaitas taimeris. Dzinējs drīz izslēgsies.”	Izstrādājums darbojas ar zemu apgriezienu skaitu tukšgaitā vairāk nekā 5 minūtes.	Apturiet izstrādājumu.
23	“Lēnas tukšgaitas taimeris. Dzinējs ir izslēgts.”	Izstrādājums darbojas ar zemu apgriezienu skaitu tukšgaitā vairāk nekā 10 minūtes un dzinējs ir apturēts.	Pārstartējiet izstrādājumu.
40	“Vadības modulis. Zaudēta saziņa.”	No vadības moduļa nav CAN signāla. Izstrādājums, iespējams, nedarbojas pareizi.	Pārtrauciet darbu un sazinieties ar Husqvarna apkopes dienesta darbinieku.
41	“Dzinējs. Zaudēta saziņa.”	No dzinēja ECU nav CAN signāla. Izstrādājums, iespējams, nedarbojas pareizi.	Pārtrauciet darbu un sazinieties ar Husqvarna apkopes dienesta darbinieku.
42	“Vadības sistēma. Nesaderīgas ierīces.”	Displeja programmatūra un vadības modulis nesakrīt.	Lietojiet izstrādājumu piesardzīgi un tikai nelielā attālumā. Pārtrauciet darbu un sazinieties ar Husqvarna apkopes dienesta darbinieku.
43	“Mašīnas konfigurācija. Nepareiza.”	Konfigurācija vadības modulī neatbilst iekārtas dzinējam.	Sazinieties ar Husqvarna apkopes pārstāvi.
44	“Vadības modulis. Iekšēja kļūme.”	Zāles pļāvējs nedarbojas pareizi.	Sazinieties ar Husqvarna apkopes pārstāvi.
45	“Vadības modulis. Pārāk augsta temperatūra.”	Vadības moduļa iekšējā temperatūra ir pārāk augsta.	Sazinieties ar Husqvarna apkopes pārstāvi.
46	“Iekārtas apturēšanas funkcija. Kļūme.”	Iekārtas apturēšanas funkcija nedarbojas pareizi.	Sazinieties ar Husqvarna apkopes pārstāvi.
47	"E-track. Darbības kļūme.”	E-track funkcija nedarbojas pareizi.	Sazinieties ar Husqvarna apkopes pārstāvi.
48	"E-track. Darbības kļūme.”	E-track funkcija nedarbojas pareizi.	Pārliecinieties, ka riteņi nav nosprostoti.
			Pārvietojiet E-track pretējā virzienā.
			Sazinieties ar Husqvarna apkopes pārstāvi.
50	"E-track. Darbības kļūme.”	Nevar noteikt E-track pozīciju.	Sazinieties ar Husqvarna apkopes pārstāvi.

Kods	Ziņojums cilvēka-mašīnas saskarnē	Cēlonis	Risinājums
56	“Akumulators. Neuzlādējas.”	Akumulators neuzlādējas	Sazinieties ar Husqvarna apkopes pārstāvi.
57	“Vadības modulis. Nevadāma izslēgšana.”	Iekārtas iestatījumi, iespējams, ir zaudēti.	Sazinieties ar Husqvarna apkopes pārstāvi.
61	“Aizdedzes izvade. Darbības kļūme.”	ECU aizdedzes kontrolsignāla kļūme.	Sazinieties ar Husqvarna apkopes pārstāvi.
62	“Iegriešanas izvade. Darbības kļūme.”	ECU dzinēja iedarbināšanas kontrolsignāla kļūme.	Sazinieties ar Husqvarna apkopes pārstāvi.
63	“Hidrauliskais sūknis. Darbības kļūme.”	Hidrauliskā pacēlēja sūkņa releja kontrolsignāla kļūme.	Sazinieties ar Husqvarna apkopes pārstāvi.
64	“Hidrauliskais vārsts. Darbības kļūme.”	Hidrauliskās nolaišanas vārsta kontrolsignāla kļūme.	Sazinieties ar Husqvarna apkopes pārstāvi.
65	“Sajūga izvade. Darbības kļūme.”	Sajūga releja kontrolsignāla kļūme.	Sazinieties ar Husqvarna apkopes pārstāvi.
66	“Darba gaisma. Darbības kļūme.”	Darba gaismas releja kontrolsignāla kļūme.	Sazinieties ar Husqvarna apkopes pārstāvi.
67	“5. ritenis. Darbības kļūme.”	5. riteņa releja kontrolsignāla kļūme.	Sazinieties ar Husqvarna apkopes pārstāvi.
68	“Ūdens sūknis. Darbības kļūme.”	Ūdens sūkņa releja kontrolsignāla kļūme.	Sazinieties ar Husqvarna apkopes pārstāvi.
69	“ECU relejs. Darbības kļūme.”	ECU releja kontrolsignāla kļūme.	Sazinieties ar Husqvarna apkopes pārstāvi.
70	“Iedarbināšana iespējota. Darbības kļūme.”	Iedarbināšana iespējošanas releja kontrolsignāla kļūme.	Sazinieties ar Husqvarna apkopes pārstāvi.
71	“Ārējā jauda. Darbības kļūme.”	Izstrādājuma vadības sistēmas slēdža un sensoru barošanas bloka kļūme.	Sazinieties ar Husqvarna apkopes pārstāvi.
72	“Neizmantota tapa X1.36. Darbības kļūme.”	Vadojuma kļūme.	Sazinieties ar Husqvarna apkopes pārstāvi.
73	“Neizmantota tapa X1.39. Darbības kļūme.”	Vadojuma kļūme.	Sazinieties ar Husqvarna apkopes pārstāvi.
74	“Neizmantota tapa X1.40. Darbības kļūme.”	Vadojuma kļūme.	Sazinieties ar Husqvarna apkopes pārstāvi.
79	“Dzinēja iedarbināšanas slēdzis. Iedarbināšanas signāla kļūme.”	Dzinēja iedarbināšanas slēdža kontrolsignāla kļūme.	Apturiet izstrādājumu un pārliecinieties, ka veicat visas darbības, kas jāveic, iedarbinot izstrādājumu.
80	“Iekārtas apturēšanas poga. Darbības kļūme.”	Iekārtas apturēšanas pogas kontrolsignāla kļūme.	Sazinieties ar Husqvarna apkopes pārstāvi.
81	“Ūdens spiediena slēdzis. Darbības kļūme.”	Ūdens spiediena slēdža kontrolsignāla kļūme.	Sazinieties ar Husqvarna apkopes pārstāvi.
82	“Asmens pacelšanas slēdzis. Darbības kļūme.”	Asmens pacelšanas slēdža kontrolsignāla kļūme.	Sazinieties ar Husqvarna apkopes pārstāvi.

Kods	Ziņojums cilvēka-mašīnas saskarnē	Cēlonis	Risinājums
83	“Asmens nolaišanas slēdzis. Darbības kļūme.”	Nolaišanas slēdža kontrolsignāla kļūme.	Sazinieties ar Husqvarna apkopes pārstāvi.
84	“Neitrālā stāvokļa sensors. Darbības kļūme.”	Neitrālā stāvokļa sensora kontrolsignāla kļūme.	Sazinieties ar Husqvarna apkopes pārstāvi.
85	“Neizmantota tapa X1.29. Darbības kļūme.”	Vadojuma kļūme.	Sazinieties ar Husqvarna apkopes pārstāvi.
86	“Sajūga slēdzis. Darbības kļūme.”	Sajūga slēdža kontrolsignāla kļūme.	Sazinieties ar Husqvarna apkopes pārstāvi.
87	“Neizmantota tapa X1.10. Darbības kļūme.”	Vadojuma kļūme.	Sazinieties ar Husqvarna apkopes pārstāvi.
88	“E-track pozīcijas sensors. Darbības kļūme.”	E-track pozīcijas sensora signāla kļūme.	Sazinieties ar Husqvarna apkopes pārstāvi.
89	“Asmens ātruma sensors. Darbības kļūme.”	Asmens ātruma sensora signāla kļūme.	Sazinieties ar Husqvarna apkopes pārstāvi.
90	“Asmens dziļuma kodētājs. Darbības kļūme.”	Asmens dziļuma kodētāja signāla kļūme.	Sazinieties ar Husqvarna apkopes pārstāvi.
91			
92	“Dzinēja apgriezienu skaita kodētājs. Darbības kļūme.”	Dzinēja apgriezienu skaita kodētāja signāla kļūme.	Sazinieties ar Husqvarna apkopes pārstāvi.
93			
94	“Asmens dziļums. Darbības kļūme.”	Asmens dziļuma sensora signāla kļūme.	Sazinieties ar Husqvarna apkopes pārstāvi.
100	“Reģenerācija. Pieprasīta.”	DPF ir pārāk liels kvēpu daudzums.	Pārliecinieties, ka degvielas līmenis ir vismaz 50% un veiciet stacionāro reģenerāciju.
101	“Reģenerācija. Nepieciešama.”	DPF ir pārāk liels kvēpu daudzums, un dzinējs darbosies ar samazinātu ātrumu, līdz tiks veikta reģenerācija.	Pārliecinieties, ka degvielas līmenis ir vismaz 50% un veiciet stacionāro reģenerāciju.
102	“Reģenerācija. Pārtrauciet darbu.”	DPF ir pārāk liels kvēpu daudzums, un dzinējs darbosies ar samazinātu griezes momentu un ātrumu, līdz tiks veikta reģenerācija.	Apturiet izstrādājumu. Pārliecinieties, ka degvielas līmenis ir vismaz 50% un veiciet atkopšanas reģenerāciju.
103	“Reģenerācija. Pieprasīta.”	DPF ir pārāk liels kvēpu daudzums.	Pārliecinieties, ka degvielas līmenis ir vismaz 50% un veiciet reģenerāciju.
104	“Reģenerācija. Pārtrauciet darbu.”	DPF ir pārāk liels kvēpu daudzums, un dzinējs darbosies ar samazinātu griezes momentu, līdz tiks veikta reģenerācija.	Pārliecinieties, ka degvielas līmenis ir vismaz 50% un veiciet reģenerāciju.
105	“Reģenerācija. Pārtrauciet darbu.”	DPF ir pārāk liels kvēpu daudzums, un dzinējs darbosies ar samazinātu griezes momentu un ātrumu.	Sazinieties ar Husqvarna apkopes pārstāvi.

Kods	Ziņojums cilvēka-mašīnas saskarnē	Cēlonis	Risinājums
106	“DPF kļūme. Pārtrauciet darbu.”	DPF ir pārāk liels kvēpu daudzums, un dzinējs darbosies ar samazinātu griezes momentu un ātrumu.	Sazinieties ar Husqvarna apkopes pārstāvi.
107	“DPF pelnu daudzums. Augsts.”	DPF ir pārāk liels pelnu daudzums.	Sazinieties ar Husqvarna apkopes pārstāvi.
108			
109		DPF ir pārāk liels pelnu daudzums, un dzinējs darbosies ar samazinātu griezes momentu.	
110	“Dzinējs. NOx diagnostikas kļūda.”	EGR gāzes temperatūras sensora kļūme.	Sazinieties ar Husqvarna apkopes pārstāvi.
111	“Dzinējs. NOx vai dzinēja kļūda.”	Ar NOx emisiju saistīta kļūme izplūdes gāzu pēcapstrādes sistēmās.	Sazinieties ar Husqvarna apkopes pārstāvi.
112	“Izplūdes gāzes. Augsta temperatūra.”	Pārāk augsta izplūdes gāzu temperatūra.	NAV PIEEJAMS
120	“Eļļas spiediens. Zems.”	Eļļas spiediens ir zems.	Pārbaudiet motoreļļas līmeni.
121	“Dzinēja dzesēšanas šķidrums. Pārāk augsta temperatūra.”	Dzinējs ir pārkarsis.	Pārbaudiet dzinēja dzesēšanas šķidruma līmeni un nepieciešamības gadījumā uzpildiet to.
			Pārbaudiet radiatora gaisa filtru un, ja nepieciešams, iztīriet to.
122	“Degvielas spiediens. Zems.”	Degvielas līmenis ir pārāk zems.	Uzpildiet degvielu.
123	“Degvielas sistēma. Augsts ūdens līmenis.”	Ūdens atdalītājā ir pārāk daudz ūdens.	Iztukšojiet ūdens atdalītāju.
124	“Degvielas sistēma. Augsts ūdens līmenis.”	Ūdens atdalītājā ir pārāk daudz ūdens, un dzinējs darbosies ar nelielu ātrumu, līdz ūdens atdalītājs tiks iztukšots.	Iztukšojiet ūdens atdalītāju.

Pārvadāšana, glabāšana un utilizēšana

Transportēšana

BRĪDINĀJUMS: Esiet uzmanīgs transportēšanas laikā. Izstrādājums ir smags un var radīt traumas vai bojājumus, ja transportēšanas laikā tas nokrīt vai pārvietojas.

Riteņi ļauj manuāli pārvietot izstrādājumu nelielu attālumu. Garākām distancēm paceliet izstrādājumu, lai pārvietotu to, vai novietojiet uz transportlīdzekļa.

IEVĒROJIET: Nevelciet izstrādājumu ar transportlīdzekli.

- Transportēšanas laikā nostipriniet izstrādājumu. Pārliecinieties, ka tas nevar kustēties.
- Pirms izstrādājuma transportēšanas, noņemiet griezējasmeni.
- Noņemiet visus darbarīkus un uzgriežņu atslēgas.
- Attiecībā uz izstrādājuma un degvielas transportēšanu pārliecinieties, vai nav noplūdes vai tvaiku. Dzirksteles vai atklātas liesmas, ko rada,

piemēram, elektroierīces vai tvaika katli, var izraisīt ugunsgrēku.
- Vienmēr izmantojiet apstiprinātas tvertnes degvielas transportēšanai.
- Jauniem asmeņiem pārbaudiet, vai nav transportēšanas defektu.

Izstrādājuma pārvietošana ar ieslēgtu dzinēju

1. Pagrieziet dzinēja iedarbināšanas slēdzi stāvoklī “I” (A).

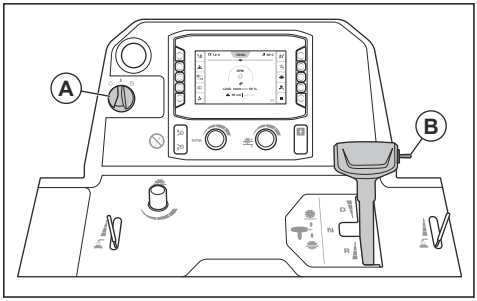

2. Nospiediet slēdzi (B) uz augšu, līdz griezējasmens nepieskaras zemei.

BRĪDINĀJUMS: Ja izstrādājumam ir uzstādīts atsvaru komplekts, griezējasmens pacelšanas laikā sargiet kājas no saskares ar atsvaru komplektu. Pastāv traumu risks.

BRĪDINĀJUMS: Ja izmantojat 5. riteni, griezējasmens pacelšanas laikā sargiet kājas no saskares ar 5. riteni. Pastāv risks gūt traumas saspiežot.

3. Pārbīdiet ātruma vadības sviru neitrālā stāvoklī.

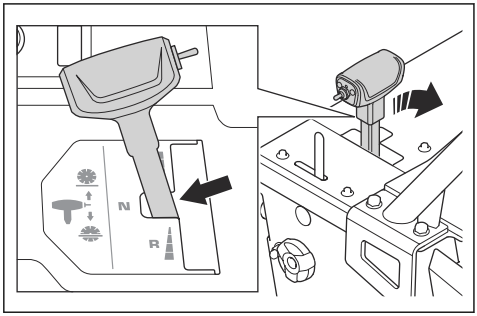

4. Deaktivizējiet sajūgu. Skatiet šeit: *Sajūga aktivizēšana un deaktivizēšana lpp. 157*.
5. Ieslēdziet izstrādājumu. Skatiet šeit: *Izstrādājuma iedarbināšana lpp. 163*.
6. Lietojiet izstrādājumu, izmantojot apgriezienu skaita regulēšanas sviru.
7. Noregulējiet pretestību uz apgriezienu skaita regulēšanas sviras, izmantojot tās sānos esošo uzgriezni.

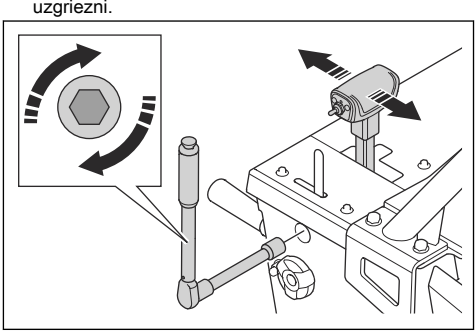

Izstrādājuma pārvietošana slīpumā (pa uzbrauktuvi)

BRĪDINĀJUMS: Esiet ļoti uzmanīgi, ja pārvietojat izstrādājumu ar ieslēgtu dzinēju augšup un lejup slīpumā. Izstrādājums ir smags un ir iespējamas traumas, ja tas apgāžas vai pārvietojas pārāk ātri.

BRĪDINĀJUMS: Ja nogāze ir ļoti stāva, vienmēr izmantojiet vinču. Nestaigājiet un nestāviet zem izstrādājuma.

BRĪDINĀJUMS: Nestaigājiet un nestāviet izstrādājuma aizmugurējā daļā, kad pārvietojat to pa uzbrauktuvi uz augšu vai leju.

- Lai pārvietotu izstrādājumu pa uzbrauktuvi uz leju, lēnām virziet to atpakaļgaitā.
- Lai pārvietotu izstrādājumu pa uzbrauktuvi uz augšu, lēnām virziet to uz priekšu.

Izstrādājuma pārvietošana ar izslēgtu dzinēju

1. Pārslēdziet dzinēja iedarbināšanas slēdzi stāvoklī “I” (A).

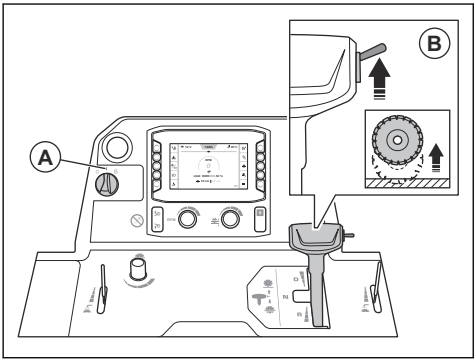

2. Nospiediet slēdzi (B) uz augšu, līdz griezējasmens nepieskaras zemei.

BRĪDINĀJUMS: Ja izstrādājumam ir uzstādīts atsvaru komplekts, griezējasmens pacelšanas laikā sargiet kājas no saskares ar atsvaru komplektu. Pastāv traumu risks.

BRĪDINĀJUMS: Ja izmantojat 5. riteni, griezējasmens pacelšanas laikā sargiet kājas no saskares ar 5. riteni. Pastāv risks gūt traumas saspiežot.

3. Pārbīdiet ātruma vadības sviru neitrālā stāvoklī.

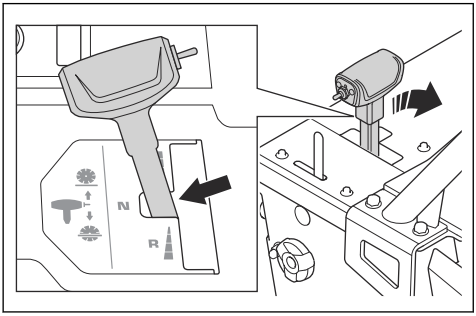

4. Turiet darbības rokturus un stumjot pārvietojiet izstrādājumu.

Izstrādājuma celšana

BRĪDINĀJUMS: Pārbaudiet, vai celšanas aprīkojums ir atbilstoša izmēra. Izstrādājuma datu plāksnītē norādīts izstrādājuma svars.

BRĪDINĀJUMS: Neceliet bojātu izstrādājumu. Pārbaudiet, vai celšanas cilpa ir pareizi uzstādīta un nav bojāta.

BRĪDINĀJUMS: Neveiciet pacelta izstrādājuma apkopi.

IEVĒROJIET: Neizmantojiet darbības rokturus izstrādājuma pacelšanai.

- Iestipriniet celšanas aprīkojumu celšanas cilpā.

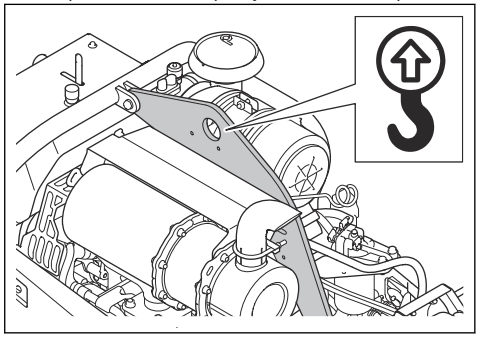

Izstrādājuma droša nostiprināšana transportlīdzeklī

1. Izvelciet divas siksnas cauri priekšējā savilcēja kronšteinam (A) un piestipriniet tās pie transportlīdzekļa. Leņķim X jābūt no 50 līdz 55 grādiem.

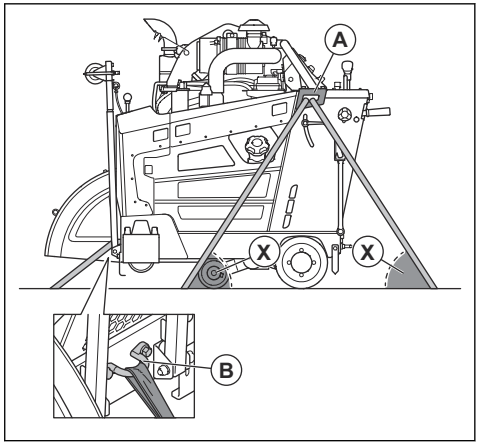

2. Izvelciet vienu siksnu cauri priekšējā savilcēja kronšteinam (B) un piestipriniet to pie transportlīdzekļa.

Uzglabāšana

- Uzglabājiet izstrādājumu norobežotā vietā, lai tam nevarētu piekļūt bērni vai nepiederošas personas.
- Izlejiet ūdeni no pārnesumkārbas.
- Pārslēdziet dzinēja iedarbināšanas slēdzi stāvoklī “0”.
- Pārbīdiet ātruma vadības sviru neitrālā stāvoklī.
- Noņemiet griezējasmeni no izstrādājuma.
- Uzglabājiet griezējasmeņus drošā vietā, lai tie netiktu bojāti.
- Glabājiet griezējasmeņus sausā vietā, kurā temperatūra nepazeminās zem 0 °C.
- Pārbaudiet, vai jaunajiem griezējasmeņiem nav uzglabāšanas defektu.
- Attiecībā uz produkta un degvielas glabāšanu pārliecinieties, vai nav noplūdes vai tvaiku. Dzirksteles vai atklātas liesmas, ko rada, piemēram, elektroierīces vai tvaika katli, var izraisīt ugunsgrēku.
- Degvielas glabāšanai vienmēr izmantojiet apstiprinātas tvertnes.
- Uzglabājiet akumulatoru vēsā un sausā vietā.
- Iestatiet darbības rokturus īsākajā pozīcijā, kad novietojat izstrādājumu glabāšanai. Skatiet šeit: *Darbības rokturu stāvokļa maiņa lpp. 156*.

Ilgtermiņa uzglabāšanai veiciet arī tālāk norādītās darbības.

- Notīriet produktu un veiciet pilnu apkopi.
- Ieeļļojiet visas eļļošanas vietas.
- Atvienojiet akumulatora kabeli no negatīvās spailes un nolieciet kabeli drošā attālumā no akumulatora.
- Ilgtermiņa uzglabāšanas laikā nedaudz uzlādējiet akumulatoru.
- Uzpildiet degvielas tvertni, lai novērstu ūdens nokļūšanu degvielas sistēmā.
- Glabājiet izstrādājumu sausā un siltā vietā.
- Izlejiet ūdeni no degvielas filtra ūdens atdalītāja.
- Pārbaudiet, vai dzinēja dzesēšanas šķidruma sasalšanas temperatūra ir piemērota uzglabāšanas vietas temperatūrai.
- Uzstādiet uz izstrādājuma aizsargpārsegu. Tas ir īpaši svarīgi, ja izstrādājums tiek glabāts ārpus telpām.
- Pēc ilgtermiņa uzglabāšanas nomainiet dzinēja eļļu.

Utilizācija

- Ķīmiskās vielas var būt bīstamas, un tās nedrīkst atstāt zemē. Vienmēr nogādājiet izmantotās ķimikālijas uz servisa centru vai atbilstošu utilizācijas vietu.
- Kad izstrādājums ir nolietots, nogādājiet to atpakaļ izplatītājam vai atbilstošā pārstrādes vietā.
- Eļļa, eļļas filtri, degviela un akumulators var nelabvēlīgi ietekmēt vidi. Ievērojiet konkrētās valsts pārstrādes prasības un spēkā esošos noteikumus.
- Neizmetiet akumulatoru kā sadzīves atkritumus.
- Nogādājiet akumulatoru Husqvarna apkopes dienesta pārstāvim vai uz izmantoto akumulatoru utilizācijas vietu.

Tehniskie dati

Dzinējs*	
Dzinēja zīmols, tips	Yanmar, 4TNV88C-DHQ
Dzinēja jauda, kW/zs@apgr./min [25]	35,5/47,6@3000
Darba tilpums (dm^3/kubikcollas)	2,2/134
Cilindri	4
Gaisa filtrs	Radiālā blīve ar priekštīrītāju un nosprostojuma indikatoru
Starteris	Elektrosistēma
Degviela	Tikai dīzeļdegviela ar īpaši zemu sēra saturu

* = lai iegūtu plašāku informāciju un atbildes uz jautājumiem par šo konkrēto motoru, skatiet motora rokasgrāmatu vai motora izgatavotāja tīmekļa vietni.

Degvielas un eļļošanas sistēma	
Degvielas tvertnes tilpums (l/galoni)	24,5/6,5
Eļļas tvertnes tilpums, l (kvartas)	7,4/7,8
Dzinēja eļļa	SAE 15W40 vai SAE 10W30, API Class CJ-4, ACEA E6-08, ACEA E9-08
Dzinēja degvielas filtrs	Yanmar 129C00-55800
Motoreļļas filtrs	Yanmar standarta filtrs
Pārnesumkārbas eļļa	SAE 75W90
Pārnesumkārbas eļļas tvertnes tilpums, l (kvartas)	Modelis ar 1 pārnesuma pārnesumkārbu: 0,95/1 Modelis ar 3 pārnesumu pārnesumkārbu: 1,77/1,87
Smērviela	Kvalitāte: NLGI 2. Standarta: SAE J310
Hidraulikas eļļa	SAE 15W40, API Class SE, API Class CC, API Class CD
Hidraulikas eļļas tvertnes tilpums, l/kvartas	0,95/0,53

[25] Atbilstoši dzinēja izgatavotāja specifikācijām. Maksimāli pieļaujamā dzinēja jauda ir vidējā tipiskā ražošanas dzinēja neto jauda (pēc norādītajiem apgr./min) dzinēja modelim, kas mērīta pēc SAE standarta J1995.

Degvielas un eļļošanas sistēma	
Dzesēšanas šķidrums	Etilēnglikola un ūdens maisījums attiecībā 50/50. Iekļauts izstrādājuma sākotnējā komplektācijā. Propilēnglikola un ūdens maisījums attiecībā 50/50. **IEVĒROJIET:** Neveidojiet maisījumu tieši tvertnē. Iegūt pareizu 50/50 maisījumu ir vieglāk, to gatavojot atsevišķā tvertnē.

Akumulators	
Spailes veids	T6
BCI	91
Spriegums (V)	12
Jauda (Ah)	60–100
CCA, A	660–760
Maks. izmērs G×P×A (mm/collas)	280×175×175/11×6,9×6,9

Zāģa konfigurācija	500/20	650/26	750/30	900/36
Asmens aizsarga apjoms, mm/collas	500/20	650/26	750/30	900/36
Maks. griešanas dziļums, mm/collas	193/7,75	262/10,5	312/12,5	374/15
Asmens vārpstas ātrums, apgriezieni minūtē	2400	1866	1628	1355
Aptuvenā asmens vārpstas jauda, kW/zs	31/42			
Ass izmērs, mm/collas	25,4/1 ar vienu piedziņas tapu			
Ātri noņemama asmens atloka diametrs, mm/collas	114,5/4,5	127/5	127/5	152,5/6
Asmens vārpstas piedziņa	3 VX ķīļsiksnas katrā pusē			
Asmens dzesēšanas šķidrums	Ūdens			
Asmens aizsarga palīgierīce	Uzbīdāms, automātisks fiksators			
Piedziņa	Hidrauliska			
Maks. gaitas ātrums	Neierobežoti maināms: 0–37 m/min. vai 0–122 pēdas/min., turpgaitā un atpakaļgaitā. 25 m/min maksimālais atpakaļgaitas ātrums CE modeļiem.			
Šasija	Īpaši izturīga, stingra, kastes un kanālu daļas uzbūve			
Nominālais svars (bez kastes), kg/mārciņas	756/1667	761/1678	765/1687	771/1700

Zāģa konfigurācija	500/20	650/26	750/30	900/36
Maks. svars lietošanas laikā, ieskaitot papildaprīkojumu, kg/mārciņas	799/1761	808/1781	817/1801	829/1828
Maks. slīpuma leņķis, grādi	10	10	10	10

Trokšņa un vibrācijas emisija	
Skaņas jaudas līmenis, izmērītais dB (A)	113
Skaņas jaudas līmenis, garantētais L_{WA} dB (A) [26]	119
Skaņas spiediena līmenis pie operatora auss, dB(A) [27]	104
Vibrācijas līmenis, a_{hv}, m/s^2, labais/kreisais rokturis [28]	<3,8/<2,9

Paziņojums par deklarētajiem trokšņa un vibrācijas rādītājiem

Šīs vērtības tika iegūtas laboratorijas tipa pārbaudes laikā saskaņā ar minēto direktīvu vai standartu prasībām un ir piemērotas salīdzinājumam ar citu tādu produktu deklarētajām vērtībām, kuri ir pārbaudīti, izmantojot tās pašas direktīvas vai standartus. Šīs deklarētās vērtības var izmantot provizoriskiem riska novērtējumiem, bet atsevišķās darba vietās izmērītās vērtības var būt lielākas. Faktiskās iedarbības vērtības un atsevišķa lietotāja apdraudējuma risks ir unikāls katram gadījumam un var būt atkarīgs no veida, kā strādā attiecīgais lietotājs, kādam materiālam tiek izmantots produkts, kā arī tā, cik liels ir iedarbības laiks vai kāds ir produkta un lietotāja fiziskais stāvoklis.

[26] Atbilstoši EK direktīvai 2000/14/EK trokšņa emisija apkārtnē ir mērīta kā skaņas jauda (L_{WA}). Atšķirība starp garantēto un izmērīto skaņas jaudas līmeni ir tāda, ka garantētā skaņas intensitātes līmeņa mērījumu rezultāts ietver arī izkliedi mērījuma rezultātā un atšķirības dažādām tā paša modeļa ierīcēm atbilstoši direktīvai 2000/14/EK.

[27] Trokšņa spiediena līmenis atbilstoši EN 13862. Sniegtajos datos par skaņas spiediena līmeni ir tipiska statistiskā izkliede 2,5 dB(A) (standartnovirze).

[28] Vibrācijas līmenis atbilstoši EN 13862. Sniegtajos datos par vibrācijas līmeni tipiska statistiskā izkliede ir 1 m/s^2 (standartnovirze).

Izstrādājuma izmēri

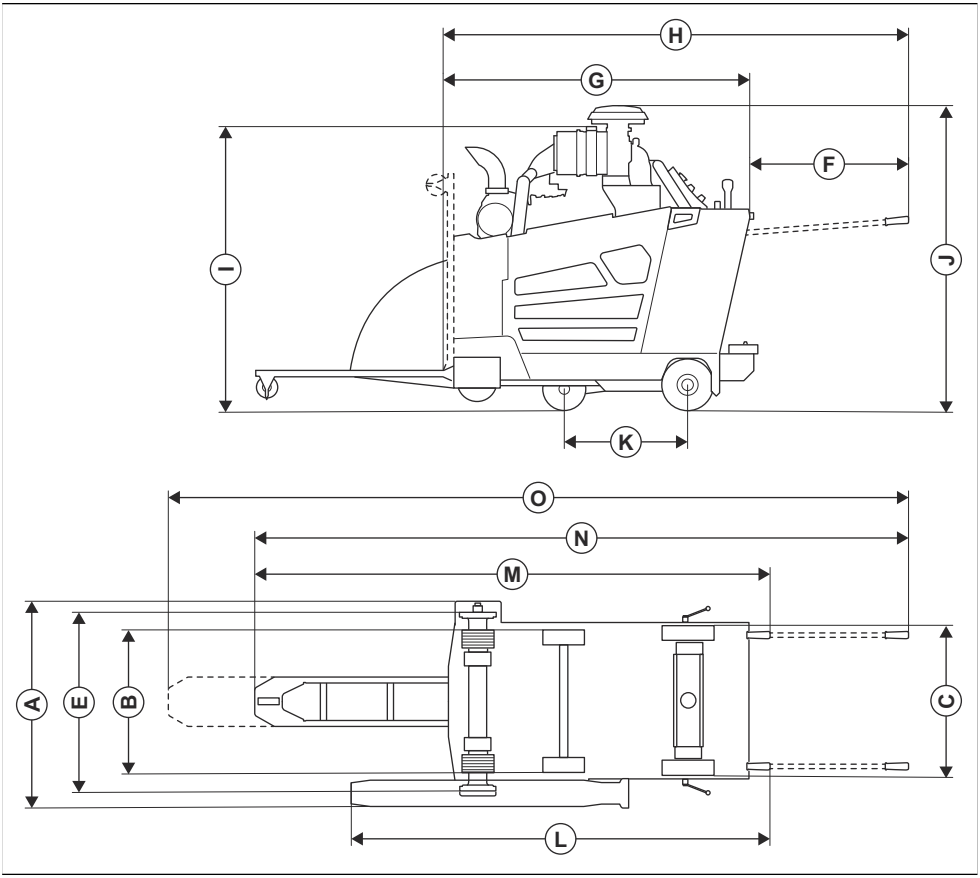

A	Platums, mm/collas	848/33,4	**J**	Min. kopējais augstums (bez izplūdes caurules, priekštīrītāja vāka), mm/collas	1289/50 ¾
B	Riteņu platums no centra līdz centram, mm/collas	Priekšā: 518/20 ⅜, aizmugurējais: 533/21	**K**	Maks. kopējais augstums (priekštīrītāja augšpuse), mm/collas	1310/51,6
C	Riteņu platums no ārpuses līdz ārpusei, mm/collas	Priekšā: 569/22 ⅜, aizmugurējais: 609/24	**L**	Riteņu pamatnes garums, mm/collas	427/16 ¾
D	Rāmja platums, mm/collas	635/25	**M**	Garums no aizsarga līdz rokturim (rokturi iekšā), mm/collas	1754/69,1
E	Platums no iekšējā atloka līdz iekšējam atlokam, mm/collas	726,5/28 ⅝	**Z**	Maks. kopējais garums (rokturi iekšā), mm/collas	2273/89 ½

F	Rokturu pagarinājums, mm/collas	809/31 ⅞	O	Maks. kopējais garums (rokturi ārā, rādītājs nolaists), mm/collas	2964/116 ¾
G	Min. zāģa garums (radītājs un aizsargs augšā, bez rokturiem), mm/collas	1485/58 ½	P	Maks. kopējais garums (rokturi ārā, rādītājs izstiepts), mm/collas	3444/135 ½
H	Zāģa garums (rādītājs pacelts, rokturi ārā), mm/collas	2191/86 ¼			

PCB

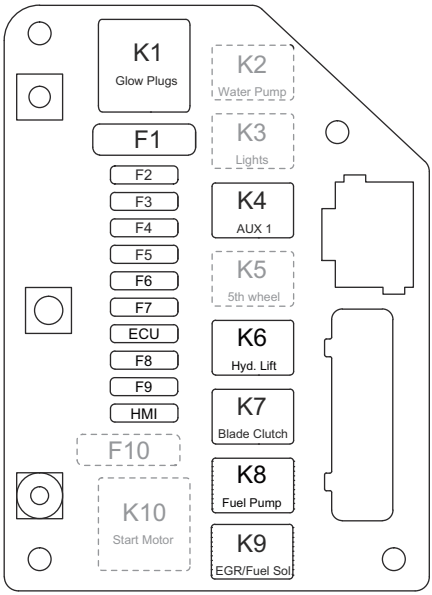

Darbība	Apzīmējums	Relejs	Apzīmējums	Drošinātājs
Kvēlsveces	K1	70 A	F1	60 A
Ūdens sūknis (papildaprīkojums)	K2	25 A	F2	25 A
Gaismas (papildaprīkojums)	K3	25 A	F3	7,5 A
AUX 1 (ECU)	K4[29]	25 A[30]	F4	25 A
5. ritenis (papildaprīkojums)	K5	25 A	F5	25 A

[29] Drošībai būtisku komponentu apkopi veiciet pieHusqvarna izplatītāja, kas izmanto tikai identiskas rezerves daļas. Nepārveidojiet drošībai būtiskus komponentus.

[30] Drošībai būtisku komponentu apkopi veiciet pieHusqvarna izplatītāja, kas izmanto tikai identiskas rezerves daļas. Nepārveidojiet drošībai būtiskus komponentus.

Darbība	Apzīmējums	Relejs	Apzīmējums	Drošinātājs
Hidrauliskā pacēlēja sūknis	K6	25 A	F6	25 A
Asmens sajūgs	K7[31]	25 A[32]	F7	15 A
Degvielas sūknis	K8	25 A	F8	20 A
EGR/degvielas sol.	K9	25 A	F9	25 A
Dzinēja iedarbināšana	K10	70 A	F10	60 A
ECU (netiek izmantots)	NAV PIEEJAMS	NAV PIEEJAMS	ECU	25 A
HMI	NAV PIEEJAMS	NAV PIEEJAMS	HMI	15 A

Releju kārba

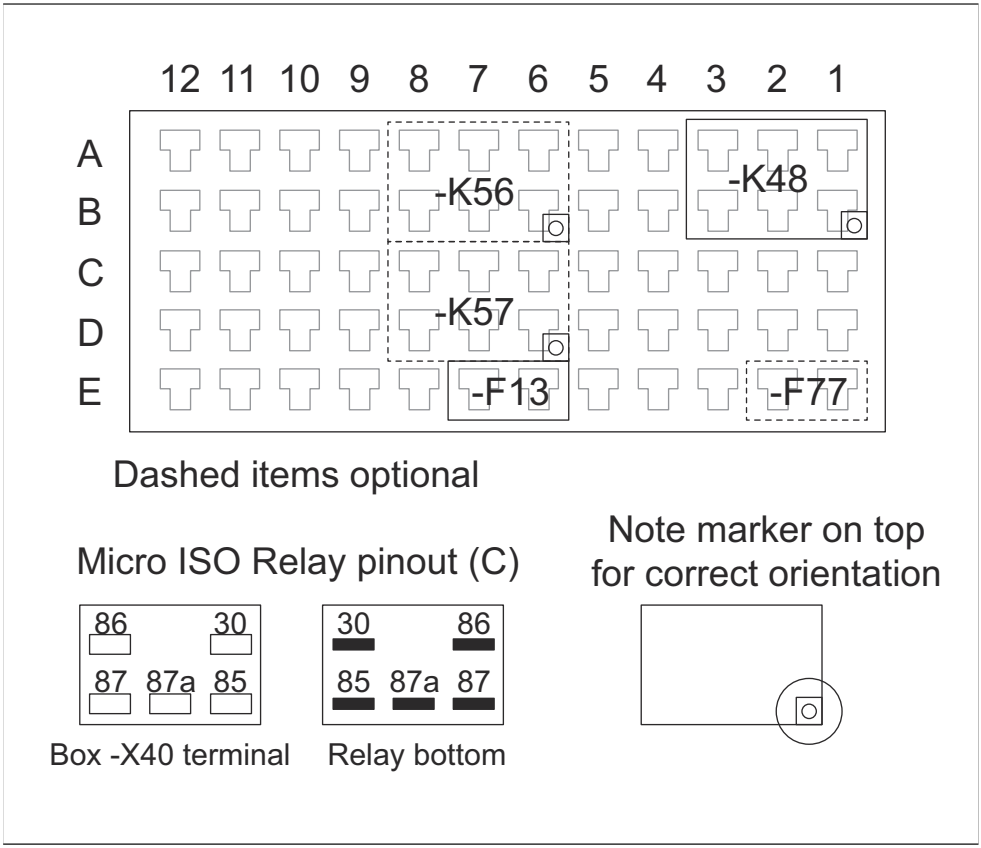

[31] Drošībai būtisku komponentu apkopi veiciet pieHusqvarna izplatītāja, kas izmanto tikai identiskas rezerves daļas. Nepārveidojiet drošībai būtiskus komponentus.

[32] Drošībai būtisku komponentu apkopi veiciet pieHusqvarna izplatītāja, kas izmanto tikai identiskas rezerves daļas. Nepārveidojiet drošībai būtiskus komponentus.

Apzīmējums	Darbība	Drošinātājs
K48	Iedarbināšana iespējota	NAV PIEEJAMS
K56	“Piektā riteņa pacelšana” jeb pacelšana uz augšu, izmantojot domkratu (papildu aprīkojums)	NAV PIEEJAMS
K57[33]	“Piektā riteņa pacelšana” jeb nolaišana uz leju, izmantojot domkratu (papildu aprīkojums)	NAV PIEEJAMS
F13	Aizdedzes atslēga	1 A
F77	Papildu barošana (papildu aprīkojums)	2 A

Apstiprinātie Husqvarna piederumi

- Aizmugurējo svaru komplekts, 2 stieņi
- Dubulto gaismu komplekts
- Ūdens sūkņa komplekts
- 5. riteņa komplekts

[33] Drošībai būtisku komponentu apkopi nodrošina Husqvarna izplatītājs, kas nodrošina apkopi, izmantojot tikai identiskas rezerves daļas. Nepārveidojiet drošībai būtiskus komponentus.

Atbilstības deklarācija

ES atbilstības deklarācija

Mēs, **Husqvarna AB**, SE-561 82 Huskvarna, Zviedrija,
tālr.: Ar šo mēs, +46-36-146500 paziņojam, ka
uzņemamies pilnu atbildību, ka šis izstrādājums:

Apraksts	**Grīdas griešanas iekārta**
Zīmols	Husqvarna
Tips/modelis	FS 5000D II
Identifikācija	Ar sērijas numuriem no 2026 un turpmākiem sērijas numuriem

pilnībā atbilst šādām ES direktīvām un noteikumiem:

Direktīva/regula	**Apraksts**
2006/42/EC	“par mehānismiem”
2014/30/EU	“par elektromagnētisko savietojamību”
2000/14/EC	“par trokšņa emisiju vidē”
2011/65/EU	“par bīstamu vielu izmantošanas ierobežošanu”

un ir ievēroti tālāk norādītie standarti un/vai tehniskās specifikācijas;

EN ISO 12100:2010

EN 13862:2021

EN 55012:2007+A1:2009

EN ISO 13766-1:2018

EN ISO 13766-2:2018

EN ISO 13849-1:2015

EN IEC 63000:2018

Atbilstības noteikšanas procedūra saskaņā ar 2000/14/EC: V pielikums.

Izmērītais skaņas jaudas līmenis: 113 dB(A)

Garantētais skaņas jaudas līmenis: 119 dB(A)

2026-01-12

Christian Nyberg

Christian Nyberg

Vecākais uzņēmuma R&D Heavy Equipment direktors

Husqvarna AB, Celtniecības nodaļa

Atbildīgais par tehnisko dokumentāciju

CE

UK Importer:
Husqvarna UK Ltd
Preston Road, Co. Durham
DL5 6UP

Содержание

Введение..... 196
Безопасность.....208
Работа.....214
Техническое обслуживание.....235
Поиск и устранение неисправностей.....249
Транспортировка, хранение и утилизация.....254
Технические данные.....258
Одобренное дополнительное оборудование Husqvarna..... 265
Декларация о соответствии..... 266

Введение

Описание изделия

Изделие представляет собой швонарезчик с задней рукояткой и дизельным двигателем. Изделие имеет регулируемый указатель, который позволяет четко контролировать работу и облегчает выполнение резки по прямой. Изделие оснащено панелью управления с HMI, которая позволяет отслеживать работу всех функций и управлять изделием.

Использование по назначению

Изделие используется с алмазными дисками для влажной резки напольных покрытий из твердых материалов, таких как бетон, асфальт и камень. Использование в прочих целях запрещено.

Данное изделие предназначено для промышленного использования опытными операторами.

Соответствие уровня токсичных выбросов стандарту Euro V

ПРЕДУПРЕЖДЕНИЕ: В случае вмешательства в работу двигателя данное изделие перестанет соответствовать нормативам ЕС.

Повреждение изделия

Мы не несем ответственности за повреждение изделия в следующих случаях:

- ненадлежащий ремонт изделия;
- использование для ремонта изделия неоригинальных деталей или деталей, не одобренных производителем;
- использование неоригинальных дополнительных принадлежностей или принадлежностей, не одобренных производителем;
- ремонт изделия в неавторизованном сервисном центре или неквалифицированным специалистом.

Обзор изделия, вид слева

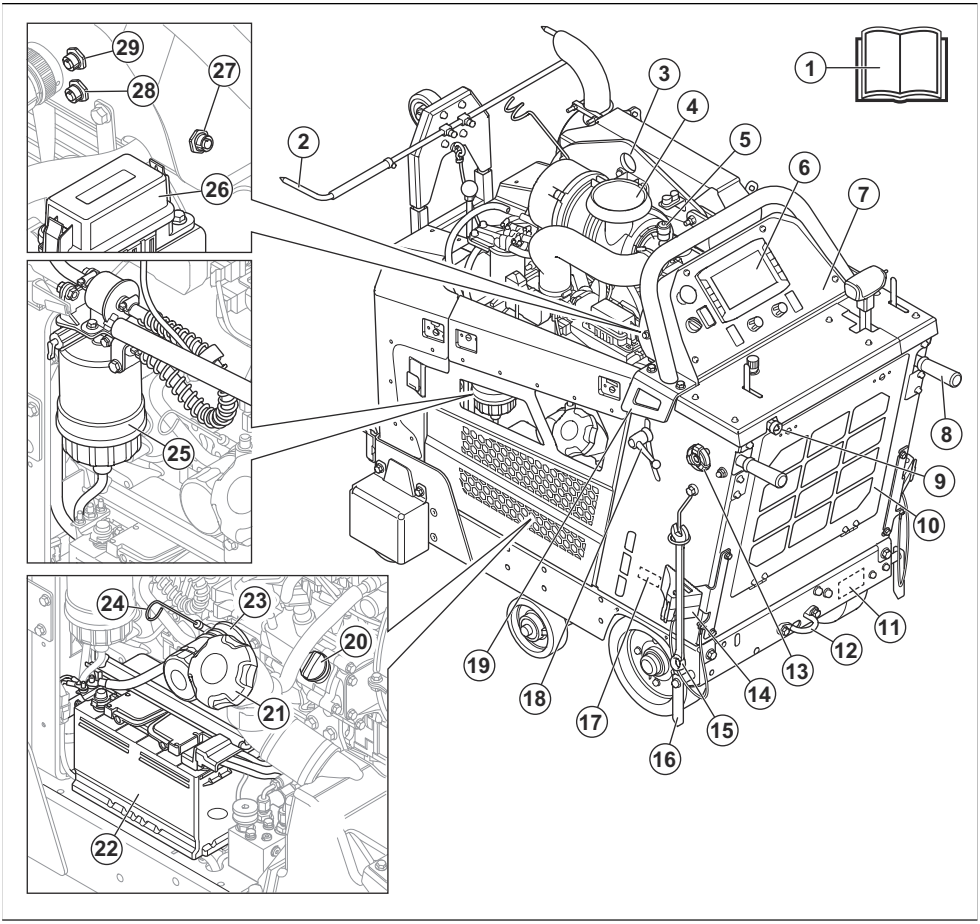

1. Руководство по эксплуатации
2. Регулируемый указатель
3. Точка подъема
4. Воздушный фильтр
5. Индикатор воздушного фильтра
6. Человеко-машинный интерфейс (HMI). См. *Обзор человеко-машинного интерфейса (HMI) на стр. 200*.
7. Панель управления. См. раздел *Обзор панели управления на стр. 199*.
8. Рукоятки управления
9. Водяной штуцер
10. Радиатор блока воздушного фильтра
11. Паспортная табличка для ЕС
12. Задний кронштейн для строп
13. Фиксатор рукояток управления (регулировка по длине)
14. Противооткатный упор (опционально для Северной Америки)
15. Гаечный ключ
16. Задний указатель
17. Паспортная табличка для США / Канады
18. Фиксатор рукояток управления (регулировка по высоте)
19. Задний кронштейн для строп
20. Крышка масляного бака
21. Крышка топливного бака
22. Аккумулятор
23. Фильтр моторного масла
24. Щуп уровня моторного масла

25. Водоотделитель топливного фильтра
26. Блок реле и предохранителей
27. X50 HSH
28. Подключение X77
29. Камера X54

Обзор изделия, вид справа

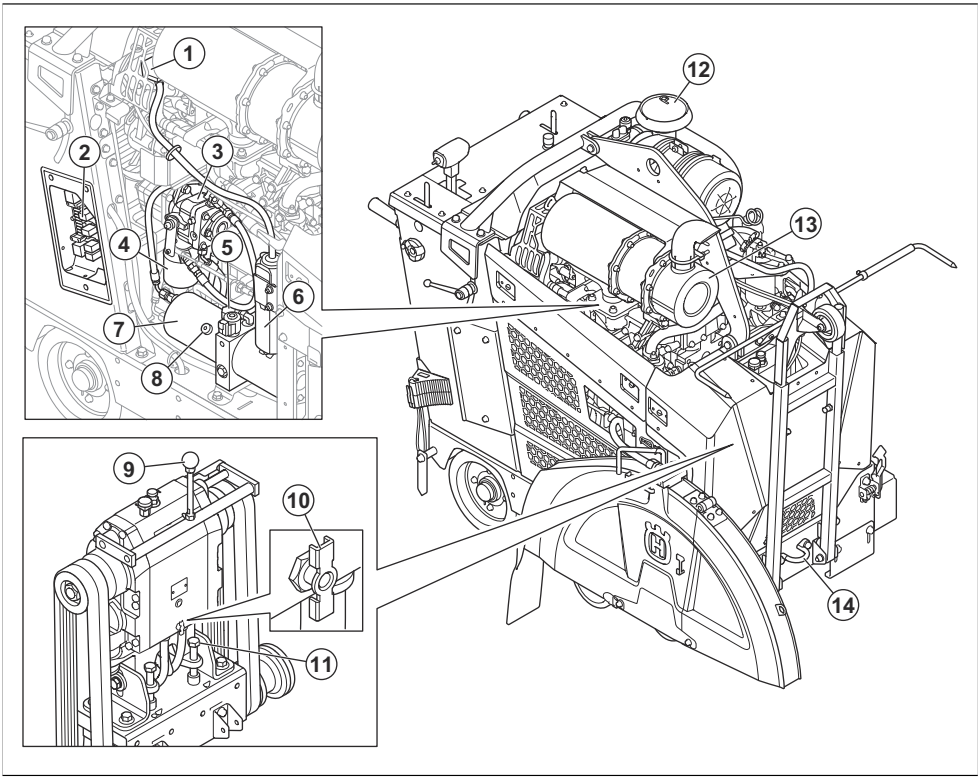

1. Крышка бачка охлаждающей жидкости двигателя
2. Блок реле и предохранителей. См. .
3. Насос гидростатической трансмиссии
4. Фильтр гидравлической системы
5. Заливная горловина гидробака
6. Бачок для сбора охлаждающей жидкости двигателя
7. Гидробак
8. Насос гидравлической системы подъема
9. Рычаг переключения передач, модель с 3-скоростным редуктором
10. Клапан слива воды из коробки передач
11. Болт натяжения ремня
12. Воздушный фильтр
13. Глушитель
14. Передний кронштейн для строп
15. Противооткатный упор (опционально для Северной Америки)

Обзор панели управления

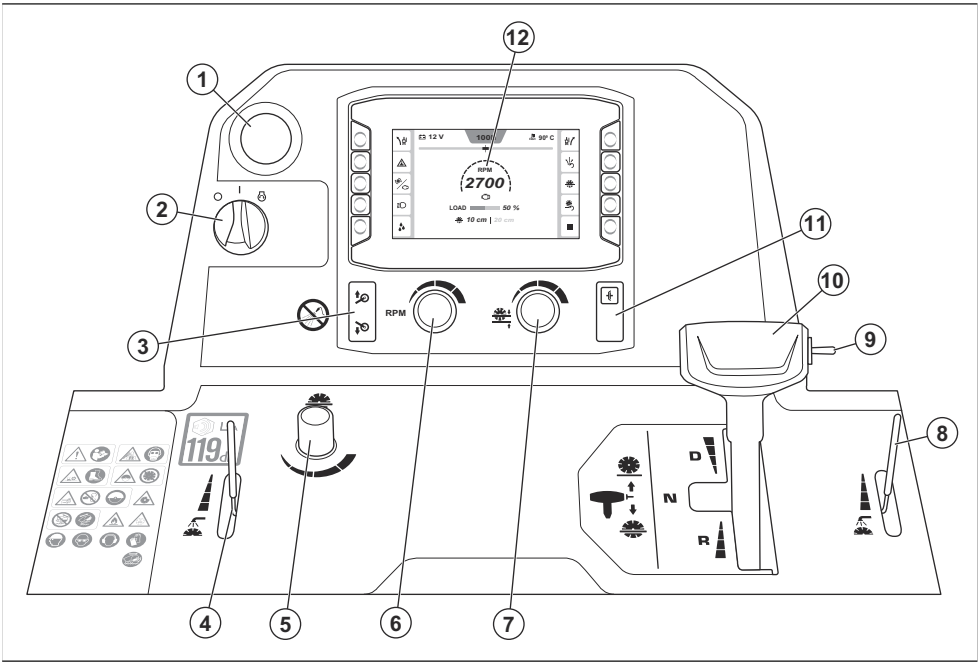

1. Кнопка останова машины
2. Пусковой переключатель двигателя
3. Кнопка подъема/опускания 5-го колеса
4. Рычаг регулировки водяного клапана
5. Регулятор скорости опускания диска
6. Регулятор частоты вращения двигателя и режущего диска
7. Регулятор ограничения глубины резки
8. Рычаг регулировки водяного клапана
9. Переключатель подъема/опускания режущего диска
10. Рычаг управления ходом
11. Муфта сцепления
12. Человеко-машинный интерфейс (HMI), см. раздел *Обзор человеко-машинного интерфейса (HMI) на стр. 200*

Обзор человеко-машинного интерфейса (HMI)

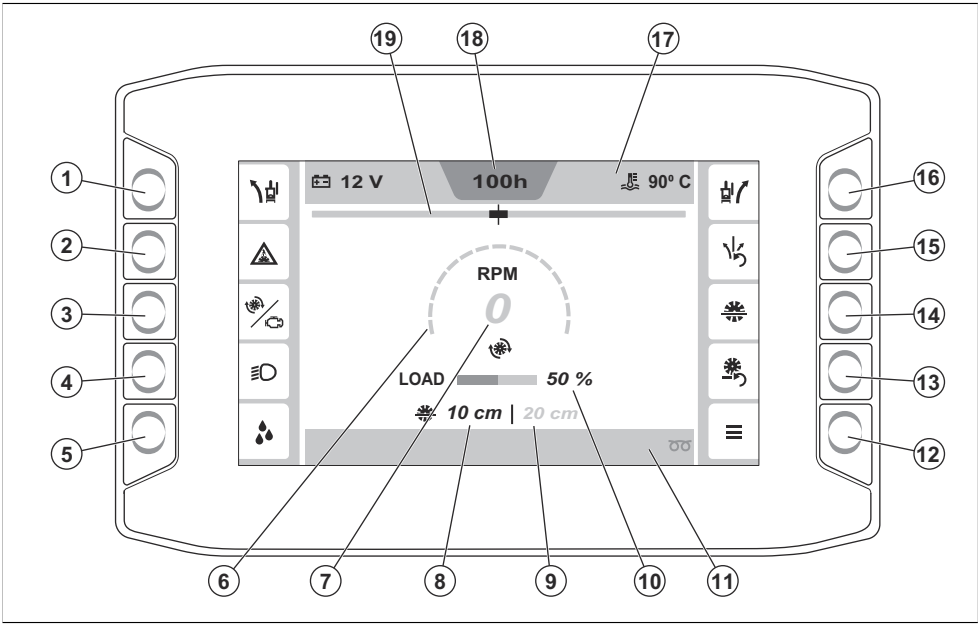

1. Кнопка регулировки функции E-track влево. Дополнительную информацию о функции E-track см. в разделе *Функция E-track на стр. 226*.
2. Кнопка включения/выключения аварийного выключателя подачи воды. Дополнительную информацию об аварийном выключателе подачи воды см. в разделе *Включение и выключение аварийного выключателя подачи воды на стр. 226*.
3. Кнопка переключения между показаниями частоты вращения двигателя или режущего диска. Дополнительную информацию см. в разделе *Указатель частоты вращения на стр. 226*.
4. Кнопка включения/выключения фонарей. (При наличии. Фонари поставляются в качестве дополнительного оборудования). Дополнительную информацию см. в разделе *Принадлежности на стр. 224*.
5. Кнопка включения/выключения водяного насоса. (При наличии. Водяной насос поставляется в качестве дополнительного оборудования). Дополнительную информацию см. в разделе *Принадлежности на стр. 224*.
6. Указатель частоты вращения двигателя или режущего диска. Дополнительную информацию см. в разделе *Указатель частоты вращения на стр. 226*.
7. Значение частоты вращения двигателя или режущего диска.
8. Текущая глубина резки
9. Настройка глубины резки
10. Текущая рабочая нагрузка
11. Нижняя панель. Дополнительную информацию см. в разделе *Символы на нижней панели HMI на стр. 206*.
12. Главное меню. Дополнительную информацию см. в разделе *"Главное меню" на стр. 227*.
13. Кнопка сброса для глубины резки
14. Кнопка включения/выключения ограничения глубины резки. Дополнительную информацию см. в разделе *Ограничение глубины резки на стр. 230*.
15. Кнопка сброса функции E-track. Дополнительную информацию о функции E-track см. в разделе *Функция E-track на стр. 226*.
16. Кнопка регулировки функции E-track вправо. Дополнительную информацию о функции E-track см. в разделе *Функция E-track на стр. 226*.
17. Верхняя панель. Дополнительную информацию см. в разделе *Символы на верхней панели HMI на стр. 204*.
18. Счетчик моточасов
19. Индикатор функции E-track

Символы на изделии



ПРЕДУПРЕЖДЕНИЕ! Изделие может представлять опасность и стать причиной тяжелой травмы или смерти оператора или окружающих. Соблюдайте осторожность и правила эксплуатации изделия.

Перед началом работы с изделием внимательно прочитайте руководство по эксплуатации и убедитесь, что понимаете приведенные здесь инструкции.



Пыль может стать причиной проблем со здоровьем. Используйте одобренные средства защиты органов дыхания. Не вдыхайте выхлопные газы. Не используйте изделие с двигателем внутреннего сгорания в помещениях или в зонах с недостаточной вентиляцией.

Используйте средства защиты органов дыхания. См. *Средства индивидуальной защиты на стр. 211*.



Риск порезов. Держите части тела на безопасном расстоянии от режущего диска.

Надевайте защитную обувь. См. *Средства индивидуальной защиты на стр. 211*.



Кожухи режущего диска должны быть всегда установлены на изделии. Не допускайте того, чтобы режущий диск был виден более чем на 180°.

Запрещается использовать изделие без защитного кожуха диска.



Держите части тела на безопасном расстоянии от режущего диска и других движущихся частей.

Запрещается просовывать руки внутрь изделия во время работы.

Защитный кожух диска всегда должен быть установлен.



Запрещается спускаться по пандусам и наклонным поверхностям передним ходом.

Осуществляйте спуск по пандусам и наклонным поверхностям только задним ходом.



Все перемещения машины за пределами зоны резки должны выполняться при остановленном инструменте.

Снимите режущий диск перед транспортировкой и поднятием изделия, чтобы не допустить повреждения режущего диска.

Запрещается использовать изделие без защитного кожуха диска.

Обязательно используйте защитный кожух, закрывающий режущий диск более чем на 180° его окружности.

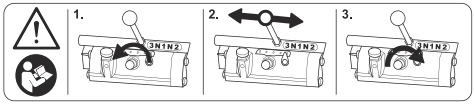

ПРЕДУПРЕЖДЕНИЕ! Перед переключением передач ознакомьтесь с руководством. Дополнительную информацию см. в разделе *Переключение передач на модели с 3-скоростным редуктором на стр. 219*.



Не выбрасывайте данное руководство по эксплуатации.



Опасность травмирования стоп. Держите части тела на безопасном расстоянии от 5-го колеса.



Убедитесь, что режущий диск не затуплен и на нем отсутствуют повреждения, например трещины.



Не пользуйтесь изделием вблизи легковоспламеняющихся материалов или газов.



Убедитесь, что режущий диск подходит для работы на скорости, равной или превышающей значение, указанное на паспортной табличке изделия. Использование режущего диска при чрезмерно высокой скорости может стать причиной его поломки или привести к травмам или повреждениям.



Запрещается очищать панель управления водой под высоким давлением.



Горячая поверхность.



Моторное масло.



Щуп.



Не поднимайте нарезчик во время проверки уровня моторного масла.



При проверке уровня моторного масла убедитесь, что нарезчик стоит ровно и режущий диск снят.



Направление вращения режущего диска.



Используйте одобренные средства защиты глаз с боковой защитой. См. *Средства индивидуальной защиты на стр. 211*.



Используйте одобренные средства защиты органов слуха. См. *Средства индивидуальной защиты на стр. 211*.



Используйте средства защиты головы. См. *Средства индивидуальной защиты на стр. 211*.



Используйте одобренные защитные перчатки. См. *Средства индивидуальной защиты на стр. 211*.



Максимально допустимый размер диска.



Рычаг системы водяного охлаждения.



Ручка регулировки скорости опускания диска.



Регулятор ограничения глубины резки.

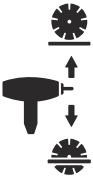

Переключатель подъема/опускания режущего диска.



Передача переднего хода.



Нейтральное положение.



Передача заднего хода.



Двигатель выключен.



Включение зажигания.



Запуск двигателя.



Чтобы поднять изделие, прикрепите подъемное оборудование к точке подъема на изделии.



Включение/выключение муфты сцепления.





Кнопка подъема/опускания 5-го колеса.



Символ топлива.



Данное изделие отвечает требованиям соответствующих директив ЕС.



Данное изделие соответствует действующими в Новой Зеландии и Австралии стандартам EESS и ACMA.



Данное изделие соответствует действующим в Украине нормативным требованиям.



Табличка с уровнем эмиссии шума в окружающую среду в соответствии с директивами и нормативами ЕС и Великобритании. Гарантированный уровень звуковой мощности изделия указан в разделе *Технические данные на стр. 258* и на табличке.

Примечание: Другие символы/наклейки на изделии относятся к специальным требованиям сертификации на определенных рынках.

Символы на панели HMI

Символы на верхней панели HMI

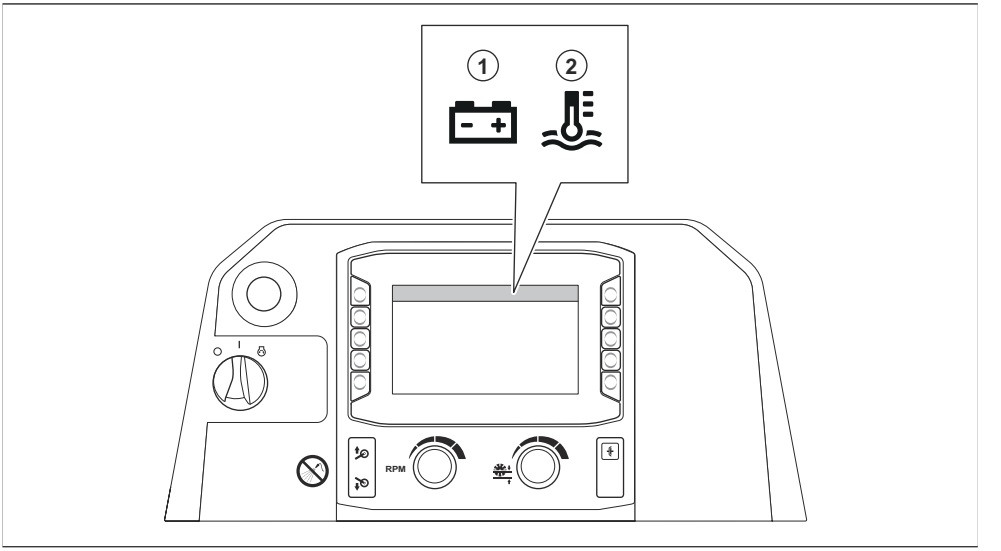

Позиция	Описание
1	Напряжение аккумулятора
2	Текущая температура охлаждающей жидкости

Символы на боковых панелях HMI

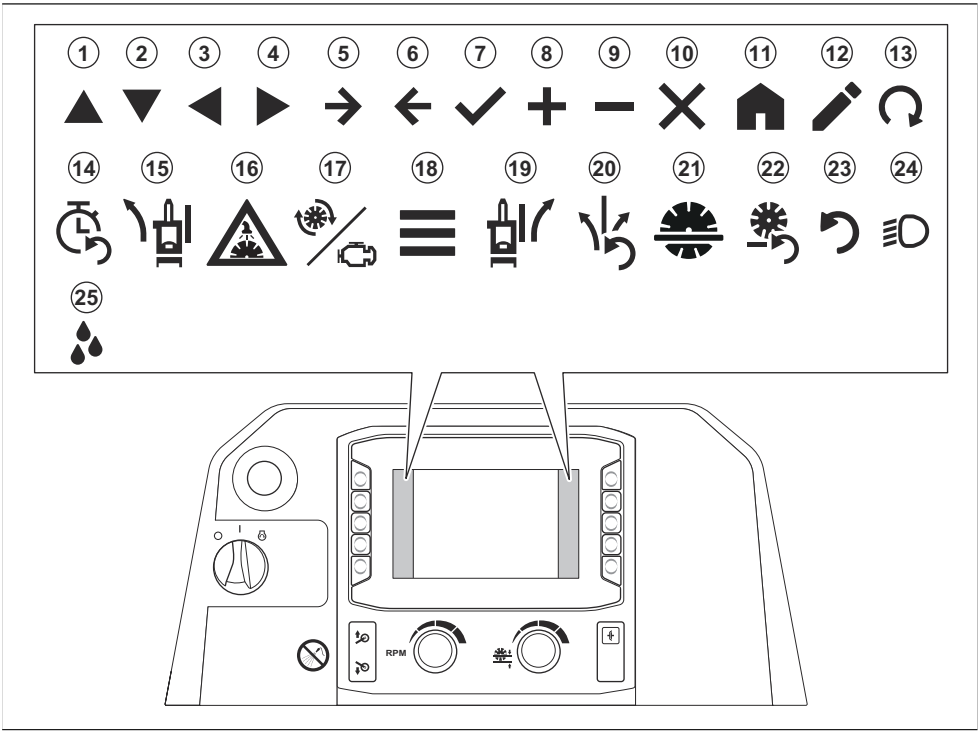

Позиция	Описание
1	Вверх
2	Вниз
3	Влево
4	Вправо
5	Вперед
6	Назад
7	Подтвердить
8	Увеличить
9	Уменьшить
10	Закрыть/отменить
11	Главное меню
12	Редактировать
13	Запустить регенерацию

Позиция	Описание
14	Сбросить таймер обслуживания
15	Регулировка E-track влево (опционально)
16	Включение/выключение аварийной системы контроля подачи воды
17	Частота вращения режущего диска/двигателя
18	Главное меню
19	Регулировка E-track вправо (опционально)
20	Сброс E-track (опционально)
21	Ограничение глубины резки
22	Сброс ограничения глубины резки
23	Сброс
24	Фонари (дополнительное оборудование)
25	Водяной насос (дополнительное оборудование)

Символы на нижней панели HMI

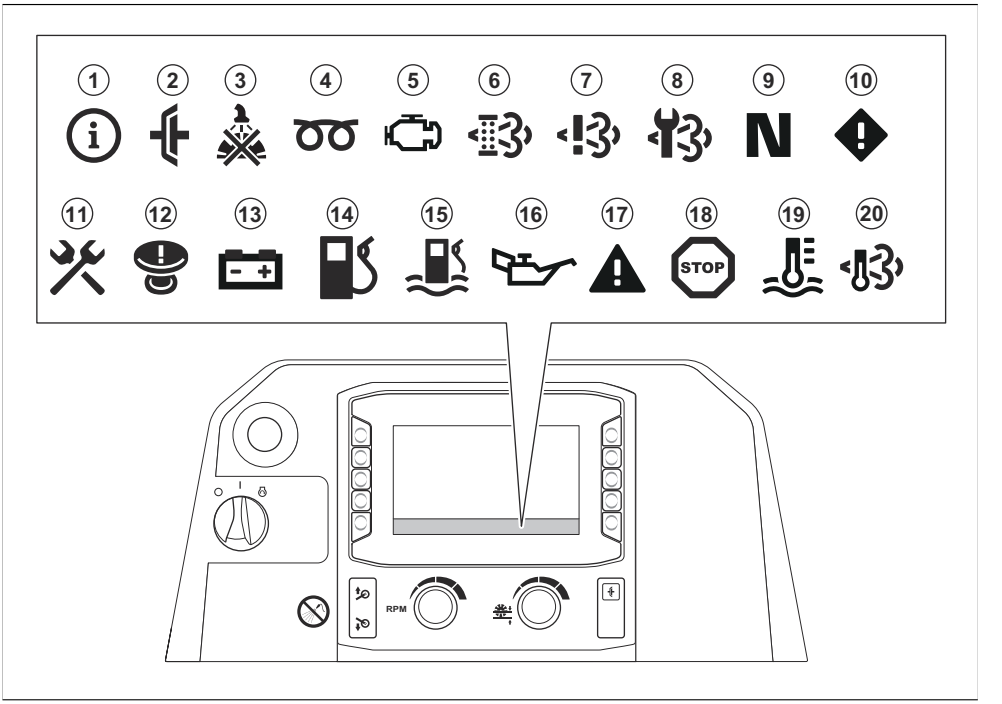

Позиция	Описание
1	Информация
2	Муфта сцепления включена при попытке запустить изделие. Выключите муфту сцепления перед запуском изделия.
3	Давление в системе водяного охлаждения режущего диска слишком низкое или отсутствует.
4	Предпусковой подогрев двигателя. Дополнительную информацию см. в руководстве по эксплуатации двигателя.
5	Неисправность двигателя. Дополнительную информацию см. в руководстве по эксплуатации двигателя.
6	Требуется регенерация. См. *Регенерация на стр. 248*.[34]
7	Неисправность диагностической системы контроля NOx.
8	Выполните обслуживание противосажевого фильтра дизельного двигателя (DPF). Обратитесь в сервисный центр Husqvarna.
9	Рычаг управления ходом в нейтральном положении.
10	Предостережение. Дополнительную информацию см. в разделе *Меню "Активные неисправности" на стр. 227*.
11	Желтый символ: Необходимо выполнить обслуживание изделия в течение следующих 10 часов работы. Красный символ: Необходимо выполнить техническое обслуживание изделия.
12	Нажата кнопка останова машины. Верните кнопку останова машины в исходное положение и включите зажигание.
13	Аккумулятор не заряжается.
14	Низкий уровень топлива.
15	Вода в топливе. См. *Слив воды из водоотделителя топливного фильтра на стр. 239*.
16	Низкое давление моторного масла.
17	Красный и черный символ: Предупреждающее сообщение. Дополнительную информацию см. в разделе *Меню "Активные неисправности" на стр. 227*. Красный и белый символ: Сообщение об ошибке. Дополнительную информацию см. в разделе *Меню "Активные неисправности" на стр. 227*.
18	Двигатель остановлен. Невозможно продолжить работу.
19	Двигатель перегрет. Невозможно продолжить работу. Дополнительную информацию см. в руководстве по эксплуатации двигателя.
20	Слишком высокая температура выхлопных газов.

[34] Применимо только к изделиям, соответствующим требованиям стандарта на выбросы Euro V.

Паспортная табличка

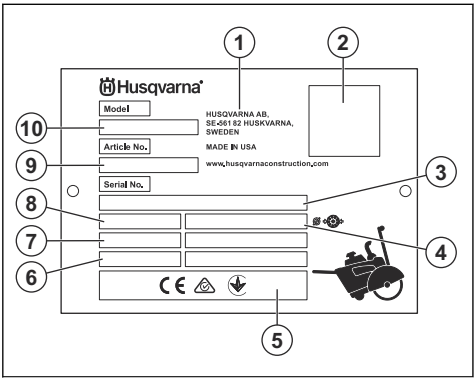

1. Производитель
2. QR-код (HID)
3. Серийный номер
4. Размер диска
5. Маркировка соответствия
6. Год/неделя производства
7. Мощность двигателя
8. Вес
9. Артикул
10. Тип изделия (FS = швонарезчик)

Безопасность

Определения сигнальных слов

Сигнальные слова "Предупреждение", "Осторожно" и "Примечание" используются для выделения особо важных пунктов руководства.

ПРЕДУПРЕЖДЕНИЕ:
Используется, когда несоблюдение инструкций руководства может привести к травмам или смерти оператора или находящихся рядом посторонних лиц.

ВНИМАНИЕ: Используется, когда несоблюдение инструкций руководства может привести к повреждению изделия, других материалов или прилегающей территории.

Примечание: Используется для предоставления дополнительных сведений о конкретной ситуации.

Общие инструкции по технике безопасности

ПРЕДУПРЕЖДЕНИЕ: В обязательном порядке прочитайте следующие инструкции по технике безопасности, прежде чем приступать к эксплуатации изделия.

- Изделие представляет опасность при небрежном или неправильном обращении. Изделие может стать причиной тяжелой травмы или смерти оператора и окружающих. Перед использованием изделия в обязательном порядке прочтите настоящее руководство по эксплуатации и убедитесь, что вы полностью понимаете его содержание.
- Изделие не предназначено для использования лицами с ограниченными физическими, умственными или сенсорными способностями, в том числе детьми, а также лицами без соответствующего опыта и знаний.
- Сохраните все предупреждения и инструкции.
- Соблюдайте все действующие законы и нормативные акты.
- Оператор и работодатель оператора должны быть осведомлены о возможных рисках и не допускать их возникновения во время эксплуатации изделия.
- Не разрешайте пользоваться изделием людям, которые не изучили и не поняли содержание данного руководства по эксплуатации.
- Перед использованием изделия в обязательном порядке пройдите соответствующую подготовку по работе с изделием. Убедитесь, что все операторы прошли подготовку.
- Не позволяйте детям использовать изделие.
- К работе с изделием допускаются только лица, имеющие соответствующее разрешение.
- Оператор несет ответственность за несчастные случаи, угрожающие другим людям или их имуществу.
- Ни в коем случае не используйте изделие, если вы устали, больны или находитесь под воздействием алкоголя, наркотических веществ или лекарственных препаратов.
- Всегда соблюдайте осторожность и руководствуйтесь здравым смыслом.
- Во время работы данное изделие создает электромагнитное поле. В определенных обстоятельствах это поле может создавать помехи для пассивных и активных медицинских

имплантатов. В целях снижения риска тяжелой или смертельной травмы лицам с медицинскими имплантатами рекомендуется проконсультироваться с врачом и изготовителем имплантатов, прежде чем приступать к эксплуатации данного изделия.
- Содержите изделие в чистоте. Следите за тем, чтобы знаки и наклейки были легко читаемыми.
- Запрещается использовать изделие, если оно повреждено.
- Не вносите изменения в данное изделие.
- Не используйте изделие, если существует вероятность его модификации другими лицами.

Инструкции по технике безопасности во время эксплуатации

ПРЕДУПРЕЖДЕНИЕ: В обязательном порядке прочитайте следующие инструкции по технике безопасности, прежде чем приступать к эксплуатации изделия.

- Ознакомьтесь с инструкциями по технике безопасности, прилагаемыми к режущему диску производителем режущего диска.
- Убедитесь, что изделие правильно собрано.
- Пользуйтесь средствами индивидуальной защиты. См. *Средства индивидуальной защиты на стр. 211*.
- Запрещается использовать изделие без кожуха диска и защитных крышек.
- Не используйте изделие с поднятой передней частью кожуха диска, за исключением тех случаев, когда это необходимо для доступа в рабочую зону.
- Убедитесь, что вы занимаете устойчивое и безопасное положение во время работы.
- Соблюдайте особую осторожность во время работы на наклонной поверхности. Изделие тяжелое и может нанести серьезные травмы в случае падения.
- Не используйте изделие за пределами рабочей зоны.
- Запрещается использовать изделие там, где существует опасность возгорания или взрыва.
- Убедитесь, что в рабочей зоне находятся только лица, имеющие соответствующее разрешение.
- Изделие может отбрасывать предметы на высокой скорости. Убедитесь, что все лица в рабочей зоне используют одобренные средства индивидуальной защиты. Уберите незакрепленные предметы из рабочей зоны.
- Ненадлежащая эксплуатация изделия может стать причиной поломки режущего диска и привести к травмам или повреждениям.
- Убедитесь, что вы знаете, как быстро остановить двигатель в аварийной ситуации.
- Не допускайте нахождения детей, посторонних лиц и животных в рабочей зоне. До изделия должна соблюдаться безопасная дистанция. Безопасная дистанция составляет 5 м с каждой стороны изделия.
- Поддерживайте рабочую зону в чистоте и обеспечивайте надлежащее освещение.
- Убедитесь, что электрические кабели в рабочей зоне не находятся под напряжением.
- Перед началом эксплуатации изделия проверьте рабочую зону на наличие скрытых проводов, кабелей и труб. В случае столкновения изделия со скрытым предметом немедленно остановите двигатель и проверьте изделие и предмет. Не включайте изделие до тех пор, пока не убедитесь в безопасности продолжения работы.
- Не эксплуатируйте изделие в плохих погодных условиях, таких как густой туман, сильный дождь, порывистый ветер или сильный холод. Выполнение работ в плохих погодных условиях вызывает усталость и может привести к возникновению опасных ситуаций, например из-за скользких поверхностей.
- Перед тем как отойти от изделия, остановите двигатель и убедитесь, что риск случайного запуска отсутствует.
- Примите меры для предотвращения падения обломков, чтобы избежать травм.
- Надевайте подходящую одежду. Не надевайте свободную одежду или украшения. Не допускайте попадания волос и одежды в движущиеся части изделия. Свободную одежду, украшения или длинные волосы может затянуть в движущиеся части.
- Не пользуйтесь изделием, если не сможете получить помощь при несчастном случае.
- Запрещается использовать изделие, если вы устали. Важно регулярно делать перерывы в работе.
- Некоторые версии изделия не комплектуются противооткатными упорами. Если у вашего изделия нет противооткатных упоров, не отходите от него, когда оно находится на наклонной поверхности. Если необходимо оставить изделие на наклонной поверхности, убедитесь, что оно надежно зафиксировано и не может сместиться.
- Когда изделие не используется, сложите рукоятки управления так, чтобы их длина была минимальной. Это снизит риск споткнуться или упасть, зацепившись за рукоятки.

Техника безопасности в отношении выхлопных газов

ПРЕДУПРЕЖДЕНИЕ: В обязательном порядке прочитайте следующие инструкции по технике

безопасности, прежде чем приступать к эксплуатации изделия.

- Продолжительное вдыхание выхлопных газов может стать причиной проблем со здоровьем.
- Выхлопные газы из двигателя содержат окись углерода — не имеющий запаха, токсичный и чрезвычайно опасный газ. Вдыхание угарного газа может привести к смерти. Поскольку угарный газ не имеет запаха и невидим, его невозможно почувствовать. Симптомом отравления угарным газом является головокружение, но при достаточном количестве или концентрации угарного газа человек может потерять сознание без проявления симптомов.
- Выхлопные газы, которые можно увидеть и почувствовать, также содержат угарный газ.
- Не используйте изделие с двигателем внутреннего сгорания в помещениях и/или в зонах с недостаточной вентиляцией.

Защита от пыли

ПРЕДУПРЕЖДЕНИЕ: В обязательном порядке прочитайте следующие инструкции по технике безопасности, прежде чем приступать к эксплуатации изделия.

При работе с этим инструментом может образовываться кремнийсодержащая пыль (диоксид кремния является основным компонентом песка, кварца, кирпичной глины, гранита и многих других минералов и скальных пород). Воздействие чрезмерного количества кремнийсодержащей пыли может привести к респираторным заболеваниям, таким как хронический бронхит, силикоз и фиброз легких с возможным смертельным исходом. Чтобы снизить уровень воздействия кремнийсодержащей пыли, Husqvarna рекомендует различные подходы, в том числе:

- Использовать воду для подавления пыли во время резки или шлифовки.
- Использовать промышленные пылесосы при работе с режущим или шлифовальным инструментом.
- Использовать вместе с промышленными пылесосами систему очистки воздуха.
- Использовать подходящий респиратор, выбранный с учетом разрезаемого или шлифуемого материала.

Требования к СИЗ в отношении защиты от кремнийсодержащей пыли и других вдыхаемых веществ могут отличаться в зависимости от местных и национальных законов и нормативов. Ознакомьтесь с законами и нормативами, чтобы определить допустимые пределы воздействия и требования к СИЗ. Всегда используйте подходящие процедуры и СИЗ для уменьшения вредного воздействия.

Техника безопасности в отношении вибрации

ПРЕДУПРЕЖДЕНИЕ: В обязательном порядке прочитайте следующие инструкции по технике безопасности, прежде чем приступать к эксплуатации изделия.

- Во время работы вибрация изделия передается оператору. Регулярная и частая эксплуатация изделия может быть опасна для здоровья оператора и повышать степень тяжести травм. Существует опасность травмирования пальцев, рук, запястий, плеч и других частей тела, а также повреждений нервных окончаний и кровеносных сосудов. Травмы могут вызывать слабость и/или быть хроническими, с течением времени может повышаться степень их тяжести. К возможным травмам относятся нарушения кровообращения, нервной системы, повреждения суставов и других частей тела.
- Симптомы могут проявляться во время эксплуатации изделия или в другое время. При продолжении эксплуатации изделия проявившиеся симптомы могут усилиться или стать постоянными. При возникновении этих или иных симптомов обратитесь за медицинской помощью:
  - Онемение, потеря чувствительности, ощущение щекотки и покалывания, боль, в том числе пульсирующая, жжение, скованность движений, неповоротливость, упадок сил, изменения цвета или состояния кожных покровов.
- Симптомы могут сильнее проявляться при низких температурах. Надевайте теплую одежду, держите руки в тепле и сухими во время использования изделия при низких температурах.
- Выполняйте техническое обслуживание и используйте изделие в соответствии с инструкциями в руководстве по эксплуатации, чтобы поддерживать допустимый уровень вибрации.
- Держитесь руками только за ручку(-и). Держите остальные части тела на безопасном расстоянии от изделия.
- Немедленно остановите изделие в случае резкого возникновения сильных вибраций. Не продолжайте работу до тех пор, пока не будет устранена причина усиления вибрации.

Техника безопасности в отношении шума

ПРЕДУПРЕЖДЕНИЕ: В обязательном порядке прочитайте следующие инструкции по технике

безопасности, прежде чем приступать к эксплуатации изделия.

- Высокие уровни шума и длительное воздействие шума могут привести к потере слуха.
- Чтобы свести уровень шума к минимуму, выполняйте техническое обслуживание и используйте изделие в соответствии с инструкциями в руководстве по эксплуатации.
- Проверьте глушитель на наличие повреждений. Проверьте правильность крепления глушителя к изделию.
- При эксплуатации изделия пользуйтесь одобренными средствами защиты органов слуха.
- При работе в средствах защиты органов слуха прислушивайтесь к предупреждающим сигналам и крикам. Снимайте средства защиты органов слуха после остановки изделия, за исключением случаев, когда использование этих средств обусловлено уровнем шума в рабочей зоне.

Средства индивидуальной защиты

ПРЕДУПРЕЖДЕНИЕ: В обязательном порядке прочитайте следующие инструкции по технике безопасности, прежде чем приступать к эксплуатации изделия.

- Всегда используйте одобренные средства индивидуальной защиты при эксплуатации и обслуживании изделия, а также при установке/снятии режущего диска. Средства индивидуальной защиты не могут полностью исключить риск получения травмы, но при несчастном случае они снижают тяжесть травмы. Обратитесь к дилеру за помощью в подборе надлежащих средств индивидуальной защиты.
- Регулярно проверяйте состояние средств индивидуальной защиты.
- Используйте одобренный защитный шлем.
- Используйте одобренные средства защиты органов слуха. Продолжительное воздействие шума может повлечь неизлечимое ухудшение слуха. При использовании средств защиты органов слуха обращайте внимание на предупреждающие сигналы или крики. Снимайте средства защиты органов слуха сразу после остановки двигателя.
- Данное изделие производит пыль и выхлопные газы, содержащие опасные химические вещества. Используйте одобренные средства защиты органов дыхания.
- При эксплуатации, обслуживании и ремонте изделия пользуйтесь одобренными средствами защиты глаз с боковой защитой. Существует высокий риск травмирования глаз отбрасываемыми предметами.
- Во время работы изделия образуется шлам, который может оказывать разъедающее воздействие. При необходимости надевайте защитные перчатки, например при проверке или очистке режущего диска.
- Надевайте обувь со стальным носком и нескользкой подошвой.
- Надевайте одобренную рабочую одежду или аналогичную плотно прилегающую одежду с длинными рукавами и брючинами.

Огнетушитель

- Во время работы держите огнетушитель в пределах досягаемости.
- Используйте порошковый огнетушитель класса ABE или углекислотный огнетушитель типа BE.

Защитные устройства на изделии

ПРЕДУПРЕЖДЕНИЕ: В обязательном порядке прочитайте следующие инструкции по технике безопасности, прежде чем приступать к эксплуатации изделия.

- Не используйте изделие, если защитные устройства повреждены или работают неправильно.
- Регулярно выполняйте проверку защитных устройств. Если защитные устройства повреждены или работают неправильно, обратитесь в сервисный центр Husqvarna.
- Запрещается вносить изменения в защитные устройства.

Остановка машины

Кнопка останова машины (A) отключает двигатель и все электрические функции, кроме фонарей рабочего освещения. Повторный запуск изделия невозможен до тех пор, пока кнопка останова машины не будет возвращена в исходное положение.

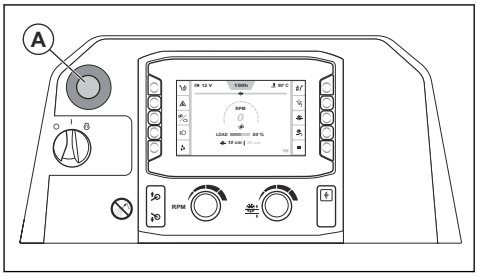

Примечание: Используйте кнопку останова машины только в аварийных ситуациях. Информацию о правильной процедуре остановки изделия во время работы см. в разделе *Остановка изделия на стр. 234*.

Проверка кнопки останова машины

1. Запустите двигатель. См. раздел *Запуск изделия на стр. 231*.
2. Нажмите кнопку останова машины (A). Двигатель остановится.
3. Вытяните кнопку останова машины, чтобы отключить блокировку.

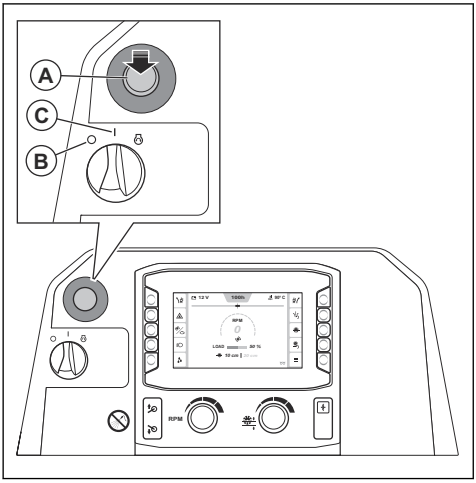

4. Поверните пусковой переключатель двигателя в положение "0" (B), а затем в положение "I" (C).

Кожух диска

Кожух диска представляет собой защитный щиток для верхней части режущего диска. Он позволяет избежать травмирования оператора в случае выброса частей поврежденного диска или иных предметов в сторону оператора. Кожух диска предназначен для предотвращения травмирования режущим диском. Кожух диска входит в состав системы водяного охлаждения, которая охлаждает режущий диск во время работы.

Проверка защитного кожуха диска

- Убедитесь в правильности установки защитного кожуха режущего диска. См. *Установка кожуха диска на стр. 218*.
- Осмотрите кожух диска на наличие повреждений, например трещин.
- Замените кожух диска в случае удара, деформации или других повреждений.
- Проверьте фиксатор кожуха диска на наличие повреждений.
- Убедитесь, что фиксатор кожуха диска правильно заблокирован.

Защитные крышки

Отсутствие или повреждение защитных крышек повышает риск получения травм от движущихся частей или нагретых поверхностей.

Проверка защитных крышек

- Проверьте состояние защитных крышек перед запуском изделия.

a) Вид спереди справа:

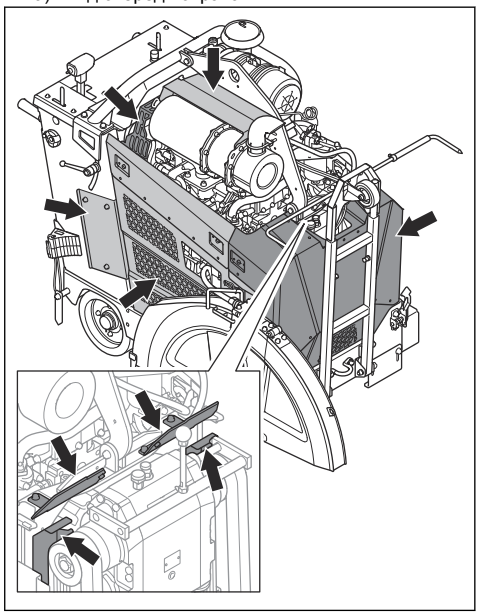

b) Вид сзади слева:

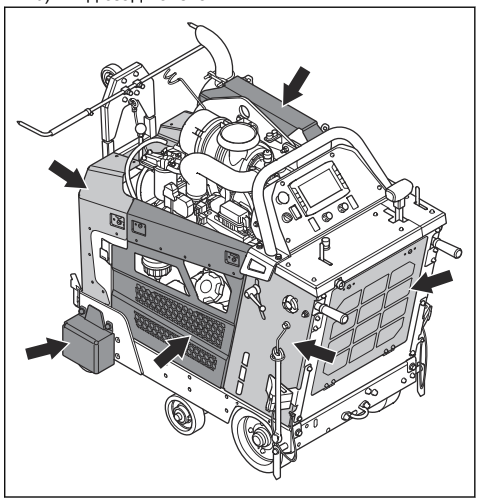

- Проверьте правильность установки защитных крышек и отсутствие на них трещин или других повреждений.
- Замените поврежденные защитные крышки.

Глушитель

Глушитель предназначен для максимального снижения уровня шума и отвода выхлопных газов в сторону от оператора.

Запрещается использовать изделие, если глушитель поврежден или отсутствует. Повреждение глушителя приводит к повышению уровня шума и риску возгорания.

ПРЕДУПРЕЖДЕНИЕ:
Глушитель сильно нагревается в ходе работы и остается горячим после окончания работы, а также во время работы двигателя на холостых оборотах. Во избежание возгорания соблюдайте осторожность при работе вблизи легковоспламеняющихся материалов и/или паров.

Проверка глушителя

- Регулярно осматривайте глушитель и проверяйте, что он правильно закреплен и не поврежден.

ВНИМАНИЕ: Запрещается вносить изменения в конструкцию глушителя. Глушитель относится к типу DPF и должен отвечать требованиям в отношении выбросов.

Техника безопасности при работе с топливом

ПРЕДУПРЕЖДЕНИЕ: В обязательном порядке прочитайте следующие инструкции по технике безопасности, прежде чем приступать к эксплуатации изделия.

- Топливо легко воспламеняется, а его пары взрывоопасны. Соблюдайте осторожность при работе с топливом во избежание травм, пожара и взрыва.
- Не вдыхайте пары топлива. Пары топлива ядовиты и могут нанести вред здоровью. Убедитесь в наличии достаточной вентиляции.
- Никогда не снимайте крышку топливного бака и не заправляйте топливный бак при работающем двигателе.
- Прежде чем заправлять изделие подождите, пока двигатель полностью остынет.
- Не заливайте топливо в помещении или в замкнутом пространстве. Недостаточная вентиляция может привести к травме или смерти в результате удушья или отравления угарным газом.
- Запрещается курить вблизи топлива или двигателя. Потушите все сигареты, сигары, трубки и иные источники огня.
- Не размещайте горячие предметы рядом с топливом или двигателем.
- Не выполняйте заправку топлива вблизи источника искр или открытого пламени.
- Перед заправкой топлива медленно откройте крышку топливного бака и осторожно сбросьте давление.
- Попадание топлива на кожу может привести к травме. При попадании топлива на кожу смойте его водой с мылом.
- Если топливо попало на одежду, немедленно смените ее.
- Никогда не заправляйте топливный бак полностью. Тепло приводит к расширению топлива. Оставьте место в верхней части топливного бака.
- Плотно затяните крышку топливного бака. Если крышка топливного бака не затянута, возникает риск пожара.
- Перед началом эксплуатации изделия разместите его на расстоянии минимум 3 м/10 футов от места заправки.
- Запрещается запускать изделие, если на него попало топливо или моторное масло. Удалите ненужное топливо и моторное масло. Дайте изделию высохнуть и дождитесь удаления паров топлива, прежде чем запускать двигатель.
- Регулярно проверяйте двигатель на наличие утечек. При обнаружении утечки в топливной системе двигатель нельзя запускать до тех пор, пока утечка не будет устранена.
- Не выполняйте проверку утечек двигателя пальцами.
- Храните топливо только в одобренных емкостях.
- Во время хранения изделия и топлива убедитесь, что топливо и его пары не смогут повредить изделие.
- Сливайте топливо в одобренную емкость на открытом воздухе и вдали от источников искр и открытого огня.

Техника безопасности при работе с аккумулятором

ПРЕДУПРЕЖДЕНИЕ:
Поврежденный аккумулятор может привести к взрыву и стать причиной травм. При наличии деформаций или повреждений на аккумуляторе обратитесь в сервисный центр Husqvarna.

ПРЕДУПРЕЖДЕНИЕ: В обязательном порядке прочитайте следующие инструкции по технике безопасности, прежде чем приступать к эксплуатации изделия.

- Находясь рядом с аккумулятором, надевайте защитные очки.
- Не надевайте часы, украшения или другие металлические предметы при работе рядом с аккумулятором.
- Храните аккумулятор в недоступном для детей месте.
- Выполняйте зарядку аккумулятора в хорошо проветриваемом месте.
- Во время зарядки легковоспламеняющиеся материалы должны находиться на расстоянии не менее 1 м от аккумулятора.
- Утилизируйте замененные аккумуляторы. См. раздел *Утилизация на стр. 257*.
- Из аккумулятора могут выделяться взрывоопасные газы. Запрещается курить рядом с аккумулятором. Храните аккумулятор вдали от источников открытого огня и искр.

Важные для безопасности компоненты

Сервисное обслуживание важных для безопасности компонентов должно выполняться исключительно специалистами сервисного центра Husqvarna с использованием только оригинальных запчастей. Не вносите изменения в конструкцию компонентов, важных для безопасности. Критическими для безопасности компонентами являются переключатель запуска двигателя, кнопка останова машины, датчик нейтрали, переключатель муфты сцепления, переключатель опускания, реле ECU, реле разрешения запуска, реле муфты сцепления, гидравлический клапан, переключатель 5-го колеса, реле опускания 5-го колеса, SPLC и ECU Deutz.

Инструкции по технике безопасности во время технического обслуживания

ПРЕДУПРЕЖДЕНИЕ: В обязательном порядке прочитайте следующие инструкции по технике безопасности, прежде чем приступать к эксплуатации изделия.

- Пользуйтесь средствами индивидуальной защиты. См. *Средства индивидуальной защиты на стр. 211*.
- При несоблюдении правил и сроков выполнения техобслуживания риск получения травмы или повреждения изделия возрастает.
- Остановите двигатель и дайте изделию остыть, прежде чем начинать техническое обслуживание.
- Перед проведением технического обслуживания очистите изделие от опасных материалов.
- Выхлопные газы двигателя горячие и могут содержать искры. Не используйте изделие в помещении или рядом с легковоспламеняющимися материалами.
- Запрещается вносить изменения в конструкцию изделия. Внесение изменений, не одобренных производителем, может привести к серьезным травмам или смерти.
- Используйте только оригинальные дополнительное оборудование и запасные части. Использование дополнительного оборудования и запасных частей, не одобренных производителем, может привести к серьезным травмам или смерти.
- Замените поврежденные, сломанные или изношенные детали.
- Выполняйте техобслуживание строго в соответствии с инструкциями, приведенными в руководстве по эксплуатации. Для проведения других работ по обслуживанию обращайтесь в авторизованный сервисный центр.
- Перед запуском двигателя после технического обслуживания снимите с изделия все инструменты. Плохо закрепленные инструменты или инструменты, установленные на вращающиеся детали, могут открепиться и нанести травму.
- Регулярно обращайтесь в авторизованный сервисный центр для проведения обслуживания изделия.
- Техническое обслуживание необходимо проводить на ровной поверхности.
- Всегда устанавливайте домкраты в качестве опоры, если необходимо поднять изделие во время технического обслуживания.

Работа

Введение

ПРЕДУПРЕЖДЕНИЕ: Перед эксплуатацией изделия внимательно изучите раздел по технике безопасности.

Перед началом эксплуатации изделия

- Внимательно прочитайте руководство по эксплуатации и убедитесь, что понимаете приведенные здесь инструкции.

- Прочитайте руководство по эксплуатации двигателя, которое предоставляется производителем двигателя.
- Прочитайте инструкции, которые прилагаются к режущему диску его производителем.
- Выбирайте передачу строго в соответствии с используемым режущим диском.
- Перед первым запуском изделия выполните следующее:
  a) Установите новый аккумулятор и подсоедините его кабели. См. *Подключение и отключение аккумулятора на стр. 246*.

  Примечание: На некоторых рынках аккумулятор устанавливается на этапе покупки изделия.

  b) Выберите язык и выполните другие необходимые настройки HMI.
- Перед каждым использованием изделия выполняйте следующее:
  a) Выполняйте ежедневное техническое обслуживание. См. *График технического обслуживания на стр. 235*.
  b) Нанесите разметку для всех разрезов. Тщательно продумайте последовательность операций, чтобы избежать травм и повреждений.
  c) Отрегулируйте рабочее положение рукояток управления соответствующим образом. См. *Регулировка положения рукояток управления на стр. 223*.
  d) Проверьте и при необходимости отрегулируйте положение регулируемых указателей. См. *Проверка регулируемых указателей на стр. 223*.

Режущие диски

ПРЕДУПРЕЖДЕНИЕ: Не используйте режущий диск для материалов, для которых он не предназначен.

ПРЕДУПРЕЖДЕНИЕ:
Используйте только алмазные диски для влажной резки. Допустимая скорость работы алмазного диска должна быть равной или превышать значение, указанное на паспортной табличке изделия. Используйте только алмазные диски, соответствующие государственным или региональным стандартам, например: EN13236 или ANSI B7.1.

Производитель режущих дисков предоставляет предупреждения и рекомендации по эксплуатации и правильному техническому обслуживанию режущих дисков. Эти предупреждения поставляются в комплекте с режущими дисками.

Алмазные диски

ПРЕДУПРЕЖДЕНИЕ:
Убедитесь, что алмазный режущий диск вращается в направлении, указанном стрелками на нем.

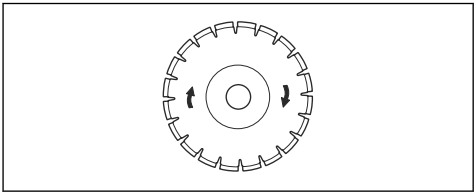

ВНИМАНИЕ: Всегда пользуйтесь только заточенным алмазным диском.

Алмазные режущие диски состоят из стального сердечника и сегментов, выполненных из промышленных алмазов. На рынке представлен широкий ассортимент алмазных режущих дисков для различных работ. Выбирайте тип алмазного диска в соответствии с конкретной задачей.

Заточка алмазных дисков

Алмазные диски могут затупиться при неправильном давлении подачи или при резке таких материалов, как железобетон высокой твердости. При использовании затупившегося алмазного диска он сильно нагревается, что может привести к ослаблению алмазных сегментов.

- Уменьшите глубину резки и частоту вращения двигателя на короткий период времени, чтобы заточить алмазы на алмазном диске.

Алмазные режущие диски для влажной резки

ПРЕДУПРЕЖДЕНИЕ: Всегда используйте фланец, подходящий по размеру для текущего диска. Не используйте поврежденные фланцы диска.

Во время работы трение приводит к сильному нагреву алмазного режущего диска. При перегреве алмазного диска снижается натяжение диска или возникает растрескивание сердечника.

Дайте алмазному режущему диску остыть, прежде чем касаться его.

- Алмазные режущие диски для влажной резки должны использоваться с водой для охлаждения сердечника и алмазных сегментов во время

резки. Алмазные режущие диски для влажной резки не могут использоваться в сухом состоянии.

- Если алмазные режущие диски для влажной резки используются без воды, они могут перегреваться. Это приводит к снижению производительности, повреждению диска и представляет угрозу для безопасности.

Установка и снятие режущего диска

Перед установкой режущего диска ознакомьтесь с разделом *Конфигурации изделия для работы с дисками разных размеров на стр. 219*.

ПРЕДУПРЕЖДЕНИЕ: Режущий диск тяжелый. Для выполнения этой процедуры требуется не менее 2 человек.

ВНИМАНИЕ: Убедитесь, что режущий диск вращается в направлении, указанном стрелками на нем.

1. Переведите пусковой переключатель двигателя в положение "I" (A).

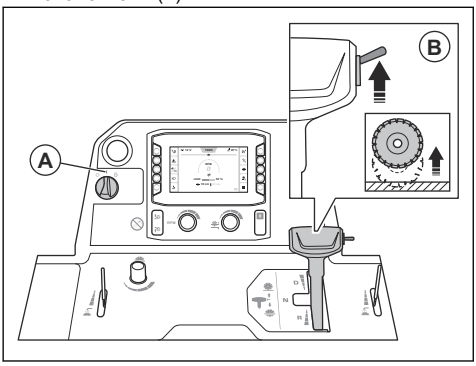

2. Переведите переключатель (B) вверх, чтобы поднять режущий диск.

ПРЕДУПРЕЖДЕНИЕ: Если на изделие установлен комплект грузов, следите за тем, чтобы при подъеме режущего диска ваши ноги не находились рядом с грузом. Существует опасность получения травмы.

ПРЕДУПРЕЖДЕНИЕ: Если используется 5-е колесо, следите за тем, чтобы ваши ступни не находились рядом с 5-м колесом при подъеме режущего диска. Риск получения сдавливающих травм.

3. Установите пусковой переключатель двигателя в положение "0" (C).

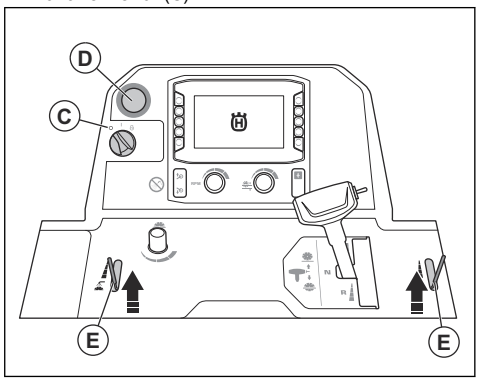

4. Нажмите кнопку останова машины (D).
5. Закройте водяной клапан (E).
6. Ослабьте передний болт на кожухе диска и поднимите фиксатор кожуха диска (F).

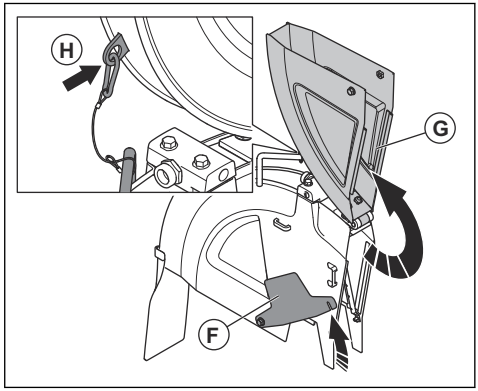

7. Поднимите переднюю часть кожуха диска (G) и зафиксируйте кожух диска в вертикальном положении с помощью тросика и карабина (H).

8. Снимите болт вала диска (I) и шайбу (J).

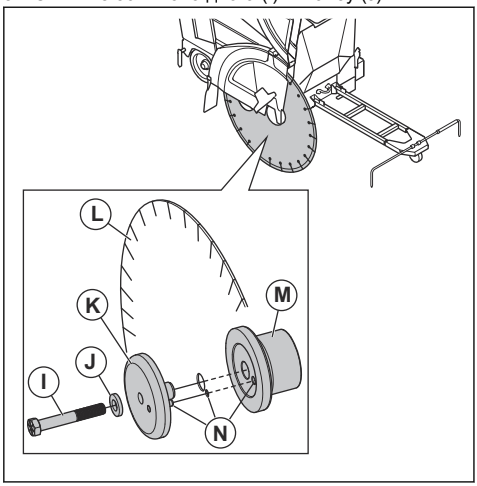

Примечание: Болт вала диска с правой стороны изделия имеет левостороннюю резьбу. Болт вала диска с левой стороны изделия имеет правостороннюю резьбу.

9. Снимите внешний фланец диска (K).
10. Проверьте болт вала диска, фланцы диска, плоскую шайбу и ось фланца диска на предмет повреждений. Замените изношенные или поврежденные детали.
11. Очистите резьбу болта вала режущего диска и контактные поверхности болта вала режущего диска.

ПРЕДУПРЕЖДЕНИЕ:
Поврежденные или загрязненные детали могут препятствовать правильной установке режущего диска.

12. Установите режущий диск (L) на ось внешнего фланца.
13. Установите режущий диск и внешний фланец во внутренний фланец (M). Убедитесь, что стопорный штифт проходит через диск во внутренний фланец (N).
14. Для устранения люфта поверните внешний фланец и режущий диск в направлении, противоположном направлению вращения режущего диска.

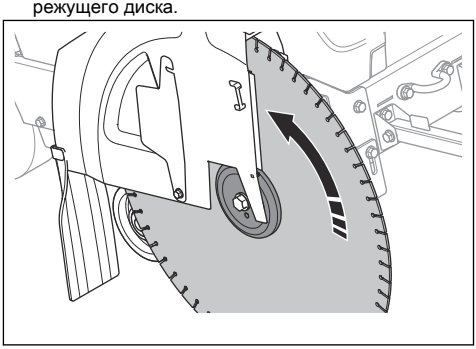

15. Переведите пусковой переключатель двигателя в положение "I" (O).

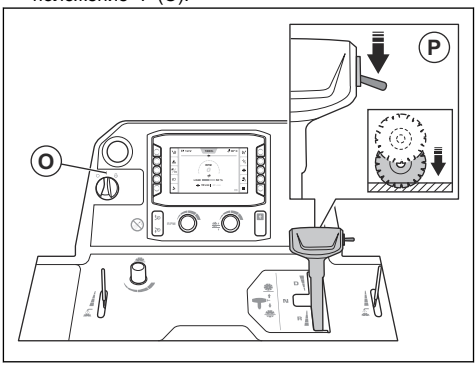

16. Переведите переключатель (P) вниз, чтобы опустить режущий диск на поверхность.

ВНИМАНИЕ: Не опускайте режущий диск слишком быстро. Сильный удар режущего диска о поверхность может привести к его повреждению. Уменьшите скорость с помощью ручки регулировки скорости опускания диска.

ВНИМАНИЕ: Не опирайте переднюю часть изделия на режущий диск. Это приведет к повреждению режущего диска.

17. Установите шайбу и болт вала диска. Крепко удерживая режущий диск, затяните болт вала диска правильным моментом:
    a) Резьба со смазкой: затяните болт вала диска моментом не менее 159 ft-lbs/236.6 Nm.

b) Резьба с противозадирным составом: затяните болт вала режущего диска моментом не менее 180 ft-lbs/267.9 Nm.

c) Сухая резьба: затяните болт вала диска моментом не менее 212 ft-lbs/315.5 Nm.

Примечание: Режущий диск будет удерживаться на месте за счет сопротивления между ним и опорной поверхностью.

18. Опустите переднюю часть кожуха диска и установите фиксатор кожуха на передний болт кожуха. Затяните передний болт кожуха диска.

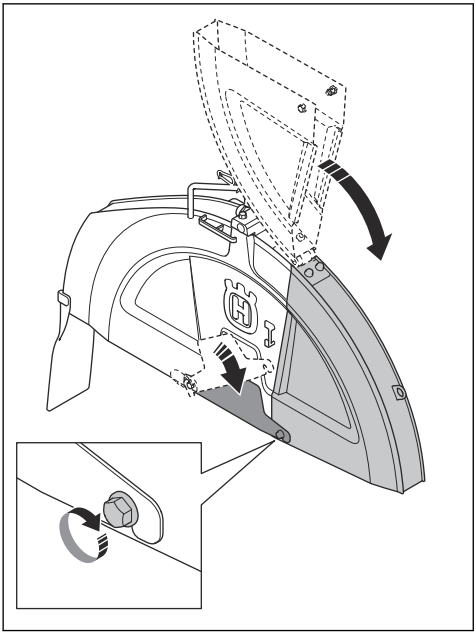

ВНИМАНИЕ: Не используйте изделие, если фиксатор кожуха диска не закреплен и передний болт кожуха отсутствует. Не используйте изделие с поврежденными деталями.

19. Запустите изделие и убедитесь в отсутствии посторонних шумов. В случае наличия посторонних шумов снимите режущий диск.
    a) Установите режущий диск надлежащим образом.
    b) Убедитесь, что болт вала диска затянут правильно.
    c) Убедитесь в правильности установки защитного кожуха режущего диска. См. *Установка кожуха диска на стр. 218*.
    d) Осмотрите режущий диск на наличие повреждений. При необходимости выполните замену.
20. Дайте изделию поработать некоторое время, а затем повторно затяните болт вала диска правильным моментом.
21. Снятие режущего диска выполняется в обратном порядке.

ПРЕДУПРЕЖДЕНИЕ: При снятии алмазных режущих дисков дайте изделию остыть и используйте защитные перчатки. Алмазные диски сильно нагреваются во время работы.

Установка кожуха диска

ВНИМАНИЕ: Соблюдайте осторожность при установке кожуха диска. Кожух диска тяжелый.

1. Опустите кожух диска на опоры. В зависимости от размера кожуха диска используйте следующие опоры:

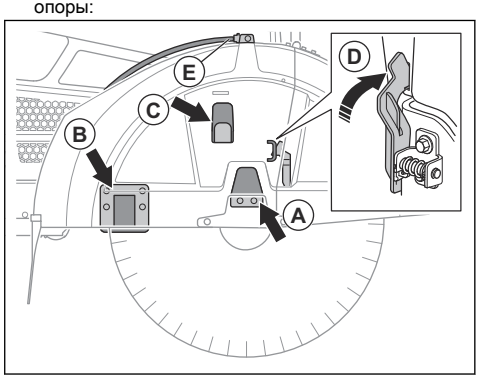

    a) Для кожуха диска размером 26 дюймов: опустите кожух на опору (A).
    b) Для кожуха диска размером 30 дюймов: опустите кожух на опоры (A) и (C).
    c) Для кожуха диска размером 36 дюймов: опустите кожух на опоры (A), (B) и (C).
2. Опускайте кожух диска до срабатывания фиксатора кожуха диска (D).
3. Подсоедините водяной шланг (E).

Снятие кожуха диска

ВНИМАНИЕ: Соблюдайте осторожность при снятии кожуха режущего диска. Кожух диска тяжелый.

1. Отсоедините от кожуха диска водяной шланг (A).

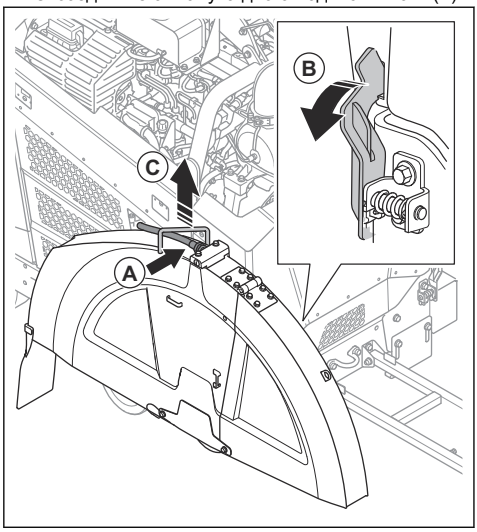

2. С помощью ключа для вала диска переведите фиксатор кожуха диска (B) вперед так, чтобы он вышел из зацепления.
3. Поднимите кожух диска за ручку (C).

Конфигурации изделия для работы с дисками разных размеров

Изделие с 1-скоростным редуктором используется с 1 указанным размером диска и 1 указанным кожухом диска. Изделие с 3-скоростным редуктором используется с указанным диапазоном размеров диска и 1 указанным кожухом диска. При переходе с одного размера режущего диска на другой необходимо модифицировать изделие.

В изделии с 1-скоростным редуктором замените следующие компоненты деталями, соответствующими по размеру новому режущему диску:

- Шкивы вала диска
- Шкивы редуктора
- Фланцы вала диска
- Ремни
- Защитный кожух диска

В изделии с 3-скоростным редуктором достаточно заменить шестерню, если размер нового режущего диска находится в том же диапазоне, что и размер заменяемого диска. Если размер отличается от этого диапазона, то в изделии с 3-скоростным редуктором также необходимо заменить детали, указанные в перечне.

Обратитесь к дилеру для заказа необходимых деталей в соответствии с требуемой конфигурацией.

Конфигурации изделия

Изделие может быть настроено под различные размеры дисков.

- FS 5000D II с 1-скоростным редуктором можно настроить для режущих дисков размером 500 мм (20 дюймов), 650 мм (26 дюймов), 750 мм (30 дюймов) или 900 мм (36 дюймов).
- FS 5000D II с 3-скоростным редуктором можно настроить для режущих дисков размером 650 мм (26 дюймов), 750 мм (30 дюймов) или 900 мм (36 дюймов).

Для получения дополнительной информации перейдите в "Главное меню" > "Система" > "Информация о редукторе и дисках" на панели HMI.

Переключение передач на модели с 3-скоростным редуктором

ВНИМАНИЕ: Запрещается переключать передачи во время работы двигателя или до проверки конфигурации изделия. Существует риск повреждения редуктора.

ПРЕДУПРЕЖДЕНИЕ: Риск получения ожогов. Дайте глушителю остыть, прежде чем переключать передачи.

Редуктор имеет 3 положения передач и 2 нейтральных положения. Когда редуктор находится в нейтральном положении, режущий диск не вращается при включенном двигателе.

1. Переведите пусковой переключатель двигателя в положение остановки.
2. Убедитесь, что размеры шкивов редуктора, шкивов вала диска и фланцев вала диска соответствуют размеру установленного режущего диска.
3. Убедитесь, что выбрана правильная частота вращения вала диска.
4. Ослабьте стопорную гайку (A).

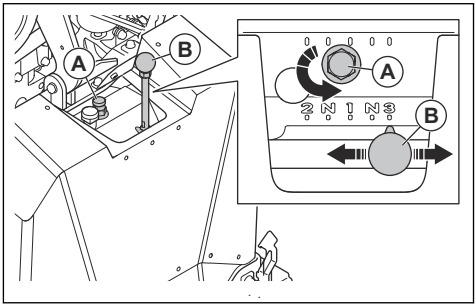

5. Поверните стопорный винт на 2 оборота против часовой стрелки, чтобы ослабить его.
6. Переместите рычаг переключения передач (B) в положение необходимой передачи. Если перемещение рычага переключения передач затруднено, немного проверните вал диска.
7. Затяните стопорный винт от руки.

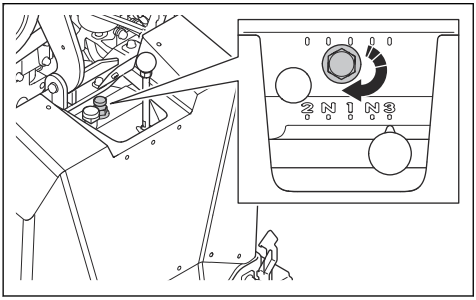

8. Затяните контргайку гаечным ключом из комплекта поставки.

ВНИМАНИЕ: Не затягивайте контргайку слишком сильно.

Переход на диск другого размера, модель с 1-скоростным редуктором

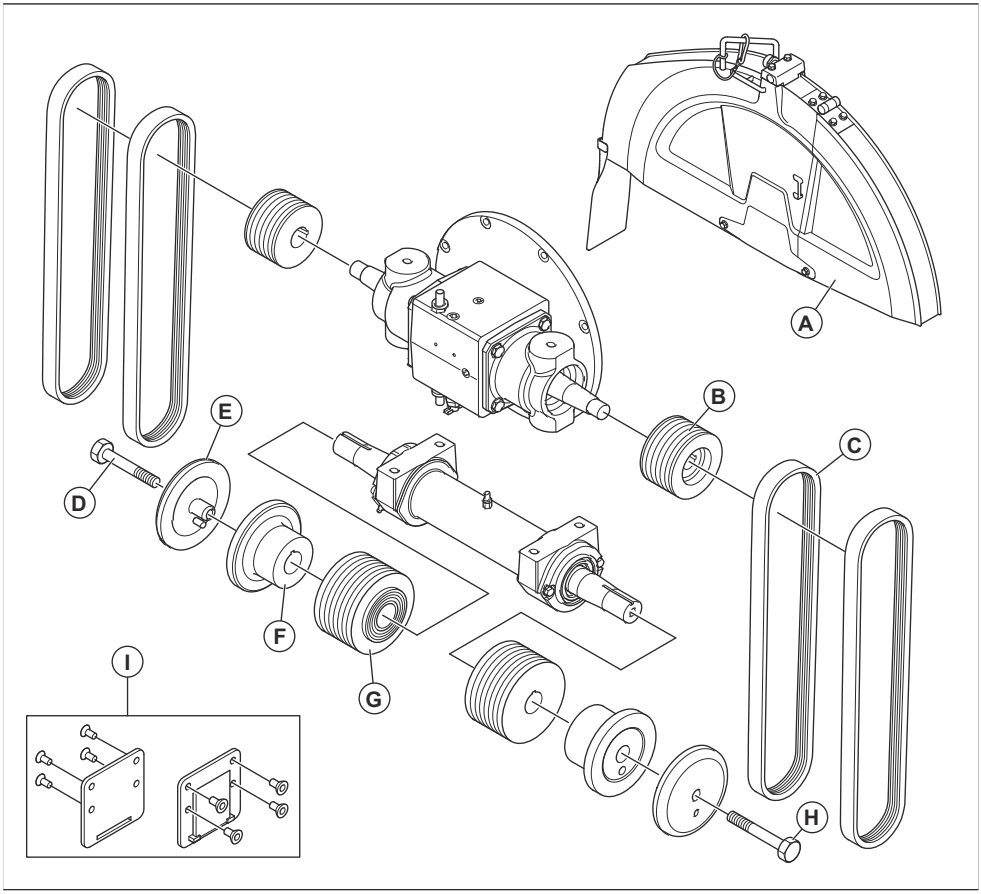

	FS 5000D II, мм / дюйм			
A	500 / 20	650 / 26	750 / 30	900 / 36
B	114 / 4,51	89 / 3,5	89 / 3,5	89 / 3,5
C	3VX450	3VX435	3VX450	3VX460
D	HHCS 5/8-11×4,25 ЛЕВАЯ	HHCS 5/8-11×4,25 ЛЕВАЯ	HHCS 5/8-11×4,25 ЛЕВАЯ	HHCS 5/8-11×4,75 ЛЕВАЯ
E	114 / 4,5	127 / 5	127 / 5	152,5 / 6
F	114 / 4,5	127 / 5	127 / 5	152,5 / 6
G	106 / 4,17	106 / 4,17	121,5 / 4,78	146 / 5,75

	FS 5000D II, мм / дюйм			
H	HHCS 5/8-11×4,25 ПРАВАЯ	HHCS 5/8-11×4,25 ПРАВАЯ	HHCS 5/8-11×4,25 ПРАВАЯ	HHCS 5/8-11×4,75 ПРАВАЯ
I	Нет	Нет	Нет	Да

Переход на диск другого размера, модель с 3-скоростным редуктором

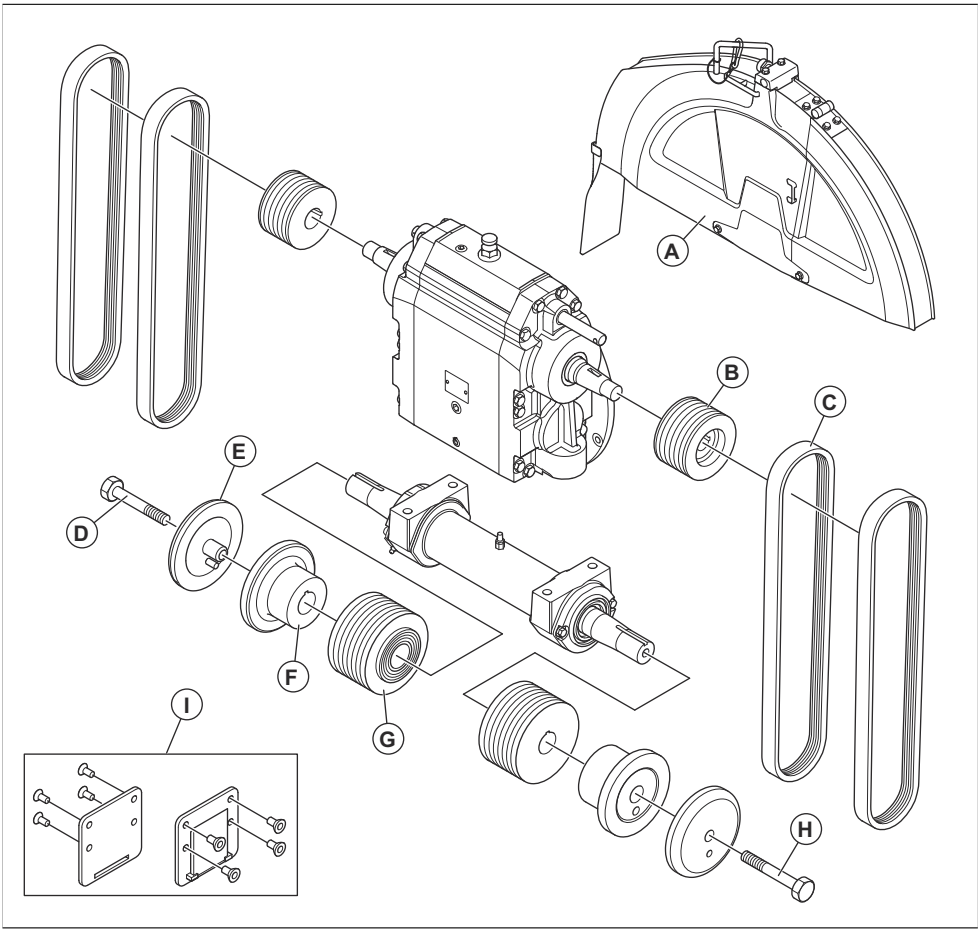

	FS 5000D II, мм / дюйм		
A	650 / 26	750 / 30	900 / 36
B	114 / 4,51	105 / 4,13	105 / 4,13
C	3VX550	3VX550	3VX560

	FS 5000D II, мм / дюйм		
D	HHCS 5/8-11×4,25 ЛЕВАЯ	HHCS 5/8-11×4,25 ЛЕВАЯ	HHCS 5/8-11×4,75 ЛЕВАЯ
E	127 / 5	127 / 5	152,5 / 6
F	127 / 5	127 / 5	152,5 / 6
G	106 / 4,17	115 / 4,53	138 / 5,43
H	HHCS 5/8-11×4,25 ПРАВАЯ	HHCS 5/8-11×4,25 ПРАВАЯ	HHCS 5/8-11×4,75 ПРАВАЯ
I	Нет	Нет	Да

Заправка топливом

ВНИМАНИЕ: Всегда используйте топливо подходящего типа. Неправильный тип топлива приводит к повреждению изделия.

ВНИМАНИЕ: Не используйте биодизельное топливо. Биодизельное топливо приводит к повреждению топливных шлангов.

- Используйте дизельное топливо подходящего типа. См. раздел *Технические данные на стр. 258*. Дополнительную информацию о топливе см. в руководстве по эксплуатации двигателя, поставляемом производителем двигателя.

Регулировка положения рукояток управления

1. Чтобы отрегулировать длину рукояток управления, ослабьте фиксатор (A).

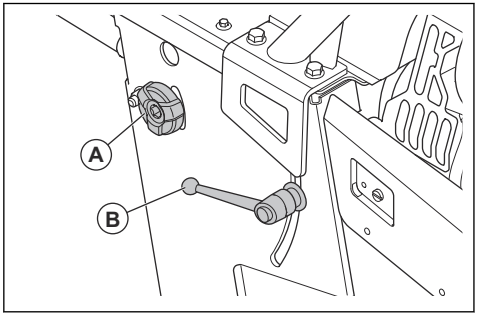

2. Отрегулируйте рабочее положение рукояток управления по длине соответствующим образом.
3. Затяните фиксатор (A).
4. Чтобы отрегулировать высоту рукояток управления, поверните рычаг блокировки (B) против часовой стрелки.
5. Отрегулируйте рабочее положение рукояток управления по высоте соответствующим образом.
6. Поверните рычаг блокировки (B) по часовой стрелке, чтобы заблокировать рукоятки управления в выбранном положении.

Проверка регулируемых указателей

1. Приложите длинную прямую металлическую планку или аналогичный плоский предмет к режущему диску.
2. Убедитесь, что регулируемый указатель (A) и задний указатель (B) соосны с режущим диском (C) и линией (D) на поверхности.

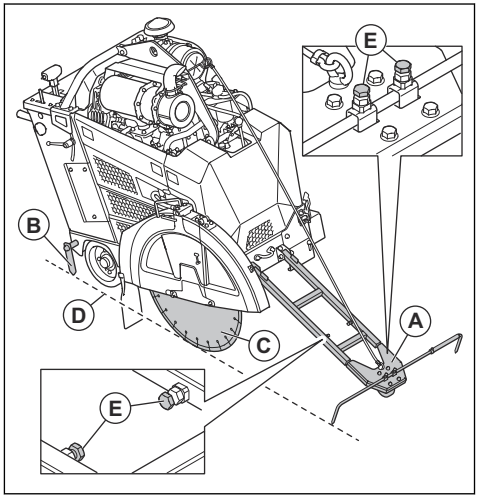

3. При необходимости выполните следующие действия для регулировки указателей:
   a) Отрегулируйте длину и ширину регулируемого указателя с помощью винтов (E).
   b) Чтобы отрегулировать задний указатель, постучите по нему киянкой.

Использование противооткатных упоров

ПРЕДУПРЕЖДЕНИЕ:

Запрещается парковать изделие на наклонной поверхности, если крутизна превышает максимально допустимый уклон 10°.

Примечание: На рынке Северной Америки противооткатные упоры предлагаются в качестве дополнительного оснащения.

- Установите противооткатные упоры позади задних колес, если вы паркуете изделие на наклонной поверхности передней частью вверх.

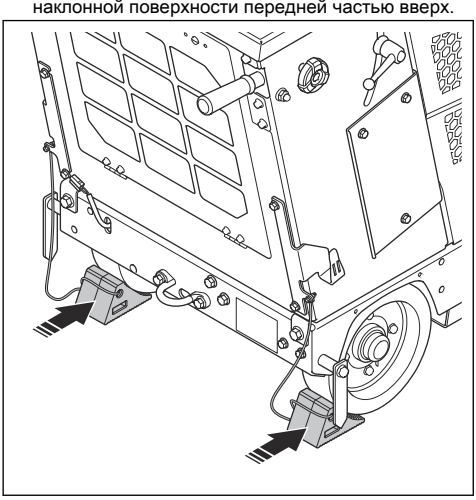

- Установите противооткатные упоры перед задними колесами, если вы паркуете изделие на наклонной поверхности передней частью вниз.
- Когда упоры не используются, храните их на крюках с каждой стороны изделия.

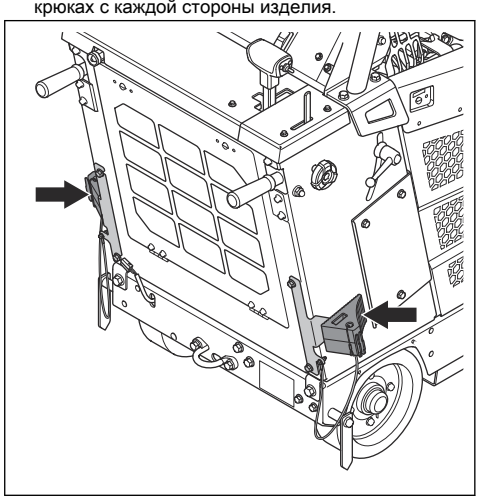

Принадлежности

Если на ваше изделие установлено дополнительное оборудование, то на панели HMI должны быть доступны 2 дополнительные кнопки. 1 для фонарей (A) и 1 для водяного насоса (B).

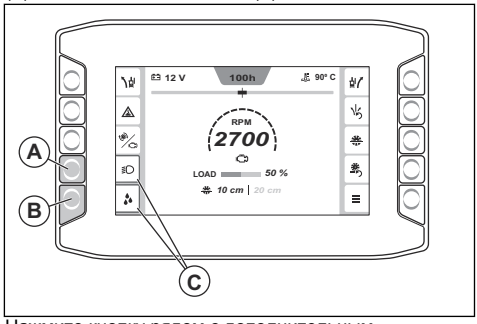

Нажмите кнопку рядом с дополнительным оборудованием, чтобы включить или выключить его функции. При включении дополнительного оборудования вокруг соответствующего символа включается оранжевая индикация (C).

Включение и выключение муфты сцепления

1. Нажмите кнопку (A), чтобы включить муфту сцепления. Муфта сцепления включена, если на кнопке горит индикатор (B). Когда муфта сцепления включена, значение частоты вращения отображается белым цветом.

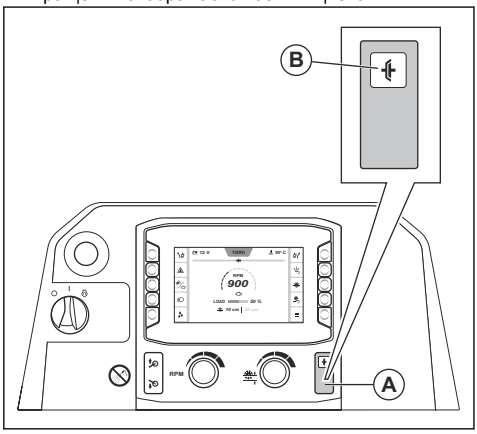

2. Чтобы выключить муфту сцепления, повторно нажмите кнопку. Муфта сцепления выключена, если индикатор на кнопке не горит. Когда муфта сцепления выключена, значение частоты вращения отображается серым цветом.

Человеко-машинный интерфейс (HMI)

При запуске изделия отображается главное окно HMI. В главном окне можно найти различную информацию о состоянии изделия и получить доступ к подменю.

Функция E-track

Во время работы режущий диск создает сопротивление движению вперед, обеспечиваемому задними колесами. Это приводит к смещению изделия в направлении, соответствующем положению установки режущего диска. Чтобы избежать неровной резки и снизить утомляемость оператора, угол задней оси можно отрегулировать с помощью функции E-track. Инструкции по использованию функции E-track см. в разделе *Регулировка задней оси с помощью функции E-track на стр. 226*.

Регулировка задней оси с помощью функции E-track

Отрегулировать заднюю ось с помощью функции E-track можно во время работы или на неподвижном изделии.

- Нажмите левую или правую кнопку регулировки E-track (A), чтобы отрегулировать заднюю ось. Продолжайте нажимать на кнопки для постепенной регулировки малыми шагами.

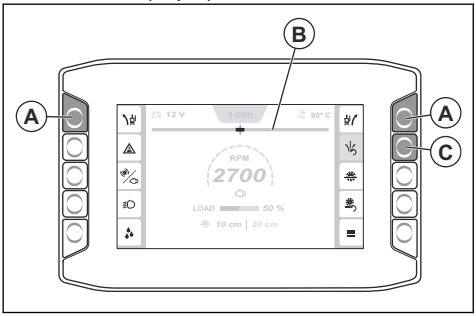

Примечание: Указатель E-track (B) на панели HMI показывает текущий угол задней оси. Регулировка сохраняется при выключении зажигания или при отключении питания изделия.

- Проверьте ход и направление движения изделия, чтобы убедиться в правильности регулировки.
- Чтобы вернуть заднюю ось в центральное положение, заданное в системе, нажмите кнопку сброса E-track (C).
- Для возврата к отрегулированному углу нажмите кнопку сброса E-track еще раз.
- Инструкции по настройке центрального положения системы см. в разделе *Регулировка центрального положения функции E-track на стр. 228*.

Включение и выключение аварийного выключателя подачи воды

При падении давления воды или при отсутствии воды работа изделия останавливается аварийным выключателем.

ВНИМАНИЕ: Всегда используйте воду во время работы, чтобы снижать температуру алмазных режущих дисков. Система водяного охлаждения также продлевает срок службы алмазных дисков и предотвращает скопление пыли.

1. Нажмите кнопку (A), чтобы включить аварийный выключатель подачи воды. Оранжевый индикатор (B) указывает на то, что аварийный выключатель подачи воды включен.

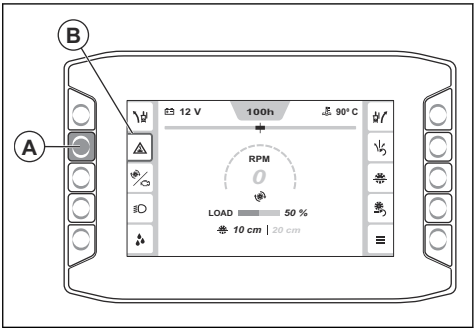

2. Нажмите кнопку еще раз, чтобы выключить аварийный выключатель подачи воды. Оранжевый индикатор погаснет после выключения аварийного выключателя подачи воды.

Указатель частоты вращения

Указатель в центре панели HMI (A) показывает частоту вращения двигателя или режущего диска.

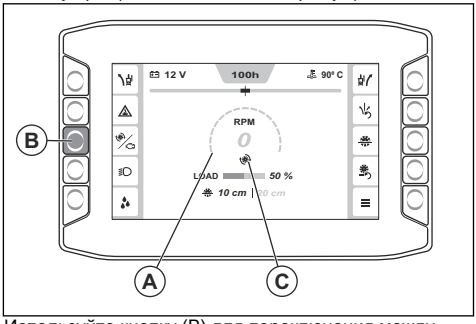

Используйте кнопку (B) для переключения между 2 режимами. Значок (C) указывает, относится ли отображаемая частота вращения к двигателю или режущему диску. Если муфта сцепления выключена, значение частоты вращения отображается серым

цветом. Если муфта сцепления включена, значение отображается белым цветом.

"Главное меню"

Нажмите кнопку (A), чтобы перейти в главное меню.

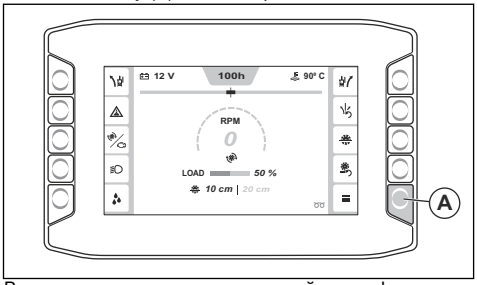

В главном меню находятся настройки и информация о "Состоянии машины", "Функциях" и "Системе". Информацию о структуре меню см. в разделе *Обзор раздела "Главное меню" на стр. 227*.

Обзор раздела "Главное меню"

- **Состояние машины**, см. раздел *"Состояние машины" на стр. 227*.
  - Активные неисправности
  - Журнал неисправностей
  - Время работы
  - Меню таймера обслуживания
  - Очистить жур.неисп.
- **Функции**, см. раздел *"Функции" на стр. 228*.
  - Регенерация
  - Калибровка E-track
- **Система**, см. раздел *"Система" на стр. 229*.
  - Настройки дисплея
    - Яркость
    - Язык
    - Единицы измерения
    - ПИН-код
    - Сброс настроек дисплея
  - Информация о системе
    - Машина
    - Двигатель
    - Дисплей
    - Блок управления
  - Информация о редукторе и диске
  - Лицензии сторонних компаний
  - Конфигурация машины
    - Дополнительные функции
    - Сброс интервала обслуживания
    - Калибровка глубины резки
    - Выключение на низких оборотах холостого хода

"Состояние машины"

В меню "Состояние машины" (A) доступны пункты "Активные неисправности" (B), "Журнал неисправностей" (C), "Время работы" (D), "Меню таймера обслуживания" (E) и "Очистить журнал неисправностей" (F).

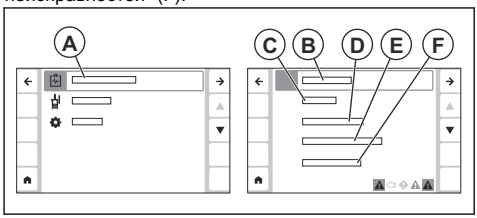

- "Активные неисправности": Отображается список неисправностей, выявленных изделием. Дополнительную информацию см. в разделе *Типы сообщений на дисплее на стр. 228*
- "Журнал неисправностей": Отображается список всех неисправностей, выявленных с момента последнего сброса.
- "Время работы": Отображается информация об общем времени работы, текущем времени работы и времени, оставшемся до следующего технического обслуживания. В этом меню также можно сбросить текущее время работы.
- "Меню таймера обслуживания": Отображается информация о различных процедурах обслуживания, необходимых изделию. Для каждой процедуры обслуживания предусмотрен таймер, который отсчитывает время, оставшееся до следующего обслуживания. В меню таймера обслуживания можно также изменить интервал для каждого таймера.
- "Очистить журнал неисправностей": Выполняет сброс записей о неисправностях.

Меню "Активные неисправности"

На нижней панели (A) HMI выводятся активные сообщения.

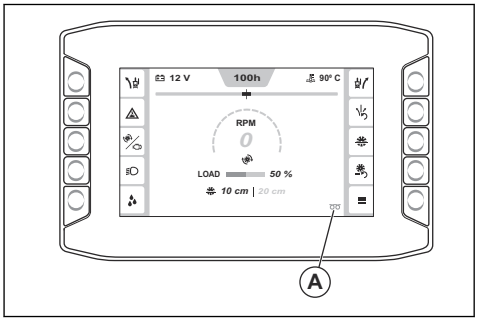

Перейдите в "Главное меню" > "Состояние машины" > "Активные неисправности", чтобы просмотреть список всех активных сообщений. Последнее сообщение (B) находится вверху списка.

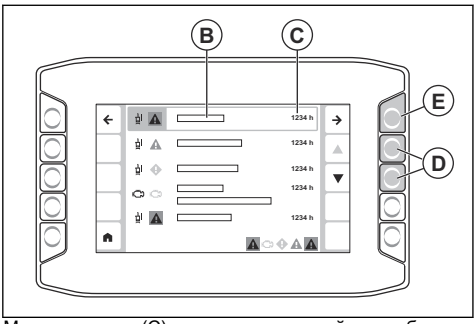

Метка времени (C) показывает, в какой час работы появилось сообщение. Для перемещения вверх и вниз по списку используйте стрелки (D). Нажмите стрелку (E) для отображения дополнительной информации о сообщении. Дополнительную информацию о типах сообщений, которые могут отображаться на панели HMI, см. в разделе *Типы сообщений на дисплее на стр. 228*.

Типы сообщений на дисплее

Во время работы на дисплей выводятся сообщения 4 типов:

- **Информационные сообщения** содержат советы и подсказки по работе с изделием. Информационное сообщение выводится с белым символом информации.
- **Предостережения** указывают на наличие отклонений в работе изделия. Предостережение выводится с желтым ромбом.
- **Предупреждающие сообщения** сообщают о неисправностях или угрозах безопасности, которые могут привести к механическим повреждениям. Изделие остановится через короткое время. Предупреждающее сообщение выводится с красным символом.
- **Сообщения об ошибках** отображаются в том случае, если изделие остановлено из-за неисправности или угрозы безопасности. Сообщение об ошибке выводится на красном фоне с белым символом.
- Сообщение состоит из 5 частей: 1 символ (A), информация о сообщении (B), цель сообщения (C), требуемые действия (D) и метка времени (E).

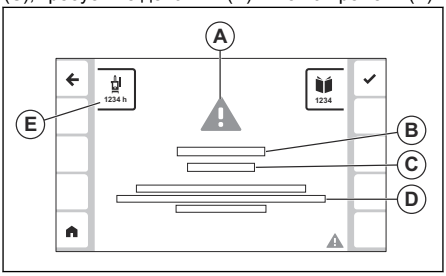

- Информацию о том, что делать, когда на дисплее отображаются сообщения, см. в разделе *Действия при появлении сообщений на дисплее на стр. 228*.

Действия при появлении сообщений на дисплее

1. Выполните процедуру, описанную в сообщении на дисплее.
2. Нажмите кнопку рядом с символом (A), чтобы закрыть сообщение. Если сообщение не появится снова, можно продолжить работу с изделием.

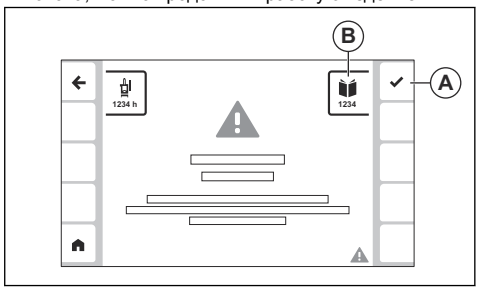

3. Если сообщение появится снова, запишите код (B) и обратитесь к разделу *Коды для разных типов сообщений на стр. 250*.

"Функции"

В меню "Функции" (A) доступны пункты "Регенерация" (B) и "Калибровка E-track" (C).

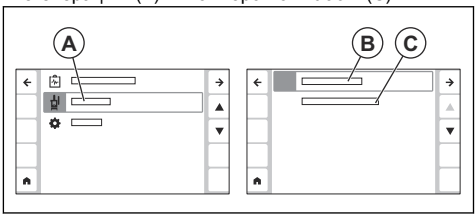

- "Регенерация": Используйте этот пункт меню для проведения регенерации изделия. Дополнительную информацию см. в разделе *Регенерация на стр. 248*.
- "Калибровка E-track": Используйте этот пункт меню для настройки центрального положения функции E-track. Дополнительную информацию см. в разделе *Регулировка центрального положения функции E-track на стр. 228*.

Регулировка центрального положения функции E-track

1. Отрегулируйте заднюю ось с помощью функции E-track так, чтобы установить ее в центральное положение. См. раздел *Регулировка задней оси с помощью функции E-track на стр. 226*.

2. Нажмите кнопку "Главное меню" (A).

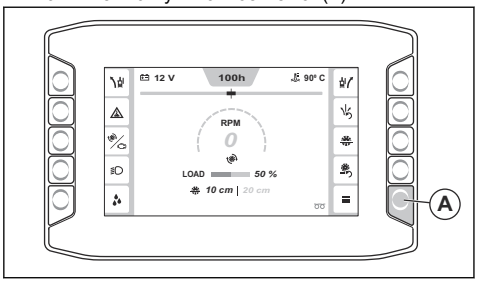

3. Выберите "Функции" > "Калибровка E-track".

В качестве угла для центрального положения функции E-track устанавливается текущее положение задней оси.

"Система"

Меню "Система" (A) обеспечивает доступ к пунктам "Настройки дисплея" (B), "Информация о системе" (C), "Информация о редукторе и диске" (D), "Конфигурация машины" (E) и "Лицензии сторонних компаний" (F).

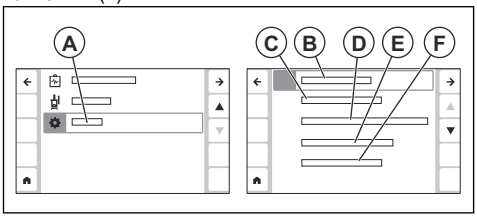

- "Настройки дисплея": Используйте это меню для изменения настроек языка, яркости, единиц измерения и ПИН-кода. В этом меню также можно выполнить сброс всех настроек дисплея до заводских значений.
- "Информация о системе": Отображает информацию об изделии, двигателе, HMI и блоке управления.
- "Информация о редукторе и диске": Отображает информацию об оптимальных настройках для различных типов дисков и передач. См. *Поиск информации о правильной конфигурации изделия на стр. 229*.
- "Конфигурация машины": Обеспечивает доступ к меню "Дополнительные функции", "Сброс интервала обслуживания", "Калибровка глубины резки" и "Выключение на низких оборотах холостого хода".
  - "Дополнительные функции": Используйте это меню для активации дополнительного оборудования изделия.
  - "Сброс интервала обслуживания": Используйте это меню для сброса интервала различных процедур обслуживания.
  - "Калибровка глубины резки": Используйте это меню для калибровки ограничения глубины резки. Поднимите изделие в крайнее верхнее положение и нажмите кнопку подтверждения.
  - "Выключение на низких оборотах холостого хода": Используйте это меню для включения или отключения функции выключения на низких оборотах холостого хода.
- "Лицензии сторонних компаний": Отображает информацию об условиях лицензии для различных программных компонентов сторонних производителей, используемых в программном обеспечении HMI.

Поиск информации о правильной конфигурации изделия

Для настройки изделия в соответствии с различными размерами дисков может потребоваться замена некоторых деталей системы привода диска. На панели HMI можно найти информацию о правильной конфигурации изделия с учетом различных размеров дисков и вариантов редуктора.

1. Нажмите кнопку "Главное меню" (A).

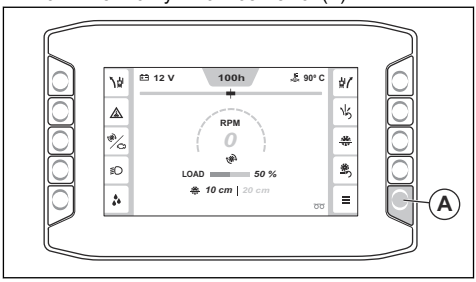

2. Выберите "Система" > "Информация о редукторе и диске".
3. С помощью стрелок (B) найдите в списке конфигурацию вашего изделия и выберите ее с помощью кнопки (C).

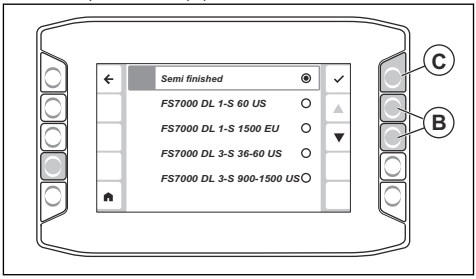

4. На экране отобразится таблица с указанием правильной передачи (D), правильного размера диска (E), размера фланца (F), частоты вращения вала режущего диска под нагрузкой (G), размера шкивов вала режущего диска (H), номинальной частоты вращения двигателя (I) и размера шкивов двигателя (J) для выбранной конфигурации изделия.

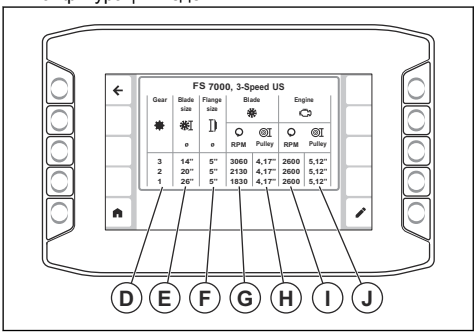

Примечание: Правильная передача (D) отображается только для моделей с 3-скоростным редуктором.

Инструкции по настройке изделия в соответствии с рекомендованной конфигурацией см. в разделе *Переход на диск другого размера, модель с 1-скоростным редуктором на стр. 221* или *Переход на диск другого размера, модель с 3-скоростным редуктором на стр. 222*.

Ограничение глубины резки

Используйте функцию ограничения глубины резки, чтобы установить максимальную глубину резки. Текущая глубина резки (A) и ограничение глубины резки (B) отображаются в главном окне на панели HMI. Нажмите кнопку (C), чтобы включить или выключить ограничение глубины резки.

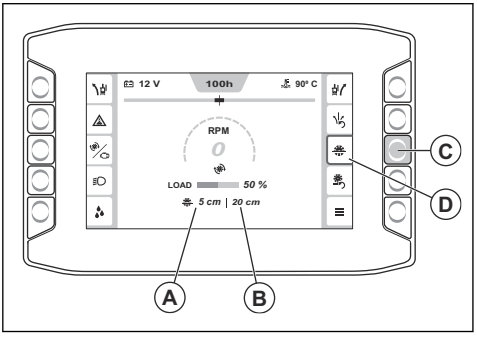

Регулировка глубины резки

1. Переведите переключатель (A) вниз, чтобы опустить режущий диск на поверхность. Это начальное положение глубины резки.

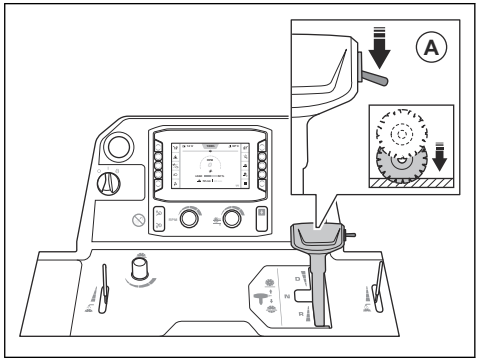

ВНИМАНИЕ: Не опускайте режущий диск слишком быстро. Сильный удар режущего диска о поверхность может привести к повреждению диска. Уменьшите скорость с помощью ручки регулировки скорости опускания диска.

2. Нажмите кнопку сброса глубины резки (B) на панели управления. Значение глубины резки (C) устанавливается на 0 см (0 дюймов).

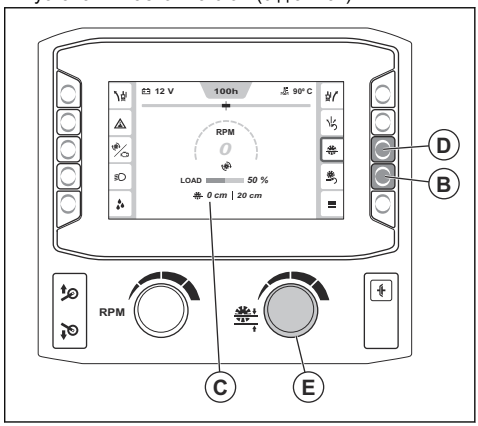

3. Нажмите и удерживайте кнопку включения/выключения ограничения глубины резки (D), чтобы включить функцию ограничения глубины резки.
4. Поворачивайте регулятор ограничения глубины резки (E) до тех пор, пока на панели HMI не отобразится нужная глубина резки. Во время работы режущий диск не будет опускаться глубже заданного значения.

ВНИМАНИЕ: Всегда проверяйте правильность глубины резки. Ограничение призвано помочь достичь необходимой глубины резки, но при этом оно дает только приблизительное представление о фактической глубине.

5. Если во время работы необходимо увеличить глубину резки, выполните одно из следующих действий:
   a) Поверните регулятор ограничения глубины резки, чтобы задать новую глубину.
   b) Нажмите кнопку рядом с символом ограничения глубины резки, чтобы выключить эту функцию.

Максимальная глубина резки

Максимальная глубина резки различается в зависимости от размеров диска. Дополнительную информацию см. в таблице ниже.

Размер, мм / дюйм	Макс. глубина резки, мм / дюйм
500 / 20	193 / 7,75
650 / 26	262 / 10,5
750 / 30	312 / 12,5
900 / 36	374 / 15

Запуск изделия

1. Подсоедините трубопровод подачи воды к водяному штуцеру.
2. Закройте водяной клапан.

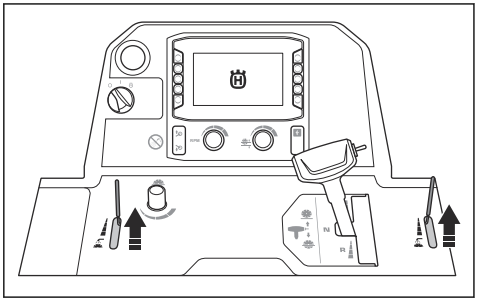

3. Установите рычаг регулировки скорости в нейтральное положение.

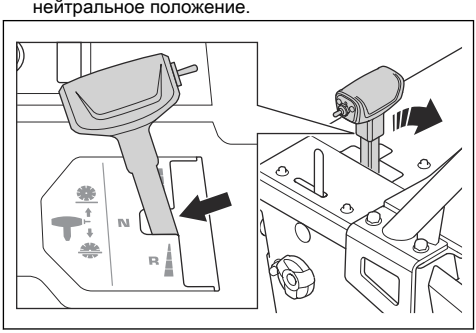

4. Переведите пусковой переключатель двигателя в положение "I" (A).

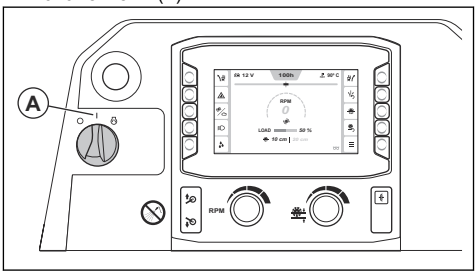

5. Если на панели HMI отображается символ предпускового подогрева, подождите, пока он исчезнет.
6. Переведите пусковой переключатель двигателя в положение запуска (B), чтобы запустить двигатель.

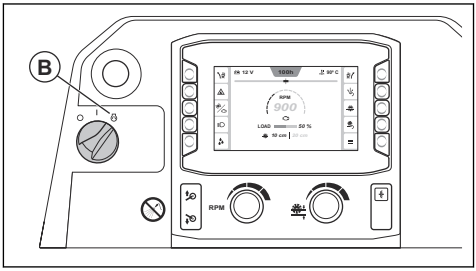

7. Дайте двигателю поработать на холостом ходу 2–3 минуты для прогрева.

ВНИМАНИЕ: Не допускайте работы двигателя на низких оборотах холостого хода, когда изделие не используется. Во время работы на низких оборотах холостого хода количество частиц в двигателе увеличивается, а время между циклами регенерации уменьшается.

Эксплуатация изделия

1. Переведите пусковой переключатель двигателя в положение "I" (A).

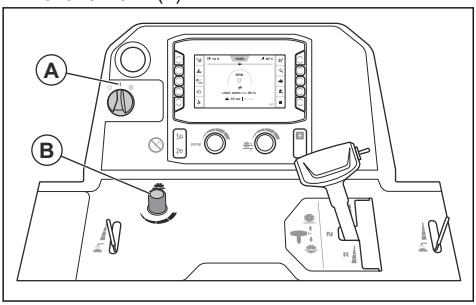

2. Поверните регулятор (B), чтобы настроить скорость опускания диска. Поверните регулятор против часовой стрелки, чтобы увеличить скорость, и по часовой стрелке, чтобы уменьшить скорость.
3. Отрегулируйте глубину резки. См. *Регулировка глубины резки на стр. 230*.
4. Запустите изделие. См. *Запуск изделия на стр. 231*.
5. Включите аварийный выключатель подачи воды. См. *Включение и выключение аварийного выключателя подачи воды на стр. 226*.
6. Откройте водяной клапан (C).

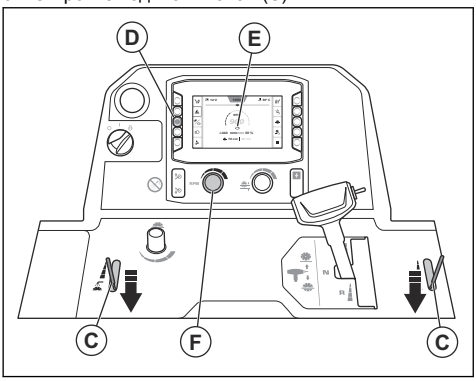

7. Нажмите кнопку (D) и убедитесь, что на панели HMI отображается символ двигателя (E). Отрегулируйте частоту вращения двигателя с помощью регулятора частоты вращения (F).
8. Посмотрите на указатель частоты вращения (G) и убедитесь, что частота вращения двигателя не превышает 1200 об/мин.

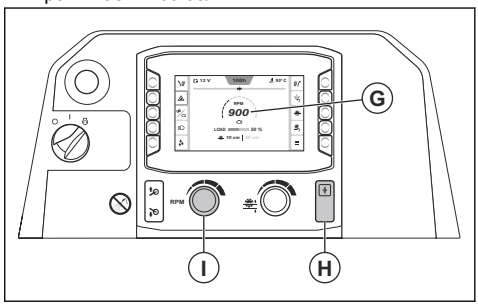

9. Нажмите кнопку муфты сцепления (H).
10. Поверните регулятор частоты вращения (I) по часовой стрелке, чтобы увеличить частоту вращения двигателя до максимального значения.
11. На протяжении всего времени работы удерживайте регулируемый указатель, задний указатель и режущий диск на разметке.
12. Переведите переключатель (J) вниз, чтобы опустить режущий диск.

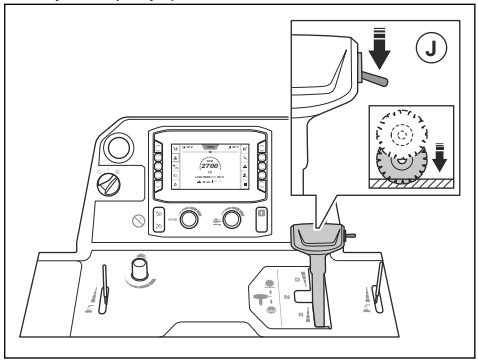

ВНИМАНИЕ: В случае опускания режущего диска в незавершенный разрез, выровняйте режущий диск точно по разрезу, чтобы не допустить повреждения режущего диска.

13. Переведите рычаг регулировки скорости вперед для движения вперед или назад для движения назад. Чем сильнее вы смещаете рычаг регулировки скорости, тем больше увеличивается скорость.

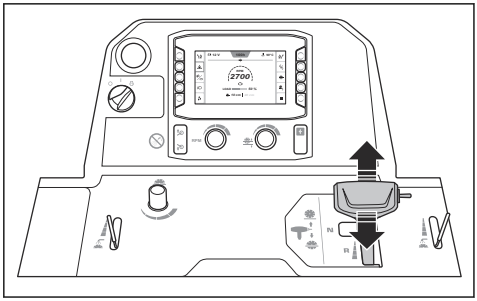

14. Прислушайтесь к работе двигателя. С помощью рычага регулировки скорости скорректируйте скорость в соответствии с условиями резки.
15. Через 2 м (7 футов) остановите изделие и проверьте рез. Если изделие не режет ровно, отрегулируйте заднюю ось. См. *Регулировка задней оси с помощью функции E-track на стр. 226*.
16. По завершении работы установите рычаг регулировки скорости в нейтральное положение.



17. Переместите переключатель (K) вверх так, чтобы режущий диск поднялся с поверхности.



ПРЕДУПРЕЖДЕНИЕ: Если на изделие установлен комплект грузов, следите за тем, чтобы при подъеме режущего диска ваши ноги не находились рядом с грузом. Существует опасность получения травмы.

ПРЕДУПРЕЖДЕНИЕ: Если используется 5-е колесо, следите за тем, чтобы ваши ступни не находились рядом с 5-м колесом при подъеме режущего диска. Риск получения сдавливающих травм.

18. Поверните регулятор частоты вращения (L) в положение низких оборотов холостого хода.

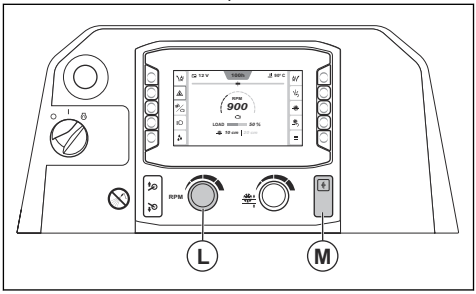

19. Нажмите кнопку муфты сцепления (M).

Резка по прямой

Во время работы режущий диск создает сопротивление движению вперед, обеспечиваемому задними колесами. Это приводит к смещению изделия в направлении, соответствующем положению установки режущего диска. Чтобы избежать отклонений, можно отрегулировать угол задней оси с помощью функции E-track. См. *Регулировка задней оси с помощью функции E-track на стр. 226*.

Правильная техника работы

- Не приближайтесь к траектории перемещения диска при работающем двигателе. Оператор должен находиться между рукоятками.

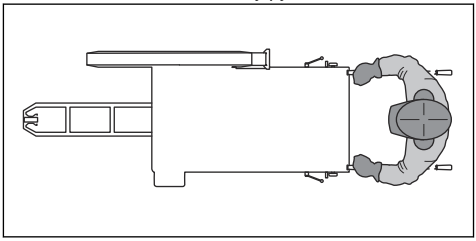

- В течение рабочего дня регулярно проверяйте режущий диск на наличие трещин и сломанных деталей. Не используйте поврежденные режущие диски.

ПРЕДУПРЕЖДЕНИЕ:
Выключайте двигатель, прежде чем осмотреть режущий диск.

- Не выполняйте шлифовку на боковой поверхности диска. Режущий диск может сломаться и нанести травму оператору или посторонним лицам. Используйте только режущий край.
- Не сгибайте и не скручивайте режущий диск в разрезе.
- Убедитесь, что режущий диск свободно перемещается и не застревает в разрезе.

Остановка изделия

1. Поверните регулятор частоты вращения (A) в положение низких оборотов холостого хода.

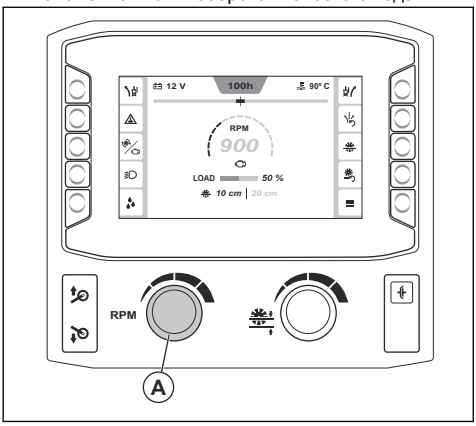

2. Закройте водяной клапан.

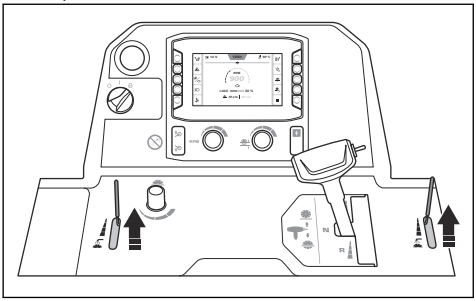

3. Дайте двигателю поработать на холостых оборотах 2–3 минуты.
4. Переведите пусковой переключатель двигателя в положение "0" (B). Нажмите кнопку останова машины (C), если диск не останавливается при повороте пускового переключателя двигателя.



5. Сложите рукоятки управления так, чтобы их длина была минимальной.

ПРЕДУПРЕЖДЕНИЕ: Режущий диск продолжает вращаться в течение некоторого времени после остановки двигателя. Не пытайтесь остановить режущий диск руками. Это может привести к тяжелым травмам.

Введение

ПРЕДУПРЕЖДЕНИЕ: Перед техническим обслуживанием изделия внимательно изучите раздел техники безопасности.

Для выполнения любых работ по сервисному обслуживанию и ремонту изделия необходимо пройти специальное обучение. Мы гарантируем доступность услуг по профессиональному ремонту и сервисному обслуживанию. Если ваш дилер не занимается сервисным обслуживанием, обратитесь к нему для получения информации о ближайшем сервисном центре.

По вопросам приобретения запасных частей обратитесь к дилеру или в сервисный центр Husqvarna.

Подготовка к техническому обслуживанию

- Разместите изделие на ровной поверхности и остановите двигатель. Нажмите кнопку останова машины на панели управления, чтобы не допустить ее случайного запуска во время технического обслуживания.
- Очистите зону вокруг изделия от масла и грязи. Удалите посторонние предметы.
- Установите четкие знаки вокруг зоны технического обслуживания, чтобы предупредить находящихся поблизости людей о выполнении работ по техобслуживанию.
- Держите в пределах досягаемости огнетушители, предметы медицинского назначения и аварийный телефон.

График технического обслуживания

* = общее техобслуживание, выполняемое оператором. Инструкции не приведены в данном руководстве по эксплуатации.

X = инструкции приведены в данном руководстве по эксплуатации.

O = Обратитесь в сервисный центр Husqvarna.

Техническое обслуживание	Ежедневно и после транспортировки	Каждые 50 ч	Каждые 100 ч	Каждые 250 ч	Каждые 500 ч	Ежегодно	Каждые 6000 ч
Очистите изделие.	X						
Проверьте уровень охлаждающей жидкости двигателя.	X						
Проверьте уровень моторного масла.	X						
Проверьте все шланги и хомуты. Проверьте, нет ли повреждений в местах контакта шлангов друг с другом или с деталями изделия.	*						
Очистите внешний воздушный фильтр.	X						
Проверьте защитные крышки и кожухи диска.	X						
Слейте воду из редуктора.	X						
Проверьте подачу воды к режущему диску.	X						
Опустошите водоотделитель топливного фильтра.	X						
Смажьте шарнир на гидроцилиндре.	X						

Техническое обслуживание	Ежедневно и после транспортировки	Каждые 50 ч	Каждые 100 ч	Каждые 250 ч	Каждые 500 ч	Ежегодно	Каждые 6000 ч
Очистите воздушный фильтр радиатора.		X					
Проверьте клиновые ремни.		X					
Смажьте передние колеса.		X					
Смажьте 5-е колесо. (Относится только к изделиям с 5-м колесом.)		X					
Замените моторное масло и фильтр моторного масла.[35]			X				
Смажьте поворотные подшипники передней оси.			X				
Осмотрите колеса, ступицы и противооткатные упоры на наличие повреждений и проверьте правильность их установки.			*				
Проверьте шланг воздушного фильтра и хомуты шланга.			*				
Проверьте уровень гидравлического масла.			X				
Замените топливный фильтр.			X				
Замените фильтр гидравлической системы.				X			
Смажьте вал диска.				X			
Смажьте подшипник задней оси.				X			
Замените гидравлическое масло.					X		
Замените масло в редукторе.					X		
Замените охлаждающую жидкость двигателя.					X		
Замените воздушные фильтры.						X	
Проверьте охлаждающую жидкость двигателя и убедитесь, что смесь в норме.						X	
Замените кнопку муфты сцепления.							O
Замените реле муфты сцепления.							O
Замените пусковой переключатель двигателя.							O

Очистка изделия



ПРЕДУПРЕЖДЕНИЕ:
Используйте защитные очки. При очистке с помощью мойки высокого давления из изделия могут выбрасываться грязь и вредные материалы.

- Перед очисткой дайте изделию остыть.
- Перед очисткой изделия убедитесь, что крышка блока реле и предохранителей установлена правильно.
- Запрещается очищать электрические компоненты водой.

[35] Первый раз после 50 часов использования.

- Используйте щадящее чистящее средство. Надевайте защитные перчатки, чтобы не допустить раздражения кожи.
- Используйте мойку высокого давления для очистки изделия.

Очистка радиатора

ВНИМАНИЕ: Следуйте инструкциям. Неправильное выполнение процедуры может привести к повреждению ребер охлаждения.

- Для чистки ребер охлаждения используйте сжатый воздух.
- При необходимости используйте мойку под высоким давлением и щадящее чистящее средство.
- Направлять струю следует прямо на радиатор, параллельно ребрам охлаждения.
- Расстояние между ребрами охлаждения и соплом мойки высокого давления или подачи воздуха должно составлять не менее 40 см/15,75 дюйма.

Очистка панели управления

ВНИМАНИЕ: Не используйте мойку высокого давления для чистки панели управления.

- Очистите электрические компоненты тканью или сжатым воздухом.
- Очистите панель управления влажной тканью.

Очистка двигателя

- Расстояние между соплом и двигателем, а также его компонентами должно составлять не менее 40 см/15,75 дюйма.
- Проявляйте осторожность во время очистки двигателя, особенно областей рядом с электрическими компонентами. Не направляйте струю воды прямо на электрические компоненты.
- Не направляйте струю воды прямо в выхлопную трубу или воздушный фильтр двигателя.

Очистка воздушного фильтра радиатора

ВНИМАНИЕ: Не используйте изделие, если воздушный фильтр радиатора не установлен.

- Очистите воздушный фильтр радиатора с помощью мыла и воды.

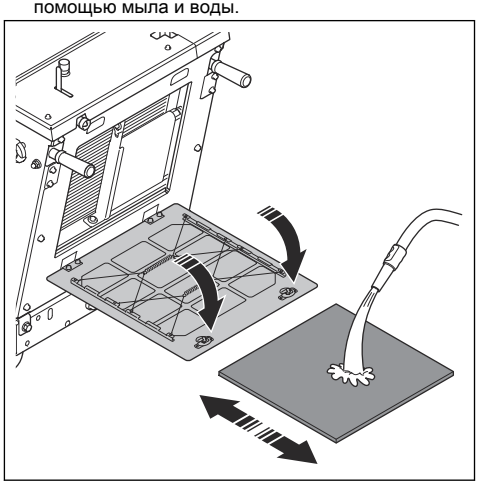

- Всегда заменяйте поврежденный воздушный фильтр радиатора.

Очистка внешнего воздушного фильтра

ПРЕДУПРЕЖДЕНИЕ: Во время очистки воздушного фильтра используйте одобренные средства защиты органов дыхания. Утилизируйте использованные воздушные фильтры надлежащим образом. Пыль в воздушном фильтре опасна для здоровья.

ПРЕДУПРЕЖДЕНИЕ:
Запрещается очищать воздушный фильтр сжатым воздухом. Это приводит к повреждению воздушного фильтра и повышает риск вдыхания опасной пыли.

Выполнять очистку внутреннего воздушного фильтра необязательно.

1. Проверьте индикатор воздушного фильтра (A). Если индикатор воздушного фильтра красного цвета, необходимо очистить внешний воздушный фильтр.

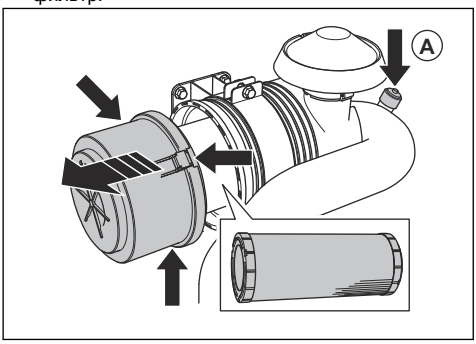

2. Откройте 3 зажима на корпусе воздушного фильтра и снимите корпус воздушного фильтра.
3. Снимите воздушный фильтр и убедитесь, что он не поврежден.
4. Постучите воздушным фильтром по твердой поверхности или используйте пылесос, чтобы удалить частицы.

ВНИМАНИЕ: Не допускайте контакта насадки пылесоса с поверхностью воздушного фильтра. Сохраняйте небольшое расстояние. Чувствительная поверхность воздушного фильтра может быть повреждена при контакте с другими предметами.

5. Замените поврежденные прокладки.
6. Проверьте шланг воздушного фильтра и хомуты шланга.
   a) Замените поврежденные детали.
   b) Затяните ослабленные хомуты.
7. Установите внешний воздушный фильтр.
8. Установите корпус воздушного фильтра и закройте 3 зажима.

Примечание: Если не удается закрыть 3 зажима корпуса воздушного фильтра, внешний воздушный фильтр установлен неправильно.

Если фильтр предварительной очистки не может быть полностью очищен или если он поврежден, его необходимо заменить. См. *Замена воздушных фильтров на стр. 240*.

Действия после очистки изделия

- Продуйте клеммы сжатым воздухом.
- Перед запуском двигателя дайте изделию полностью высохнуть.

Проверка шлангов и хомутов

- Проверьте шланги в топливной системе, гидравлической системе и системе охлаждения на наличие утечек.
- Проверьте шланги на наличие износа и повреждений, особенно в местах контакта шлангов друг с другом или с деталями изделия.
- Замените поврежденные шланги.
- Затяните ослабленные хомуты шлангов.

Проверка подачи воды к режущему диску

1. Ослабьте передний болт на кожухе диска и поднимите фиксатор кожуха диска (A).

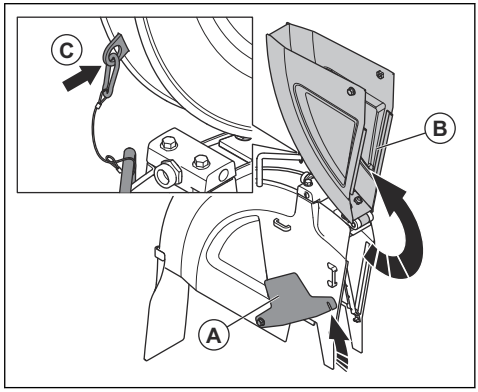

2. Поднимите переднюю часть кожуха диска (B) и зафиксируйте кожух диска в вертикальном положении с помощью тросика и карабина (C).
3. Откройте водяной клапан.

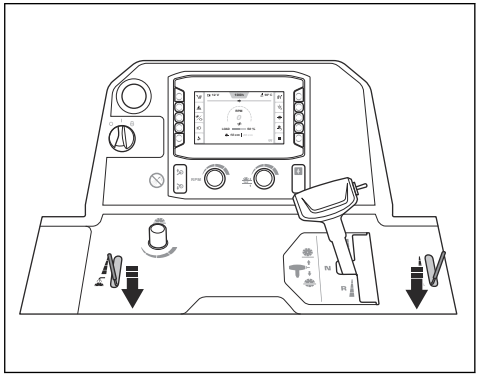

4. Убедитесь, что струи воды выходят прямо из отверстий и вода подается с каждой стороны режущего диска.

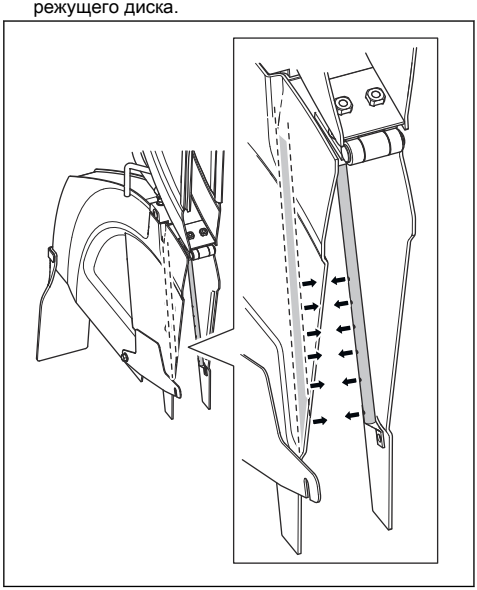

5. Убедитесь, что в трубопроводах подачи воды нет утечек.
6. В случае повреждения замените трубопроводы.

Слив воды из редуктора

ВНИМАНИЕ: Вода в редукторе может привести к образованию коррозии и замерзанию.

1. Поверните клапан слива воды на редукторе против часовой стрелки, чтобы открыть его.

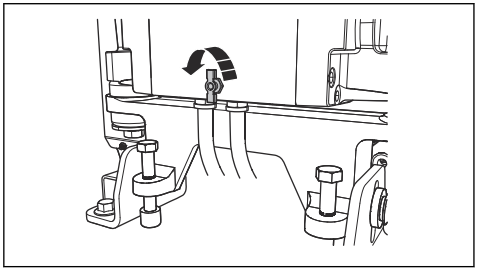

2. Поверните клапан слива воды на редукторе по часовой стрелке, чтобы закрыть его.

Слив воды из водоотделителя топливного фильтра

1. Установите емкость под шланг в нижней части водоотделителя топливного фильтра.
2. Переведите пусковой переключатель двигателя в положение "I" (A). Не запускайте двигатель.

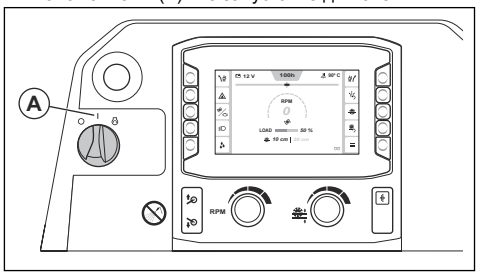

3. Дайте топливному насосу поработать приблизительно 15 секунд, чтобы увеличить давление в топливной системе.
4. Переведите пусковой переключатель двигателя в положение "0" (B).

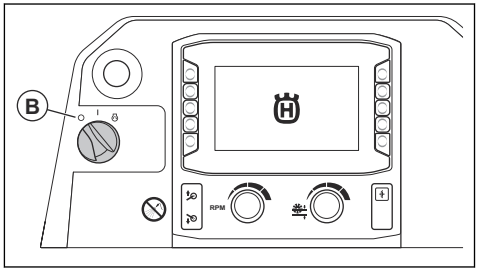

5. Откройте кран (C) и слейте воду из водоотделителя в емкость.

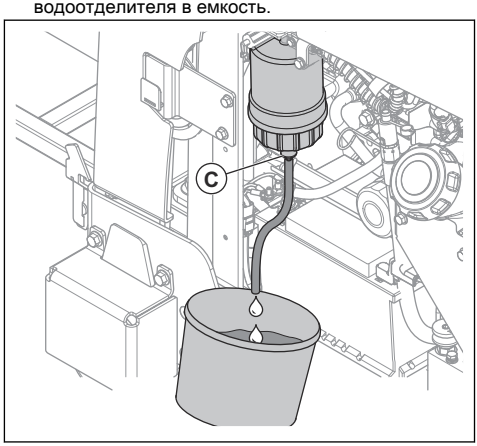

6. Закройте кран.
7. Утилизируйте воду как химические отходы. См. *Утилизация на стр. 257*.

Замена воздушных фильтров

1. Снимите корпус воздушного фильтра (A).

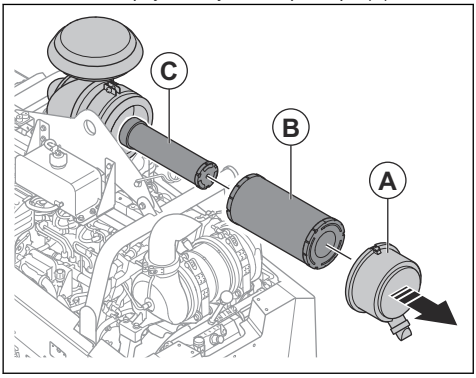

2. Замените внешний (B) и внутренний (C) воздушные фильтры.
3. Установка воздушных фильтров выполняется в обратном порядке.

Замена фильтра гидравлической системы

1. Убедитесь, что изделие находится в ровном положении.
2. Снимите и утилизируйте фильтр гидравлической системы.

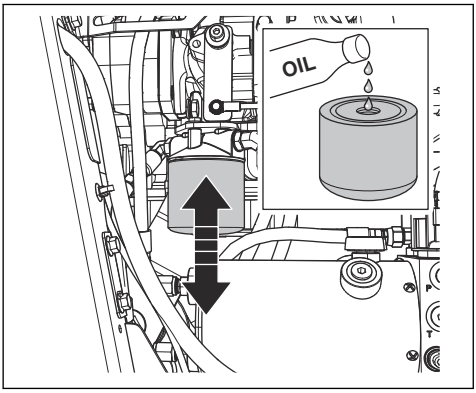

3. Залейте масло в новый фильтр гидравлической системы. Информацию о подходящем типе масла см. в разделе *Технические данные на стр. 258*.
4. Смажьте уплотнение несколькими каплями масла.
5. Установите фильтр гидравлической системы.
6. Проверьте уровень гидравлического масла. См. *Проверка уровня гидравлического масла на стр. 242*.

Проверка клиновых ремней

1. Снимите передний кожух.
2. Натяните и отпустите клиновые ремни, по одному за раз. Ремни должны издать длинный звук (не короткий).

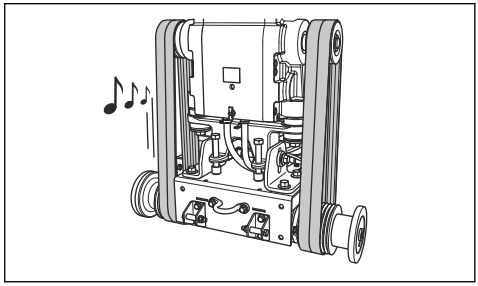

   a) Если от клиновых ремней слышен длинный четкий звук, натяжение соответствует норме.
   b) Если от клиновых ремней слышен короткий звук, натяжение слишком слабое. См. *Увеличение натяжения клиновых ремней на стр. 240*.
3. Проверьте клиновые ремни на предмет износа и повреждений. Замените поврежденные клиновые ремни.

ВНИМАНИЕ: Не заменяйте клиновые ремни по одному. Всегда заменяйте все 4 клиновых ремня одновременно.

4. Установите передний кожух.

Увеличение натяжения клиновых ремней

ВНИМАНИЕ: Новые клиновые ремни необходимо подтянуть после первых 2–4 часов работы.

1. Снимите передний кожух.

2. Ослабьте 2 стопорных болта с помощью ключа для вала диска.

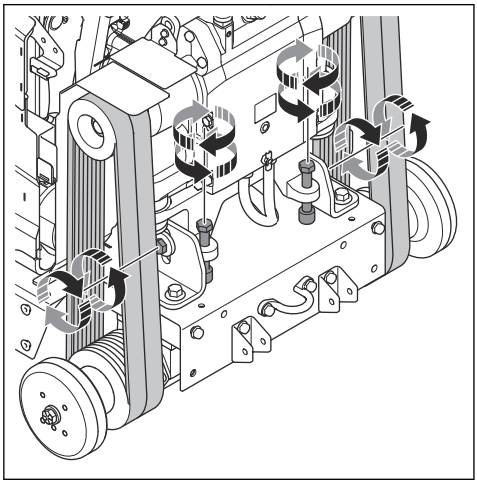

3. Поворачивайте болты натяжения ремней по часовой стрелке, пока клиновые ремни не будут натянуты.

ВНИМАНИЕ: Поворачивайте 2 болта натяжения ремней равномерно. Натяжение 2 клиновых ремней должно быть одинаковым.

4. Проверьте клиновые ремни. См. *Проверка клиновых ремней на стр. 240*.
   a) Если натяжение клиновых ремней слишком слабое, поверните болты натяжения ремней еще немного.
   b) Повторяйте эту процедуру до тех пор, пока натяжение клиновых ремней не будет соответствовать норме.
5. Затяните 2 стопорных болта.
6. Ослабьте болты натяжения ремней, повернув их против часовой стрелки примерно на 1/16 оборота.

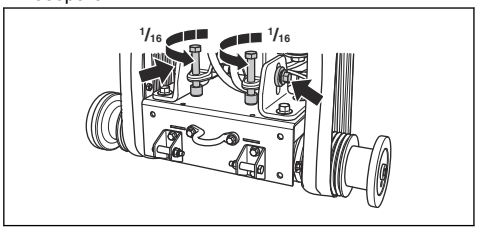

ВНИМАНИЕ: Убедитесь, что 4 клиновых ремня имеют одинаковое натяжение. Не допускайте чрезмерного натяжения клиновых ремней.

7. Установите передний кожух.

Проверка колес

- Проверьте колеса на предмет износа или повреждений. Замените колеса и ступицы, если они повреждены или изношены.

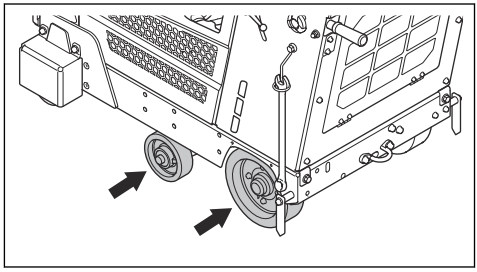

- Проверьте ступицы задних колес и колеса на предмет ослабления крепежных элементов. Затяните ослабленные винты и гайки.

Проверка уровня моторного масла

Чтобы правильно определить уровень масла, изделие должно быть расположено надлежащим образом.

1. При проверке уровня моторного масла убедитесь, что режущий диск снят и изделие стоит ровно.
2. Извлеките щуп из масляного бака.

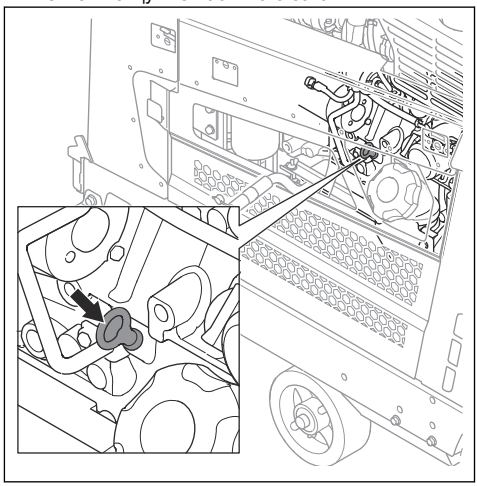

3. Очистите щуп от масла.
4. Полностью погрузите щуп в масляный бак.
5. Извлеките щуп.

6. Проверьте уровень масла на щупе. Убедитесь, что уровень моторного масла находится между отметками на щупе.

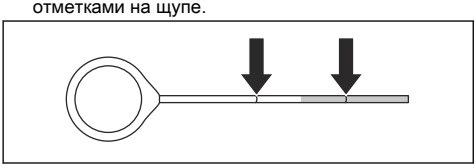

7. Если уровень масла низкий, долейте моторное масло и проверьте уровень масла еще раз. Информацию о подходящем типе моторного масла см. в разделе *Технические данные на стр. 258*.

Замена моторного масла и фильтра моторного масла

1. Закройте аккумулятор крышкой, чтобы предотвратить проливание масла на аккумулятор.
2. Снимите заглушку (A) со шланга для слива моторного масла.

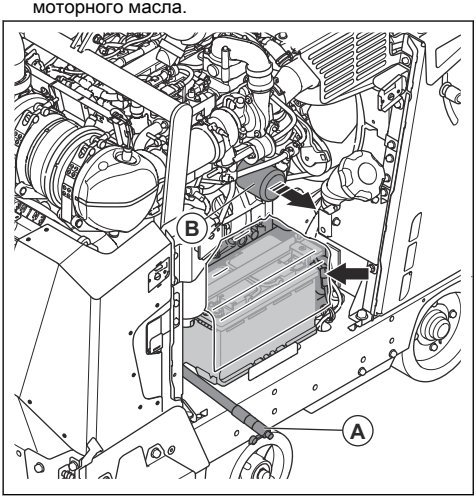

3. Откройте клапан и опустите шланг, чтобы слить моторное масло.
4. Снимите и утилизируйте фильтр моторного масла (B).
5. Закройте клапан.
6. Залейте новое моторное масло в фильтр и установите фильтр моторного масла на изделие.
7. Откройте крышку масляного бака и заполните систему моторным маслом. Информацию о подходящем типе масла см. в разделе *Технические данные на стр. 258*.

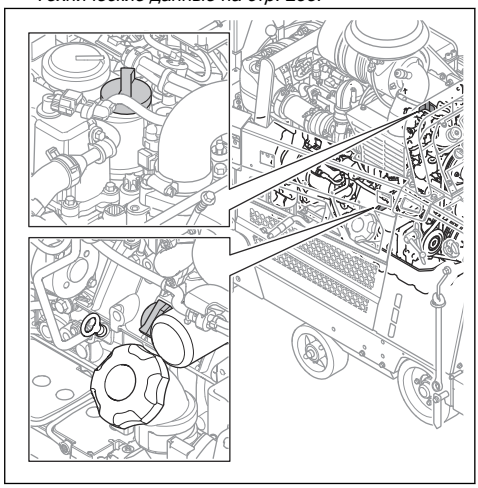

Примечание: У масляного бака 2 крышки.

Проверка уровня гидравлического масла

1. Снимите заглушку со смотрового отверстия в гидробаке. Информацию о расположении гидробака см. в разделе *Обзор изделия, вид справа на стр. 198*.

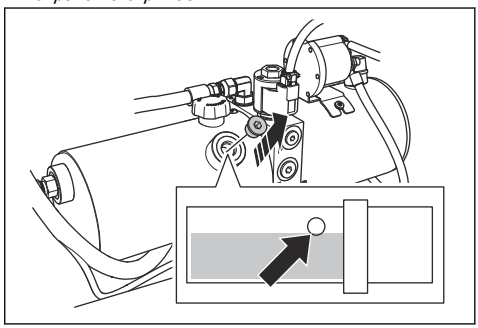

2. Убедитесь, что уровень масла находится у нижнего края отверстия в гидробаке.

3. При необходимости снимите крышку гидробака и долейте масло до требуемого уровня. Информацию о подходящем типе масла см. в разделе *Технические данные на стр. 258*.

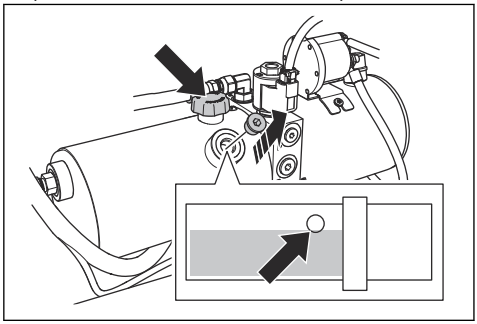

ВНИМАНИЕ: Не заливайте слишком много масла. Масло может вытекать из смотрового отверстия.

4. Установите крышку гидробака.
5. Установите заглушку в смотровое отверстие в гидробаке.

Замена гидравлического масла

1. Снимите заглушку со смотрового отверстия в гидробаке.

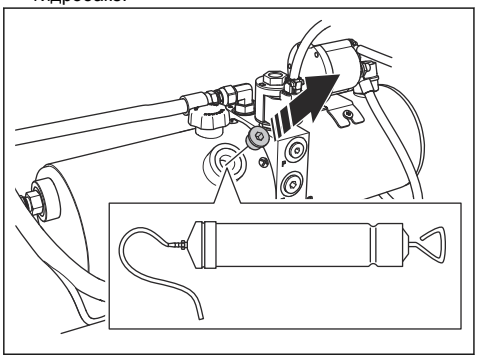

2. С помощью ручного масляного насоса слейте масло через смотровое отверстие в гидробаке.
3. Замените фильтр гидравлической системы. См. раздел *Замена фильтра гидравлической системы на стр. 240*.

Проверка уровня охлаждающей жидкости двигателя

ПРЕДУПРЕЖДЕНИЕ: Бачок с охлаждающей жидкостью двигателя находится под давлением.

ПРЕДУПРЕЖДЕНИЕ: Риск получения ожогов. Дайте двигателю остыть, прежде чем открывать крышку бачка охлаждающей жидкости.

1. Убедитесь, что двигатель остыл.
2. Проверьте уровень охлаждающей жидкости в бачке для сбора охлаждающей жидкости. Уровень охлаждающей жидкости должен находиться между 2 отметками.

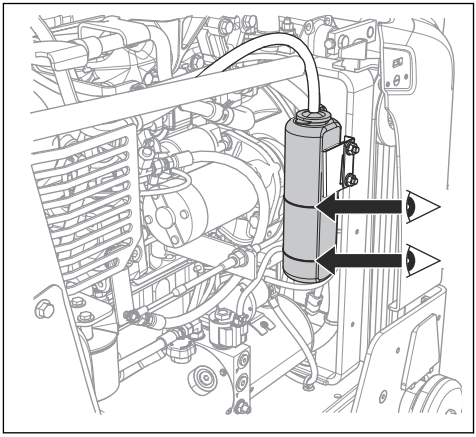

3. Если уровень охлаждающей жидкости двигателя слишком низкий, снимите крышку и долейте жидкость до необходимого уровня. Информацию о подходящем типе охлаждающей жидкости двигателя и пропорциях см. в разделе *Технические данные на стр. 258*.

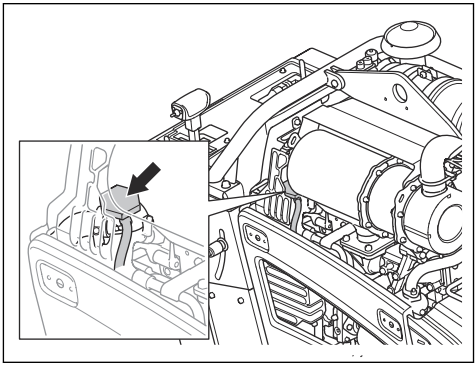

Замена охлаждающей жидкости двигателя

ПРЕДУПРЕЖДЕНИЕ: Риск получения ожогов. Дайте двигателю остыть, прежде чем открывать крышку бачка охлаждающей жидкости.

1. Убедитесь, что двигатель остыл.
2. Снимите заднюю крышку.

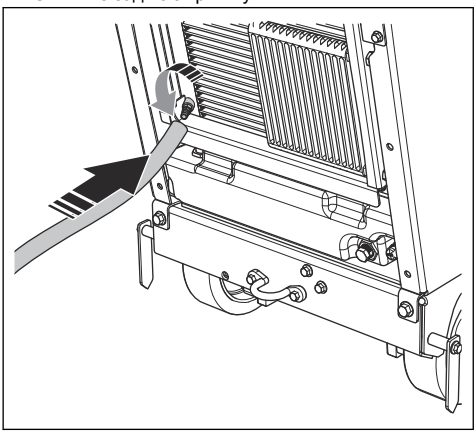

3. Установите удлинитель на клапан.
4. Откройте клапан.
5. Снимите крышку с бачка охлаждающей жидкости двигателя. Охлаждающая жидкость вытечет из системы.
6. Закройте клапан.
7. Залейте охлаждающую жидкость до уровня между 2 отметками на бачке охлаждающей жидкости двигателя. Информацию о подходящем типе охлаждающей жидкости двигателя и пропорциях см. в разделе *Технические данные на стр. 258*.

Замена масла в редукторе

1. Снимите заглушку (A) со смотрового окна в передней части изделия.

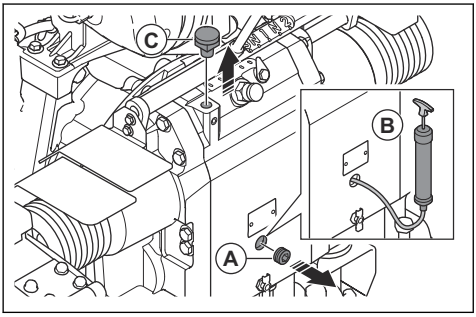

2. С помощью масляного насоса (B) слейте масло через смотровое окно.
3. Отверните винт (C).
4. Залейте масло в патрубок, контролируя процесс через смотровое окно. Уровень масла будет соответствовать норме, когда масло начнет выходить из отверстия под заглушку (A).
5. Установите заглушку (A) и винт (B).

Замена топливного фильтра

ПРЕДУПРЕЖДЕНИЕ: Во избежание раздражения кожи пользуйтесь защитными перчатками. Топливо может выходить из топливного фильтра и попадать на кожу.

1. Закройте клапан фильтра предварительной очистки. Дополнительную информацию см. в руководстве по эксплуатации двигателя.
2. Поверните топливный фильтр против часовой стрелки, чтобы снять его.

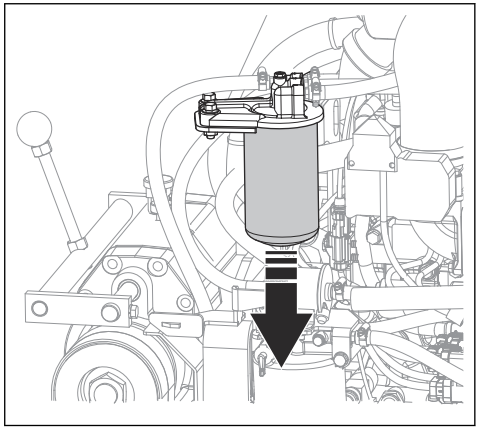

3. Замените топливный фильтр.
4. Залейте дизельное топливо в новый топливный фильтр. Информацию о подходящем типе топлива см. в разделе *Технические данные на стр. 258*.
5. Смажьте уплотнение несколькими каплями дизельного топлива.
6. Установите топливный фильтр.
7. Откройте клапан фильтра предварительной очистки перед запуском двигателя.

Смазка изделия

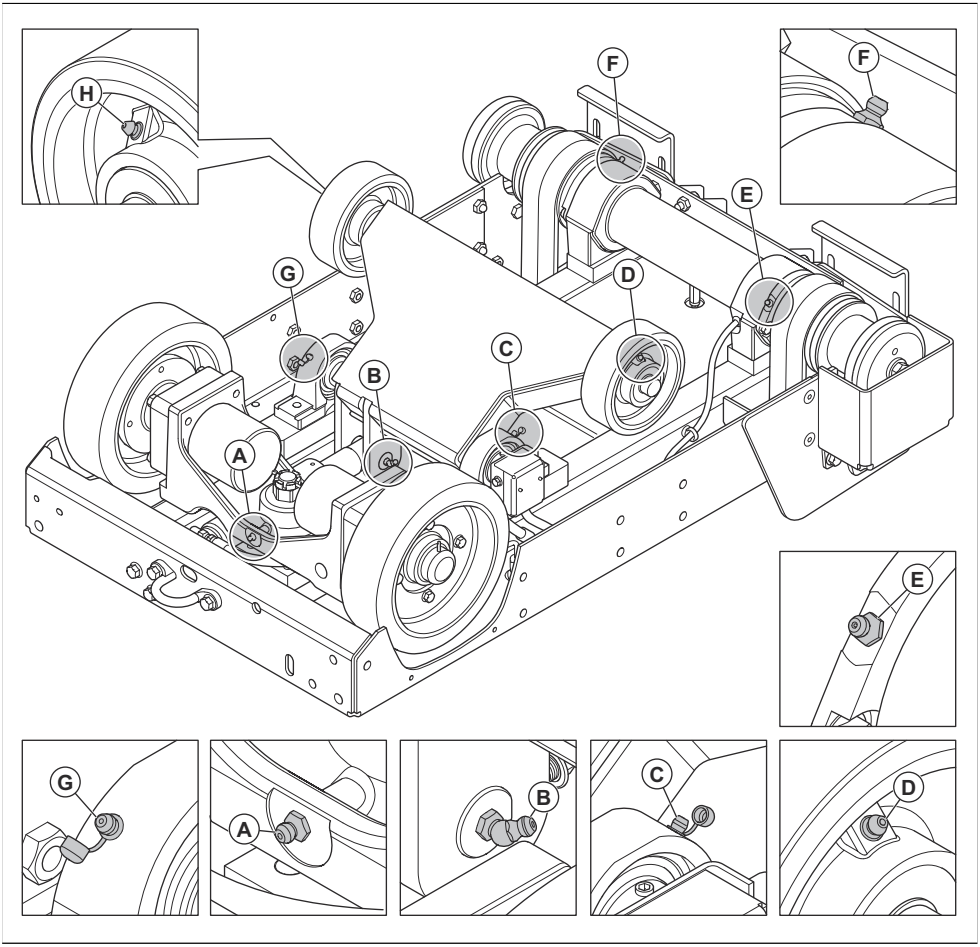

1. Снимите режущий диск с изделия. См. *Установка и снятие режущего диска на стр. 216*.
2. Очистите пресс-масленку A. Замените, если она сломана или засорена.
3. Введите смазку через пресс-масленку A.
4. Переместите переключатель вверх, чтобы поднять изделие.

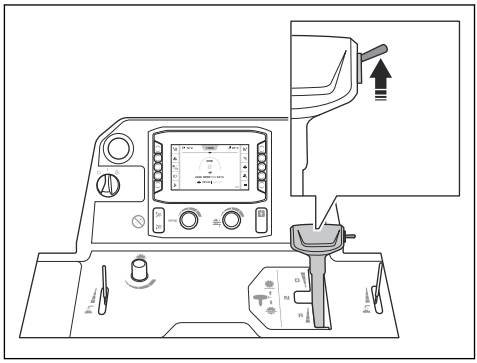

ПРЕДУПРЕЖДЕНИЕ: Если на изделие установлен комплект грузов, следите за тем, чтобы при подъеме режущего диска ваши ноги не находились рядом с грузом. Существует опасность получения травмы.

ПРЕДУПРЕЖДЕНИЕ: Если используется 5-е колесо, следите за тем, чтобы ваши ступни не находились рядом с 5-м колесом при подъеме режущего диска. Риск получения сдавливающих травм.

5. Установите 2 домкрата под переднюю ось.
6. Опустите изделие на домкраты.

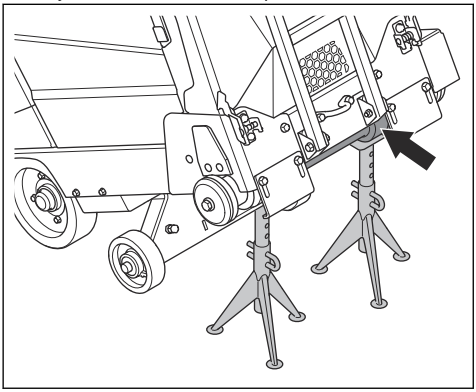

7. Очистите пресс-масленки B–H.
8. Замените сломанные или засоренные пресс-масленки.
9. Смажьте передние колеса.
10. Смажьте поворотные подшипники передней оси.
11. Смажьте вал диска. Подайте по 2 порции смазки из насоса на каждый конец вала диска.
12. Смажьте палец шарнира на гидроцилиндре.
13. Смажьте подшипник задней оси.

Дополнительную информацию о смазке см. в разделе *Технические данные на стр. 258*.

Техническое обслуживание аккумулятора

ПРЕДУПРЕЖДЕНИЕ: Не открывайте и не снимайте колпачки или крышки с аккумулятора.

ПРЕДУПРЕЖДЕНИЕ: В случае повреждения аккумулятора замените его.

ПРЕДУПРЕЖДЕНИЕ:
Соблюдайте осторожность при перемещении аккумулятора. Аккумулятор тяжелый.

Подключение и отключение аккумулятора

ВНИМАНИЕ: При подключении убедитесь, что клемма и кабель соответствуют друг другу. Ошибки при монтаже кабелей могут привести к повреждению изделия.

1. Установите держатель аккумулятора (A) кронштейном вверх. Убедитесь, что держатель аккумулятора находится максимально далеко от клемм аккумулятора.

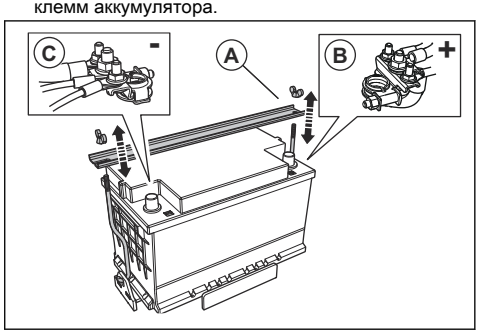

2. Подключите красный кабель аккумулятора (B) к ПОЛОЖИТЕЛЬНОЙ (+) клемме аккумулятора.
3. Подключите черный кабель аккумулятора (C) к ОТРИЦАТЕЛЬНОЙ (-) клемме аккумулятора.
4. Отсоединение кабелей аккумулятора выполняется в порядке, обратном подключению.

ПРЕДУПРЕЖДЕНИЕ:
Всегда сначала отсоединяйте ОТРИЦАТЕЛЬНУЮ (-) клемму аккумулятора.

Проверка аккумулятора

- Ежедневно проверяйте аккумулятор.
  a) Переведите пусковой переключатель двигателя в положение "I".

b) Проверьте напряжение аккумулятора (A) на дисплее. Значение не должно быть ниже 12 В.

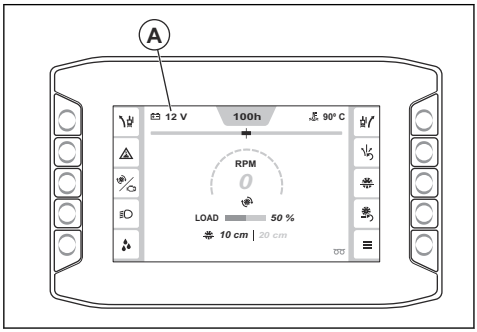

- Если напряжение аккумулятора ниже 12 В, зарядите или замените аккумулятор.
- Замените аккумулятор, если он не поддерживает напряжение. Это может произойти, если изделие не использовалось в течение длительного времени. Информацию о рекомендуемых аккумуляторах см. в разделе *Технические данные на стр. 258*.
- Регулярно заряжайте аккумулятор. См. *Зарядка аккумулятора на стр. 247*.
- Поддерживайте чистоту клемм и кабелей аккумулятора.

Зарядка аккумулятора

Примечание: При работе с изделием убедитесь, что аккумулятор заряжен. Если изделие не использовалось в течение длительного времени, необходимо зарядить аккумулятор.

1. Отсоедините аккумулятор от изделия. См. *Подключение и отключение аккумулятора на стр. 246*.
2. Подключите аккумулятор к зарядному устройству.
3. Снимите аккумулятор с зарядного устройства, когда он полностью зарядится.
4. Подключите аккумулятор к изделию. См. *Подключение и отключение аккумулятора на стр. 246*.

Аварийный запуск двигателя

Если заряда аккумулятора не хватает для запуска двигателя, вы можете использовать соединительные кабели для аварийного запуска. Изделие оснащено системой питания 12 В с заземлением отрицательного вывода на шасси. Изделие, используемое для аварийного запуска, также должно быть оснащено системой питания 12 В с заземлением отрицательного вывода и минимальным током холодного запуска 700 А.

Подключение соединительных кабелей

ПРЕДУПРЕЖДЕНИЕ: Опасность взрыва из-за взрывоопасных газов, выделяемых аккумулятором. Запрещается подключать отрицательную клемму заряженного аккумулятора к отрицательной клемме разряженного аккумулятора или располагать их в непосредственной близости друг от друга.

ВНИМАНИЕ: Не используйте аккумулятор вашего изделия для запуска других транспортных средств.

1. Подключите один конец красного кабеля аккумулятора к ПОЛОЖИТЕЛЬНОЙ (+) клемме (A) разряженного аккумулятора.

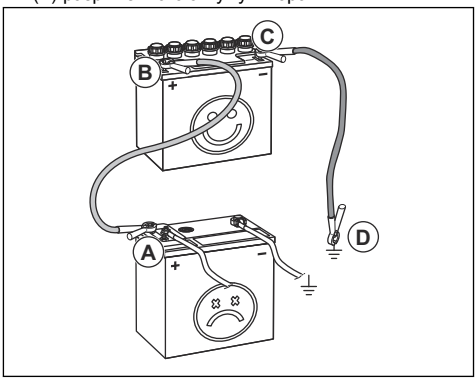

2. Подключите другой конец красного кабеля аккумулятора к ПОЛОЖИТЕЛЬНОЙ (+) клемме (B) заряженного аккумулятора.

ПРЕДУПРЕЖДЕНИЕ: Не замыкайте концы красного кабеля на шасси. Это приведет к короткому замыканию.

3. Подключите один конец черного кабеля аккумулятора к ОТРИЦАТЕЛЬНОЙ (-) клемме (C) заряженного аккумулятора.
4. Подключите другой конец черного кабеля аккумулятора к ЗАЗЕМЛЕНИЮ НА ШАССИ (D), вдали от топливного бака и аккумулятора.

Снятие соединительных проводов

Примечание: Отсоедините комплект проводов для аварийного запуска в обратной последовательности их подключения.

1. Отсоедините ЧЕРНЫЙ провод от кузова.

2. Отсоедините ЧЕРНЫЙ провод от полностью заряженного аккумулятора.
3. Отсоедините КРАСНЫЙ провод от 2 аккумуляторов.

Регенерация

Примечание: Наличие функции регенерации является законодательным требованием, применимым к продаваемым в Европе изделиям. Информация в этом разделе относится только к изделиям, соответствующим требованиям стандарта на выбросы Euro V.

Для снижения уровня выбросов дизельный двигатель оснащается противосажевым фильтром (DPF). Противосажевый фильтр (DPF) улавливает нежелательные частицы в выхлопной системе. Концентрация нежелательных частиц в дизельном противосажевом фильтре увеличивается во время работы, поэтому требуется регулярная очистка фильтра. Процедура очистки противосажевого фильтра дизельного двигателя называется регенерацией.

Если требуется регенерация, на панели HMI появится соответствующее сообщение. Инструкции по проведению регенерации см. в разделе *Выполнение статической регенерации на стр. 248*.

Выполнение статической регенерации

ПРЕДУПРЕЖДЕНИЕ:
Запрещается оставлять изделие с работающим двигателем без присмотра.

Примечание: Частота вращения двигателя автоматически увеличивается во время статической регенерации.

1. Переместите изделие в место с достаточной вентиляцией.
2. Убедитесь, что топлива хватит для указанного времени работы при высокой нагрузке на двигатель.
3. Нажмите кнопку "Главное меню" (A).

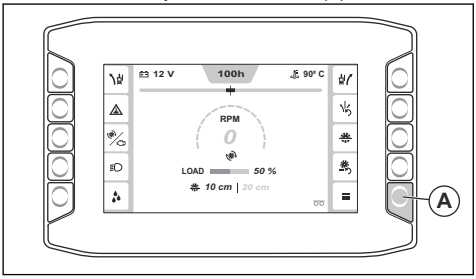

4. Выберите "Функции", а затем "Регенерация".

   Соблюдайте следующие требования:

   - Двигатель включен.
   - Рычаг управления скоростью находится в нейтральном положении.
   - Двигатель достаточно прогрет.
   - Режущий диск не вращается, и муфта сцепления диска выключена.
5. Выберите "Продолжить".
6. Следуйте инструкциям и запустите статическую регенерацию.
7. Подождите около 40 минут, пока изделие выполнит статическую регенерацию противосажевого фильтра дизельного двигателя.

   Примечание: Во время статической регенерации на панели HMI могут мигать предупреждающие символы.
8. По завершении статической регенерации вернитесь в меню.
9. Если на панели HMI появляется сообщение о невозможности запуска статической регенерации, обратитесь в сервисный центр.

Выполнение восстановительной регенерации

ПРЕДУПРЕЖДЕНИЕ:
Запрещается оставлять изделие с работающим двигателем без присмотра.

Примечание: Частота вращения двигателя автоматически увеличивается во время восстановительной регенерации.

1. Выполните ту же процедуру, что и для статической регенерации, но убедитесь, что в баке изделия достаточно топлива для работы двигателя в течение 3 часов.
2. Если на панели HMI появляется сообщение о невозможности запуска восстановительной регенерации, обратитесь в сервисный центр.

Отмена регенерации

- Нажмите кнопку отмены на дисплее, чтобы отменить запущенную регенерацию.

Поиск и устранение неисправностей

ПРЕДУПРЕЖДЕНИЕ: Если двигатель или режущий диск останавливаются, полностью извлеките режущий диск из реза. Установите пусковой переключатель двигателя в положение "0" и нажмите кнопку останова машины на панели управления. Полностью проверьте изделие, прежде чем запустить его снова.

Дополнительную информацию о предупреждающих символах см. в разделе *Символы на панели HMI на стр. 204*.

Проблема	Причина	Решение
Двигатель останавливается во время работы.	Топливный бак пуст.	Заполните топливный бак подходящим топливом.
	Аварийный выключатель подачи воды останавливает двигатель из-за отсутствия напора воды.	Верните аварийный выключатель подачи воды в исходное положение. Проверьте подачу воды.
	Кнопка остановки нажата.	Верните кнопку останова машины в исходное положение.
	Чрезмерная нагрузка на режущий диск.	Прислушайтесь к работе двигателя. Если частота вращения двигателя уменьшается, потяните рычаг регулировки скорости назад.
	Перегорел предохранитель.	Замените поврежденные предохранители.
Режущий диск останавливается во время работы.	Недостаточное натяжение приводного ремня.	Проверьте натяжение приводного ремня.
	Муфта сцепления диска выключена.	Включите муфту сцепления диска, чтобы подключить привод диска. При включении муфты сцепления диска убедитесь в том, что частота вращения двигателя не превышает 1200 об/мин.
	Электрическая неисправность или повреждение предохранителя муфты сцепления диска.	Осмотрите предохранители. Замените поврежденные предохранители.
Режущий диск опускается слишком быстро.	Клапан, регулирующий скорость перемещения режущего диска, слишком сильно открыт.	Поворачивайте регулятор скорости опускания диска по часовой стрелке, пока не будет установлена требуемая скорость.
Режущий диск режет слишком медленно.	Режущий диск затупился, или давление подачи слишком высокое.	На короткий промежуток времени уменьшите глубину резки и частоту вращения двигателя.
Блок управления перезапускается при попытке запуска двигателя.	Напряжение аккумулятора слишком низкое.	Зарядите аккумулятор, замените аккумулятор или используйте соединительные кабели для запуска от внешнего источника.
Изделие вибрирует сильнее, чем обычно.	Режущий диск поврежден.	Замените диск.

Коды для разных типов сообщений

Код	Сообщение на панели HMI	Причина	Решение
1	"Кнопка останова машины. Нажата."	Нажата кнопка останова машины.	Верните кнопку останова машины в исходное положение.
2			
3	"Состояние останова машины. Активно."	Пусковой переключатель двигателя не был установлен в положение "0" после возврата кнопки останова машины в исходное положение.	Установите пусковой переключатель двигателя в положение "0" и еще раз запустите изделие.
4	"Рычаг управления ходом. В неправильном положении."	Рычаг управления ходом не установлен в нейтральное положение при попытке запустить двигатель.	Перед запуском двигателя установите рычаг управления ходом в нейтральное положение.
5	"Муфта сцепления диска. Включена."	При попытке запустить двигатель включена муфта сцепления диска.	Отключите муфту сцепления диска, прежде чем запускать двигатель.
6	"Частота вращения двигателя. Слишком высокая."	Включение муфты сцепления невозможно, если частота вращения двигателя составляет 1200 об/мин или выше.	Перед нажатием кнопки муфты сцепления уменьшите частоту вращения двигателя.
7	"Давление воды. Низкое"	В систему водяного охлаждения не поступает вода или поступает недостаточное количество воды.	Проверьте систему водяного охлаждения. Убедитесь, что система подачи воды подключена, не засорена и водяной клапан открыт.
8			
20	"Сервисное обслуживание. Требуется."	Необходимо выполнить техническое обслуживание изделия.	Обратитесь в сервисный центр Husqvarna.
22	"Таймер низких оборотов холостого хода. Двигатель скоро остановится."	Изделие работает на низких оборотах холостого хода дольше 5 минут.	Остановите изделие.
23	"Таймер низких оборотов холостого хода. Двигатель выключен."	Изделие работало на низких оборотах холостого хода дольше 10 минут, двигатель остановлен.	Перезапустите изделие.
40	"Блок управления. Потеря связи."	Отсутствует сигнал CAN от блока управления. Изделие может работать неправильно.	Остановите изделие и обратитесь в сервисный центр Husqvarna.
41	"Двигатель. Потеря связи."	Отсутствует сигнал CAN от ECU двигателя. Изделие может работать неправильно.	Остановите изделие и обратитесь в сервисный центр Husqvarna.
42	"Система управления. Несовместимые устройства."	Несовместимость программного обеспечения на дисплее и в блоке управления.	Соблюдайте осторожность при работе с изделием и перемещайте его только на короткие дистанции. Остановите изделие и обратитесь в сервисный центр Husqvarna.

Код	Сообщение на панели HMI	Причина	Решение
43	"Конфигурация машины. Неправильная."	Конфигурация в блоке управления не соответствует двигателю изделия.	Обратитесь в сервисный центр Husqvarna.
44	"Блок управления. Внутренняя неисправность."	Изделие работает неправильно.	Обратитесь в сервисный центр Husqvarna.
45	"Блок управления. Перегрев."	Слишком высокая внутренняя температура блока управления.	Обратитесь в сервисный центр Husqvarna.
46	"Функция останова машины. Сбой."	Функция останова машины работает неправильно.	Обратитесь в сервисный центр Husqvarna.
47	"E-track. Неисправность."	Функция E-track работает неправильно.	Обратитесь в сервисный центр Husqvarna.
48	"E-track. Неисправность."	Функция E-track работает неправильно.	Убедитесь, что колеса ничем не блокируются.
			Переместите E-track в противоположную сторону.
			Обратитесь в сервисный центр Husqvarna.
50	"E-track. Неисправность."	Положение E-track не может быть определено.	Обратитесь в сервисный центр Husqvarna.
56	"Аккумулятор. Не заряжается"	Аккумулятор не заряжается.	Обратитесь в сервисный центр Husqvarna.
57	"Блок управления. Неконтролируемое отключение."	Настройки машины могли быть утеряны.	Обратитесь в сервисный центр Husqvarna.
61	"Выход зажигания. Неисправность."	Ошибка сигнала управления зажиганием в ECU.	Обратитесь в сервисный центр Husqvarna.
62	"Выход запуска двигателя. Неисправность."	Ошибка сигнала управления запуском двигателя в ECU.	Обратитесь в сервисный центр Husqvarna.
63	"Гидронасос. Неисправность."	Ошибка сигнала управления реле насоса гидравлической системы подъема.	Обратитесь в сервисный центр Husqvarna.
64	"Гидравлический клапан. Неисправность."	Ошибка сигнала управления гидравлическим клапаном опускания.	Обратитесь в сервисный центр Husqvarna.
65	"Выход муфты сцепления. Неисправность."	Ошибка сигнала управления реле муфты сцепления.	Обратитесь в сервисный центр Husqvarna.
66	"Фонарь рабочего освещения. Неисправность."	Ошибка сигнала управления реле фонаря рабочего освещения.	Обратитесь в сервисный центр Husqvarna.
67	"5-е колесо. Неисправность."	Ошибка сигнала управления реле 5-го колеса.	Обратитесь в сервисный центр Husqvarna.
68	"Водяной насос. Неисправность."	Ошибка сигнала управления реле водяного насоса.	Обратитесь в сервисный центр Husqvarna.

Код	Сообщение на панели HMI	Причина	Решение
69	"Реле ECU. Неисправность."	Ошибка сигнала управления реле ECU.	Обратитесь в сервисный центр Husqvarna.
70	"Разрешение запуска. Неисправность."	Ошибка сигнала управления реле разрешения запуска.	Обратитесь в сервисный центр Husqvarna.
71	"Внешнее питание. Неисправность."	Сбой питания переключателя и датчиков в системе управления изделием.	Обратитесь в сервисный центр Husqvarna.
72	"Неиспользуемый контакт X1.36. Неисправность."	Неисправность в жгуте проводов.	Обратитесь в сервисный центр Husqvarna.
73	"Неиспользуемый контакт X1.39. Неисправность."	Неисправность в жгуте проводов.	Обратитесь в сервисный центр Husqvarna.
74	"Неиспользуемый контакт X1.40. Неисправность."	Неисправность в жгуте проводов.	Обратитесь в сервисный центр Husqvarna.
79	"Пусковой переключатель двигателя. Сбой сигнала запуска."	Ошибка сигнала управления от пускового переключателя двигателя.	Остановите изделие и убедитесь, что вы соблюдаете надлежащую процедуру запуска изделия.
80	"Кнопка останова машины. Неисправность."	Ошибка сигнала управления от кнопки останова машины.	Обратитесь в сервисный центр Husqvarna.
81	"Регулятор напора воды. Неисправность"	Ошибка сигнала управления от регулятора напора воды.	Обратитесь в сервисный центр Husqvarna.
82	"Переключатель подъема диска. Неисправность"	Ошибка сигнала управления от переключателя подъема диска.	Обратитесь в сервисный центр Husqvarna.
83	"Переключатель опускания диска. Неисправность."	Ошибка сигнала управления от переключателя опускания.	Обратитесь в сервисный центр Husqvarna.
84	"Датчик нейтрального положения. Неисправность."	Ошибка сигнала управления от датчика нейтрального положения.	Обратитесь в сервисный центр Husqvarna.
85	"Неиспользуемый контакт X1.29. Неисправность."	Неисправность в жгуте проводов.	Обратитесь в сервисный центр Husqvarna.
86	"Переключатель муфты сцепления. Неисправность."	Ошибка сигнала управления от переключателя муфты сцепления.	Обратитесь в сервисный центр Husqvarna.
87	"Неиспользуемый контакт X1.10. Неисправность."	Неисправность в жгуте проводов.	Обратитесь в сервисный центр Husqvarna.
88	"Датчик положения E-track. Неисправность."	Ошибка сигнала от датчика положения E-track.	Обратитесь в сервисный центр Husqvarna.
89	"Датчик частоты вращения диска. Неисправность."	Ошибка сигнала от датчика частоты вращения диска.	Обратитесь в сервисный центр Husqvarna.

Код	Сообщение на панели HMI	Причина	Решение
90	"Энкодер глубины резки. Неисправность."	Ошибка сигнала от энкодера глубины резки.	Обратитесь в сервисный центр Husqvarna.
91			
92	"Энкодер частоты вращения двигателя. Неисправность."	Ошибка сигнала от энкодера частоты вращения двигателя.	Обратитесь в сервисный центр Husqvarna.
93			
94	"Глубина резки. Неисправность."	Ошибка сигнала датчика глубины резки.	Обратитесь в сервисный центр Husqvarna.
100	"Регенерация. Запрошена."	Сажевая нагрузка в DPF слишком высокая.	Убедитесь, что уровень топлива составляет не менее 50%, и выполните статическую регенерацию.
101	"Регенерация. Требуется."	Сажевая нагрузка в DPF слишком высокая, и двигатель продолжит работать на низких оборотах, пока регенерация не будет выполнена.	Убедитесь, что уровень топлива составляет не менее 50%, и выполните статическую регенерацию.
102	"Регенерация. Аварийный режим."	Сажевая нагрузка в DPF слишком высокая, и двигатель продолжит работать с пониженным моментом на низких оборотах, пока регенерация не будет выполнена.	Остановите изделие. Убедитесь, что уровень топлива составляет не менее 50%, и выполните восстановительную регенерацию.
103	"Регенерация. Запрошена."	Сажевая нагрузка в DPF слишком высокая.	Убедитесь, что уровень топлива составляет не менее 50%, и выполните регенерацию.
104	"Регенерация. Аварийный режим."	Сажевая нагрузка в DPF слишком высокая, и двигатель продолжит работать с пониженным моментом, пока регенерация не будет выполнена.	Убедитесь, что уровень топлива составляет не менее 50%, и выполните регенерацию.
105	"Регенерация. Аварийный режим."	Сажевая нагрузка в DPF слишком высокая, и двигатель продолжит работать с пониженным моментом на низких оборотах.	Обратитесь в сервисный центр Husqvarna.
106	"Неисправность DPF. Аварийный режим."	Сажевая нагрузка в DPF слишком высокая, и двигатель продолжит работать с пониженным моментом на низких оборотах.	Обратитесь в сервисный центр Husqvarna.
107	"Зольная нагрузка DPF. Высокая."	Зольная нагрузка в DPF слишком высокая.	Обратитесь в сервисный центр Husqvarna.
108			
109		Зольная нагрузка в DPF слишком высокая, и двигатель продолжит работать с пониженным моментом.	

Код	Сообщение на панели HMI	Причина	Решение
110	"Двигатель. Ошибка диагностики NOx."	Неисправность датчика температуры газов EGR.	Обратитесь в сервисный центр Husqvarna.
111	"Двигатель. Ошибка NOx или двигателя."	Неисправность, связанная с выбросами NOx, в системе дополнительной обработки выхлопных газов.	Обратитесь в сервисный центр Husqvarna.
112	"Выхлопные газы. Высокая температура."	Слишком высокая температура выхлопных газов.	Н/Д
120	"Давление масла. Низкое"	Давление масла низкое.	Проверьте уровень моторного масла.
121	"Охлаждающая жидкость двигателя. Перегрев."	Двигатель перегрет.	Проверьте уровень охлаждающей жидкости двигателя. При необходимости долейте.
			Проверьте воздушный фильтр радиатора и при необходимости очистите его.
122	"Давление топлива. Низкое."	Слишком низкий уровень топлива.	Залейте топливо.
123	"Топливная система. Высокий уровень воды."	В водоотделителе слишком много воды.	Слейте воду из водоотделителя.
124	"Топливная система. Высокий уровень воды."	В водоотделителе слишком много воды. Двигатель продолжит работать на низких оборотах, пока вода не будет слита из водоотделителя.	Слейте воду из водоотделителя.

Транспортировка, хранение и утилизация

Транспортировка

ПРЕДУПРЕЖДЕНИЕ:
Соблюдайте осторожность во время транспортировки. Изделие имеет большой вес и может привести к травмам или повреждениям в случае падения или смещения во время транспортировки.

Колеса позволяют перемещать изделие вручную на короткие расстояния. Для перемещения на большие расстояния изделие необходимо поднимать или устанавливать на транспортное средство.

ВНИМАНИЕ: Не буксируйте изделие сзади транспортного средства.

- Закрепляйте изделие на время транспортировки. Убедитесь, что изделие надежно зафиксировано.
- Перед транспортировкой изделия снимите режущий диск.
- Уберите все инструменты и ключи.
- Перед транспортировкой изделия и топлива убедитесь в отсутствии утечек или испарений. Искры, например от электрических устройств или котлов, или источники открытого огня могут привести к пожару.
- Всегда используйте рекомендованные контейнеры для транспортировки топлива.
- Проверьте новые режущие диски на предмет повреждений вследствие транспортировки.

Перемещение изделия при включенном двигателе

1. Переведите пусковой переключатель двигателя в положение "I" (A).

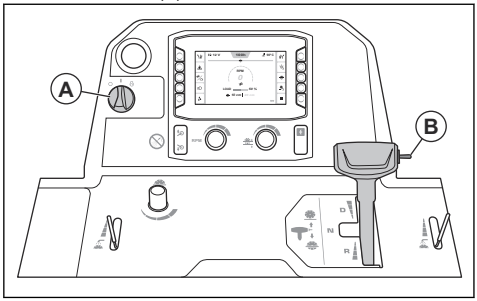

2. Переместите переключатель (B) вверх так, чтобы режущий диск поднялся с поверхности.

ПРЕДУПРЕЖДЕНИЕ: Если на изделие установлен комплект грузов, следите за тем, чтобы при подъеме режущего диска ваши ноги не находились рядом с грузом. Существует опасность получения травмы.

ПРЕДУПРЕЖДЕНИЕ: Если используется 5-е колесо, следите за тем, чтобы ваши ступни не находились рядом с 5-м колесом при подъеме режущего диска. Риск получения сдавливающих травм.

3. Переведите рычаг регулировки скорости в нейтральное положение.

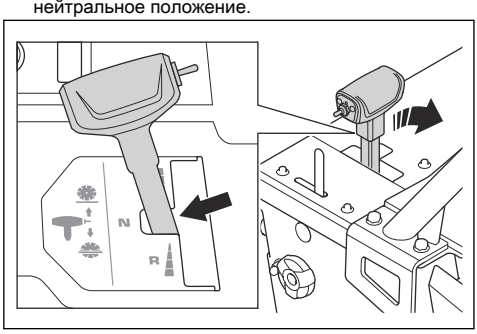

4. Выключите муфту сцепления. См. *Включение и выключение муфты сцепления на стр. 225*.
5. Запустите изделие. См. *Запуск изделия на стр. 231*.
6. Управляйте изделием с помощью рычага регулировки скорости.
7. Отрегулируйте сопротивление рычага регулировки скорости с помощью гайки сбоку рычага регулировки скорости.

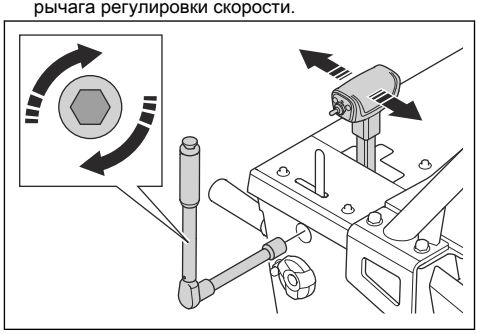

Подъем изделия на рампу и спуск с нее

ПРЕДУПРЕЖДЕНИЕ:
Соблюдайте особую осторожность при подъеме и спуске изделия с включенным двигателем по рампе. Изделие имеет большой вес, поэтому существует риск получения травмы в случае его падения или слишком быстрого перемещения.

ПРЕДУПРЕЖДЕНИЕ: Для перемещения по рампам с большим уклоном всегда используйте лебедку. Не ходите и не стойте под изделием.

ПРЕДУПРЕЖДЕНИЕ: Не ходите и не стойте перед задней частью изделия при его подъеме и спуске по рампе.

- Для спуска изделия с рампы медленно перемещайте изделие назад.
- Для поднятия изделия на рампу медленно перемещайте изделие вперед.

Перемещение изделия с выключенным двигателем

1. Переведите пусковой переключатель двигателя в положение "I" (A).

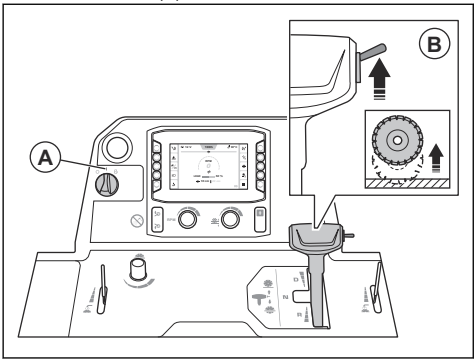

2. Переместите переключатель (B) вверх так, чтобы режущий диск поднялся с поверхности.

ПРЕДУПРЕЖДЕНИЕ: Если на изделие установлен комплект грузов, следите за тем, чтобы при подъеме режущего диска ваши ноги не находились рядом с грузом. Существует опасность получения травмы.

ПРЕДУПРЕЖДЕНИЕ: Если используется 5-е колесо, следите за тем, чтобы ваши ступни не находились рядом с 5-м колесом при подъеме режущего диска. Риск получения сдавливающих травм.

3. Переведите рычаг регулировки скорости в нейтральное положение.

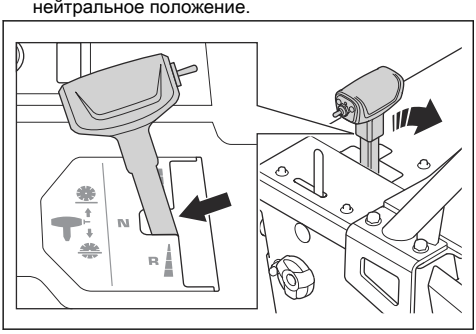

4. Возьмитесь за рукоятки управления и толкайте изделие, чтобы переместить его.

Подъем изделия

ПРЕДУПРЕЖДЕНИЕ: Убедитесь, что подъемное оборудование имеет надлежащие характеристики. Вес изделия указан на паспортной табличке.

ПРЕДУПРЕЖДЕНИЕ: Не поднимайте поврежденное изделие. Убедитесь, что подъемная скоба правильно установлена и не повреждена.

ПРЕДУПРЕЖДЕНИЕ: Не выполняйте техническое обслуживание на поднятом изделии.

ВНИМАНИЕ: Запрещается поднимать изделие за рукоятки управления.

- Закрепите подъемное оборудование на подъемной скобе.

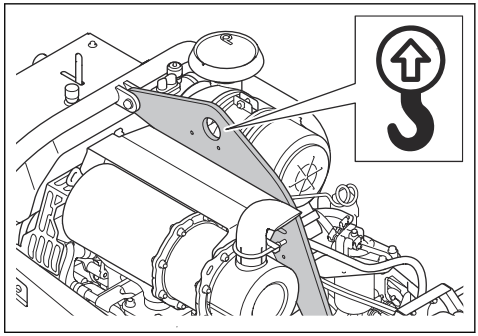

Безопасное крепление изделия на транспортном средстве

1. Проденьте 2 стропа через передний кронштейн для строповки (A) и закрепите стропы на транспортном средстве. Угол X должен составлять 50–55 градусов.

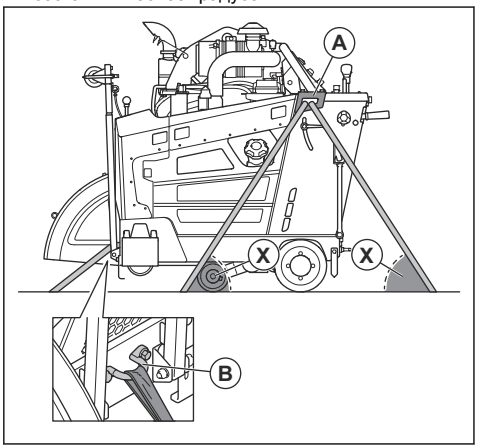

2. Проденьте 1 строп через передний кронштейн для строповки (B) и закрепите строп на транспортном средстве.

Хранение

- Храните изделие в запертом помещении для предотвращения доступа к изделию детей или посторонних лиц.
- Слейте воду из редуктора.
- Установите пусковой переключатель двигателя в положение "0".
- Переведите рычаг регулировки скорости в нейтральное положение.
- Снимите режущий диск с изделия.
- Храните режущие диски в безопасном месте во избежание их повреждений.
- Храните режущие диски в сухом и защищенном от низких температур месте.
- Проверьте новые режущие диски на предмет повреждений после хранения.
- Перед помещением на хранение изделия и топлива убедитесь в отсутствии утечек или испарений. Искры, например от электрических устройств или котлов, или источники открытого огня могут привести к пожару.
- Всегда используйте рекомендованные контейнеры для хранения топлива.
- Храните аккумулятор в прохладном и сухом месте.
- Прежде чем поместить изделие на хранение, сложите рукоятки управления так, чтобы их длина была минимальной. См. *Регулировка положения рукояток управления на стр. 223*.

Перед помещением на длительное хранение также выполните следующее:

- Очистите изделие и проведите полное обслуживание.
- Смажьте все точки смазки.
- Отсоедините кабель аккумулятора от отрицательной клеммы аккумулятора и разместите кабель на безопасном расстоянии от аккумулятора.
- Выполняйте подзарядку аккумулятора во время длительного хранения.
- Заполните топливный бак, чтобы не допустить попадания воды в топливную систему.
- Храните изделие в сухом и защищенном от низких температур месте.
- Опустошите водоотделитель топливного фильтра.
- Убедитесь, что температура замерзания охлаждающей жидкости двигателя достаточна с учетом температуры в месте хранения.
- Установите защитный чехол на изделие. Это особенно важно при хранении на открытом воздухе.
- Замените моторное масло после длительного хранения.

Утилизация

- Химические вещества могут представлять опасность, поэтому их нельзя сливать на землю. Всегда утилизируйте отработанные химические вещества в сервисном центре или в специально предназначенном месте.
- Когда срок службы изделия подойдет к концу, верните его дилеру или в специальный центр утилизации.
- Масло, масляные фильтры, топливо и аккумулятор могут оказывать негативное воздействие на окружающую среду. Соблюдайте местное законодательство и действующие нормативы в области переработки.
- Запрещается утилизировать аккумулятор как бытовые отходы.
- Отправьте аккумулятор в сервисный центр Husqvarna или утилизируйте его в специальном центре по утилизации аккумуляторов.

Технические данные

Двигатель *	
Марка, тип двигателя	Yanmar, 4TNV88C-DHQ
Мощность двигателя, кВт / л. с. при об/мин [36]	35,5 / 47,6 при 3000
Рабочий объем, дм^3 / куб. дюйм	2,2 / 134
Цилиндры	4
Воздушный фильтр	Радиальное уплотнение с предварительным очистителем и индикатором засорения
Стартер	Электрический двигатель
Топливо	Только дизельное топливо с ультранизким содержанием серы

* = Подробную информацию о конкретном двигателе см. в руководстве по эксплуатации двигателя или на сайте производителя двигателя.

Топливная система и система смазки	
Емкость топливного бака, л / галлон	24,5 / 6,5
Емкость масляного бака, л / кварта	7,4 / 7,8
Моторное масло	SAE 15W40 или SAE 10W30, API класс CJ-4, ACEA E6-08, ACEA E9-08
Топливный фильтр двигателя	Yanmar 129C00-55800
Фильтр моторного масла	Стандартный фильтр Yanmar
Редукторное масло	SAE 75W90
Емкость масляного бака редуктора, л / кварта	Модель с 1-скоростным редуктором: 0,95 / 1 Модель с 3-скоростным редуктором: 1,77 / 1,87
Смазка	Качество: NLGI 2. Стандартный уровень: SAE J310
Гидравлическое масло	SAE 15W40, API класс SE, API класс CC, API класс CD
Емкость бака гидравлического масла, л / кварта	0,95 / 0,53

[36] По данным производителя двигателя. Номинальная мощность указанных двигателей — это среднее значение полной мощности типичного серийного двигателя (в об/мин) для определенной модели двигателя, измеренная в соответствии со стандартом SAE J1995.

Топливная система и система смазки	
Охлаждающая жидкость	Этиленгликоль и вода в соотношении 50/50. Заливается в изделие при покупке. Пропиленгликоль и вода в соотношении 50/50 **ВНИМАНИЕ:** Не смешивайте непосредственно в баке. Правильное соотношение жидкостей, составляющее 50/50, проще получить при смешивании в отдельном контейнере.

Аккумулятор	
Тип клеммы	T6
BCI	91
Напряжение, В	12
Емкость, А·ч	60–100
Ток холодного запуска, А	660–760
Макс. размер Д×Ш×В, мм / дюйм	280×175×175 / 11×6,9×6,9

Размер режущего диска	500 / 20	650 / 26	750 / 30	900 / 36
Размер кожуха диска, мм / дюйм	500 / 20	650 / 26	750 / 30	900 / 36
Макс. глубина резки, мм / дюйм	193 / 7,75	262 / 10,5	312 / 12,5	374 / 15
Частота вращения вала диска, об/мин	2400	1866	1628	1355
Прибл. выходная мощность вала диска, кВт / л. с.	31 / 42			
Размер оси, мм / дюйм	25,4 / 1 с одним направляющим штифтом			
Диаметр быстроразъемного фланца диска, мм / дюйм	114,5 / 4,5	127 / 5	127 / 5	152,5 / 6
Привод вала диска	3 клиновых ремня VX с каждой стороны			
Охлаждение диска	Вода			
Крепление кожуха режущего диска	Скользящее, автоматическая фиксация			
Тип привода	Гидравлический			
Макс. скорость хода	Бесступенчатая регулировка: 0–37 м/мин или 0–122 фута/мин вперед и назад. На моделях CE максимальная скорость заднего хода составляет 25 м/мин.			
Шасси	Усиленное, жесткая конструкция из коробчатого и швеллерного профиля			

Размер режущего диска	500 / 20	650 / 26	750 / 30	900 / 36
Номинальный вес (без упаковки), кг / фунт	756 / 1667	761 / 1678	765 / 1687	771 / 1700
Макс. рабочий вес, включая дополнительные принадлежности, кг / фунт	799 / 1761	808 / 1781	817 / 1801	829 / 1828
Макс. уклон, градусы	10	10	10	10

Уровни шума и вибрации	
Уровень звуковой мощности, измеренный, дБ(A)	113
Уровень мощности звука, гарантированный, L_{WA}, дБ(A) [37]	119
Уровень звукового давления на уши оператора, дБ(A) [38]	104
Уровень вибрации, a_{hv}, м/с^2, правая рукоятка / левая рукоятка [39]	<3,8 / <2,9

Заявление об уровнях шума и вибрации

Данные заявленные значения были получены в ходе лабораторных испытаний в соответствии с указанной директивой или стандартами и могут использоваться для сравнения с заявленными значениями других изделий, прошедших испытания в соответствии с этой же директивой или стандартами. Данные заявленные значения могут использоваться для предварительной оценки рисков, однако значения, измеренные на конкретных рабочих местах, могут быть выше. Фактические значения воздействия и риск причинения вреда отдельному пользователю являются уникальными и зависят от используемых пользователем методов работы, обрабатываемого материала, а также от длительности воздействия и физического состояния пользователя и состояния изделия.

[37] Излучение шума в окружающую среду измеряется как мощность звука (L_{WA}) согласно директиве ЕС 2000/14/EC. Разница между гарантированной и измеренной мощностью звука заключается в том, что гарантированная мощность звука включает результаты измерений как диапазон и их отклонение для изделий одной и той же модели согласно директиве 2000/14/EC.

[38] Уровень шумового давления в соответствии с EN 13862. Указанные данные об уровне шумового давления имеют типичный статистический разброс (стандартное отклонение) 2,5 дБ(A).

[39] Уровень вибрации в соответствии с EN 13862. Указанные данные об уровне вибрации имеют типичный статистический разброс (стандартное отклонение) 1 м/с^2.

Размеры изделия

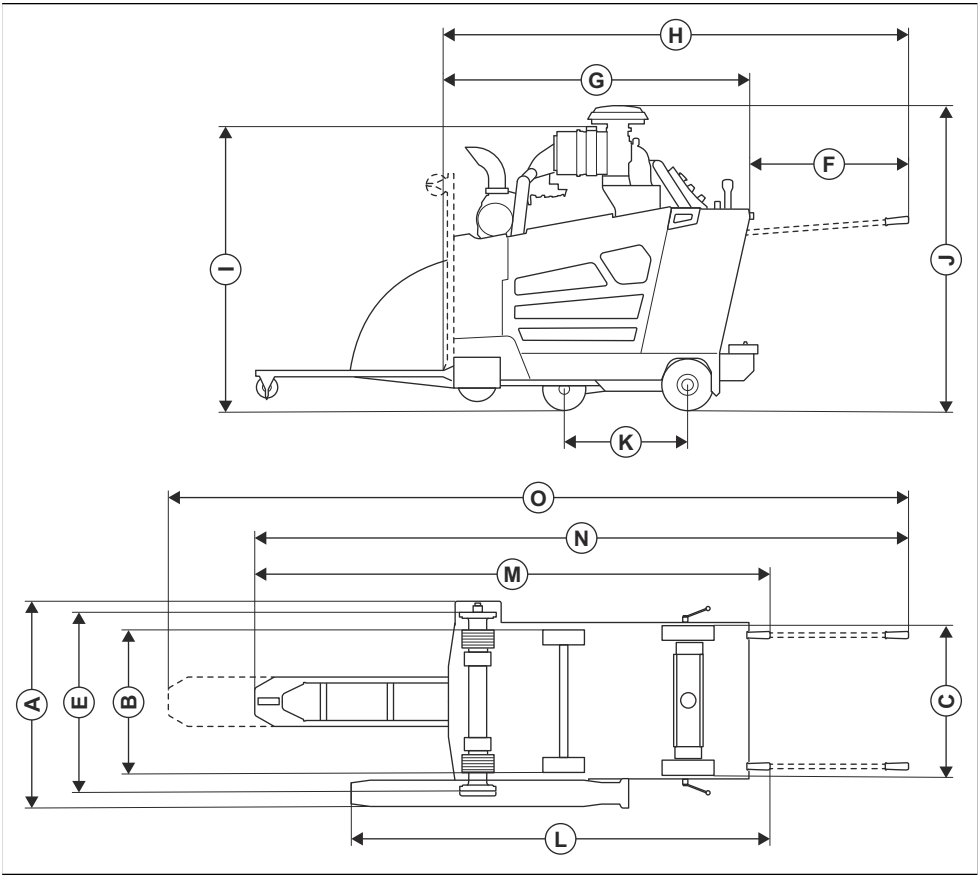

A	Ширина, мм / дюйм	848 / 33,4	**J**	Мин. общая высота (без учета выхлопной трубы и крышки фильтра предварительной очистки), мм / дюйм	1289 / 50 ¾
B	Ширина от центра до центра колес, мм / дюйм	Спереди: 518 / 20 ⅜, сзади: 533 / 21	**K**	Макс. общая высота (до верхней части фильтра предварительной очистки), мм / дюйм	1310 / 51,6
C	Ширина между наружными краями колес, мм / дюйм	Спереди: 569 / 22 ⅜, сзади: 609 / 24	**L**	Длина колесной базы, мм / дюйм	427 / 16 ¾
D	Ширина рамы, мм / дюйм	635 / 25	**M**	Длина от кожуха до рукояток (рукоятки сложены), мм / дюйм	1754 / 69,1
E	Ширина между внутренними фланцами, мм / дюйм	726,5 / 28 ⅝	**N**	Макс. общая длина (рукоятки сложены), мм / дюйм	2273 / 89 ½

F	Удлинитель рукоятки, мм / дюйм	809 / 31 ⅞	**O**	Макс. общая длина (рукоятки разложены, указатель опущен), мм / дюйм	2964 / 116 ¾
G	Мин. длина нарезчика (указатель и кожух подняты, без учета рукояток), мм / дюйм	1485 / 58 ½	**P**	Макс. общая длина (рукоятки разложены, указатель выдвинут), мм / дюйм	3444 / 135 ½
H	Длина нарезчика (указатель поднят, рукоятки разложены), мм / дюйм	2191 / 86 ¼			

Плата PCB

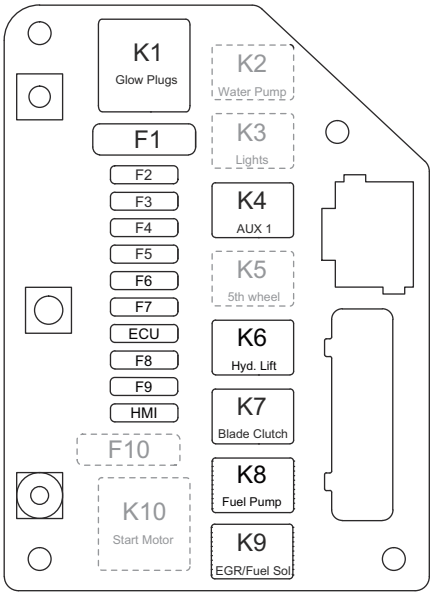

Назначение	Обозначение	Реле	Обозначение	Предохранитель
Запальные свечи	K1	70 A	F1	60 A
Водяной насос (опционально)	K2	25 A	F2	25 A
Фонари (опционально)	K3	25 A	F3	7,5 A

Назначение	Обозначение	Реле	Обозначение	Предохранитель
AUX 1 (ECU)	K4[40]	25 A[41]	F4	25 A
5-е колесо (опционально)	K5	25 A	F5	25 A
Насос гидравлической системы подъема	K6	25 A	F6	25 A
Муфта сцепления диска	K7[42]	25 A[43]	F7	15 A
Топливный насос	K8	25 A	F8	20 A
EGR / топливный электромагнит	K9	25 A	F9	25 A
Стартер	K10	70 A	F10	60 A
ECU (не используется)	Н/Д	Н/Д	ECU	25 A
Панель управления	Н/Д	Н/Д	Панель управления	15 A

[40] Сервисное обслуживание важных для безопасности компонентов должно выполняться исключительно специалистами сервисного центра Husqvarna с использованием только подходящих запчастей. Не вносите изменения в конструкцию компонентов, важных для безопасности.

[41] Сервисное обслуживание важных для безопасности компонентов должно выполняться исключительно специалистами сервисного центра Husqvarna с использованием только подходящих запчастей. Не вносите изменения в конструкцию компонентов, важных для безопасности.

[42] Сервисное обслуживание важных для безопасности компонентов должно выполняться исключительно специалистами сервисного центра Husqvarna с использованием только подходящих запчастей. Не вносите изменения в конструкцию компонентов, важных для безопасности.

[43] Сервисное обслуживание важных для безопасности компонентов должно выполняться исключительно специалистами сервисного центра Husqvarna с использованием только подходящих запчастей. Не вносите изменения в конструкцию компонентов, важных для безопасности.

Блок реле

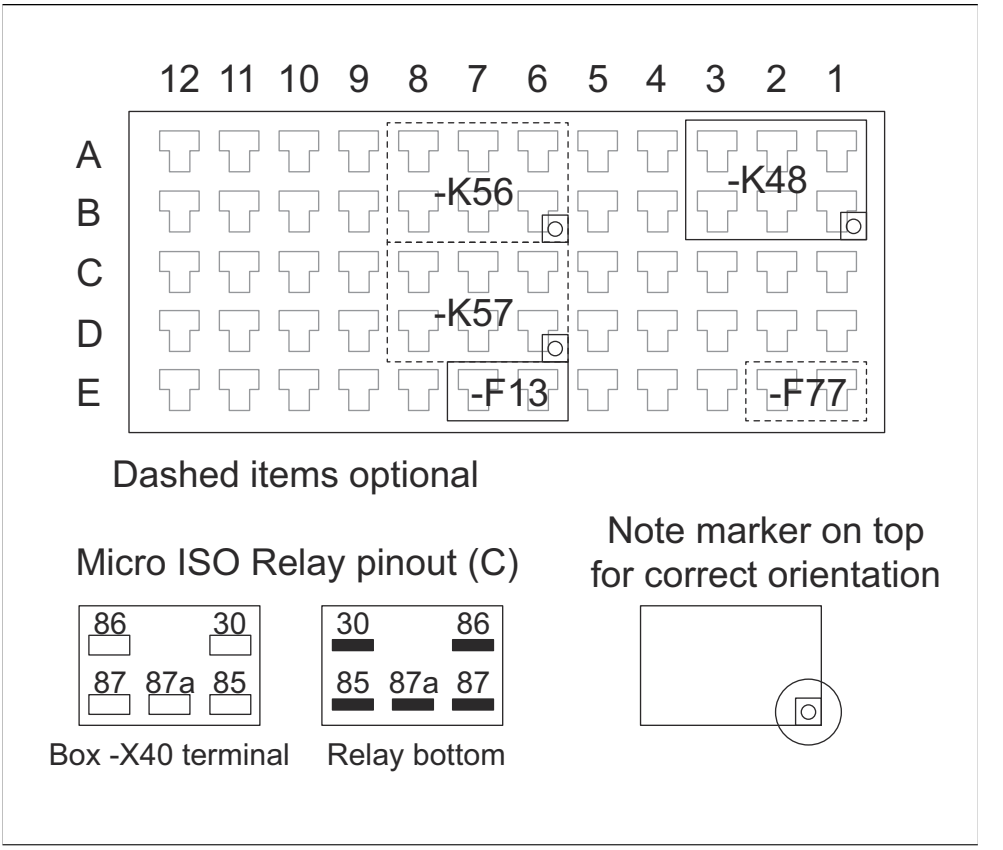

Обозначение	Назначение	Предохранитель
K48	Разрешение запуска	Н/Д
K56	Подъем 5-го колеса (опционально)	Н/Д
K57[44]	Опускание 5-го колеса (опционально)	Н/Д
F13	Зажигание	1 A
F77	Дополнительное питание (опционально)	2 A

[44] Сервисное обслуживание важных для безопасности компонентов должно выполняться исключительно специалистами сервисного центра Husqvarna с использованием только подходящих запчастей. Не вносите изменения в конструкцию компонентов, важных для безопасности.

Одобренное дополнительное оборудование Husqvarna

- Комплект задних грузов, 2 шт.
- Комплект двух фонарей
- Комплект водяного насоса
- Комплект 5-го колеса

Декларация о соответствии

Декларация соответствия требованиям ЕС

Компания **Husqvarna AB**, SE-561 82 Huskvarna, Швеция, тел.: +46-36-146500, под свою исключительную ответственность заявляет, что изделие:

Описание	**Швонарезчик**
Марка	Husqvarna
Тип/Модель	FS 5000D II
Идентификация	Серийные номера начиная с 2026 года и далее

полностью соответствует следующим директивам и нормативам ЕС:

Директива/Норматив	**Описание**
2006/42/EC	"О механическом оборудовании"
2014/30/EU	"Об электромагнитной совместимости"
2000/14/EC	"Об излучении шума от оборудования, размещенного вне помещения"
2011/65/EU	"Об ограничении содержания вредных веществ"

а также требованиям следующих стандартов и/или технических регламентов:

EN ISO 12100:2010

EN 13862:2021

EN 55012:2007+A1:2009

EN ISO 13766-1:2018

EN ISO 13766-2:2018

EN ISO 13849-1:2015

EN IEC 63000:2018

Процедура оценки соответствия согласно 2000/14/EC: Приложение V.

Измеренный уровень звуковой мощности: 113 dB(A)

Гарантированный уровень звуковой мощности: 119 dB(A)

2026-01-12



Кристиан Нюберг (Christian Nyberg)

Старший руководитель отдела разработок, тяжелое оборудование

Husqvarna AB, подразделение строительной техники

Ответственный за техническую документацию

Дистрибьютор: ООО "Хускварна", 141400, Московскаяобласть, г. Химки, ул. Ленинградска, вл. 39, стр. 6,"Химки Бизнес Парк", зд. II, этаж 4. Тел. (495) 797 26 70 www.husqvarna.ru

CE

Husqvarna®

www.husqvarnaconstruction.com

Originaaljuhend
Originalios instrukcijos
Lietošanas pamācība
Оригинальные инструкции

1144605-40



2026-08-03