

Husqvarna®



FS 5000D II

BG	Ръководство за експлоатация	2-74
RO	Instrucțiuni de utilizare	75-143
TR	Kullanım kılavuzu	144-209
UK	Посібник користувача	210-279

Съдържание

Въведение..... 2
Безопасност.....14
Експлоатация..... 20
Техническо обслужване.....41
Отстраняване на неизправности..... 56
Транспортиране, съхранение и изхвърляне.....62
Технически характеристики..... 66
Одобрени принадлежности Husqvarna.....73
Декларация за съответствие.....74

Въведение

Описание на продукта

Продуктът е фугорез за подове, воден чрез бутане, с дизелов двигател. Продуктът има регулируем показалец, който дава възможност операцията да се вижда ясно и лесно да се реже по права линия. Продуктът има табло за управление с интерфейс "човек-машина", който следи всички функции и Ви позволява да управлявате продукта.

Предназначение

Този продукт се използва с диамантени инструменти за мокро рязане на материали за твърди подови настилки, като например бетон, асфалт и камък. Всички други видове употреба са неправилни.

Продуктът се използва за промишлени операции, извършвани от оператори с опит.

Емисии Euro V

ПРЕДУПРЕЖДЕНИЕ: Намесата в двигателя прави невалидно ЕС одобрението на типа на този продукт.

Повреда на продукта

Ние не носим отговорност за повреди по нашия продукт, ако:

- продуктът е неправилно ремонтиран.
- продуктът е ремонтиран с части, които не са от производителя или не са одобрени от производителя.
- продуктът има принадлежност, която не е от производителя или не е одобрена от производителя.
- продуктът не е ремонтиран в одобрен сервизен център или от одобрен орган.

Общ преглед на продукта, лява страна

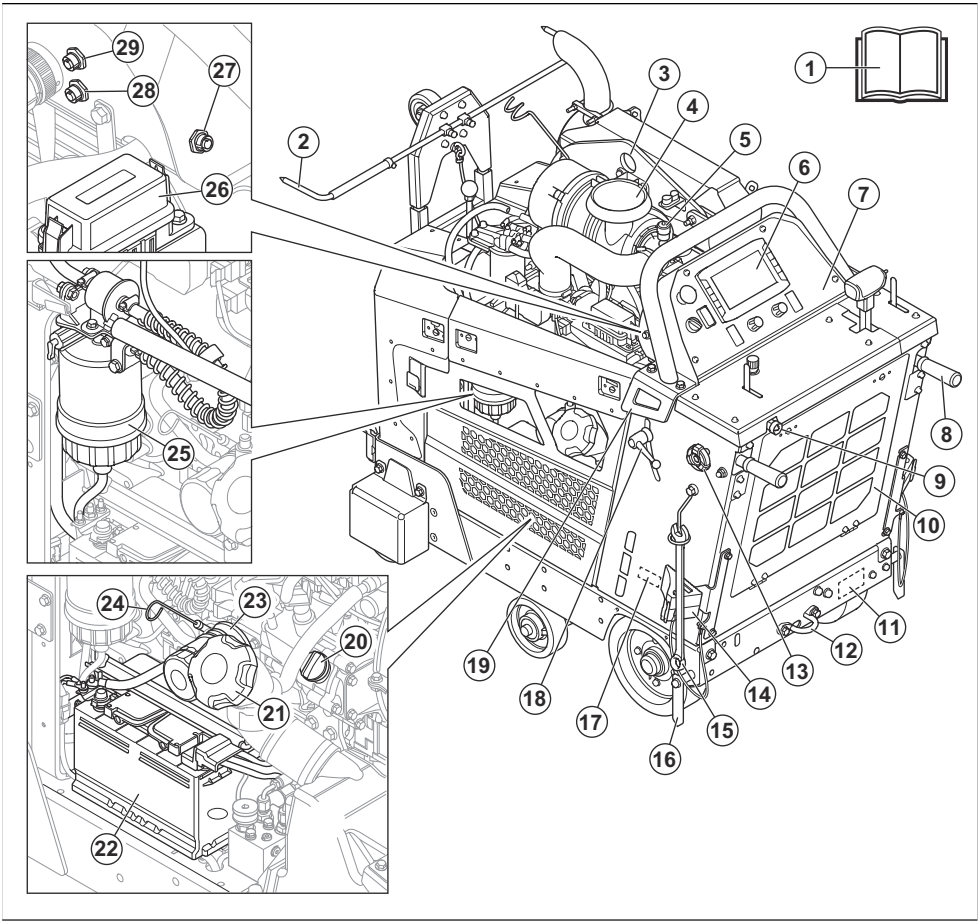

1. Ръководство за оператора
2. Регулируем показалец
3. Точка на повдигане
4. Въздушен филтър
5. Индикатор за въздушния филтър
6. Интерфейс "човек-машина". Направете справка с *Общ преглед на интерфейса "човек-машина" (HMI) на страница 6*.
7. Табло за управление. Направете справка с *Общ преглед на таблото за управление на страница 5*.
8. Ръкохватки за работа
9. Входен отвор за вода
10. Въздушен филтър на радиатора
11. Табелка с данни за ЕС
12. Задна скоба за фиксиране
13. Фиксатор за ръкохватките за работа, регулиране на дължината
14. Клин за паркиране (по избор за Северна Америка)
15. Гаечен ключ
16. Заден показалец
17. Табелка с данни за САЩ/Канада
18. Фиксатор за ръкохватките за работа, регулиране на височината
19. Задна скоба за фиксиране
20. Капачка на резервоара за моторно масло
21. Капачка на резервоара за гориво
22. Акумулаторна батерия
23. Маслен филтър на двигателя
24. Мерителна пръчка за моторно масло

25. Сепаратор за вода за горивния филтър
26. Кутия на релето и предпазителите
27. X50 HSH
28. Свързаност на X77
29. Камера X54

Общ преглед на продукта, дясна страна

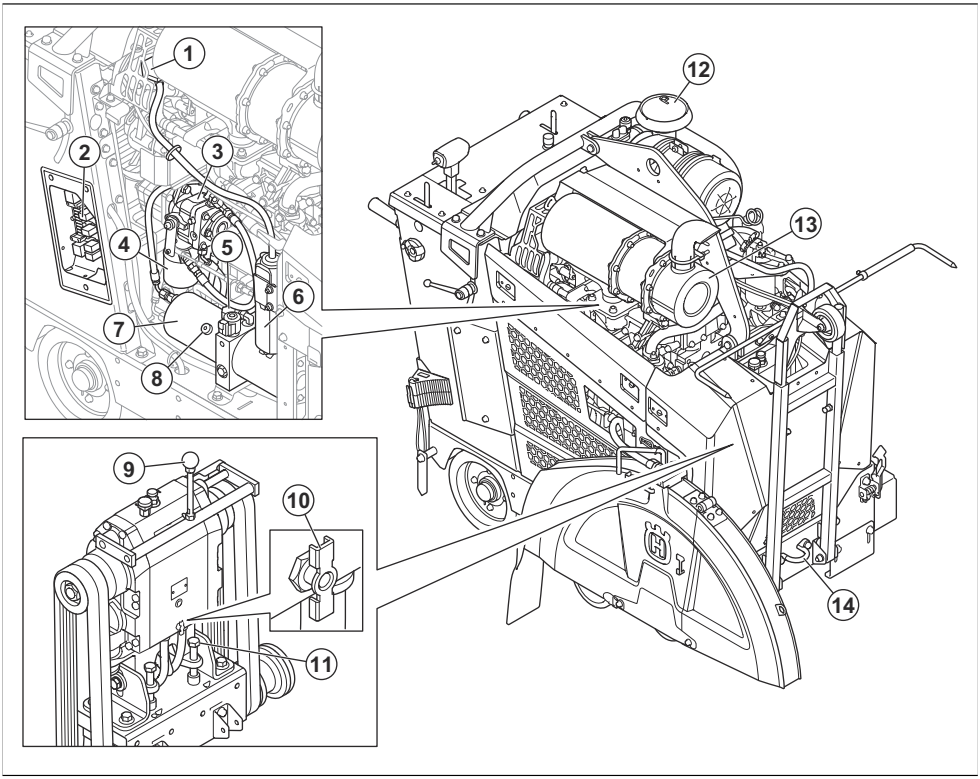

1. Капак на охлаждащата течност на двигателя
2. Кутия с релета и предпазители. Направете справка с .
3. Помпа за хидростатичната трансмисия
4. Филтър на хидравличната система
5. Отвор на резервоара за хидравлично масло
6. Контейнер за разливи на охлаждащата течност на двигателя
7. Резервоар за хидравлично масло
8. Помпа за хидравличния лифт
9. Лост за смяна на скоростите, модел с 3-степенна скоростна кутия
10. Клапан за източване на вода за скоростната кутия
11. Болт за обтягане на ремъка
12. Въздушен филтър
13. Ауспух
14. Предна скоба за фиксиране
15. Клин за паркиране (по избор за Северна Америка)

Общ преглед на таблото за управление

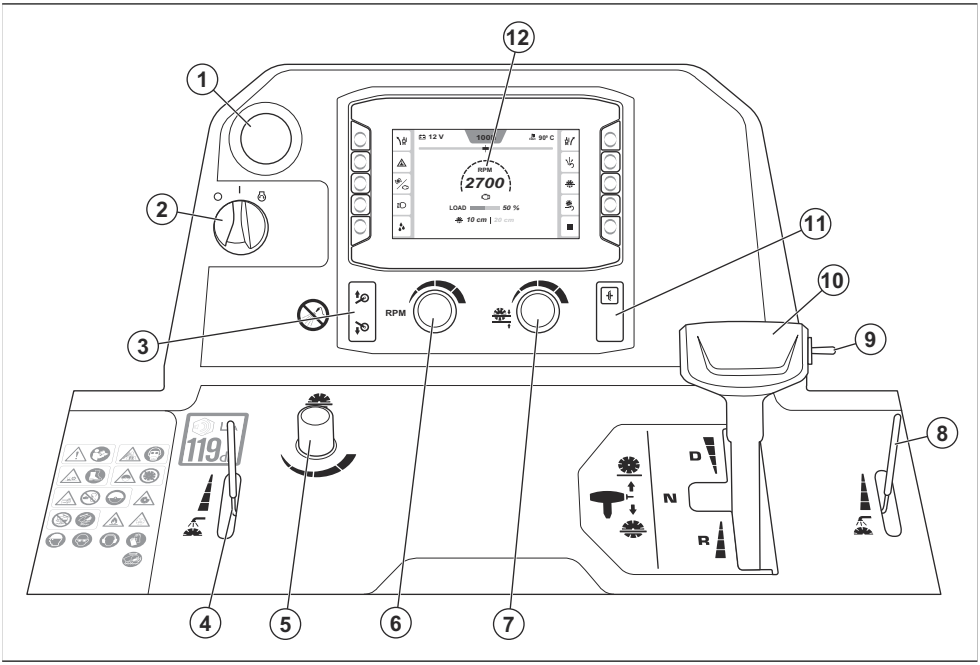

1. Спиране на машината
2. Превключвател за стартиране на двигателя
3. Бутон за повдигане или спускане на 5-ото колело
4. Лост за регулиране на водния клапан
5. Копче за регулиране на скоростта на спускане на режещия диск
6. Копче за регулиране на оборотите на двигателя и режещия диск
7. Копче за регулиране на ограничителя на дълбочината на режещия диск
8. Лост за регулиране на водния клапан
9. Превключвател за повдигане или спускане на режещия диск
10. Лост за управление на задвижването
11. Съединител
12. Интерфейс "човек-машина" (HMI), направете справка с *Общ преглед на интерфейса "човек-машина" (HMI) на страница 6*

Общ преглед на интерфейса "човек-машина" (HMI)

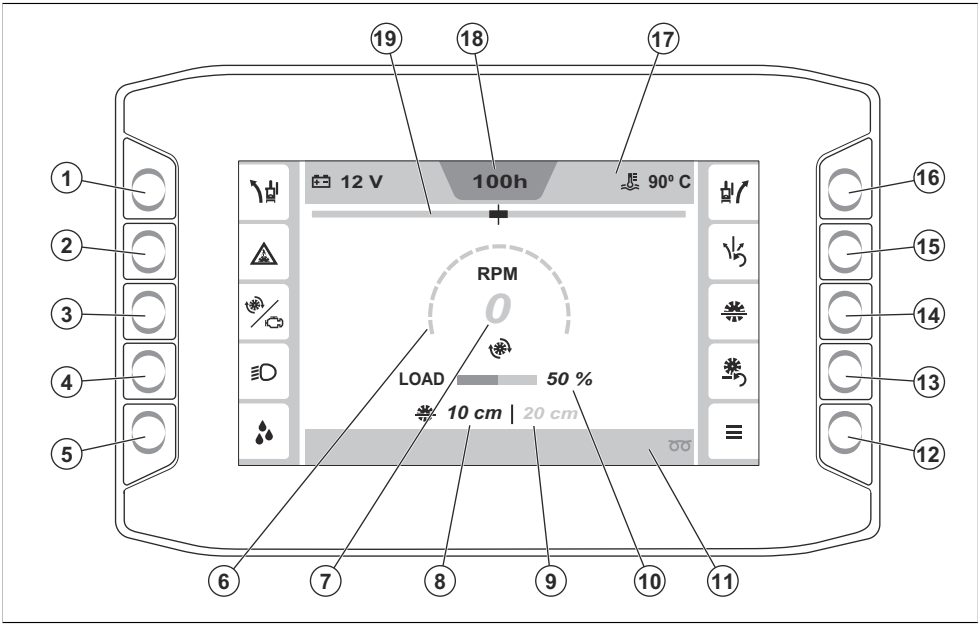

1. Бутон за регулиране на функцията E-track наляво. Направете справка с *Функция E-track на страница 32* за повече информация относно функцията E-track.
2. Бутон за включване или изключване на предпазния превключвател за вода. Направете справка с *За включване и изключване на предпазния превключвател за вода на страница 32* за повече информация относно предпазния превключвател за вода.
3. Бутон за превключване между информация за оборотите на двигателя или режещия диск. Направете справка с *Оборотомер на страница 32* за още информация.
4. Бутон за ВКЛ./ИЗКЛ. за светлините. (Ако е монтиран. Светлините са принадлежност.) Направете справка с *Принадлежности на страница 30* за още информация.
5. Бутон за ВКЛ./ИЗКЛ. за водната помпа. (Ако е монтиран. Водната помпа е принадлежност.) Направете справка с *Принадлежности на страница 30* за още информация.
6. Оборотомер на двигателя или режещия диск. Направете справка с *Оборотомер на страница 32* за още информация.
7. Стойност на оборотите на двигателя или режещия диск.
8. Текуща дълбочина на режещия диск
9. Зададена дълбочина на режещия диск
10. Текущо работно натоварване
11. Долна лента. Направете справка с *Символи в долната лента на интерфейса "човек-машина" на страница 12* за още информация.
12. Основно меню. Направете справка с *"Основно меню" на страница 33* за още информация.
13. Бутон за нулиране на дълбочината на режещия диск
14. Бутон за ВКЛ./ИЗКЛ. на ограничителя на дълбочината на режещия диск. Направете справка с *Ограничител на дълбочината на режещия диск на страница 36* за още информация.
15. Бутон за нулиране за функцията E-track. Направете справка с *Функция E-track на страница 32* за повече информация относно функцията E-track.
16. Бутон за регулиране на функцията E-track надясно. Направете справка с *Функция E-track на страница 32* за повече информация относно функцията E-track.
17. Горна лента. Направете справка с *Символи в горната лента на интерфейса "човек-машина" на страница 10* за още информация.
18. Брояч на работните часове на двигателя
19. Индикатор за функцията E-track

Символи върху продукта



ПРЕДУПРЕЖДЕНИЕ! този продукт може да бъде опасен и да причини сериозно нараняване или смърт на оператора или други хора. Внимавайте и използвайте продукта правилно.

Прочетете внимателно ръководството за оператора и се уверете, че разбирате инструкциите, преди да използвате този продукт.



Прахът може да причини здравни проблеми. Използвайте одобрена респираторна защита. Не вдишвайте отработените газове. Не използвайте продукт с двигател с вътрешно горене на закрито или в площи с недостатъчно проветряване.

Използвайте респираторна защита. Направете справка с *Лични предпазни средства на страница 17*.



Опасност от нараняване чрез разрязване. Дръжте всички части на тялото си далеч от режещия диск.

Използвайте предпазни обувки. Направете справка с *Лични предпазни средства на страница 17*.



Предпазните щитове на режещия диск трябва да са винаги монтирани на продукта. Не оставяйте режещия диск да се показва на повече от 180°.

Никога не работете с продукта без монтиран предпазител на диска.



Дръжте частите на тялото си далеч от режещия диск и други движещи се части.

Никога не посягайте вътре в продукта по време на работа.

Предпазителят на диска трябва винаги да бъде монтиран.



Никога не слизайте на преден ход по рампи и наклони.

Винаги слизайте на заден ход по рампи и наклони.



Всяко преместване на машината извън площта на рязане трябва да се извършва при спряно въртене на инструмента.

Отстранете режещия диск преди транспортиране и повдигане на продукта, за да се предотврати увреждането на режещия диск.

Никога не работете с продукта без монтиран предпазител на диска.

Винаги монтирайте предпазителя на диска, който покрива повече от 180° от режещия диск.

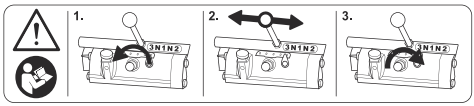

ПРЕДУПРЕЖДЕНИЕ! Прочетете ръководството, преди да смените предавките. Направете справка с *За смяна на предавките при модел със скоростна кутия с 3 скорости на страница 25* за още информация.



Не изхвърляйте това ръководство за оператора.



Риск от премазване на краката. Дръжте частите на тялото си далеч от 5-ото колело.



Уверете се, че режещият диск не е затъпен и няма повреди, като например пукнатини.



Не използвайте продукта близо до запалими материали или газове.



Уверете се, че режещият диск е подходящ за същите или по-високи обороти от тези, отбелязани върху табелката с данни на продукта. Режещ диск, с който се работи с твърде високи обороти, може да се счупи и да причини нараняване или повреда.



Не чистете таблото за управление с вода под високо налягане.



Гореща повърхност.



Моторно масло.



Мерителна пръчка.



Не повдигайте фугореза, когато извършвате проверка на нивото на моторното масло.



Уверете се, че фугорезът е в хоризонтално положение и без режещ диск, когато проверявате нивото на моторното масло.



Посока на въртене на циркулярния диск.



Използвайте одобрени защитни средства за очите със странична защита. Направете справка с *Лични предпазни средства на страница 17*.



Използвайте одобрени антифони. Направете справка с *Лични предпазни средства на страница 17*.



Използвайте защита за глава. Направете справка с *Лични предпазни средства на страница 17*.



Използвайте одобрени защитни ръкавици. Направете справка с *Лични предпазни средства на страница 17*.



Максимално допустим размер на диска.



Лост на системата за водно охлаждане.



Копче за регулиране на скоростта на спускане на режещия диск.



Копче за регулиране на ограничителя за дълбочина на режещия диск.



Превключвател за повдигане или спускане на режещия диск.



Скорост на движение на преден ход.



Неутрално положение.



Скорост на движение на заден ход.



Изключен двигател.



Запалването е включено.



Двигателят стартира.



За да повдигнете продукта, закрепете подемното оборудване към точката на повдигане върху продукта.



Включете или изключете съединителя.





Бутон за повдигане или спускане на 5-ото колело.



Символ за гориво.



Този продукт отговаря на изискванията на приложимите директиви на ЕС.



Този продукт отговаря на изискванията на EESS и ACMA за Нова Зеландия и Австралия.



Този продукт отговаря на приложимите регламенти на Украйна.



Шумовите емисии към екологичния етикет съгласно посоченото в директивите и регламентите на ЕС и Обединеното кралство. Гарантираното ниво на звуковата мощност на продукта е посочено в *Технически характеристики на страница 66* и върху етикета.

Забележка: Останалите символи/стикери на продукта се отнасят до изисквания по отношение на сертификати за определени пазари.

Символи върху интерфейса "човек-машина"

Символи в горната лента на интерфейса "човек-машина"

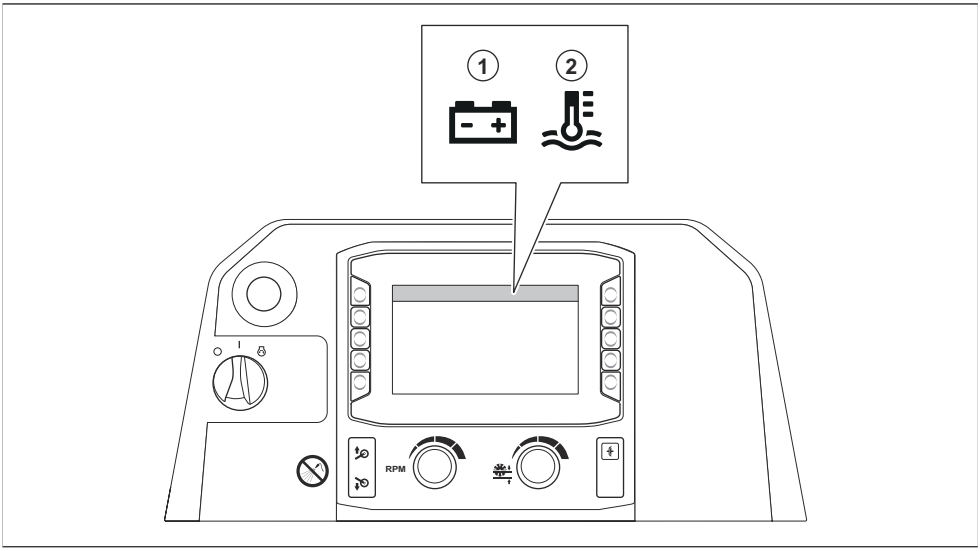

Позиция	Описание
1	Напрежение на акумулаторната батерия
2	Текуща температура на охлаждащата течност

Символи в страничните ленти на интерфейса "човек-машина"

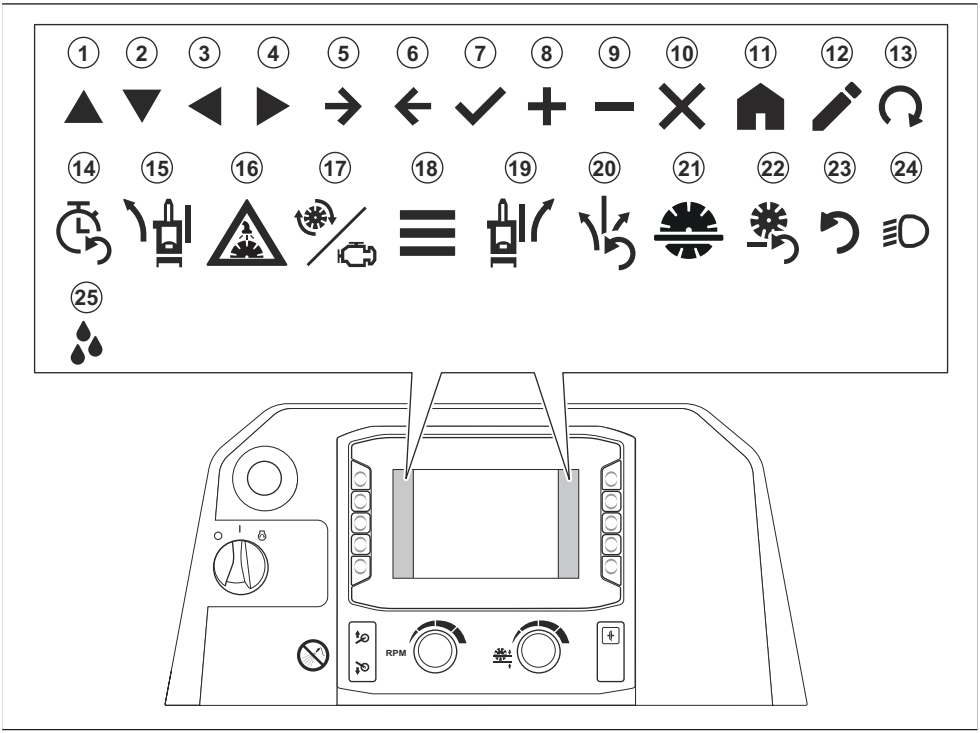

Позиция	Описание
1	Нагоре
2	Надолу
3	Ляво
4	Дясно
5	Напред
6	Назад
7	Потвърждение
8	Увеличаване
9	Намаляване
10	Затваряне/отмяна
11	Начало
12	Редактиране
13	Стартиране на регенерация

Позиция	Описание
14	Нулиране на таймера за обслужване
15	Регулиране на E-track вляво (опция)
16	ВКЛ./ИЗКЛ. на водната система за безопасност
17	Обороти на режещия диск/двигателя
18	Основно меню
19	Регулиране на E-track вдясно (опция)
20	Нулиране на E-track (опция)
21	Ограничител на дълбочината на режещия диск
22	Нулиране на ограничителя на дълбочината на режещия диск
23	Нулиране
24	Светлини (принадлежност)
25	Водна помпа (принадлежност)

Символи в долната лента на интерфейса "човек-машина"

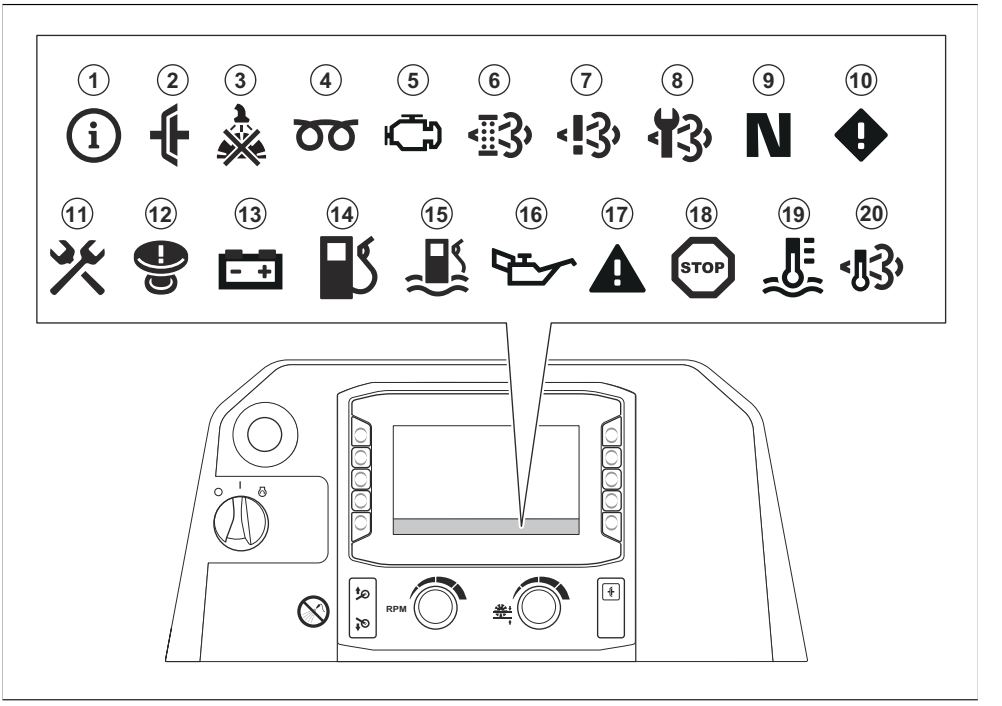

Позиция	Описание
1	Информация
2	Съединителят се включва, когато се опитате да стартирате продукта. Изключете съединителя, преди да стартирате продукта.
3	Водното налягане в системата е твърде ниско или няма водно налягане в системата за водно охлаждане на режещия диск.
4	Предварително загряване на двигателя. Направете справка с ръководството за двигателя за повече информация.
5	Има повреда в двигателя. Направете справка с ръководството за двигателя за повече информация.
6	Необходимо е да се извърши регенерация. Направете справка с *Регенерация на страница 55*.[1]
7	Има повреда в системата за управление на диагностиката за NOx.
8	Извършете обслужване на филтъра за прахови частици на дизеловия двигател (DPF). Обърнете се към сервиз на Husqvarna.
9	Лостът за управление на задвижването е в неутрално положение.
10	Предупредително съобщение. Направете справка с *Меню "Активни неизправности" на страница 34* за още информация.
11	Жълт символ: Необходимо е да се извърши сервизно обслужване на продукта след по-малко от 10 часа работа. Червен символ: Необходимо е извършването на сервизно обслужване на продукта.
12	Спирането на машината е включено. Нулирайте бутона за спиране на машината, след което изключете и включете запалването.
13	Акумулаторната батерия не се зарежда.
14	Нивото на горивото е ниско.
15	Има вода в горивото. Направете справка с *За източване на водния сепаратор за горивния филтър на страница 45*.
16	Налягането на моторното масло е ниско.
17	Червен и черен символ: Предупредително съобщение. Направете справка с *Меню "Активни неизправности" на страница 34* за още информация. Червен и бял символ: Съобщение за грешка. Направете справка с *Меню "Активни неизправности" на страница 34* за още информация.
18	Двигателят е спрян. Работата не може да продължи.
19	Двигателят е прекалено горещ. Работата не може да продължи. Направете справка с ръководството за двигателя за повече информация.
20	Температурата на отработените газове е висока.

[1] Приложимо само за продукти, които отговарят на изискванията на стандарта за емисии на Евро V.

Табелка с данни

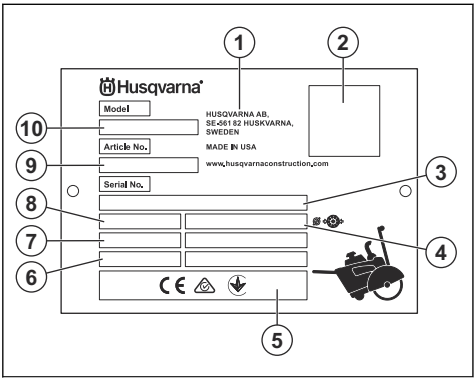

1. Производител
2. QR код (HID)
3. Сериен номер
4. Размер на ножа
5. Маркировка за съответствие
6. Година/седмица на производство
7. Мощност на двигателя
8. Тегло
9. Номер на артикул
10. Тип на продукта (FS е обозначението на фугорез за подове)

Безопасност

Дефиниции за безопасност

Предупреждения, знаци за внимание и забележки се използват за указване на особено важни части на ръководството.

ПРЕДУПРЕЖДЕНИЕ: Използва се, ако има риск от нараняване или смърт за оператора или за околните, ако не се спазват инструкциите в ръководството.

ВНИМАНИЕ: Използва се, ако има риск от повреда на продукта, други материали или съседната площ, ако не се спазват инструкциите в ръководството.

Забележка: Използва се за предоставяне на повече информация, която е необходима в дадена ситуация.

Общи инструкции за безопасност

ПРЕДУПРЕЖДЕНИЕ: Прочетете следващите предупредителни инструкции, преди да използвате продукта.

- Този продукт е опасен инструмент, ако не сте внимателни или ако го използвате неправилно. Този продукт може да причини сериозно нараняване или смърт на оператора или други хора. Преди да използвате продукта, трябва да прочетете и да разберете съдържанието на това ръководство за оператора.
- Този продукт не е предназначен за употреба от лица (включително деца) с намалени физически, сетивни или умствени способности или такива, на които им липсват опит и познания.
- Запазете всички предупреждения и инструкции.
- Спазвайте всички приложими закони и разпоредби.
- Операторът и работодателят на оператора трябва да познават и да предотвратяват рисковете по време на работа с продукта.
- Не позволявайте на лице да работи с продукта, освен ако не е прочело и разбрало съдържанието на ръководството за оператора.
- Не работете с продукта, освен ако не сте преминали обучение преди това. Уверете се, че всички оператори са преминали обучение.
- Не позволявайте на дете да работи с продукта.
- Позволявайте само на упълномощени лица да работят с продукта.
- Операторът носи отговорност за злополуки с други лица или имущество.
- Не използвайте продукта, ако сте уморени, болни или под въздействието на алкохол, наркотици или лекарства.
- Винаги бъдете внимателни и подхождайте разумно.
- Този продукт създава електромагнитно поле по време на работа. При някои условия това поле може да предизвика смущения в активни или пасивни медицински импланти. За да намалите риска от сериозно нараняване или смърт, препоръчваме лицата с медицински импланти да разговарят с лекаря си и производителя на медицинския имплант, преди да работят с този продукт.
- Поддържайте продукта чист. Уверете се, че разчитате ясно знаците и стикерите.
- Не използвайте продукта, ако е повреден.
- Не извършвайте модификации по този продукт.

- Не работете с продукта, ако има вероятност други лица да са извършили модификации по него.

Инструкции за безопасност за работа

ПРЕДУПРЕЖДЕНИЕ: Прочетете следващите предупредителни инструкции, преди да използвате продукта.

- Прочетете предупредителните указания, предоставени заедно с режещия диск от производителя на режещия диск.
- Уверете се, че продуктът е сглобен правилно.
- Използвайте лични предпазни средства. Направете справка с *Лични предпазни средства на страница 17*.
- Не работете с продукта, ако не е монтиран предпазителят на диска и защитните капаци.
- Не работете с продукта при повдигнат преден предпазител на диска, освен ако не е необходимо да получите достъп до работната площ.
- Уверете се, че сте застанали в безопасна и стабилна позиция по време на работа.
- Внимавайте много при работа по наклони. Продуктът е тежък и ако падне, може да причини сериозно нараняване.
- Не работете с продукта извън работната площ.
- Не използвайте продукта в площи, където може да възникне пожар или експлозии.
- Уверете се, че в работната площ има само упълномощени лица.
- Продуктът може да причини изхвърляне на предмети с висока скорост. Уверете се, че всички лица в работната площ използват одобрени лични предпазни средства. Отстранете незакрепените предмети от работната площ.
- Неправилната работа с продукта може да доведе до счупване на режещия диск и да причини нараняване или повреда.
- Уверете се, че знаете как бързо да спрете двигателя при аварийна ситуация.
- Дръжте деца, минувачи и животни далеч от работната площ и на безопасно разстояние от продукта. Безопасното разстояние е 5 m от всички страни на продукта.
- Поддържайте работната площ чиста и осветена.
- Уверете се, че в работната площ няма електрически кабели, по които в момента да протича ток.
- Преди да започнете работа с продукта, проучете дали няма скрити проводници, кабели и тръби в работната площ. Ако продуктът удари скрит предмет, спрете незабавно двигателя и огледайте продукта и предмета. Не продължавайте работа с продукта, докато не се уверите, че е безопасно.
- Не използвайте продукта в лоши метеорологични условия, като например гъста мъгла, проливен дъжд, силен вятър или силен студ. Работата в лошо време води до умора и може да се появят опасни обстоятелства, като например хлъзгави повърхности.
- Преди да оставите продукта, спрете двигателя и се уверете, че няма риск от инцидентно стартиране.
- Уверете се, че няма материали, които могат да се разхлабят и да причинят нараняване на оператора.
- Обличайте се подходящо. Не носете широки дрехи или бижута. Дръжте косата и дрехите си далеч от движещите се части. Широки дрехи, бижута или дълга коса могат да бъдат закачени в движещите се части.
- Не работете с продукта, ако няма да можете да получите помощ при възникване на нещастен случай.
- Не използвайте продукта, ако сте уморени. Важно е редовно да преустановявате работа.
- Някои варианти на продукта нямат клинове за паркиране. Ако Вашият продукт няма клинове за паркиране, не се отдалечавайте от него, ако е на наклон. Ако е необходимо да спрете продукта на наклон, се уверете, че е достатъчно добре закрепен и не може да се движи.
- Задайте ръкохватките за работа в най-късо положение, когато не работите с продукта. Това намалява риска от препъване и падане върху ръкохватките за работа.

Безопасност относно отработените газове

ПРЕДУПРЕЖДЕНИЕ: Прочетете следващите предупредителни инструкции, преди да използвате продукта.

- Продължителното вдишване на отработени газове може да причини здравословни проблеми.
- Отработените газове от двигателя съдържат въглероден окис, който е много опасен, отровен газ без миризма. Вдишването на въглероден окис може да причини смърт. Тъй като въглеродният окис няма миризма и не може да бъде видян, не е възможно да бъде почувстван. Симптом на отравяне с въглероден окис е замаяност, но е възможно човек да изпадне в безсъзнание без предупреждение, ако количеството или концентрацията на въглероден окис е достатъчно висока.
- Отработените газове, които можете да видите или помиришете, също съдържат въглероден окис.

- Не използвайте продукт с двигател с вътрешно горене на закрито и/или в площи с недостатъчен въздушен поток.

Безопасност относно праха

ПРЕДУПРЕЖДЕНИЕ: Прочетете следващите предупредителни инструкции, преди да използвате продукта.

Работата с този инструмент може да генерира прах от силициев диоксид (силициевият диоксид е основен компонент в пясъка, кварца, глината, гранита и много други минерали и скали). Излагането на прекомерни количества прах от силициев диоксид може да причини респираторни заболявания, като например хроничен бронхит, силикоза и белодробна фиброза, като тези заболявания може да бъдат фатални. За да се намали излагането на прах от силициев диоксид, Husqvarna препоръчва различни опции, като например:

- Използване на вода за свързване на праха по време на рязане или шлифоване.
- Използване на система за прахоулавяне в комбинация с режещия или шлифовъчния инструмент.
- Използване на система за пречистване на въздуха в комбинация с прахоуловителя.
- Използване на подходяща дихателна маска в зависимост от материала, който ще се реже или шлифова.

Изискванията за личните предпазни средства, свързани с прах от силициев диоксид или други вещества, които могат да се вдишат, могат да варират в зависимост от местните и националните закони и регламенти. Моля, консултирайте се с тези закони и регламенти, за да определите допустимите граници на експозиция, както и изискванията за личните предпазни средства. Винаги използвайте подходящи практики и лични предпазни средства, за да намалите експозицията.

Безопасност при вибрация

ПРЕДУПРЕЖДЕНИЕ: Прочетете следващите предупредителни инструкции, преди да използвате продукта.

- По време на работа с продукта вибрациите се предават от продукта към оператора. Редовната и честа работа с продукта може да причини или да увеличи степента на травми на оператора. Травми може да се получат на пръстите, дланите, китките, ръцете, раменете и/или нервите и кръвоносната система или на други части на тялото. Травмите могат да влошат състоянието и/или да са постоянни и могат да се увеличат постепенно в течение на седмици, месеци или години. Възможните травми включват увреждане на кръвоносната система, нервната система, ставите и други структури на тялото.
- Симптомите могат да се проявят по време на работа с продукта или по друго време. Ако имате симптоми и продължите да работите с продукта, те могат да се обострят или да станат постоянни. Ако тези или други симптоми се проявят, потърсете медицинска помощ:
  - Изтръпване, загуба на чувствителност, "иглички", "бодежи", болка, парене, пулсиране, схованост, тромавост, загуба на сила, промени на цвета или състоянието на кожата.
- Симптомите могат да се обострят при ниски температури. Използвайте топли дрехи и дръжте ръцете си топли и сухи, когато работите с продукта в среди с ниски температури.
- Изпълнявайте техническото обслужване и работете с продукта, както е посочено в ръководството за оператора, за да поддържате правилно ниво на вибрациите.
- Дръжте ръцете си само върху ръкохватката/ръкохватките. Дръжте всички останали части на тялото си далеч от продукта.
- Спрете продукта веднага, ако внезапно се появят силни вибрации. Не работете с продукта, преди да бъде отстранена причината за повишеното ниво на вибрации.

Безопасност относно шума

ПРЕДУПРЕЖДЕНИЕ: Прочетете следващите предупредителни инструкции, преди да използвате продукта.

- Високите нива на шум и продължителното излагане на шум могат да причинят загуба на слуха, причинена от шум.
- За да поддържате шума на минимално ниво, извършвайте техническото обслужване и работете с продукта, както е посочено в ръководството за оператора.
- Проверете ауспуха за повреди. Уверете се, че ауспухът е правилно закрепен към продукта.
- Използвайте одобрена защита на слуха, когато работите с продукта.
- Ослушвайте се за предупредителни сигнали и гласове, когато използвате защита на слуха. Отстранявайте защитата на слуха, когато продуктът е спрян, освен ако защитата на слуха не е необходима поради нивото на шума в работната площ.

Лични предпазни средства

ПРЕДУПРЕЖДЕНИЕ: Прочетете следващите предупредителни инструкции, преди да използвате продукта.

- Винаги използвайте одобрени лични предпазни средства, когато работите с, извършвате техническо обслужване или монтирате/отстранявате режещия диск на продукта. Личните предпазни средства не изключват изцяло риска от нараняване, но намаляват степента на нараняването при злополука. Нека Вашият дилър Ви помогне да изберете правилните лични предпазни средства.
- Редовно проверявайте състоянието на личните предпазни средства.
- Използвайте одобрена защитна каска.
- Използвайте одобрени антифони. Дълготрайното излагане на шум може да доведе до постоянно влошаване на слуха. Бъдете винаги нащрек за предупредителни сигнали или подвиквания, когато използвате средства за защита на слуха. Винаги отстранявайте средствата за защита на слуха веднага след спиране на двигателя.
- Продуктът генерира прах и изпарения, които съдържат опасни химикали. Използвайте одобрена респираторна защита.
- Използвайте одобрени средства за защита на очите със странична защита, когато работите с продукта или извършвате техническо обслужване или ремонти. Има голям риск от нараняване на очите от изхвърчали предмети.
- Работата на продукта причинява образуване на суспензия, която може да бъде корозивна. Използвайте защитни ръкавици, когато е необходимо, например когато монтирате, проверявате или почиствате режещия диск.
- Използвайте ботуши със стоманени бомбета и противоплъзгаща подметка.
- Използвайте одобрено работно облекло или еквивалентно плътно прилягащо облекло, което е с дълги ръкави и дълги крачоли.

Пожарогасител

- Дръжте наблизо пожарогасител по време на работа.
- Използвайте прахов пожарогасител от клас ABE или пожарогасител с въглероден диоксид от тип BE.

Устройства за безопасност на продукта

ПРЕДУПРЕЖДЕНИЕ: Прочетете следващите предупредителни инструкции, преди да използвате продукта.

- Не използвайте продукт с устройства за безопасност, които са повредени или не работят правилно.
- Извършвайте редовно проверка на устройствата за безопасност. Ако устройствата за безопасност са повредени или не работят правилно, се обърнете към Вашия сервизен дилър на Husqvarna.
- Не правете модификации по устройствата за безопасност.

Спиране на машината

Спирането на машината (A) спира двигателя и всички електрически функции, но не и работните светлини. Продуктът не може да стартира отново, докато не бъде нулирано спирането на машината.

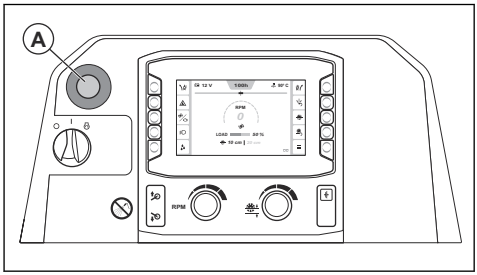

Забележка: Не използвайте спирането на машината, за да спрете продукта, освен ако няма аварийна ситуация. За правилната процедура за спиране на продукта по време на работа направете справка с *За спиране на продукта на страница 40*.

За извършване на проверка на спирането на машината

1. Стартирайте двигателя. Направете справка с *За стартиране на продукта на страница 37*.
2. Натиснете бутона за спиране на машината (A). Двигателят спира.

3. Издърпайте бутона за спиране на машината, за да изключите спирането на машината.

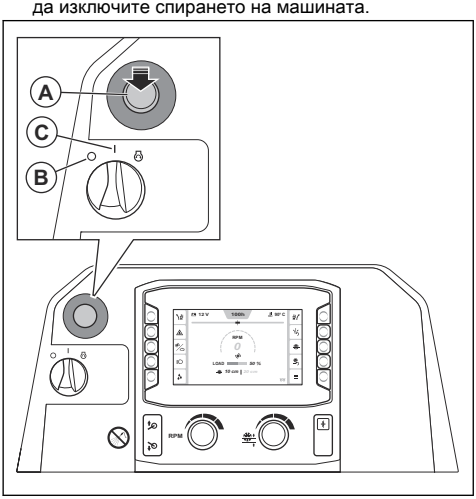

4. Завъртете превключвателя за стартиране на двигателя в положение "0" (B) и след това в положение "I" (C).

Предпазен щит на резеца

Предпазният щит на режещия диск е предпазен капак за горната част на режещия диск. Той защитава при изхвърчане към оператора на части от повреден режещ диск или други предмети. Предпазният щит на режещия диск предпазва от нараняване от режещия диск. Предпазният щит на режещия диск е също част от системата за водно охлаждане, поддържаща режещия диск охладен по време на работа.

За извършване на проверка на предпазителя на диска

- Уверете се, че предпазителят на диска е монтиран правилно. Направете справка с *За монтиране на предпазителя на диска на страница 24*.
- Проверете предпазителя на диска за повреди, например пукнатини.
- Сменете предпазителя на диска, ако е ударен, огънат или има други повреди.
- Проверете блокировката на предпазителя на диска за повреди.
- Уверете се, че блокировката на предпазителя на диска е правилно включена.

Защитни капаци

Липсващи или повредени защитни капаци увеличават опасността от нараняване от движещи се части и горещи повърхности.

За извършване на проверка на предпазните капаци

- Извършете проверка на предпазните капаци, преди да работите с продукта.

a) Предна и дясна страна:

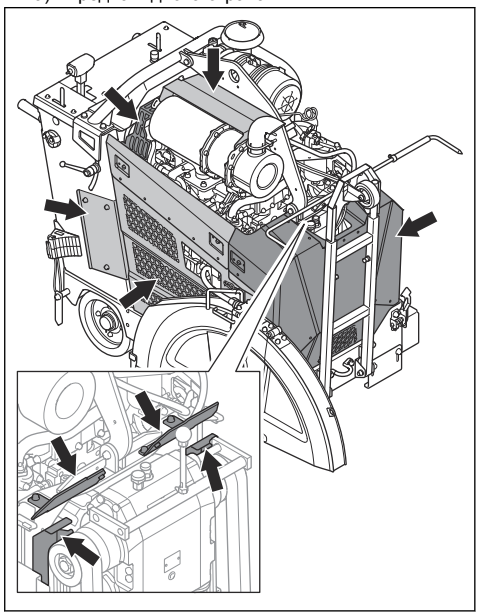

b) Задна и лява страна:

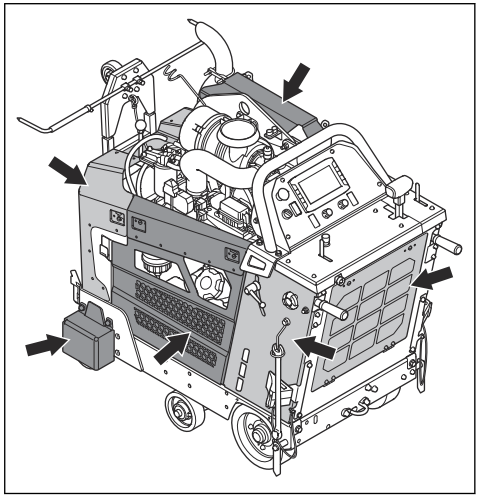

- Преди да работите с машината, се уверете, че предпазните капаци са закрепени правилно и нямат пукнатини или други повреди.
- Сменете повредените предпазни капаци.

Ауспух

Ауспухът е предназначен за максимално намаляване на нивата на шума и за отвеждане на отработените газове настрани от оператора.

Не използвайте продукта, ако ауспухът липсва или е повреден. Повреденият ауспух повишава нивото на шума и риска от пожар.

ПРЕДУПРЕЖДЕНИЕ: Ауспухът се нагрява много по време на и след употреба и също при обороти на празен ход на двигателя. Бъдете внимателни близо до запалими материали и/или газове, за да предотвратите възникването на пожар.

За проверка на ауспуха

- Проверявайте ауспуха редовно, за да сте сигурни, че е закрепен правилно и не е повреден.

ВНИМАНИЕ: Не променяйте ауспуха. Ауспухът е тип с DPF и е необходима част за съответствие с изискванията за емисиите.

Безопасност при работа с гориво

ПРЕДУПРЕЖДЕНИЕ: Прочетете следващите предупредителни инструкции, преди да използвате продукта.

- Горивото е възпламенимо и изпаренията са взривоопасни. Бъдете внимателни с горивото, за да предотвратите нараняване, пожар или експлозия.
- Не вдишвайте изпаренията от горивото. Изпаренията от горивото са отровни и могат да причинят нараняване. Уверете се, че проветрението е достатъчен.
- Никога не отстранявайте капачката на резервоара за гориво и не пълнете резервоара за гориво, когато двигателят работи.
- Уверете се, че двигателят е студен преди зареждане с гориво.
- Не наливайте гориво в площ на закрито или в затворено пространство. Недостатъчното проветрение може да причини нараняване или смърт поради задушаване или отравяне с въглероден окис.
- Не пушете близо до горивото или двигателя. Угасете всички цигари, пури, лули и други източници на огън.
- Не поставяйте горещи предмети близо до горивото или двигателя.
- Не наливайте гориво близо до искри или пламъци.
- Преди зареждане с гориво отворете бавно капачката на резервоара за гориво и внимателно освободете налягането.
- Попадането на гориво върху кожата може да причини нараняване. Ако гориво попадне върху кожата Ви, използвайте сапун и вода, за да го отстраните.
- Ако разлеете гориво по дрехите си, сменете ги незабавно.
- Не пълнете резервоара за гориво догоре. Топлината причинява увеличаване на обема на горивото. Оставяйте място в горната част на резервоара за гориво.
- Затегнете капачката на резервоара за гориво докрай. Ако капачката на резервоара за гориво не е затегната, има риск от пожар.
- Преди да стартирате продукта, го преместете на минимум 3 m/10 ft от мястото, където сте зареждали гориво.
- Не стартирайте продукта, ако върху него има гориво или моторно масло. Отстранете нежеланото гориво и моторно масло. Оставете продукта да изсъхне и изчакайте, докато горивните пари изчезнат, преди да стартирате двигателя.
- Проверявайте редовно двигателя за течове. Ако има течове в горивната система, не стартирайте двигателя, докато течовете не бъдат отстранени.
- Не използвайте пръстите си за проверка на двигателя за течове.
- Съхранявайте горивото само в одобрени съдове.
- Когато съхранявате продукта и горивото, се уверете, че горивото и изпаренията от горивото не могат да причинят повреда.
- Източвайте горивото в одобрени съдове на открито и далеч от искри и пламъци.

Безопасност на акумулаторната батерия

ПРЕДУПРЕЖДЕНИЕ:
Повредена акумулаторна батерия може да причини експлозия, която да причини нараняване. Ако акумулаторната батерия е деформирана или е повредена, се обърнете към сервизен дилър на Husqvarna.

ПРЕДУПРЕЖДЕНИЕ: Прочетете следващите предупредителни инструкции, преди да използвате продукта.

- Когато сте близо до акумулаторни батерии, носете предпазни очила.
- Не носете часовници, бижута или други метални предмети близо до акумулаторната батерия.
- Дръжте акумулаторната батерия извън досега на деца.

- Зареждайте акумулаторната батерия в помещение с добра вентилация.
- Дръжте запалимите материали на разстояние най-малко 1 m, когато зареждате акумулаторната батерия.
- Изхвърлете сменените акумулаторни батерии. Направете справка с *Изхвърляне на страница 65*.
- Експлозивни газове могат да бъдат изпуснати от акумулаторната батерия. Не пушете близо до акумулаторната батерия. Пазете акумулаторната батерия далеч от открит огън и искри.

Критични за безопасността компоненти

Обслужвайте критичните за безопасността компоненти при сервизен дилър на Husqvarna само с идентични резервни части. Не извършвайте модификации по критичните за безопасността компоненти. Критични за безопасността компоненти са превключвателят на коляновия вал, бутонът за спиране на машината, неутралният датчик, превключвателят на съединителя, превключвателят за спускане, релето на ECU, релето за активиране на стартиране, релето на съединителя, хидравличният клапан, превключвателят на 5-ото колело, релето за спускане на 5-ото колело, SPLC и Deutz ECU.

Инструкции за безопасност при техническо обслужване

ПРЕДУПРЕЖДЕНИЕ: Прочетете следващите предупредителни инструкции, преди да използвате продукта.

- Използвайте лични предпазни средства. Направете справка с *Лични предпазни средства на страница 17*.
- Ако техническото обслужване не се извършва правилно и редовно, рискът от нараняване и повреда на продукта се увеличава.
- Спрете двигателя и оставете продукта да се охлади, преди да извършвате техническо обслужване.
- Почистете продукта, за да отстраните опасните материали, преди да извършите техническо обслужване.
- Отработените газове от двигателя са горещи и могат да съдържат искри. Не работете с продукта на закрити площи или близо до запалим материал.
- Не правете промени по продукта. Модификации, които не са одобрени от производителя, могат да причинят сериозно нараняване или смърт.
- Винаги използвайте оригинални принадлежности и резервни части. Принадлежности и резервни части, които не са одобрени от производителя, могат да причинят сериозно нараняване или смърт.
- Сменете повредени, износени или счупени части.
- Извършвайте техническото обслужване само както е посочено в това ръководство за оператора. Възложете на одобрен сервизен център да извърши всяко друго обслужване.
- Отстранете всички инструменти от продукта, преди да стартирате двигателя след техническо обслужване. Незакрепените инструменти или инструменти, които са закрепени към въртящи се части, могат да изхвърчат и да причинят нараняване.
- Възложете на одобрен сервизен център да извършва редовното обслужване на продукта.
- Извършвайте техническото обслужване на равна повърхност.
- Винаги поставяйте подпорни стойки под продукта, ако е необходимо да повдигнете продукта по време на техническо обслужване.

Експлоатация

Въведение

ПРЕДУПРЕЖДЕНИЕ: Прочетете и разберете главата за безопасност преди използване на продукта.

Неща, които трябва да се извършат преди работа с продукта

- Прочетете внимателно това ръководство за оператора и се уверете, че разбирате инструкциите.
- Прочетете ръководството за двигателя, което е доставено от производителя на двигателя.
- Прочетете инструкциите, предоставени заедно с режещия диск от производителя.
- Уверете се, че използвате правилното оборудване за Вашия режещ диск.
- Преди да стартирате продукта за първи път, извършете тези стъпки:
  a) Монтирайте нова акумулаторна батерия и свържете кабелите ѝ. Направете справка с *За свързване и разкачване на акумулаторната батерия на страница 53*.

Забележка: За някои пазари продуктът се продава с вече монтирана акумулаторна батерия.

b) Задайте правилния език и задайте другите необходими настройки в интерфейса "човек-машина".

- Всеки път преди работа с продукта извършвайте тези стъпки:
  a) Извършете ежедневното техническо обслужване. Направете справка с *Разписание за техническо обслужване на страница 41*.
  b) Маркирайте линиите на всички места за рязане. Подгответе се внимателно за работа, за да предотвратите нараняване и повреда.
  c) Регулирайте ръкохватките за работа до удобна за работа позиция. Направете справка с *За регулиране на позицията на ръкохватките за работа на страница 29*.
  d) Извършете проверка на регулируемите показалци и ги регулирайте, ако е необходимо. Направете справка с *За извършване на проверка на регулируемите показалци на страница 29*.

Режещи ножове

ПРЕДУПРЕЖДЕНИЕ: Не използвайте режещия диск за други материали освен тези, за които е предназначен.

ПРЕДУПРЕЖДЕНИЕ: Използвайте само диамантени дискове за мокро рязане. Диамантеният диск трябва да е подходящ за същата или по-висока скорост от тази, отбелязана върху типовата табелка. Използвайте само диамантени дискове, които са в съответствие с националните или регионалните стандарти, като например EN13236 или ANSI B7.1.

Производителят на режещия диск дава предупреждения и препоръки за правилната употреба и подходяща грижа за режещия диск. Тези предупреждения се доставят заедно с режещия диск.

Диамантени дискове

ПРЕДУПРЕЖДЕНИЕ: Уверете се, че диамантеният инструмент се върти в посоката, показана от стрелките върху диамантения инструмент.

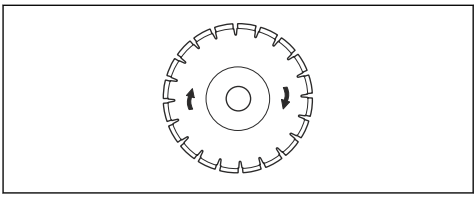

ВНИМАНИЕ: Винаги използвайте заточен диамантен инструмент.

Диамантените инструменти имат стоманена сърцевина със сегменти, които са изработени от промишлени диаманти. Има голяма гама диамантени инструменти, които се използват за различни видове работа. Уверете се, че използвате правилния тип диамантен инструмент.

За заточване на диамантените дискове

Диамантените дискове могат да се затъпят при прилагане на неправилен натиск за подаване или при рязане на твърди материали от рода на стоманобетон. Когато се работи със затъпен диамантен диск, той се загрява твърде много и това може да доведе до разхлабване на диамантените сегменти.

- Намалявайте за кратко време дълбочината на рязане и оборотите на двигателя, за да се заточат диамантите на диамантения диск.

Диамантени дискове за мокро рязане

ПРЕДУПРЕЖДЕНИЕ: Винаги използвайте фланец на диска с такъв размер, какъвто е посочен за размера на конкретния диамантен диск. Не използвайте повредени фланци за диска.

По време на работа триенето довежда до силно нагорещяване на диамантения диск. Ако диамантеният диск стане твърде горещ, ще се намали натягането на диска или ще се спука сърцевината.

Преди да докосвате диамантения диск, оставете го да изстине.

- Диамантените дискове за мокро рязане трябва да се използват с вода, за да се запазят сърцевината и сегментите на диска охладени по време на рязане. Диамантените дискове за мокро рязане не могат да се използват сухи.
- Ако използвате без вода диамантен диск за мокро рязане, той може да се нагорещи твърде много. Това ще доведе до лошо функциониране, увреждане на диска и представлява риск за безопасността.

За монтиране и отстраняване на режещия диск

Прочетете раздел *Конфигурация на продукта за различни размери на режещия диск на страница 25*, преди да монтирате режещ диск.

ПРЕДУПРЕЖДЕНИЕ: Режещият диск е тежък. За тази процедура са необходими минимум 2-ма души.

ВНИМАНИЕ: Уверете се, че режещият диск се върти в посоката на стрелките върху него.

1. Задайте превключвателя за стартиране на двигателя в положение "I" (A).

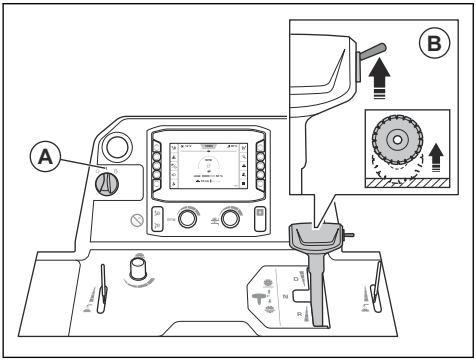

2. Натиснете превключвателя (B) нагоре, за да повдигнете режещия диск.

ПРЕДУПРЕЖДЕНИЕ: Ако на продукта е монтиран комплект тежести, дръжте краката си далеч от комплекта тежести, когато повдигате режещия диск. Има риск от наранявания.

ПРЕДУПРЕЖДЕНИЕ: Ако сте включили 5-ото колело, дръжте краката си далеч от него, когато повдигате режещия диск. Има риск от премазване.

3. Задайте превключвателя за стартиране на двигателя в положение "0" (C).

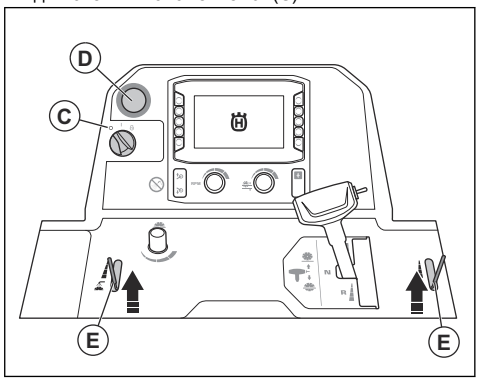

4. Натиснете бутона за спиране на машината (D).
5. Затворете водния клапан (E).
6. Разхлабете предния болт на предпазителя на диска и повдигнете фиксатора на предпазителя на диска (F).

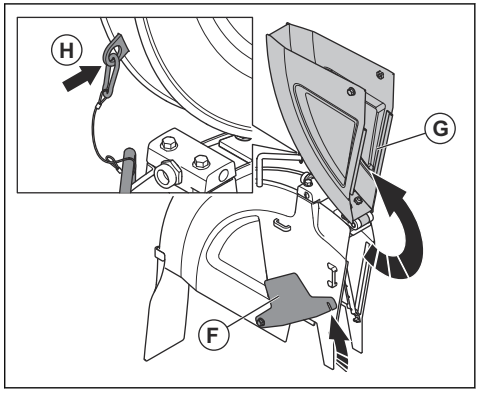

7. Повдигнете предната част на предпазителя на диска (G) и фиксирайте предпазителя на диска в изправено положение с жицата и карабинер (H).

8. Отстранете болта на вала на режещия диск (I) и шайбата (J).

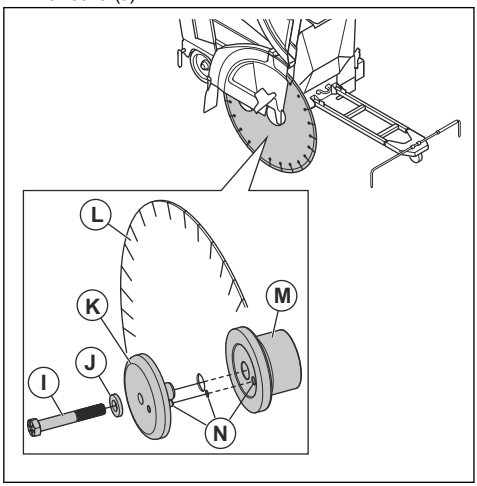

Забележка: Болтът на вала на режещия диск от дясната страна на продукта има лява резба. Болтът на вала на режещия диск от лявата страна на продукта има дясна резба.

9. Отстранете външния фланец на режещия диск (K).
10. Прегледайте за повреди болта на вала на режещия диск, фланците на режещия диск, плоската шайба и вала на фланците на режещия диск. Сменяйте износените или повредени части.
11. Почистете резбите на болта на вала на режещия диск и контактните повърхности на болта на вала на режещия диск.

ПРЕДУПРЕЖДЕНИЕ:
Повредените или замърсени части може да попречат на правилното монтиране на режещия диск.

12. Поставете режещия диск (L) върху вала на външния фланец.
13. Монтирайте режещия диск и външния фланец във вътрешния фланец (M). Уверете се, че шплинтът минава през режещия диск във вътрешния фланец и във вътрешния фланец (N).
14. За да отстраните евентуална хлабина, завъртете външния фланец и режещия диск в посока, обратна на тази, в която се върти режещият диск.

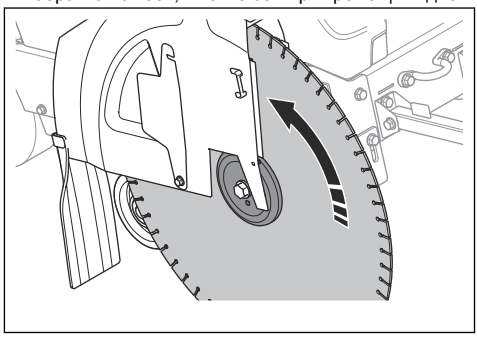

15. Задайте превключвателя за стартиране на двигателя в положение "I" (O).

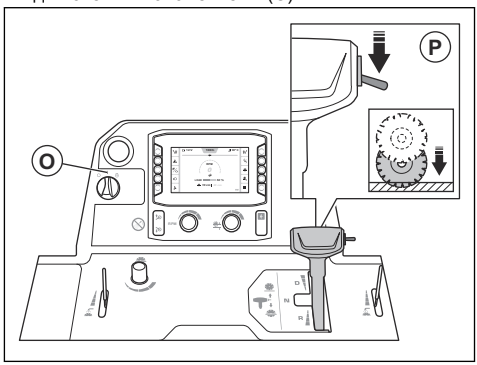

16. Натиснете превключвателя (P) надолу, за да спуснете режещия диск, докато докосне повърхността.

ВНИМАНИЕ: Не спускайте режещия диск твърде бързо. Ако режещият диск се удари силно в повърхността, може да се повреди. Намалявайте скоростта на спускане на режещия диск чрез копчето за регулиране.

ВНИМАНИЕ: Не допускайте тежестта на предната част на продукта да натиска режещия диск. Това причинява повреда на режещия диск.

17. Монтирайте шайбата и болта на вала на режещия диск. Дръжте здраво режещия диск, докато затягате болта на вала на режещия диск до правилния въртящ момент:
    a) За резби със смазка затегнете болта на вала на режещия диск до мин. 159 ft-lbs/236.6 Nm.

b) За резби с препарат против заклинване затегнете болта на вала на режещия диск до мин. 180 ft-lbs/267.9 Nm.

c) За резби без смазка затегнете болта на вала на режещия диск до мин. 212 ft-lbs/315.5 Nm.

Забележка: Съпротивлението между режещия диск и земята държи режещия диск на мястото му.

18. Спуснете предната част на предпазния щит на режещия диск и поставете фиксатора на предпазния щит на предния болт на предпазния щит. Затегнете предния болт на предпазния щит на режещия диск.

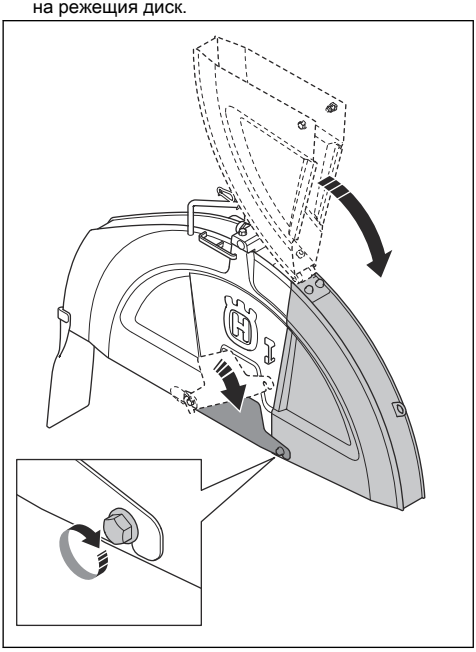

ВНИМАНИЕ: Не работете с продукта, ако фиксаторът на предпазния щит на режещия диск не е активиран и предният болт на предпазния щит на режещия диск не е монтиран. Не използвайте продукта, ако частите са повредени.

19. Стартирайте продукта и се ослушайте за необичайни звуци. Ако има необичайни звуци, отстранете режещия диск.
    a) Уверете се, че режещият диск е правилно монтиран.
    b) Уверете се, че болтът на вала на режещия диск е затегнат правилно.
    c) Уверете се, че предпазителят на диска е монтиран правилно. Направете справка с *За монтиране на предпазителя на диска на страница 24*.
    d) Проверете режещия диск за повреди. Сменете го, ако е повреден.
20. Работете с продукта известно време и след това затегнете отново болта на вала на режещия диск до правилния въртящ момент.
21. Отстранете режещия диск в обратната последователност.

ПРЕДУПРЕЖДЕНИЕ:
Когато отстранявате диамантени инструменти, оставете продукта да се охлади и използвайте защитни ръкавици. Диамантените инструменти са много горещи след употреба.

За монтиране на предпазителя на диска

ВНИМАНИЕ: Внимавайте, когато монтирате предпазителя на диска. Предпазителят на диска е тежък.

1. Спуснете предпазителя на диска върху опорите. Направете справка със стъпките по-долу за информация относно това какви опори да използвате за размера на предпазителя на диска:

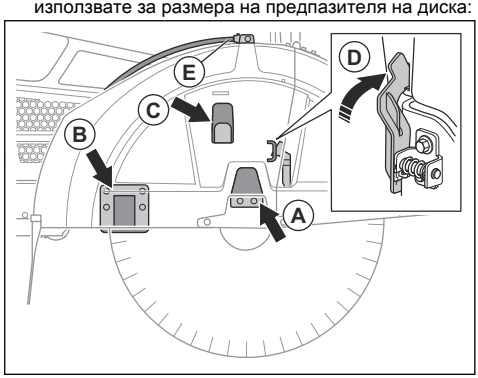

    a) За предпазители на диска с размер 26 in спуснете предпазителя на диска върху опората (A).
    b) За предпазител на диска с размер 30 in спуснете предпазителя на диска върху опорите (A) и (C).
    c) За предпазител на диска с размер 36 in спуснете предпазителя на диска върху опорите (A), (B) и (C).
2. Натиснете надолу предпазителя на диска, докато се включи блокировката на предпазителя на диска (D).

3. Свържете маркуча за вода (E).

За отстраняване на предпазителя на диска

ВНИМАНИЕ: Бъдете внимателни, когато отстранявате предпазителя на диска. Предпазителят на диска е тежък.

1. Разкачете маркуча за вода (A) от предпазителя на диска.

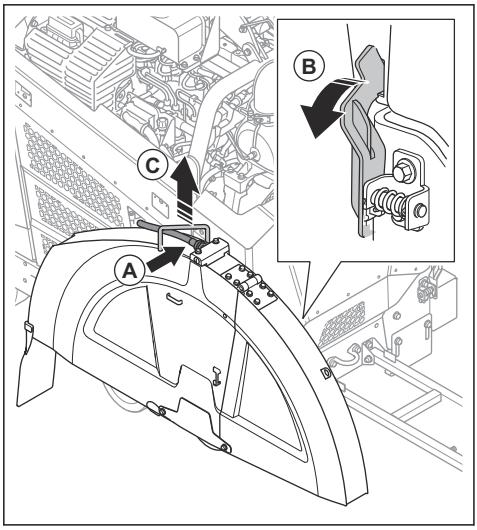

2. Използвайте гаечния ключ за вала на режещия диск, за да завъртите блокировката на предпазителя на диска (B) напред, докато се изключи.
3. Повдигнете предпазителя на диска чрез ръкохватката (C).

Конфигурация на продукта за различни размери на режещия диск

Продукт със скоростна кутия с 1 скорост работи с 1 определен размер на режещия диск и 1 определен предпазител на диска. Продукт със скоростна кутия с 3 скорости работи с определена гама размери на режещи дискове и 1 определен предпазител на диска. Ако замените режещия диск с режещ диск с различен размер, е необходимо да се промени конфигурацията на продукта.

За продукт със скоростна кутия с 1 скорост сменете тези части с подходящи по размер части за новия режещ диск:

- Ролки за оста на режещия диск
- Ролки за скоростната кутия
- Фланци за вала на режещия диск
- Ремъци
- Предпазител на диска

За продукт със скоростна кутия с 3 скорости е достатъчно да смените предавката, ако размерът на новия режещ диск е в същия диапазон от размери като този, който се сменя. Ако размерът е от различен диапазон, е необходимо да се сменят изброените в списъка части и при продукт със скоростна кутия с 3 скорости.

Вашият дилър ще може да Ви помогне да изпратите поръчка за частите, които са необходими за конфигурацията Ви.

Конфигурации на продукта

Продуктът може да бъде конфигуриран да отговаря на различни размери на диска.

- FS 5000D II със скоростна кутия с 1 скорост може да се конфигурира за размери на диска 500 mm/20 in, 650 mm/26 in, 750 mm/30 in или 900 mm/36 in.
- FS 5000D II със скоростна кутия с 3 скорости може да се конфигурира за размери на диска 650 mm/26 in, 750 mm/30 in или 900 mm/36 in.

Отидете в "Главно меню" > "Система" > "Информация за скоростната кутия и режещия диск" в интерфейса "човек-машина" за повече информация.

За смяна на предавките при модел със скоростна кутия с 3 скорости

ВНИМАНИЕ: Не сменяйте предавки, когато двигателят е включен или преди да извършите проверка на конфигурацията на продукта. Съществува риск от повреда на скоростната кутия.

ПРЕДУПРЕЖДЕНИЕ: Опасност от изгаряния. Оставете ауспуха да се охлади, преди да сменяте предавката.

Скоростната кутия има 3 положения за скорости и 2 неутрални положения. Когато скоростната кутия е зададена в неутрално положение, режещият диск не се върти при включен двигател.

1. Завъртете превключвателя за стартиране на двигателя в положение за спиране.
2. Уверете се, че размерите на ролките за скоростната кутия, ролките за вала на режещия диск и фланците за вала на режещия диск са правилните за размера на монтирания режещ диск.
3. Уверете се, че оборотите на вала на режещия диск са правилни.

4. Разхлабете контрагайката (A).

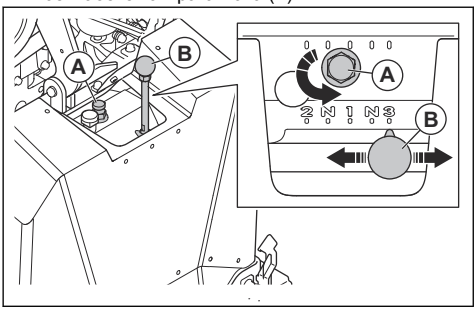

5. Завъртете фиксиращия винт на 2 оборота обратно на часовниковата стрелка, за да го разхлабите.
6. Придвижете лоста за смяна на предавките (B) до подходящата предавка. Ако е трудно да придвижите лоста за смяна на предавките, завъртете до известна степен вала на режещия диск.
7. Затегнете фиксиращия винт с пръсти.

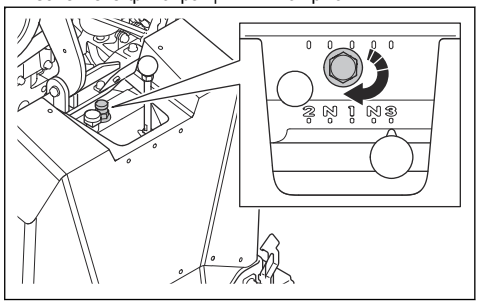

8. Затегнете контрагайката с предоставения гаечен ключ.

ВНИМАНИЕ: Не затягайте контрагайката прекомерно.

Смяна на размера на режещия диск, модел с 1-степенна скоростна кутия

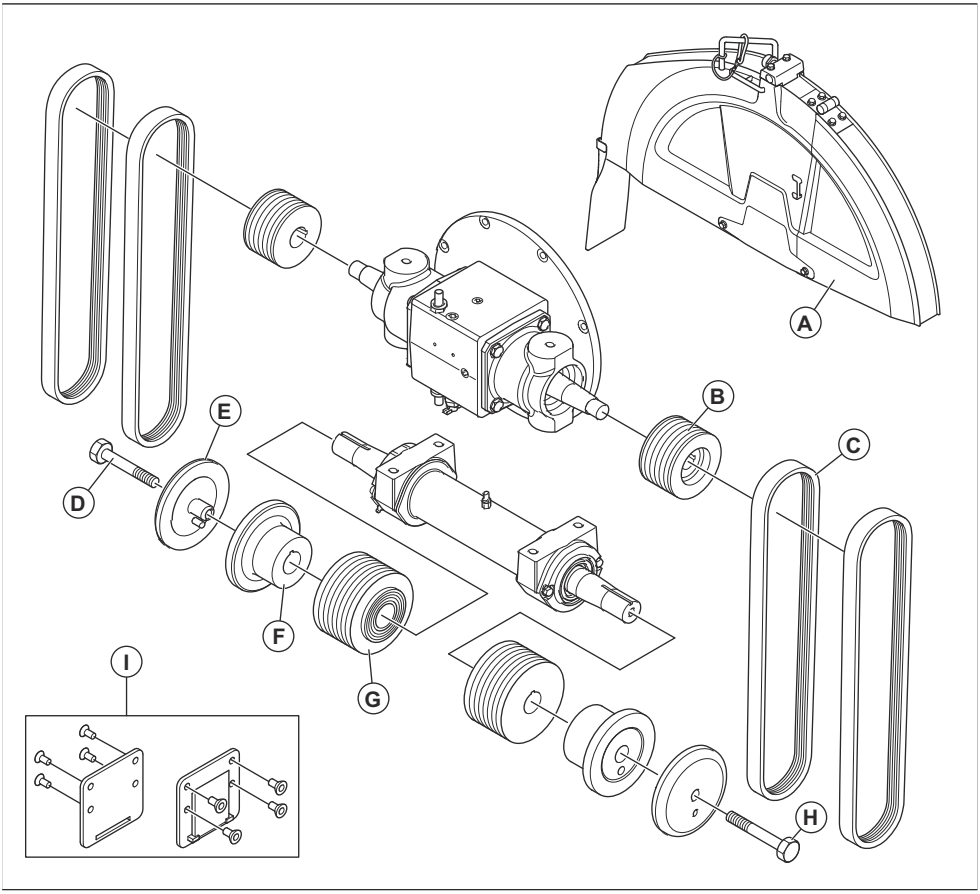

	FS 5000D II, mm/in			
A	500/20	650/26	750/30	900/36
B	114/4,51	89/3,5	89/3,5	89/3,5
C	3VX450	3VX435	3VX450	3VX460
D	HHCS 5/8-11×4,25 отляво	HHCS 5/8-11×4,25 отляво	HHCS 5/8-11×4,25 отляво	HHCS 5/8-11×4,75 отляво
E	114/4,5	127/5	127/5	152,5/6
F	114/4,5	127/5	127/5	152,5/6
G	106/4,17	106/4,17	121,5/4,78	146/5,75

	FS 5000D II, mm/in			
H	HHCS 5/8-11×4,25 отдясно	HHCS 5/8-11×4,25 отдясно	HHCS 5/8-11×4,25 отдясно	HHCS 5/8-11×4,75 отдясно
I	Не	Не	Не	Да

Смяна на размера на режещия диск, модел с 3-степенна скоростна кутия

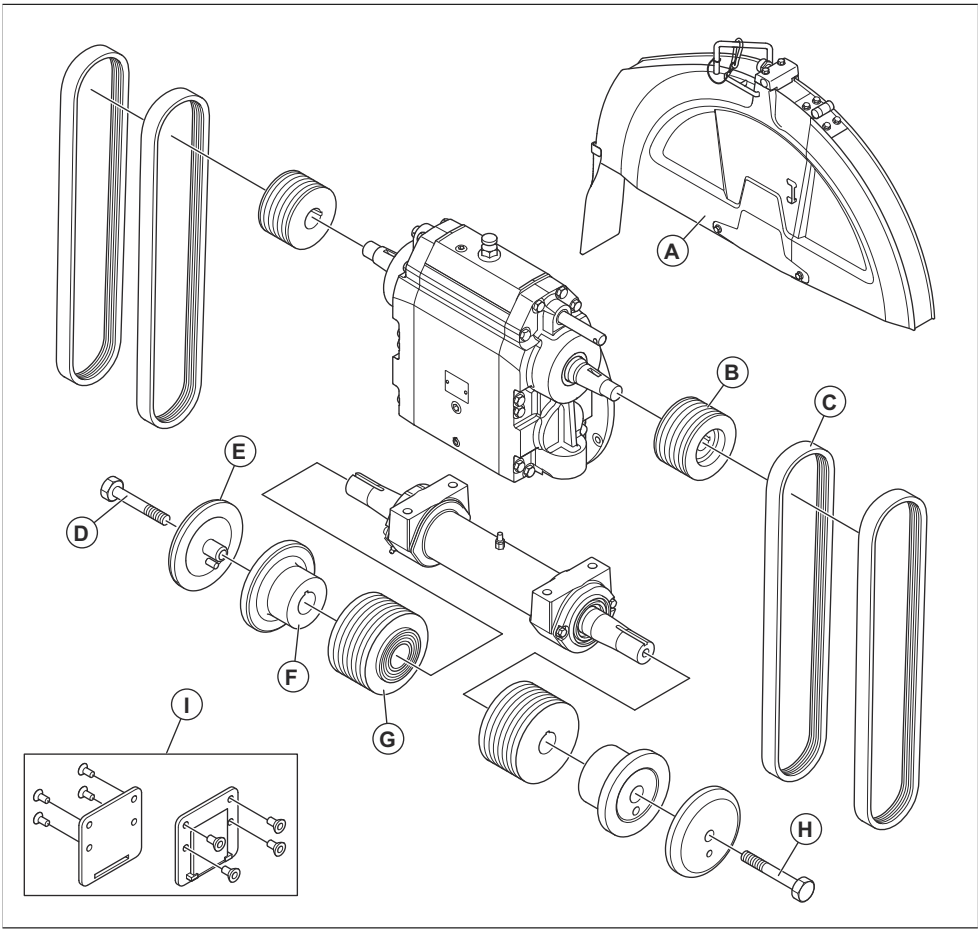

	FS 5000D II, mm/in		
A	650/26	750/30	900/36
B	114/4,51	105/4,13	105/4,13
C	3VX550	3VX550	3VX560

	FS 5000D II, mm/in		
D	HHCS 5/8-11×4,25 отляво	HHCS 5/8-11×4,25 отляво	HHCS 5/8-11×4,75 отляво
E	127/5	127/5	152,5/6
F	127/5	127/5	152,5/6
G	106/4,17	115/4,53	138/5,43
H	HHCS 5/8-11×4,25 отдясно	HHCS 5/8-11×4,25 отдясно	HHCS 5/8-11×4,75 отдясно
I	Не	Не	Да

За наливане на гориво

ВНИМАНИЕ: Винаги използвайте правилния тип гориво. Използването на неправилен тип гориво може да повреди продукта.

ВНИМАНИЕ: Не използвайте биодизел. Биодизелът поврежда маркучите за горивото.

- Използвайте дизелово гориво от правилния тип. Вижте *Технически характеристики на страница 66*. За повече информация относно горивото вижте ръководството за двигателя, доставено от производителя на двигателя.

За регулиране на позицията на ръкохватките за работа

1. За да регулирате дължината на ръкохватките за работа, разхлабете фиксатора (A).

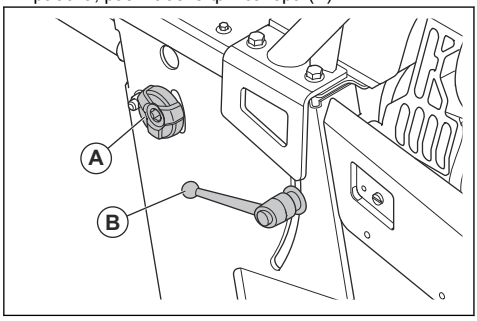

2. Регулирайте ръкохватките до удобната за работа дължина.
3. Затегнете фиксатора (A).
4. За да регулирате височината на ръкохватките за работа, завъртете лоста за фиксиране (B) обратно на часовниковата стрелка.
5. Регулирайте ръкохватките за работа до удобната за работа височина.
6. Завъртете лоста за фиксиране (B) по часовниковата стрелка, за да фиксирате ръкохватките за работа в съответното положение.

За извършване на проверка на регулируемите показалци

1. Поставете до режещия диск дълга, права метална шина или подобна плоскост.
2. Уверете се, че регулируемият показалец (A) и задният показалец (B) са подравнени с режещия диск (C) и линейната маркировка (D) на повърхността.

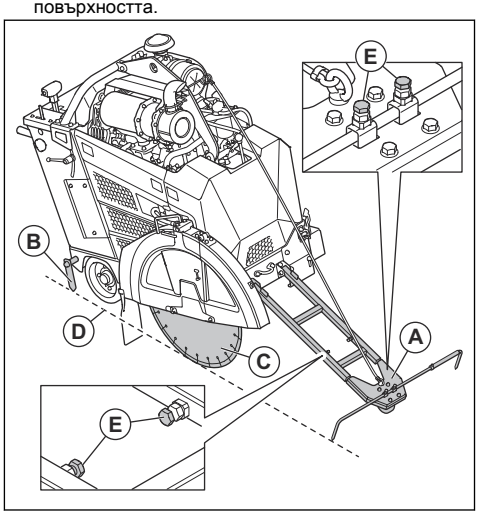

3. Ако е необходимо, изпълнете следните стъпки, за да регулирате регулируемите показалци:
   a) Регулирайте дължината и ширината на регулируемия показалец с винтовете (E).
   b) За да регулирате задния показалец, го чукнете леко с чук.

За използване на клинове за паркиране

ПРЕДУПРЕЖДЕНИЕ: Не паркирайте продукта върху наклон с по-голям от максималния наклон от 10°.

Забележка: Клиновете за паркиране са по избор за Северна Америка.

- Поставете клиновете за паркиране зад задните колела, ако паркирате продукта нагоре по наклон.

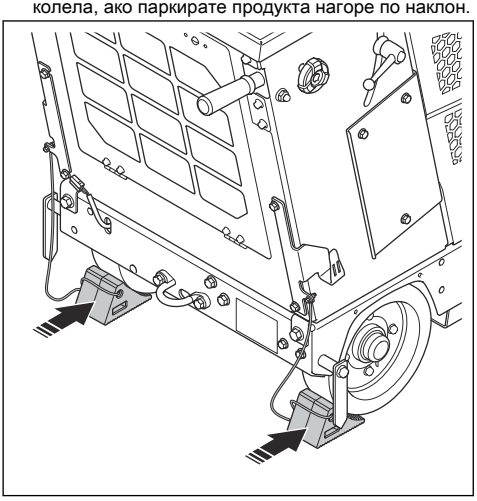

- Поставете клиновете за паркиране пред задните колела, ако паркирате продукта надолу по наклон.
- Съхранявайте клиновете за паркиране на куките от всяка страна на продукта, когато не ги използвате.

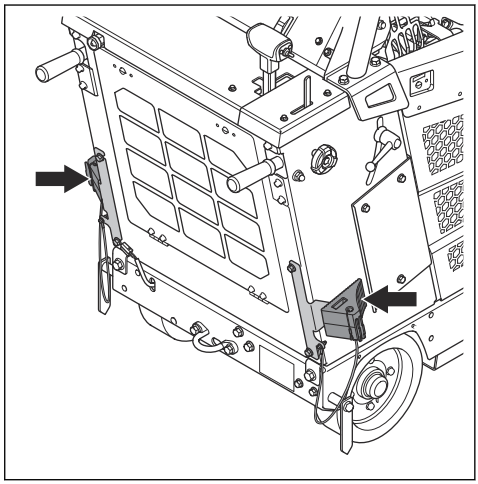

Принадлежности

Ако на Вашия продукт са монтирани принадлежности, на интерфейса "човек-машина" се виждат 2 допълнителни бутона. 1 за светлините (A) и 1 за водната помпа (B).

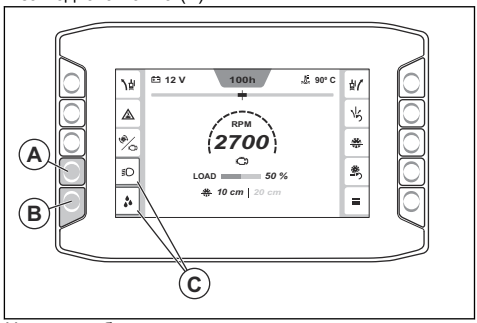

Натиснете бутона до принадлежността, за да включите или изключите функционалностите на принадлежността. Когато принадлежността е включена, около символа на принадлежността се показва оранжев индикатор (C).

За включване и заключване на съединителя

1. Натиснете бутона (A), за да включите съединителя. Съединителят е включен, когато индикаторът (B) на бутона на съединителя светне. Цветът на стойността на оборотите е бял, когато съединителят е включен.

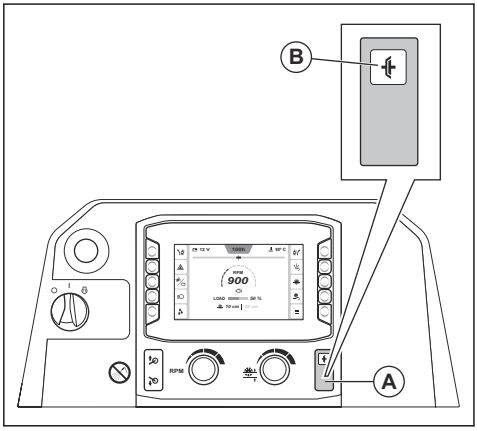

2. Натиснете отново бутона, за да изключите съединителя. Съединителят е изключен, когато индикаторът на бутона за съединителя изгасне. Цветът на стойността на оборотите е сив, когато съединителят е изключен.

Интерфейс "човек-машина" (HMI)

Когато стартирате продукта, се показва началният изглед на интерфейса "човек-машина". От началния изглед получавате различна информация за състоянието на продукта и можете да получите достъп до различни подменюта.

Функция E-track

По време на работа режещият диск оказва съпротивление на движението напред на задните колела. Това причинява завиването на продукта в същата посока, в която е монтиран режещият диск. За да се предотврати неправилно подравняване на разреза и да се намали умората на оператора, ъгълът на задния мост може да се регулира с функцията E-track. Направете справка с *За регулиране на задния мост с функцията E-track на страница 32* за информация относно това как да работите с функцията E-track.

За регулиране на задния мост с функцията E-track

Можете да извършите регулирането на задния мост с функцията E-track по време на работа или когато продуктът е неподвижен.

- Натиснете левия или десния бутон за регулиране на E-track (A), за да регулирате задния мост. Натискайте многократно, за да направите малки корекции.

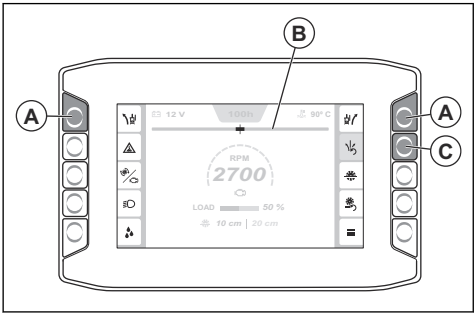

Забележка: Индикаторът за E-track (B) на интерфейса "човек-машина" показва текущия ъгъл на задния мост. Регулираната стойност се запазва, когато запалването е изключено или ако продуктът е без захранване.

- Следете движението и посоката на продукта, за да се уверите, че регулирането е правилно.
- За да нулирате задния мост до централния ъгъл, който е зададен в системата, натиснете бутона за нулиране на E-track (C).
- За да се върнете на ъгъла, който сте регулирали, натиснете отново бутона за нулиране на E-track.
- За да регулирате централния ъгъл, зададен в системата, направете справка с *За регулиране на централния ъгъл на функцията за E-track на страница 35*.

За включване и изключване на предпазния превключвател за вода

Предпазният превключвател за вода спира продукта, ако налягането на водата спадне или водата свърши по време на работа.

ВНИМАНИЕ: По време на работа използвайте винаги вода за охлаждане на диамантените дискове. Системата за водно охлаждане удължава също експлоатационния живот на диамантените дискове и предотвратява натрупването на прах.

1. Натиснете бутона (A), за да включите предпазния превключвател за вода. Оранжев индикатор (B) показва кога е включен предпазният превключвател за вода.



2. Натиснете бутона отново, за да изключите предпазния превключвател за вода. Оранжевият индикатор изгасва, когато предпазният превключвател за вода е изключен.

Оборотомер

Индикаторът в центъра на интерфейса "човек-машина" (A) показва оборотите на двигателя или режещия диск.

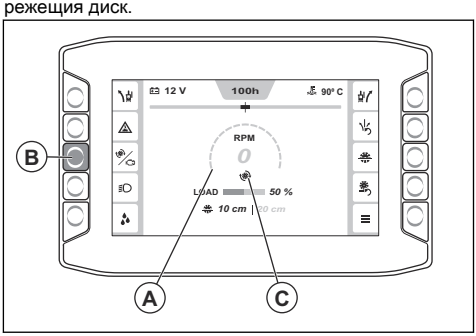

Натиснете бутона (B), за да превключите между 2-та режима. Иконата (C) показва дали показаните обороти са на двигателя или на режещия диск. Цветът на стойността на оборотите е бял, когато съединителят е включен, и сив, когато съединителят е изключен.

"Основно меню"

Натиснете бутона (A), за да отидете в главното меню.

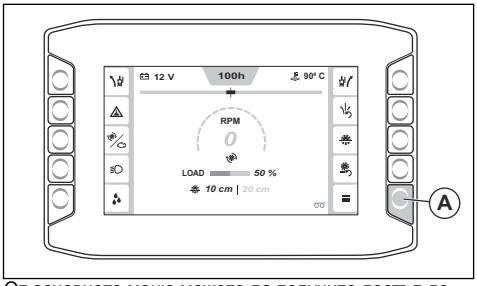

От основното меню можете да получите достъп до настройки и информация, свързани със "Състояние на машината", "Функции" и "Система". Направете справка с *Общ преглед на "Главно меню" на страница 33* за информация относно структурата на менюто.

Общ преглед на "Главно меню"

- **Състояние на машината**, направете справка с *"Състояние на машината" на страница 33*.
  - Активни грешки
  - Регистър за неизпр.
  - Време на работа
  - Меню на таймера за обслужване
  - Нул. на рег. за неизп.
- **Функции**, направете справка с *"Функции" на страница 34*.
  - Регенерация
  - Калибриране на E-track
- **Система**, направете справка с *"Система" на страница 35*.
  - Настройки на дисплея
    - Яркост
    - Език
    - Единици
    - PIN код
    - Нулиране на настройките на дисплея
  - Информация за системата
    - Машина
    - Двигател
    - Дисплей
    - Модул за управление
  - Информация за скоростната кутия и режещия диск
  - Лицензи на трети страни
  - Конфигурация на машината
    - Допълнителни функции
    - Нулиране на сервизния интервал
    - Калибриране на дълбочината на режещия диск
    - Изключване при слаб празен ход

"Състояние на машината"

Менюто "Състояние на машината" (A) дава достъп до "Активни неизправности" (B), "Регистър за неизправности" (C), "Време на работа" (D), "Меню на таймера за обслужване" (E) и "Нулиране на регистъра за неизправности" (F).

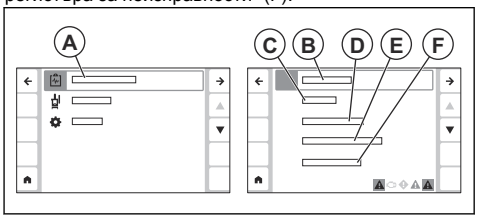

- "Активни неизправности": Показва списък на неизправностите, които продуктът открива. Направете справка с *Различни типове съобщения на дисплея на страница 34* за повече информация
- "Регистър за неизправности": Показва списък с всички неизправности, които продуктът е имал след последното нулиране.
- "Време на работа": Показва информация за общото време на работа, текущото време на работа и колко време остава до следващото необходимо обслужване. Можете също да нулирате текущото време на работа в това меню.
- "Меню на таймера за обслужване": Показва информация за различните типове задачи по обслужването, които са необходими за продукта. Всяка задача по обслужването има таймер, който отброява времето, оставащо до следващото обслужване. В менюто на таймера за обслужване можете също да редактирате интервала за всеки таймер за обслужване.
- "Нулиране на регистъра за неизправности": Нулира регистъра за неизправности.

Меню "Активни неизправности"

В долната лента (A) на интерфейса "човек-машина" можете да видите активните съобщения.

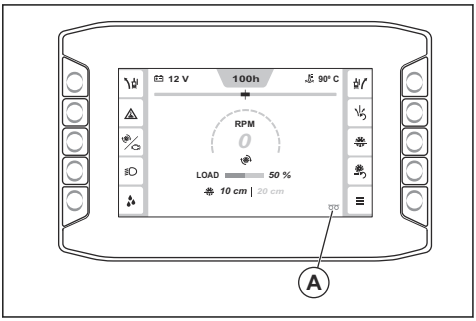

Отидете до "Основно меню" > "Състояние на машината" > "Активни неизправности", за да видите списък с всички активни съобщения. Най-новото съобщение (B) се показва най-отгоре на списъка.

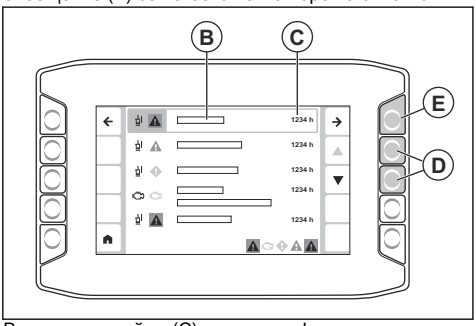

Времевото клеймо (C) показва информация за това в кой работен час се е появило съобщението. Придвижвайте се нагоре и надолу в списъка със стрелките (D). Натиснете стрелката (E), за да се покаже повече информация за дадено съобщение. Направете справка с *Различни типове съобщения на дисплея на страница 34* за повече информация относно различните типове съобщения, които могат да се показват на интерфейса "човек-машина".

Различни типове съобщения на дисплея

По време на работа има 4 различни типа съобщения, които могат да се показват на дисплея:

- **Информационните съобщения** помагат и дават съвети относно работата с продукта. Информационното съобщение се показва с бял символ за информация.
- **Съобщенията за внимание** показват, че нещо не е правилно. Съобщението за внимание се показва с жълт ромб.
- **Предупредителните съобщения** показват неизправности или грешки по отношение на безопасността, които могат да причинят механична повреда. Продуктът ще спре скоро. Показва се предупредително съобщение с червен символ.
- **Съобщенията за грешка** показват кога продуктът е спрян поради неизправност или грешка по отношение на безопасността. Съобщение за грешка се показва с бял символ на червен фон.
- Съобщението се състои от 5 части: 1 символ (A), информация за съобщението (B), какво прави съобщението (C), информация за това какво трябва да направите (D) и времево клеймо (E).

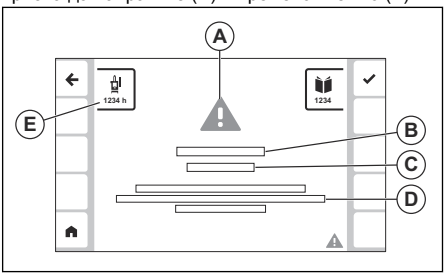

- Направете справка с *Какво да направите, когато на дисплея се покаже съобщение на страница 34* за информация какво да правите, когато на дисплея се появи съобщение.

Какво да направите, когато на дисплея се покаже съобщение

1. Изпълнете процедурата, описана в съобщението на дисплея.
2. Натиснете бутона до символа (A), за да затворите съобщението. Ако съобщението не се появи отново, можете да продължите да работите с продукта.

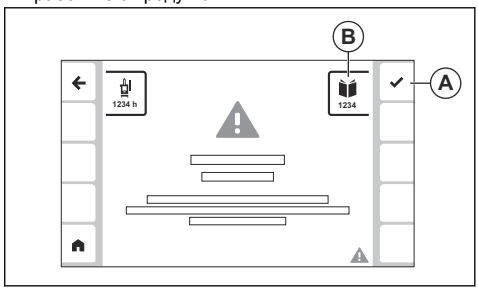

3. Ако съобщението се появи отново, си запишете кода (B) и направете справка с *Кодове за различни типове съобщения на страница 57*.

"Функции"

Менюто "Функции" (A) дава достъп до "Регенерация" (B) и "Калибриране на E-track" (C).

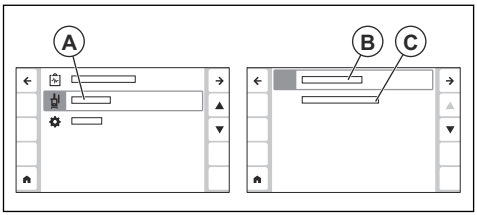

- "Регенерация": Използвайте това меню, за да извършите регенерация на продукта. Направете справка с *Регенерация на страница 55* за още информация.
- "Калибриране на E-track": Използвайте това меню, за да регулирате централния ъгъл на функцията E-track. Направете справка с *За регулиране на централния ъгъл на функцията за E-track на страница 35* за още информация.

За регулиране на централния ъгъл на функцията за E-track

1. Регулирайте задния мост с функцията E-track, докато задният мост заеме централно положение. Направете справка с *За регулиране на задния мост с функцията E-track на страница 32*.
2. Натиснете бутона "Основно меню" (A).

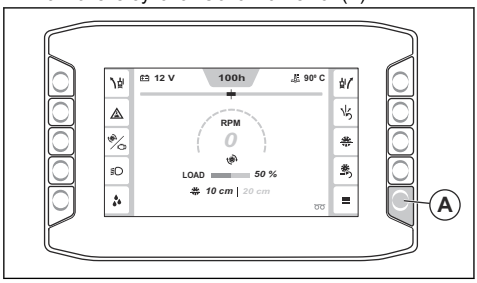

3. Изберете "Функции" > "Калибриране на E-track".

Централният ъгъл за функцията E-track е зададен на текущото положение на задния мост.

"Система"

Менюто "Система" (A) дава достъп до "Настройки на дисплея" (B), "Информация за системата" (C), "Информация за скоростната кутия и режещия диск" (D), "Конфигурация на машината" (E) и "Лицензи на трети страни" (F).

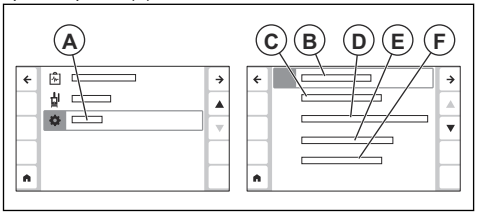

- "Настройки на дисплея": Използвайте това меню, за да промените настройките за език, яркост, мерни единици и PIN код. Можете също да нулирате настройките на дисплея в това меню.
- "Информация за системата": Показва информация за продукта, двигателя, интерфейса "човек-машина" и модула за управление.
- "Информация за скоростната кутия и режещия диск": Показва информация за идеалните настройки на различни типове режещи дискове и предавки. Направете справка с *За намиране на информация за правилната конфигурация на продукта на страница 35*.
- "Конфигурация на машината": Дава достъп до менютата "Допълнителни функции", "Нулиране на сервизния интервал", "Калибриране на дълбочината на режещия диск" и "Изключване при ниски обороти на празен ход".
  - "Допълнителни функции": Използвайте това меню, за да активирате всички принадлежности, които продуктът има.
  - "Нулиране на сервизния интервал": Използвайте това меню, за да нулирате сервизния интервал за различни типове задачи по обслужването.
  - "Калибриране на дълбочината на режещия диск": Използвайте това меню, за да калибрирате ограничителя на дълбочината на режещия диск. Повдигнете продукта до най-високото положение, след което натиснете "Потвърждаване".
  - "Изключване при слаб празен ход": Използвайте това меню, за да активирате или дезактивирате функцията за изключване при ниски обороти на празен ход.
- "Лицензи на трети страни": Показва информация за лицензионните условия за различните софтуерни продукти на трети страни, използвани в софтуера на интерфейса "човек-машина".

За намиране на информация за правилната конфигурация на продукта

За да конфигурирате продукта за различни размери на режещия диск, може да се наложи да смените различни части от системата за задвижване на диска. В интерфейса "човек-машина" можете да намерите информация за правилната конфигурация на продукта за различни размери на режещия диск и модели скоростни кутии.

1. Натиснете бутона "Основно меню" (A).

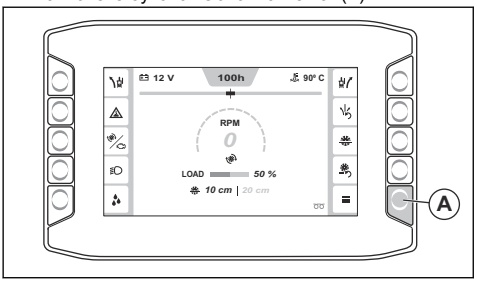

2. Изберете "Система" > "Информация за скоростната кутия и режещия диск".
3. Използвайте стрелките (B), за да намерите конфигурацията на Вашия продукт в списъка, и я изберете с бутона (C).

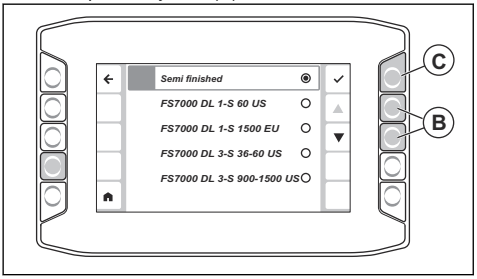

4. На екрана се показва таблица с правилната предавка (D), правилния размер на режещия диск (E), размер на фланеца (F), обороти при натоварен вал на режещия диск (G), размер на шайбата на вала на режещия диск (H), номинални обороти на двигателя (I) и размер на шайбата за оборотите на двигателя (J) за избраната от Вас конфигурация на продукта.

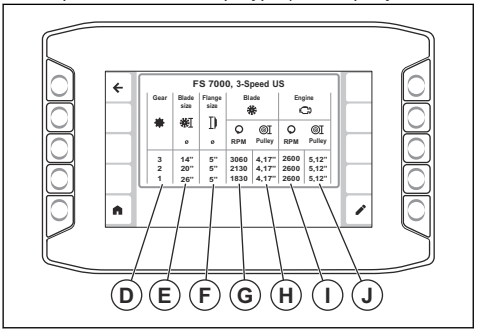

Забележка: Колоната за правилната предавка (D) е показана само за продукти с 3 скорости.

Направете справка с *Смяна на размера на режещия диск, модел с 1-степенна скоростна кутия на страница 27* или *Смяна на размера на режещия диск, модел с 3-степенна скоростна кутия на страница 28* за информация как да регулирате продукта си спрямо препоръчителната конфигурация.

Ограничител на дълбочината на режещия диск

Използвайте ограничителя на дълбочината на режещия диск, за да зададете максималната дълбочина на рязане. Текущата дълбочина на рязане (A) и ограничителят на дълбочината на режещия диск (B) се показват в началния изглед на интерфейса "човек-машина". Натиснете бутона (C), за да включите или изключите ограничителя на дълбочината на режещия диск.

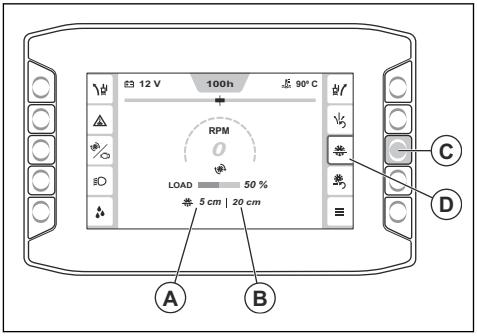

За регулиране на дълбочината на рязане

1. Натиснете превключвателя (A), за да спуснете режещия диск, докато докосне повърхността. Това е началното положение за дълбочината на рязане.

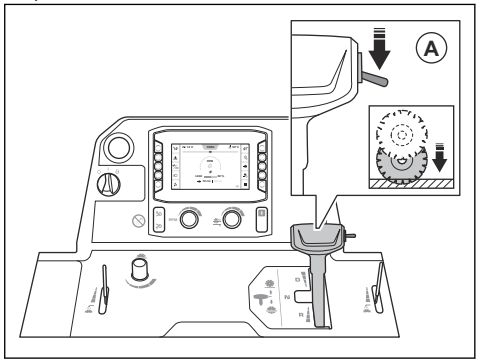

ВНИМАНИЕ: Не спускайте режещия диск твърде бързо. Ако режещият диск се удари силно в повърхността, това може да причини повреда на режещия диск. Намалявайте скоростта на спускане

на режещия диск чрез копчето за регулиране.

2. Натиснете бутона за нулиране на дълбочината на режещия диск (B) на таблото за управление. Стойността на дълбочината на рязане (C) е зададена на 0 cm/in.

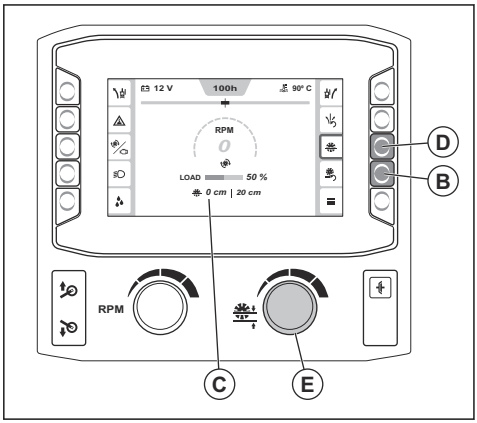

3. Натиснете и задръжте бутона за ВКЛ./ИЗКЛ. за ограничителя на дълбочината на режещия диск (D), за да активирате функцията за ограничителя на дълбочината на режещия диск.
4. Завъртете копчето за регулиране на ограничителя на дълбочината на режещия диск (E), докато на интерфейса "човек-машина" се покаже правилната дълбочина на рязане. По време на работа режещият диск не се спуска по-надолу от зададената дълбочина на рязане.

ВНИМАНИЕ: Винаги проверявайте дали дълбочината на рязане е правилна. Ограничителят на дълбочината на режещия диск Ви помага да достигнете желаната дълбочина на рязане, но дава само ориентировъчна представа за стойността на дълбочината.

5. Ако е необходимо да увеличите дълбочината на рязане по време на работа, изпълнете 1 от следните стъпки:
   a) Завъртете копчето за регулиране на ограничителя на дълбочината на режещия диск, за да зададете нова дълбочина на рязане.
   b) Натиснете бутона до символа за ограничителя на дълбочината на режещия диск, за да изключите функцията.

Максимални дълбочини на рязане

Максималната дълбочина на рязане е различна за различните размери режещи дискове. Направете справка с таблицата по-долу за повече информация.

Размер, mm/in	Макс. дълбочина на рязане, mm/in
500/20	193/7,75
650/26	262/10,5
750/30	312/12,5
900/36	374/15

За стартиране на продукта

1. Свържете входния отвор за вода към водоизточник.
2. Затворете водния клапан.

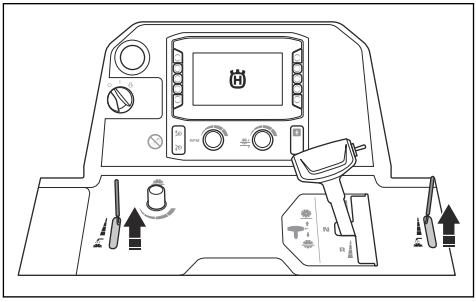

3. Задайте лоста за управление на оборотите в неутрално положение.



4. Завъртете превключвателя за стартиране на двигателя в положение "I" (A).

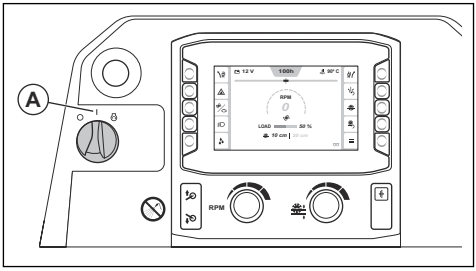

5. Ако символът за предварително загряване се покаже на интерфейса "човек-машина", изчакайте, докато изгасне.
6. Завъртете превключвателя за стартиране на двигателя в положение "СТАРТ" (B), за да стартирате двигателя.



7. Оставете двигателя да работи на обороти на празен ход за 2 – 3 минути, докато температурата на двигателя започне да се повишава.

ВНИМАНИЕ: Не оставяйте двигателя да работи на ниски обороти на празен ход, когато продуктът не работи. Ниските обороти на празен ход увеличават количеството частици в двигателя и намаляват времето между регенерациите.

За работа с продукта

1. Завъртете превключвателя за стартиране на двигателя в положение "I" (A).

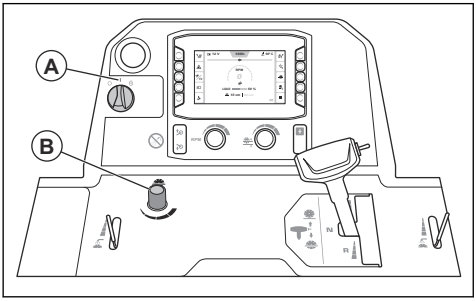

2. Завъртете копчето (B), за да зададете скоростта на спускане на режещия диск. Въртете обратно на часовниковата стрелка, за да увеличите скоростта, и по часовниковата стрелка, за да я намалите.
3. Задайте дълбочината на рязане. Направете справка с *За регулиране на дълбочината на рязане на страница 36*.
4. Стартирайте продукта. Направете справка с *За стартиране на продукта на страница 37*.
5. Включете предпазния превключвател за вода. Направете справка с *За включване и изключване на предпазния превключвател за вода на страница 32*.
6. Отворете водния клапан (C).

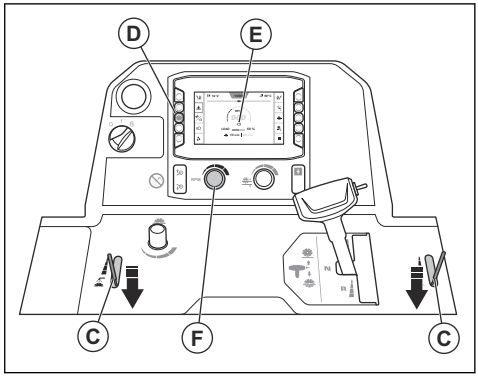

7. Натиснете бутона (D) и се уверете, че символът на двигателя (E) се показва на интерфейса "човек-машина". Регулирайте оборотите на двигателя с копчето за регулиране на оборотите (F).
8. Погледнете оборотомера (G) и се уверете, че оборотите на двигателя не са по-високи от 1200 об/мин.

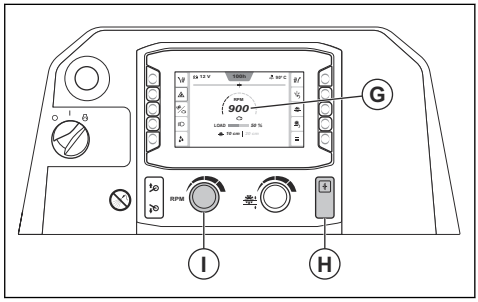

9. Натиснете бутона на съединителя (H).
10. Завъртете копчето за регулиране на оборотите (I) по часовниковата стрелка, за да увеличите оборотите на двигателя до максималните обороти.
11. По време на цялата операция дръжте регулируемия показалец, задния показалец и режещия диск върху маркираната линия.

12. Натиснете превключвателя (J), за да спуснете режещия диск.

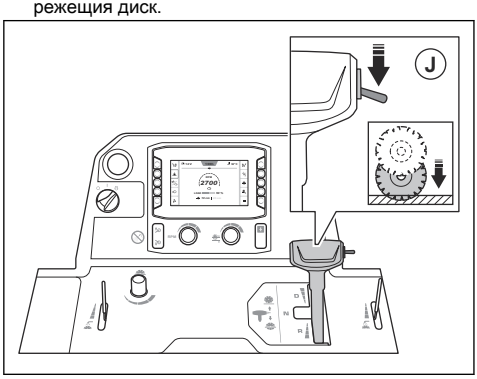

ВНИМАНИЕ: Ако спускате режещия диск в разрез, който не е напълно завършен, подравнете точно режещия диск с разреза, за да избегнете повреда на режещия диск.

13. За рязане напред бутнете напред лоста за управление на оборотите, а за рязане назад бутнете лоста назад. Колкото по-силно бутате лоста за управление на оборотите, толкова повече се увеличават оборотите.

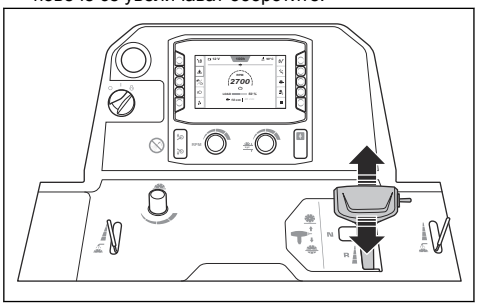

14. Вслушвайте се в звука на двигателя. Използвайте лоста за управление на оборотите назад, за да адаптирате оборотите към условията за рязане.
15. След 2 m/7 ft спрете продукта и извършете проверка на разреза. Регулирайте задния мост, ако продуктът не реже по права линия. Направете справка с *За регулиране на задния мост с функцията E-track на страница 32*.
16. Когато работата е завършена, задайте лоста за управление на оборотите в неутрално положение.

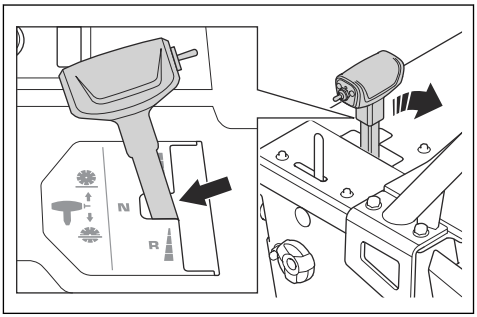

17. Натиснете превключвателя (K) нагоре, докато режещият диск застане над повърхността.



ПРЕДУПРЕЖДЕНИЕ: Ако на продукта е монтиран комплект тежести, дръжте краката си далеч от комплекта тежести, когато повдигате режещия диск. Има риск от наранявания.

ПРЕДУПРЕЖДЕНИЕ: Ако сте включили 5-ото колело, дръжте краката си далеч от него, когато повдигате режещия диск. Има риск от премазване.

18. Завъртете копчето за регулиране на оборотите (L) в положение за слаб празен ход.

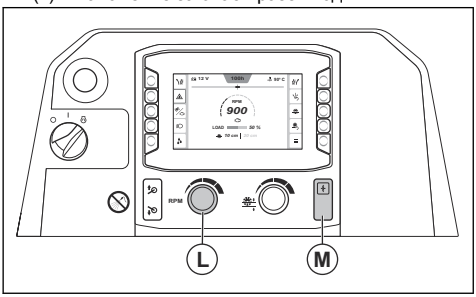

19. Натиснете бутона на съединителя (M).

Работа с продукта по права линия

По време на работа режещият диск оказва съпротивление на движението напред на задните колела. Това причинява завиването на продукта в същата посока, в която е монтиран режещият диск. За да предотвратите рязане накриво, можете да регулирате ъгъла на задния мост с функцията E-track. Направете справка с *За регулиране на задния мост с функцията E-track на страница 32*.

Използване на правилния метод на работа

- Стойте далече от пътя на режещия диск, когато двигателят работи. Правилната позиция на оператора е между ръкохватките.

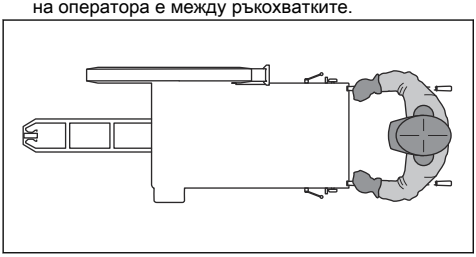

- По време на работния ден преглеждайте често режещия диск за пукнатини и счупени части. Не използвайте повреден режещ диск.

ПРЕДУПРЕЖДЕНИЕ: Спрете двигателя, преди да преглеждате режещия диск.

- Не шлифовайте със страничната част на режещия диск. Режещият диск може да се счупи и да причини нараняване на оператора или странични лица. Използвайте само режещия край.
- Не накланяйте и не извивайте режещия диск в разреза.
- Уверете се, че режещият диск се движи свободно и не се запъва в разреза.

За спиране на продукта

1. Завъртете копчето за регулиране на оборотите (A) в положение за слаб празен ход.

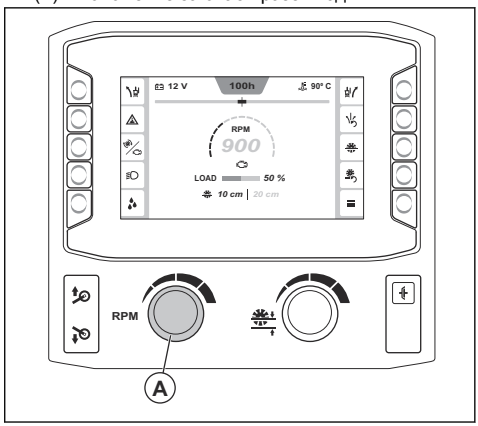

2. Затворете водния клапан.

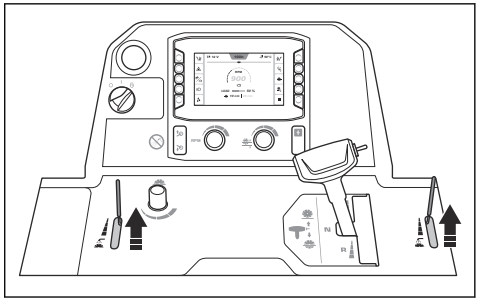

3. Оставете двигателя да работи на обороти на празен ход за 2 – 3 минути.
4. Завъртете превключвателя за стартиране на двигателя в положение "0" (B). Натиснете бутона за спиране на машината (C), ако режещият диск не спре, когато завъртите превключвателя за стартиране на двигателя.

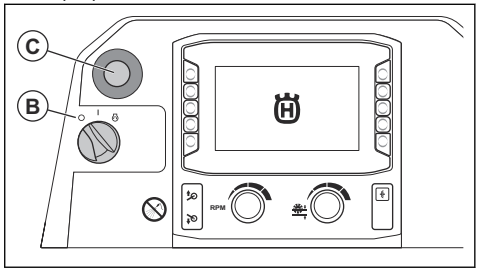

5. Задайте ръкохватките за работа в най-късо положение.

ПРЕДУПРЕЖДЕНИЕ: Режещият диск продължава да се върти известно време, след като двигателят спре. Не спирайте режещия диск с ръцете си. Може да се нараните сериозно.

Техническо обслужване

Въведение

ПРЕДУПРЕЖДЕНИЕ: Прочетете и разберете главата с инструкции за безопасност, преди да започнете техническо обслужване на продукта.

За всички работи по поддръжката и поправката на продукта е необходимо специално обучение. Гарантираме, че са налични професионален ремонт и обслужване. Ако Вашият дилър не предлага сервизно обслужване, говорете с него, за да Ви даде информация за най-близкия сервиз.

Относно резервните части се обърнете към Вашия дилър или сервиз за Husqvarna.

Какво да направите преди техническо обслужване

- Спрете продукта на равна повърхност и изключете двигателя. Натиснете бутона за спиране на машината на пулта за управление, за да предотвратите случайно включване по време на техническото обслужване.
- Почистете зоната около продукта от масла и замърсявания. Отстранете нежелани предмети.
- Поставете ясни знаци около мястото на техническото обслужване, за да предупредите странични лица, че то се извършва в момента.
- Дръжте наблизо пожарогасители, медицински принадлежности и телефонен апарат за спешна връзка.

Разписание за техническо обслужване

* = общо техническо обслужване, извършвано от оператора. Инструкциите не са предоставени в това ръководство за оператора.

X = инструкциите са предоставени в това ръководство за оператора.

O = Свържете се със сервиз на Husqvarna.

Техническо обслужване	Ежедневно и след транспортиране	На всеки 50 h	На всеки 100 h	На всеки 250 ч	На всеки 500 h	Ежегодно	На всеки 6000 h
Почистете продукта.	X						
Извършете проверка на нивото на охладителната течност на двигателя.	X						
Извършете проверка на нивото на моторното масло.	X						
Проверка на всички маркучи и скоби на маркучи. Проверка за повреди на местата, където маркучите се търкат в други маркучи или части на продукта.	*						
Почистване на външния въздушен филтър.	X						
Проверка на предпазните капаци и предпазните щитове на режещия диск.	X						
Източване на водата от скоростната кутия.	X						
Проверка на подаването на вода за режещия диск.	X						

Техническо обслужване	Ежедневно и след транспортиране	На всеки 50 h	На всеки 100 h	На всеки 250 ч	На всеки 500 h	Ежегодно	На всеки 6000 h
Източване на водата от сепаратора за вода за горивния филтър.	X						
Смазване на шарнирния щифт на хидравличния цилиндър.	X						
Почистване на въздушния филтър на радиатора.		X					
Проверка на клиновидните ремъци.		X					
Смазване на предните колела.		X					
Смазване на 5-ото колело. (Приложимо само за продукти с 5-о колело.)		X					
Смяна на моторното масло и масления филтър на двигателя.[2]			X				
Смазване на лагерите на опората на предната ос.			X				
Проверете колелата, главините на колелата и клиновете за паркиране за повреда и се уверете, че са монтирани правилно.			*				
Проверка на маркуча на въздушния филтър и скобите на маркуча.			*				
Проверка на нивото на хидравличното масло.			X				
Сменете горивния филтър.			X				
Смяна на филтъра на хидравличната система.				X			
Смазване на вала на режещия диск.				X			
Смазване на лагера на задната ос.				X			
Смяна на хидравличното масло.					X		
Смяна на маслото в скоростната кутия.					X		
Сменете охладителната течност на двигателя.					X		
Смяна на въздушните филтри.						X	
Извършете проверка на охлаждащата течност на двигателя и се уверете, че сместа е правилна.						X	
Сменете бутона на съединителя.							O
Сменете релето на съединителя.							O

[2] Първият път е след 50 h употреба.

Техническо обслужване	Ежедневно и след транспортиране	На всеки 50 h	На всеки 100 h	На всеки 250 ч	На всеки 500 h	Ежегодно	На всеки 6000 h
Сменете превключвателя за стартиране на двигателя.							O

За почистване на продукта

ПРЕДУПРЕЖДЕНИЕ: Носете защитни очила. Когато почиствате с устройство за миене под високо налягане, от продукта могат да отхвърчнат замърсявания и вредни материали.

- Оставете продукта да се охлади, преди да го почиствате.
- Преди да почистите продукта се уверете, че капакът на кутията за релето и предпазителите е правилно поставен.
- Не почиствайте електрически компоненти с вода.
- Използвайте мек почистващ препарат. Използвайте защитни ръкавици, за да предотвратите раздразнение на кожата.
- Използвайте устройство за миене под високо налягане за почистване на продукта.

За почистване на радиатора

ВНИМАНИЕ: Спазвайте инструкциите. Неправилните действия могат да повредят охладителните ребра.

- За почистване на охладителните ребра използвайте въздух под налягане.
- Ако е необходимо, използвайте устройство за миене под високо налягане и мек почистващ препарат.
- Пръскайте директно върху радиатора, успоредно на охладителните ребра.
- Спазвайте разстояние от поне 40 cm/15,75 in. между охладителните ребра и накрайника на устройството за миене под високо налягане или за почистване с въздух.

Почистване на пулта за управление

ВНИМАНИЕ: Не използвайте устройство за миене под високо налягане за почистване на пулта за управление.

- Почистете електрическите компоненти с кърпа или въздух под налягане.
- Почистете пулта за управление с влажна кърпа.

Почистване на двигателя

- Спазвайте разстояние от поне 40 cm/15,75 in. между накрайника и двигателя и неговите компоненти.
- Внимавайте при почистване на двигателя, особено в близост до електрически компоненти. Не пръскайте вода директно върху електрическите компоненти.
- Не насочвайте водната струя директно в ауспуха или въздушния филтър на двигателя.

За почистване на въздушния филтър на радиатора

ВНИМАНИЕ: Не работете с продукта, ако не е монтиран въздушният филтър на радиатора.

- Почистете въздушния филтър на радиатора със сапун и вода.

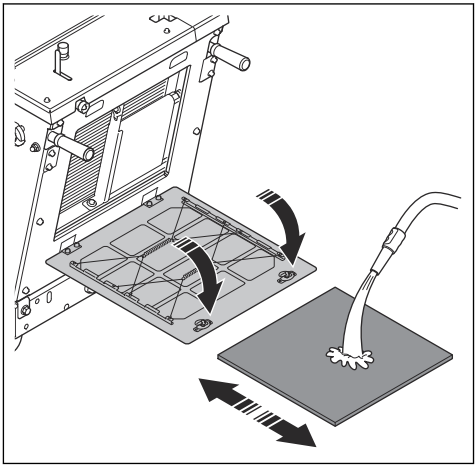

- Винаги сменяйте повреден въздушен филтър на радиатора.

За почистване на външния въздушен филтър

ПРЕДУПРЕЖДЕНИЕ:
Използвайте одобрена респираторна защита, когато почиствате въздушния филтър. Изхвърляйте правилно използваните въздушни филтри. Прахът във въздушния филтър е опасен за здравето.

ПРЕДУПРЕЖДЕНИЕ: Не почиствайте въздушния филтър с въздух под налягане. Това ще причини повреда на въздушния филтър и ще увеличи риска от вдишване на опасния прах.

Не е необходимо почистване на вътрешния въздушен филтър.

1. Проверете индикатора на въздушния филтър (A). Ако индикаторът на въздушния филтър е червен, е необходимо да се почисти външният въздушен филтър.

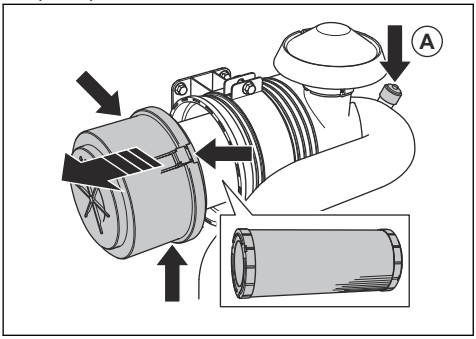

2. Отворете 3-те скоби на корпуса на въздушния филтър и отстранете корпуса на въздушния филтър.
3. Отстранете въздушния филтър и се уверете, че не е повреден.
4. Чукнете въздушния филтър върху твърда повърхност или използвайте прахосмукачка за отстраняване на частиците.

ВНИМАНИЕ: Не позволявайте накрайникът на прахосмукачката да се докосва до повърхността на въздушния филтър. Дръжте на малко разстояние. Чувствителната повърхност на въздушния филтър се поврежда при контакт с предмети.

5. Сменете повредените уплътнители.
6. Проверете маркуча на въздушния филтър и скобите на маркуча.
   a) Сменете повредените части.
   b) Затегнете разхлабените скоби.
7. Монтирайте външния въздушен филтър.
8. Монтирайте корпуса на въздушния филтър и затворете 3-те скоби.

Забележка: Ако 3-те скоби на корпуса на въздушния филтър не могат да се затворят, външният въздушен филтър не е правилно монтиран.

Ако предфилтърът не може да бъде напълно почистен или ако е повреден, той трябва да бъде сменен. Направете справка с *За смяна на въздушните филтри на страница 46*.

Какво да направите след почистване на продукта

- Изсушете клемите на електрическите компоненти с въздух под налягане.
- Оставете продукта да изсъхне напълно, преди да стартирате двигателя.

За проверка на маркучите и скобите на маркучите

- Прегледайте за течове маркучите за горивната система, хидравличната система и системата за охлаждане.
- Проверете маркучите за износване и повреди, особено на местата, където те се търкат в други маркучи или части на продукта.
- Заменете повредените маркучи.
- Затегнете разхлабените скоби на маркучите.

За проверка на подаването на вода за режещия диск

1. Разхлабете предния болт на предпазния щит на режещия диск и повдигнете фиксатора на предпазния щит на режещия диск (A).

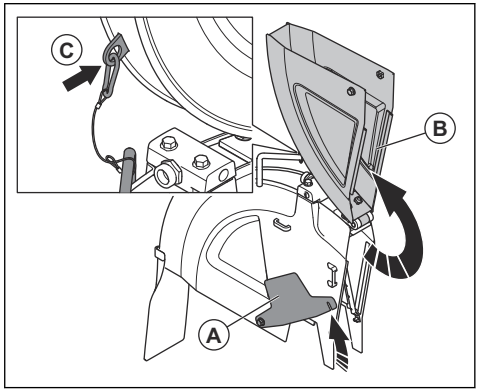

2. Повдигнете предната част на предпазния щит на режещия диск (B) и фиксирайте предпазния щит на режещия диск в изправена позиция с помощта на жица и карабинер (C).
3. Отворете водния клапан.

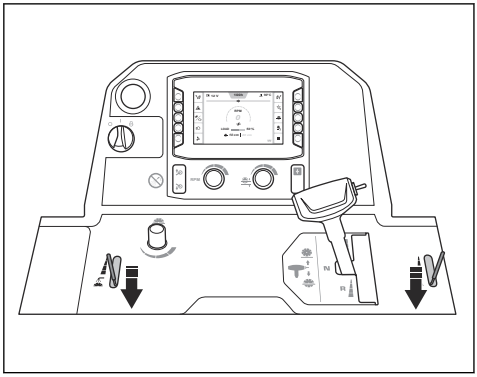

4. Уверете се, че струите вода текат направо през отворите и върху всяка страна на режещия диск.

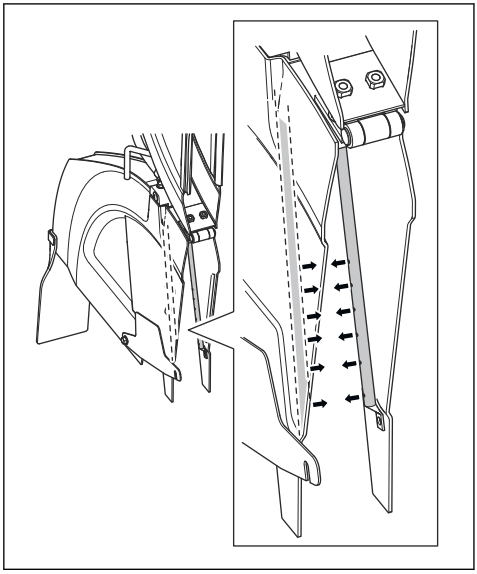

5. Уверете се, че тръбите за вода нямат течове.
6. Сменете тръбите за вода, ако са повредени.

За източване на вода от скоростната кутия

ВНИМАНИЕ: Водата в скоростната кутия може да причини корозия и повреди от замръзване.

1. Завъртете вентила за източване на вода на скоростната кутия обратно на часовниковата стрелка, за да го отворите.



2. Завъртете вентила за източване на вода на скоростната кутия по часовниковата стрелка, за да го затворите.

За източване на водния сепаратор за горивния филтър

1. Поставете контейнер под маркуча на дъното на водния сепаратор за горивния филтър.
2. Завъртете превключвателя за стартиране на двигателя в положение "I" (A). Не стартирайте двигателя.

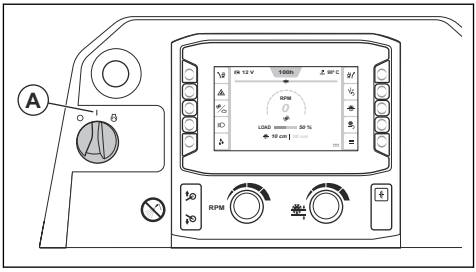

3. Оставете горивната помпа да работи приблизително 15 секунди, за да се повиши налягането в горивната система.
4. Завъртете превключвателя за стартиране на двигателя в положение "0" (B).

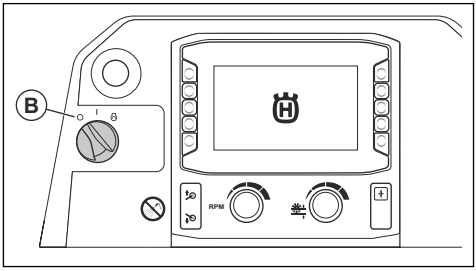

5. Разхлабете кранчето (C) и източете водата от водния сепаратор в контейнера.

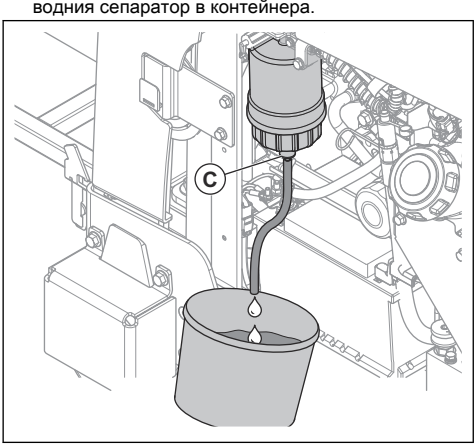

6. Затегнете кранчето.
7. Изхвърлете водата по начина, по който се постъпва с химически отпадъци. Направете справка с *Изхвърляне на страница 65*.

За смяна на въздушните филтри

1. Отстранете корпуса на въздушния филтър (A).

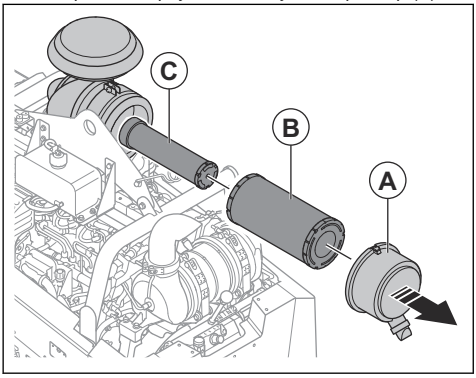

2. Отстранете външния въздушен филтър (B) и вътрешния въздушен филтър (C).
3. Монтирайте въздушните филтри в обратна последователност.

За смяна на филтъра на хидравличната система

1. Уверете се, че продуктът е на равна повърхност.
2. Отстранете филтъра на хидравличната система и го изхвърлете.

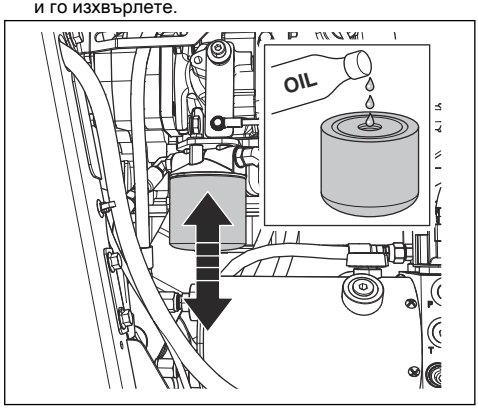

3. Напълнете с масло нов филтър на хидравличната система. Направете справка с *Технически характеристики на страница 66* за правилния тип масло.
4. Смажете уплътнението с няколко капки масло.
5. Монтирайте филтъра на хидравличната система.
6. Проверка на нивото на хидравличното масло. Направете справка с *За извършване на проверка на нивото на хидравличното масло на страница 49*.

За извършване на проверка на V-образните ремъци

1. Отстранете предния капак.
2. Дръпнете и пуснете V-образните ремъци един по един. Ремъците трябва да издадат дълъг звук, а не къс.

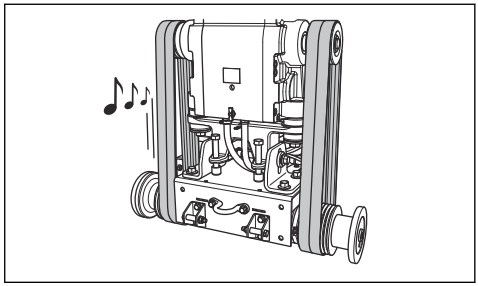

   a) Ако чуете дълъг, ясен звук от V-образните ремъци, обтягането им е правилно.
   b) Ако чуете само къс звук от V-образните ремъци, обтягането е твърде слабо. Направете справка с *За увеличаване на обтягането на V-образните ремъци на страница 47*.
3. Прегледайте V-образните ремъци за износване и повреди. Сменете повредените V-образни ремъци.

ВНИМАНИЕ: Не сменяйте само 1 от V-образните ремъци. Винаги сменяйте и 4-те V-образни ремъка едновременно.

4. Монтирайте предния капак.

За увеличаване на обтягането на V-образните ремъци

ВНИМАНИЕ: Обтягането на новите V-образни ремъци трябва да бъде увеличено след първите 2 – 4 часа работа.

1. Отстранете предния капак.
2. Разхлабете 2-та фиксиращи болта с гаечния ключ за вала на режещия диск.

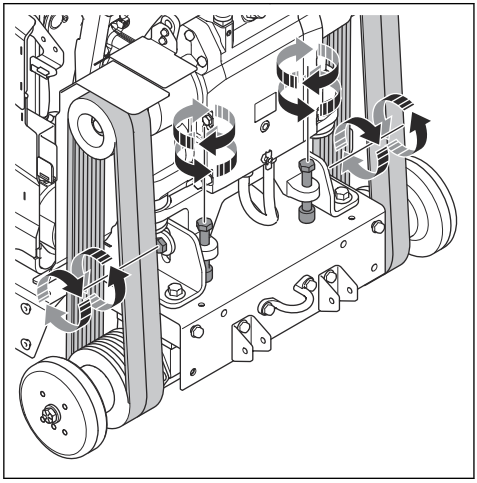

3. Завъртете болтовете за обтягане на ремъците по часовниковата стрелка, докато V-образните ремъци се обтегнат.

ВНИМАНИЕ: Завъртете еднакво 2-та болта за обтягане на ремъците. Обтягането трябва да бъде еднакво за 2-та V-образни ремъка.

4. Проверка на клиновидните ремъци. Направете справка с *За извършване на проверка на V-образните ремъци на страница 46*.
   a) Ако обтягането на V-образните ремъци е твърде слабо, завъртете още болтовете за обтягане на ремъците.
   b) Извършете отново тази процедура, докато обтягането на V-образните ремъци стане правилно.
5. Затегнете 2-та фиксиращи болта.
6. Разхлабете болтовете за обтягане на ремъците приблизително с 1/16 оборот обратно на часовниковата стрелка.

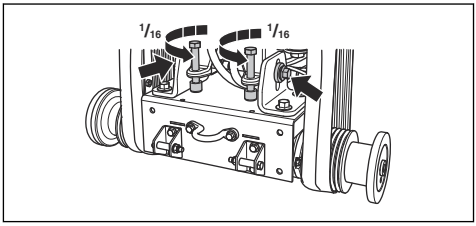

ВНИМАНИЕ: Уверете се, че 4-те V-образни ремъка са обтегнати еднакво. Не регулирайте твърде много обтягането на V-образните ремъци.

7. Монтирайте предния капак.

За проверка на колелата

- Прегледайте колелата за износване и повреда. Сменете колелата и главините, ако са повредени или износени.

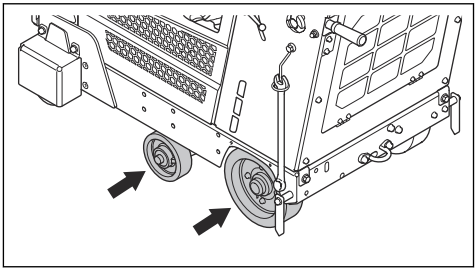

- Проверете дали главините на задните колела и задните колела не са разхлабени. Затегнете разхлабените винтове и гайки.

За извършване на проверка на нивото на моторното масло

За да се отчете правилно нивото на маслото, продуктът трябва да е поставен в правилното положение.

1. Уверете се, че режещият диск е отстранен и продуктът е на равна повърхност, когато проверявате нивото на моторното масло.

2. Отстранете мерителната пръчка от резервоара за масло.

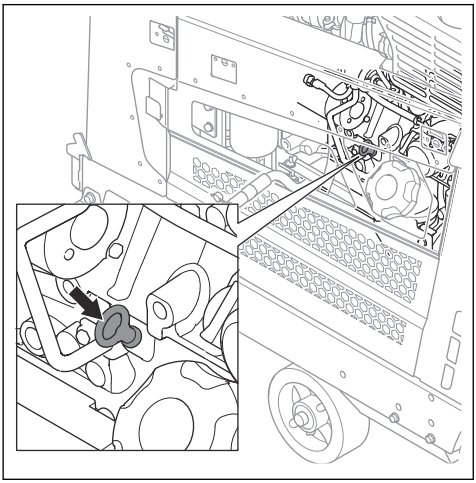

3. Почистете маслото от мерителната пръчка.
4. Поставете обратно мерителната пръчка докрай в резервоара за масло.
5. Отстранете мерителната пръчка.
6. Проверете нивото на маслото на мерителната пръчка. Уверете се, че нивото на моторното масло е между маркировките върху мерителната пръчка.

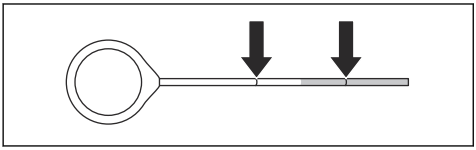

7. Ако нивото на маслото е ниско, заредете моторно масло и отново извършете проверка на нивото му. Направете справка с *Технически характеристики на страница 66* за информация за правилния тип моторно масло.

За смяна на моторното масло и масления филтър на двигателя

1. Покрийте акумулаторната батерия, за да предотвратите разливане на масло върху нея.
2. Отстранете капачката (A) от маркуча за източване на моторно масло.

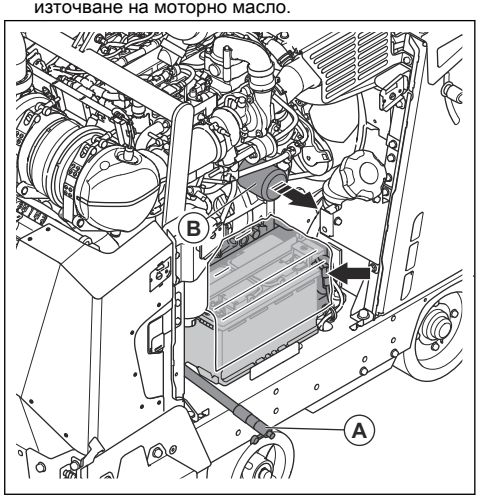

3. Отворете клапана и огънете маркуча надолу, за да източите моторното масло.
4. Отстранете филтъра за моторното масло (B) и го изхвърлете.
5. Затворете клапана.
6. Напълнете с масло нов филтър за моторно масло и го монтирайте върху продукта.
7. Отворете капачката на резервоара за масло и напълнете системата с моторно масло. Направете справка с *Технически характеристики на страница 66* за информация за правилния тип масло.

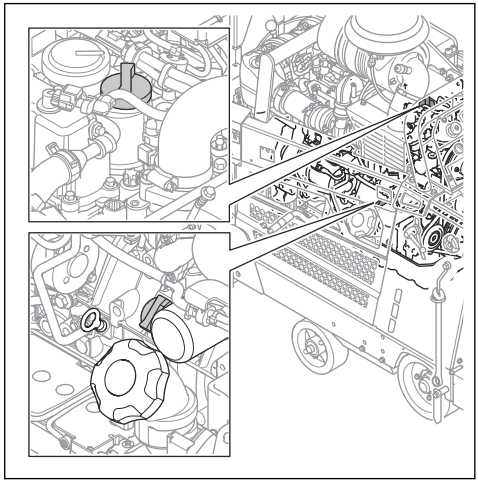

Забележка: Има 2 капачки на резервоара за моторно масло.

За извършване на проверка на нивото на хидравличното масло

1. Отстранете пробката на отвора за проверка върху хидравличния резервоар. Направете справка с *Общ преглед на продукта, дясна страна на страница 4* за положението на хидравличния резервоар.

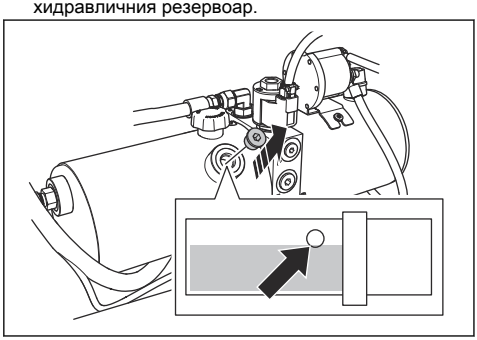

2. Уверете се, че нивото на маслото достига до долния край на отвора в хидравличния резервоар.
3. Ако е необходимо, отстранете капачката на хидравличния резервоар и напълнете хидравличния резервоар, докато се достигне правилното ниво на маслото. Направете справка с *Технически характеристики на страница 66* за информация за правилния тип масло.

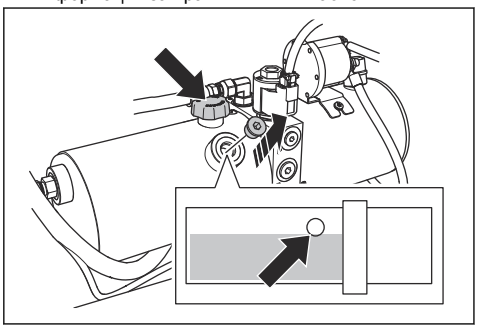

ВНИМАНИЕ: Не пълнете прекалено много. През отвора за проверка може да изтече масло.

4. Монтирайте капачката на хидравличния резервоар.
5. Монтирайте пробката в отвора за проверка върху хидравличния резервоар.

За смяна на хидравличното масло

1. Отстранете пробката на отвора за проверка върху резервоара за хидравлично масло.



2. Използвайте ръчна маслена помпа, за да източите маслото през отвора за проверка на резервоара за хидравлично масло.
3. Смяна на филтъра на хидравличната система. Вижте *За смяна на филтъра на хидравличната система на страница 46*.

За извършване на проверка на нивото на охлаждащата течност на двигателя

ПРЕДУПРЕЖДЕНИЕ:
Контейнерът с охлаждаща течност на двигателя е под налягане.

ПРЕДУПРЕЖДЕНИЕ: Опасност от изгаряния. Оставете двигателя да изстине, преди да отворите капака за охлаждаща течност на двигателя.

1. Уверете се, че двигателят е студен.

2. Проверете нивото на охлаждащата течност на двигателя в контейнера за разливи на охлаждащата течност на двигателя. Нивото на охлаждаща течност е правилно, когато се намира между 2-те маркировки.

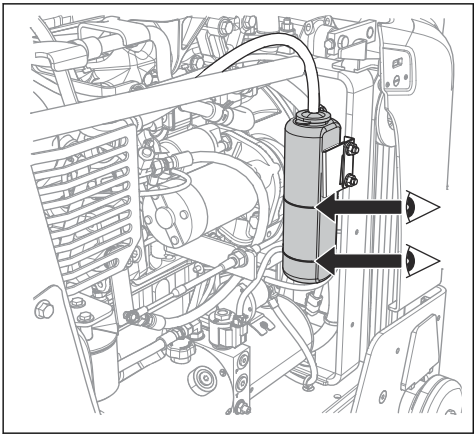

3. Ако нивото на охлаждащата течност на двигателя е твърде ниско, отстранете капака и долейте до достигане на правилното ниво. Направете справка с *Технически характеристики на страница 66* за информация за правилния тип охлаждаща течност на двигателя и смес.

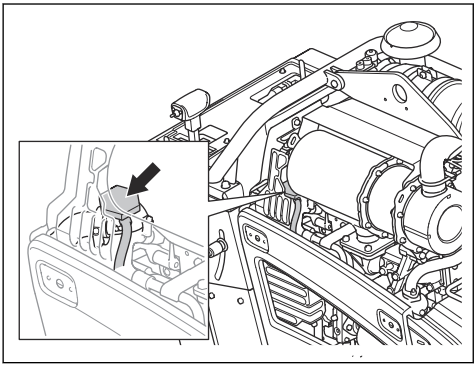

За смяна на охлаждащата течност на двигателя

ПРЕДУПРЕЖДЕНИЕ: Опасност от изгаряния. Оставете двигателя да изстине, преди да отворите капака за охлаждаща течност на двигателя.

1. Уверете се, че двигателят е студен.
2. Отстранете задния капак.

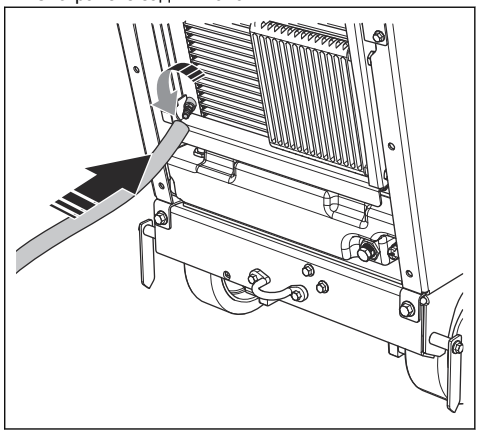

3. Поставете удължител на клапана.
4. Отворете клапана.
5. Отстранете капака за охлаждащата течност на двигателя. Охлаждащата течност на двигателя се източва от системата.
6. Затворете клапана.
7. Долейте охлаждаща течност на двигателя, докато нивото достигне между 2-те маркировки на бутилката за охлаждаща течност на двигателя. Направете справка с *Технически характеристики на страница 66* за информация за правилния тип охлаждаща течност на двигателя и смес.

За смяна на маслото в скоростната кутия

1. Отстранете пробката (A) в отвора за проверка на предната страна на продукта.



2. Използвайте маслена помпа (B), за да източите маслото през отвора за проверка.
3. Отстранете винта (C).

4. Пълнете с масло през тръбата, като наблюдавате през прозорчето за проверка. Нивото на маслото е правилно, когато маслото започне да излиза от отвора за пробката (A).
5. Монтирайте пробката (A) и винта (B).

За смяна на горивния филтър

ПРЕДУПРЕЖДЕНИЕ:
Използвайте защитни ръкавици, за да предотвратите раздразнение на кожата. През горивния филтър може да изтече гориво върху кожата Ви.

1. Затворете клапана на първичния филтър. За повече информация направете справка с ръководството за двигателя.
2. Завъртете горивния филтър обратно на часовниковата стрелка, за да го отстраните.

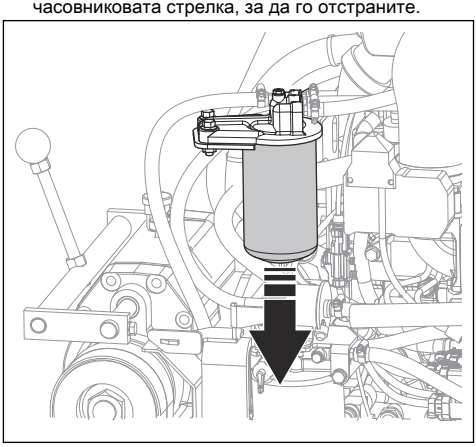

3. Сменете горивния филтър.
4. Напълнете новия горивен филтър с дизелово гориво. Направете справка с *Технически характеристики на страница 66* за информация за правилния тип масло.
5. Смажете уплътнението с няколко капки дизелово гориво.
6. Монтирайте горивния филтър.
7. Преди да стартирате двигателя, отворете клапана на първичния филтър.

За смазване на продукта

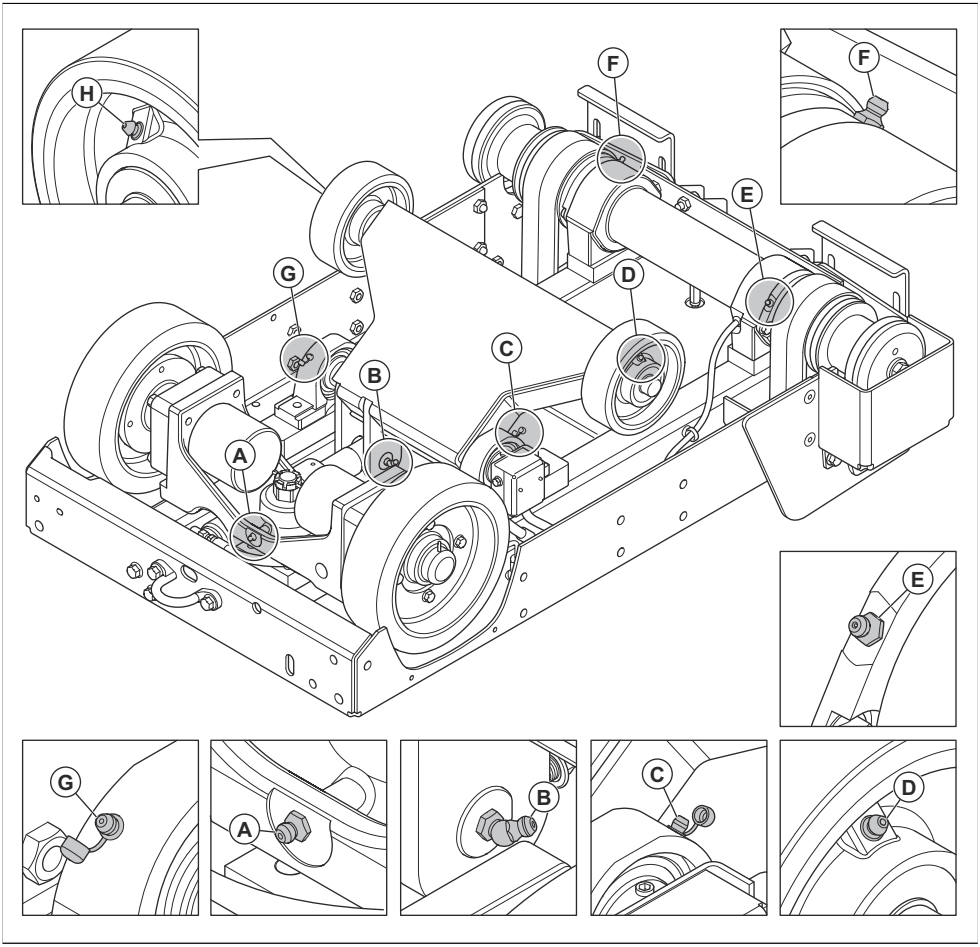

1. Отстранете режещия диск от продукта. Направете справка с *За монтиране и отстраняване на режещия диск на страница 22*.
2. Почистете смазочния нипел A. Сменете го, ако е счупен или запушен.
3. Избутайте грес през смазочния нипел A.
4. Натиснете превключвателя нагоре, за да повдигнете продукта.



ПРЕДУПРЕЖДЕНИЕ: Ако на продукта е монтиран комплект тежести, дръжте краката си далеч от комплекта тежести, когато повдигате режещия диск. Има риск от наранявания.

ПРЕДУПРЕЖДЕНИЕ: Ако сте включили 5-ото колело, дръжте краката си далеч от него, когато повдигате режещия диск. Има риск от премазване.

5. Поставете 2 подпорни стойки под предния мост.
6. Спуснете продукта върху подпорните стойки.

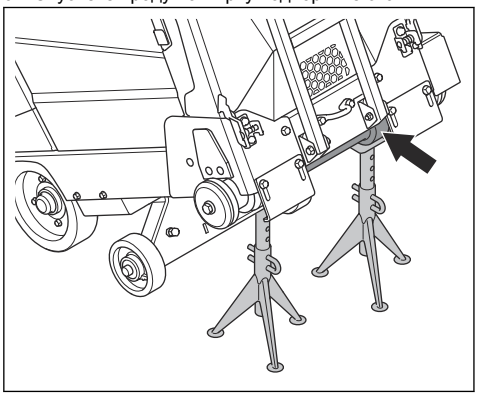

7. Почистете смазочните нипели B – H.
8. Сменете счупените или блокирани смазочни нипели.
9. Смазване на предните колела.
10. Смазване на лагерите на опората на предната ос.
11. Смазване на вала на режещия диск. Натиснете помпата за грес по 2 пъти във всеки край на вала на режещия диск.
12. Смажете шарнирния щифт на хидравличния цилиндър.
13. Смазване на лагера на задната ос.

За повече информация относно смазването направете справка с *Технически характеристики на страница 66*.

Техническо обслужване на акумулаторните батерии

ПРЕДУПРЕЖДЕНИЕ: Не отваряйте и не отстранявайте капачките или капаците на акумулаторната батерия.

ПРЕДУПРЕЖДЕНИЕ: Сменете акумулаторната батерия, ако е повредена.

ПРЕДУПРЕЖДЕНИЕ: Бъдете внимателни, когато местите акумулаторната батерия. Акумулаторната батерия е тежка.

За свързване и разкачване на акумулаторната батерия

ВНИМАНИЕ: Уверете се, че сте свързали правилния кабел към правилния полюс. Ако кабелите са монтирани неправилно, съществува риск от повреда на продукта.

1. Монтирайте държача на акумулаторната батерия (A) така, че планката да сочи нагоре. Уверете се, че държачът на акумулаторната батерия е възможно най-далеч от полюсите на акумулаторната батерия.

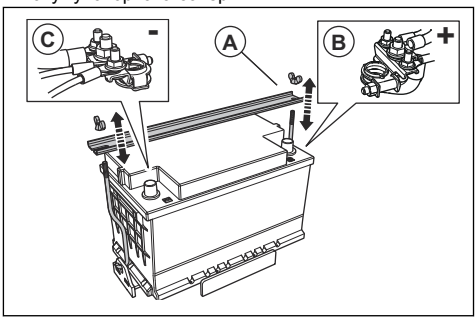

2. Свържете червения кабел на акумулаторната батерия (B) към ПОЛОЖИТЕЛНИЯ (+) полюс на акумулаторната батерия.
3. Свържете черния кабел на акумулаторната батерия (C) към ОТРИЦАТЕЛНИЯ (–) полюс на акумулаторната батерия.
4. Разкачвайте кабелите на акумулаторната батерия в последователност, обратна на тази при свързването им.

ПРЕДУПРЕЖДЕНИЕ: Винаги разкачвайте първо ОТРИЦАТЕЛНИЯ (–) полюс на акумулаторната батерия.

За проверка на акумулаторната батерия

- Извършвайте проверка на акумулаторната батерия ежедневно.
  a) Задайте превключвателя за стартиране на двигателя в положение "I".

b) Извършете проверка на напрежението на акумулаторната батерия (A) на дисплея. Той не трябва да показва под 12 V.

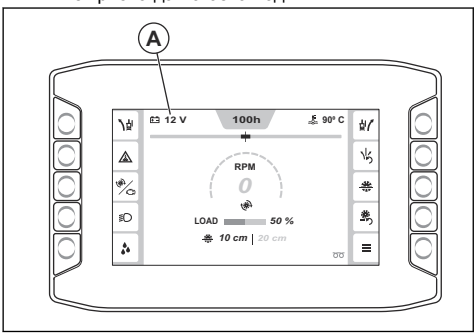

- Ако напрежението на акумулаторната батерия е под 12 V, заредете или сменете акумулаторната батерия.
- Сменете акумулаторната батерия, ако не може да поддържа напрежението. Това може да се случи, ако продуктът не е работил дълго време. За информация относно препоръчваните акумулаторни батерии направете справка с *Технически характеристики на страница 66*.
- Зареждайте редовно акумулаторната батерия. Направете справка с *За зареждане на акумулаторната батерия на страница 54*.
- Поддържайте чисти полюсите и кабелите на акумулаторната батерия.

За зареждане на акумулаторната батерия

Забележка: Уверете се, че акумулаторната батерия е заредена, когато работите с продукта. Ако продуктът не е използван дълго време, е необходимо да се зареди акумулаторната батерия.

1. Разкачете акумулаторната батерия от продукта. Направете справка с *За свързване и разкачване на акумулаторната батерия на страница 53*.
2. Свържете акумулаторната батерия към зарядното устройство за акумулаторни батерии.
3. Когато акумулаторната батерия е напълно заредена, я отстранете от зарядното устройство за акумулаторни батерии.
4. Свържете акумулаторната батерия към продукта. Направете справка с *За свързване и разкачване на акумулаторната батерия на страница 53*.

За да направите аварийно стартиране на двигателя

Ако акумулаторът е прекалено изтощен, за да стартирате двигателя, можете да използвате стартовите кабели, за да направите аварийно стартиране. Този продукт има система от 12 V с отрицателно заземяване. Продуктът, който се използва за аварийно стартиране, също трябва да има система от 12 V с отрицателно заземяване и минимум 700 CCA (ток при студено стартиране).

За да свържете стартовите кабели

ПРЕДУПРЕЖДЕНИЕ: Опасност от експлозия поради експлозивен газ, който идва от акумулатора. Не свързвайте отрицателния полюс на зареден акумулатор към или близо до отрицателния полюс на разреден акумулатор.

ВНИМАНИЕ: Не използвайте акумулатора на Вашия продукт, за да стартирате други автомобили.

1. Свържете единия край на червения кабел към ПОЛОЖИТЕЛНИЯ (+) полюс (A) на изтощения акумулатор.

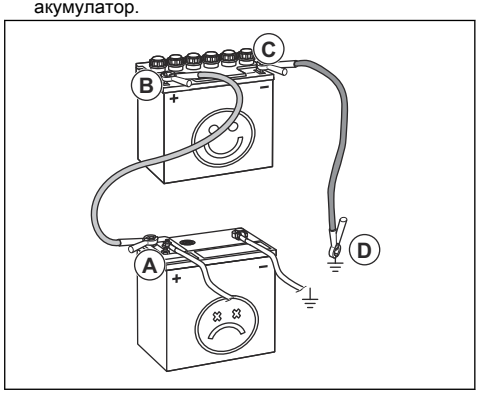

2. Свържете другия край на червения кабел към ПОЛОЖИТЕЛНИЯ (+) полюс (B) на заредения акумулатор.

ПРЕДУПРЕЖДЕНИЕ: Не позволявайте краищата на червения кабел да докосват шасито. Това ще предизвика късо съединение.

3. Свържете единия край на черния кабел към ОТРИЦАТЕЛНИЯ (–) полюс (C) на заредения акумулатор.
4. Свържете другия край на черния кабел към ЗАЗЕМЯВАНЕ НА ШАСИТО (D), далече от резервоара за гориво и акумулатора.

За да махнете стартовите кабели

Забележка: Махнете стартовите кабели в обратна последователност на начина, по който ги свързвате.

1. Извадете ЧЕРНИЯ кабел от шасито.
2. Извадете ЧЕРНИЯ кабел от напълно заредения акумулатора батерия.
3. Извадете ЧЕРВЕНИЯ кабел от двата акумулатора.

Регенерация

Забележка: Функцията за регенерация е изискване по закон за продукти, които се продават в Европа. Информацията в този раздел е приложима само за продукти, които отговарят на изискванията на стандарта за емисии на Евро V.

За намаляване на емисиите в отработени газове дизеловият двигател е оборудван с филтър за прахови частици на дизеловия двигател (DPF). DPF събира нежелания материал от отработените газове. Концентрацията на нежелания материал във филтъра за прахови частици на дизеловия двигател се повишава по време на работа и филтърът за прахови частици на дизеловия двигател трябва редовно да се почиства. Процедурата за почистване на филтъра за прахови частици на дизеловия двигател се нарича регенерация.

Ако е необходима регенерация, на интерфейса "човек-машина" се показва съобщение. Направете справка с *За извършване на стационарна регенерация на страница 55* за информация как да извършите регенерация.

За извършване на стационарна регенерация

ПРЕДУПРЕЖДЕНИЕ: Не се отдалечавайте от продукта, когато двигателят е включен.

Забележка: Оборотите на двигателя се увеличават автоматично по време на стационарната регенерация.

1. Преместете продукта на място с достатъчен въздушен поток.
2. Уверете се, че нивото на гориво е достатъчно за посоченото време на работа при високо натоварване на двигателя.
3. Натиснете бутона "Основно меню" (A).

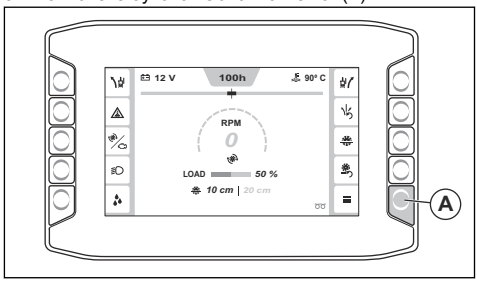

4. Изберете "Функции" и след това "Регенерация".

   Спазвайте изискванията:

   - Двигателят е включен.
   - Лостът за управление на оборотите е в неутрално положение.
   - Температурата на двигателя е достатъчно висока.
   - Режещият диск не се движи и съединителят на режещия диск е изключен.
5. Изберете "Продължаване".
6. Спазвайте инструкциите и стартирайте стационарната регенерация.
7. Изчакайте приблизително 40 минути, докато продуктът извършва стационарна регенерация на филтъра за прахови частици на дизеловия двигател.

   Забележка: Предупредителните символи на интерфейса "човек-машина" могат да мигат по време на процеса на стационарна регенерация.
8. Когато стационарната регенерация завърши, се върнете в структурата на менюто.
9. Ако получите съобщение на интерфейса "човек-машина", в което се твърди, че стационарната регенерация не може да бъде стартирана, се обърнете към Вашия сервиз.

За извършване на регенерация за възстановяване

ПРЕДУПРЕЖДЕНИЕ: Не се отдалечавайте от продукта, когато двигателят е включен.

Забележка: Оборотите на двигателя се увеличават автоматично по време на регенерацията за възстановяване.

1. Изпълнете същата процедура както при стационарна регенерация, но се уверете, че продуктът има достатъчно гориво, за да може двигателят да остане включен 3 часа.

2. Ако получите съобщение на интерфейса "човек-машина", че регенерацията за възстановяване не може да бъде стартирана, се обърнете към Вашия сервиз.

За отмяна на регенерация

- Натиснете бутона за отмяна на дисплея, за да отмените регенерация, след като сте я стартирали.

Отстраняване на неизправности

Търсене и отстраняване на неизправности

ПРЕДУПРЕЖДЕНИЕ: Ако двигателят или режещият диск спре, повдигнете напълно режещия диск извън разреза. Задайте превключвателя за стартиране на двигателя в положение "0" и натиснете бутона за спиране на машината на таблото за управление. Прегледайте изцяло продукта, преди да го стартирате отново.

За повече информация относно предупредителните символи направете справка с *Символи върху интерфейса "човек-машина" на страница 10*.

Проблем	Причина	Решение
Двигателят спира по време на работа.	Резервоарът за гориво е празен.	Напълнете резервоара за гориво с правилния тип гориво.
	Предпазният превключвател за вода за безопасност спира двигателя поради липса на водно налягане.	Изключете предпазния превключвател за вода. Извършете проверка на подаването на вода.
	Бутонът за спиране на машината е натиснат.	Изключете спирането на машината.
	Натоварването на режещия диск е твърде високо.	Вслушвайте се в звука на двигателя. Ако оборотите на двигателя се намаляват, издърпайте назад лоста за управление на оборотите.
	Има повреден предпазител.	Сменете повредените предпазители.
Режещият диск спира по време на работа.	Обтягането на задвижващия ремък не е достатъчно.	Проверете обтягането на задвижващия ремък.
	Съединителят на режещия диск е изключен.	Включете съединителя на режещия диск, за да включите задвижването на режещия диск. Уверете се, че оборотите на двигателя са 1200 об/мин или по-малко, когато включите съединителя на режещия диск.
	Съединителят на режещия диск има електрическа повреда или повреден предпазител.	Проверете предпазителите. Сменете повредените предпазители.
Режещият диск се спуска твърде бързо.	Клапанът, който контролира скоростта на смяна на положението на режещия диск, е отворен твърде много.	Завъртете по часовниковата стрелка копчето за регулиране на скоростта на спускане на режещия диск, докато се достигне до подходяща скорост.
Режещият диск реже твърде бавно.	Режещият диск е затъпен или налягането на подаване е твърде високо.	Намалете за кратко време дълбочината на рязане и оборотите на двигателя.
Контролният блок се рестартира, когато се опитате да стартирате двигателя.	Напрежението на акумулаторната батерия е твърде ниско.	Заредете, сменете акумулаторната батерия или използвайте стартови кабели.

Проблем	Причина	Решение
Продуктът вибрира повече от обикновено.	Режещият диск е повреден.	Сменете ножа.

Кодове за различни типове съобщения

Код	Съобщение върху интерфейса "човек-машина"	Причина	Решение
1	"Бутон за спиране на машината. Натиснат."	Бутонът за спиране на машината е включен.	Изключете спирането на машината.
2			
3	"Състояние на спиране на машината. Активно."	Превключвателят за стартиране на двигателя не е зададен в положение "0" след изключване на бутона за спиране на машината.	Задайте превключвателя за стартиране на двигателя в положение "0" и стартирайте продукта отново.
4	"Лост за управление на задвижването. В погрешно положение."	Лостът за управление на задвижването не е в неутрално положение, когато двигателят се опитва да стартира.	Задайте лоста за управление на задвижването в неутрално положение, преди да стартирате двигателя.
5	"Съединител на режещия диск. Включен."	Съединителят на режещия диск е включен, когато двигателят се опитва да стартира.	Изключете съединителя на режещия диск, преди да стартирате двигателя.
6	"Об/мин на двигателя. Твърде високи."	Не е възможно съединителят да се включи, когато оборотите на двигателя са 1200 об/мин или по-високи.	Намалете оборотите на двигателя, преди да натиснете бутона на съединителя.
7	"Водно налягане. Ниско"	Няма воден поток или няма достатъчен воден поток към системата за водно охлаждане.	Извършете проверка на системата за водно охлаждане. Уверете се, че продуктът е свързан към водоснабдяването, че няма запушени тръбопроводи и че водният клапан е отворен.
8			
20	"Обслужване. Необходимо."	Необходимо е извършването на сервизно обслужване на продукта.	Обърнете се към сервиз на Husqvarna.
22	"Таймер за слаб празен ход. Двигателят скоро ще се изключи."	Продуктът е работил на ниски обороти на празен ход повече от 5 минути.	Спрете продукта.
23	"Таймер за слаб празен ход. Двигателят е изключен."	Продуктът е работил на ниски обороти на празен ход повече от 10 минути и двигателят е спрял.	Рестартирайте продукта.
40	"Модул за управление. Изгубена комуникация."	Няма CAN сигнал от модула за управление. Възможно е продуктът да не работи правилно.	Спрете продукта и се обърнете към сервиз на Husqvarna.

Код	Съобщение върху интерфейса "човек-машина"	Причина	Решение
41	"Двигател. Изгубена комуникация."	Няма CAN сигнал от ECU на двигателя. Възможно е продуктът да не работи правилно.	Спрете продукта и се обърнете към сервиз на Husqvarna.
42	"Система за управление. Несъвместими устройства."	Софтуерът на дисплея и модула за управление не съвпадат.	Работете с продукта внимателно и само на кратко разстояние. Спрете продукта и се обърнете към сервиз на Husqvarna.
43	"Конфигурация на машината. Неправилна."	Конфигурацията в модула за управление не съответства на двигателя на машината.	Обърнете се към сервиз на Husqvarna.
44	"Модул за управление. Вътрешна неизправност."	Продуктът не работи правилно.	Обърнете се към сервиз на Husqvarna.
45	"Модул за управление. Свръхтемпература."	Вътрешната температура на модула за управление е твърде висока.	Обърнете се към сервиз на Husqvarna.
46	"Функция за спиране на машината. Неизправност."	Бутонът за спиране на машината не работи правилно.	Обърнете се към сервиз на Husqvarna.
47	"E-track. Неизправност."	Функцията E-track не работи правилно.	Обърнете се към сервиз на Husqvarna.
48	"E-track. Неизправност."	Функцията E-track не работи правилно.	Уверете се, че няма запушване в колелата.
			Преместете E-track в противоположна посока.
			Обърнете се към сервиз на Husqvarna.
50	"E-track. Неизправност."	Положението на E-track не може да бъде определено.	Обърнете се към сервиз на Husqvarna.
56	"Акумулаторна батерия. Не се зарежда"	Акумулаторната батерия не се зарежда.	Обърнете се към сервиз на Husqvarna.
57	"Модул за управление. Неконтролирано изключване."	Може да са загубени настройките на машината.	Обърнете се към сервиз на Husqvarna.
61	"Изходна мощност на запалването. Неизправност."	Има неизправност в управляващия сигнал за запалването на ECU.	Обърнете се към сервиз на Husqvarna.
62	"Изходна мощност на коляновия вал. Неизправност."	Има неизправност в управляващия сигнал за стартиране на двигателя от ECU.	Обърнете се към сервиз на Husqvarna.
63	"Хидравлична помпа. Неизправност."	Има неизправност в управляващия сигнал за релето на хидравличната помпа за повдигане.	Обърнете се към сервиз на Husqvarna.

Код	Съобщение върху интерфейса "човек-машина"	Причина	Решение
64	"Хидравличен клапан. Неизправност."	Има неизправност в управляващия сигнал за хидравличния клапан за спускане.	Обърнете се към сервиз на Husqvarna.
65	"Изходна мощност на съединителя. Неизправност."	Има неизправност в управляващия сигнал за релето на съединителя.	Обърнете се към сервиз на Husqvarna.
66	"Работна светлина. Неизправност."	Има неизправност в управляващия сигнал за релето на работните светлини.	Обърнете се към сервиз на Husqvarna.
67	"5-о колело. Неизправност."	Има неизправност в управляващия сигнал за релето на 5-ото колело.	Обърнете се към сервиз на Husqvarna.
68	"Водна помпа. Неизправност."	Има неизправност в управляващия сигнал за релето на водната помпа.	Обърнете се към сервиз на Husqvarna.
69	"Реле на ECU. Неизправност."	Има неизправност в управляващия сигнал за релето на ECU.	Обърнете се към сервиз на Husqvarna.
70	"Осигуряване на стартиране. Неизправност."	Има неизправност в управляващия сигнал за релето за активиране на стартирането.	Обърнете се към сервиз на Husqvarna.
71	"Външно захранване. Неизправност."	Има неизправност в захранването за превключвателя и датчиците в системата за управление на продукта.	Обърнете се към сервиз на Husqvarna.
72	"Неизползван щифт X1.36. Неизправност."	Има неизправност в кабелния сноп.	Обърнете се към сервиз на Husqvarna.
73	"Неизползван щифт X1.39. Неизправност."	Има неизправност в кабелния сноп.	Обърнете се към сервиз на Husqvarna.
74	"Неизползван щифт X1.40. Неизправност."	Има неизправност в кабелния сноп.	Обърнете се към сервиз на Husqvarna.
79	"Превключвател за стартиране на двигателя. Авария на сигнала за стартиране."	Има неизправност в управляващия сигнал от превключвателя за стартиране на двигателя.	Спрете продукта и се уверете, че сте изпълнили всички необходими стъпки, когато го стартирате.
80	"Бутон за спиране на машината. Неизправност."	Има неизправност в управляващия сигнал от бутона за спиране на машината.	Обърнете се към сервиз на Husqvarna.
81	"Превключвател за водно налягане. Неизправност"	Има неизправност в управляващия сигнал от превключвателя за водно налягане.	Обърнете се към сервиз на Husqvarna.
82	"Превключвател за повдигане на режещия диск. Неизправност"	Има неизправност в управляващия сигнал от превключвателя за повдигане на режещия диск.	Обърнете се към сервиз на Husqvarna.

Код	Съобщение върху интерфейса "човек-машина"	Причина	Решение
83	"Превключвател за спускане на режещия диск. Неизправност."	Има неизправност в управляващия сигнал от превключвателя за спускане.	Обърнете се към сервиз на Husqvarna.
84	"Неутрален датчик. Неизправност."	Има неизправност в управляващия сигнал от неутралния датчик.	Обърнете се към сервиз на Husqvarna.
85	"Неизползван щифт X1.29. Неизправност."	Има неизправност в кабелния сноп.	Обърнете се към сервиз на Husqvarna.
86	"Превключвател на съединителя. Неизправност."	Има неизправност в управляващия сигнал от превключвателя на съединителя.	Обърнете се към сервиз на Husqvarna.
87	"Неизползван щифт X1.10. Неизправност."	Има неизправност в кабелния сноп.	Обърнете се към сервиз на Husqvarna.
88	"Датчик за положение на E-track. Неизправност."	Има неизправност в сигнала от датчика за положение на E-track.	Обърнете се към сервиз на Husqvarna.
89	"Датчик за обороти на режещия диск. Неизправност."	Има неизправност в сигнала от датчика за обороти на режещия диск.	Обърнете се към сервиз на Husqvarna.
90	"Кодиращо устройство за дълбочина на режещия диск. Неизправност."	Има неизправност в сигнала от кодиращото устройство за дълбочина на режещия диск.	Обърнете се към сервиз на Husqvarna.
91			
92	"Кодиращо устройство за обороти на двигателя. Неизправност."	Има неизправност в сигнала от кодиращото устройство за обороти на двигателя.	Обърнете се към сервиз на Husqvarna.
93			
94	"Дълбочина на режещия диск. Неизправност."	Има неизправност в сигнала от датчика за дълбочина на режещия диск.	Обърнете се към сервиз на Husqvarna.
100	"Регенерация. Заявена."	Натрупването на сажди в DPF е твърде високо.	Уверете се, че нивото на горивото е минимум 50%, и изпълнете стационарна регенерация.
101	"Регенерация. Необходима."	Натрупването на сажди в DPF е твърде високо и двигателят работи с намалени обороти, докато не се извърши регенерация.	Уверете се, че нивото на горивото е минимум 50%, и изпълнете стационарна регенерация.
102	"Регенерация. Изтощено състояние в начално положение."	Натрупването на сажди в DPF е твърде високо и двигателят работи с намален въртящ момент и обороти, докато не се извърши регенерация.	Спрете продукта. Уверете се, че нивото на горивото е минимум 50%, и изпълнете регенерация за възстановяване.
103	"Регенерация. Заявена."	Натрупването на сажди в DPF е твърде високо.	Уверете се, че нивото на горивото е минимум 50%, и изпълнете регенерация.

Код	Съобщение върху интерфейса "човек-машина"	Причина	Решение
104	"Регенерация. Изтощено състояние в начално положение."	Натрупването на сажди в DPF е твърде високо и двигателят работи с намален въртящ момент, докато не се извърши регенерация.	Уверете се, че нивото на горивото е минимум 50%, и изпълнете регенерация.
105	"Регенерация. Изтощено състояние в начално положение."	Натрупването на сажди в DPF е твърде високо и двигателят работи с намален въртящ момент и на ниски обороти.	Обърнете се към сервиз на Husqvarna.
106	"Неизправност на DPF. Изтощено състояние в начално положение."	Натрупването на сажди в DPF е твърде високо и двигателят работи с намален въртящ момент и на ниски обороти.	Обърнете се към сервиз на Husqvarna.
107	"Натрупана пепел на DPF. Голямо количество."	Натрупаното количество пепел в DPF е твърде високо.	Обърнете се към сервиз на Husqvarna.
108			
109		Натрупаното количество пепел в DPF е твърде високо и двигателят работи с намален въртящ момент.	
110	"Двигател. Грешка в диагностиката за NOx."	Има неизправност в датчика за температура на газовете в EGR.	Обърнете се към сервиз на Husqvarna.
111	"Двигател. Грешка в NOx или двигателя."	Повреда, свързана с емисиите на NOx, в системите за последваща обработка на отработените газове.	Обърнете се към сервиз на Husqvarna.
112	"Отвор за отделителни газове. Висока температура."	Температурата на отработените газове е висока.	Не е налично
120	"Налягане на маслото. Ниско"	Налягането на маслото е ниско.	Извършете проверка на нивото на моторното масло.
121	"Охлаждаща течност на двигателя. Свръхтемпература."	Двигателят е прекалено горещ.	Извършете проверка на нивото на охлаждащата течност на двигателя и долейте охлаждаща течност на двигателя, ако е необходимо.
			Извършете проверка на въздушния филтър на радиатора и го почистете, ако е необходимо.
122	"Налягане на горивото. Ниско."	Нивото на горивото е твърде ниско.	Налейте гориво.
123	"Горивна система. Нивото на водата е високо."	Във водния сепаратор има твърде много вода.	Източете водния сепаратор.

Код	Съобщение върху интерфейса "човек-машина"	Причина	Решение
124	"Горивна система. Нивото на водата е високо."	Във водния сепаратор има твърде много вода и двигателят работи на ниски обороти, докато водният сепаратор не се източи.	Източете водния сепаратор.

Транспортиране, съхранение и изхвърляне

Транспортиране

ПРЕДУПРЕЖДЕНИЕ: Бъдете внимателни при транспортиране. Продуктът е тежък и може да причини нараняване или повреди, ако падне или се премести по време на транспортиране.

Колелата позволяват ръчно преместване на продукта на малки разстояния. За по-големи разстояния повдигнете продукта, за да го преместите или го натоварете на превозно средство.

ВНИМАНИЕ: Не теглете продукта зад превозно средство.

- Закрепете надеждно продукта преди транспортиране. Уверете се, че не може да се движи.
- Преди транспортиране на продукта отстранете режещия диск.
- Отстранете всички инструменти и гаечни ключове.
- При транспортиране на продукта и горивото се уверете, че няма течове или изпарения. Искри или открит огън, например от електрически уреди или котли може да възникне пожар.
- Винаги използвайте одобрени контейнери за транспортиране на гориво.
- Преглеждайте новите режещи дискове за повреди при транспортиране.

За преместване на продукта при работещ двигател

1. Завъртете превключвателя за стартиране на двигателя в положение "I" (A).

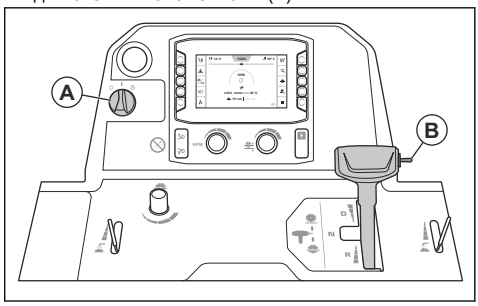

2. Натиснете превключвателя (B) нагоре, докато режещия диск не докосне земята.

ПРЕДУПРЕЖДЕНИЕ: Ако на продукта е монтиран комплект тежести, дръжте краката си далеч от комплекта тежести, когато повдигате режещия диск. Има риск от наранявания.

ПРЕДУПРЕЖДЕНИЕ: Ако сте включили 5-ото колело, дръжте краката си далеч от него, когато повдигате режещия диск. Има риск от премазване.

3. Задайте лоста за управление на оборотите в неутрално положение.



4. Изключете съединителя. Направете справка с *За включване и заключване на съединителя на страница 31*.
5. Стартирайте продукта. Направете справка с *За стартиране на продукта на страница 37*.
6. Управлявайте продукта с лоста за управление на оборотите.
7. Регулирайте съпротивлението на лоста за управление на оборотите чрез гайката отстрани на лоста за управление на оборотите.

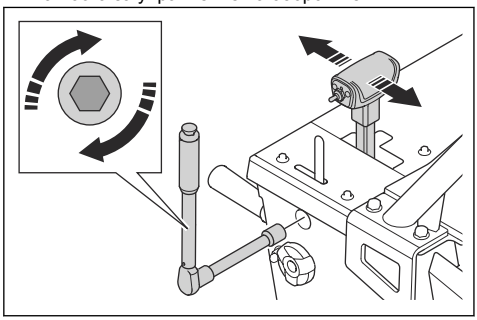

За придвижване на продукта нагоре и надолу по рампа

ПРЕДУПРЕЖДЕНИЕ:
Внимавайте много, когато придвижвате продукта нагоре и надолу по рампи с включен двигател. Продуктът е тежък и има риск от наранявания, ако падне или се движи твърде бързо.

ПРЕДУПРЕЖДЕНИЕ: При рампи с голям ъгъл на наклон използвайте винаги лебедка. Не ходете и не стойте под продукта.

ПРЕДУПРЕЖДЕНИЕ: Не ходете и не стойте пред задната част на продукта, когато го местите нагоре или надолу по рампа.

- За да преместите продукта надолу по рампа, движете го бавно назад.
- За да преместите продукта нагоре по рампа, движете го бавно напред.

За придвижване на продукта с изключен двигател

1. Задайте превключвателя за стартиране на двигателя в положение "I" (A).

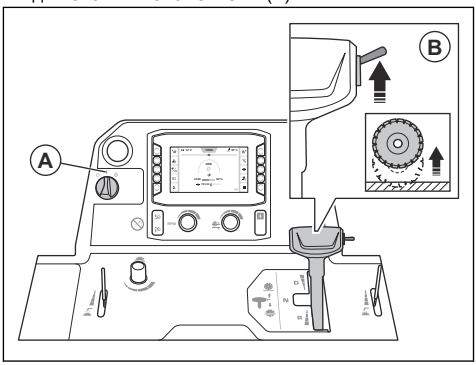

2. Натиснете превключвателя (B) нагоре, докато режещия диск не докосне земята.

ПРЕДУПРЕЖДЕНИЕ: Ако на продукта е монтиран комплект тежести, дръжте краката си далеч от комплекта тежести, когато повдигате режещия диск. Има риск от наранявания.

ПРЕДУПРЕЖДЕНИЕ: Ако сте включили 5-ото колело, дръжте краката си далеч от него, когато повдигате режещия диск. Има риск от премазване.

3. Задайте лоста за управление на оборотите в неутрално положение.

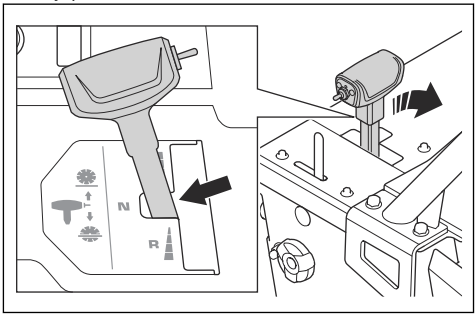

4. Дръжте ръкохватките за работа и бутайте продукта, за да го придвижите.

За повдигане на продукта

ПРЕДУПРЕЖДЕНИЕ: Уверете се, че подемното оборудване е с правилните размери. Табелката с данни на продукта посочва теглото му.

ПРЕДУПРЕЖДЕНИЕ: Не повдигайте повреден продукт. Уверете се, че ухото за повдигане е монтирано правилно и не е повредено.

ПРЕДУПРЕЖДЕНИЕ: Не извършвайте техническо обслужване на повдигнат продукт.

ВНИМАНИЕ: Не използвайте ръкохватките за работа за повдигане на продукта.

- Закрепете подемното оборудване към ухото за повдигане.

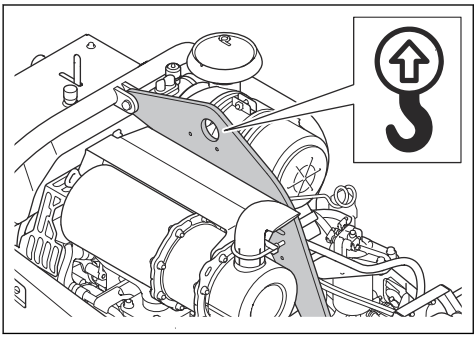

За безопасно закрепване на продукта към транспортно превозно средство

1. Прекарайте 2 ремъка през предната планка за привързване (A) и закрепете ремъците към превозното средство. Ъгълът X трябва да бъде 50 – 55 градуса.

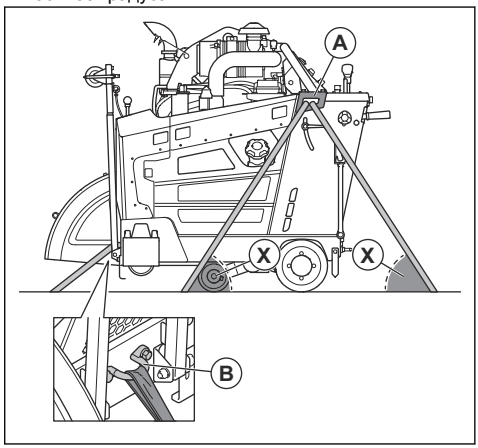

2. Прекарайте 1 ремък през предната планка за привързване (B) и закрепете ремъка към превозното средство.

Съхранение

- Съхранявайте продукта под ключ, за да предотвратите достъпа до него на деца или лица, които не са упълномощени да го използват.
- Източване на водата от скоростната кутия.
- Задайте превключвателя за стартиране на двигателя в положение "0".
- Задайте лоста за управление на оборотите в неутрално положение.
- Отстранете режещия диск от продукта.
- Съхранявайте режещите дискове на безопасна площ, за да се избегне повреда.
- Съхранявайте режещите дискове на суха площ без скреж.
- Преглеждайте новите режещи дискове за повреда от съхранението.
- При съхранение на продукта и горивото се уверете, че няма течове или изпарения. Искри или открит огън, например от електрически устройства или котли, може да доведе до избухването на пожар.
- Винаги използвайте одобрени контейнери за съхранение на гориво.
- Съхранявайте акумулаторната батерия на хладна и суха площ.
- Поставете ръкохватките за работа в най-късото положение, когато оставяте продукта на съхранение. Направете справка с *За регулиране*

на позицията на ръкохватките за работа на страница 29.

За дългосрочно съхранение изпълнете също следните стъпки:

- Почистете продукта и извършете пълно сервизно обслужване.
- Смажете всички точки на смазване.
- Разкачете кабела на акумулаторната батерия от отрицателния полюс на акумулаторната батерия и поставете кабела на безопасно разстояние от акумулаторната батерия.
- Извършете поддържащо зареждане на акумулаторната батерия по време на дългосрочно съхранение.
- Напълнете резервоара за гориво, за да предотвратите навлизане на вода в горивната система.
- Съхранявайте продукта на сухо и незамръзващо място.
- Източване на водата от сепаратора за вода за горивния филтър.
- Извършете проверка дали точката на замръзване на охлаждащата течност на двигателя е подходяща за температурите на мястото на съхранение.
- Поставете защитен капак на продукта. Това е изключително важно при съхранение на открито.
- Сменете моторното масло след дългосрочно съхранение.

Изхвърляне

- Химическите вещества могат да бъдат опасни и не трябва да се изливат на земята. Винаги изхвърляйте използваните химикали в сервизен център или на подходящо място за изхвърляне на отпадъци.
- Когато продуктът се износи, го изпратете обратно на дилъра или на подходящо място за рециклиране.
- Маслото, маслените филтри, горивото и акумулаторната батерия могат да имат отрицателно въздействие върху околната среда. Спазвайте местните изисквания за рециклиране и приложимите регламенти.
- Не изхвърляйте акумулаторната батерия като битов отпадък.
- Изпратете акумулаторната батерия на сервизен дилър на Husqvarna или я изхвърлете на място за изхвърляне на използвани акумулаторни батерии.

Технически характеристики

Двигател *	
Марка, тип на двигателя	Yanmar, 4TNV88C-DHQ
Мощност на двигателя, kW/к.с. при об/мин [3]	35,5/47,6 при 3000
Работен обем, dm^3/куб. инча	2,2/134
Цилиндри	4
Въздушен филтър	Радиално уплътнение с предочистител и индикатор за ограничение
Стартер	Електрически
Гориво	Само дизелово гориво с ултраниско съдържание на сяра

* = за допълнителна информация и въпроси относно този конкретен двигател направете справка с ръководството на двигателя или уебсайта на производителя на двигателя.

Горивна и смазочна система	
Капацитет на резервоара за гориво, l/gal	24,5/6,5
Капацитет на резервоара за масло, l/qts	7,4/7,8
Моторно масло	SAE 15W40 или SAE 10W30, API клас CJ-4, ACEA E6-08, ACEA E9-08
Филтър за моторно масло	Yanmar 129C00-55800
Маслен филтър на двигателя	Стандартен филтър на Yanmar
Масло за скоростна кутия	SAE 75W90
Капацитет на резервоара за масло за скоростната кутия, l/qts	Модел с 1-степенна скоростна кутия: 0,95/1 Модел с 3-степенна скоростна кутия: 1,77/1,87
Грес	Качество: NLGI 2. Стандарт: SAE J310
Хидравлично масло	SAE 15W40, API клас SE, API клас CC, API клас CD
Капацитет на резервоара за хидравлично масло, l/qts	0,95/0,53

[3] По спецификацията на производителя на двигателя. Показаната номинална мощност на двигателите е средната брутна мощност (при посочените об/мин) на стандартен двигател за модела двигател, измерен спрямо стандарта SAE J1995.

Горивна и смазочна система	
Охлаждаща течност	Етиленгликол и вода, смес 50/50. Доставя се в продукта при покупката. Пропиленгликол и вода, смес 50/50  **ВНИМАНИЕ:** Не приготвяйте сместа директно в резервоара. По-лесно е да получите точна смес 50/50, когато я приготвяте в контейнер.

Акумулаторна батерия	
Тип клеми	T6
BCI	91
Напрежение, V	12
Капацитет, Ah	60 – 100
CCA, A	660 – 760
Макс. размер Д x Ш x В, mm/in	280 × 175 × 175/11 × 6,9 × 6,9

Настройка на фугореза	500/20	650/26	750/30	900/36
Капацитет на предпазния щит на режещия диск, mm/in	500/20	650/26	750/30	900/36
Макс. дълбочина на рязане, mm/in	193/7,75	262/10,5	312/12,5	374/15
Обороти на вала на режещия диск, об/мин	2400	1866	1628	1355
Приблизителна мощност на вала на режещия диск, kW/к.с.	31/42			
Размер на вала, mm/in	25,4/1 с единичен вал			
Диаметър на фланеца за бързо разкачване на режещия диск, mm/in	114,5/4,5	127/5	127/5	152,5/6
Задвижване на вала на режещия диск	3 клиновидни ремъка VX от всяка страна			
Охлаждаща течност на режещия диск	Вода			
Приставка на предпазния щит на режещия диск	Нахлузваща се, с автоматично фиксиране			
Задвижване	Хидравлично			
Макс. скорост на движение	Безкрайно променлива: 0 – 37 m/min или 0 – 122 fpm на преден и заден ход. 25 m/min максимална скорост на заден ход за модели CE.			
Шаси	Конструкция – за тежък режим на работа, твърда, кухи и П-образни профили			

Настройка на фугореза	500/20	650/26	750/30	900/36
Номинално тегло (без опаковката), kg/lb	756/1667	761/1678	765/1687	771/1700
Макс. работно тегло, вкл. допълнителни принадлежности, kg/lb	799/1761	808/1781	817/1801	829/1828
Макс. ъгъл на наклон, градуси	10	10	10	10

Емисии на шум и вибрации	
Ниво на звуковата мощност, измерено dB (A)	113
Ниво на звуковата мощност, гарантирано L_{WA} dB (A) [4]	119
Ниво на звуковото налягане при ухото на оператора, dB (A) [5]	104
Ниво на вибрациите, a_{hv}, m/s^2, дясна ръкохватка/лява ръкохватка [6]	< 3,8/< 2,9

Декларация за шума и вибрациите

Тези декларирани стойности са получени чрез лабораторен тип тестване в съответствие с посочената директива или стандарти и са подходящи за сравняване с декларираните стойности на други продукти, тествани в съответствие със същата директива или стандарти. Тези декларирани стойности могат да се използват за предварителни оценки на риска, но измерените в индивидуалните работни места стойности може да са по-високи. Действителните стойности на излагане и на риска от увреждане, изпитани от индивидуалния потребител, са уникални и зависят от начина на работа на потребителя, в какъв материал се използва продуктът, както и от времето на експозиция, физическото състояние на потребителя и състоянието на продукта.

[4] Шумови емисии в околната среда, измерени като звукова мощност (L_{WA}) в съответствие с директива на ЕО 2000/14/ЕО. Разликата между гарантираната и измерената звукова мощност е в това, че гарантираната звукова мощност включва също и дисперсията в резултата от измерването, както и вариациите между различните машини от един и същи модел в съответствие с Директива 2000/14/ЕО.

[5] Ниво на налягане на шума съгласно EN 13862. Отчетените данни за нивото на звуковото налягане имат типична статистическа дисперсия (стандартно отклонение) от 2,5 dB(A).

[6] Ниво на вибрациите съгласно EN 13862. Отчетените данни за нивото на вибрациите имат типична статистическа дисперсия (стандартно отклонение) от 1 m/s^2.

Размери на продукта

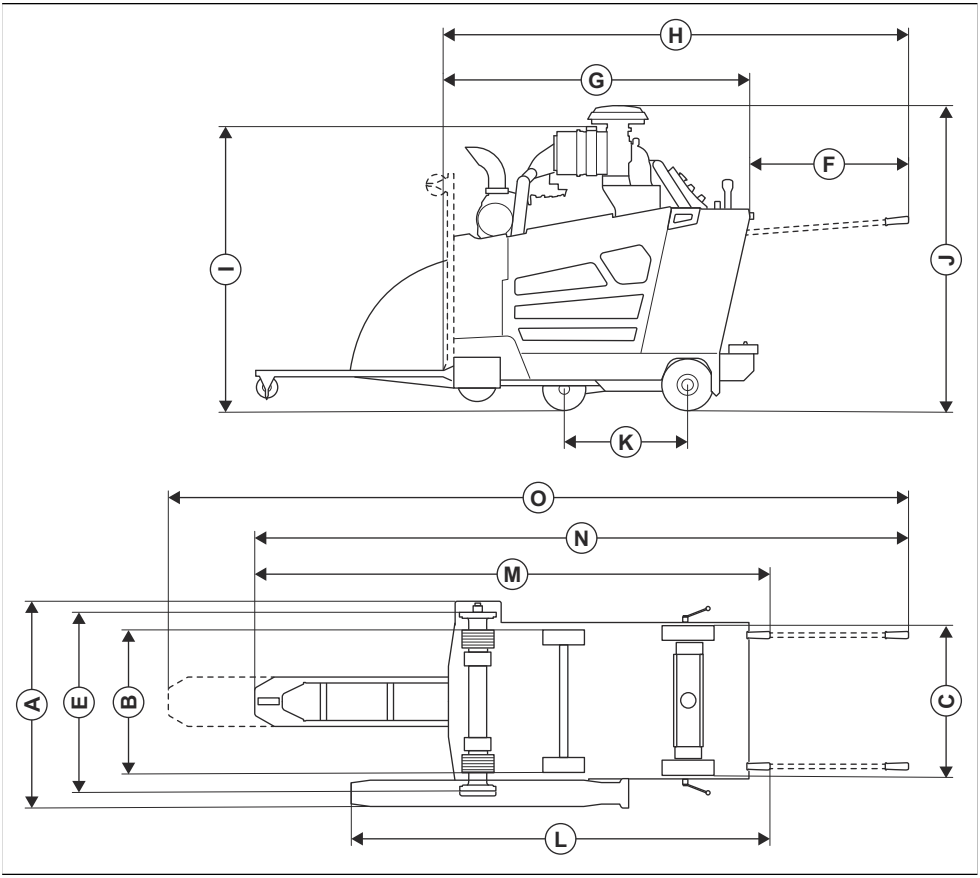

A	Ширина, mm/in	848/33,4	**J**	Мин. обща височина (без ауспух, без капачка на първичния филтър), mm/in	1289/50 ¾
B	Ширина от центъра на едното колело до центъра на другото, mm/in	Предна част: 518/20 ⅜, задна част: 533/21	**K**	Макс. обща височина (до горната част на първичния филтър), mm/in	1310/51,6
C	Ширина от външната част на едното колело до външната част на другото, mm/in	Предна част: 569/22 ⅜, задна част: 609/24	**I**	Дължина на колесната база, mm/in	427/16 ¾
D	Ширина на рамата, mm/in	635/25	**M**	Дължина, от предпазителя до ръкохватката (прибрани ръкохватки), mm/in	1754/69,1
E	Ширина от вътрешен фланец до вътрешен фланец, mm/in	726,5/28 ⅝	**N**	Макс. обща дължина (прибрани ръкохватки), mm/in	2273/89 ½

F	Удължител за ръкохватка, mm/in	809/31 ⅞	**O**	Макс. обща дължина (извадени ръкохватки, показалец надолу), mm/in	2964/116 ¾
G	Мин. дължина на фугореза (показалец и предпазител нагоре, без ръкохватки), mm/in	1485/58 ½	**P**	Макс. обща дължина (извадени ръкохватки, изваден показалец), mm/in	3444/135 ½
H	Дължина на фугореза (показалец нагоре, извадени ръкохватки), mm/in	2191/86 ¼			

PCB

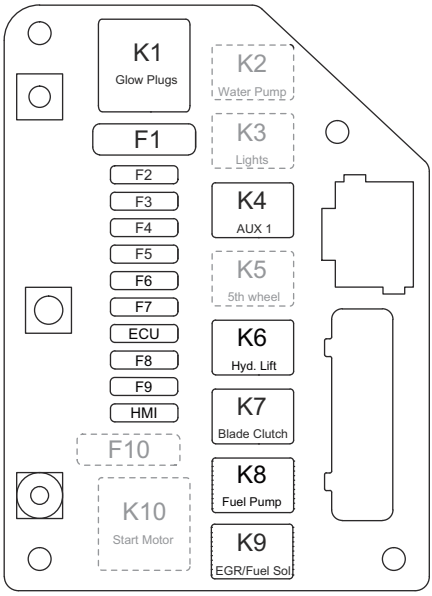

Функция	**Обозначение**	**Реле**	**Обозначение**	**Предпазител**
Запалителни свещи	K1	70 A	F1	60 A
Водна помпа (опция)	K2	25 A	F2	25 A
Светлини (опция)	K3	25 A	F3	7,5 A
AUX 1 (ECU)	K4[7]	25 A[8]	F4	25 A

[7] Критичният за безопасността компонент е обслужен от сервизен дилър на Husqvarna само чрез идентични резервни части. Не извършвайте модификации по критичните за безопасността компоненти.

[8] Критичният за безопасността компонент е обслужен от сервизен дилър на Husqvarna само чрез идентични резервни части. Не извършвайте модификации по критичните за безопасността компоненти.

Функция	Обозначение	Реле	Обозначение	Предпазител
5-о колело (опция)	K5	25 A	F5	25 A
Помпа на хидравличния лифт	K6	25 A	F6	25 A
Съединител на режещия диск	K7[9]	25 A[10]	F7	15 A
Горивна помпа	K8	25 A	F8	20 A
Соленоид за рециркулация на отработените газове (EGR)/гориво	K9	25 A	F9	25 A
Двигател на стартера	K10	70 A	F10	60 A
ECU (не се използва)	Не е налично	Не е налично	Контролен блок на двигателя (ECU)	25 A
HMI	Не е налично	Не е налично	HMI	15 A

[9] Критичният за безопасността компонент е обслужен от сервизен дилър на Husqvarna само чрез идентични резервни части. Не извършвайте модификации по критичните за безопасността компоненти.

[10] Критичният за безопасността компонент е обслужен от сервизен дилър на Husqvarna само чрез идентични резервни части. Не извършвайте модификации по критичните за безопасността компоненти.

Кутия с релета

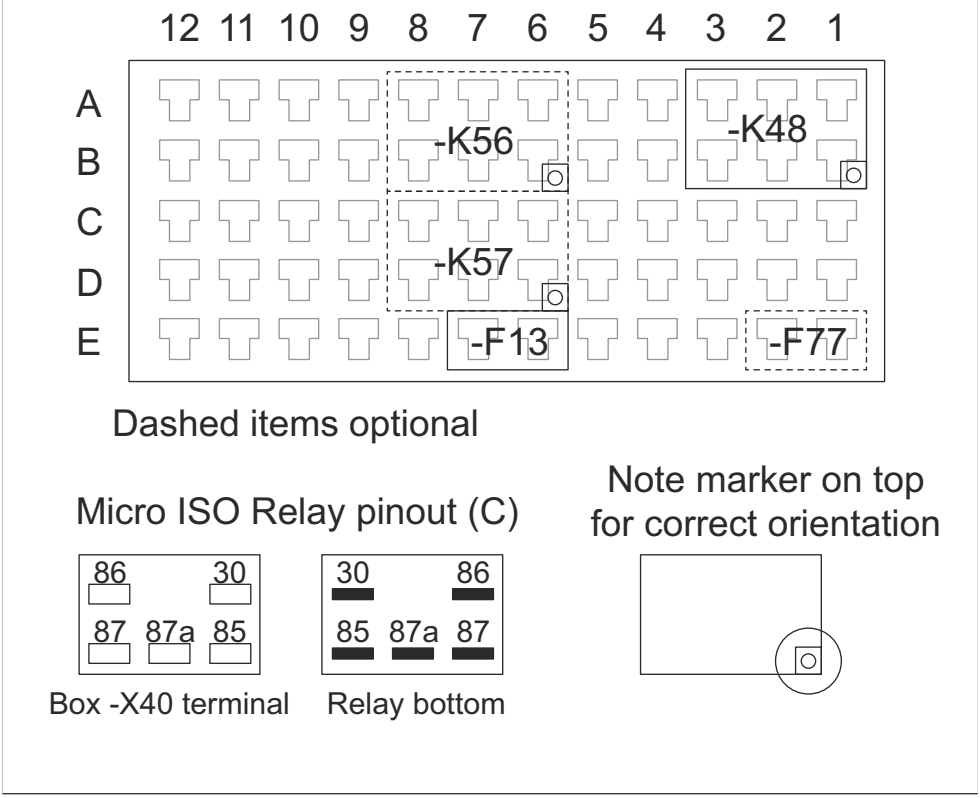

Обозначение	Функция	Предпазител
K48	Осигуряване на стартиране	Не е налично
K56	5-о колело нагоре (опция)	Не е налично
K57[11]	5-о колело надолу (опция)	Не е налично
F13	Запалителен ключ	1 A
F77	Допълнително захранване (опция)	2 A

[11] Критичният за безопасността компонент се обслужва от сервизен дилър на Husqvarna само чрез идентични резервни части. Не извършвайте модификации по критичните за безопасността компоненти.

Одобрени принадлежности Husqvarna

- Комплект за задна тежест, 2 шини
- Комплект за двойни светлини
- Комплект за водна помпа
- Комплект за 5-о колело

Декларация за съответствие

Декларация за съответствие на ЕС

Ние, **Husqvarna AB**, SE-561 82 Huskvarna, Швеция, тел.: +46-36-146500, декларираме на своя собствена отговорност, че продуктът:

Описание	**Подов фугорез**
Марка	Husqvarna
Тип/модел	FS 5000D II
Идентификация	Серийни номера от 2026 и след това

отговаря напълно на следните директиви и регламенти на ЕС:

Директива/регламент	Описание
2006/42/EC	"относно машините"
2014/30/EU	"относно електромагнитната съвместимост"
2000/14/EC	"относно шума извън сградите"
2011/65/EU	"относно ограниченията за опасни вещества"

и че следните стандарти и/или технически характеристики са приложени;

EN ISO 12100:2010

EN 13862:2021

EN 55012:2007+A1:2009

EN ISO 13766-1:2018

EN ISO 13766-2:2018

EN ISO 13849-1:2015

EN IEC 63000:2018

Процедура за оценка на съответствието съгл. 2000/14/ЕС: приложение V.

Измерено ниво на звукова мощност: 113 dB(A)

Гарантирано ниво на звукова мощност: 119 dB(A)

2026-01-12

Christian Nyberg

Кристиан Ниберг

Старши директор по развойна дейност, тежко оборудване

Husqvarna AB, подразделение за строителна техника

Отговорен за техническата документация

CE

UK Importer:
Husqvarna UK Ltd
Preston Road, Co. Durham
DL5 6UP

CUPRINS

Introducere....75
Siguranță.... 87
Funcționare....93
Întreținere....111
Depanare.... 125
Transportul, depozitarea și eliminarea.... 131
Date tehnice....135
Accesorii Husqvarna aprobate....142
Declarație de conformitate....143

Introducere

Descrierea produsului

Acest produs este o mașină de tăiat pardoseli ghidată de operator echipată cu motor diesel. Produsul are un indicator reglabil care vă permite să vedeți clar operația și facilitează tăierea în linie dreaptă. Produsul are un panou de control cu HMI care monitorizează toate funcțiile și vă permite să controlați produsul.

Destinația produsului

Acest produs se folosește cu discuri diamantate pentru tăierea prin procedeu umed a materialelor de pe suprafața pardoselilor dure, de exemplu, betonul, asfaltul și piatra. Orice altă utilizare este incorectă.

Produsul este utilizat în operații industriale de către operatori cu experiență.

Emisiile de Euro V

AVERTISMENT: În urma modificării neautorizate a motorului, este anulată aprobarea de tip UE pentru acest produs.

Deteriorarea produsului

Nu suntem responsabili pentru deteriorarea produsului dacă:

- produsul este reparat necorespunzător;
- produsul este reparat cu piese care nu provin de la producător sau care nu sunt aprobate de acesta;
- produsul are un accesoriu care nu provine de la producător sau care nu este aprobat de acesta;
- produsul nu este reparat la un centru de service omologat sau de o autoritate omologată;

Prezentarea generală a produsului, partea stângă

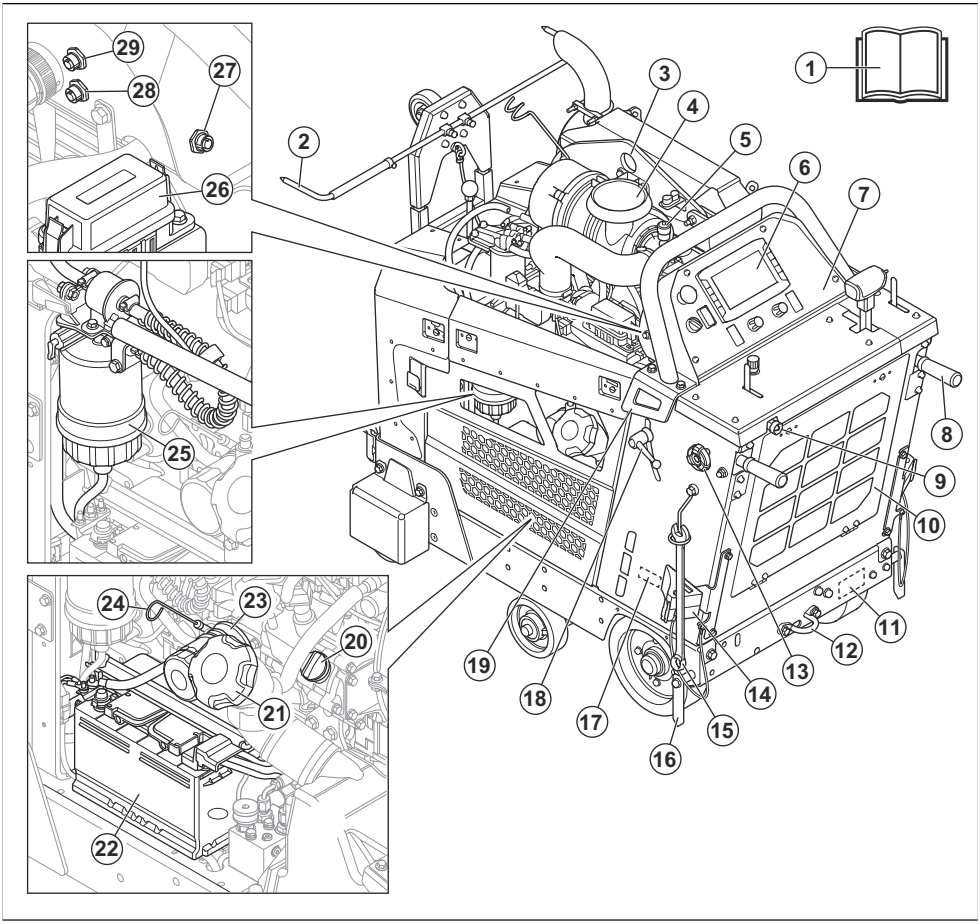

1. Manual de utilizare
2. Indicator reglabil
3. Punct de ridicare
4. Filtru de aer
5. Indicatorul filtrului de aer
6. Interfața om-mașină. Consultați *Prezentare generală a interfeței om-mașină (HMI) la pagina 79*.
7. Panoul de control. Consultați *Prezentare generală a panoului de control la pagina 78*.
8. Mânere de operare
9. Admisie apă
10. Filtru de aer radiator
11. Plăcuță de identificare pentru UE
12. Consolă de ancorare spate
13. Buton de blocare a mânerelor de operare, reglaj pe lungime
14. Cale de parcare (opțional pentru America de Nord)
15. Cheie
16. Indicator spate
17. Plăcuță de identificare pentru SUA/Canada
18. Buton de blocare a mânerelor de operare, reglaj pe înălțime
19. Consolă de ancorare spate
20. Bușon rezervor de ulei de motor
21. Bușon rezervor de carburant
22. Acumulator
23. Filtrul de ulei de motor
24. Jojă pentru uleiul de motor
25. Separator de apă pentru filtrul de carburant

26. Casetă de siguranțe și relee
27. X50 HSH
28. Conectivitate X77
29. Camera X54

Prezentarea generală a produsului, partea dreaptă

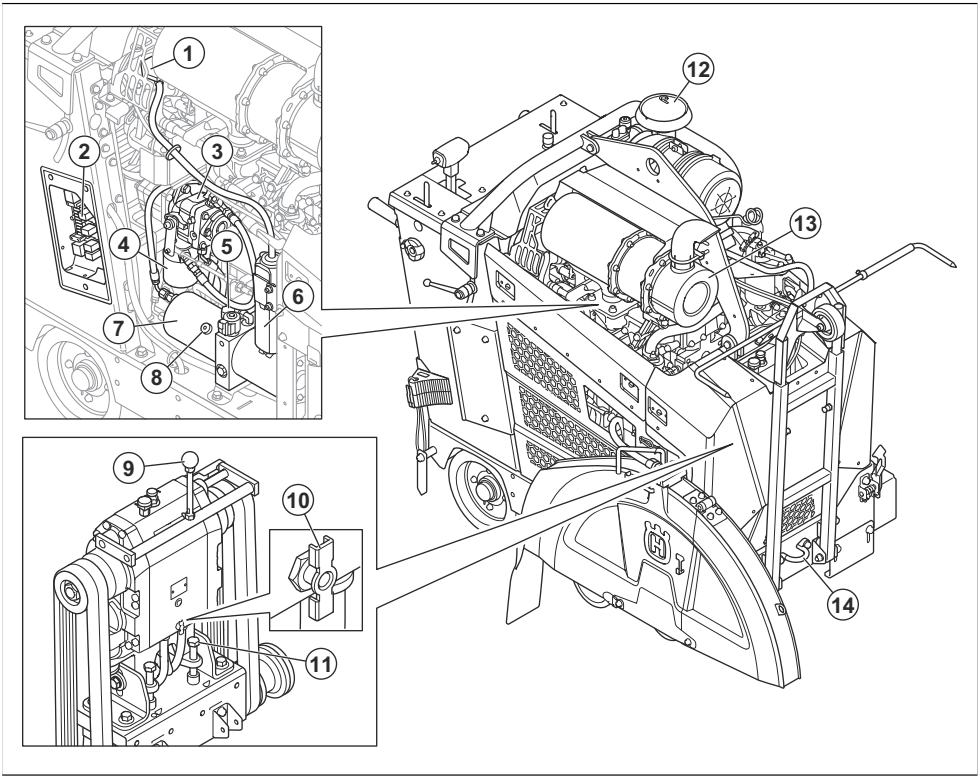

1. Capac lichid de răcire motor
2. Casetă de siguranțe și relee. Consultați .
3. Pompă pentru transmisia hidrostatică
4. Filtrul sistemului hidraulic
5. Deschidere a rezervorului hidraulic
6. Recipient pentru scurgerea lichidului de răcire din motor
7. Rezervor hidraulic
8. Pompă pentru ridicare hidraulică
9. Maneta schimbătorului de viteze, model de cutie de viteze cu 3 trepte
10. Supapă de golire a apei pentru cutia de viteze
11. Șurub pentru întinderea curelei
12. Filtru de aer
13. Amortizor de zgomot
14. Consolă de ancorare față
15. Cale de parcare (opțional pentru America de Nord)

Prezentare generală a panoului de control

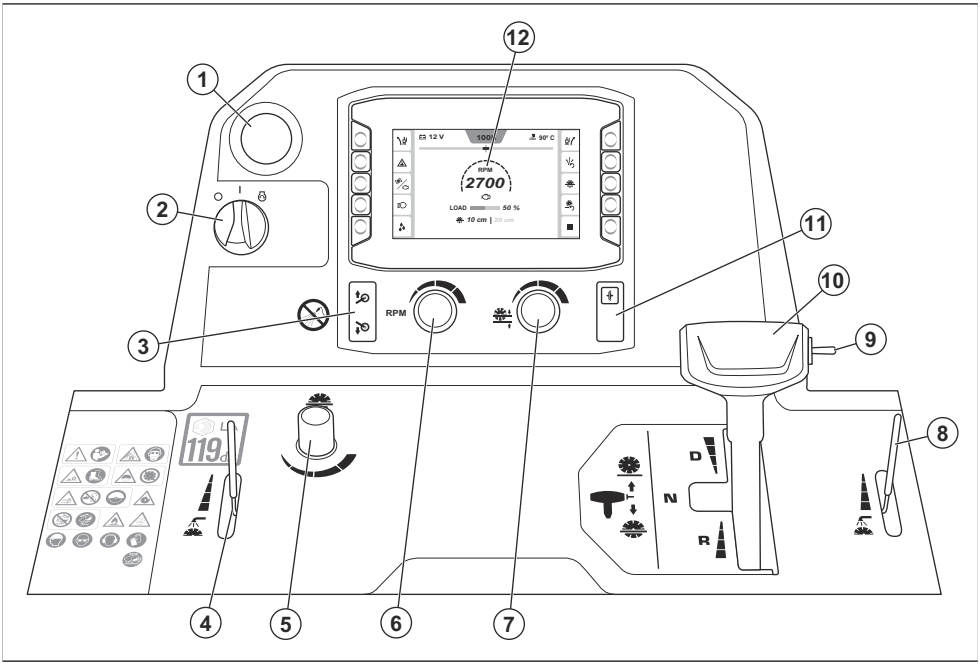

1. Oprirea utilajului
2. Comutator de pornire motor
3. Buton pentru ridicarea sau coborârea roții a cincea
4. Manetă pentru reglarea robinetului de apă
5. Buton de reglare pentru viteza de coborâre a discului
6. Buton de reglare a vitezei pentru motor și discul de tăiere
7. Buton de reglare pentru opritorul de adâncime de lucru a discului
8. Manetă pentru reglarea robinetului de apă
9. Comutați pentru a ridica sau coborî discul de tăiere
10. Maneta de control a tracțiunii
11. Ambreiaj
12. Interfața om-mașină (HMI), consultați *Prezentare generală a interfeței om-mașină (HMI) la pagina 79*

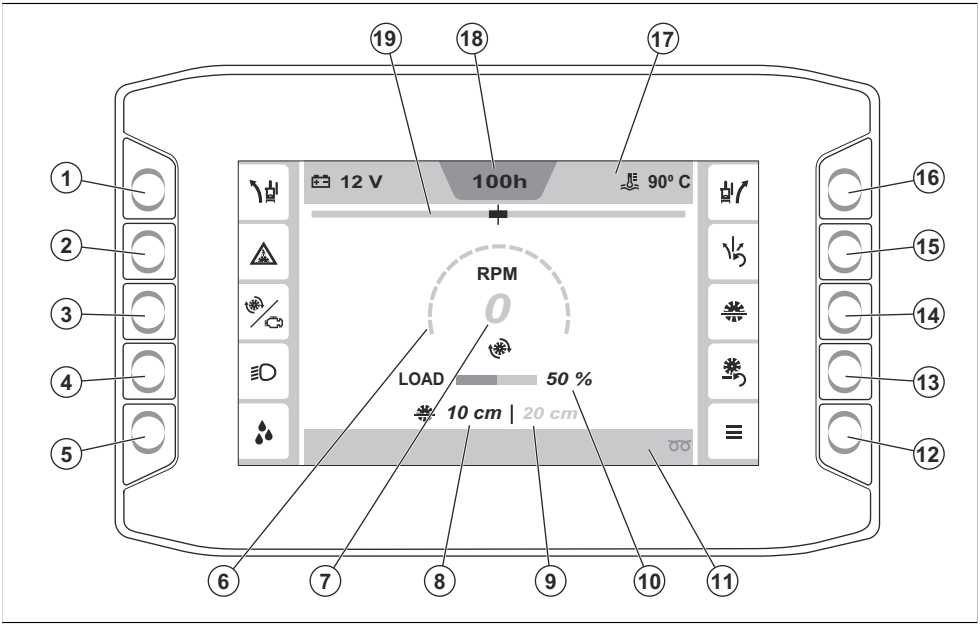

1. Buton pentru reglarea funcției E-track spre stânga. Consultați *Funcția E-track la pagina 103* pentru mai multe informații despre funcția E-track.
2. Buton pentru activarea sau dezactivarea întrerupătorului de siguranță pentru apă. Consultați *Activarea sau dezactivarea întrerupătorului de siguranță pentru apă la pagina 103* pentru mai multe informații despre întrerupătorul de siguranță.
3. Buton pentru comutarea între informațiile despre turația motorului și cele despre discul de tăiere. Consultați *Indicator de turație la pagina 103* pentru mai multe informații.
4. Butonul ON/OFF pentru lumini. (Dacă sunt instalate. Luminile sunt un accesoriu.) Consultați *Accesorii la pagina 102* pentru mai multe informații.
5. Butonul ON/OFF pentru pompa de apă. (Dacă este instalată. Pompa de apă este un accesoriu.) Consultați *Accesorii la pagina 102* pentru mai multe informații.
6. Indicator pentru turația motorului sau a discului de tăiere. Consultați *Indicator de turație la pagina 103* pentru mai multe informații.
7. Valoarea pentru turația motorului sau a discului de tăiere.
8. Adâncimea curentă a discului
9. Setare adâncimea disc
10. Volum actual de muncă
11. Bara de jos. Consultați *Simbolurile din bara de jos de pe HMI la pagina 85* pentru mai multe informații.
12. Meniul principal. Consultați *„Meniu principal" la pagina 103* pentru mai multe informații.
13. Buton de resetare a opritorului de adâncime a discului
14. Buton ON/OFF pentru opritorul de adâncime a discului. Consultați *Opritorul de adâncime al lamei la pagina 107* pentru mai multe informații.
15. Buton de resetare pentru funcția E-track. Consultați *Funcția E-track la pagina 103* pentru mai multe informații despre funcția E-track.
16. Buton pentru reglarea funcției E-track spre dreapta. Consultați *Funcția E-track la pagina 103* pentru mai multe informații despre funcția E-track.
17. Bara de sus. Consultați *Simbolurile din bara de sus a HMI la pagina 83* pentru mai multe informații.
18. Contor de ore de funcționare a motorului
19. Indicator pentru funcția E-track

Simbolurile de pe produs



AVERTISMENT! Acest produs poate să fie periculos și să cauzeze vătămări corporale grave sau decesul operatorului sau al altor persoane. Aveți grijă să utilizați corect produsul.

Citiți cu atenție manualul operatorului și asigurați-vă că înțelegeți instrucțiunile înainte de a utiliza acest produs.



Praful poate cauza probleme de sănătate. Utilizați echipament de protecție respiratorie aprobat. Nu inhalați gazele de eșapament. Nu utilizați un produs cu motor cu combustie la interior sau în zone fără un flux de aer suficient.

Utilizați protecția respiratorie. Consultați *Echipament individual de protecție la pagina 89*.



Pericol de vătămări corporale prin tăiere. Mențineți părțile corpului la distanță de discul de tăiere.

Utilizați încălțăminte de protecție. Consultați *Echipament individual de protecție la pagina 89*.



Apărătorile de disc trebuie să fie permanent instalate pe produs. Nu lăsați să se vadă mai mult de 180° din discul de tăiere.

Nu utilizați niciodată produsul fără a avea instalat o apărătoare pentru disc.



Mențineți părțile corpului la distanță de discul de tăiere și de alte piese în mișcare.

Nu introduceți niciodată mâna în interiorul produsului în timpul funcționării.

Țineți întotdeauna instalată apărătoarea discului.



Nu vă deplasați niciodată înainte pe rampe și pante.

Coborâți întotdeauna rampele și pantele cu spatele.



Toate deplasările mașinii în afara zonei de tăiere vor fi efectuate când scula nu se află în rotație.

Scoateți discul de tăiere înainte de transport și înainte de a ridica produsul, pentru a preveni deteriorarea discului de tăiere.

Nu utilizați niciodată produsul fără a avea instalat o apărătoare pentru disc.

Asigurați-vă că apărătoarea discului este întotdeauna instalată, acoperind peste 180° din discul de tăiere.

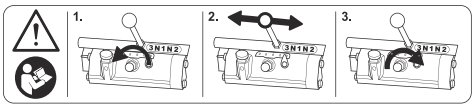

AVERTISMENT! Citiți manualul înainte de a schimba viteza. Consultați *Schimbarea treptelor de viteză la un model de cutie de viteze cu 3 trepte la pagina 97* pentru mai multe informații.



Nu aruncați acest manual de utilizare.



Riscul de strivire a piciorului. Nu apropiați părțile corpului de a cincea roată.



Asigurați-vă că discul de tăiere nu este tocit și nu prezintă deteriorări, de exemplu fisuri.



Nu utilizați produsul în apropierea materialelor sau a gazelor inflamabile.



Asigurați-vă că discul de tăiere poate fi aplicat la aceeași turație sau la o turație mai mare decât valoarea indicată pe plăcuța de identificare a produsului. Un disc de tăiere care este utilizat la turații prea mari se poate rupe și poate cauza vătămări sau deteriorări.



Nu curățați panoul de control cu apă sub presiune înaltă.



Suprafață fierbinte.



Ulei de motor.



Jojă.



Nu ridicați mașina de tăiat când verificați nivelul uleiului de motor.



Aveți grijă ca mașina de tăiat să fie orizontală, fără discul de tăiere, când examinați nivelul uleiului de motor.



Direcția de rotație a discului motoferăstrăului.



Utilizați ochelari de protecție aprobați, cu protecție laterală. Consultați *Echipament individual de protecție la pagina 89*.



Utilizați un sistem omologat de protecție a auzului. Consultați *Echipament individual de protecție la pagina 89*.



Utilizați protecția pentru cap. Consultați *Echipament individual de protecție la pagina 89*.



Utilizați mănuși de protecție omologate. Consultați *Echipament individual de protecție la pagina 89*.



Dimensiunea maximă permisă a discului.



Manetă pentru sistemul de răcire cu apă.



Buton pentru reglarea vitezei de coborâre a discului.



Buton pentru reglarea opritorului de adâncime de lucru a discului.

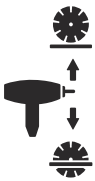

Comutați pentru a ridica sau coborî discul de tăiere.



Viteză de deplasare înainte.



Poziție neutră.



Viteză de deplasare înapoi.

Nota: Celelalte simboluri/autocolante de pe produs se referă la cerințele de certificare pentru unele piețe.



Motor oprit.



Contact cuplat.



Motorul pornește.



Pentru a ridica produsul, prindeți echipamentul de ridicare de punctul de ridicare de pe el.



Cuplați sau decuplați ambreiajul.





Buton pentru ridicarea sau coborârea roții a cincea.



Simbol pentru combustibil.



Acest produs respectă Directivele UE aplicabile.



Acest produs este conform cu EESS și ACMA pentru Noua Zeelandă și Australia.



Acest produs este conform cu reglementările aplicabile din Ucraina.



Etichetă privind emisiile de zgomot în mediul înconjurător în conformitate cu directivele și reglementările din UE și Regatul Unit. Nivelul de putere sonoră garantat al produsului este specificat în *Date tehnice la pagina 135* și pe etichetă.

Simbolurile de pe HMI

Simbolurile din bara de sus a HMI

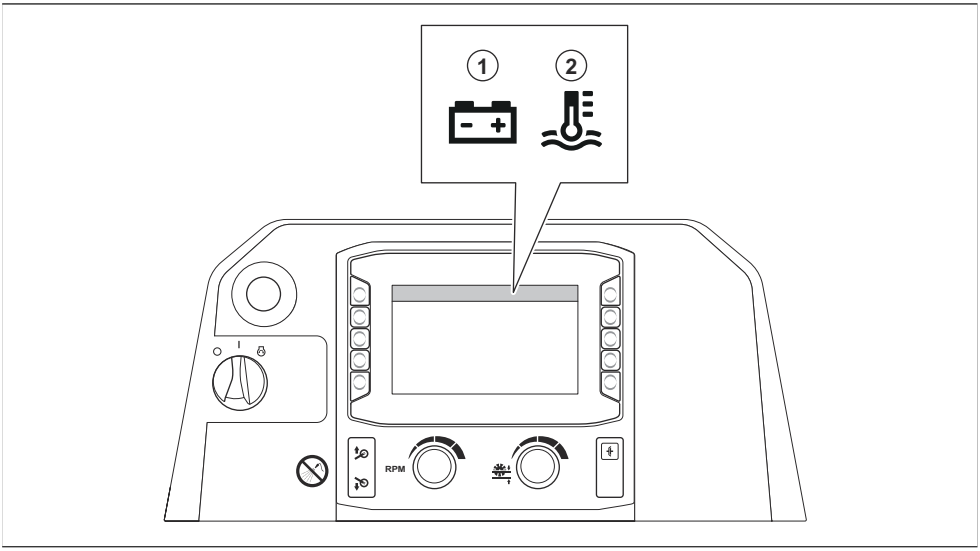

Poziție	Descriere
1	Tensiune baterie
2	Temperatura actuală a lichidului de răcire

Simbolurile din barele laterale de pe HMI

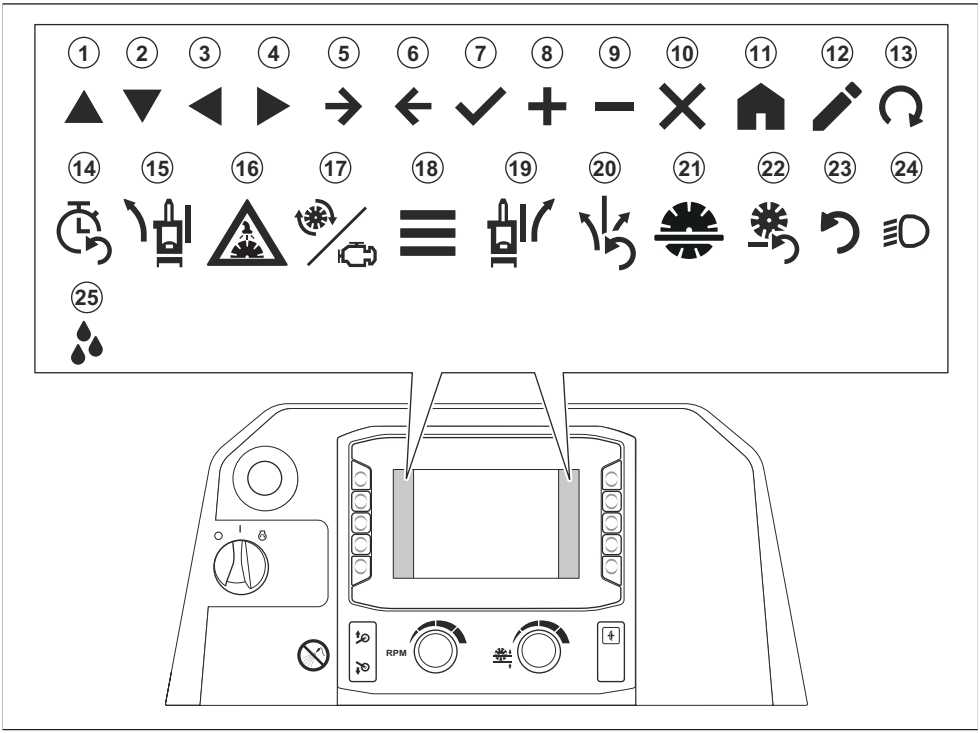

Poziție	Descriere
1	Sus
2	Jos
3	Stânga
4	Dreapta
5	Înainte
6	Spate
7	Confirmare
8	Mărire
9	Reducere
10	Închidere/anulare
11	Acasă
12	Editare
13	Începere regenerare

Poziție	Descriere
14	Resetare temporizator de service
15	Reglare E-track stânga (opțional)
16	Pornire/oprire sistem de siguranță al circuitului de apă
17	Turație disc/motor
18	Meniu principal
19	Reglare E-track dreapta (opțional)
20	Resetare E-track (opțional)
21	Opritorul de adâncime al lamei
22	Resetare opritor adâncime al discului
23	Resetare
24	Lumini (accesoriu)
25	Pompă de apă (accesoriu)

Simbolurile din bara de jos de pe HMI

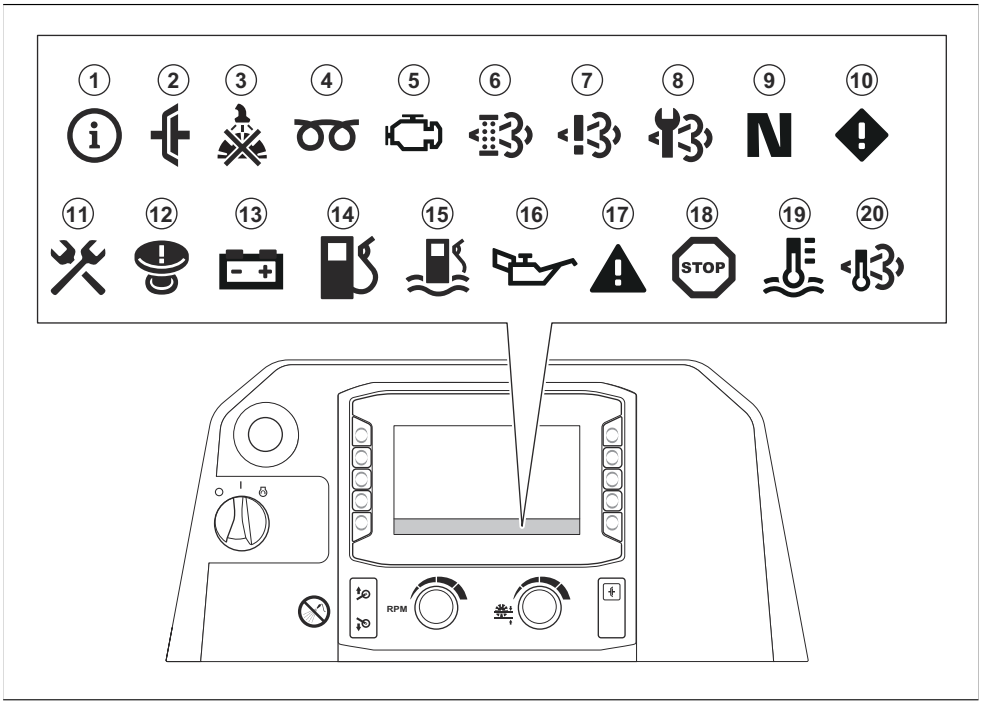

Poziție	Descriere
1	Informații
2	Ambreiajul se cuplează când încercați să porniți produsul. Decuplați ambreiajul înainte de a porni produsul.
3	Presiunea apei în sistemul de răcire cu apă pentru discul de tăiere este prea mică sau inexistentă.
4	Preîncălzirea motorului. Pentru mai multe informații, consultați manualul motorului.
5	Există o defecțiune la motor. Pentru mai multe informații, consultați manualul motorului.
6	Este necesară regenerarea. Consultați *Regenerarea la pagina 124*.[12]
7	Există o defecțiune a sistemului de control al diagnosticării NOx.
8	Efectuați service-ul filtrului de particule diesel (DPF). Discutați cu un agent de service Husqvarna.
9	Maneta de control a tracțiunii este în poziția neutră.
10	Mesaj de atenționare. Consultați *Meniul „Defecțiuni active" la pagina 104* pentru mai multe informații.
11	Simbolul galben: Este necesar să se efectueze lucrări de service asupra produsului după mai puțin de 10 ore de funcționare. Simbolul roșu: Este necesar să se efectueze lucrări de service asupra produsului.
12	Oprirea utilajului este cuplată. Resetați butonul de oprire a utilajului și apoi opriți și puneți din nou contactul.
13	Bateria nu se încarcă.
14	Nivelul de combustibil este scăzut.
15	Există apă în combustibil. Consultați *Drenarea separatorului de apă pentru filtrul de carburant la pagina 115*.
16	Presiunea uleiului de motor este scăzută.
17	Simbolul roșu și negru: Mesaj de avertizare. Consultați *Meniul „Defecțiuni active" la pagina 104* pentru mai multe informații. Simbolul roșu și alb: Mesaj de eroare. Consultați *Meniul „Defecțiuni active" la pagina 104* pentru mai multe informații.
18	Motorul este oprit. Operația nu poate continua.
19	Motorul este prea fierbinte. Operația nu poate continua. Pentru mai multe informații, consultați manualul motorului.
20	Temperatura gazelor de eșapament este prea mare.

[12] Aplicabil numai pentru produsele care se conformează standardului de emisii Euro V.

Plăcuță de identificare

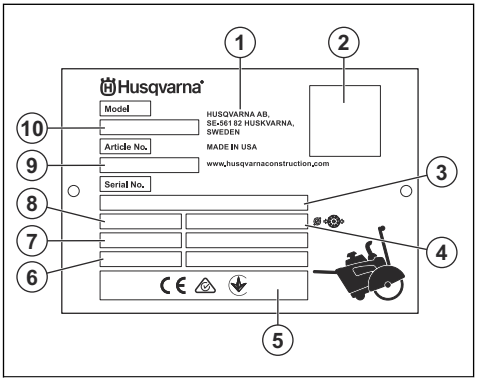

1. Producător
2. Codul QR (HID)
3. Număr de serie
4. Dimensiune disc
5. Marcaj de conformitate
6. Anul/săptămâna de fabricație
7. Putere motor
8. Greutate
9. Număr articol
10. Tipul de produs (FS este denumirea pentru mașina de tăiat pardoseli)

Siguranță

Definiții privind siguranța

Avertismentele, atenționările și notele sunt utilizate pentru a desemna părți foarte importante din manual.

AVERTISMENT: Se utilizează dacă există risc de vătămare sau de deces pentru operator sau pentru trecători, în cazul în care instrucțiunile din manual nu sunt respectate.

ATENȚIE: Se utilizează dacă există un risc de deteriorare a produsului, a altor materiale sau a zonelor învecinate, dacă instrucțiunile din manual nu sunt respectate.

Nota: Se utilizează pentru a furniza mai multe informații care sunt necesare într-o situație dată.

Instrucțiuni generale de siguranță

AVERTISMENT: Înainte de a utiliza produsul, citiți instrucțiunile de avertizare de mai jos.

- Acest produs este o unealtă periculoasă dacă nu sunteți atent sau dacă utilizați produsul incorect. Acest produs poate cauza vătămări corporale grave sau decesul operatorului sau al altor persoane. Înainte de a utiliza produsul trebuie să citiți și să înțelegeți conținutul acestui manual al operatorului.
- Acest produs nu este destinat utilizării de persoane (inclusiv copii) cu capacități fizice, senzoriale sau mintale reduse, lipsite de experiență și de cunoștințe.
- Păstrați toate avertismentele și instrucțiunile.
- Respectați toate legile și reglementările aplicabile.
- Operatorul și angajatorul operatorului trebuie să cunoască și să prevină riscurile în timpul funcționării produsului.
- Nu permiteți niciunei persoane să utilizeze produsul dacă nu a citit și înțeles conținutul manualului operatorului.
- Nu utilizați produsul decât dacă ați beneficiat de instruire înainte de utilizare. Asigurați-vă că toți operatorii sunt instruiți.
- Nu permiteți copiilor să utilizeze produsul.
- Permiteți numai persoanelor autorizate să utilizeze produsul.
- Operatorul este responsabil pentru accidentele suferite de alte persoane sau pentru pagubele materiale.
- Nu utilizați produsul atunci când sunteți obosit, bolnav sau dacă ați consumat alcool, droguri sau ați luat medicamente.
- Procedați întotdeauna cu atenție și folosiți-vă judecata.
- În timpul funcționării, acest produs produce un câmp electromagnetic. În anumite condiții, acest câmp poate interfera cu implanturile medicale active sau pasive. Pentru a scădea riscul de vătămări corporale grave sau deces, recomandăm persoanelor cu implanturi medicale să discute cu medicul și producătorul implantului medical înainte de a utiliza produsul.
- Păstrați produsul curat. Asigurați-vă că puteți citi clar semnele și autocolantele.
- Nu utilizați produsul dacă este deteriorat.
- Nu efectuați modificări asupra acestui produs.
- Nu utilizați produsul dacă este posibil ca alte persoane să-l fi modificat.

Instrucțiuni de siguranță pentru utilizare

AVERTISMENT: Înainte de a utiliza produsul, citiți instrucțiunile de avertizare de mai jos.

- Citiți instrucțiunile de avertizare furnizate împreună cu discul de tăiere de către producătorul discului de tăiere.
- Asigurați-vă că produsul este asamblat corect.
- Utilizați echipament individual de protecție. Consultați *Echipament individual de protecție la pagina 89*.
- Nu utilizați produsul fără ca apărătoarea de disc și capacele de protecție să fie instalate.
- Nu utilizați produsul cu apărătoarea discului ridicată, cu excepția cazului în care este necesar pentru a avea acces la zona de lucru.
- Asigurați-vă că sunteți într-o poziție sigură și stabilă în timpul operării.
- Lucrați cu atenție sporită pe suprafețele înclinate. Produsul are o greutate ridicată și poate cauza vătămări corporale grave în cazul în care cade.
- Nu utilizați produsul în afara zonei de lucru.
- Nu utilizați produsul în zonele în care pot surveni incendii sau explozii.
- Asigurați-vă că numai persoanele autorizate se află în zona de lucru.
- Produsul poate cauza aruncarea obiectelor la turație ridicată. Asigurați-vă că toate persoanele din zona de lucru utilizează echipamentul aprobat de protecție personală. Înlăturați obiectele libere din zona de lucru.
- Utilizarea incorectă a produsului poate cauza ruperea discului de tăiere, având ca rezultat vătămări sau deteriorări.
- Asigurați-vă că știți cum să opriți rapid motorul în caz de urgență.
- Copiii, alte persoane și animalele trebuie ținute departe de zona de lucru, la o distanță sigură față de produs. Distanța de siguranță este de 5 m în toate direcțiile față de produs.
- Păstrați zona de lucru curată și strălucitoare.
- Verificați cablurile electrice din zona de lucru și asigurați-vă că nu sunt sub tensiune.
- Înainte de a utiliza produsul, verificați dacă există fire, cabluri sau conducte ascunse în zona de lucru. Dacă produsul lovește un obiect ascuns, opriți motorul imediat și examinați produsul și obiectul. Nu reluați operarea produsului înainte de a vă asigura că puteți continua în siguranță.
- Nu utilizați produsul în condiții de vreme nefavorabilă, de exemplu pe ceață densă, ploaie torențială, vânt puternic sau frig intens. Lucrul pe vreme nefavorabilă vă obosește și poate cauza apariția unor condiții periculoase, de exemplu a unor suprafețe alunecoase.
- Înainte de a vă îndepărta de produs, opriți motorul și asigurați-vă că nu există riscul pornirii accidentale.
- Asigurați-vă că niciun material nu se poate desprinde, cauzând accidentarea operatorului.
- Îmbrăcați-vă corespunzător. Nu purtați haine largi sau bijuterii. Țineți părul și îmbrăcămintea la distanță de piesele în mișcare. Hainele largi, bijuteriile sau părul lung pot fi prinse în piesele în mișcare.
- Nu operați produsul dacă nu puteți primi ajutor în caz de accident.
- Nu utilizați produsul dacă sunteți obosit(ă). Este important să opriți funcționarea periodic.
- Unele variante ale produsului nu au cale de parcare. Dacă produsul dvs. nu are cale de parcare, nu vă îndepărtați de acesta dacă se află pe o pantă. Dacă este necesar să parcați produsul pe o suprafață înclinată, asigurați-vă că acesta este atașat suficient și că nu se poate deplasa.
- Când nu utilizați produsul, aduceți mânerele de operare în poziția cea mai scurtă. Astfel se reduce riscul de împiedicare și cădere peste mânerele de operare.

Siguranța împotriva gazelor de eșapament

AVERTISMENT: Înainte de a utiliza produsul, citiți instrucțiunile de avertizare de mai jos.

- Inhalate pe termen lung, gazele de eșapament pot cauza probleme de sănătate.
- Gazele de eșapament ale motorului conțin monoxid de carbon, care este un gaz inodor, toxic și deosebit de periculos. Inhalarea monoxidului de carbon poate cauza decesul. Deoarece monoxidul de carbon este inodor și nu poate fi văzut, nu îl puteți simți. Un simptom al intoxicării cu monoxid de carbon este amețeala, dar este posibil ca persoana să își piardă cunoștința fără avertisment în cazul în care cantitatea sau concentrația de monoxid de carbon este suficient de ridicată.
- Și gazele de eșapament care se pot vedea sau care au miros conțin monoxid de carbon.
- Nu utilizați un produs cu motor cu ardere în interior și/sau în zone fără un flux de aer suficient.

Protecția împotriva prafului

AVERTISMENT: Înainte de a utiliza produsul, citiți instrucțiunile de avertizare de mai jos.

Utilizarea acestei unelte poate genera praf de siliciu (siliciul este o componentă de bază a nisipului, cuarțului, argilei de cărămidă, granitului și a numeroase alte minerale și roci). Expunerea la cantități excesive de praf de siliciu poate provoca boli respiratorii, cum ar fi bronșită cronică, silicoză și fibroză pulmonară, iar aceste boli pot fi fatale. Pentru a reduce expunerea la praful de siliciu, Husqvarna recomandă diverse opțiuni, cum ar fi:

- Utilizarea apei pentru a fixa praful în timpul tăierii sau șlefuirii.
- Utilizarea unui sistem de extragere a prafului în combinație cu unealta de tăiere sau șlefuire.
- Utilizarea unui sistem de purificare a aerului în combinație cu extractorul de praf.
- Utilizarea unei măști de protecție adecvate în funcție de materialul tăiat sau măcinat.

Cerințele privind echipamentul individual de protecție legate de praful de siliciu sau alte substanțe inhalabile pot varia în funcție de legile și reglementările locale și naționale. Consultați aceste legi și reglementări pentru a stabili limitele de expunere permise, precum și cerințele privind echipamentul individual de protecție. Utilizați întotdeauna practici adecvate și echipament individual de protecție pentru a reduce expunerea.

Siguranță vibrație

AVERTISMENT: Înainte de a utiliza produsul, citiți instrucțiunile de avertizare de mai jos.

- În timpul funcționării produsului, se transmit vibrații de la produs la operator. Utilizarea regulată și frecventă a produsului poate cauza sau mări gradul de vătămare a operatorului. Vătămările pot surveni la degete, mâini, încheieturi, brațe, umeri și/sau nervi și debitul sanguin, precum și în alte părți ale corpului. Vătămările pot provoca incapacitate și/sau pot fi permanente, și se pot agrava progresiv în săptămâni, luni sau ani. Printre potențialele vătămări se numără deteriorarea sistemului de circulație a sângelui, a sistemului nervos, articulațiilor și a altor structuri ale corpului.
- Simptomele pot surveni în timpul utilizării produsului sau în alte momente. Dacă prezentați simptome și continuați să utilizați produsul, simptomele se pot agrava sau deveni permanente. Dacă apar aceste simptome sau alte simptome, solicitați asistență medicală:
    - amorțeală, pierderea sensibilității tactile, furnicături, înțepături, durere, pierderea forței, modificări ale culorii sau aspectului pielii.
- Simptomele se pot accentua în condiții de temperatură redusă. Purtați îmbrăcăminte călduroasă și păstrați-vă mâinile calde și uscate atunci când utilizați produsul în medii cu temperaturi scăzute.
- Pentru a menține un nivel corect al vibrațiilor, efectuați operațiunile de întreținere și operați produsului conform instrucțiunilor din manualul operatorului.
- Țineți mâinile numai pe mâner sau mânere. Țineți toate celelalte părți ale corpului la distanță de produs.
- Dacă observați vibrații puternice, opriți produsul imediat. Nu continuați utilizarea înainte de a elimina cauza vibrațiilor crescute.

Siguranța împotriva zgomotului

AVERTISMENT: Înainte de a utiliza produsul, citiți instrucțiunile de avertizare de mai jos.

- Nivelurile ridicate de zgomot și expunerea pe termen lung la zgomot pot cauza pierderea auzului cauzată de zgomot.
- Pentru a menține nivelul de zgomot la minimum, efectuați întreținerea și utilizați produsul conform instrucțiunilor descrise în manualul operatorului.
- Verificați dacă există deteriorări ale amortizorului de zgomot. Asigurați-vă că amortizorul de zgomot este corect atașat la produs.
- În timp ce operați produsul, utilizați întotdeauna dispozitive de protecție a auzului aprobate.
- Ascultați semnalele de avertisment și vocile atunci când utilizați sisteme de protecție a auzului. Îndepărtați dispozitivul de protecție a auzului atunci când produsul este oprit, cu excepția cazului în care este necesară protecția auzului pentru nivelul de zgomot din zona de lucru.

Echipament individual de protecție

AVERTISMENT: Înainte de a utiliza produsul, citiți instrucțiunile de avertizare de mai jos.

- Utilizați întotdeauna echipament individual de protecție omologat atunci când utilizați, întrețineți sau instalați/demontați discul de tăiere al produsului. Echipamentul individual de protecție nu poate elimina complet riscul de rănire, însă poate reduce gravitatea rănilor în cazul unui accident. Distribuitorul vă poate ajuta să alegeți echipamentul individual de protecție corect.
- Efectuați în mod regulat un control al stării echipamentului de protecție personală.
- Purtați o cască de protecție omologată.
- Utilizați un sistem omologat de protecție a auzului. Expunerea pe termen lung la zgomot poate avea ca rezultat o afecțiune ireversibilă a auzului. Ascultați semnalele de avertisment sau strigătele când purtați echipament pentru protecția auzului. Îndepărtați întotdeauna protecția pentru auz imediat ce se oprește motorul.
- Produsul produce praf și gaze care conțin substanțe chimice periculoase. Utilizați protecții respiratorii aprobate.
- Când utilizați produsul, când efectuați întreținerea sau reparații asupra acestuia, purtați ochelari de protecție aprobați cu apărători laterale. Există un risc ridicat de vătămare a ochilor cauzată de obiectele proiectate.
- Funcționarea produsului generează nămol care poate fi coroziv. Purtați mănuși atunci când este

necesar, de exemplu atunci când instalați, inspectați sau curățați discul.
- Utilizați încălțăminte cu bombeuri din oțel și talpă antiderapantă.
- Utilizați îmbrăcăminte de lucru aprobată sau îmbrăcăminte strânsă pe corp echivalentă, cu mâneci și craci lungi.

Stingătorul de incendiu

- Păstrați un stingător de incendiu în apropiere în timpul operării.
- Utilizați un stingător cu pulbere de clasa „ABE” sau un stingător cu dioxid de carbon de tip „BE”.

Dispozitivele de siguranță de pe produs

AVERTISMENT: Înainte de a utiliza produsul, citiți instrucțiunile de avertizare de mai jos.

- Nu utilizați un produs cu dispozitive de siguranță care sunt deteriorate sau care nu funcționează corect.
- Verificați regulat dispozitivele de siguranță. În cazul în care dispozitivele de siguranță sunt deteriorate sau nu funcționează corect , adresați-vă Husqvarna agentului de service.
- Nu aduceți modificări dispozitivelor de siguranță.

Oprirea utilajului

Butonul de oprire (A) a utilajului oprește rapid motorul și toate funcțiile electrice, dar nu și luminile de lucru. Produsul nu poate fi pornit din nou decât după resetarea butonului de oprire a utilajului.

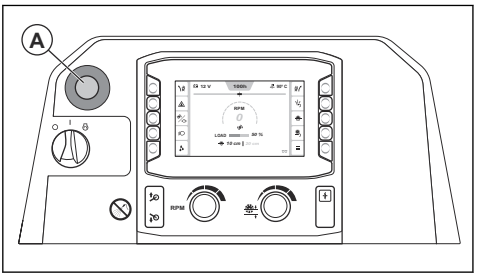

Nota: Nu utilizați butonul de oprire a utilajului pentru a opri produsul decât în caz de urgență. Pentru procedura corectă de oprire a produsului în timpul funcționării, consultați *Oprirea produsului la pagina 111*.

Verificarea butonului de oprire a utilajului

1. Porniți motorul. Consultați *Pornirea produsului la pagina 108*.
2. Apăsați butonul de oprire a utilajului (A). Motorul se oprește.
3. Trageți butonul de oprire a utilajului pentru a decupla butonul de oprire a utilajului.

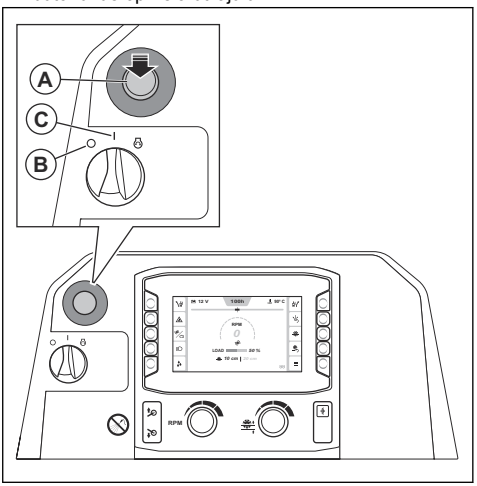

4. Rotiți comutatorul de pornire a motorului în poziția „0” (B) și apoi în poziția „I” (C).

Scutul lamei

Apărătoarea discului este un capac de protecție pentru partea superioară a discului de tăiere. Aceasta oferă protecție dacă în direcția operatorului sunt proiectate fragmente ale unui disc de tăiere deteriorat sau alte obiecte. Apărătoarea discului previne vătămarea cauzată de discul de tăiere. Apărătoarea discului este totodată o parte a sistemului de răcire cu apă, care menține rece discul de tăiere în timpul funcționării.

Verificarea apărătorii de disc

- Asigurați-vă că apărătoarea discului este instalată corect. Consultați *Instalarea apărătorii lamei la pagina 96*.
- Examinați apărătoarea discului pentru a nu prezenta deteriorări, de exemplu, crăpături.
- Înlocuiți apărătoarea discului dacă este lovită, îndoită sau are alte defecte.
- Examinați apărătoarea discului pentru a nu prezenta deteriorări.
- Asigurați-vă că sistemul de blocare a apărătorii discului este cuplat corect.

Capace de protecție

Absența sau deteriorarea capacelor de protecție sporește pericolul de vătămări corporale cauzate de componentele mobile și suprafețele fierbinți.

Verificarea capacelor de protecție

- Efectuați o verificare a capacelor de protecție înainte de a utiliza produsul.

a) Față și dreapta:

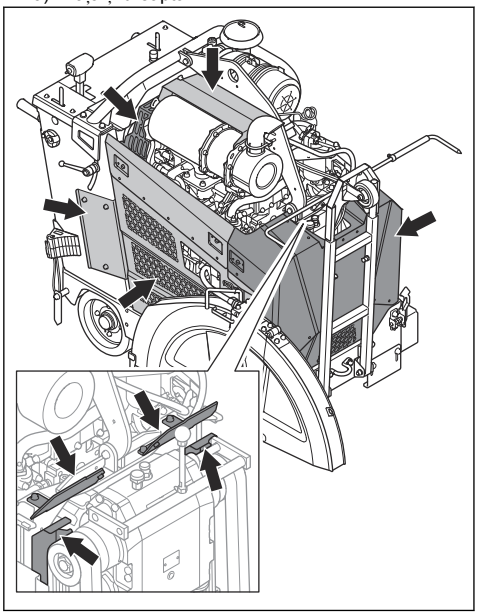

b) Spate și stânga:

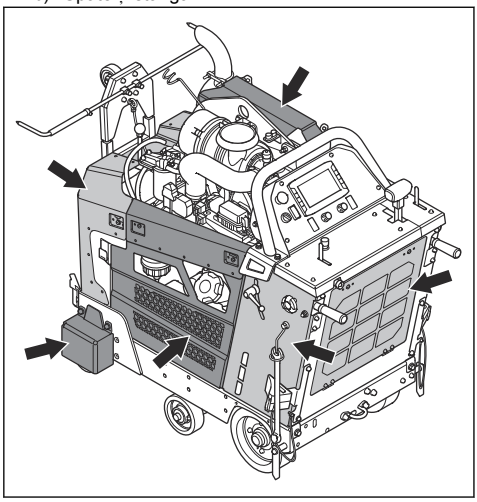

- Asigurați-vă că aceste capace de protecție sunt fixate corect și nu prezintă fisuri sau alte semne de deteriorare.
- Înlocuiți capacele de protecție deteriorate.

Amortizor de zgomot

Amortizorul de zgomot este proiectat pentru a reduce la minimum nivelul de zgomot și a dirija gazele de eșapament departe de utilizator.

Nu utilizați produsul dacă amortizorul de zgomot nu este instalat sau este deteriorat. Un amortizor de zgomot deteriorat determină creșterea nivelului de zgomot și a pericolului de incendiu.

AVERTISMENT: Amortizorul de zgomot atinge temperaturi înalte în timpul utilizării, imediat după oprire și atunci când motorul funcționează la turația de mers în gol. Procedați cu atenție în apropierea materialelor și/sau gazelor inflamabile pentru a preveni incendiile.

Pentru a verifica amortizorul de zgomot

- Verificați regulat amortizorul de zgomot pentru a vă asigura că este montat corect și nu este deteriorat.

ATENȚIE: Nu modificați amortizorul de zgomot. Amortizorul de zgomot este de tip DPF și face parte din sistemele de asigurare a conformității cu standardele privind emisiile.

Reguli de siguranță referitoare la carburant

AVERTISMENT: Înainte de a utiliza produsul, citiți instrucțiunile de avertizare de mai jos.

- Combustibilul este inflamabil, iar vaporii prezintă risc de explozie. Aveți grijă când manevrați carburantul, pentru a preveni vătămările, incendiile și explozia.
- Nu inhalați vaporii de combustibil. Vaporii de combustibil sunt toxici și pot cauza vătămări. Asigurați-vă că există un debit de aer suficient.
- Nu scoateți capacul rezervorului de carburant și nu adăugați carburant în rezervor cât timp motorul este pornit.
- Asigurați-vă că motorul este rece înainte de a realimenta.
- Nu alimentați cu combustibil în interior sau într-un spațiu închis. Fluxul de aer insuficient poate cauza vătămări corporale sau decesul din cauza asfixierii sau a intoxicației cu monoxid de carbon.
- Nu fumați în apropierea carburantului sau a motorului. Stingeți toate țigările, trabucurile, pipele și alte surse de foc.
- Nu amplasați obiecte fierbinți în apropierea carburantului sau motorului.
- Nu alimentați cu carburant în apropierea scânteilor sau flăcărilor.
- Înainte de a realimenta, deschideți lent capacul rezervorului de carburant și eliberați cu atenție presiunea.
- În contact cu pielea, carburantul poate provoca vătămare. În caz de contact al carburantului cu pielea, utilizați apă și săpun pentru a îndepărta carburantul.

- Dacă vărsați carburantul pe îmbrăcăminte, schimbați imediat hainele.
- Nu umpleți complet rezervorul de carburant. Căldura provoacă dilatarea carburantului. Păstrați un gol în partea de sus a rezervorului de carburant.
- Strângeți până la capăt capacul rezervorului de carburant. Dacă nu este strâns, există pericol de incendiu.
- Înainte de a porni produsul, mutați-l la minimum 3 m / 10 ft de locul în care ați realimentat.
- Nu porniți produsul dacă pe el se află carburant sau ulei pentru motor. Îndepărtați combustibilul și uleiul de motor nedorite. Lăsați produsul să se usuce și așteptați până când vaporii de combustibil dispar înainte de a porni motorul.
- Examinați cu regularitate motorul, pentru a identifica eventuale scurgeri. Dacă există scurgeri în sistemul de alimentare cu carburant, nu porniți motorul înainte de a le remedia.
- Nu utilizați degetele pentru a verifica dacă motorul prezintă scurgeri.
- Depozitați carburantul numai în recipiente aprobate.
- Când produsul și carburantul sunt depozitate, asigurați-vă că nici combustibilul, nici vaporii de combustibil nu pot cauza daune.
- Scurgeți tot carburantul într-un recipient adecvat în aer liber, departe de scântei și flăcări.

Siguranța bateriei

AVERTISMENT: O baterie deteriorată poate provoca explozii și vătămări corporale. Dacă bateria este deformată sau deteriorată, contactați un distribuitor de service Husqvarna.

AVERTISMENT: Înainte de a utiliza produsul, citiți instrucțiunile de avertizare de mai jos.

- Utilizați ochelari de protecție atunci când vă aflați în apropierea bateriilor.
- Nu purtați ceasuri, bijuterii sau alte obiecte metalice în apropierea acumulatorului.
- Nu lăsați acumulatorul la îndemâna copiilor.
- Încărcați acumulatorul într-un spațiu bine ventilat.
- În timpul încărcării acumulatorului, păstrați orice materiale inflamabile la o distanță de minimum 1 m de acesta.
- Nu reutilizați acumulatorii înlocuiți. Consultați *Eliminarea la deșeuri la pagina 134*.
- Acumulatorul poate degaja gaze explozive. Nu fumați lângă acumulator. Țineți acumulatorul la distanță de flăcări deschise sau scântei.

Componente esențiale pentru siguranță

Pentru întreținerea componentelor esențiale pentru siguranță, apelați la un distribuitor de service Husqvarna care utilizează numai piese de schimb identice. Nu efectuați modificări asupra componentelor esențiale pentru siguranță. Componentele critice pentru siguranță sunt comutatorul manivelei, butonul de oprire a utilajului, senzorul neutru, comutatorul ambreiajului, comutatorul de coborâre, releul ECU, releul de pornire, releul ambreiajului, supapa hidraulică, comutatorul roții a 5-a, releul de coborâre a roții a 5-a, SPLC și ECU Deutz.

Instrucțiuni de siguranță pentru întreținere

AVERTISMENT: Înainte de a utiliza produsul, citiți instrucțiunile de avertizare de mai jos.

- Utilizați echipament individual de protecție. Consultați *Echipament individual de protecție la pagina 89*.
- Dacă întreținerea nu se efectuează corect și periodic, crește riscul de vătămări corporale și de deteriorare a produsului.
- Opriți motorul și lăsați produsul să se răcească înainte de a efectua operațiile de întreținere.
- Curățați produsul pentru a îndepărta materialele periculoase înainte de a efectua întreținerea.
- Gazele de eșapament de la motor sunt fierbinți și pot conține scântei. Nu utilizați produsul în interior sau în apropierea materialelor inflamabile.
- Nu modificați produsul. Modificările care nu sunt aprobate de către producător pot provoca vătămări corporale grave sau fatale.
- Utilizați întotdeauna accesorii și piese de schimb originale. Accesoriile și piesele de schimb neaprobate de producător pot provoca vătămări corporale grave sau deces.
- Înlocuiți piesele deteriorate, uzate sau defecte.
- Efectuați numai operațiunile de întreținere descrise în acest manual de utilizare. Solicitați unui centru de service autorizat să efectueze toate celelalte operații de service.
- Îndepărtați toate dispozitivele de pe produs înainte de a porni motorul după întreținere. Uneltele sau instrumentele slăbite atașate la piesele rotative pot fi ejectate și cauza vătămări.
- Solicitați unui centru de service autorizat să efectueze în mod regulat operații de service asupra produsului.
- Efectuați întreținerea pe o suprafață plată.
- Așezați întotdeauna cricuri sub produs ca suport dacă este necesar să ridicați produsul în timpul întreținerii.

Introducere

AVERTISMENT: Citiți și înțelegeți capitolul referitor la siguranță înainte de a utiliza produsul.

Ce trebuie făcut înainte de a utiliza produsul

- Citiți cu atenție acest manual al operatorului și asigurați-vă că înțelegeți instrucțiunile.
- Citiți manualul motorului, livrat de producătorul motorului.
- Citiți instrucțiunile furnizate împreună cu discul de tăiere de către producătorul discului de tăiere.
- Asigurați-vă că utilizați echipamentele corecte pentru disc.
- Înainte de a porni pentru prima dată produsul, urmați acești pași:
  a) Instalați o baterie nouă și conectați cablurile bateriei. Consultați *Conectarea și deconectarea bateriei la pagina 123*.

  Nota: Pentru unele piețe, bateria este instalată când achiziționați produsul.

  b) Setați limba corectă și efectuați alte setări necesare pe HMI.
- Înainte de fiecare utilizare a produsului, urmați acești pași:
  a) Efectuați întreținerea zilnică. Consultați *Program de întreținere la pagina 112*.
  b) Efectuați marcaje liniare pentru toate tăieturile. Pregătiți operarea cu atenție, pentru a preveni vătămările și deteriorările.
  c) Reglați mânerele de operare într-o poziție de operare adecvată. Consultați *Reglarea poziției mânerelor de operare la pagina 101*.
  d) Verificați indicatoarele reglabile și reglați-le dacă este necesar. Consultați *Verificarea indicatoarelor reglabile la pagina 101*.

Lame de tăiere

AVERTISMENT: Nu utilizați un disc de tăiere pentru alte materiale decât cele pentru care este conceput.

AVERTISMENT: Utilizați numai discuri diamantate pentru tăiere prin procedeu umed. Discul diamantat trebuie să poată fi aplicat la aceeași turație sau la o turație mai mare decât valoarea indicată pe plăcuța de identificare a produsului. Folosiți doar discuri diamantate care sunt conforme cu standardele naționale sau regionale, de exemplu EN13236 sau ANSI B7.1.

Producătorul discului de tăiere oferă avertismente și recomandări pentru operarea și întreținerea corespunzătoare a acestuia. Aceste avertismente sunt furnizate împreună cu discul de tăiere.

Discuri diamantate

AVERTISMENT: Asigurați-vă că discul diamantat se rotește în sensul săgeților indicate pe discul diamantat.

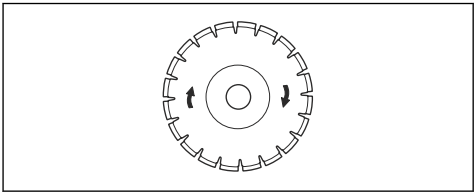

ATENȚIE: Utilizați întotdeauna un disc diamantat ascuțit.

Discurile diamantate au un miez din oțel cu segmente confecționate din diamante industriale. Există o gamă largă de discuri diamantate, care sunt utilizate pentru diferite operații. Asigurați-vă că utilizați tipul corect de disc diamantat.

Ascuțirea discurilor diamantate

Discurile diamantate se pot toci dacă folosiți o presiune de alimentare incorectă sau când tăiați materiale precum betonul armat întărit. Dacă folosiți un disc diamantat bont, aceasta devine prea fierbinte, ceea ce poate cauza slăbirea segmentelor de diamant.

- Reduceți adâncimea de tăiere și turația motorului pentru scurt timp, pentru a ascuți diamantele de pe discul diamantat.

Lame cu diamant pentru tăierea în mediu umed

AVERTISMENT: Folosiți întotdeauna o dimensiune a flanșei discului specificată pentru dimensiunea curentă a discului. Nu utilizați flanșe de disc deteriorate.

În timpul operării, frecarea provoacă o încălzire puternică a discului diamantat. Dacă discul diamantat se încălzește prea tare, va reduce tensionarea discului sau va cauza fisurarea miezului.

Lăsați discul diamantat să se răcească înainte de a-l atinge.

- Discurile diamantate pentru tăiere prin procedeu umed trebuie utilizate cu apă, pentru a menține miezul și segmentele discului diamantat reci în timpul tăierii. Discurile diamantate pentru tăiere prin procedeu umed nu pot fi utilizate uscate.
- Dacă utilizați discuri diamantate pentru tăiere prin procedeu umed fără apă, discul diamantat se poate încălzi prea tare. Acest lucru duce la performanțe slabe și la deteriorarea discului și reprezintă un risc pentru siguranță.

Instalarea și demontarea discului de tăiere

Citiți secțiunea *Configurarea produsului pentru diverse dimensiuni ale discului la pagina 97* înainte de a instala un disc de tăiere.

AVERTISMENT: Discul de tăiere este greu. Pentru această procedură este nevoie de cel puțin 2 persoane.

ATENȚIE: Asigurați-vă că discul de tăiere se rotește în sensul săgeților de pe discul de tăiere.

1. Puneți comutatorul de pornire a motorului în poziția „I” (A).

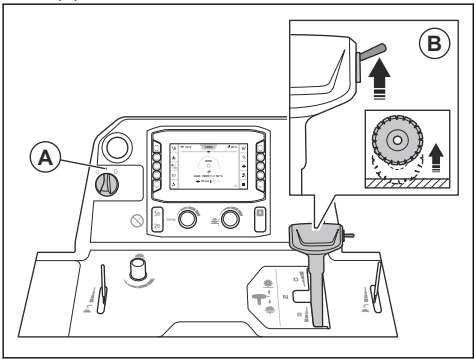

2. Apăsați în sus comutatorul (B) pentru a ridica discul de tăiere.

AVERTISMENT: Dacă produsul are instalat un kit de greutăți, țineți picioarele la distanță de kitul de greutăți atunci când ridicați discul de tăiere. Există riscul de rănire.

AVERTISMENT: Dacă aveți cuplată roata a 5-a, țineți picioarele la distanță de aceasta când ridicați discul de tăiere. Există un risc de rănire prin strivire.

3. Aduceți comutatorul de pornire a motorului în poziția „0” (C).

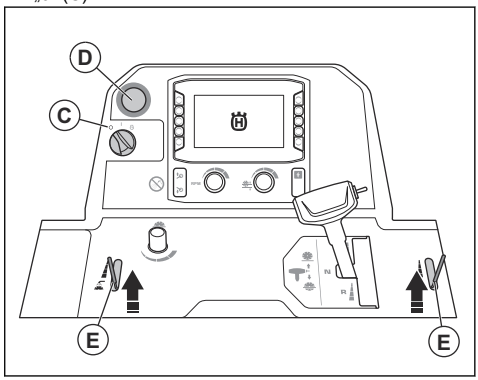

4. Apăsați butonul de oprire a utilajului (D).
5. Închideți robinetul de apă (E).
6. Slăbiți șurubul frontal de pe apărătoarea de disc și ridicați siguranța apărătorii de disc (F).

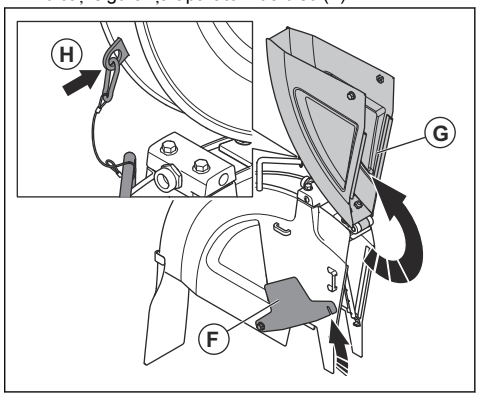

7. Ridicați partea din față a apărătorii discului (G) și blocați apărătoarea de disc în poziție verticală folosind sârma și carabina (H).

8. Scoateți șurubul axului de disc (I) și șaiba (J).

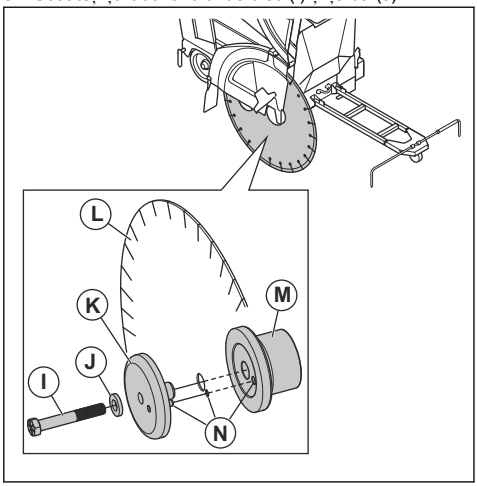

Nota: Șurubul axului de disc din partea dreaptă a produsului are un filet pe stânga. Șurubul axului de disc din partea stângă a produsului are un filet pe dreaptă.

9. Scoateți flanșa exterioară a discului (K).
10. Examinați dacă șurubul axului de disc, flanșele discului, șaiba plată și arborele flanșei de disc prezintă deteriorări. Înlocuiți componentele uzate sau deteriorate.
11. Curățați fileturile șurubului de la axul discului și suprafețele de contact ale șurubului.

AVERTISMENT: Piesele deteriorate sau murdare pot preveni instalarea corectă a discului de tăiere.

12. Așezați discul de tăiere (L) pe arborele flanșei exterioare.
13. Instalați discul de tăiere și flanșa exterioară în flanșa interioară (M). Asigurați-vă că siguranța trece prin disc până la flanșa interioară (N).
14. Pentru a elimina jocul, rotiți flanșa exterioară și discul de tăiere în direcția opusă celei în care se rotește discul de tăiere.

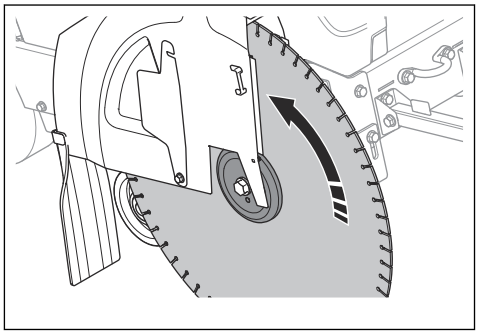

15. Aduceți comutatorul de pornire a motorului în poziția „I” (O).

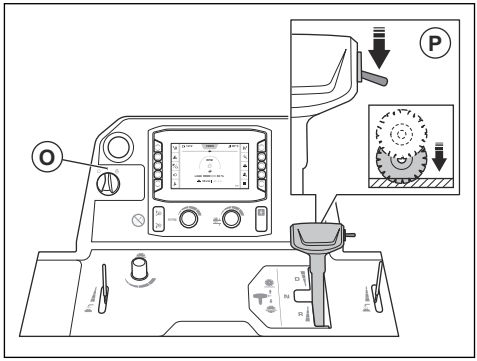

16. Apăsați comutatorul (P) pentru a coborî discul de tăiere până când atinge suprafața.

ATENȚIE: Nu coborâți discul de tăiere prea repede. Dacă lovește cu putere suprafața, discul de tăiere se poate deteriora. Reduceți viteza cu butonul pentru reglarea vitezei de coborâre a discului.

ATENȚIE: Nu permiteți ca greutatea frontală a produsului să apese pe discul de tăiere. Acest lucru provoacă deteriorarea discului de tăiere.

17. Instalați șaiba și șurubul axului de disc. Mențineți strâns discul de tăiere în timp ce strângeți șurubul axului de disc la cuplul de strângere corect:
    a) Pentru filetele umede, strângeți șurubul axului de disc la minimum 159 ft-lbs/236.6 Nm.
    b) Pentru filetele anti-gripare, strângeți șurubul axului de disc la minimum 180 ft-lbs/267.9 Nm.
    c) Pentru filetele uscate, strângeți șurubul axului de disc la minimum 212 ft-lbs/315.5 Nm.

Nota: Rezistența dintre discul de tăiere și sol ține discul de tăiere în poziție.

18. Coborâți partea din față a apărătorii de disc și puneți siguranța apărătorii de disc pe șurubul din față al apărătorii de disc. Strângeți șurubul din față al apărătorii de disc.

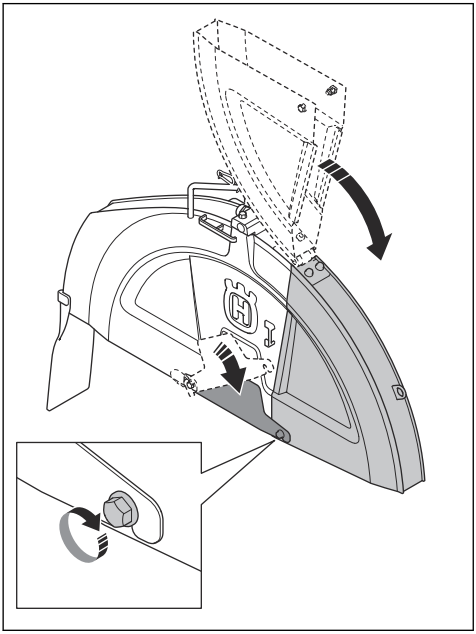

ATENȚIE: Nu utilizați produsul fără ca siguranța apărătorii de disc să fie cuplată și șurubul din față al apărătorii de disc să fie instalat. Nu utilizați produsul dacă există piese deteriorate.

19. Porniți produsul și ascultați pentru a identifica eventualele sunete neobișnuite. Dacă identificați sunete neobișnuite, scoateți discul de tăiere.
    a) Asigurați-vă că discul este instalat corect.
    b) Asigurați-vă că șurubul axului de disc este strâns corect.
    c) Asigurați-vă că apărătoarea discului este instalată corect. Consultați *Instalarea apărătorii lamei la pagina 96*.
    d) Examinați discul de tăiere pentru a detecta eventualele deteriorări. Înlocuiți dacă este deteriorat.
20. Operați produsul un timp, apoi strângeți din nou șurubul axului de disc la cuplul corect.
21. Scoateți discul de tăiere efectuând operațiile în ordine inversă.

AVERTISMENT: Când scoateți discurile diamantate, lăsați produsul să se răcească și utilizați mănuși de protecție. Discurile diamantate sunt foarte fierbinți după utilizare.

Instalarea apărătorii lamei

ATENȚIE: Procedați cu atenție când instalați apărătoarea discului. Apărătoarea discului este grea.

1. Coborâți apărătoarea de disc pe suporturi. Consultați pașii de mai jos pentru informații despre suporturile pe care să le utilizați pentru dimensiunea apărătorii discului:

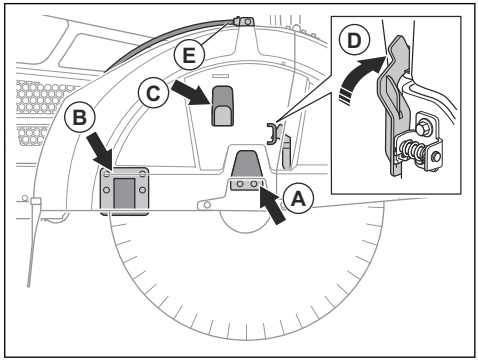

    a) Pentru apărătorile de disc de 26 inchi, coborâți apărătoarea discului de disc pe suportul (A).
    b) Pentru apărătorile de disc de 30 inchi, coborâți apărătoarea discului de disc pe suporturile (A) și (C).
    c) Pentru apărătorile de disc de 36 inchi, coborâți apărătoarea discului de disc pe suporturile (A), (B) și (C).
2. Împingeți în jos apărătoarea de disc până când sistemul de blocare a apărătorii de disc (D) se cuplează.
3. Conectați furtunul de apă (E).

Demontarea apărătorii de disc

ATENȚIE: Procedați cu atenție când demontați apărătoarea discului. Apărătoarea discului este grea.

1. Deconectați furtunul de apă (A) de la apărătoarea discului.

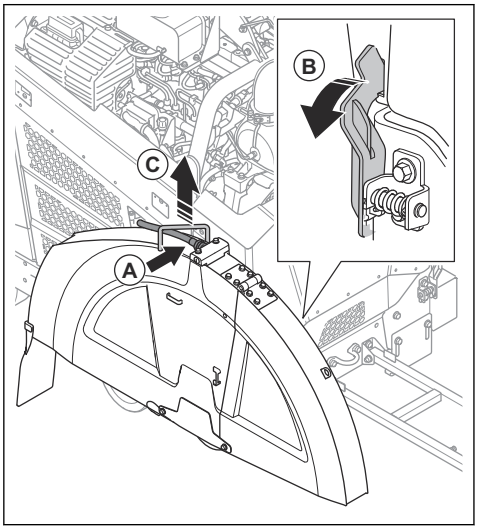

2. Utilizați cheia pentru axul de disc pentru a roti sistemul de blocare a apărătorii de disc (B) către înainte până când se decuplează.
3. Ridicați apărătoarea de disc de mâner (C).

Configurarea produsului pentru diverse dimensiuni ale discului

Un produs cu o cutie de viteze cu 1 treaptă funcționează cu 1 dimensiune specificată a discului și 1 apărătoare de disc specificată. Un produs cu o cutie de viteze cu 3 trepte funcționează cu o gamă specificată de dimensiuni ale discului și cu 1 apărătoare de disc specificată. Dacă înlocuiți discul de tăiere cu un disc de tăiere de altă dimensiune, este necesar să modificați configurația produsului.

Pentru un produs cu o cutie de viteze cu 1 treaptă, înlocuiți aceste piese cu piese având dimensiunile aplicabile noului disc de tăiere:

- Fuliile arborelui lamei
- Fuliile cutiei de viteze
- Flanșele arborelui lamei
- Curele
- Apărătoarea discului

Pentru un produs dotat cu o cutie de viteze cu 3 trepte, este suficient să schimbați treapta de viteză, dacă dimensiunea noului disc de tăiere este în aceeași gamă de dimensiuni cu discul de tăiere înlocuit. Dacă gama de dimensiuni este diferită, trebuie să înlocuiți piesele din listă și pe un produs cu o cutie de viteze cu 3 trepte.

Permiteți distribuitorului să vă ajute să trimiteți o comandă de piese necesare pentru configurația dvs.

Configurațiile produsului

Produsul poate fi configurat pentru a se potrivi cu diferitele dimensiuni ale discurilor.

- FS 5000D II cu o cutie de viteze cu 1 treaptă poate fi configurată pentru discuri cu dimensiuni de 500 mm/20 in., 650 mm/26 in., 750 mm/30 in. sau 900 mm/36 in.
- FS 5000D II cu o cutie de viteze cu 3 trepte poate fi configurată pentru discuri cu dimensiuni de 650 mm/26 in., 750 mm/30 in. sau 900 mm/36 in.

Pentru mai multe informații, accesați „Meniu principal” > „Sistem” > „Informații despre cutia de viteze și disc” pe HMI.

Schimbarea treptelor de viteză la un model de cutie de viteze cu 3 trepte

ATENȚIE: Nu schimbați treptele atunci când motorul este pornit sau înainte să verificați configurația produsului. Există riscul de deteriorare a cutiei de viteze.

AVERTISMENT: Pericol de vătămări corporale prin arsură. Lăsați amortizorul de zgomot să se răcească înainte de a schimba treapta.

Cutia de viteze dispune de 3 poziții de selectare a vitezei și 2 poziții neutre. Când cutia de viteze este în poziția neutră, discul de tăiere nu se rotește când motorul este pornit.

1. Puneți comutatorul de pornire a motorului în poziția de oprire.
2. Asigurați-vă că dimensiunea fuliilor cutiei de viteze, a fuliilor axului de disc și a flanșelor axului de disc este corectă pentru dimensiunea discului de tăiere montat.
3. Asigurați-vă că turația axului de disc este corectă.
4. Slăbiți piulița de blocare (A).

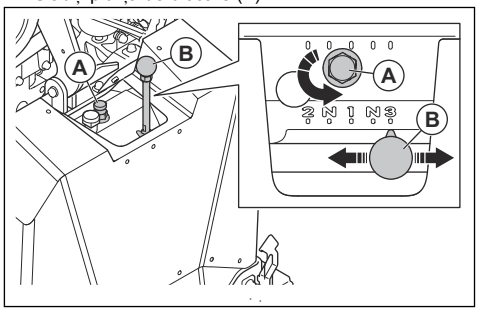

5. Rotiți șurubul de blocare cu 2 ture în sens invers acelor de ceasornic pentru a-l slăbi.

6. Deplasați maneta de schimbare a treptelor de viteză (B) la treapta potrivită. Dacă este dificil să deplasați maneta de schimbare a treptelor de viteză, rotiți axul discului pe o distanță mică.
7. Strângeți șurubul de blocare cu degetele.

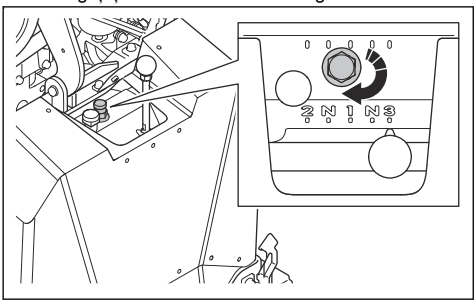

8. Strângeți piulița de blocare cu ajutorul cheii furnizate.

ATENŢIE: Nu strângeți prea tare piulița de blocare.

Schimbarea dimensiunii discului, model de cutie de viteze cu o treaptă

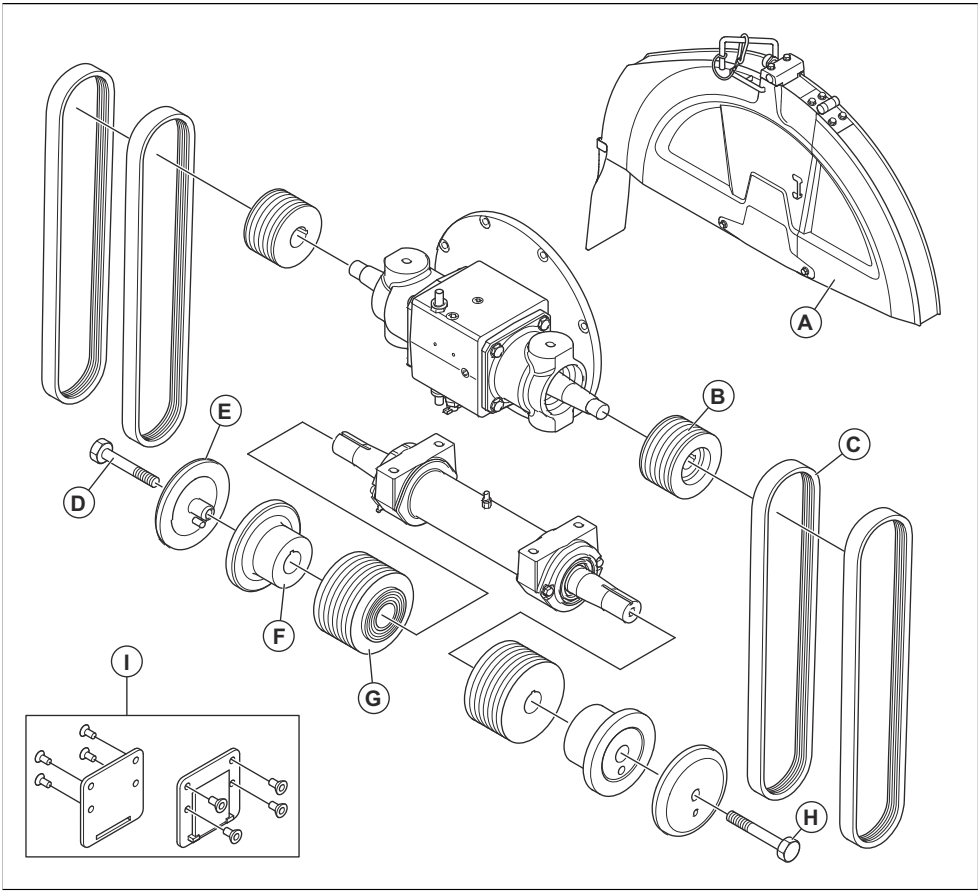

	FS 5000D II, mm/in.			
A	500/20	650/26	750/30	900/36
B	114/4,51	89/3,5	89/3,5	89/3,5
C	3VX450	3VX435	3VX450	3VX460
D	HHCS 5/8-11×4,25 LH	HHCS 5/8-11×4,25 LH	HHCS 5/8-11×4,25 LH	HHCS 5/8-11×4,75 LH
E	114/4,5	127/5	127/5	152,5/6
F	114/4,5	127/5	127/5	152,5/6
G	106/4,17	106/4,17	121,5/4,78	146/5,75
H	HHCS 5/8-11×4,25 RH	HHCS 5/8-11×4,25 RH	HHCS 5/8-11×4,25 RH	HHCS 5/8-11×4,75 RH
I	Nu	Nu	Nu	Da

Schimbare dimensiune disc, model de cutie de viteze cu 3 trepte

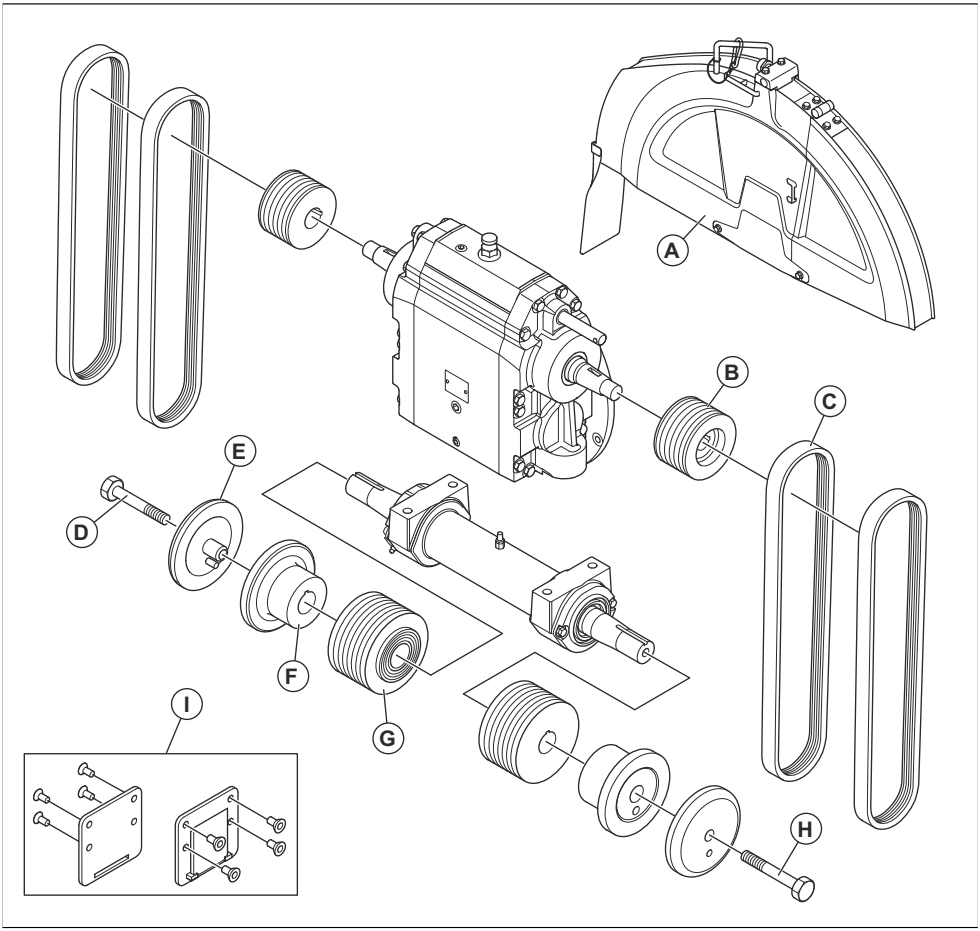

	FS 5000D II, mm/in.		
A	650/26	750/30	900/36
B	114/4,51	105/4,13	105/4,13
C	3VX550	3VX550	3VX560
D	HHCS 5/8-11×4,25 LH	HHCS 5/8-11×4,25 LH	HHCS 5/8-11×4,75 LH
E	127/5	127/5	152,5/6
F	127/5	127/5	152,5/6
G	106/4,17	115/4,53	138/5,43

	FS 5000D II, mm/in.		
H	HHCS 5/8-11×4,25 RH	HHCS 5/8-11×4,25 RH	HHCS 5/8-11×4,75 RH
I	Nu	Nu	Da

Alimentarea cu carburant

ATENȚIE: Folosiți întotdeauna tipul corect de carburant. Un tip incorect de carburant cauzează deteriorarea produsului.

ATENȚIE: Nu folosiți biodiesel. Carburantul biodiesel cauzează deteriorarea furtunurilor de carburant.

- Utilizați motorină de tipul corect. Consultați *Date tehnice la pagina 135*. Pentru mai multe informații despre carburant, consultați manualul motorului furnizat de producătorul motorului.

Reglarea poziției mânerelor de operare

1. Pentru a regla lungimea mânerelor de operare, slăbiți butonul de blocare (A).

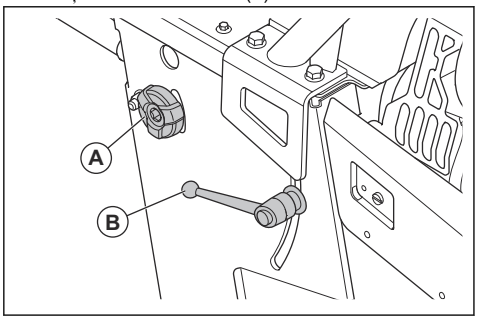

2. Reglați mânerele de operare la lungimea de operare adecvată.
3. Strângeți butonul de blocare (A).
4. Pentru a regla înălțimea mânerelor de operare, rotiți maneta de blocare (B) în sens invers acelor de ceasornic.
5. Reglați mânerele de operare la înălțimea de operare adecvată.
6. Rotiți maneta de blocare (B) în sensul acelor de ceasornic pentru a bloca mânerele de operare în poziție.

Verificarea indicatoarelor reglabile

1. Puneți o bară metalică dreaptă și lungă sau un obiect echivalent pe orizontală pe discul de tăiere.
2. Asigurați-vă că indicatorul reglabil (A) și indicatorul din spate (B) sunt aliniate cu discul de tăiere (C) și marcajul liniar (D) de pe suprafață.

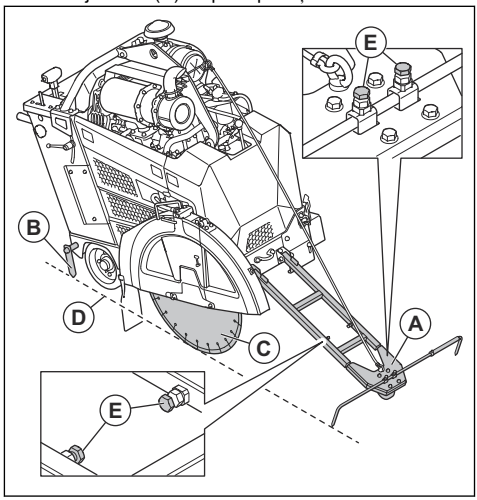

3. Dacă este necesar, urmați pașii de mai jos pentru a regla indicatoarele reglabile:
   a) Reglați lungimea și lățimea indicatorului reglabil cu ajutorul șuruburilor (E).
   b) Pentru a regla indicatorul din spate, loviți-l ușor cu un ciocan de cauciuc.

Utilizarea calelor de parcare

AVERTISMENT: Nu parcați produsul pe pante cu înclinarea mai mare de limita de 10°.

Nota: Calele de parcare sunt opționale pentru America de Nord.

- Puneți calele de parcare în spatele roților din spate dacă parcați produsul în pantă.

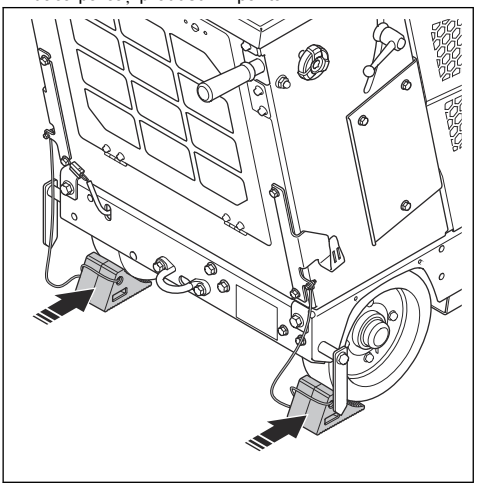

- Puneți calele de parcare în fața roților din spate dacă parcați produsul în rampă.
- Când nu le utilizați, depozitați calele de parcare în cârligele de pe fiecare parte a produsului.

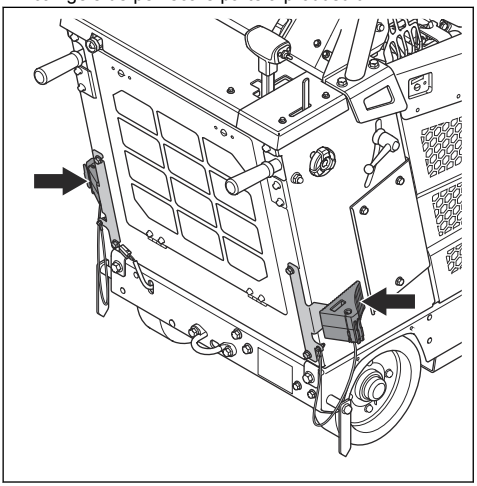

Accesorii

Dacă aveți accesorii instalate pe produsul dvs., pe HMI sunt vizibile 2 butoane suplimentare. 1 pentru lumini (A) și 1 pentru pompa de apă (B).

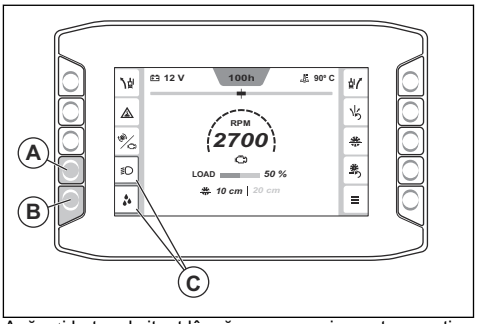

Apăsați butonul situat lângă un accesoriu pentru a activa sau dezactiva funcțiile accesoriului. Când un accesoriu este activat, în jurul simbolului accesoriului apare un indicator portocaliu (C).

Cuplarea și decuplarea ambreiajului

1. Apăsați butonul (A) pentru a cupla ambreiajul. Ambreiajul este cuplat atunci când indicatorul (B) de pe butonul ambreiajului se aprinde. Culoarea valorii pentru turație este albă când ambreiajul este cuplat.

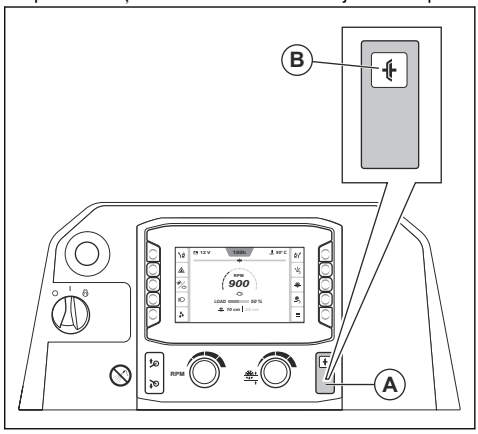

2. Apăsați butonul din nou pentru a decupla ambreiajul. Ambreiajul este decuplat atunci când indicatorul de pe butonul ambreiajului se stinge. Culoarea valorii pentru turație este gri când ambreiajul este decuplat.

Interfața om-mașină (HMI)

Când porniți produsul, se afișează ecranul principal al HMI. Din ecranul principal, puteți obține diferite tipuri de informații despre starea produsului și puteți accesa diferite submeniuri.

Funcția E-track

În timpul funcționării, discul de tăiere produce rezistență la deplasarea înainte de la roțile din spate. Acest lucru face ca produsul să vireze în aceeași direcție în care este montat discul de tăiere. Pentru a preveni tăiere aliniată incorect și a reduce oboseala operatorului, unghiul axei spate poate fi reglat cu ajutorul funcției E-track. Consultați *Reglarea axei spate cu funcția E-track la pagina 103* pentru informații despre cum se utilizează funcția E-track.

Reglarea axei spate cu funcția E-track

Puteți efectua reglarea axei spate folosind funcția E-track în timpul operării sau când produsul este staționat.

- Apăsați butoanele de reglare a funcției E-track din stânga și dreapta (A) pentru a regla axa spate. Apăsați în mod repetat pentru a efectua reglaje mici.

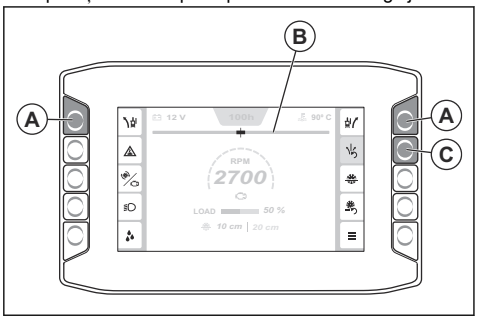

Nota: Indicatorul funcției E-track (B) de pe HMI arată unghiul curent al axei spate. Reglajul este salvat când contactul este oprit sau când produsul nu mai este alimentat electric.

- Priviți mișcarea și direcția produsului pentru a vă asigura că reglarea este corectă.
- Pentru a reseta axa spate la unghiul central setat în sistem, apăsați butonul de resetare a funcției E-track (C).
- Pentru a reveni la unghiul reglat, apăsați din nou butonul de resetare a funcției E-track.
- Pentru a regla unghiul central setat în sistem, consultați *Reglarea unghiului central pentru funcția E-track la pagina 105*.

Activarea sau dezactivarea întrerupătorului de siguranță pentru apă

Întrerupătorul de siguranță pentru apă oprește produsul dacă presiunea apei scade sau dacă apa este epuizată în timpul funcționării.

ATENȚIE: Utilizați întotdeauna apă în timpul operării pentru a menține temperatura discurilor diamantate redusă. Sistemul de răcire cu apă mărește, de asemenea, durata de viață a discurilor diamantate și previne acumularea prafului.

1. Apăsați butonul (A) pentru a activa întrerupătorul de siguranță pentru apă. Un indicator portocaliu (B) arată când este activat întrerupătorul de siguranță pentru apă.

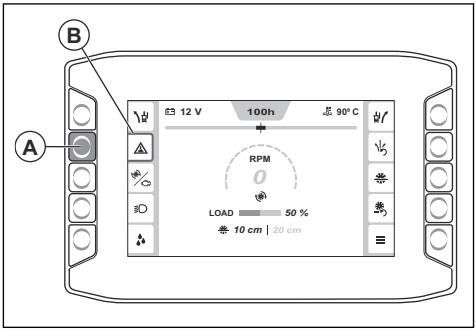

2. Apăsați butonul din nou pentru a dezactiva întrerupătorul de siguranță pentru apă. Indicatorul portocaliu se stinge când întrerupătorul de siguranță pentru apă este dezactivat.

Indicator de turație

Indicatorul din centrul HMI (A) indică turația motorului sau a discului de tăiere.

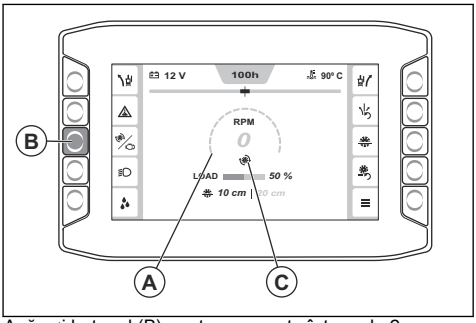

Apăsați butonul (B) pentru a comuta între cele 2 moduri. Pictograma (C) indică dacă turația afișată este a motorului sau a discului de tăiere. Culoarea valorii pentru turație este albă când ambreiajul este cuplat și gri când ambreiajul este decuplat.

„Meniu principal”

Apăsați butonul (A) pentru a accesa meniul principal.

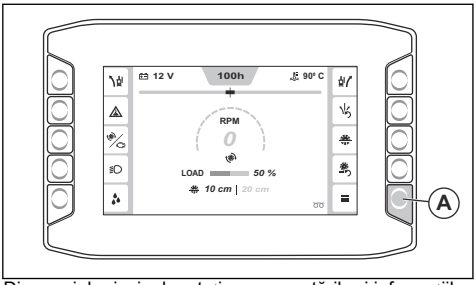

Din meniul principal, puteți accesa setările și informațiile referitoare la „Stare utilaj”, „Funcții” și „Sistem”. Consultați *Prezentare generală a „meniului principal” la pagina 104* pentru informații despre structura meniului.

Prezentare generală a „meniului principal”

- **Stare utilaj**, consultați *„Stare utilaj” la pagina 104*.
  - Defecțiuni active
  - Jurnal de defecțiuni
  - Timp de funcționare
  - Meniul temporizatorului de service
  - Resetare jurnal de defecțiuni
- **Funcții**, consultați *„Funcții” la pagina 105*.
  - Regenerarea
  - Calibrarea E-track
- **Sistem**, consultați *„Sistem” la pagina 106*.
  - Setări afișaj
    - Luminozitate
    - Limbă
    - Unități
    - Codul PIN
    - Resetare setări afișaj
  - Informații privind sistemul
    - Utilaj
    - Motor
    - Afișaj
    - Modul de control
  - Informații despre cutia de viteze și disc
  - Licențe terțe
  - Configurare mașină
    - Funcții suplimentare
    - Resetare interval service
    - Calibrați adâncimea discului
    - Oprire ralanti redus

„Stare utilaj”

Meniul „Stare utilaj” (A) oferă acces la „Defecțiuni active” (B), „Jurnal de defecțiuni” (C), „Timp de funcționare” (D), „Meniul temporizatorului de service” (E) și „Resetare jurnal de defecțiuni” (F).

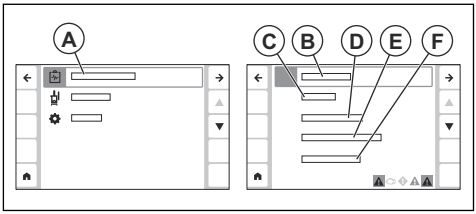

- „Defecțiuni active”: Arată o listă cu defecțiunile pe care le identifică produsul. Consultați *Diferite tipuri de mesaje pe afișaj la pagina 105* pentru mai multe informații
- „Jurnal de defecțiuni”: Afișează o listă cu toate defecțiunile pe care produsul le-a avut de la ultima resetare.
- „Timp de funcționare”: Afișează informații despre timpul total de funcționare, timpul curent de funcționare și cât timp mai este până la următoarea revizie necesară. De asemenea, puteți reseta timpul de funcționare curent în acest meniu.
- „Meniul temporizatorului de service”: Afișează informații despre diferite tipuri de sarcini de întreținere necesare pentru produs. Fiecare sarcină de întreținere are un cronometru care numără timpul rămas până la următoarea întreținere. În meniul temporizatorului de service, puteți edita și intervalul pentru fiecare temporizator de service.
- „Resetare jurnal de defecțiuni”: Resetează jurnalul de defecțiuni.

Meniul „Defecțiuni active”

În bara de jos (A) a HMI puteți vedea mesajele active.

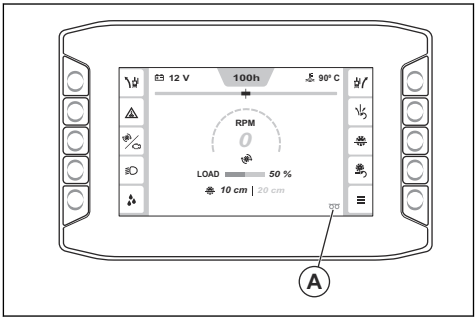

Accesați „Meniu principal” > „Stare utilaj” > „Defecțiuni active” pentru a vedea lista cu toate mesajele active. Cel mai nou mesaj (B) apare la începutul listei.

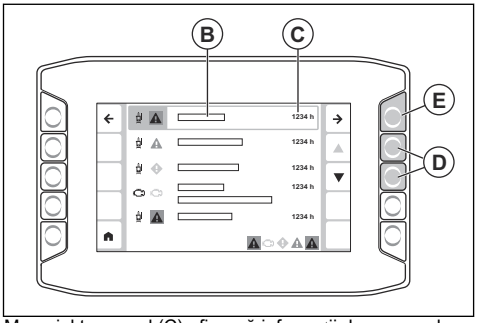

Marcajul temporal (C) afișează informații despre ora la care a apărut mesajul. Navigați cu ajutorul săgeților (D) pentru a vă deplasa în sus și în jos în listă. Apăsați săgeata (E) pentru a afișa mai multe informații despre un mesaj. Consultați *Diferite tipuri de mesaje pe afișaj la pagina 105* pentru mai multe informații despre diferitele tipuri de mesaje care pot apărea pe HMI.

Diferite tipuri de mesaje pe afișaj

În timpul funcționării, pe afișaj pot apărea 4 tipuri diferite de mesaje:

- **Mesajele de informare** ajută și oferă indicații despre modul de utilizare a produsului. Un mesaj de informare este afișat cu un simbol de informare cu text alb.
- **Mesajele de atenționare** arată că ceva nu este corect. Un mesaj de atenționare apare cu un romb galben.
- **Mesajele de avertizare** afișează defecțiunile sau defectele de siguranță care pot cauza deteriorări mecanice. Produsul se va opri în timp scurt. Un mesaj de avertizare apare cu un simbol roșu.
- **Mesajele de eroare** apar când produsul este oprit din cauza unei defecțiuni sau a unei erori de siguranță. Se afișează un mesaj de eroare cu un simbol alb pe fond roșu.
- Un mesaj are 5 părți: 1 simbol (A), informații despre mesaj (B), ce face mesajul (C), informații despre ce trebuie să faceți (D) și marcaj temporal (E).

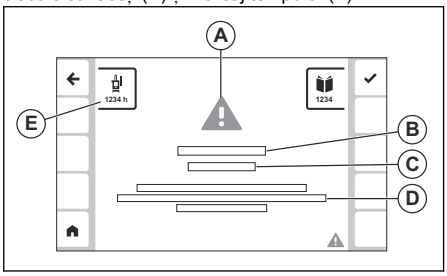

- Consultați *Acțiuni când apare un mesaj pe afișaj la pagina 105* pentru informații despre ce trebuie să faceți când apare un mesaj pe afișaj.

Acțiuni când apare un mesaj pe afișaj

1. Efectuați procedura descrisă în mesajul afișat pe ecran.
2. Apăsați butonul situat lângă simbolul (A) pentru a închide mesajul. Dacă mesajul nu mai apare, puteți continua să utilizați produsul.

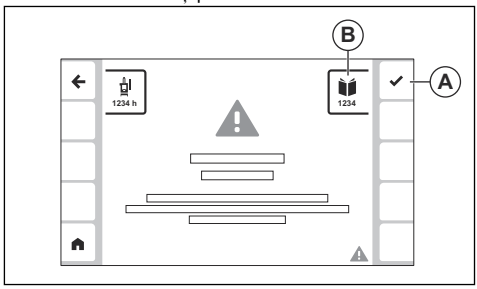

3. Dacă mesajul apare din nou, notați codul (B) și consultați *Coduri pentru diferite tipuri de mesaje la pagina 126*.

„Funcții”

Meniul „Funcții” (A) oferă acces la „Regenerare” (B) și „Calibrare E-track” (C).

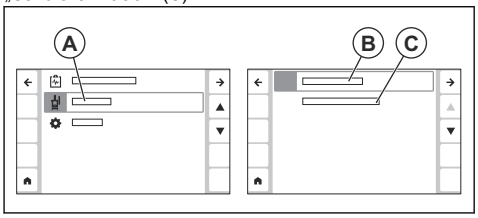

- „Regenerare”: Utilizați acest meniu pentru a regenera produsul. Consultați *Regenerarea la pagina 124* pentru mai multe informații.
- „Calibrare E-track”: Utilizați acest meniu pentru a regla unghiul central pentru funcția E-track. Consultați *Reglarea unghiului central pentru funcția E-track la pagina 105* pentru mai multe informații.

Reglarea unghiului central pentru funcția E-track

1. Reglați axa spate cu ajutorul funcției E-track până când axa spate ajunge în poziția centrală. Consultați *Reglarea axei spate cu funcția E-track la pagina 103*.

2. Apăsați butonul „Meniu principal” (A).

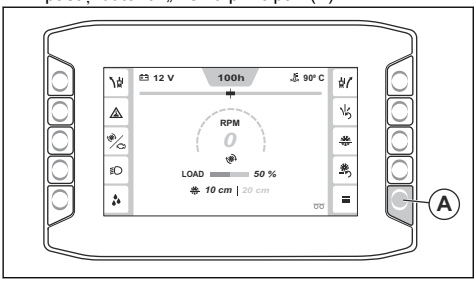

3. Selectați „Funcții” > „Calibrare E-track”.

Unghiul central pentru funcția E-track este setat la poziția curentă a axei spate.

„Sistem"

Meniul „Sistem” (A) oferă acces la „Setări afișare” (B), „Informații sistem” (C), „Informații despre cutia de viteze și disc” (D), „Configurație utilaj” (E) și „Licențe terțe” (F).

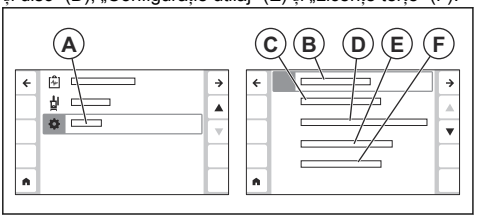

- „Setări afișaj”: Utilizați acest meniu pentru a modifica setările pentru limbă, luminozitate, unități și codul PIN. De asemenea, puteți reseta setările afișajului din acest meniu.
- „Informații sistem”: Afișează informații despre produs, motor, interfața om-mașină (HMI) și modulul de control.
- „Informații despre cutia de viteze și disc”: Afișează informații despre setările ideale pentru diferite tipuri de discuri și mecanisme. Consultați *Găsirea informațiilor despre configurația corectă a produsului la pagina 106*.
- „Configurare utilaj”: Oferă acces la meniurile „Funcții suplimentare”, „Resetare interval de service”, „Calibrare adâncime disc” și „Oprire ralanti redus”.
  - „Funcții suplimentare”: Utilizați acest meniu pentru a activa eventualele accesorii pe care le are produsul.
  - „Resetare interval service”: Utilizați acest meniu pentru a reseta intervalul de service pentru diferite tipuri de sarcini de service.
  - „Calibrare adâncime disc”: Utilizați acest meniu pentru a calibra opritorul de adâncime al discului. Ridicați produsul în poziția cea mai înaltă, apoi apăsați butonul de confirmare.
  - „Oprire ralanti redus”: Utilizați acest meniu pentru a activa sau dezactiva funcția de oprire la ralanti redus.
- „Licențe terțe”: Afișează informații despre termenii licenței pentru diferitele programe software terțe utilizate în software-ul HMI.

Găsirea informațiilor despre configurația corectă a produsului

Pentru a configura produsul pentru diferite dimensiuni ale discului, poate fi necesară înlocuirea diferitelor părți ale sistemului de acționare a discului. În HMI, puteți găsi informații despre configurația corectă a produsului pentru diferite dimensiuni ale palelor și modele de cutii de viteze.

1. Apăsați butonul „Meniu principal” (A).

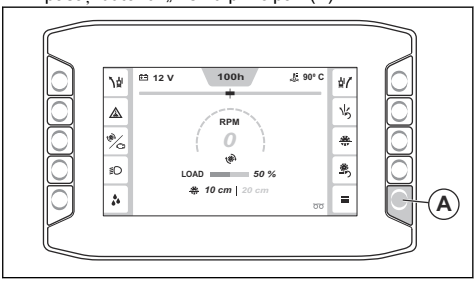

2. Selectați „Sistem” > „Informații despre cutia de viteze și disc”.
3. Utilizați săgețile (B) pentru a găsi configurația produsului dvs. în listă și selectați-o cu butonul (C).

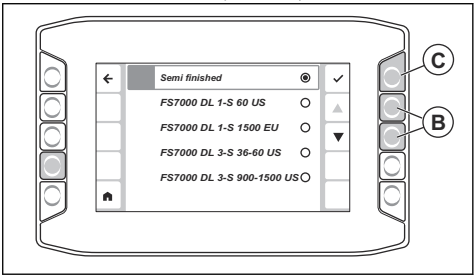

4. Pe ecran apare un tabel cu viteza corectă (D), dimensiunea corectă a lamei (E), dimensiunea flanșei (F), turația pe minut a arborelui discului (G), dimensiunea fuliei arborelui lamei (H), turația nominală a motorului (I) și dimensiunea fuliei motorului (J) pentru configurația produsului selectată.

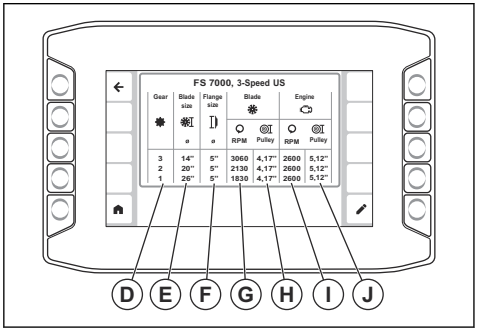

Nota: Coloana pentru viteza corectă (D) apare numai pentru produsele cu 3 viteze.

Consultați *Schimbarea dimensiunii discului, model de cutie de viteze cu o treaptă la pagina 98* sau *Schimbare dimensiune disc, model de cutie de viteze cu 3 trepte la pagina 100* pentru informații despre cum să reglați produsul la configurația recomandată.

Opritorul de adâncime al lamei

Utilizați opritorul de adâncime al discului, pentru a seta adâncimea maximă de tăiere. Adâncimea curentă de tăiere (A) și opritorul de adâncime al discului (B) sunt afișate pe ecranul principal al HMI. Apăsați butonul (C) pentru a activa sau dezactiva opritorul de adâncime al discului.

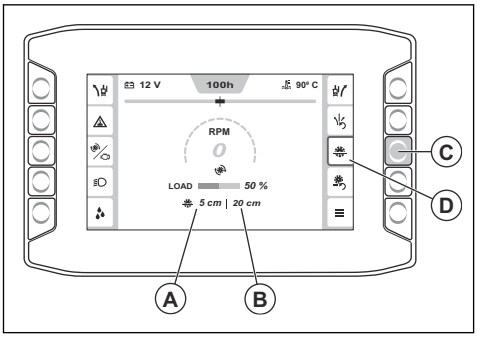

Reglarea adâncimii de tăiere

1. Apăsați comutatorul (A) pentru a coborî discul de tăiere până când atinge suprafața. Aceasta este poziția de pornire pentru adâncimea de tăiere.

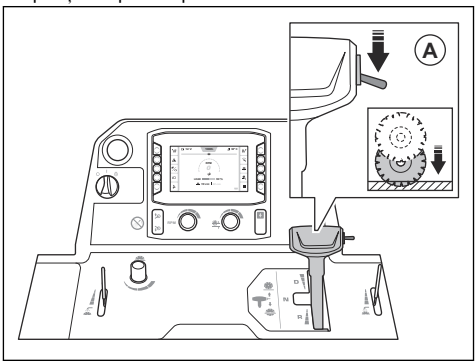

ATENȚIE: Nu coborâți discul de tăiere prea repede. Dacă discul de tăiere lovește cu putere suprafața, aceasta poate deteriora discul de tăiere. Reduceți viteza cu butonul pentru reglarea vitezei de coborâre a discului.

2. Pe panoul de control, apăsați butonul de resetare pentru adâncimea discului (B). Valoarea adâncimii de tăiere (C) este setată la 0 cm/in.

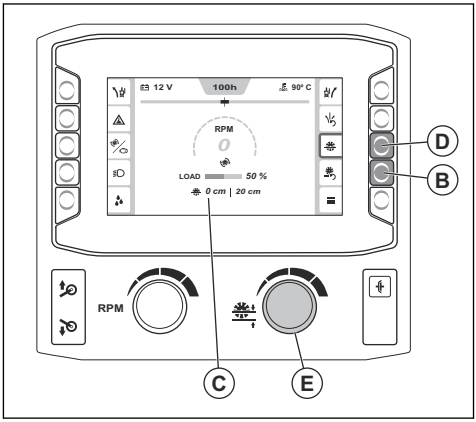

3. Apăsați și țineți apăsat butonul ON/OFF pentru opritorul de adâncime al discului (D) pentru a activa funcția de opritor de adâncime al discului.
4. Rotiți butonul pentru reglarea opritorului adâncimii discului (E) până când pe HMI apare adâncimea corectă de tăiere. În timpul funcționării, discul de tăiere nu este coborât mai mult decât adâncimea de tăiere setată.

ATENŢIE: Verificați întotdeauna dacă adâncimea de tăiere este corectă. Funcția de oprire a adâncimii de lucru a discului vă ajută să obțineți adâncimea de tăiere corectă, dar oferă doar o indicație a valorii adâncimii.

5. Dacă este necesar să măriți adâncimea de tăiere în timpul funcționării, efectuați 1 dintre pașii următori:
   a) Rotiți butonul pentru reglarea opririi adâncimii de lucru a discului pentru a seta o nouă adâncime de tăiere.
   b) Apăsați butonul de lângă simbolul pentru oprirea adâncimii de lucru a discului pentru a dezactiva această funcție.

Adâncimi maxime de tăiere

Adâncimea maximă de tăiere este diferită în funcție de dimensiunile diferite ale discului. Pentru mai multe informații, consultați tabelul de mai jos.

Dimensiune, mm/in.	Adâncime max. de tăiere, mm/in.
500/20	193/7,75
650/26	262/10,5
750/30	312/12,5
900/36	374/15

Pornirea produsului

1. Conectați admisia apei la o sursă de alimentare cu apă.
2. Închideți robinetul.

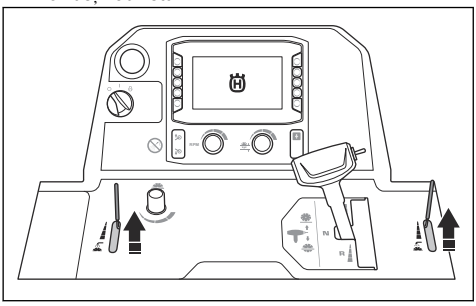

3. Setați maneta pentru controlul vitezei la poziția neutră.

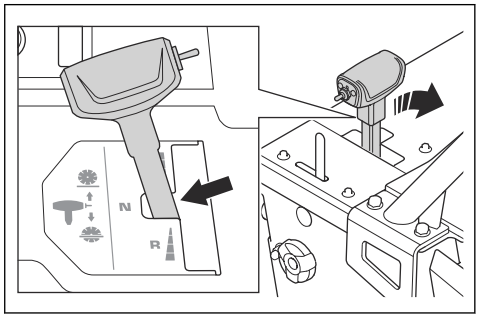

4. Rotiți comutatorul de pornire a motorului în poziția „I” (A).

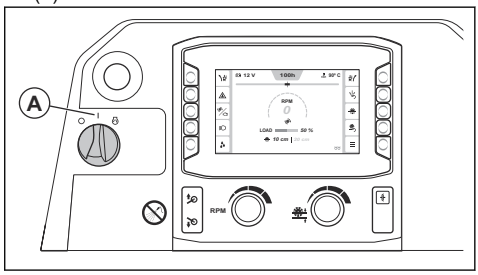

5. Dacă pe HMI apare simbolul pentru preîncălzire, așteptați până când se stinge.
6. Rotiți comutatorul de pornire a motorului în poziția START (B) pentru a porni motorul.

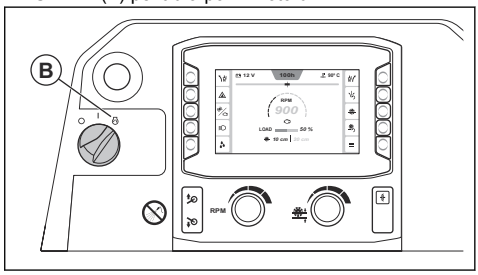

7. Lăsați motorul să funcționeze la turația de ralanti timp de 2-3 minute, până când temperatura motorului începe să crească.

ATENŢIE: Nu lăsați motorul să funcționeze la turație de ralanti redusă când produsul nu este în funcțiune. Turația de ralanti redusă crește cantitatea de particule din motor și scade timpul dintre regenerări.

Operarea produsului

1. Rotiți comutatorul de pornire a motorului în poziția „I” (A).

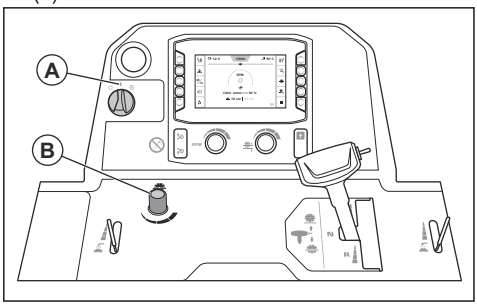

2. Rotiți butonul (B) pentru a seta viteza de coborâre a discului. Rotiți în sens invers acelor de ceasornic pentru a mări viteza și în sensul acelor de ceasornic pentru a reduce viteza.
3. Setați adâncimea de tăiere. Consultați *Reglarea adâncimii de tăiere la pagina 107*.
4. Porniți produsul. Consultați *Pornirea produsului la pagina 108*.
5. Activați întrerupătorul de siguranță al circuitului de apă. Consultați *Activarea sau dezactivarea întrerupătorului de siguranță pentru apă la pagina 103*.
6. Deschideți robinetul de apă (C).

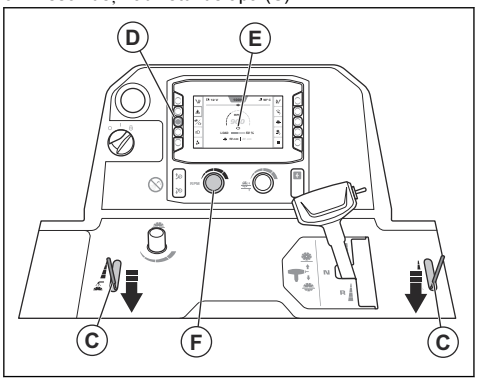

7. Apăsați butonul (D) și asigurați-vă că simbolul motorului (E) apare pe HMI. Reglați turația motorului cu ajutorul butonului de reglare a turației (F).
8. Verificați indicatorul pentru turație (G) și asigurați-vă că turația motorului nu depășește 1200 rot/min.

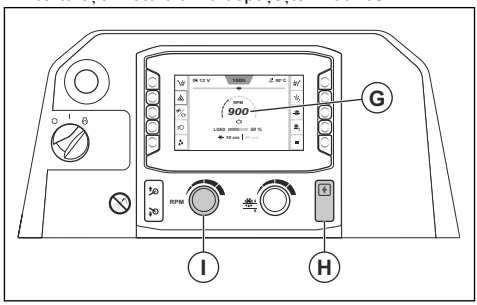

9. Apăsați butonul ambreiajului (H).
10. Rotiți butonul de reglare a turației (I) în sensul acelor de ceasornic pentru a mări turația motorului la valoarea maximă.
11. Mențineți indicatorul reglabil, indicatorul din spate și discul de tăiere pe marcajul liniar în timpul întregii operații.
12. Apăsați în jos comutatorul (J) pentru a coborî discul de tăiere.

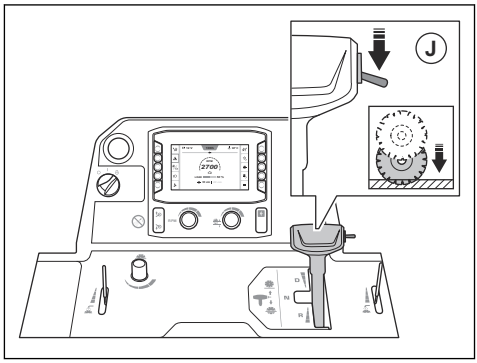

ATENȚIE: În cazul în care coborâți discul de tăiere într-o tăietură care nu este finalizată complet, aliniați cu precizie discul de tăiere cu tăietura, pentru a evita deteriorarea discului de tăiere.

13. Împingeți maneta pentru controlul vitezei înainte, pentru deplasarea înainte a mașinii de tăiat, sau înapoi, pentru deplasarea înapoi. Cu cât apăsați mai mult maneta pentru controlul vitezei, cu atât viteza crește mai mult.

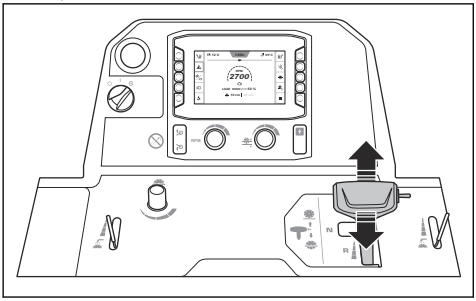

14. Ascultați sunetul motorului. Acționați maneta pentru controlul vitezei pentru a adapta viteza la condițiile de tăiere.
15. După 2 m/7 ft, opriți produsul și verificați tăietura. Reglați axa din spate dacă produsul nu taie drept. Consultați *Reglarea axei spate cu funcția E-track la pagina 103*.
16. Când operația este finalizată, setați maneta pentru controlul vitezei la poziția neutră.

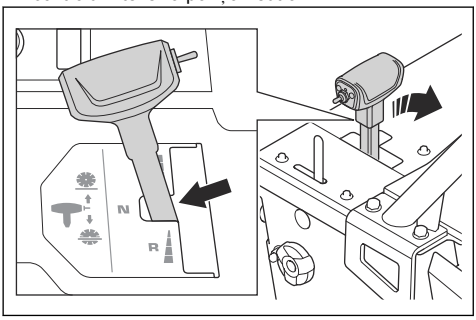

17. Împingeți comutatorul (K) până când discul de tăiere se află deasupra suprafeței.

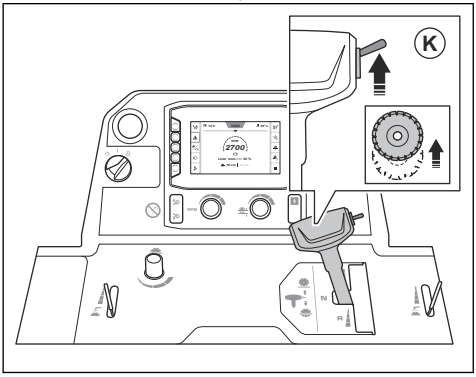

AVERTISMENT: Dacă produsul are instalat un kit de greutăți, țineți picioarele la distanță de kitul de greutăți atunci când ridicați discul de tăiere. Există riscul de rănire.

AVERTISMENT: Dacă aveți cuplată roata a 5-a, țineți picioarele la distanță de aceasta când ridicați discul de tăiere. Există un risc de rănire prin strivire.

18. Rotiți butonul pentru reglarea vitezei (L) în poziția pentru turația de ralanti redusă.

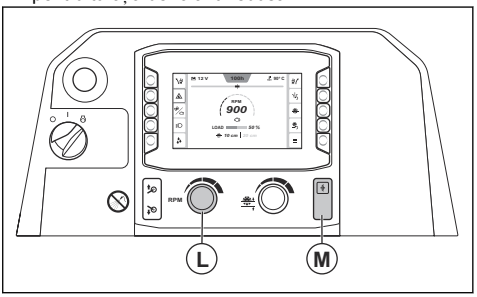

19. Apăsați butonul ambreiajului (M).

Operarea în linie dreaptă a produsului

În timpul funcționării, discul de tăiere produce rezistență la deplasarea înainte de la roțile din spate. Acest lucru face ca produsul să vireze în aceeași direcție în care este montat discul de tăiere. Pentru a preveni o tăietură strâmbă, puteți regla unghiul axei spate cu ajutorul funcției E-track. Consultați *Reglarea axei spate cu funcția E-track la pagina 103*.

Utilizarea tehnicii de lucru corecte

- Nu vă apropiați de traseul discului când motorul este pornit. Poziția corectă a operatorului este între mânere.

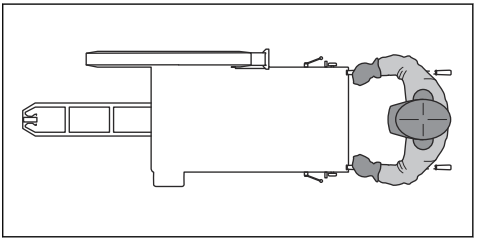

- Examinați frecvent discul de tăiere pentru a identifica eventualele fisuri și piese defecte în timpul zilei de lucru. Nu utilizați discurile deteriorate.

AVERTISMENT: Opriți motorul înainte de a examina discul de tăiere.

- Nu șlefuiți cu partea laterală a discului de tăiere. Discul de tăiere se poate sparge și poate cauza vătămarea operatorului sau a persoanelor din apropiere. Utilizați doar muchia de tăiere.
- Nu îndoiți și nu răsuciți discul de tăiere în interiorul tăieturii.
- Aveți grijă ca discul de tăiere să se miște liber și să nu se prindă în tăietură.

Oprirea produsului

1. Rotiți butonul pentru reglarea vitezei (A) în poziția pentru turația de ralanti redusă.

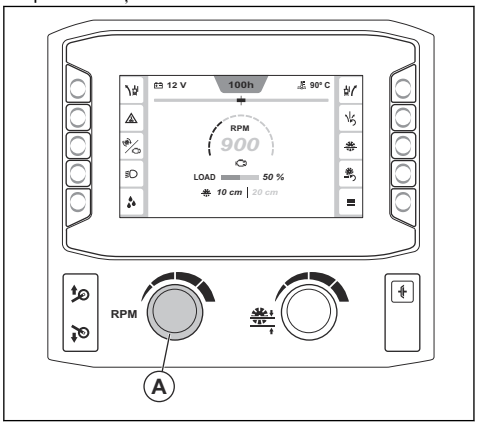

2. Închideți robinetul.

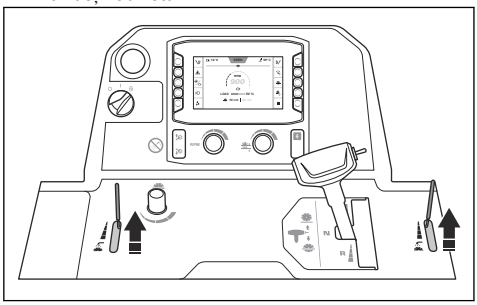

3. Lăsați motorul să funcționeze la turația de mers în gol timp de 2-3 minute.
4. Rotiți comutatorul de pornire a motorului în poziția „0” (B). Apăsați butonul de oprire a mașinii (C) dacă lama nu se oprește când rotiți comutatorul de pornire a motorului.

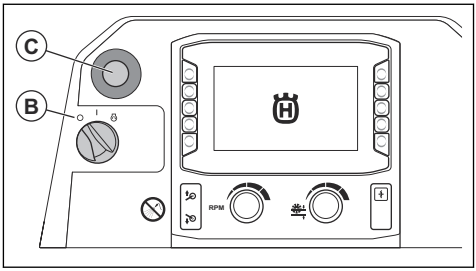

5. Setați mânerele de operare în poziția cea mai scurtă.

AVERTISMENT: Discul de tăiere continuă să se rotească o perioadă după oprirea motorului. Nu opriți discul de tăiere cu mâna. Se pot produce vătămări corporale grave.

Întreținere

Introducere

AVERTISMENT: Citiți și înțelegeți capitolul privind siguranța înainte de a efectua operații de întreținere asupra produsului.

Toate lucrările de service și de reparații la produs necesită instruire specială. Garantăm disponibilitatea pentru reparații și service profesionale. Dacă distribuitorul dvs. nu este agent de service, solicitați acestuia informații cu privire la cel mai apropiat agent de service.

Pentru piese de schimb, contactați distribuitorul sau agentul de service Husqvarna.

De efectuat înainte de întreținere

- Parcați produsul pe o suprafață dreaptă și opriți motorul. Apăsați butonul de oprire a utilajului de pe panoul de control pentru a preveni pornirea accidentală în timpul întreținerii.

- Curățați zona din jurul produsului de ulei și murdărie. Îndepărtați obiectele nedorite.
- Puneți semne clare în jurul zonei de întreținere, pentru a avertiza persoanele aflate în apropiere că sunt în curs lucrări de întreținere.
- Țineți la îndemână stingătoare de incendiu, materiale medicale și un telefon de urgență.

Program de întreținere

* = Lucrări de întreținere generală, efectuate de către operator. Instrucțiunile nu sunt incluse în acest manual de utilizare.

X = Instrucțiunile sunt incluse în acest manual de utilizare.

O = Discutați cu un agent de service Husqvarna.

Întreținerea	Zilnic și după transport	La fiecare 50 h	La fiecare 100 h	La fiecare 250 h	La fiecare 500 h	Anual	La fiecare 6000 h
Curățați produsul.	X						
Efectuați o verificare a nivelul lichidului de răcire a motorului.	X						
Efectuați o verificare a nivelul uleiului de motor.	X						
Examinați toate furtunurile și colierele furtunurilor. Căutați eventuale defecțiuni în locurile în care furtunurile se freacă de alte furtunuri sau de părți ale produsului.	*						
Curățați filtrul de aer exterior.	X						
Efectuați o verificare a capacelor de protecție și a apărătorilor de disc.	X						
Drenați apa din cutia de viteze.	X						
Efectuați o verificare a alimentării cu apă a discului de tăiere.	X						
Drenați separatorul de apă pentru filtrul de carburant.	X						
Lubrifiați pivotul de pe cilindrul hidraulic.	X						
Curățați filtrul de aer al radiatorului.		X					
Efectuați o verificare a curelelor trapezoidale.		X					
Lubrifiați roțile frontale.		X					
Lubrifiați a cincea roată. (Se aplică doar produselor cu a cincea roată.)		X					
Schimbați uleiul de motor și filtrul de ulei de motorul.[13]			X				
Lubrifiați lagărele pivotante de pe axa frontală.			X				
Verificați roțile, butucii roților și calele de parcare, pentru a vedea dacă sunt deteriorate și asigurați-vă că sunt montate corect.			*				
Examinați furtunul filtrului de aer și colierele furtunurilor.			*				

[13] Prima dată după 50 de ore de utilizare.

Întreținerea	Zilnic și după transport	La fiecare 50 h	La fiecare 100 h	La fiecare 250 h	La fiecare 500 h	Anual	La fiecare 6000 h
Efectuați o verificare a nivelul uleiului hidraulic.			X				
Înlocuiți filtrul de carburant.			X				
Înlocuiți filtrul sistemului hidraulic.				X			
Lubrifiați arborele lamei.				X			
Lubrifiați lagărul axei spate.				X			
Schimbați uleiul hidraulic.					X		
Schimbați uleiul din cutia de viteze.					X		
Înlocuiți lichidul de răcire a motorului.					X		
Schimbați filtrele de aer.						X	
Verificați lichidul de răcire al motorului și asigurați-vă că amestecul este corect.						X	
Înlocuiți butonul ambreiajului.							O
Înlocuiți releul ambreiajului.							O
Înlocuiți comutatorul de pornire al motorului.							O

Curățarea produsului

AVERTISMENT: Utilizați ochelari de protecție. Când curățați cu un spălător cu presiune ridicată, din produs pot fi proiectate murdărie și materiale care vă pot accidenta.

- Lăsați produsul să se răcească înainte de a-l curăța.
- Asigurați-vă că ați instalat corect capacul cutiei de siguranțe și relee înainte de a curăța produsul.
- Nu curățați componentele electrice cu apă.
- Utilizați un agent de curățare slab. Purtați mănuși de protecție pentru a preveni iritarea pielii.
- Utilizați un spălător cu presiune ridicată pentru a curăța produsul.

Curățarea radiatorului

ATENȚIE: Respectați instrucțiunile. Procedurile incorecte pot deteriora lamelele de răcire.

- Curățați cu aer comprimat lamelele de răcire.
- Dacă este necesar, utilizați un spălător cu presiune ridicată și un agent de curățare slab.
- Pulverizați direct către radiator, paralel cu lamelele de răcire.
- Mențineți o distanță minimă de 40 cm/15,75 in. între lamelele de răcire și duza pentru spălătorul cu presiune ridicată sau debit de aer.

Curățarea panoului de control

ATENȚIE: Nu utilizați un spălător cu presiune ridicată pentru a curăța panoul de control.

- Curățați componentele electrice cu o lavetă sau aer comprimat.
- Curățați panoul de control cu o lavetă umedă.

Curățarea motorului

- Mențineți o distanță minimă de 40 cm/15,75 in. între duză și motor și componentele motorului.
- Aveți grijă când curățați motorul, în special în apropierea componentelor electrice. Nu pulverizați apă direct pe componentele electrice.
- Nu îndreptați apa direct în țeava de eșapament sau în filtrul de aer al motorului.

Curățarea filtrului de aer al radiatorului

ATENȚIE: Nu operați produsul fără a avea filtrul de aer al radiatorului instalat.

- Curățați filtrul de aer al radiatorului cu apă și săpun.

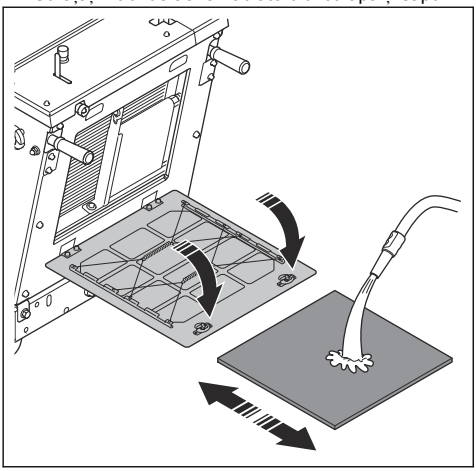

- Înlocuiți întotdeauna un filtru de aer al radiatorului deteriorat.

Curățarea filtrului de aer exterior

AVERTISMENT: Utilizați o mască de protecție respiratorie aprobată atunci când curățați filtrul de aer. Eliminați în mod corect filtrele de aer uzate. Praful din filtrul de aer este periculos pentru sănătatea dvs.

AVERTISMENT: Nu curățați filtrul de aer cu jet de aer comprimat. Acesta cauzează deteriorarea filtrului de aer, iar riscul de a inhala praf periculos crește.

Nu este necesar să curățați filtrul de aer interior.

1. Examinați indicatorul filtrului de aer (A). Dacă indicatorul filtrului de aer este roșu, trebuie să curățați filtrul de aer exterior.

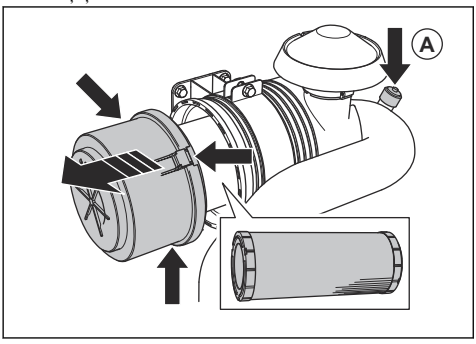

2. Deschideți cele 3 cleme ale carcasei filtrului de aer și scoateți carcasa filtrului de aer.
3. Demontați filtrul de aer și asigurați-vă că nu este deteriorat.
4. Loviți filtrul de aer de o suprafață dură sau utilizați un aspirator pentru a îndepărta particulele.

ATENŢIE: Nu permiteți ca duza aspiratorului să atingă suprafața filtrului de aer. Mențineți o distanță mică. Suprafața sensibilă a filtrului de aer se deteriorează în cazul în care intră în contact cu obiecte.

5. Înlocuiți garniturile deteriorate.
6. Examinați furtunul filtrului de aer și colierele furtunurilor.
   a) Înlocuiți componentele deteriorate.
   b) Strângeți colierele slăbite.
7. Montați filtrul de aer exterior.
8. Montați carcasa filtrului de aer și închideți cele 3 cleme.

Nota: Dacă cele 3 coliere ale carcasei filtrului de aer nu pot fi închise, filtrul de aer exterior nu este instalat corect.

Dacă prefiltrul nu poate fi curățat complet sau dacă este deteriorat, acesta trebuie înlocuit. Consultați *Înlocuirea filtrelor de aer la pagina 116*.

De făcut înainte de a utiliza produsul

- Suflați bornele electrice cu aer comprimat pentru a le usca.
- Lăsați produsul să se usuce complet înainte de a porni motorul.

Examinarea tuturor furtunurilor și colierelor de furtunuri

- Căutați eventualele scurgeri ale furtunurilor sistemului de alimentare cu carburant, sistemului hidraulic și sistemului de răcire.
- Verificați dacă există uzură și deteriorări pe furtunuri, în special în locurile în care furtunurile se freacă de alte furtunuri sau de părți ale produsului.
- Înlocuiți furtunurile deteriorate.
- Strângeți colierele slăbite ale furtunurilor.

Efectuarea unei verificări a alimentării cu apă a discului de tăiere

1. Slăbiți șurubul frontal de pe apărătoarea de disc și ridicați siguranța apărătorii de disc (A).

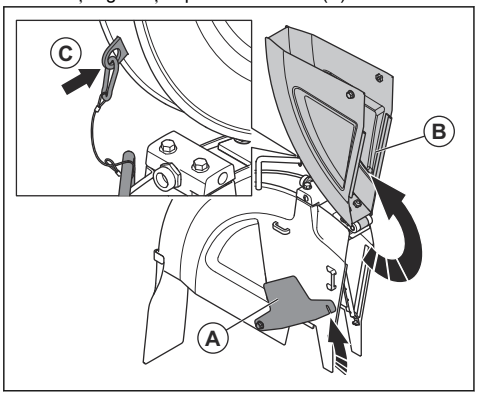

2. Ridicați partea din față a apărătorii de disc (B) și blocați apărătoarea de disc în poziție verticală folosind o sârmă și o carabină (C).
3. Deschideți robinetul.

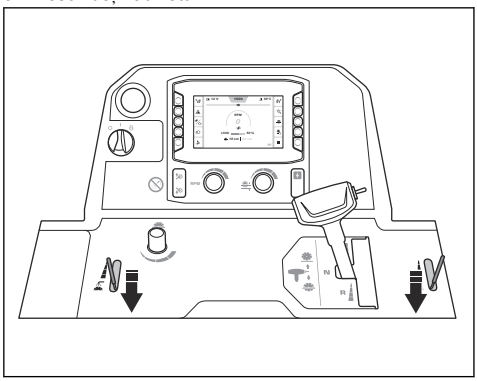

4. Aveți grijă ca jeturile de apă să iasă direct din orificii, pe fiecare parte a discului de tăiere.

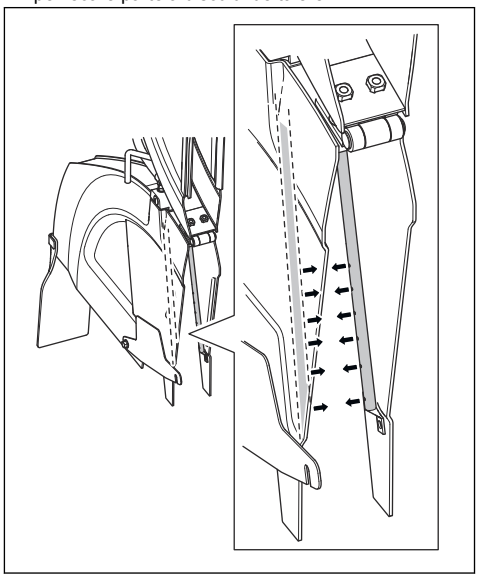

5. Asigurați-vă că nu există scurgeri de la conductele de apă.
6. Înlocuiți conductele de apă, dacă sunt deteriorate.

Drenarea apei din cutia de viteze

ATENȚIE: Apa din cutia de viteze poate cauza coroziune și deteriorări prin îngheț.

1. Rotiți robinetul de golire a apei de pe cutia de viteze în sens invers acelor de ceasornic pentru a-l deschide.

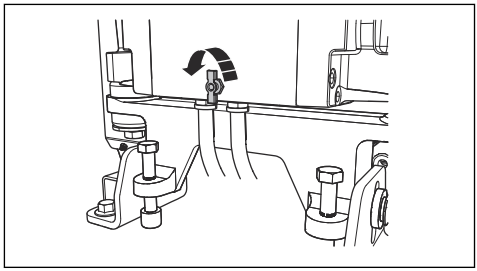

2. Rotiți robinetul de golire a apei de pe cutia de viteze în sensul acelor de ceasornic pentru a-l închide.

Drenarea separatorului de apă pentru filtrul de carburant

1. Puneți un recipient sub furtunul de la baza separatorului de apă pentru filtrul de carburant.

2. Rotiți comutatorul de pornire a motorului în poziția „I” (A). Nu porniți motorul.

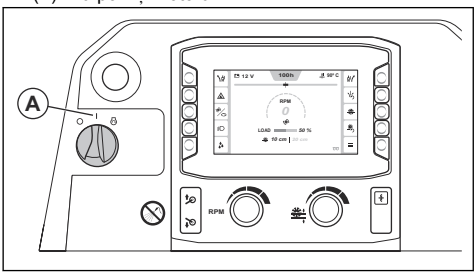

3. Lăsați pompa de carburant să funcționeze timp de aproximativ 15 secunde pentru a crește presiunea în sistemul de alimentare cu carburant.
4. Rotiți comutatorul de pornire a motorului în poziția „0” (B).

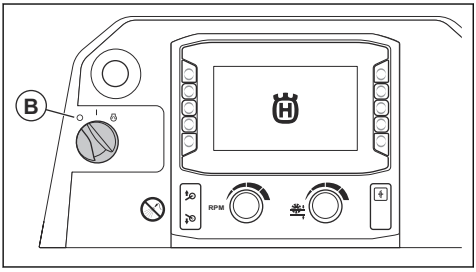

5. Slăbiți robinetul (C) și goliți apa din separatorul de apă în recipient.

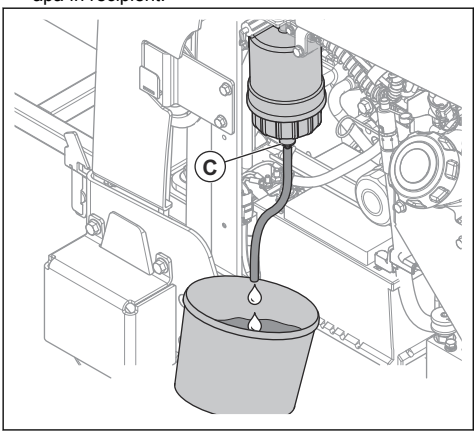

6. Strângeți robinetul.
7. Eliminați apa la deșeuri ca deșeu chimic. Consultați *Eliminarea la deșeuri la pagina 134*.

Înlocuirea filtrelor de aer

1. Scoateți carcasa filtrului de aer (A).

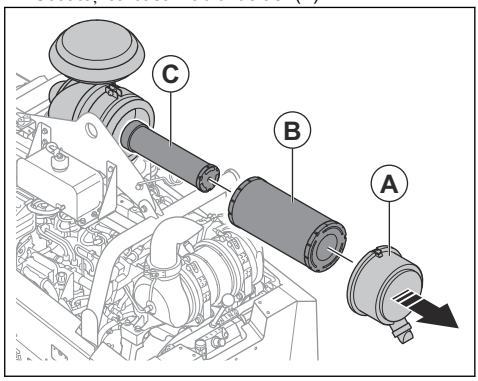

2. Scoateți filtrul de aer exterior (B) și filtrul de aer interior (C).
3. Montați noile filtre de aer în succesiune inversă.

Înlocuirea filtrului sistemului hidraulic

1. Asigurați-vă că produsul este drept.
2. Demontați filtrul sistemului hidraulic și eliminați-l la deșeuri.

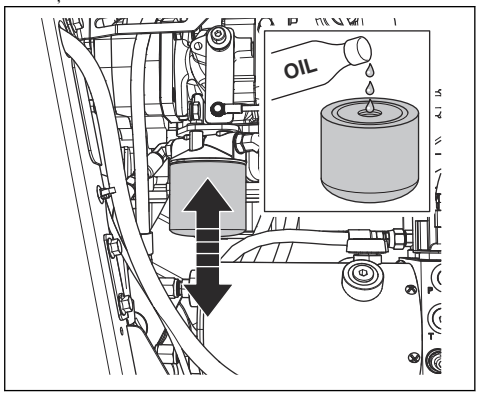

3. Umpleți cu ulei un nou filtru al sistemului hidraulic. Pentru tipul corect de ulei, consultați *Date tehnice la pagina 135*.
4. Ungeți garnitura cu câteva picături de ulei.
5. Montați filtrul sistemului hidraulic.
6. Efectuați o verificare a nivelul uleiului hidraulic. Consultați *Efectuarea unei verificări a nivelului de ulei hidraulic. la pagina 119*.

Efectuarea unei verificări a curelelor trapezoidale

1. Demontați apărătoarea frontală.

2. Trageți și eliberați curelele trapezoidale, câte una pe rând. Curelele trebuie să emită un sunet lung, nu un sunet scurt.

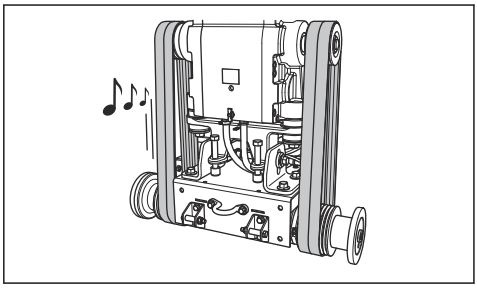

a) Dacă auziți un sunet lung și clar de la curelele trapezoidale, tensionarea este corectă.
b) Dacă auziți doar un sunet scurt de la curelele trapezoidale, tensionarea este prea redusă. Consultați *Mărirea tensiunii curelelor trapezoidale la pagina 117*.

3. Inspectați curelele trapezoidale pentru a nu prezenta uzură și deteriorări. Înlocuiți curelele trapezoidale deteriorate.

ATENȚIE: Nu înlocuiți doar 1 curea trapezoidală. Înlocuiți întotdeauna toate cele 4 curelele trapezoidale în același timp.

4. Montați capacul frontal.

Mărirea tensiunii curelelor trapezoidale

ATENȚIE: Tensionarea noilor curele trapezoidale trebuie mărită după primele 2-4 ore de lucru.

1. Demontați apărătoarea frontală.
2. Slăbiți cele 2 șuruburile de blocare cu ajutorul cheii pentru axul discului.

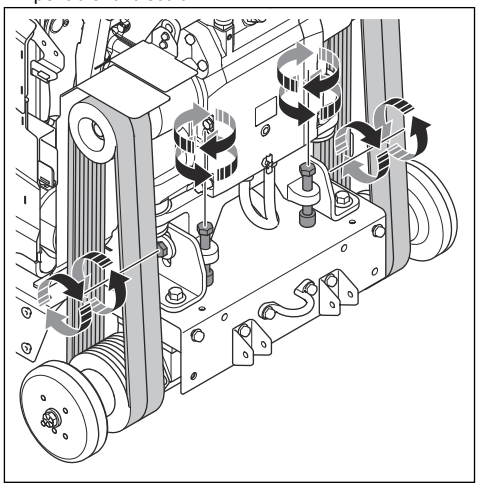

3. Rotiți bolțurile pentru întinderea curelei în sensul acelor de ceasornic până când curelele trapezoidale sunt strânse.

ATENȚIE: Rotiți cele 2 bolțuri pentru întinderea curelei în mod egal. Întinderea trebuie să fie aceeași pe cele 2 curele trapezoidale.

4. Efectuați o verificare a curelelor trapezoidale. Consultați *Efectuarea unei verificări a curelelor trapezoidale la pagina 116*.
   a) Dacă tensionarea curelelor trapezoidale este prea redusă, rotiți încă puțin bolțurile pentru întinderea curelei.
   b) Efectuați această procedură din nou până când întinderea curelei trapezoidale este corectă.
5. Strângeți 2 șuruburi de blocare.
6. Slăbiți bolțurile pentru întinderea curelei în sens invers acelor de ceasornic cu aproximativ 1/16 de tură.

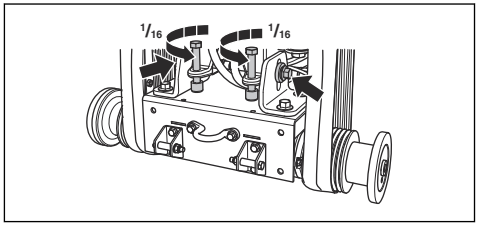

ATENȚIE: Asigurați-vă că cele 4 curele trapezoidale sunt tensionate egal. Nu tensionați curelele trapezoidale prea puternic.

7. Montați capacul frontal.

Examinarea roților

- Verificarea roților pentru identificarea eventualelor semne de uzură sau deteriorare Înlocuiți roțile și butucii dacă prezintă semne de deteriorare sau uzură.

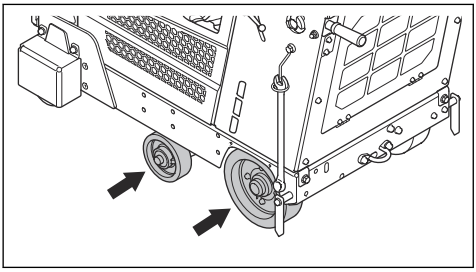

- Examinați dacă butucii roților spate și roțile sunt slăbite. Strângeți șuruburile și piulițele slăbite.

Verificarea nivelului uleiului de motor

Pentru a citi corect nivelul uleiului, produsul trebuie să fie în poziția corectă.

1. Asigurați-vă că discul de tăiere este demontat și că produsul este drept când examinați nivelul uleiului de motor.
2. Scoateți joja din rezervorul de ulei.

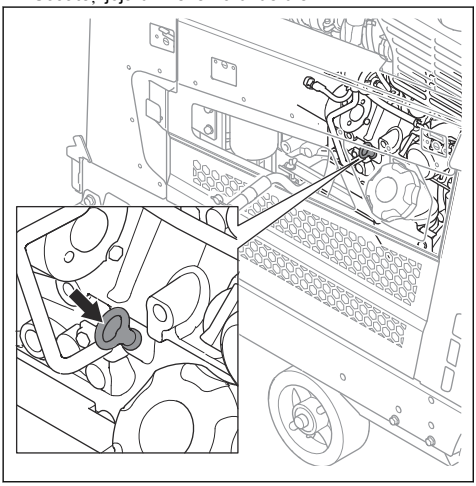

3. Curățați joja de ulei.
4. Introduceți joja înapoi complet în rezervorul de ulei.
5. Scoateți joja.
6. Examinați nivelul de ulei de pe jojă. Asigurați-vă că nivelul uleiului de motor se află între marcajele de pe jojă.

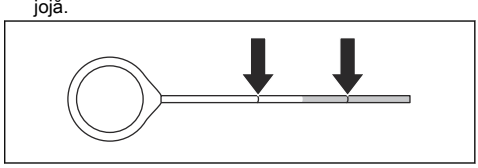

7. Dacă nivelul uleiului este scăzut, completați cu ulei de motor și verificați din nou nivelul. Pentru informații despre tipul corect de ulei de motor, consultați *Date tehnice la pagina 135*.

Schimbarea uleiului de motor și a filtrul de ulei de motor

1. Puneți un capac pe baterie pentru a evita scurgerea de ulei pe baterie.
2. Scoateți capacul (A) de pe furtunul de golire a uleiului pentru uleiul de motor.

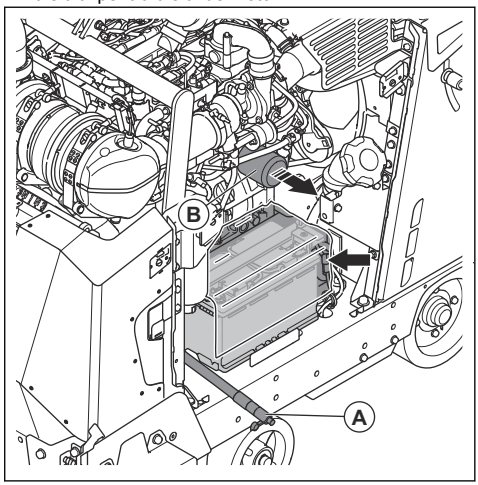

3. Deschideți supapa și aplecați furtunul în jos pentru a evacua uleiul de motor.
4. Demontați filtrul de ulei de motor (B) și eliminați-l la deșeuri.
5. Închideți supapa.
6. Umpleți cu ulei un filtru de ulei de motor nou și instalați filtrul de ulei de motor pe produs.

7. Deschideți un capac al rezervorului de ulei și umpleți sistemul cu ulei de motor. Pentru informații despre tipul corect de ulei hidraulic, consultați *Date tehnice la pagina 135*.

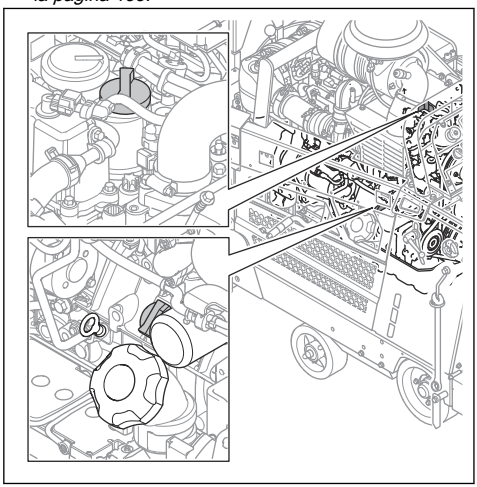

Nota: Există 2 capace ale rezervorului de ulei pentru uleiul de motor.

Efectuarea unei verificări a nivelului de ulei hidraulic.

1. Scoateți bușonul din deschiderea de inspecție de pe rezervorul hidraulic. Pentru poziția rezervorului hidraulic, consultați *Prezentarea generală a produsului, partea dreaptă la pagina 77*.

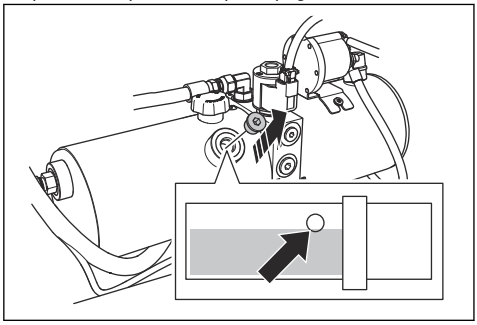

2. Asigurați-vă că nivelul uleiului se află la marginea inferioară a orificiului din rezervorul hidraulic.
3. Dacă este necesar, scoateți capacul rezervorului hidraulic și umpleți rezervorul hidraulic până când nivelul uleiului este corect. Pentru informații despre tipul corect de ulei hidraulic, consultați *Date tehnice la pagina 135*.

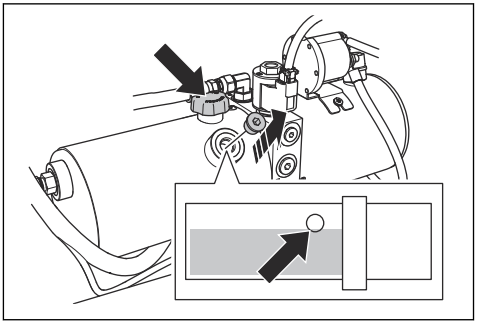

ATENȚIE: Nu îl umpleți excesiv. Uleiul poate ieși prin vizorul de inspecție.

4. Montați capacul rezervorului hidraulic.
5. Montați bușonul pe vizorul de inspecție al rezervorului hidraulic.

Schimbarea uleiului hidraulic

1. Scoateți bușonul de pe vizorul de inspecție al rezervorului hidraulic.

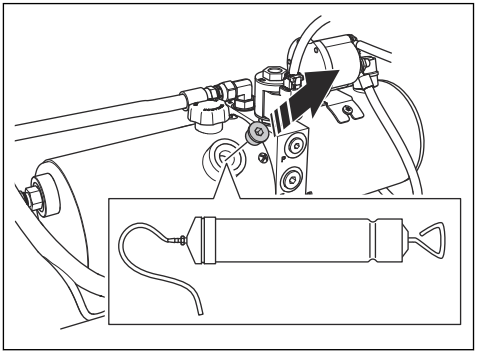

2. Folosiți o pompă de ulei manuală pentru a goli uleiul prin vizorul de inspecție de pe rezervorul hidraulic.
3. Înlocuiți filtrul sistemului hidraulic. Consultați *Înlocuirea filtrului sistemului hidraulic la pagina 116*.

Verificarea lichidul de răcire al motorului

AVERTISMENT: Rezervorul de lichid de răcire al motorului este sub presiune.

AVERTISMENT: Pericol de vătămări corporale prin arsură. Lăsați motorul să se răcească înainte de a deschide capacul lichidului de răcire a motorului.

1. Asigurați-vă că motorul este rece.
2. Examinați nivelul lichidului de răcire a motorului din recipientul pentru scurgerea lichidului de răcire a motorului. Nivelul lichidului de răcire este corect când se află între cele 2 marcaje.

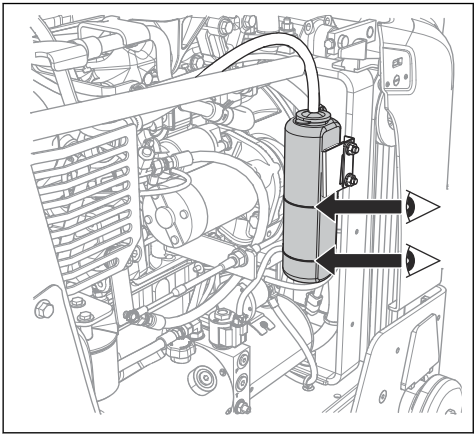

3. Dacă nivelul lichidului de răcire a motorului este prea scăzut, scoateți capacul și umpleți până când nivelul este corect. Pentru informații despre tipul și amestecul corecte de ulei de motor, consultați *Date tehnice la pagina 135*.

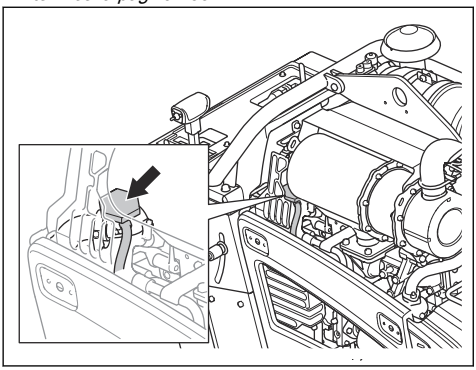

Înlocuirea lichidului de răcire a motorului

AVERTISMENT: Pericol de vătămări corporale prin arsură. Lăsați motorul să se răcească înainte de a deschide capacul lichidului de răcire a motorului.

1. Asigurați-vă că motorul este rece.
2. Scoateți capacul posterior.

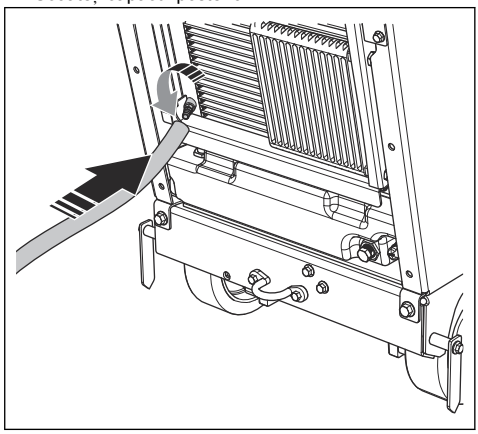

3. Puneți o extensie pe supapă.
4. Deschideți supapa.
5. Demontați capacul lichidului de răcire a motorului. Lichidul de răcire al motorului este golit din sistem.
6. Închideți supapa.
7. Umpleți cu lichid de răcire a motorului până când nivelul se află între cele 2 marcaje de pe recipientul de lichid de răcire a motorului. Pentru informații despre tipul și amestecul corecte de ulei de motor, consultați *Date tehnice la pagina 135*.

Schimbarea uleiului din cutia de viteze

1. Scoateți bușonul (A) din fereastra de inspecție de la partea frontală a produsului.

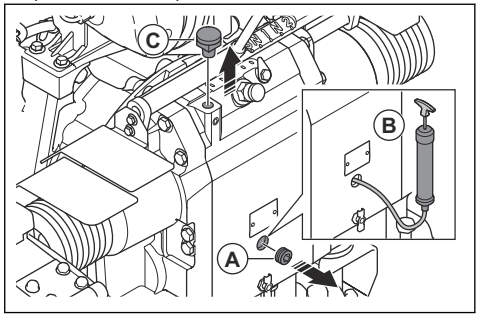

2. Folosiți o pompă de ulei (B) pentru a goli uleiul prin fereastra de inspecție.
3. Scoateți șurubul (C).
4. Umpleți cu ulei tubul în timp ce priviți prin fereastra de inspecție. Nivelul uleiului este corect atunci când uleiul începe să iasă din orificiul pentru bușonul (A).
5. Instalați bușonul (A) și șurubul (B).

Înlocuirea filtrului de carburant

AVERTISMENT: Folosiți mănuși de protecție, pentru a preveni iritarea pielii. Carburantul se poate scurge de pe filtrul de carburant pe pielea dvs.

1. Închideți supapa prefiltrului. Pentru mai multe informații, consultați manualul motorului.
2. Rotiți filtrul de carburant în sens invers acelor de ceasornic pentru a-l demonta.

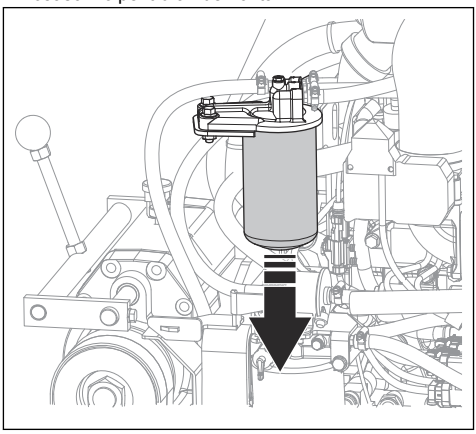

3. Înlocuiți filtrul de carburant.
4. Umpleți filtrul de carburant nou cu motorină. Pentru informații despre tipul corect de combustibil, consultați *Date tehnice la pagina 135*.
5. Ungeți garnitura cu câteva picături de motorină.
6. Montați filtrul de carburant.

7. Deschideți supapa prefiltrului înainte de a porni motorul.

Lubrifierea produsului

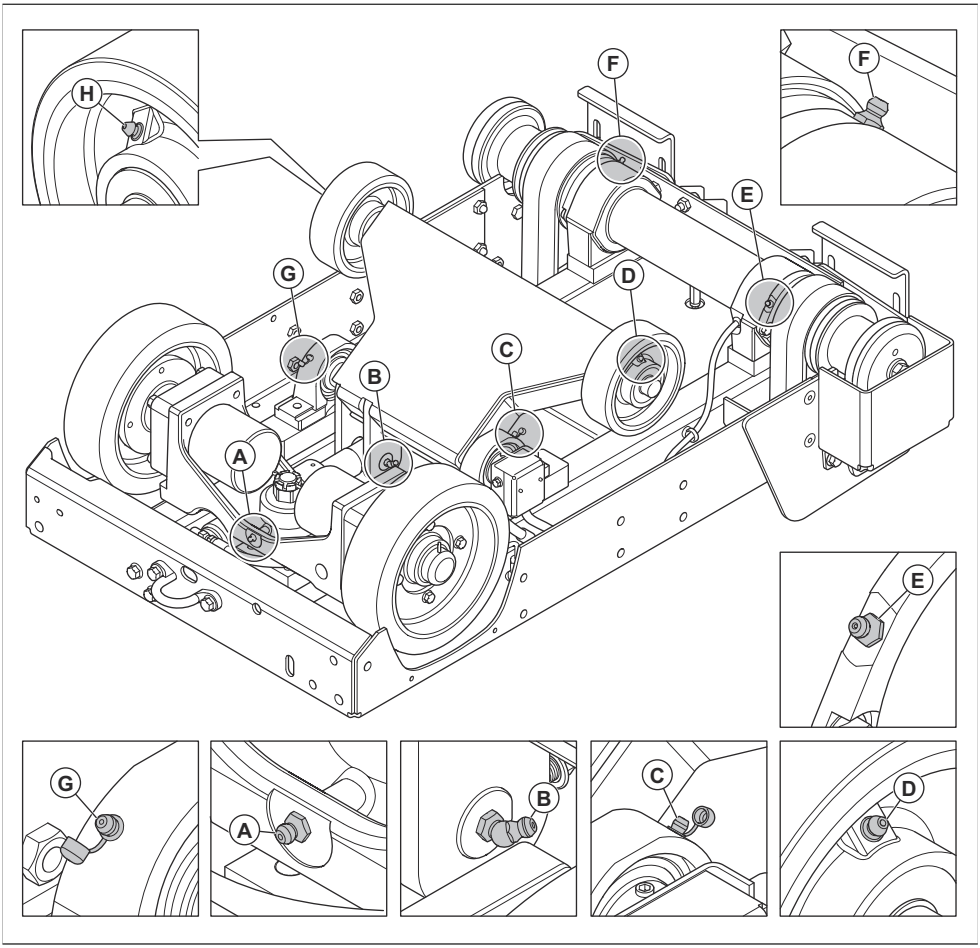

1. Scoateți discul de tăiere din produs. Consultați *Instalarea și demontarea discului de tăiere la pagina 94*.
2. Curățați niplul de ungere A. Înlocuiți-l dacă este stricat sau înfundat.
3. Împingeți vaselina prin niplul de ungere A.
4. Apăsați întrerupătorul pentru a ridica produsul.

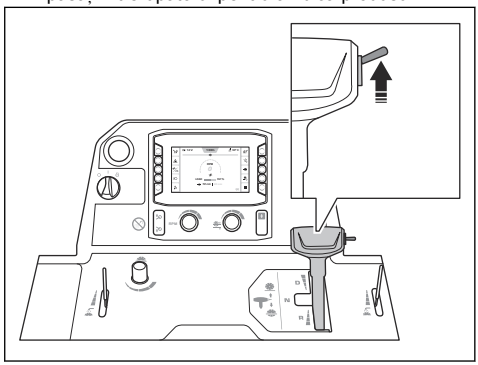

AVERTISMENT: Dacă produsul are instalat un kit de greutăți, țineți picioarele la distanță de kitul de greutăți atunci când ridicați discul de tăiere. Există riscul de rănire.

AVERTISMENT: Dacă aveți cuplată roata a 5-a, țineți picioarele la distanță de aceasta când ridicați discul de tăiere. Există un risc de rănire prin strivire.

5. Puneți 2 cricuri sub axa față.
6. Coborâți produsul pe suporturile cricurilor.

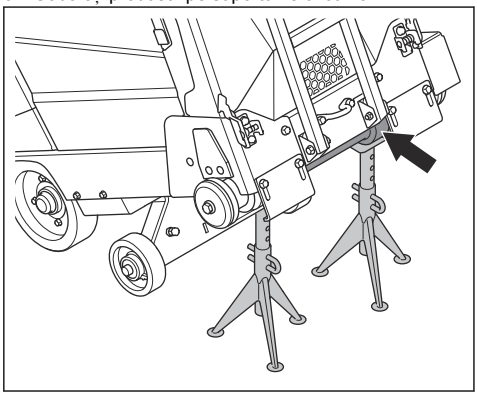

7. Curățați niplurile de ungere B–H.
8. Înlocuiți niplurile de ungere sparte sau înfundate.
9. Lubrifiați roțile frontale.
10. Lubrifiați lagărele pivotante de pe axa frontală.
11. Lubrifiați arborele lamei. Împingeți pompa de ungere de 2 ori la fiecare capăt al axului discului.
12. Lubrifiați știftul de pivotare de pe cilindrul hidraulic.
13. Lubrifiați lagărul axei spate.

Pentru mai multe informații despre ungere, consultați *Date tehnice la pagina 135*.

Întreținerea bateriei

AVERTISMENT: Nu deschideți și nu îndepărtați capacele sau apărătorile de pe acumulator.

AVERTISMENT: Înlocuiți bateria dacă este deteriorată.

AVERTISMENT: Aveți grijă când mutați acumulatorul. Acumulatorul este greu.

Conectarea și deconectarea bateriei

ATENȚIE: Asigurați-vă că conectați cablul corect la borna corectă. În cazul în care cablurile sunt instalate incorect, există riscul deteriorării produsului.

1. Instalați suportul acumulatorului (A) cu brațul orientat în sus. Asigurați-vă că suportul acumulatorului este cât mai departe posibil de bornele bateriei.

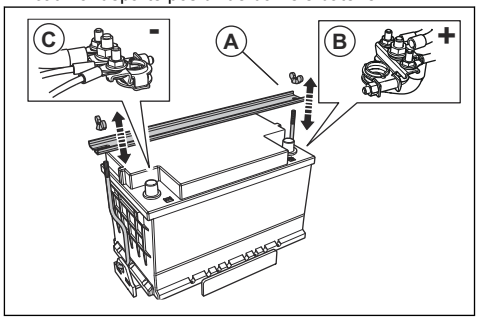

2. Conectați cablul roșu al bateriei (B) la borna POZITIVĂ (+) a bateriei.
3. Conectați cablul negru al bateriei (C) la borna NEGATIVĂ (-) a bateriei.
4. Deconectați cablurile bateriei în succesiune inversă celei în care au fost conectate.

AVERTISMENT: Deconectați întotdeauna mai întâi borna NEGATIVĂ (-) a bateriei.

Verificarea bateriei

- Verificați bateria zilnic.
  a) Rotiți comutatorul de pornire a motorului în poziția „I”.
  b) Verificați tensiunea acumulatorului (A) pe afișaj. Nu trebuie să fie sub 12 V.

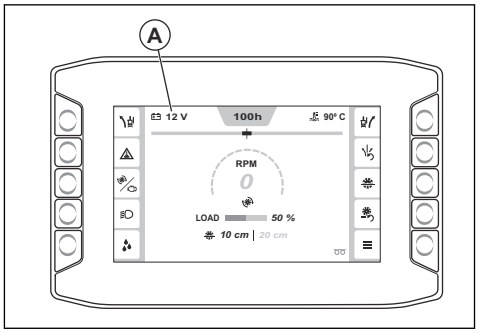

- Dacă tensiunea acumulatorului este sub 12 V, încărcați sau înlocuiți acumulatorul.

- Înlocuiți bateria dacă nu poate menține tensiunea. Se poate întâmpla dacă produsul nu este utilizat o perioadă lungă de timp. Pentru informații despre bateriile recomandate, consultați *Date tehnice la pagina 135*.
- Încărcați bateria în mod regulat. Consultați *Încărcarea bateriei la pagina 124*.
- Păstrați curate bornele și cablurile bateriei.

Încărcarea bateriei

Nota: Asigurați-vă că bateria este încărcată când operați produsul. Dacă produsul nu a fost folosit mult timp, este necesară încărcarea acumulatorului.

1. Deconectați bateria de la produs. Consultați *Conectarea și deconectarea bateriei la pagina 123*.
2. Conectați bateria la încărcător.
3. Scoateți bateria din încărcător când este complet încărcată.
4. Conectați bateria la produs. Consultați *Conectarea și deconectarea bateriei la pagina 123*.

Pornirea de urgență a motorului

Dacă bateria este prea descărcată pentru a putea porni motorul, puteți utiliza cabluri de cuplare pentru a efectua o pornire de urgență. Acest produs are un sistem de 12 V cu legare la masă negativă. Produsul care se utilizează la pornirea de urgență trebuie să aibă, de asemenea, un sistem de 12 V cu legare la masă negativă și minimum 700 CCA.

Conectarea cablurilor de cuplare

AVERTISMENT: Risc de explozie din cauza gazului exploziv degajat de baterie. Nu conectați borna negativă a bateriei încărcate la sau lângă borna negativă a bateriei descărcate.

ATENȚIE: Nu utilizați bateria produsului dvs. pentru a porni alte vehicule.

1. Conectați un capăt al cablului roșu al bateriei la borna POZITIVĂ (+) (A) a bateriei descărcate.

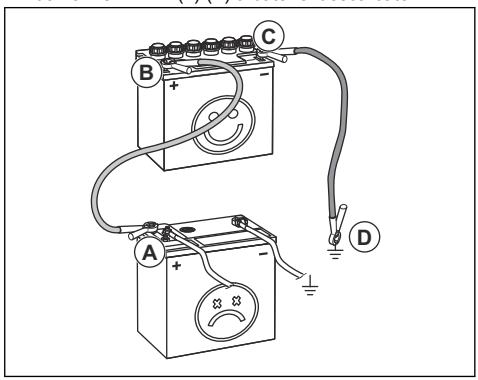

2. Conectați celălalt capăt al cablului roșu al bateriei la borna POZITIVĂ (+) (B) a bateriei încărcate.

AVERTISMENT: Nu lăsați capetele cablului roșu al bateriei să atingă carcasa. În caz contrar, acest lucru poate cauza un scurtcircuit.

3. Conectați un capăt al cablului negru al bateriei la borna NEGATIVĂ (-) (C) a bateriei încărcate.
4. Conectați celălalt capăt al cablului negru al bateriei la un punct de MASĂ de pe CARCASĂ (D), la distanță de rezervorul de carburant și baterie.

Îndepărtarea cablurilor de cuplare

Nota: Îndepărtați cablurile de cuplare în ordinea inversă a pașilor urmați la conectare.

1. Îndepărtați cablul NEGRU de la carcasă.
2. Îndepărtați cablul NEGRU de la bateria complet încărcată.
3. Îndepărtați cablul ROȘU de la cele 2 baterii.

Regenerarea

Nota: Funcția de regenerare este o cerință legală pentru produsele vândute în Europa. Informațiile din această secțiune sunt aplicabile numai pentru produsele care se conformează standardului de emisii Euro V.

Pentru a reduce emisiile sistemului de eșapament, motorul diesel are un filtru de particule diesel (DPF). DPF colectează materialele nedorite din evacuare. Concentrația de material nedorit din filtrul de particule diesel crește în timpul funcționării și este necesar să curățați regulat filtrul de particule diesel. Procedura de curățare a filtrului de particule diesel se numește regenerare.

Dacă este necesară regenerarea, pe HMI apare un mesaj. Consultați *Efectuarea regenerării staționare la pagina 125* pentru informații despre cum se efectuează regenerarea.

Efectuarea regenerării staționare

AVERTISMENT: Nu vă îndepărtați de produs atunci când motorul este pornit.

Nota: Turația motorului crește automat în timpul regenerării staționare.

1. Mutați produsul într-o locație cu flux de aer suficient.
2. Asigurați-vă că nivelul de carburant este suficient pentru durata de funcționare specificată la o sarcină mare a motorului.
3. Apăsați butonul „Meniu principal” (A).

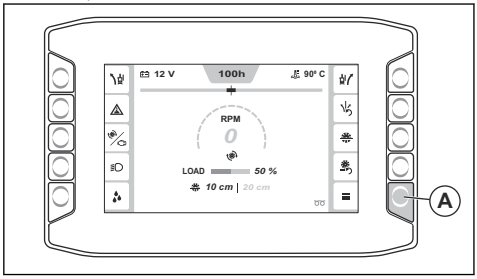

4. Selectați „Funcții” și apoi „Regenerare”.

   Respectați cerințele:

   - Motorul este pornit.
   - Maneta de control a vitezei este în poziția neutră.
   - Temperatura motorului este suficient de ridicată.
   - Discul de tăiere nu se mișcă și ambreiajul discului este decuplat.
5. Selectați „Continue” (Continuare).
6. Respectați instrucțiunile și începeți regenerarea staționară.
7. Așteptați aproximativ 40 de minute cât timp produsul efectuează regenerarea staționară a filtrului de particule diesel.

   Nota: Simbolurile de avertizare de pe HMI se pot aprinde intermitent în timpul procesului de regenerare staționară.
8. Când regenerarea staționară este finalizată, reveniți la structura meniului.
9. Dacă primiți pe HMI un mesaj conform căruia regenerarea staționară nu a putut fi începută, discutați cu agentul de service.

Efectuarea unei regenerări de recuperare

AVERTISMENT: Nu vă îndepărtați de produs atunci când motorul este pornit.

Nota: Turația motorului crește automat în timpul regenerării de recuperare.

1. Urmați aceeași procedură ca în cazul regenerării staționare, dar asigurați-vă că produsul are suficient combustibil pentru ca motorul să funcționeze timp de 3 ore.
2. Dacă primiți pe HMI un mesaj conform căruia regenerarea de recuperare nu a putut fi începută, discutați cu agentul de service.

Anularea regenerării

- Apăsați butonul de anulare de pe afișaj pentru a anula regenerarea după ce ați început-o.

Depanare

Depanare

AVERTISMENT: Dacă motorul sau discul de tăiere se oprește, ridicați complet discul de tăiere din tăietură. Setați comutatorul de pornire a motorului la poziția „0” și apăsați butonul de oprire a utilajului, situat pe panoul de control. Examinați produsul complet înainte de a-l porni din nou.

Pentru mai multe informații despre simbolurile de avertizare, consultați *Simbolurile de pe HMI la pagina 83*.

Problemă	Cauză	Soluție
Motorul se oprește în timpul funcționării.	Rezervorul de carburant este gol.	Umpleți rezervorul de carburant cu tipul corect de carburant.
	Întrerupătorul de siguranță al circuitului de apă oprește motorul deoarece nu există o presiune a apei.	Dezactivați întrerupătorul de siguranță al circuitului de apă. Verificați alimentarea cu apă.
	Butonul de oprire a utilajului este apăsat în jos.	Dezactivați oprirea utilajului.
	Sarcina pe discul de tăiere este prea mare.	Ascultați sunetul motorului. Dacă turația motorului scade, trageți maneta pentru controlul vitezei înapoi.
	O siguranță este arsă.	Înlocuiți siguranțele arse.
Discul cu tăiere se oprește în timpul operației.	Tensiunea curelei de transmisie nu este suficientă.	Examinați tensionarea curelei de transmisie.
	Ambreiajul discului este dezactivat.	Cuplați ambreiajul discului pentru a cupla transmisia discului. Asigurați-vă că turația motorului este de 1200 rpm sau mai mică atunci când cuplați ambreiajul discului.
	Ambreiajul discului are o defecțiune electrică sau o siguranță arsă.	Examinați siguranțele. Înlocuiți siguranțele arse.
Discul de tăiere coboară prea rapid.	Supapa care controlează viteza pentru poziția discului de tăiere este deschisă prea mult.	Rotiți butonul pentru reglarea vitezei de coborâre a discului în sensul acelor de ceasornic, până când este setată o viteză corespunzătoare.
Discul de tăiere taie prea lent.	Discul de tăiere este tocit sau presiunea de alimentare este prea mare.	Reduceți pentru scurt timp adâncimea de tăiere și turația motorului.
Unitatea de control repornește când încercați să porniți motorul.	Tensiunea bateriei este prea joasă.	Încărcați bateria, înlocuiți bateria sau utilizați cabluri de cuplare.
Produsul vibrează mai mult decât de obicei.	Discul este deteriorat.	Înlocuiți discul.

Coduri pentru diferite tipuri de mesaje

Codul	Mesaj pe HMI	Cauză	Soluție
1	„Buton de oprire a utilajului. Apăsat.”	Butonul de oprire a utilajului a fost cuplat.	Dezactivați oprirea utilajului.
2			
3	„Starea de oprire a utilajului. Activ.”	Comutatorul de pornire a motorului nu a fost setat în poziția „0” după ce butonul de oprire a utilajului a fost dezactivat.	Setați comutatorul de pornire a motorului în poziția „0” și porniți din nou produsul.

Codul	Mesaj pe HMI	Cauză	Soluție
4	„Maneta de control a tracțiunii. În poziția greșită.”	Maneta de control a tracțiunii nu se află în poziția neutră atunci când motorul încearcă să pornească.	Puneți maneta de control a tracțiunii în poziția neutră înainte de a porni motorul.
5	„Ambreiaj disc. Cuplat.”	Ambreiajul discului se cuplează atunci când motorul încearcă să pornească.	Decuplați ambreiajul discului înainte de a porni motorul.
6	„Turația motorului. Prea mare.”	Nu este posibilă cuplarea ambreiajului când turația motorului este de 1200 rot/min sau mai mare.	Reduceți turația motorului înainte de a apăsa butonul ambreiajului.
7	„Presiunea apei. Redusă.”	Nu există debit de apă sau debitul de apă către sistemul de răcire cu apă este insuficient.	Verificați sistemul de răcire cu apă. Asigurați-vă că alimentarea cu apă este conectată, că nu este înfundată și că robinetul de apă este deschis.
8			
20	„Service. Necesar.”	Este necesar să se efectueze lucrări de service asupra produsului.	Discutați cu un agent de service Husqvarna.
22	„Temp. ralanti redus. Motorul se va opri curând.”	Produsul a funcționat la turație minimă peste 5 minute.	Opriți produsul.
23	„Temp. ralanti redus. Motorul este oprit.”	Produsul a funcționat la turație minimă peste 10 minute și motorul este oprit.	Reporniți produsul.
40	„Modul de control. Comunicare pierdută.”	Nu există semnal CAN de la modulul de control. Este posibil ca produsul să nu funcționeze corect.	Opriți produsul și discutați cu un agent de service Husqvarna.
41	„Motor. Comunicare pierdută.”	Nu există semnal CAN de la ECU motorului. Este posibil ca produsul să nu funcționeze corect.	Opriți produsul și discutați cu un agent de service Husqvarna.
42	„Sistem de control. Dispozitive incompatibile.”	Software-ul afișajului și modulului de control nu corespund.	Utilizați produsul cu precauție și numai pe distanțe scurte. Opriți produsul și discutați cu un agent de service Husqvarna.
43	„Configurare utilaj. Incorectă.”	Configurația din modulul de control nu corespunde cu motorul mașinii.	Discutați cu un agent de service Husqvarna.
44	„Modul de control. Defecțiune internă.”	Produsul nu funcționează corect.	Discutați cu un agent de service Husqvarna.
45	„Modul de control. Supraîncălzire.”	Temperatura internă a modulului de control este prea mare.	Discutați cu un agent de service Husqvarna.
46	„Funcția de oprire a utilajului. Defecțiune.”	Funcția de oprire a utilajului nu funcționează corect.	Discutați cu un agent de service Husqvarna.
47	„E-track. Defecțiune.”	Funcția E-track nu funcționează corect.	Discutați cu un agent de service Husqvarna.

Codul	Mesaj pe HMI	Cauză	Soluție
48	„E-track. Defecțiune.”	Funcția E-track nu funcționează corect.	Asigurați-vă că nu există niciun blocaj la nivelul roților.
			Mutați E-track în direcția opusă.
			Discutați cu un agent de service Husqvarna.
50	„E-track. Defecțiune.”	Poziția E-track nu poate fi stabilită.	Discutați cu un agent de service Husqvarna.
56	„Acumulator. Nu se încarcă”	Bateria nu se încarcă.	Discutați cu un agent de service Husqvarna.
57	„Modul de control. Oprire necontrolată.”	Este posibil ca setările utilajului să se fi pierdut.	Discutați cu un agent de service Husqvarna.
61	„Ieșire aprindere. Defecțiune.”	Există o eroare la semnalul de control pentru contactul ECU.	Discutați cu un agent de service Husqvarna.
62	„Ieșire pornire. Defecțiune.”	Există o eroare la semnalul de control pentru pornirea motorului ECU.	Discutați cu un agent de service Husqvarna.
63	„Pompă hidraulică. Defecțiune.”	Există o eroare la semnalul de control pentru releul pompei hidraulice de ridicare.	Discutați cu un agent de service Husqvarna.
64	„Valvă hidraulică. Defecțiune.”	Există o eroare la semnalul de control pentru valva de coborâre hidraulică.	Discutați cu un agent de service Husqvarna.
65	„Ieșire ambreiaj. Defecțiune.”	Există o eroare la semnalul de control pentru releul ambreiajului.	Discutați cu un agent de service Husqvarna.
66	„Lumină de lucru. Defecțiune.”	Există o eroare la semnalul de control pentru releul luminii de lucru.	Discutați cu un agent de service Husqvarna.
67	„A cincea roată. Defecțiune.”	Există o eroare la semnalul de control pentru releul roții a cincea.	Discutați cu un agent de service Husqvarna.
68	„Pompă de apă. Defecțiune.”	Există o eroare la semnalul de control pentru releul pompei de apă.	Discutați cu un agent de service Husqvarna.
69	„Releu ECU. Defecțiune.”	Există o eroare la semnalul de control pentru releul ECU.	Discutați cu un agent de service Husqvarna.
70	„Activare pornire. Defecțiune.”	Există o eroare la semnalul de control pentru releul de activare a pornirii.	Discutați cu un agent de service Husqvarna.
71	„Alimentare externă. Defecțiune.”	Există o defecțiune la sursa de alimentare a comutatorului și a senzorilor din sistemul de control al produsului.	Discutați cu un agent de service Husqvarna.
72	„Pin neutilizat X1.36. Defecțiune.”	Există o defecțiune la nivelul cablajului.	Discutați cu un agent de service Husqvarna.

Codul	Mesaj pe HMI	Cauză	Soluție
73	„Pin neutilizat X1.39. Defecțiune.”	Există o defecțiune la nivelul cablajului.	Discutați cu un agent de service Husqvarna.
74	„Pin neutilizat X1.40. Defecțiune.”	Există o defecțiune la nivelul cablajului.	Discutați cu un agent de service Husqvarna.
79	„Comutator de pornire motor. Defecțiune semnal de pornire.”	Există o eroare la semnalul de control de la comutatorul de pornire a motorului.	Opriți produsul și asigurați-vă că efectuați toți pașii necesari atunci când porniți produsul.
80	„Buton de oprire a utilajului. Defecțiune.”	Există o eroare în semnalul de control de la butonul de oprire a utilajului.	Discutați cu un agent de service Husqvarna.
81	„Comutator presiune apă. Defecțiune”	Există o eroare la semnalul de control de la comutatorul de presiune a apei.	Discutați cu un agent de service Husqvarna.
82	„Comutator ridicare disc. Defecțiune”	Există o eroare la semnalul de control de la comutatorul de ridicare a discului.	Discutați cu un agent de service Husqvarna.
83	„Comutator coborâre disc. Defecțiune.”	Există o eroare la semnalul de control de la comutatorul de coborâre.	Discutați cu un agent de service Husqvarna.
84	„Senzor neutru. Defecțiune.”	Există o eroare la semnalul de control de la senzorul neutru.	Discutați cu un agent de service Husqvarna.
85	„Pin neutilizat X1.29. Defecțiune.”	Există o defecțiune la nivelul cablajului.	Discutați cu un agent de service Husqvarna.
86	„Comutator ambreiaj. Defecțiune.”	Există o eroare la semnalul de control de la comutatorul ambreiajului.	Discutați cu un agent de service Husqvarna.
87	„Pin neutilizat X1.10. Defecțiune.”	Există o defecțiune la nivelul cablajului.	Discutați cu un agent de service Husqvarna.
88	„Senzor de poziție E-track. Defecțiune.”	Există o eroare în semnalul de la senzorul de poziție E-track.	Discutați cu un agent de service Husqvarna.
89	„Senzor turație disc. Defecțiune.”	Există o eroare în semnalul de la senzorul de turația a discului.	Discutați cu un agent de service Husqvarna.
90	„Codificator adâncime disc. Defecțiune.”	Există o eroare în semnalul de la codificatorul de adâncime a discului.	Discutați cu un agent de service Husqvarna.
91			
92	„Codificator turație motor. Defecțiune.”	Există o eroare în semnalul de la codificatorul de turație a motorului.	Discutați cu un agent de service Husqvarna.
93			
94	„Adâncime disc. Defecțiune.”	Există o eroare în semnalul de la senzorul de adâncime a discului.	Discutați cu un agent de service Husqvarna.
100	„Regenerare. Solicitată.”	Sarcina de funingine din DPF este prea mare.	Asigurați-vă că nivelul combustibilului este de minimum 50 % și efectuați regenerarea staționară.

Codul	Mesaj pe HMI	Cauză	Soluție
101	„Regenerare. Obligatorie.”	Sarcina de funingine din DPF este prea mare, iar motorul funcționează la turație redusă până la efectuarea regenerării.	Asigurați-vă că nivelul combustibilului este de minimum 50 % și efectuați regenerarea staționară.
102	„Regenerare. Mod urgență.”	Sarcina de funingine din DPF este prea mare, iar motorul funcționează la turație și cuplu reduse până la efectuarea regenerării.	Opriți produsul. Asigurați-vă că nivelul combustibilului este de minimum 50 % și efectuați regenerarea de recuperare.
103	„Regenerare. Solicitată.”	Sarcina de funingine din DPF este prea mare.	Asigurați-vă că nivelul combustibilului este de minimum 50 % și efectuați regenerarea.
104	„Regenerare. Mod urgență.”	Sarcina de funingine din DPF este prea mare, iar motorul funcționează la cuplu redus până la efectuarea regenerării.	Asigurați-vă că nivelul combustibilului este de minimum 50 % și efectuați regenerarea.
105	„Regenerare. Mod urgență.”	Sarcina de funingine din DPF este prea mare, iar motorul funcționează la cuplu redus și turație mică.	Discutați cu un agent de service Husqvarna.
106	„Defecțiune DPF. Mod urgență.”	Sarcina de funingine din DPF este prea mare, iar motorul funcționează la cuplu redus și turație mică.	Discutați cu un agent de service Husqvarna.
107	„Încărcare funingine DPF. Ridicată.”	Sarcina de funingine din DPF este prea mare.	Discutați cu un agent de service Husqvarna.
108			
109		Sarcina de funingine din DPF este prea mare, iar motorul funcționează la cuplu redus.	
110	„Motor. Eroare diagnostic NOx.”	Există o eroare în senzorul de temperatură al gazelor EGR.	Discutați cu un agent de service Husqvarna.
111	„Motor. Eroare NOx sau motor.”	Erori legate de emisiile de NOx în sistemele de post-tratare a gazelor de eșapament.	Discutați cu un agent de service Husqvarna.
112	„Evacuare. Temperatură ridicată.”	Temperatura gazelor de eșapament este prea mare.	N/A
120	„Presiune ulei. Redusă.”	Presiunea uleiului este prea scăzută.	Efectuați o verificare a nivelul uleiului de motor.
121	„Lichid de răcire motor. Supraîncălzire.”	Motorul este prea fierbinte.	Verificați nivelul lichidului de răcire a motorului și completați cu lichid de răcire, dacă este necesar.
			Verificați filtrul de aer al radiatorului și curățați-l dacă este necesar.
122	„Presiune combustibil. Redusă.”	Nivelul de combustibil este prea scăzut.	Orificiu de umplere cu carburant.

Codul	Mesaj pe HMI	Cauză	Soluție
123	„Sistemul de alimentare cu combustibil. Nivel ridicat de apă.”	Există prea multă apă în separatorul de apă.	Goliți separatorul de apă.
124	„Sistemul de alimentare cu combustibil. Nivel ridicat de apă.”	Există prea multă apă în separatorul de apă, iar motorul funcționează la turație redusă până când separatorul de apă este golit.	Goliți separatorul de apă.

Transportul, depozitarea și eliminarea

Transportul

AVERTISMENT: Aveți grijă în timpul transportului. Produsul este greu și poate provoca vătămări sau deteriorarea bunurilor în cazul în care cade în timpul transportului.

Roțile vă permit să deplasați manual produsul pe distanțe mici. Pentru distanțe mai mari, ridicați produsul pentru a-l deplasa sau puneți-l pe un vehicul.

ATENȚIE: Nu remorcați produsul în spatele unui vehicul.

- Asigurați produsul în timpul transportului. Asigurați-vă că acesta nu se poate mișca.
- Îndepărtați discul de tăiere înainte de transportarea produsului.
- Îndepărtați toate sculele și cheile.
- Pentru transportul produsului și al carburantului, asigurați-vă că nu există scurgeri sau gaze. Scânteile sau flăcările deschise, de exemplu cele provenite de la dispozitive sau boilere electrice, pot cauza un incendiu.
- Utilizați întotdeauna recipiente omologate pentru transportarea carburantului.
- Examinați noile discuri de tăiere pentru a vedea dacă nu s-au deteriorat în timpul transportului.

Deplasarea produsului cu motorul pornit

1. Rotiți comutatorul de pornire a motorului în poziția „I” (A).

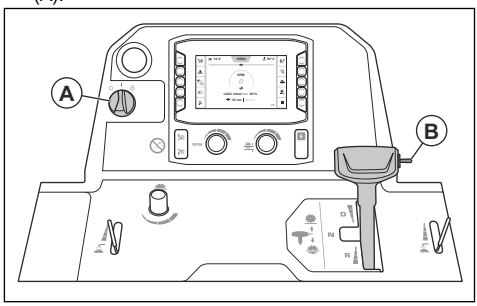

2. Împingeți în sus comutatorul (B) până când discul de tăiere nu mai atinge solul.

AVERTISMENT: Dacă produsul are instalat un kit de greutăți, țineți picioarele la distanță de kitul de greutăți atunci când ridicați discul de tăiere. Există riscul de rănire.

AVERTISMENT: Dacă aveți cuplată roata a 5-a, țineți picioarele la distanță de aceasta când ridicați discul de tăiere. Există un risc de rănire prin strivire.

3. Puneți maneta de control a vitezei în poziție neutră.

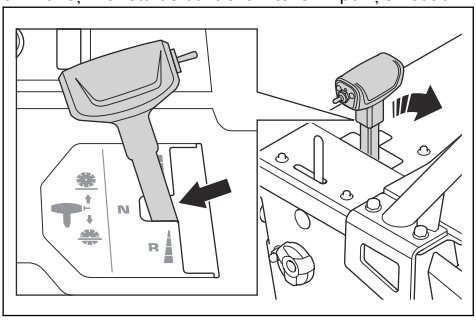

4. Decuplați ambreiajul. Consultați *Cuplarea și decuplarea ambreiajului la pagina 102*.
5. Porniți produsul. Consultați *Pornirea produsului la pagina 108*.
6. Controlați produsul cu maneta pentru controlul vitezei.
7. Reglați rezistența manetei pentru controlul vitezei folosind piulița de pe partea laterală a ei.

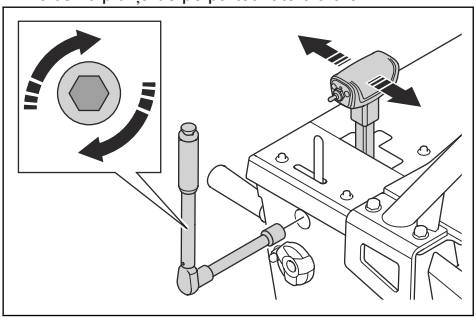

Deplasarea produsului în sus și în jos pe o suprafață înclinată

AVERTISMENT: Aveți grijă deosebită când deplasați produsul în sus și în jos pe suprafețe înclinate în timp ce motorul este pornit. Produsul este greu și există risc de vătămare în cazul în care cade sau se deplasează prea repede.

AVERTISMENT: În cazul suprafețelor înclinate cu unghi mare, utilizați întotdeauna un troliu. Nu vă deplasați și nu staționați sub produs.

AVERTISMENT: Nu mergeți și nu stați în fața părții din spate a produsului atunci când îl deplasați în sus sau în jos pe rampă.

- Pentru a deplasa produsul în jos pe o suprafață înclinată, operați produsul lent în direcția de mers înapoi.
- Pentru a deplasa produsul în sus pe o suprafață înclinată, operați produsul lent în direcția de mers înainte.

Deplasarea produsului cu motorul oprit

1. Puneți comutatorul de pornire a motorului în poziția „I” (A).

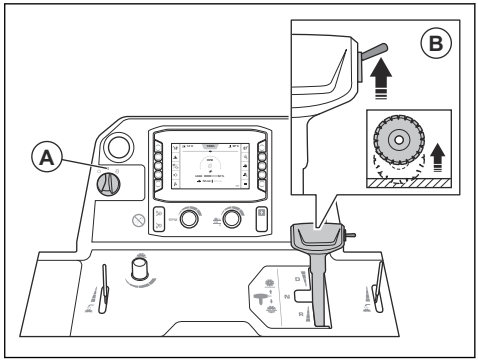

2. Împingeți în sus comutatorul (B) până când discul de tăiere nu mai atinge solul.

AVERTISMENT: Dacă produsul are instalat un kit de greutăți, țineți picioarele la distanță de kitul de greutăți atunci când ridicați discul de tăiere. Există riscul de rănire.

AVERTISMENT: Dacă aveți cuplată roata a 5-a, țineți picioarele la distanță de aceasta când ridicați discul de tăiere. Există un risc de rănire prin strivire.

3. Puneți maneta de control a vitezei în poziție neutră.

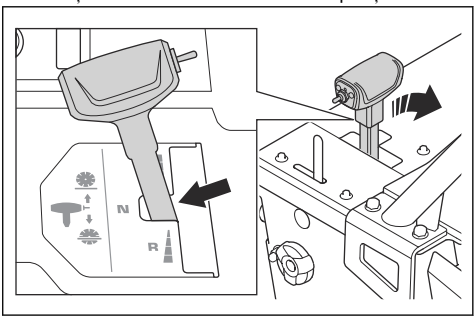

4. Țineți mânerele de operare și împingeți produsul pentru a-l deplasa.

Ridicarea produsului

AVERTISMENT: Asigurați-vă că echipamentul de ridicare are dimensiunea corectă. Plăcuța de identificare de pe produs indică greutatea produsului.

AVERTISMENT: Nu ridicați produsul dacă este deteriorat. Asigurați-vă că ochiul de ridicare este montat corect și nu este deteriorat.

AVERTISMENT: Nu efectuați operațiuni de întreținere pe un produs ridicat.

ATENȚIE: Nu folosiți mânerele de operare pentru a ridica produsul.

- Atașați echipamentul de ridicare prin ochiul de ridicare.

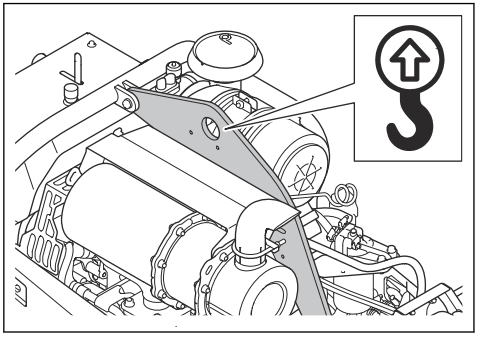

Fixarea sigură a produsului pe un vehicul de transport

1. Treceți 2 chingi prin consolele de ancorare din față (A) și prindeți chingile de vehicul. Unghiul X trebuie să fie de 50–55 de grade.

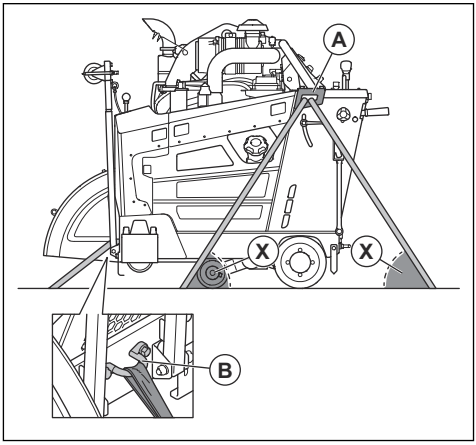

2. Treceți 1 chingă prin consola de ancorare din față (B) și prindeți chinga de vehicul.

Depozitarea

- Păstrați produsul într-o zonă restricționată pentru a preveni accesul copiilor sau al persoanelor neautorizate.
- Drenați apa din cutia de viteze.
- Aduceți comutatorul de pornire a motorului în poziția „0”.
- Puneți maneta de control a vitezei în poziție neutră.
- Scoateți discul de tăiere din produs.
- Păstrați discurile de tăiere într-un loc sigur, pentru a preveni deteriorările.
- Păstrați discurile de tăiere la loc uscat și ferit de îngheț.
- Examinați discurile de tăiere noi pentru a verifica dacă nu s-au deteriorat în timpul depozitării.
- Pentru depozitarea produsului și a carburantului, asigurați-vă că nu există scurgeri sau gaze. Scânteile sau flăcările deschise, de exemplu cele provenite de la dispozitive sau boilere electrice, pot cauza un incendiu.
- Utilizați întotdeauna recipiente omologate pentru depozitarea carburantului.
- Păstrați bateria într-un spațiu rece și uscat.
- Aduceți mânerele de operare în poziția cea mai scurtă atunci când depozitați produsul. Consultați *Reglarea poziției mânerelor de operare la pagina 101*.

Pentru depozitare pe termen lung, respectați și următorii pași:

- Curățați produsul și efectuați o revizie de service completă.
- Ungeți toate punctele de ungere.
- Deconectați cablul bateriei de la borna negativă a bateriei și așezați cablul bateriei la o distanță sigură față de baterie.
- Asigurați încărcarea de întreținere a bateriei în timpul depozitării pe termen lung.
- Umpleți rezervorul de carburant pentru a preveni pătrunderea apei în sistemul de alimentare cu carburant.
- Mențineți produsul într-o zonă uscată și ferită de îngheț.
- Drenați separatorul de apă pentru filtrul de carburant.
- Asigurați-vă că punctul de îngheț al lichidului de răcire a motorului este suficient pentru temperaturile din locația de depozitare.
- Aplicați o husă de protecție pe produs. Acest lucru este important în special pentru depozitarea în aer liber.
- După o depozitare pe termen lung, schimbați uleiul de motor.

Eliminarea la deșeuri

- Substanțele chimice pot fi periculoase și nu trebuie aruncate pe sol. Duceți întotdeauna substanțele chimice uzate la un centru de service sau la un centru specializat în eliminarea acestor deșeuri.
- Atunci când produsul este uzat, trimiteți-l la distribuitor sau la un centru de reciclare corespunzător.
- Uleiul, filtrele de ulei, carburantul și acumulatorul pot avea efecte negative asupra mediului. Respectați condițiile de reciclare și reglementările locale aplicabile.
- Nu aruncați bateria împreună cu deșeurile menajere.
- Trimiteți bateria la un distribuitor de service Husqvarna sau la un centru local de colectare a bateriilor uzate.

Date tehnice

Motor *	
Marca și tipul motorului	Yanmar, 4TNV88C-DHQ
Puterea motorului, kW/cp la rpm [14]	35,5/47,6 la 3000
Cilindree, dm^3/cu.in.	2,2/134
Cilindri	4
Filtru de aer	Garnitură radială cu prefiltru și indicator de limitare
Demaror	Electric
Carburant	Numai carburant diesel cu conținut foarte redus de sulf

* = Pentru mai multe informații și întrebări despre acest motor, consultați manualul motorului sau site-ul producătorului motorului.

Carburant și sistem de lubrifiere	
Capacitate rezervor de carburant, l/gal	24,5/6,5
Capacitate rezervor de ulei, l/qts	7,4/7,8
Ulei de motor	SAE 15W40 sau SAE 10W30, API Clasa CJ-4, ACEA E6-08, ACEA E9-08
Filtrul de carburant pentru motor	Yanmar 129C00-55800
Filtrul de ulei de motor	Filtru standard Yanmar
Ulei cutie de viteze	SAE 75W90
Capacitate rezervor de ulei pentru cutia de viteze, l/qts	Model cutie de viteze cu o treaptă: 0,95/1 Model cutie de viteze cu 3 trepte: 1,77/1,87
Unsoare	Calitate: NLGI 2. Standard: SAE J310
Ulei hidraulic	SAE 15W40, API Clasa SE, API Clasa CC, API Clasa CD
Capacitate rezervor de ulei hidraulic, l/qts	0,95/0,53

[14] Conform specificațiilor producătorului motorului. Puterea nominală a motoarelor indicate este puterea medie brută (la turația specificată) a unui motor de producție tipic pentru modelul de motor, măsurată în conformitate cu SAE J1995.

Carburant și sistem de lubrifiere	
Lichid de răcire	Etilen-glicol și apă, amestec 50/50. Furnizat în produsul achiziționat. Propilen-glicol și apă, amestec 50/50 **ATENȚIE:** Nu preparați amestecul direct în rezervor. Este mai ușor să obțineți amestecul corect 50/50 dacă preparați amestecul într-un recipient.

Acumulator	
Tip bornă	T6
BCI	91
Tensiune, V	12
Capacitate, Ah	60-100
CCA, A	660-760
Dimensiune max. L × l × H, mm/in.	280×175×175/11×6,9×6,9

Configurație mașină de tăiat	500/20	650/26	750/30	900/36
Capacitatea apărătorii discului, mm/in.	500/20	650/26	750/30	900/36
Adâncime max. de tăiere, mm/in.	193/7,75	262/10,5	312/12,5	374/15
Turație ax disc, rot/min	2400	1866	1628	1355
Putere aproximativă ax de disc, kW/CP	31/42			
Dimensiune arbore, mm/in.	25,4/1 cu un singur ax de acționare			
Diametru flanșă lamă cu decuplare rapidă, mm/in.	114,5/4,5	127/5	127/5	152,5/6
Acționare arbore lamă	3 curele trapezoidale VX pe fiecare parte			
Lichid de răcire lamă	Apă			
Prindere apărătoare lamă	Culisare, blocare automată			
Propulsie	Hidraulică			
Viteză max. la sol	Continuu variabilă: 0–37 m/min sau 0–122 fpm înainte și înapoi. 25 m/min viteza maximă pentru mers înapoi la modelele CE.			
Carcasă	Construcție secțiune casetă și canal, rigidă, pentru utilizare intensă			
Greutate nominală (fără ambalaj), kg/lb	756/1667	761/1678	765/1687	771/1700
Greutate max. de operare, inclusiv accesorii opționale, kg/lb	799/1761	808/1781	817/1801	829/1828

Configurație mașină de tăiat	500/20	650/26	750/30	900/36
Unghi înclinare maxim, grade	10	10	10	10

Date privind emisiile de zgomot și vibrațiile	
Nivel de putere acustică, măsurat în dB(A)	113
Nivel de putere acustică, garantat L_{WA} dB(A) [15]	119
Nivel de presiune a sunetului la urechea operatorului, dB(A) [16]	104
Nivel vibrații, a_{hv}, m/s^2, mâner dreapta/mâner stânga [17]	<3,8/<2,9

Declarația privind zgomotul și vibrațiile

Aceste valori declarate au fost obținute prin testare de tip în laborator în conformitate cu directiva sau standardele menționate și sunt adecvate pentru compararea cu valorile declarate ale altor produse testate în conformitate cu aceleași directive sau standarde. Aceste valori declarate pot fi utilizate în evaluarea preliminară a riscurilor, dar valorile măsurate la locuri de muncă separate pot fi mai mari. Valorile efective ale expunerii și riscul de vătămare pe care le experimentează un utilizator sunt unice și depind de modul în care utilizatorul lucrează, de tipul de material pe care este utilizat produsul, de timpul de expunere și de starea fizică a utilizatorului, precum și de starea produsului.

[15] Emisii de zgomot în mediu măsurate ca putere acustică (L_{WA}) în conformitate cu directiva CE 2000/14/CE. Diferența dintre puterea garantată a sunetului și cea măsurată este aceea că puterea garantată a sunetului include, de asemenea, dispersia în rezultatul de măsurare și variațiile dintre diferitele aparate ale aceluiași model conform Directivei 2000/14/CE.

[16] Presiunea nivelului de zgomot conform cu EN 13862. Datele raportate pentru presiunea nivelului de zgomot prezintă o dispersie statistică tipică (abatere standard) de 2,5 dB(A).

[17] Nivelul de vibrații conform cu EN 13862. Datele raportate pentru nivelul de vibrații prezintă o dispersie statistică tipică (abatere standard) de 1 m/s^2.

Dimensiuni produs

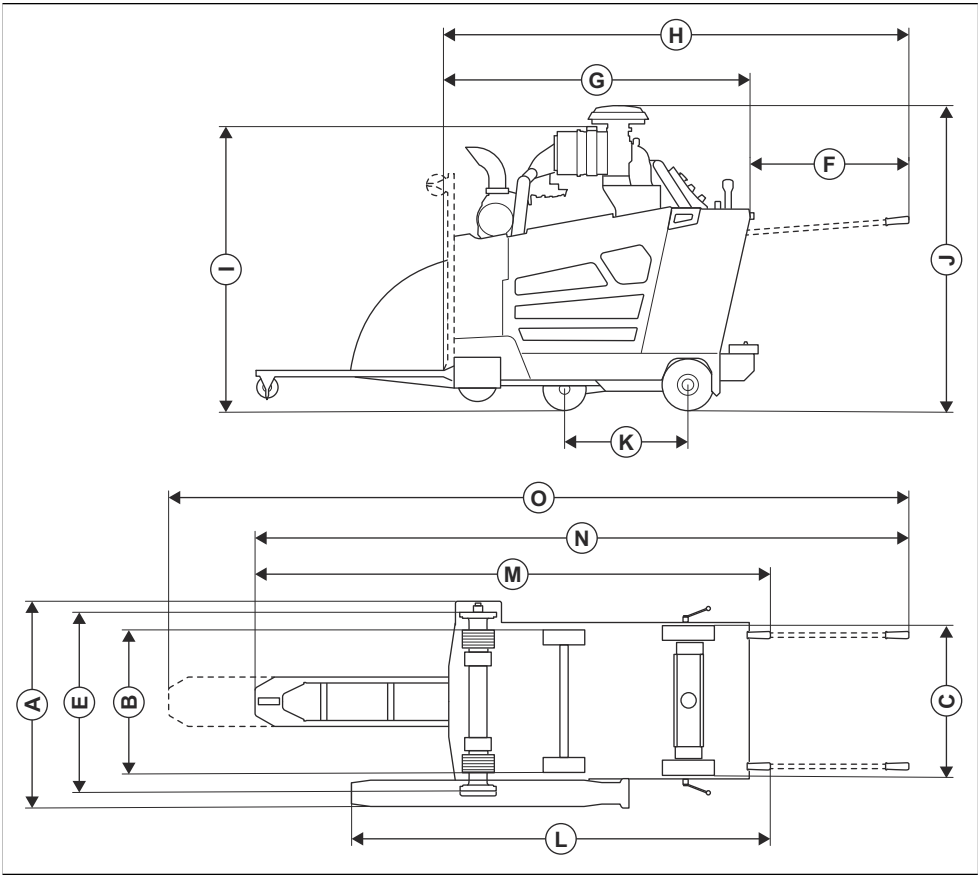

A	Lățime, mm/in.	848/33,4	**J**	Înălțime totală min. (fără țeavă de eșapament, fără capac prefiltru), mm/in.	1289/50 ¾
B	Ecartament, mm/in.	Față: 518/20 ⅜, spate: 533/21	**K**	Înălțime totală max. (cu capac pe prefiltru), mm/in.	1310/51,6
C	Lățime între fețele exterioare ale roților, mm/in.	Față: 569/22 ⅜, spate: 609/24	**L**	Lungime ampatament, mm/in.	427/16 ¾
D	Lățime cadru, mm/in.	635/25	**M**	Lungime de la apărătoare la mâner (mânere pliate), mm/in.	1754/69,1
E	Lățime între flanșele interioare, mm/in.	726,5/28 ⅝	**N**	Lungime totală max. (mânere pliate), mm/in.	2273/89 ½
F	Extindere mâner, mm/in.	809/31 ⅞	**O**	Lungime totală max. (mânere extinse, indicator coborât), mm/in.	2964/116 ¾

G	Lungimea min. a mașinii de tăiat (indicatorul și apărătoarea ridicate, fără mânere), mm/in.	1485/58 ½	**P**	Lungime totală max. (mânere extinse, indicator extins), mm/in.	3444/135 ½
H	Lungime mașină de tăiat (indicator ridicat, mânere extinse), mm/in.	2191/86 ¼			

PCB

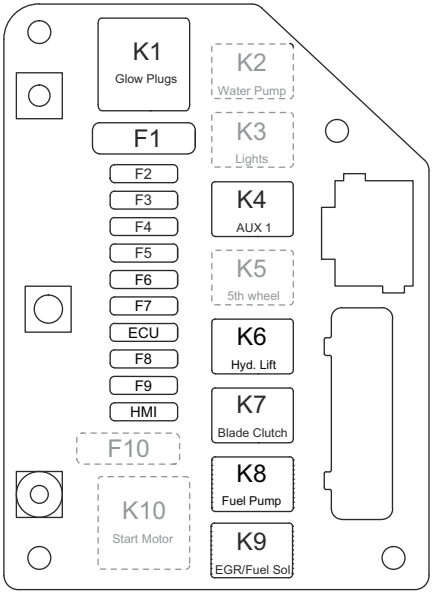

Funcție	Denumire	Releu	Denumire	Siguranță
Bujii incandescente	K1	70 A	F1	60 A
Pompă de apă (opțională)	K2	25 A	F2	25 A
Lumini (opționale)	K3	25 A	F3	7,5 A
AUX 1 (ECU)	K4[18]	25 A[19]	F4	25 A
Șa de cuplare (opțională)	K5	25 A	F5	25 A
Pompa de ridicare hidraulică	K6	25 A	F6	25 A

[18] Întreținerea componentelor esențiale pentru siguranță este efectuată de un distribuitor de service Husqvarna care utilizează numai piese de schimb identice. Nu efectuați modificări asupra componentelor esențiale pentru siguranță.

[19] Întreținerea componentelor esențiale pentru siguranță este efectuată de un distribuitor de service Husqvarna care utilizează numai piese de schimb identice. Nu efectuați modificări asupra componentelor esențiale pentru siguranță.

Funcție	Denumire	Releu	Denumire	Siguranță
Ambreiaj disc	K7[20]	25 A[21]	F7	15 A
Pompă de carburant	K8	25 A	F8	20 A
EGR/Sol. carburant	K9	25 A	F9	25 A
Electromotor	K10	70 A	F10	60 A
ECU (nu se utilizează)	N/A	N/A	ECU	25 A
HMI	N/A	N/A	HMI	15 A

[20] Întreținerea componentelor esențiale pentru siguranță este efectuată de un distribuitor de service Husqvarna care utilizează numai piese de schimb identice. Nu efectuați modificări asupra componentelor esențiale pentru siguranță.

[21] Întreținerea componentelor esențiale pentru siguranță este efectuată de un distribuitor de service Husqvarna care utilizează numai piese de schimb identice. Nu efectuați modificări asupra componentelor esențiale pentru siguranță.

Casetă de relee

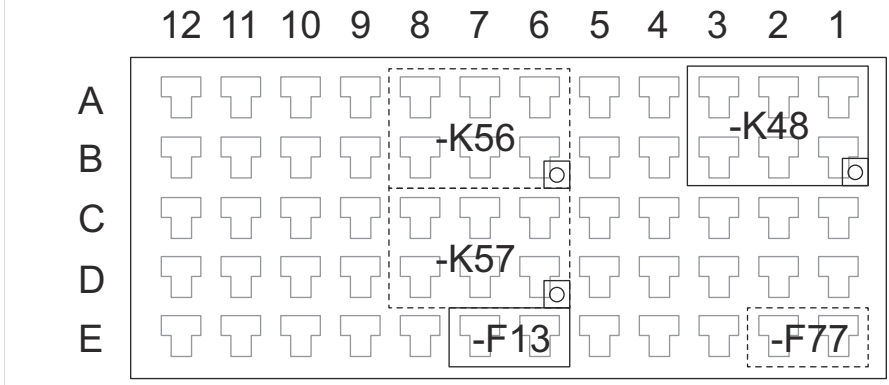

Dashed items optional

Micro ISO Relay pinout (C)

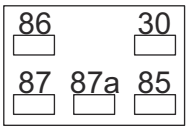

Box -X40 terminal

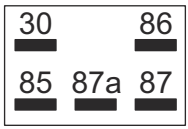

Relay bottom

Note marker on top for correct orientation

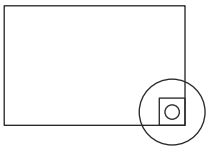

Denumire	Funcție	Siguranță
K48	Activare pornire	N/A
K56	Șa de cuplare sus (opțională)	N/A
K57[22]	Șa de cuplare jos (opțională)	N/A
F13	Cheie de contact	1 A
F77	Alimentare auxiliară (opțională)	2 A

[22] Întreținerea componentelor esențiale pentru siguranță efectuată de un distribuitor de service Husqvarna care utilizează numai piese de schimb identice. Nu efectuați modificări asupra componentelor esențiale pentru siguranță.

Accesorii Husqvarna aprobate

- Kit de greutate spate, 2 bare
- Kit de lumini duble
- Kit pompă de apă
- Kit cu a 5-a roată

Declarație de conformitate

Declarație de conformitate UE

Noi, **Husqvarna AB**, SE-561 82 Huskvarna, Suedia,
tel: +46-36-146500, declarăm pe propria răspundere că
produsul:

Descriere	**Utilaj pentru tăiat pardoseli**
Marcă	Husqvarna
Tip/model	FS 5000D II
Identificare	Numere de serie începând din 2026

respectă în totalitate următoarele directive și
regulamente UE:

Directivă/Regulament	**Descriere**
2006/42/EC	„privind echipamentele tehnice”
2014/30/EU	„privind compatibilitatea electromagnetică”
2000/14/EC	„privind zgomotul exterior”
2011/65/EU	„privind interzicerea substanțelor periculoase”

și că au fost aplicate următoarele standarde și/sau specificații tehnice:

EN ISO 12100:2010

EN 13862:2021

EN 55012:2007+A1:2009

EN ISO 13766-1:2018

EN ISO 13766-2:2018

EN ISO 13849-1:2015

EN IEC 63000:2018

Procedura de evaluare a conformității corespunzătoare 2000/14/EC: Anexa V.

Nivel măsurat de putere acustică: 113 dB(A)

Nivel garantat de putere acustică: 119 dB(A)

2026-01-12

Christian Nyberg

Christian Nyberg

Senior Director, R&D Heavy Equipment

Husqvarna AB, Divizia pentru construcții

Responsabil pentru documentația tehnică

CE

UK Importer:
Husqvarna UK Ltd
Preston Road, Co. Durham
DL5 6UP

İçindekiler

Sunum..... 144
Güvenlik..... 156
Çalışma..... 161
Bakım..... 179
Sorun giderme..... 192
Taşıma, depolama ve bertaraf..... 197
Teknik veriler..... 201
Onaylı Husqvarna aksesuarları..... 208
Uyumluluk Bildirimi..... 209

Sunum

Ürün açıklaması

Ürün, dizel motora sahip arkasından yürünen bir zemin kesme makinesidir. Ürün, çalışmayı net bir şekilde görmenizi ve düz bir şekilde kesmenizi kolaylaştıran ayarlanabilir bir işaretçiye sahiptir. Ürün, tüm işlevleri izleyen ve ürünü kontrol etmenizi sağlayan HMI özellikli bir kontrol paneline sahiptir.

Kullanım amacı

Bu ürün; beton, asfalt ve taş gibi sert zemin yüzey malzemelerini kesmek amacıyla ıslak kesim için elmas bıçaklarla birlikte kullanılır. Tüm diğer kullanımlar hatalı kullanımdır.

Ürün, deneyimli operatörler tarafından endüstriyel işlemlerde kullanılır.

Avrupa V Emisyonları

UYARI: Motorun kurcalanması bu ürünün AB tip onayını geçersiz kılar.

Ürün hasarı

Aşağıdaki durumlarda ürünümüzde meydana gelen hasarlardan sorumlu olmayız:

- ürün hatalı şekilde onarılmışsa.
- ürün, üreticiye ait olmayan veya üretici tarafından onaylanmamış parçalarla onarılmışsa.
- üründe, üreticiye ait olmayan veya üretici tarafından onaylanmayan bir aksesuar bulunuyorsa.
- ürün, onaylı bir servis merkezinde veya yetkili bir kurum tarafından onarılmamışsa.

Ürüne genel bakış, sol taraf

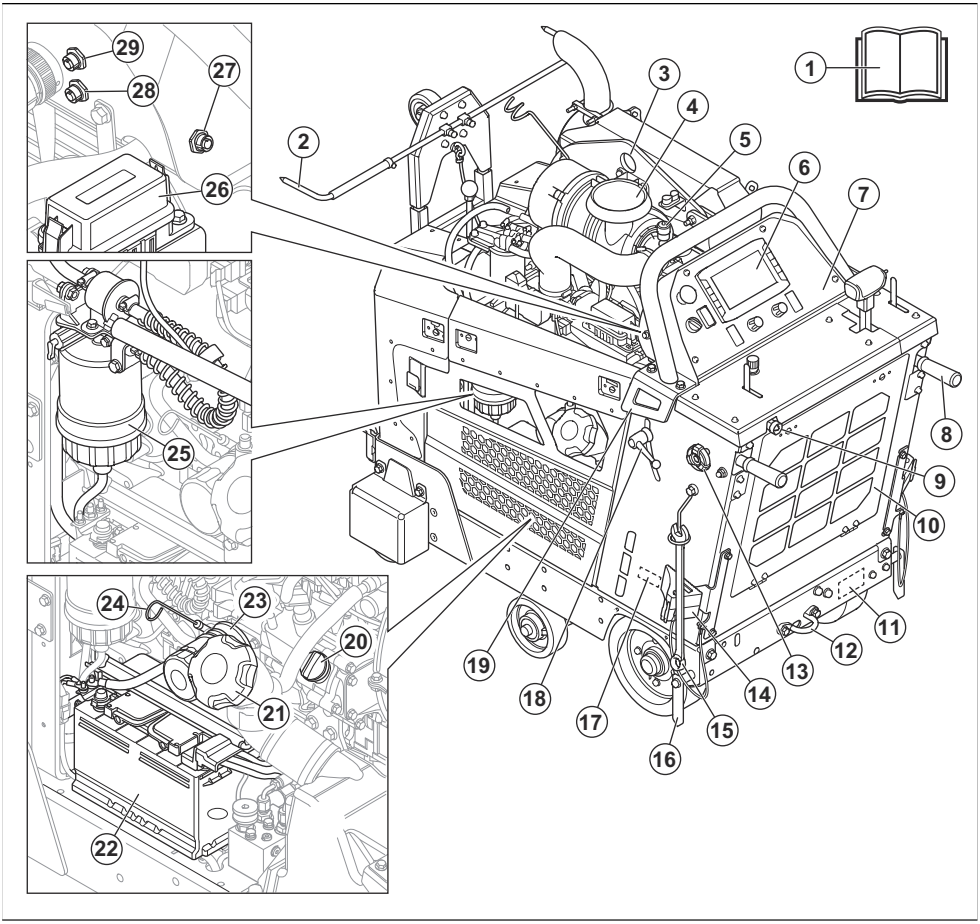

1. Kullanım kılavuzu
2. Ayarlanabilir işaretçi
3. Kaldırma noktası
4. Hava filtresi
5. Hava filtresi göstergesi
6. İnsan makine arayüzü. Bkz. *İnsan Makine Arayüzüne (HMI) Genel Bakış sayfada: 148*.
7. Kontrol paneli. Bkz. *Kontrol paneline genel bakış sayfada: 147*.
8. Çalıştırma kolları
9. Su girişi
10. Radyatör hava filtresi
11. AB için nominal değerler plakası
12. Arka bağlama braketi
13. Çalıştırma kolları için kilitleme düğmesi, uzunluk ayarı
14. Park takozu (Kuzey Amerika için isteğe bağlı)
15. Anahtar
16. Arka işaretleyici
17. ABD/Kanada için nominal değerler plakası
18. Çalıştırma kolları için kilitleme düğmesi, yükseklik ayarı
19. Arka bağlama braketi
20. Motor yağı deposu kapağı
21. Yakıt deposu kapağı
22. Akü
23. Motor yağı filtresi
24. Motor yağı seviye çubuğu
25. Yakıt filtresi için su ayırıcısı

26. Röle ve sigorta kutusu
27. X50 HSH
28. X77 bağlantısı
29. X54 kamera

Ürüne genel bakış, sağ taraf

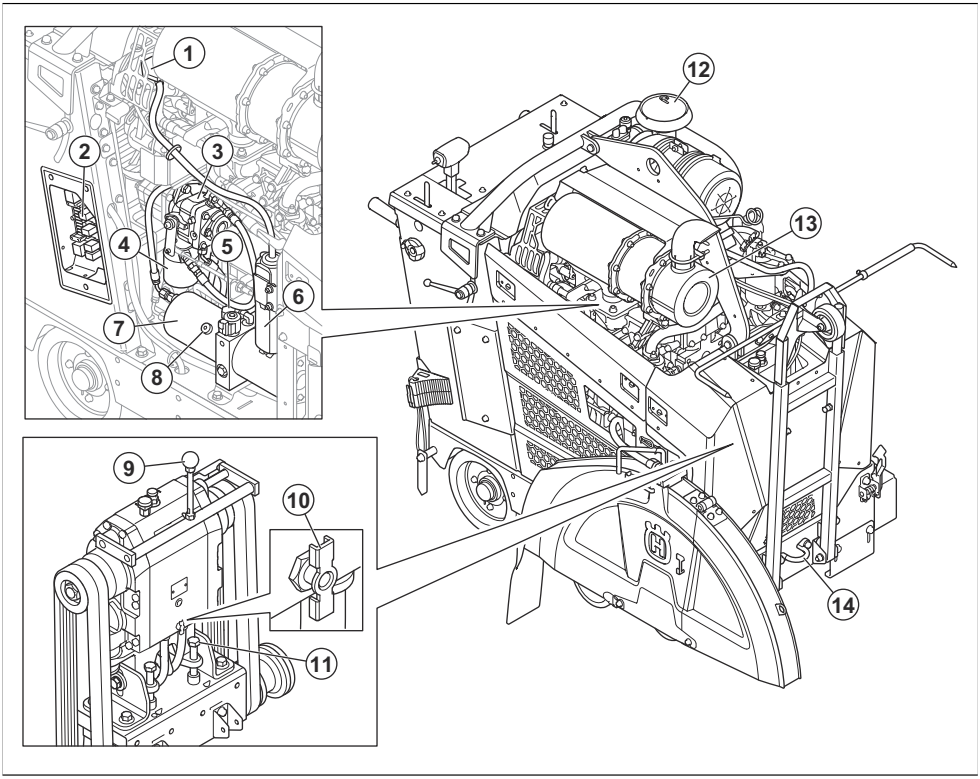

1. Motor soğutma suyu kapağı
2. Röle ve sigorta kutusu. Bkz. .
3. Hidrostatik şanzıman pompası
4. Hidrolik sistem filtresi
5. Hidrolik deposu açıklığı
6. Motor soğutma suyu dökülmesi için kap
7. Hidrolik deposu
8. Hidrolik kaldıraç için pompa
9. Vites kolu, 3 vitesli dişli kutusu modeli
10. Dişli kutusu için su tahliye vanası
11. Kayış gerginliği cıvatası
12. Hava filtresi
13. Susturucu
14. Ön bağlama braketi
15. Park takozu (Kuzey Amerika için isteğe bağlı)

Kontrol paneline genel bakış

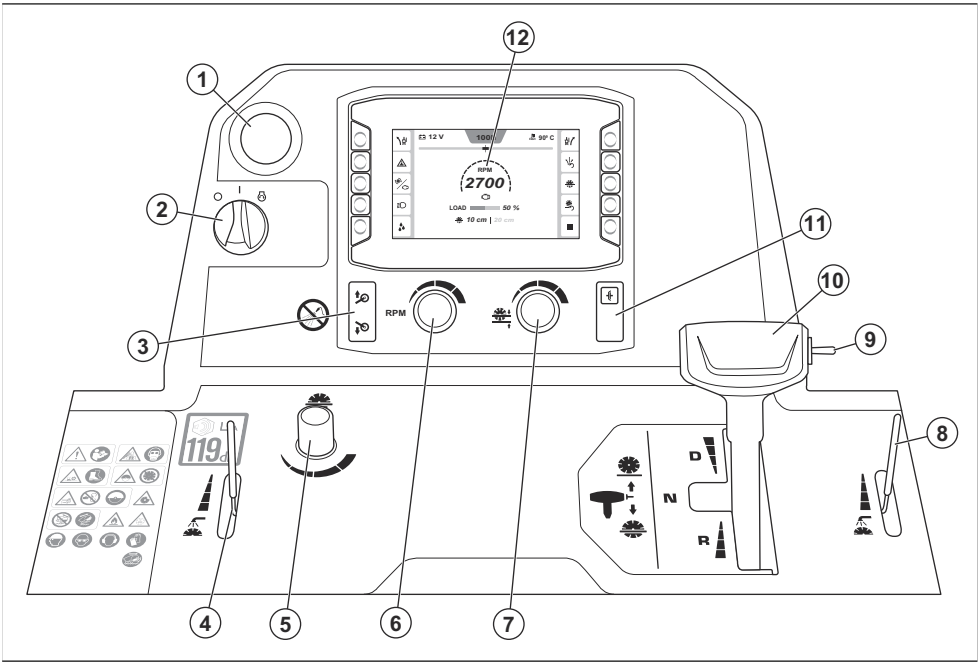

1. Makine durdurma
2. Motor çalıştırma düğmesi
3. 5. tekerleği kaldırma veya indirme düğmesi
4. Su valfini ayarlama kolu
5. Bıçak indirme hızı için ayar düğmesi
6. Motor ve kesim bıçağı için hız ayarlama düğmesi
7. Bıçak derinliği durdurma ayar düğmesi
8. Su valfini ayarlama kolu
9. Kesim bıçağını kaldırma veya indirme anahtarı
10. Tahrik kontrol kolu
11. Kavrama
12. İnsan makine arayüzü (HMI), bkz. *İnsan Makine Arayüzüne (HMI) Genel Bakış sayfada: 148*

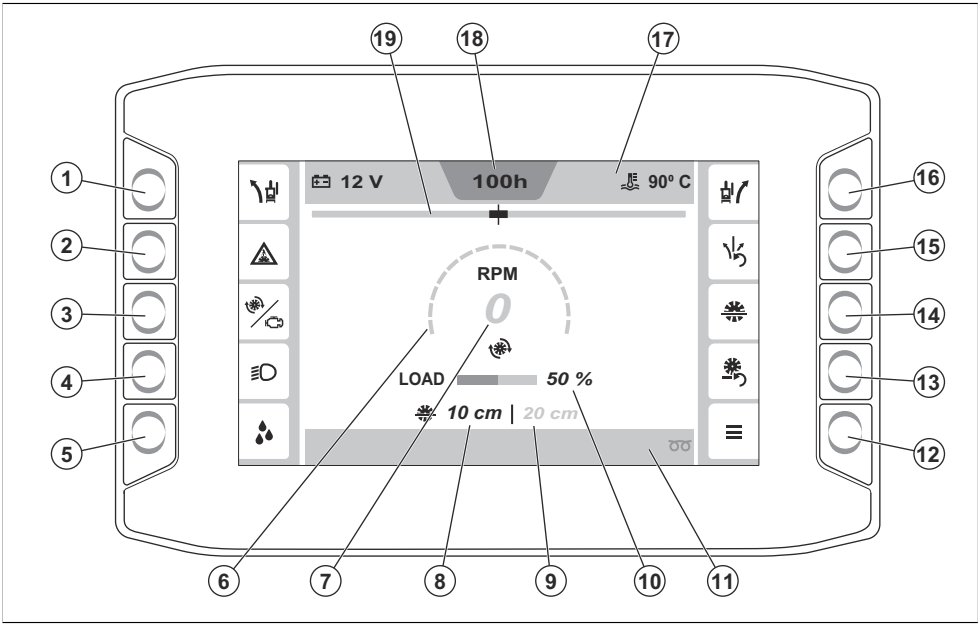

1. E-track işlevini sola ayarlama düğmesi. E-track işlevi hakkında daha fazla bilgi için bkz. *E-track işlevi sayfada: 171*.
2. Su emniyet şalterini etkinleştirme veya devre dışı bırakma düğmesi. Su emniyet şalteri hakkında daha fazla bilgi için bkz. *Su emniyet şalterini etkinleştirme ve devre dışı bırakma sayfada: 171*.
3. Motor veya kesim bıçağı devri hakkındaki bilgiler arasında geçiş yapma düğmesi. Daha fazla bilgi için bkz. *Devir göstergesi sayfada: 171*.
4. Lambalar için ON/OFF düğmesi. (Takılıysa geçerlidir. Işıklar aksesuardır.) Daha fazla bilgi için bkz. *Aksesuarlar sayfada: 170*.
5. Su pompası için ON/OFF düğmesi. (Takılıysa geçerlidir. Su pompası aksesuardır.) Daha fazla bilgi için bkz. *Aksesuarlar sayfada: 170*.
6. Motor veya kesim bıçağı için devir göstergesi. Daha fazla bilgi için bkz. *Devir göstergesi sayfada: 171*.
7. Motor veya kesim bıçağı devir değeri.
8. Mevcut bıçak derinliği
9. Ayarlanmış bıçak derinliği
10. Geçerli iş yükü
11. Alt çubuk. Daha fazla bilgi için bkz. *HMI alt çubuğundaki semboller sayfada: 154*.
12. Ana menü. Daha fazla bilgi için bkz. *"Ana menü" sayfada: 171*.
13. Bıçak derinliği için sıfırlama düğmesi
14. Bıçak derinliği durdurma için ON/OFF düğmesi. Daha fazla bilgi için bkz. *Bıçak derinliği durdurma sayfada: 175*.
15. E-track işlevi için sıfırlama düğmesi. E-track işlevi hakkında daha fazla bilgi için bkz. *E-track işlevi sayfada: 171*.
16. E-track işlevini sağa ayarlama düğmesi. E-track işlevi hakkında daha fazla bilgi için bkz. *E-track işlevi sayfada: 171*.
17. Üst çubuk. Daha fazla bilgi için bkz. *HMI üst çubuğundaki semboller sayfada: 152*.
18. Motor saat ölçeri
19. E-track işlevi göstergesi

Ürün üzerindeki semboller



UYARI! Bu ürün, tehlikeli olabilir ve operatör ya da başkaları açısından ciddi yaralanmalara veya ölüme neden olabilir. Dikkatli olun ve ürünü doğru kullanın.

Bu ürünü kullanmadan önce kullanım kılavuzunu dikkatlice okuyun ve talimatları anladığınızdan emin olun.



Toz, sağlık sorunlarına neden olabilir. Onaylı solunum koruması kullanın. Egzoz dumanlarını solumayın. Yanmalı motor ürününü kapalı yerlerde veya yeterli hava akışı olmayan yerlerde kullanmayın.

Solunum koruması kullanın. Bkz. *Kişisel koruyucu ekipman sayfada: 158*.



Kesme nedeniyle yaralanma riski vardır. Tüm uzuvlarınızı kesim bıçağından uzak tutun.

Güvenlik ayakkabısı kullanın. Bkz. *Kişisel koruyucu ekipman sayfada: 158*.



Bıçak siperlikleri her zaman ürüne takılı olmalıdır. Kesim bıçağının 180 dereceden fazla görünmesine izin vermeyin.

Bıçak siperliği takılı olmadan ürünü asla çalıştırmayın.



Uzuvlarınızı kesim bıçağından ve diğer hareketli parçalardan uzak tutun.

Kullanım sırasında asla ürünün içine erişmeyin.

Bıçak siperliğini daima takılı tutun.



Rampalardan ve yokuşlardan hiçbir zaman bıçak önde olacak şekilde aşağı inmeyin.

Daima bıçak arkada olacak şekilde aşağı inin.



Kesim alanının dışındaki makinede yapılacak tüm çıkarma işlemleri, aletin dönüş yapmadığı sırada gerçekleştirilmelidir.

Kesim bıçağının hasar görmesini önlemek için ürünü taşımadan ve kaldırmadan önce kesim bıçağını çıkarın.

Bıçak siperliği takılı olmadan ürünü asla çalıştırmayın.

Bıçak siperliğini, daima kesim bıçağının 180°'den daha fazla olan kısmını kaplayacak şekilde takın.

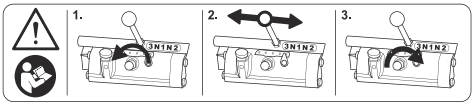

UYARI! Vites değiştirmeden önce kılavuzu okuyun. Daha fazla bilgi için bkz. *3 vitesli dişli kutusu modelinde vites değiştirme sayfada: 166*.



Bu kullanım kılavuzunu atmayın.



Ayak ezilme riski. Uzuvlarınızı 5. tekerlekten uzak tutun.



Kesim bıçağının körelmediğinden veya çatlak gibi hasarlar olmadığından emin olun.



Ürünü yanıcı malzemelerin veya gazların yakınında kullanmayın.



Kesim bıçağının, ürünün nominal değerler plakasında belirtilen değerle aynı veya daha yüksek bir hızda çalıştığından emin olun. Çok yüksek hızda çalışan bir kesim bıçağı kırılabilir ve yaralanmaya veya hasara neden olabilir.



Kontrol panelini yüksek basınçlı su kullanarak temizlemeyin.



Sıcak yüzey.



Motor yağı.



Yağ seviye çubuğu.



Motor yağı seviyesini kontrol ederken testereyi kaldırmayın.



Motor yağı seviyesini kontrol ederken testerenin dengede olduğundan emin olun.



Testere bıçağı dönüş yönü.



Yan korumalı onaylı koruyucu gözlük kullanın. Bkz. *Kişisel koruyucu ekipman sayfada: 158*.



Onaylı kulak koruma ekipmanı kullanın. Bkz. *Kişisel koruyucu ekipman sayfada: 158*.



Kafa koruma ekipmanı kullanın. Bkz. *Kişisel koruyucu ekipman sayfada: 158*.



Onaylı koruyucu eldiven kullanın. Bkz. *Kişisel koruyucu ekipman sayfada: 158*.



İzin verilen maksimum bıçak boyutu.



Su soğutma sistemi kolu.



Bıçak indirme hızı ayar düğmesi.



Bıçak derinliği durdurma ayarı düğmesi.



Kesim bıçağını kaldırma veya indirme anahtarı.



İleri sürüş hızı.



Boşta.



Geri sürüş hızı.



Motor kapalı.



Kontak açık.



Motor çalışır.



Ürünü kaldırmak için kaldırma ekipmanını ürünün üzerindeki kaldırma noktasına takın.



Kavramayı devreye alın veya devre dışı bırakın.





5. tekerleği kaldırma veya indirme düğmesi.



Yakıt simgesi.



Bu ürün, yürürlükteki AB Direktiflerine uygundur.



Bu ürün, Yeni Zelanda ve Avustralya için EESS ve ACMA ile uyumludur.



Bu ürün, geçerli Ukrayna yönetmeliklerine uygundur.



AB ve Birleşik Krallık direktiflerine ve yönetmeliklerine göre çevreye yayılan gürültü emisyonu etiketi. Ürünün garantili ses gücü düzeyi *Teknik veriler sayfada: 201* bölümünde ve etiket üzerinde belirtilmiştir.

Not: Ürünün üzerindeki diğer semboller/etiketler, bazı pazarların sertifikalandırma gereklilikleri ile ilgilidir.

HMI'deki semboller

HMI üst çubuğundaki semboller

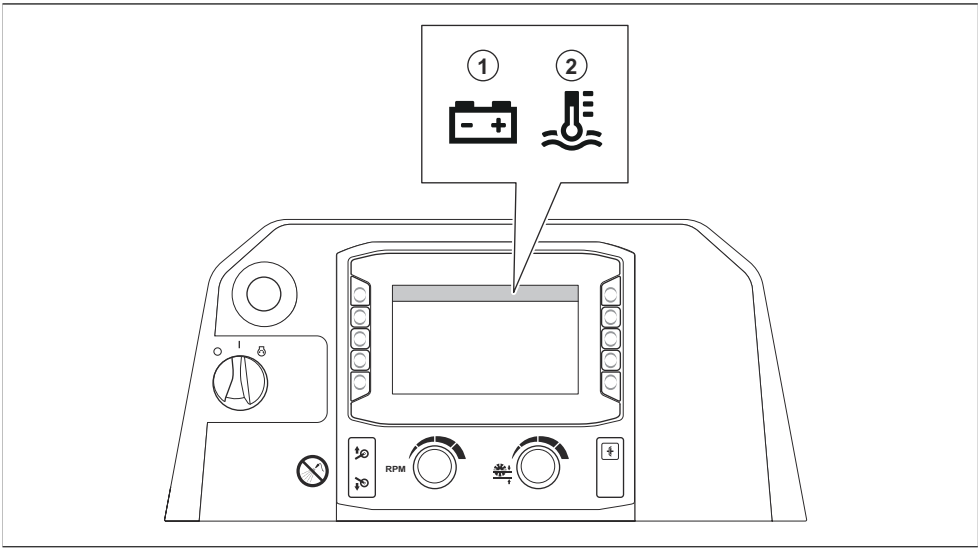

Konum	Açıklama
1	Akü voltajı
2	Mevcut soğutma suyu sıcaklığı

HMI yan çubuklarındaki semboller

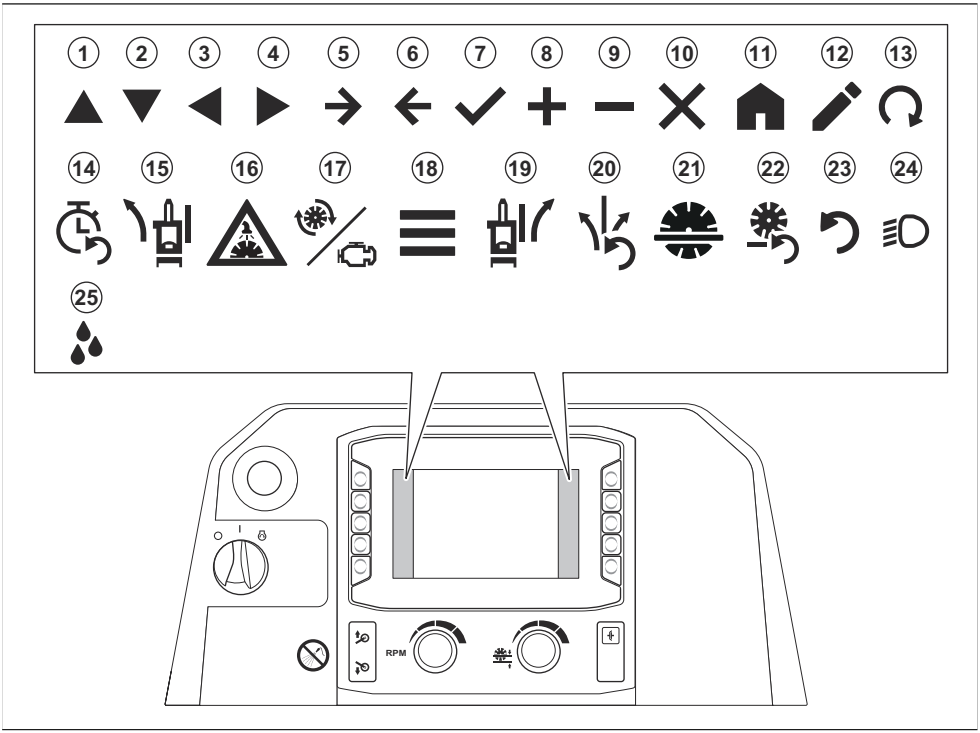

Konum	Açıklama
1	Yukarı
2	Aşağı
3	Sol
4	Sağ
5	İleri
6	Geri
7	Onayla
8	Artır
9	Azalt
10	Kapat/iptal
11	Ana Sayfa
12	Düzenle
13	Rejenerasyonu başlat

Konum	Açıklama
14	Servis zamanlayıcısını sıfırla
15	E-track sola ayarlama (isteğe bağlı)
16	Su emniyet sistemi AÇMA/KAPATMA
17	Bıçak/motor devri
18	Ana menü
19	E-track sağa ayarlama (isteğe bağlı)
20	E-track sıfırlama (isteğe bağlı)
21	Bıçak derinliği durdurma
22	Bıçak derinliği durdurmayı sıfırlama
23	Sıfırla
24	Lambalar (aksesuar)
25	Su pompası (aksesuar)

HMI alt çubuğundaki semboller

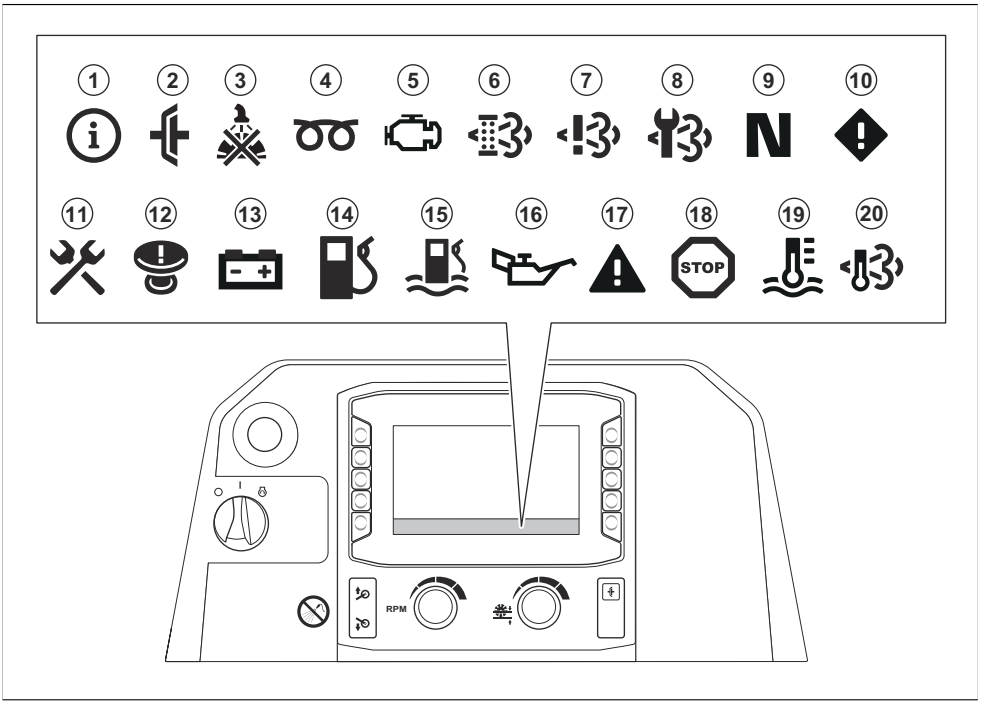

Konum	Açıklama
1	Bilgi
2	Ürünü çalıştırmaya çalışırken kavrama etkin. Ürünü çalıştırmadan önce kavramayı devre dışı bırakın.
3	Kesim bıçağı için su soğutma sistemine düşük su basıncı gidiyor veya hiç su basıncı gitmiyor.
4	Motor ön ısıtmada. Daha fazla bilgi için motor kılavuzuna bakın.
5	Motor arızası var. Daha fazla bilgi için motor kılavuzuna bakın.
6	Rejenerasyon işlemi gerçekleştirilmesi gerekir. Bkz. *Rejenerasyon sayfada: 191*.[23]
7	NOx Tanılayıcı Kontrol Sisteminde arıza var.
8	Dizel partikül filtresine (DPF) servis yapın. Husqvarna servis yetkilisiyle görüşün.
9	Tahrik kontrol kolları boşta.
10	Dikkat mesajı. Daha fazla bilgi için bkz. *"Aktif arızalar" menüsü sayfada: 172*.
11	Sarı sembol: Ürün üzerinde 10 saatten daha kısa bir süre içinde servis işlemi yapılması gerekiyor. Kırmızı sembol: Üründe servis işlemi gerçekleştirilmesi gerekir.
12	Makine durdurma etkin. Makine durdurma düğmesini sıfırlayın ve kontağı kapatıp açın.
13	Akü şarj olmuyor.
14	Yakıt seviyesi düşük.
15	Yakıtta su var. Bkz. *Yakıt filtresinin su ayırıcısını tahliye etme sayfada: 183*.
16	Motor yağı basıncı çok düşük.
17	Kırmızı ve siyah sembol: Uyarı mesajı. Daha fazla bilgi için bkz. *"Aktif arızalar" menüsü sayfada: 172*. Kırmızı ve beyaz sembol: Hata mesajı. Daha fazla bilgi için bkz. *"Aktif arızalar" menüsü sayfada: 172*.
18	Motor durduruldu. İşlem devam edemiyor.
19	Motor çok sıcak. İşlem devam edemiyor. Daha fazla bilgi için motor kılavuzuna bakın.
20	Egzoz dumanlarının sıcaklığı yüksek.

[23] Yalnızca Euro V Emisyon standardıyla uyumlu ürünler için geçerlidir.

Nominal değerler plakası

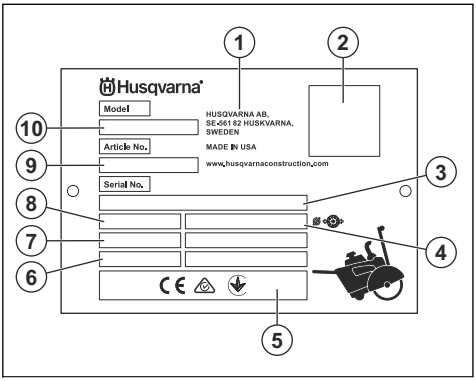

1. Üretici
2. QR kodu (HID)
3. Seri numarası
4. Bıçak boyutu
5. Uyumluluk işareti
6. Üretim yılı/haftası
7. Motor gücü
8. Ağırlık
9. Ürün numarası
10. Ürün tipi (FS, Zemin Kesme Makinesini ifade eder)

Güvenlik

Güvenlik tanımları

Kılavuzun özellikle önemli bölümlerine işaret etmek için uyarılar, dikkat edilecek hususlar ve notlar kullanılmıştır.

UYARI: Talimatlara uyulmadığı takdirde operatör veya çevredeki kişiler için yaralanma ya da ölüm riski varsa kullanılır.

DİKKAT: Kılavuzdaki talimatlara uyulmazsa ürünün, diğer malzemelerin veya çevredeki alanın zarar görme riski varsa kullanılır.

Not: Belirli bir durum için gerekli olandan daha fazla bilgi vermek üzere kullanılır.

Genel güvenlik talimatları

UYARI: Ürünü kullanmadan önce aşağıdaki uyarı talimatlarını okuyun.

- Bu ürün, dikkatli olmamanız ya da ürünü doğru kullanmamanız halinde tehlikeli bir alettir. Bu ürün, operatör ya da başkaları açısından ciddi yaralanmalara veya ölüme neden olabilir. Ürünü kullanmadan önce bu kullanım kılavuzunun içeriğini okuyup anlamanız gerekir.
- Bu ürün fiziksel, duyusal veya zihinsel engelli ya da deneyimsiz ve bilgisiz kişiler (çocuklar dahil) tarafından kullanılmamalıdır.
- Tüm uyarıları ve talimatları kaydedin.
- Yürürlükteki tüm yasa ve yönetmeliklere uyun.
- Operatörün kendisi ve çalışanı, ürünün çalıştırılması sırasında oluşabilecek riskleri bilmeli ve önlemelidir.
- Kullanım kılavuzunun içindekileri okuyup anlamadan kimsenin ürünü çalıştırmasına izin vermeyin.
- Kullanmadan önce eğitim almadıkça ürünü çalıştırmayın. Tüm operatörlerin eğitim aldığından emin olun.
- Ürünü, bir çocuğun kullanmasına izin vermeyin.
- Ürünü yalnızca yetkili kişilerin çalıştırmasına izin verin.
- Operatör, diğer kişiler veya eşyalarının başına gelen kazalardan sorumludur.
- Ürünü yorgunken, hastayken veya alkol ya da ilaç etkisi altındayken kullanmayın.
- Her zaman dikkatli olun ve sağduyunuzu kullanın.
- Bu ürün, çalışırken elektromanyetik bir alan oluşturur. Bu alan, bazı koşullarda aktif veya pasif tıbbi implantlarda parazitlenmeye neden edebilir. Ciddi yaralanmaya veya ölüme neden olabilecek durumların ortaya çıkma riskini azaltmak için tıbbi implantı olan kişilerin bu ürünü çalıştırmadan önce doktorları ve tıbbi implant üreticileriyle konuşmalarını öneririz.
- Ürünü temiz tutun. İşaretleri ve etiketleri net bir şekilde okuyabildiğinizden emin olun.
- Hasarlıysa ürünü kullanmayın.
- Bu üründe değişiklik yapmayın.
- Üründe başka kişilerin değişiklik yapmış olması mümkünse ürünü çalıştırmayın.

Kullanım için güvenlik talimatları

UYARI: Ürünü kullanmadan önce aşağıdaki uyarı talimatlarını okuyun.

- Kesim bıçağı üreticisi tarafından kesim bıçağı ile birlikte verilen uyarı talimatlarını okuyun.
- Ürünün doğru şekilde monte edildiğinden emin olun.

- Kişisel koruyucu ekipman kullanın. Bkz. *Kişisel koruyucu ekipman sayfada: 158*.
- Bıçak siperliği ve koruyucu kapaklar takılmadan ürünü çalıştırmayın.
- Çalışma alanına erişim gerekmediği sürece ürünü, bıçak siperliğinin ön kısmı kaldırılmış şekilde çalıştırmayın.
- Çalışma sırasında emniyetli ve dengeli bir pozisyonda olduğunuzdan emin olun.
- Eğimli yerlerde çalışırken çok dikkatli olun. Ürün ağırdır ve düşerse ciddi yaralanmalara neden olabilir.
- Ürünü, çalışma alanı dışında çalıştırmayın.
- Ürünü yangın veya patlama meydana gelebilecek alanlarda kullanmayın.
- Çalışma alanında yalnızca onaylanmış kişilerin bulunduğundan emin olun.
- Bu ürün, nesnelerin yüksek hızda fırlamasına neden olabilir. Çalışma alanındaki tüm kişilerin onaylı kişisel koruyucu ekipman kullandıklarından emin olun. Çalışma alanındaki gevşek nesneleri kaldırın.
- Ürünün yanlış kullanılması, kesim bıçağının kırılmasına ve yaralanmaya veya hasara neden olabilir.
- Acil bir durumda motoru hızlı bir şekilde nasıl kapatacağınızı öğrenin.
- Çocukları, çevredekileri ve hayvanları çalışma alanından uzak ve üründen güvenli bir mesafede tutun. Güvenli mesafe, ürünün tüm taraflarına 5 m'dir.
- Çalışma alanını temiz ve aydınlık tutun.
- Çalışma alanındaki elektrik kablolarının elektrik yüklü olmadığından emin olun.
- Ürünü çalıştırmadan önce çalışma alanında gizli kablolar, teller ve borular olup olmadığını öğrenin. Ürün gizli bir nesneye çarparsa motoru derhal durdurun ve ürünü ve nesneyi inceleyin. Devam etmenin güvenli olduğunu anlayana kadar ürünü tekrar çalıştırmaya başlamayın.
- Ürünü yoğun sis, sağanak yağmur, kuvvetli rüzgar veya aşırı soğuk gibi hava koşullarında kullanmayın. Kötü hava koşullarında çalışmak sizi yorar ve kaygan yüzeyler gibi tehlikeli durumlara yol açabilir.
- Üründen uzaklaşmadan önce motoru durdurun ve kazara çalışma riski olmadığından emin olun.
- Hiçbir malzemenin gevşeyip operatörün yaralanmasına neden olmayacağından emin olun.
- Uygun giyinin. Bol kıyafetler giymeyin veya takı takmayın. Saçınızı ve kıyafetinizi hareketli parçalardan uzakta tutun. Bol kıyafetler, takılar veya uzun saçlar hareketli parçalara takılabilir.
- Bir kaza gerçekleşmesi durumunda yardım alamayacak durumdaysanız ürünü çalıştırmayın.
- Yorgunken ürünü kullanmayın. Çalıştırmayı düzenli olarak durdurmanız önemlidir.
- Ürünün bazı modellerinde park takozları bulunmaz. Ürününüzde park takozu yoksa ve ürün eğimli bir yüzeydeyse üründen uzaklaşmayın. Ürünü eğimli bir yere park etmeniz gerekiyorsa ürünün yeterince sabit olduğundan ve hareket etmediğinden emin olun.
- Ürünü kullanmadığınızda çalıştırma kollarını en kısa konuma getirin. Bu, çalışma kollarına takılıp düşme riskini azaltır.

Egzoz dumanı güvenliği

UYARI: Ürünü kullanmadan önce aşağıdaki uyarı talimatlarını okuyun.

- Egzoz dumanının uzun süreli solunması sağlık sorunlarına yol açabilir.
- Motordan gelen egzoz dumanı kokusuz, zehirli ve son derece tehlikeli bir gaz olan karbon monoksit içerir. Karbon monoksiti solumak ölüme neden olabilir. Karbon monoksit kokusuz olduğu ve görülemediği için onu hissetmek mümkün değildir. Karbon monoksit zehirlenmesi belirtilerinden biri baş dönmesidir ancak karbon monoksitin miktarı veya konsantrasyonu yeterliyse kişi herhangi bir belirti görülmeden bilinçsiz hale gelebilir.
- Görebildiğiniz veya koklayabildiğiniz egzoz dumanları da karbon monoksit içerir.
- Yanmalı motorlu bir ürünü kapalı veya yeterli hava akışı olmayan yerlerde kullanmayın.

Toz güvenliği

UYARI: Ürünü kullanmadan önce aşağıdaki uyarı talimatlarını okuyun.

Bu aletin kullanılması Silika tozu üretebilir (Silika; kum, kuvars, tuğla kili, granit ve diğer çeşitli mineral ve kayaların temel bir bileşenidir). Aşırı miktarda silika tozuna maruz kalmak kronik bronşit, silikozis ve pulmoner fibroz gibi solunum hastalıklarına neden olabilir ve bu hastalıklar ölümcül olabilir. Husqvarna, Silika tozuna maruz kalmayı azaltmak için aşağıdaki gibi çeşitli seçenekler önerir:

- Kesme veya taşlama sırasında tozu tutmak için su kullanmak.
- Kesme veya taşlama aleti ile birlikte bir toz aspiratörü sistemi kullanmak.
- Toz aspiratörüyle birlikte hava temizleme sistemi kullanmak.
- Kesilen veya taşlanan malzemeye göre uygun bir solunum maskesi kullanmak.

Silika tozu veya diğer solunabilir maddelerle ilgili KKE (kişisel koruyucu ekipman) gereklilikleri, yerel ve ulusal yasa ve düzenlemelere göre değişiklik gösterebilir. İzin verilen maruz kalma limitlerinin yanı sıra KKE gerekliliklerini belirlemek için lütfen bu yasa ve düzenlemelere başvurun. Maruziyeti azaltmak için daima uygun uygulamalara başvurun ve KKE'leri kullanın.

Titreşim güvenliği

UYARI: Ürünü kullanmadan önce aşağıdaki uyarı talimatlarını okuyun.

- Ürünün çalışması sırasında, titreşimler üründen operatöre doğru hareket eder. Ürünün düzenli ve sık kullanılması operatörün yaralanmasına veya yaralanma derecesinin artmasına neden olabilir. Parmaklar, eller, bilekler, kollar, omuzlar ve/veya sinirler ve kan kaynağında ya da vücudun diğer bölümlerinde yaralanmalar meydana gelebilir. Yaralanmalar güçten düşürücü ve/veya kalıcı olabilir ve haftalar, aylar veya yıllar boyunca kademeli olarak artabilir. Olası yaralanmalar arasında kan dolaşım sistemi, sinir sistemi, eklemler ve diğer vücut yapılarının hasar görmesi bulunur.
- Belirtiler ürünün çalışması sırasında veya başka zamanlarda oluşabilir. Belirtileriniz varsa ve ürünü kullanmaya devam ederseniz belirtiler artabilir veya kalıcı olabilir. Bu belirtiler veya başka belirtiler ortaya çıkarsa tıbbi yardım alın:
  - Uyuşma, his kaybı, karıncalanma, iğnelenme, ağrı, yanma, zonklama, sertlik, uyuşukluk, güç kaybı, cilt renginde veya durumunda değişiklikler.
- Soğuk havalarda belirtiler artabilir. Ürünü soğuk ortamlarda kullanırken sıcak giysiler giyin ve ellerinizi sıcak ve kuru tutun.
- Doğru titreşim seviyesini korumak için kullanım kılavuzunda belirtilen şekilde ürün üzerinde bakım yapın ve ürünü çalıştırın.
- Ellerinizi sadece tutma yerinin veya tutma yerlerinin üzerinde tutun. Vücudunuzun diğer tüm parçalarını üründen uzak tutun.
- Aniden güçlü titreşimler oluşursa ürünü derhal durdurun. Artan titreşimlerin nedeni giderilmeden işleme devam etmeyin.

Gürültü güvenliği

UYARI: Ürünü kullanmadan önce aşağıdaki uyarı talimatlarını okuyun.

- Yüksek gürültü düzeyleri ve uzun süreli gürültüye maruz kalma, gürültüye bağlı işitme kaybına neden olabilir.
- Gürültü düzeyini minimum seviyede tutmak için kullanım kılavuzunda belirtilen şekilde bakım yapın ve ürünü çalıştırın.
- Susturucuda hasar olup olmadığını kontrol edin. Susturucunun ürüne doğru şekilde takıldığından emin olun.
- Ürünü kullanırken onaylı kulak koruma ekipmanı kullanın.
- Kulak koruma ekipmanı kullanırken uyarı sinyallerine ve seslere dikkat edin. Çalışma alanındaki gürültü düzeyi için kulak koruma ekipmanı gerekmiyorsa ürün durduğunda kulak koruma ekipmanını çıkarın.

Kişisel koruyucu ekipman

UYARI: Ürünü kullanmadan önce aşağıdaki uyarı talimatlarını okuyun.

- Ürünü kullanırken, ürün üzerinde bakım yaparken veya kesim bıçağını ürüne takarken/çıkarırken daima onaylı kişisel koruyucu ekipman kullanın. Kişisel koruyucu ekipman yaralanma riskini tamamen engelleyemez ancak bir kaza durumunda yaralanmanın derecesini azaltır. Bayinizin doğru kişisel koruyucu ekipmanı seçmenize yardımcı olmasını sağlayın.
- Kişisel koruyucu ekipmanın durumunu düzenli olarak kontrol edin.
- Onaylı koruyucu baret kullanın.
- Onaylı kulak koruma ekipmanı kullanın. Uzun süre gürültüye maruz kalınması sürekli işitme bozukluğuna yol açabilir. Kulak koruma ekipmanını taktığınızda uyarı sinyallerine veya bağırma seslerine dikkat edin. Motor durur durmaz mutlaka kulak koruma ekipmanınızı çıkarın.
- Ürün, tehlikeli kimyasallar içeren toz ve duman üretir. Onaylı solunum koruması kullanın.
- Ürünü kullanırken veya bakım ya da onarım sırasında onaylanmış yan korumalı koruyucu gözlük kullanın. Fırlayan nesnelerin göz yaralanmasına neden olma riski yüksektir.
- Ürünün kullanılması, aşındırıcı olabilecek çamur oluşumuna yol açar. Gerekli durumlarda (örneğin bıçağı takarken, incelerken veya temizlerken) koruyucu eldiven kullanın.
- Çelik parmak uçlu ve kaymaz tabanlı botlar kullanın.
- Uzun kollu ve uzun bacaklı onaylı çalışma kıyafetleri ya da bunun eş değeri olan vücuda oturan giysiler kullanın.

Yangın söndürücü

- Çalışma sırasında yakında bir yangın söndürücü bulundurun.
- "ABE" sınıfı bir toz yangın söndürücü veya "BE" tipi bir karbondioksit yangın söndürücü kullanın.

Ürünün üzerindeki güvenlik araçları

UYARI: Ürünü kullanmadan önce aşağıdaki uyarı talimatlarını okuyun.

- Güvenlik araçları hasarlı olan veya düzgün çalışmayan bir ürünü kullanmayın.
- Güvenlik araçlarını düzenli olarak kontrol edin. Güvenlik cihazları hasarlıysa veya düzgün çalışmıyorsa Husqvarna servis bayinizle görüşün.
- Güvenlik araçları üzerinde değişiklik yapmayın.

Makine durdurma

Makine durdurma düğmesi (A), motoru ve tüm elektrikli işlevleri hızlı bir şekilde durdurur ancak çalışma lambalarını kapatmaz. Makine durdurma işlemi sıfırlanana kadar ürün tekrar çalıştırılamaz.

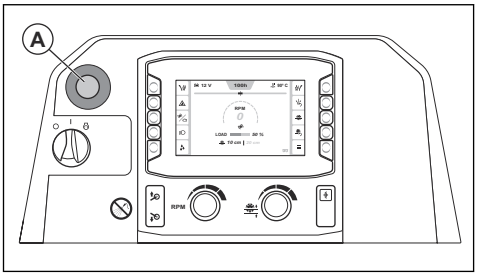

Not: Acil bir durum olmadığı sürece ürünü durdurmak için makine durdurma düğmesini kullanmayın. Ürünün çalışma sırasında nasıl durdurulacağı hakkında doğru prosedür için bkz. *Ürünü durdurma sayfada: 178*.

Makine durdurma işlevini kontrol etme

1. Motoru başlatın. Bkz. *Ürünü çalıştırma sayfada: 176*.
2. Makine durdurma düğmesine (A) basın. Motor durur.
3. Makine durdurma işlevini devre dışı bırakmak için makine durdurma düğmesini dışarı çekin.

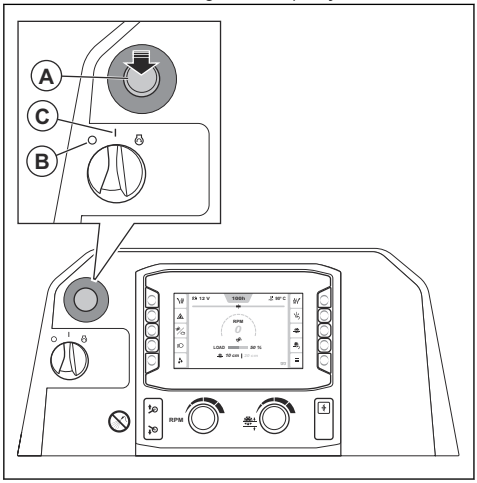

4. Motor çalıştırma anahtarını önce "0" (B) konumuna, ardından da "I" (C) konumuna getirin.

Bıçak siperliği

Bıçak siperliği, kesim bıçağının üst kısmı için koruyucu bir kapaktır. Hasarlı bir kesim bıçağından veya diğer nesnelerden gelen parçalar operatörün bulunduğu yöne fırlarsa koruma sağlar. Bıçak siperliği, kesim bıçağının yol açabileceği yaralanmaları engeller. Bıçak siperliği aynı zamanda, kesim bıçağının çalışma sırasında serin kalmasını sağlayan su soğutma sisteminin bir parçasıdır.

Bıçak siperliğini kontrol etme

- Bıçak siperliğinin doğru şekilde takıldığından emin olun. Bkz. *Bıçak siperliğini takma sayfada: 165*.
- Bıçak siperliğinde çatlak gibi hasarlar olup olmadığını inceleyin.
- Hasarlı ya da eğriyse veya başka kusurlar mevcutsa bıçak siperliğini değiştirin.
- Bıçak siperliği kilidinde hasar olup olmadığını inceleyin.
- Bıçak siperliği kilidinin doğru şekilde yerine oturduğundan emin olun.

Koruyucu kapaklar

Eksik veya hasarlı koruyucu kapaklar, hareket eden parçalar ve sıcak yüzeyler sebebiyle ortaya çıkan yaralanma riskini artırır.

Koruyucu kapakları kontrol etme

- Ürünü çalıştırmadan önce koruyucu kapakları kontrol edin.
  a) Ön ve sağ taraf:

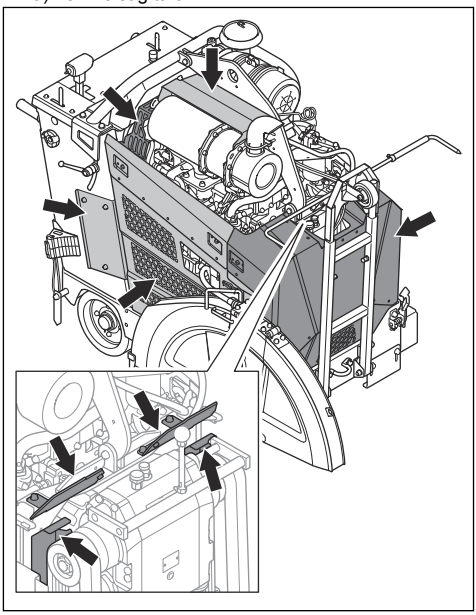

b) Arka ve sol taraf:

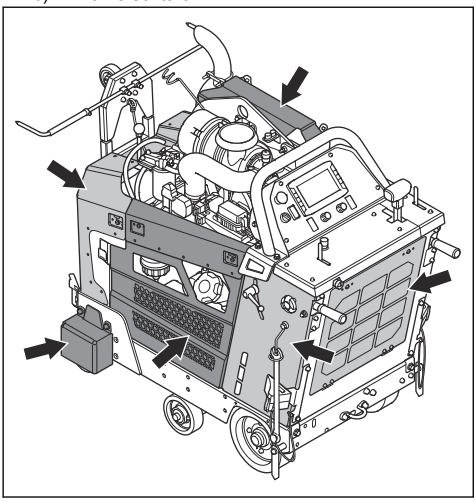

- Koruyucu kapakların düzgün takıldığından ve çatlak veya hasarlı olmadığından emin olun.
- Hasarlı koruyucu kapakları değiştirin.

Susturucu

Susturucu, gürültü düzeyini minimum seviyede tutar ve egzoz dumanlarını operatörden uzağa gönderir.

Susturucu yoksa veya hasarlıysa ürünü kullanmayın. Hasarlı bir susturucu, gürültü düzeyini ve yangın riskini artırır.

UYARI: Susturucu kullanım sırasında, kullanım sonrasında ve motor rölantide çalışırken çok sıcak olur. Yangını önlemek için yanıcı malzemelerin ve/veya dumanların yakınında dikkatli olun.

Susturucuyu kontrol etme

- Düzgün takıldığından ve hasarlı olmadığından emin olmak için susturucuyu düzenli olarak kontrol edin.

DİKKAT: Susturucuyu değiştirmeyin. Susturucu, DPF tipindedir ve emisyon uygunluğunun bir parçasıdır.

Yakıt güvenliği

UYARI: Ürünü kullanmadan önce aşağıdaki uyarı talimatlarını okuyun.

- Yakıt yanıcıdır ve buhar patlayıcıdır. Yaralanma, yangın ve patlamayı önlemek için yakıta dikkat edin.
- Yakıt buharını solumayın. Yakıt buharı zehirlidir ve yaralanmaya neden olabilir. Hava akışının yeterli olduğundan emin olun.
- Motor çalışırken yakıt deposunun kapağını çıkarmayın veya yakıt deposunu doldurmayın.
- Yakıt doldurmadan önce motorun soğuk olduğundan emin olun.
- İç mekanda veya kapalı alanda yakıt doldurmayın. Yeterli hava akışının olmaması nefessiz kalma veya karbon monoksit nedeniyle yaralanmaya veya ölüme sebep olabilir.
- Yakıtın veya motorun yakınında sigara içmeyin. Tüm sigara, puro, pipo ve kıvılcıma yol açabilecek diğer kaynakları söndürün.
- Yakıtın veya motorun yakınına sıcak nesneler koymayın.
- Kıvılcımların veya alevlerin yakınında yakıt doldurmayın.
- Yakıt doldurmadan önce yakıt deposunun kapağını yavaşça açın ve basıncı dikkatlice tahliye edin.
- Yakıtın cildinize temas etmesi yaralanmalara neden olabilir. Cildinize yakıt bulaşırsa yakıtı temizlemek için su ve sabun kullanın.
- Kıyafetlerinize yakıt bulaşırsa kıyafetlerinizi hemen değiştirin.
- Yakıt deposunu tamamen doldurmayın. Isı, yakıtın genleşmesine neden olur. Yakıt deposunun üst kısmında boşluk bırakın.
- Yakıt deposu kapağını tamamen sıkın. Yakıt deposu kapağı sıkılmamışsa yangın riski vardır.
- Ürünü, çalıştırmadan önce yakıt doldurduğunuz yerden en az 3 m / 10 ft uzağa taşıyın.
- Ürünün üzerinde yakıt veya motor yağı varsa ürünü çalıştırmayın. İstenmeyen yakıtı ve motor yağını boşaltın. Motoru çalıştırmadan önce ürünün kurumasını ve yakıt buharının kaybolmasını bekleyin.
- Motorda sızıntı olup olmadığını düzenli olarak kontrol edin. Yakıt sisteminde sızıntı varsa sızıntı giderilene kadar motoru çalıştırmayın.
- Motorda sızıntı olup olmadığını kontrol etmek için parmaklarınızı kullanmayın.
- Yakıtı yalnızca onaylı kaplarda saklayın.
- Ürün ve yakıt depolanırken yakıt ve yakıt buharının hasara neden olmayacağından emin olun.
- Yakıtı açık bir mekanda onaylı bir kaba boşaltın ve kıvılcımlardan ve alevlerden uzak tutun.

Akü güvenliği

UYARI: Hasarlı bir akü patlamaya neden olarak yaralanmaya yol açabilir. Akü deforme olmuşsa veya hasar görmüşse bir Husqvarna servis bayisiyle görüşün.

UYARI: Ürünü kullanmadan önce aşağıdaki uyarı talimatlarını okuyun.

- Akülerin yakınındayken koruyucu gözlük kullanın.
- Akünün yakınında saat, takı veya diğer metal objeler takmayın.
- Aküyü çocukların erişemeyeceği yerlerde saklayın.
- Aküyü iyi hava akımının olduğu bir yerde şarj edin.
- Aküyü şarj ederken yanıcı malzemeleri en az 1 metre uzakta tutun.
- Değiştirilen aküleri atın. Bkz. *Bertaraf sayfada: 199*.
- Aküden patlayıcı gazlar çıkabilir. Akünün yakınında sigara içmeyin. Aküyü açık alevlerden ve kıvılcımlardan uzakta tutun.

Güvenlik açısından kritik bileşenler

Güvenlik açısından kritik önem taşıyan bileşenlerinizin servis işlemlerini yalnızca aynı yedek parçaları kullanan bir Husqvarna servis bayisine yaptırın. Güvenlik açısından kritik bileşenler üzerinde değişiklik yapmayın. Güvenlik açısından kritik bileşenler; marş anahtarı, makine durdurma düğmesi, boşta sensörü, kavrama anahtarı, indirme anahtarı, ECU rölesi, çalıştırma etkinleştirme rölesi, kavrama rölesi, hidrolik valf, 5. tekerlek anahtarı, 5. tekerlek indirme rölesi, SPLC ve Deutz ECU'dur.

Bakım için güvenlik talimatları

UYARI: Ürünü kullanmadan önce aşağıdaki uyarı talimatlarını okuyun.

- Kişisel koruyucu ekipman kullanın. Bkz. *Kişisel koruyucu ekipman sayfada: 158*.
- Bakım doğru bir şekilde ve düzenli olarak yapılmazsa yaralanma ve ürünün zarar görme riski artar.
- Motoru durdurun ve bakım yapmadan önce ürünün soğumasını bekleyin.
- Bakım yapmadan önce tehlikeli maddeleri gidermek için ürünü temizleyin.
- Motordan çıkan egzoz dumanları sıcaktır ve kıvılcımlı olabilir. Ürünü kapalı alanlarda veya yanıcı maddelerin yakınında çalıştırmayın.
- Ürünü değiştirmeyin. Üretici tarafından onaylanmayan değişiklikler ciddi yaralanmaya veya ölüme neden olabilir.
- Her zaman orijinal aksesuar ve yedek parçaları kullanın. Üretici tarafından onaylanmayan aksesuarlar ve yedek parçalar ciddi yaralanmaya veya ölüme neden olabilir.
- Hasarlı, aşınmış veya bozuk parçaları değiştirin.
- Bakım işlemini yalnızca kullanıcı kılavuzunda belirtilen şekilde gerçekleştirin. Tüm diğer servis işlemlerini yetkili bir servis merkezine yaptırın.
- Bakımdan sonra motoru çalıştırmadan önce tüm aletleri üründen çıkarın. Dönen parçalara bağlı gevşek olan ya da olmayan aletler fırlayabilir ve yaralanmaya neden olabilir.
- Yetkili bir servis merkezinin ürüne düzenli olarak servis işlemi uygulamasını sağlayın.
- Düz bir zeminde bakım yapın.
- Bakım sırasında ürünün kaldırılması gerekiyorsa daima destek olarak ürünün altına kriko sehpası koyun.

Çalışma

Giriş

UYARI: Ürünü kullanmadan önce güvenlik bölümünü okuyup anlayın.

Ürünü çalıştırmadan önce yapılması gerekenler

- Kullanım kılavuzunu dikkatle okuyun ve talimatları anladığınızdan emin olun.
- Motor üreticisi tarafından sağlanan motor kılavuzunu okuyun.
- Kesim bıçağı üreticisi tarafından kesim bıçağı ile birlikte verilen talimatları okuyun.
- Bıçağınız için doğru ekipmanı kullandığınızdan emin olun.
- Ürünü ilk kez çalıştırmadan önce aşağıdaki adımları uygulayın:
  a) Yeni bir akü takın ve akü kablolarını bağlayın. Bkz. *Aküyü bağlama ve bağlantısını kesme sayfada: 190*.

Not: Bazı pazarlarda akü, ürünü satın aldığınızda takılı durumdadır.

  b) HMI'den doğru dili ayarlayın ve diğer gerekli ayarları yapın.
- Ürünün her çalıştırılmasından önce aşağıdaki adımları uygulayın:
  a) Günlük bakım yapın. Bkz. *Bakım planı sayfada: 179*.
  b) Tüm kesimler için çizgi işaretleri koyun. Yaralanmayı ve hasarı önlemek için kullanıma dikkatli bir şekilde hazırlanın.
  c) Çalıştırma kollarını uygun bir çalışma konumuna ayarlayın. Bkz. *Çalıştırma kollarının konumunu ayarlama sayfada: 169*.
  d) Ayarlanabilir işaretçileri kontrol edin ve gerekirse ayarlayın. Bkz. *Ayarlanabilir işaretçileri kontrol etme sayfada: 169*.

Kesim bıçakları

UYARI: Kesim bıçağını üretim amacı haricindeki malzemeler için kullanmayın.

UYARI: Sulu kesim için yalnızca elmas bıçaklar kullanın. Elmas bıçak, ürünün tip plakasında belirtilen değerle aynı veya daha yüksek bir hızda çalışabilir olmalıdır. Yalnızca EN13236 veya ANSI B7.1 gibi ulusal ya da bölgesel standartlara uygun elmas bıçaklar kullanın.

Kesim bıçağı üreticisi, kesim bıçağının kullanımına ve doğru bakımına ilişkin uyarılar ve öneriler sağlar. Bu uyarılar kesim bıçaklarıyla birlikte sağlanır.

Elmas bıçaklar

UYARI: Elmas bıçağın, elmas bıçak üzerinde gösterilen ok yönünde döndüğünden emin olun.

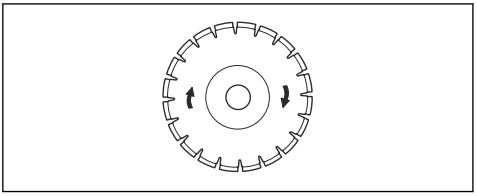

DİKKAT: Daima keskin bir elmas bıçak kullanın.

Elmas bıçaklar, endüstriyel elmaslardan üretilmiş segmanlı çelik bir çekirdeğe sahiptir. Farklı işlemler için kullanılan çok çeşitli elmas bıçaklar bulunmaktadır. Doğru tipte elmas bıçak kullandığınızdan emin olun.

Elmas bıçakları bileyleme

Yanlış besleme basıncı kullanırsanız veya sert takviyeli beton gibi malzemeleri kestiğinizde elmas bıçaklar körelebilir. Kör bir elmas bıçak kullanırsanız çok ısınır ve bu da elmas segmanlarının gevşemesine neden olabilir.

- Elmas bıçak üzerindeki elmasları bileylemek için kesim derinliğini ve motor devrini kısa bir süreliğine düşürün.

Sulu kesim için elmas bıçaklar

UYARI: Daima geçerli bıçak boyutu için belirtilen boyutta bir bıçak flanşı kullanın. Hasarlı bıçak flanşları kullanmayın.

Çalışma sırasında sürtünme, elmas bıçağın çok ısınmasına neden olur. Elmas bıçak çok ısınırsa bıçak gerginliğini düşürür veya çekirdeğin çatlamasına neden olur.

Elmas bıçağa dokunmadan önce soğumasını bekleyin.

- Sulu kesim elmas bıçakları, kesim sırasında elmas bıçağın çekirdeğinin ve segmanlarının soğuk tutulması için suyla kullanılmalıdır. Sulu kesim için elmas bıçaklar kuru olarak kullanılamaz.
- Sulu kesim için elmas bıçakları susuz kullanıyorsanız elmas bıçak çok fazla ısınabilir. Bu durum kötü performans, bıçak hasarı ve güvenlik riskine neden olur.

Kesim bıçaklarını takma ve çıkarma

Bir kesim bıçağı takmadan önce *Farklı bıçak boyutları için ürün yapılandırması sayfada: 165* bölümünü okuyun.

UYARI: Kesim bıçağı ağırdır. Bu prosedür için en az 2 kişi gerekir.

DİKKAT: Kesim bıçağının, kesim bıçağı üzerindeki okların gösterdiği yönde döndüğünden emin olun.

1. Motor çalıştırma anahtarını "I" konumuna (A) ayarlayın.

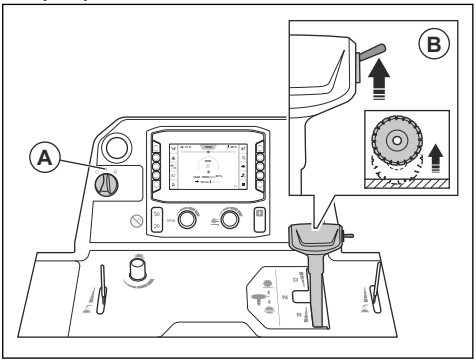

2. Kesme bıçağını kaldırmak için anahtarı (B) yukarı itin.

UYARI: Ürüne takılı bir ağırlık kitiniz varsa kesim bıçağını kaldırırken bacaklarınızı ağırlık kitinden uzak tutun. Yaralanma riski bulunur.

UYARI: 5. tekerlek etkinse kesici bıçağı kaldırırken ayağınızı 5. tekerlekten uzak tutun. Ezilme nedeniyle yaralanma riski bulunur.

3. Motor çalıştırma anahtarını "0" konumuna (C) ayarlayın.

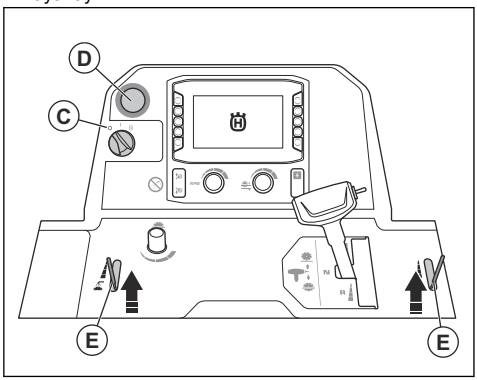

4. Makine durdurma düğmesine (D) basın.
5. Su valfini (E) kapatın.
6. Bıçak siperliğindeki ön cıvatayı gevşetin ve bıçak siperliği mandalını (F) kaldırın.

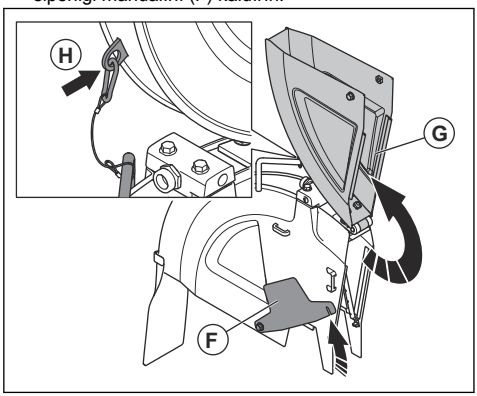

7. Bıçak siperliğinin önünü (G) kaldırın ve bıçak siperliğini bir tel ve karabina (H) ile dik konumda kilitleyin.

8. Bıçak mili cıvatasını (I) ve rondelayı (J) çıkarın.

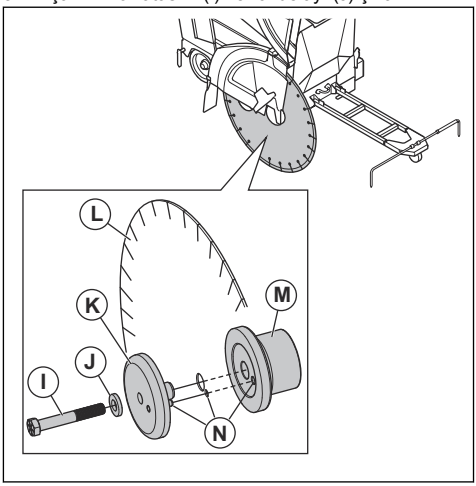

Not: Ürünün sağ tarafındaki bıçak mili cıvatası soldan dişlidir. Ürünün sol tarafındaki bıçak mili cıvatası sağdan dişlidir.

9. Dış bıçak flanşını (K) çıkarın.
10. Bıçak mili cıvatasında, bıçak flanşlarında, düz rondelada ve bıçak flanşı milinde hasar olup olmadığını kontrol edin. Aşınmış veya hasarlı parçaları değiştirin.
11. Bıçak mili cıvata dişlerini ve bıçak mili cıvatasının temas yüzeylerini temizleyin.

UYARI: Hasarlı veya kirli parçalar kesim bıçağının doğru takılmasını engelleyebilir.

12. Kesim bıçağını (L) dış flanş milinin üzerine yerleştirin.
13. Kesim bıçağını ve dış flanşı iç flanşa (M) takın. Kilit piminin, bıçaktan geçerek iç flanşa (N) girdiğinden emin olun.
14. Boşluğu gidermek için dış flanşı ve kesim bıçağını, kesim bıçağının dönme yönünün tersine çevirin.

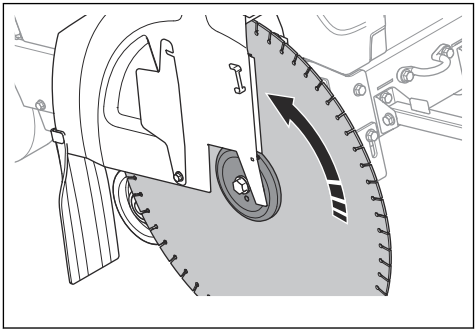

15. Motor çalıştırma anahtarını "I" konumuna (O) ayarlayın.

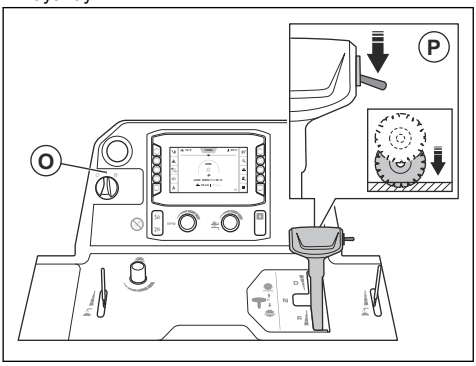

16. Anahtara (P) basarak kesim bıçağını yüzeye değene kadar aşağı indirin.

DİKKAT: Kesim bıçağını çok hızlı indirmeyin. Kesim bıçağı yüzeye kuvvetli bir şekilde çarparsa kesim bıçağı hasar görebilir. Bıçak indirme hızı ayarlama düğmesini kullanarak hızı azaltın.

DİKKAT: Ürünün ön ağırlığının kesim bıçağını aşağı doğru itmesine izin vermeyin. Bu, kesim bıçağına zarar verir.

17. Rondelayı ve bıçak mili cıvatasını takın. Bıçak mili cıvatasını doğru torkla sıkarken kesim bıçağını sıkıca tutun:
    a) Islak dişler için bıçak mili cıvatasını min. 159 ft-lbs/236.6 Nm değerinde sıkın.
    b) Sıkışma önleyici uygulanmış dişler için bıçak mili cıvatasını min. 180 ft-lbs/267.9 Nm değerinde sıkın.
    c) Kuru dişler için bıçak mili cıvatasını min. 212 ft-lbs/315.5 Nm değerinde sıkın.

Not: Kesim bıçağı ile zemin arasındaki direnç, kesim bıçağını yerinde tutar.

18. Bıçak siperliğini öne doğru indirin ve bıçak siperliği mandalını bıçak siperliğinin ön cıvatasına yerleştirin. Bıçak siperliğinin ön cıvatasını sıkın.

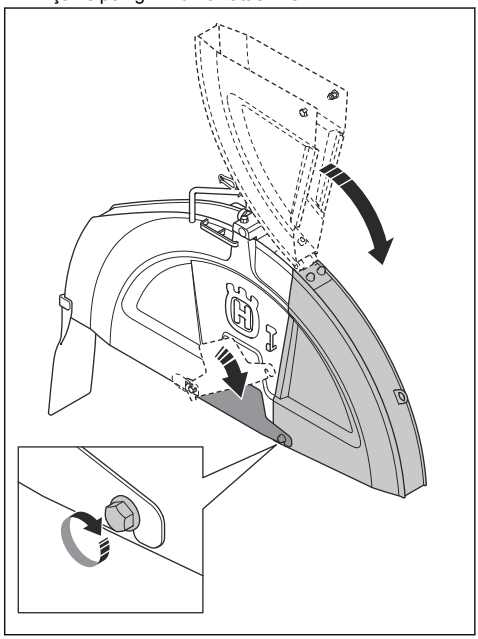

DİKKAT: Bıçak siperliği mandalı devreye alınmadan ve bıçak siperliğinin ön cıvatası takılı değilken ürünü çalıştırmayın. Parçaları hasarlıysa ürünü kullanmayın.

19. Ürünü çalıştırın ve olağan dışı sesler olup olmadığını dinleyin. Olağan dışı sesler varsa kesim bıçağını çıkarın.
    a) Kesim bıçağının doğru şekilde takıldığından emin olun.
    b) Bıçak mili cıvatasının doğru şekilde sıkıldığından emin olun.
    c) Bıçak siperliğinin doğru şekilde takıldığından emin olun. Bkz. *Bıçak siperliğini takma sayfada: 165*.
    d) Kesim bıçağında hasar olup olmadığını kontrol edin. Hasarlıysa değiştirin.
20. Ürünü bir süre çalıştırın ve ardından bıçak mili cıvatasını doğru torkla tekrar sıkın.
21. Kesim bıçağını çıkarmak için adımları tersten takip edin.

UYARI: Elmas bıçakları çıkarırken ürünün soğumasını bekleyin ve koruyucu eldiven kullanın. Elmas bıçaklar kullanımdan sonra çok sıcak olur.

Bıçak siperliğini takma

DİKKAT: Bıçak siperliğini takarken dikkatli olun. Bıçak siperliği ağırdır.

1. Bıçak siperliğini desteklerin üzerine indirin. Bıçak siperliği boyutunuz için hangi desteklerin kullanılacağı hakkında bilgi aşağıda verilmiştir:

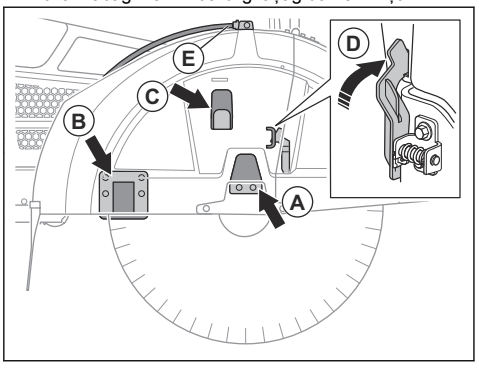

   a) 26 inç bıçak siperliklerini, (A) desteğinin üzerine indirin.
   b) 30 inç bıçak siperliklerini, (A) ve (C) desteklerinin üzerine indirin.
   c) 36 inç bıçak siperliklerini, (A), (B) ve (C) desteklerinin üzerine indirin.
2. Bıçak siperliği kilidi (D) devreye girene kadar bıçak siperliğini aşağı doğru itin.
3. Su hortumunu (E) bağlayın.

Bıçak siperliğini çıkarma

DİKKAT: Bıçak siperliğini çıkarırken dikkatli olun. Bıçak siperliği ağırdır.

1. Su hortumunun (A) bıçak siperliğiyle bağlantısını kesin.

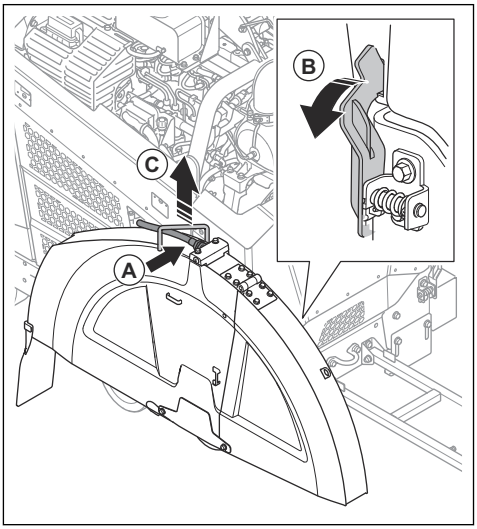

2. Bıçak mili İngiliz anahtarını kullanarak bıçak siperliği kilidini (B) devre dışı kalana kadar ileri doğru döndürün.
3. Bıçak siperliğini tutma yerinden (C) kaldırın.

Farklı bıçak boyutları için ürün yapılandırması

1 vitesli dişli kutusuna sahip ürünler, 1 tanımlı bıçak boyutu ve 1 tanımlı bıçak siperliği ile çalışır. 3 vitesli dişli kutusuna sahip ürünler, tanımlı bıçak boyutu aralığında 1 tanımlı bıçak siperliği ile çalışır. Kesim bıçağını farklı boyutta bir kesim bıçağıyla değiştirirseniz ürünün yapılandırmasını değiştirmeniz gerekir.

1 vitesli dişli kutusuna sahip bir üründe, şu parçaları yeni kesim bıçağı için uygun boyutta parçalarla değiştirin:

- Bıçak mili kasnakları
- Dişli kutusu kasnakları
- Bıçak mili flanşları
- Kayışlar
- Bıçak siperliği

3 vitesli dişli kutusuna sahip bir üründe, yeni kesim bıçağının boyutu, değiştirilen kesim bıçağıyla aynı boyut aralığındaysa vitesi değiştirmek yeterlidir. Boyut aralığı farklıysa listedeki parçaların da 3 vitesli dişli kutusuna sahip bir üründe değiştirilmesi gerekir.

Bayiniz, yapılandırmanız için gerekli olan parçaları sipariş etmenize yardımcı olacaktır.

Ürün yapılandırmaları

Ürün, farklı bıçak boyutlarına uyacak şekilde yapılandırılabilir.

- 1 vitesli dişli kutusuna sahip FS 5000D II; 500 mm / 20 inç, 650 mm / 26 inç, 750 mm / 30 inç veya 900 mm / 36 inç boyutlu bıçaklar için yapılandırılabilir.
- 3 vitesli dişli kutusuna sahip FS 5000D II; 650 mm / 26 inç, 750 mm / 30 inç veya 900 mm / 36 inç boyutlu bıçaklar için yapılandırılabilir.

Daha fazla bilgi için HMI'de "Ana menü" > "Sistem" > "Dişli kutusu ve bıçak bilgileri" bölümüne gidin.

3 vitesli dişli kutusu modelinde vites değiştirme

DİKKAT: Motor açıkken veya ürün yapılandırmasını kontrol etmeden önce vites değiştirmeyin. Dişli kutusunun hasar görme riski vardır.

UYARI: Yanma nedeniyle yaralanma riski vardır. Vites değiştirmeden önce susturucunun soğumasını bekleyin.

Dişli kutusunda 3 hız konumu ve 2 boşta konumu mevcuttur. Dişli kutusu boşta konumuna ayarlandığında, motor çalışırken kesim bıçağı dönmez.

1. Motor çalıştırma anahtarını stop konumuna getirin.
2. Dişli kutusu kasnakları, bıçak mili kasnakları ve bıçak mili flanşlarının boyutunun, takılı olan kesim bıçağının boyutuna uygun olduğundan emin olun.
3. Bıçak mili hızının doğru olduğundan emin olun.
4. Kilit somununu (A) gevşetin.

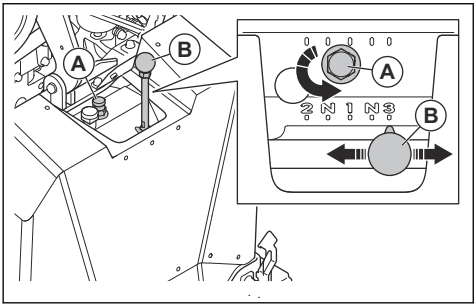

5. Kilit vidasını gevşetmek için saat yönünün tersine 2 tur çevirin.
6. Vites kolunu (B) uygun vitese getirin. Vites kolu kolayca hareket ettirilemiyorsa bıçak milini biraz döndürün.
7. Kilit vidasını elinizle sıkın.

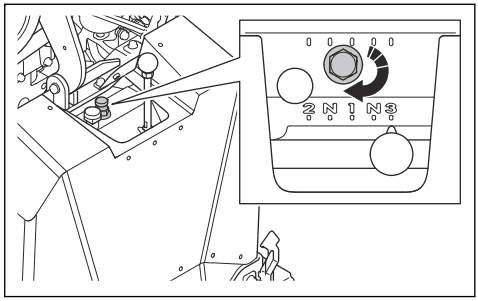

8. Verilen İngiliz anahtarını kullanarak kilit somununu sıkın.

DİKKAT: Kilit somununu aşırı sıkmayın.

Bıçak boyutunun değiştirilmesi, 1 vitesli dişli kutusu modeli

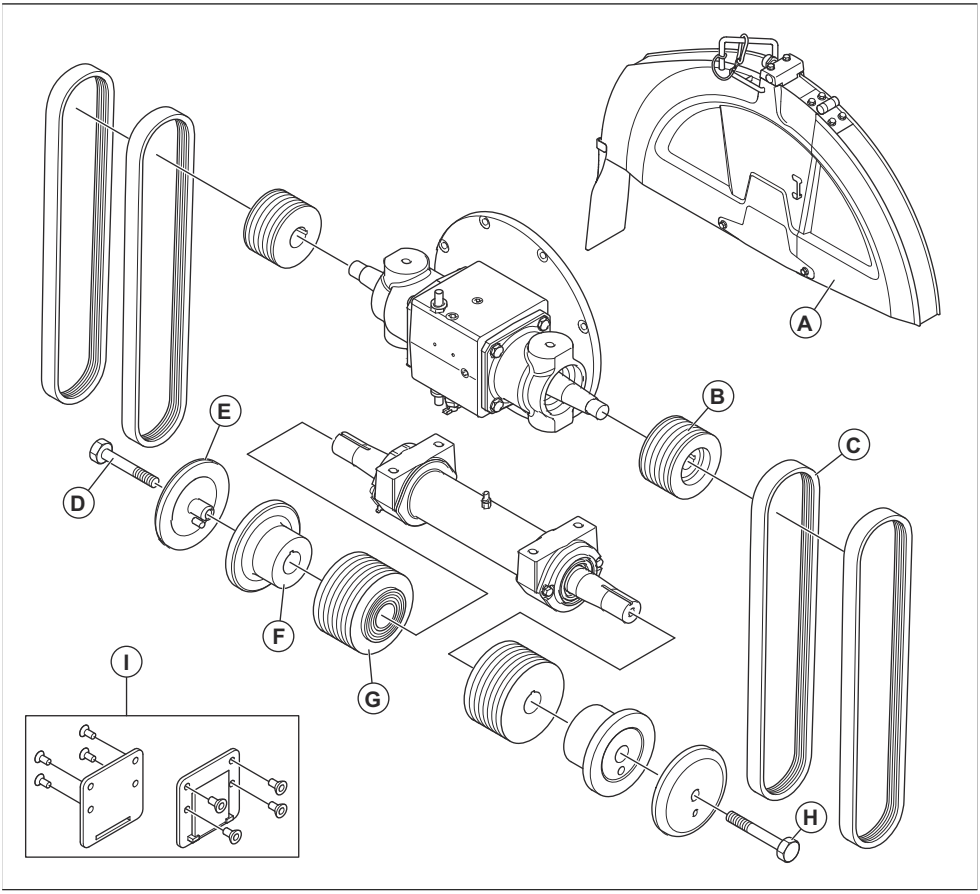

	FS 5000D II, mm / inç			
A	500 / 20	650/26	750 / 30	900 / 36
B	114/4,51	89/3,5	89/3,5	89/3,5
C	3VX450	3VX435	3VX450	3VX460
D	HHCS 5/8-11×4.25 LH	HHCS 5/8-11×4.25 LH	HHCS 5/8-11×4.25 LH	HHCS 5/8-11×4.75 LH
E	114/4,5	127/5	127/5	152,5/6
F	114/4,5	127/5	127/5	152,5/6
G	106/4,17	106/4,17	121,5/4,78	146/5,75
H	HHCS 5/8-11×4.25 RH	HHCS 5/8-11×4.25 RH	HHCS 5/8-11×4.25 RH	HHCS 5/8-11×4.75 RH

	FS 5000D II, mm / inç			
I	Hayır	Hayır	Hayır	Evet

Bıçak boyutunun değiştirilmesi, 3 vitesli dişli kutusu modeli

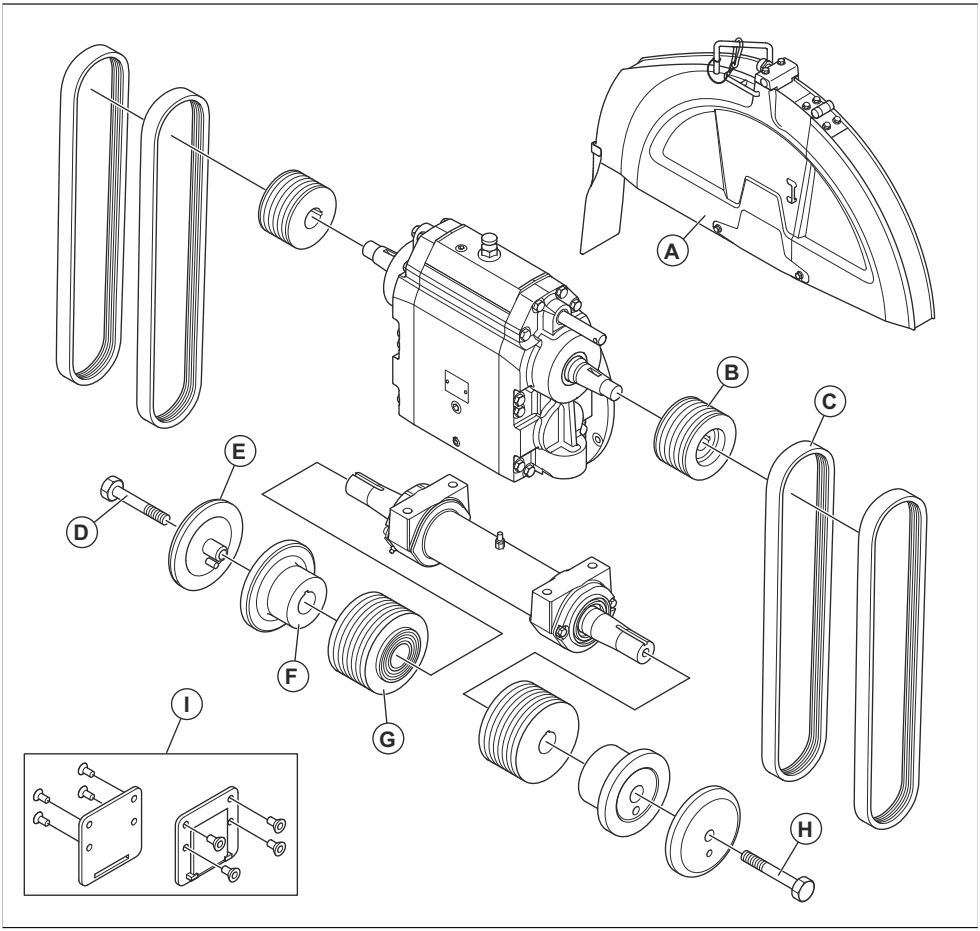

	FS 5000D II, mm / inç		
A	650/26	750 / 30	900 / 36
B	114/4,51	105/4,13	105/4,13
C	3VX550	3VX550	3VX560
D	HHCS 5/8-11×4.25 LH	HHCS 5/8-11×4.25 LH	HHCS 5/8-11×4.75 LH

	FS 5000D II, mm / inç		
E	127/5	127/5	152,5/6
F	127/5	127/5	152,5/6
G	106/4,17	115/4,53	138/5,43
H	HHCS 5/8-11×4.25 RH	HHCS 5/8-11×4.25 RH	HHCS 5/8-11×4.75 RH
I	Hayır	Hayır	Evet

Yakıt doldurma

DİKKAT: Her zaman doğru tipte yakıt kullanın. Yanlış yakıt tipi ürüne hasar verir.

DİKKAT: Biyodizel kullanmayın. Biyodizel, yakıt hortumlarında hasara neden olur.

- Doğru tipte dizel yakıt kullanın. Bkz. *Teknik veriler sayfada: 201*. Yakıt hakkında daha fazla bilgi için motor üreticisi tarafından sağlanan motor kılavuzuna bakın.

Çalıştırma kollarının konumunu ayarlama

1. Çalıştırma kollarının uzunluğunu ayarlamak için kilitleme düğmesini (A) gevşetin.

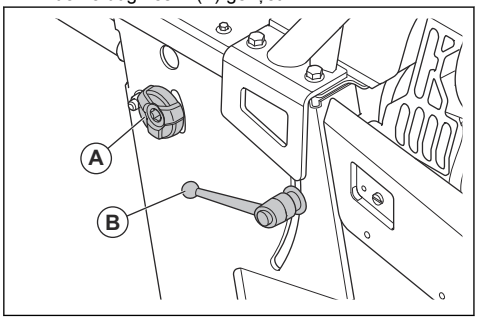

2. Çalıştırma kollarını uygun çalışma uzunluğuna ayarlayın.
3. Kilitleme düğmesini (A) sıkın.
4. Çalıştırma kollarının yüksekliğini ayarlamak için kilitleme kolunu (B) saat yönünün tersine çevirin.
5. Çalıştırma kollarını uygun çalışma yüksekliğine ayarlayın.
6. Çalıştırma kollarını yerine kilitlemek için kilitleme kolunu (B) saat yönünde çevirin.

Ayarlanabilir işaretçileri kontrol etme

1. Kesim bıçağına uzun, düz bir metal çubuk veya eş değer bir düz nesne yerleştirin.
2. Ayarlanabilir işaretçinin (A) ve arka işaretçinin (B), kesim bıçağı (C) ve yüzeydeki çizgi işareti (D) ile hizalandığından emin olun.

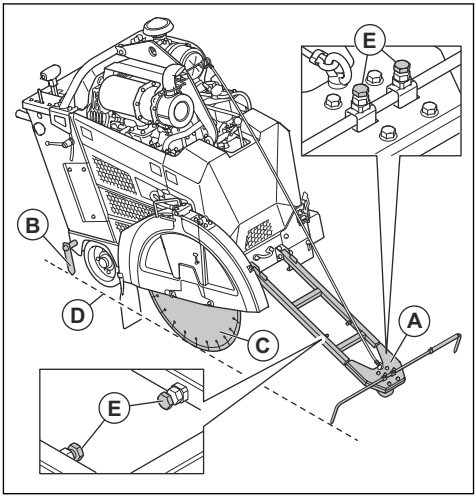

3. Gerekirse ayarlanabilir işaretçileri ayarlamak için aşağıdaki adımları uygulayın:
   a) Ayarlanabilir işaretçinin uzunluğunu ve genişliğini vidalarla (E) ayarlayın.
   b) Arka işaretçiyi ayarlamak için bir tokmakla hafifçe vurun.

Park takozlarını kullanma

UYARI: Ürünü 10°'lik maksimum eğimden daha eğimli bir yere park etmeyin.

Not: Park takozları, Kuzey Amerika için isteğe bağlıdır.

- Ürünü yokuş yukarı park ederseniz park takozlarını arka tekerleklerin arkasına yerleştirin.

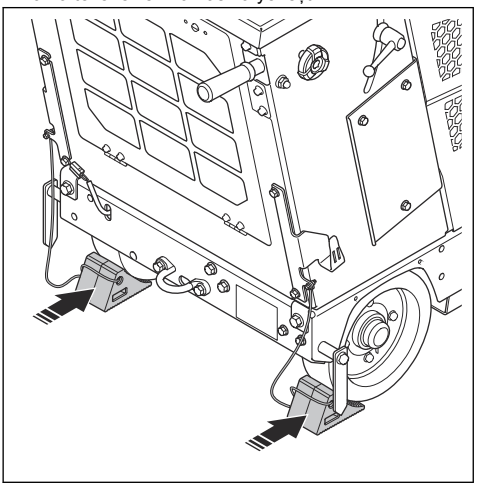

- Ürünü yokuş aşağı park ederseniz park takozlarını arka tekerleklerin önüne yerleştirin.
- Park takozlarını kullanmadığınız zaman ürünün her iki yanındaki kancalara asarak saklayın.

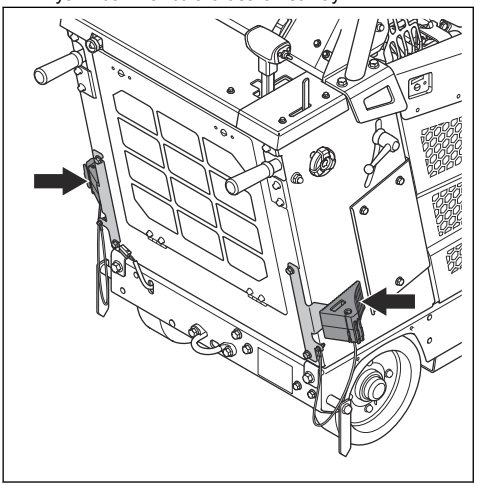

Aksesuarlar

Ürününüze takılı aksesuarlar varsa HMI'de 2 ekstra düğme görünür. Lambalar (A) için 1 adet ve su pompası (B) için 1 adettir.

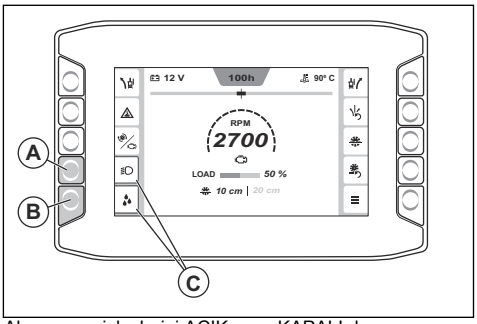

Aksesuarın işlevlerini AÇIK veya KAPALI duruma getirmek için aksesuarın yanındaki düğmeye basın. Bir aksesuar etkinleştirildiğinde, aksesuar sembolünün etrafında turuncu bir gösterge (C) görüntülenir.

Kavramayı etkinleştirme ve devre dışı bırakma

1. Kavramayı etkinleştirmek için düğmeye (A) basın. Kavrama düğmesindeki gösterge (B) yandığında kavrama etkinleşmiş demektir. Kavrama etkinken devir değerinin rengi beyazdır.

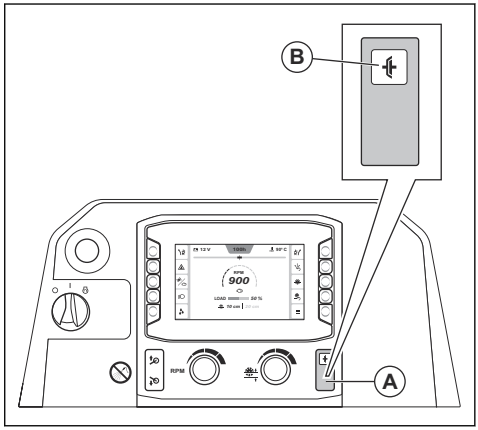

2. Kavramayı devre dışı bırakmak için düğmeye tekrar basın. Kavrama düğmesindeki gösterge söndüğünde kavrama devre dışı demektir. Kavrama devre dışıyken devir değerinin rengi gridir.

İnsan Makine Arayüzü (HMI)

Ürünü başlattığınızda, HMI'nin ana sayfa görünümü gösterilir. Ana sayfa görünümünden ürünün durumu hakkında farklı türde bilgiler edinebilir ve farklı alt menülere erişebilirsiniz.

E-track işlevi

Kesim bıçağı, kullanım sırasında arka tekerleklerden ileri harekete karşı direnç gösterir. Bu, ürünün, kesim bıçağının takıldığı yöne dönmesine neden olur. Yanlış hizalı kesimleri önlemek ve sürücü yorgunluğunu azaltmak için E-track işleviyle arka aksın açısı ayarlanabilir. E-track işlevinin nasıl çalıştığı hakkında bilgi için bkz. *E-track işlevi ile arka aksı ayarlama sayfada: 171*.

E-track işlevi ile arka aksı ayarlama

Kullanım sırasında veya ürün sabit durumdayken E-track işleviyle arka aks ayarını yapabilirsiniz.

- Arka aksı ayarlamak için sol veya sağ E-track ayar düğmelerine (A) basın. Küçük ayarlar yapmak için düğmeye art arda basın.

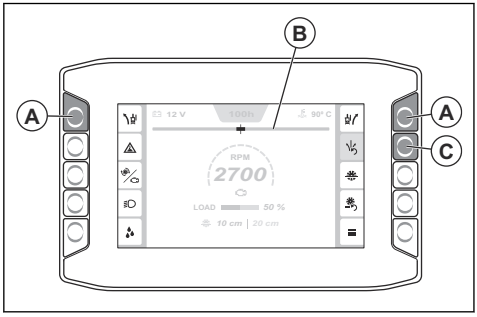

Not: Ekrandaki E-track göstergesi (B), arka aksın mevcut açısını gösterir. Kontak kapalıyken veya ürüne güç sağlanmadığında ayar kaydedilir.

- Ayarın doğru olduğundan emin olmak için ürünün hareketine ve yönüne bakın.
- Arka aksı, sistemde ayarlanan orta açıya sıfırlamak için E-track sıfırlama düğmesine (C) basın.
- Ayarlanan açıya geri dönmek için E-track sıfırlama düğmesine tekrar basın.
- Sistemde ayarlanan orta açıyı ayarlamak için bkz. *E-track işlevi için orta açıyı ayarlama sayfada: 173*.

Su emniyet şalterini etkinleştirme ve devre dışı bırakma

Su emniyet şalteri, kullanım sırasında su basıncı kaybederseniz veya su biterse ürünü durdurur.

DİKKAT: Elmas bıçakların sıcaklığını düşük tutmak için çalışma sırasında her zaman su kullanın. Su soğutma sistemi aynı zamanda elmas bıçakların kullanım ömrünü uzatır ve toz birikmesini önler.

1. Su emniyet şalterini etkinleştirmek için düğmeye (A) basın. Su emniyet şalteri etkinleştirildiğinde turuncu bir gösterge (B) görüntülenir.

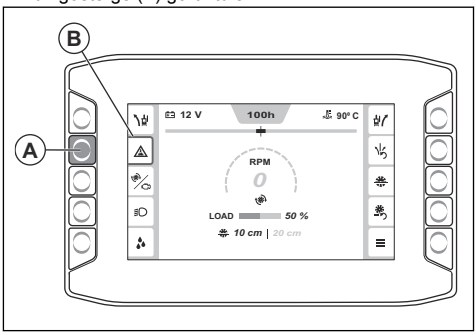

2. Su emniyet şalterini devre dışı bırakmak için düğmeye tekrar basın. Su emniyet şalteri devre dışı bırakıldığında turuncu gösterge söner.

Devir göstergesi

HMI'nin ortasındaki gösterge (A), motorun veya kesim bıçağının devir değerini gösterir.

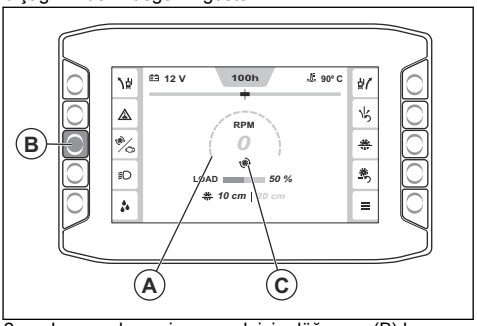

2 mod arasında geçiş yapmak için düğmeye (B) basın. Simge (C), gösterilen devir değerinin motora mı yoksa kesim bıçağına mı ait olduğunu belirtir. Devir değerinin rengi, kavrama devredeyken beyazdır ve devre dışıyken gridir.

"Ana menü"

Ana menüye erişmek için düğmeye (A) basın.

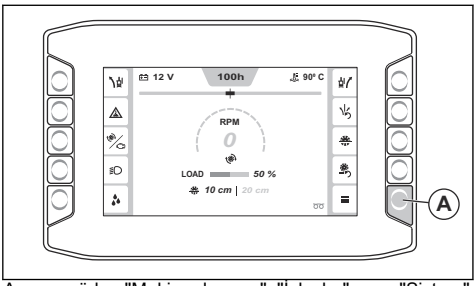

Ana menüden "Makine durumu", "İşlevler" veya "Sistem" ile ilgili ayarlara ve bilgilere erişebilirsiniz. Menü yapısı hakkında bilgi için bkz. *"Ana menü"ye genel bakış sayfada: 172*.

"Ana menü"ye genel bakış

- **Makine durumu**, bkz. *"Makine durumu" sayfada: 172*.
  - Etkin arızalar
  - Arıza günlüğü
  - Çalışma süresi
  - Servis zamanlayıcısı menüsü
  - Arıza günl. sıfırla
- **İşlevler**, bkz. *"İşlevler" sayfada: 173*.
  - Rejenerasyon
  - E-track kalibrasyonu
- **Sistem**, bkz. *"Sistem" sayfada: 174*.
  - Ekran ayarları
    - Parlaklık
    - Dil
    - Birimler
    - PIN kodu
    - Ekran ayarlarını sıfırlama
  - Sistem bilgileri
    - Makine
    - Motor
    - Ekran
    - Kontrol modülü
  - Dişli kutusu ve bıçak bilgileri
  - Üçüncü taraf lisanslar
  - Makine yapılandırması
    - Ekstra işlevler
    - Servis aralığını sıfırlama
    - Bıçak derinliği kalibrasyonu
    - Düşük rölantide kapanma

"Makine durumu"

"Makine durumu" menüsü (A); "Aktif arızalar" (B), "Arıza günlüğü" (C), "Kullanım süresi" (D), "Servis zamanlayıcısı menüsü" (E) ve "Arıza günlüğünü sıfırlama" (F) ekranlarına erişim sağlar.

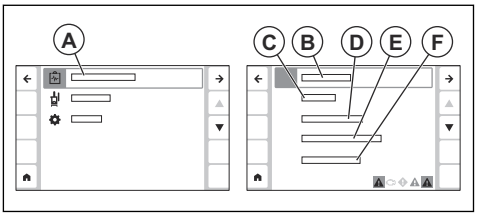

- "Aktif arızalar": Ürünün bulduğu arızaların bir listesini gösterir. Daha fazla bilgi için bkz. *Ekrandaki farklı mesaj türleri sayfada: 173*
- "Arıza günlüğü": Son sıfırlamadan bu yana üründeki tüm arızaların bir listesini gösterir.
- "Kullanım süresi": Toplam kullanım süresi ve geçerli kullanım süresi bilgilerinin yanı sıra bir sonraki gerekli servise ne kadar süre kaldığını gösterir. Bu menüde geçerli kullanım süresini de sıfırlayabilirsiniz.
- "Servis zamanlayıcısı menüsü": Ürün için gerekli olan farklı servis görevi türleri hakkında bilgi gösterir. Her servis görevinde, bir sonraki servise ne kadar zaman kaldığını sayan bir zamanlayıcı bulunur. Servis zamanlayıcısı menüsünde, her servis zamanlayıcısının aralığını da düzenleyebilirsiniz.
- "Arıza günlüğünü sıfırlama": Arıza günlüğünü sıfırlar.

"Aktif arızalar" menüsü

HMI'nin alt çubuğunda (A) aktif mesajları görebilirsiniz.

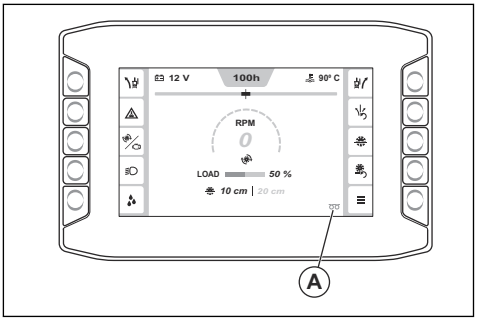

Tüm aktif mesajların bir listesini görmek için "Ana menü" > "Makine durumu" > "Aktif arızalar" ekranına gidin. En yeni mesaj (B) listenin en üstünde gösterilir.

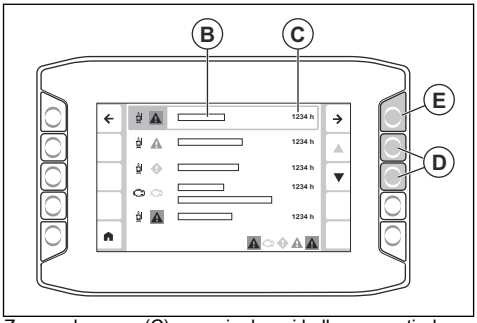

Zaman damgası (C), mesajın hangi kullanım saatinde görüntülendiğine ilişkin bilgi verir. Listede oklarla (D) gezinerek yukarı ve aşağı gidin. Mesaj hakkında daha fazla bilgi görüntülemek için oka (E) basın. HMI'de görüntülenebilecek farklı mesaj türlerine dair daha fazla bilgi için bkz. *Ekrandaki farklı mesaj türleri sayfada: 173*.

Ekrandaki farklı mesaj türleri

Kullanım sırasında ekranda gösterilebilecek 4 farklı mesaj türü vardır:

- **Bilgi mesajları**, ürünün nasıl kullanılacağıyla ilgili yardım ve ipuçları sağlar. Bilgi mesajları, beyaz bilgi sembolüyle birlikte görüntülenir.
- **Dikkat mesajları** bir sorun olduğunu gösterir. Dikkat mesajları, sarı elmas ile gösterilir.
- **Uyarı mesajları**, mekanik hasara neden olabilecek arızaları veya güvenlik kusurlarını gösterir. Ürün kısa bir süre içinde durur. Uyarı mesajları, kırmızı bir sembolle gösterilir.
- **Hata mesajları**, bir arıza veya güvenlik hatası nedeniyle ürün durdurulduğunda gösterilir. Hata mesajları, kırmızı arka plan üzerinde beyaz bir sembolle gösterilir.
- Mesajlar 5 bölümden oluşur: 1 sembol (A), mesaj hakkında bilgiler (B), mesajın ne yaptığı (C), ne yapmanız gerektiğine dair bilgiler (D) ve zaman damgası (E).

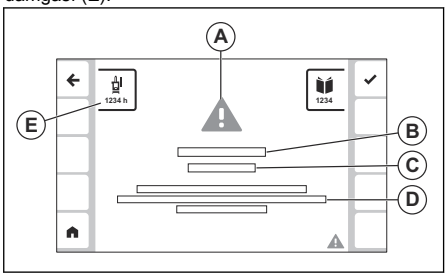

- Ekranda bir mesaj görüntülendiğinde ne yapmanız gerektiğine dair bilgiler için bkz. *Ekranda bir mesaj görüntülendiğinde yapılacaklar sayfada: 173*.

Ekranda bir mesaj görüntülendiğinde yapılacaklar

1. Ekrandaki mesajda açıklanan prosedürü uygulayın.
2. Mesajı kapatmak için sembolün (A) yanındaki düğmeye basın. Mesaj tekrar görüntülenmezse ürünü çalıştırmaya devam edebilirsiniz.

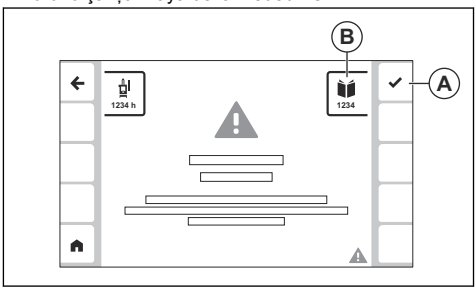

3. Mesaj tekrar görüntülenirse kodu (B) not edip bkz. *Farklı mesaj türleri için kodlar sayfada: 193*.

"İşlevler"

"İşlevler" menüsü (A); "Rejenerasyon" (B) ve "E-track kalibrasyonu" (C) ekranlarına erişim sağlar.

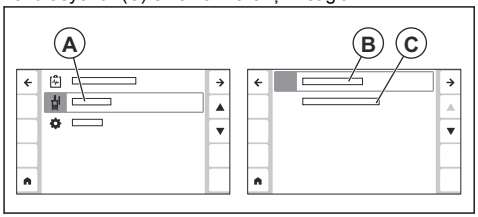

- "Rejenerasyon": Üründe rejenerasyon gerçekleştirmek için bu menüyü kullanın. Daha fazla bilgi için bkz. *Rejenerasyon sayfada: 191*.
- "E-track kalibrasyonu": E-track işlevi için orta açıyı ayarlamak üzere bu menüyü kullanın. Daha fazla bilgi için bkz. *E-track işlevi için orta açıyı ayarlama sayfada: 173*.

E-track işlevi için orta açıyı ayarlama

1. Arka aks, orta konuma gelene kadar E-track işlevini kullanarak arka aksı ayarlayın. Bkz. *E-track işlevi ile arka aksı ayarlama sayfada: 171*.
2. "Ana menü" düğmesine (A) basın.

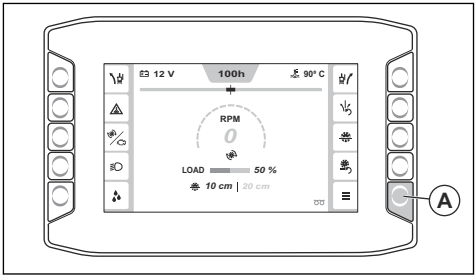

3. "İşlevler" > "E-track kalibrasyonu" öğesini seçin.

E-track işlevi orta açısı, arka aksın geçerli konumuna ayarlanır.

"Sistem"

"Sistem" menüsü (A); "Ekran ayarları" (B), "Sistem bilgileri" (C), "Dişli kutusu ve bıçak bilgileri" (D), "Makine yapılandırması" (E) ve "Üçüncü taraf lisansları" (F) ekranlarına erişim sağlar.

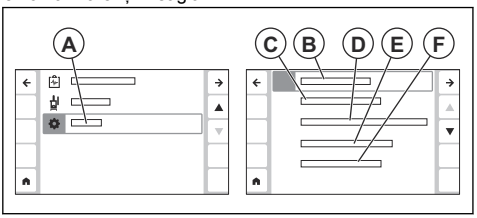

- "Ekran ayarları": Dil, parlaklık, birimler ve PIN kodu ayarlarını değiştirmek için bu menüyü kullanın. Bu menüde ekran ayarlarını da sıfırlayabilirsiniz.
- "Sistem bilgileri": Ürün, motor, HMI ve kontrol modülü hakkında bilgiler gösterir.
- "Dişli kutusu ve bıçak bilgileri": Farklı bıçak ve dişli türleri için ideal ayarlar hakkında bilgiler gösterir. Bkz. *Doğru ürün yapılandırması hakkında bilgi bulma sayfada: 174*.
- "Makine yapılandırması": "Ekstra işlevler", "Servis aralığını sıfırlama", "Bıçak derinliği kalibrasyonu" ve "Düşük rölantide kapanma" menülerine erişim sağlar.
  - "Ekstra işlevler": Üründe bulunan aksesuarları etkinleştirmek için bu menüyü kullanın.
  - "Servis aralığını sıfırlama": Farklı servis görevleri için servis aralığını sıfırlamak üzere bu menüyü kullanın.
  - "Bıçak derinliği kalibrasyonu": Bıçak derinliği durdurucusunu kalibre etmek üzere bu menüyü kullanın. Ürünü en yüksek konuma kaldırın ve ardından onay düğmesine basın.
  - "Düşük rölantide kapanma": Düşük rölantide kapanma işlevini etkinleştirmek veya devre dışı bırakmak için bu menüyü kullanın.
- "Üçüncü taraf lisansları": HMI yazılımında kullanılan farklı üçüncü taraf yazılımlarının lisans koşulları hakkında bilgi verir.

Doğru ürün yapılandırması hakkında bilgi bulma

Ürünü farklı bıçak boyutlarına göre yapılandırmak için bıçak tahrik sisteminin farklı parçalarının değiştirilmesi gerekebilir. HMI'de farklı bıçak boyutları ve dişli kutusu modelleri için doğru ürün yapılandırması hakkında bilgiler bulabilirsiniz.

1. "Ana menü" düğmesine (A) basın.

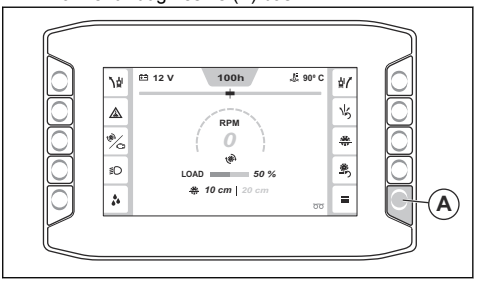

2. "Sistem" > "Dişli kutusu ve bıçak bilgileri" öğelerini seçin.
3. Ürün yapılandırmanızı listede bulmak için okları (B) kullanın ve düğmeyi (C) kullanarak seçin.

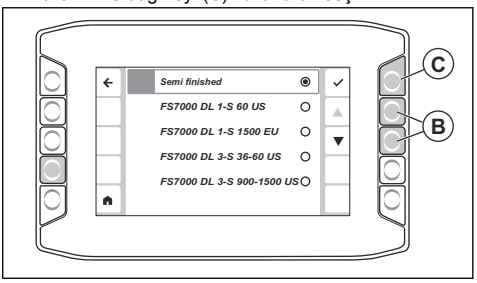

4. Ekranda, seçtiğiniz ürün yapılandırması için doğru vites (D), bıçak boyutu (E), flanş boyutu (F), bıçak mili yüklü devir (G), bıçak mili kasnak boyutu (H), motor devri nominal devri (I) ve motor devri kasnak boyutunun (J) olduğu bir tablo görüntülenir.

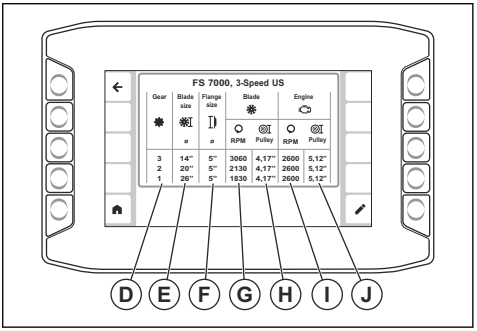

Not: Doğru vites (D) sütunu yalnızca 3 vitesli ürünler için gösterilir.

Ürününüzü önerilen yapılandırmaya göre ayarlamaya dair bilgiler için bkz. *Bıçak boyutunun değiştirilmesi, 1 vitesli dişli kutusu modeli sayfada: 167* veya *Bıçak boyutunun değiştirilmesi, 3 vitesli dişli kutusu modeli sayfada: 168*.

Bıçak derinliği durdurma

Maksimum kesim derinliğini ayarlamak için bıçak derinliği durdurucusunu kullanın. Geçerli kesim derinliği (A) ve bıçak derinliği durdurucusu (B), HMI'nin ana sayfa görünümümde gösterilir. Bıçak derinliği durdurmayı etkinleştirmek veya devre dışı bırakmak için düğmeye (C) basın.

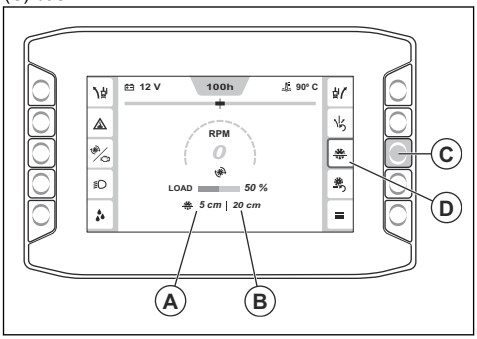

Kesim derinliğini ayarlama

1. Anahtarı (A) aşağı iterek kesim bıçağını yüzeye değene kadar aşağı indirin. Bu, kesim derinliğinin başlangıç konumudur.

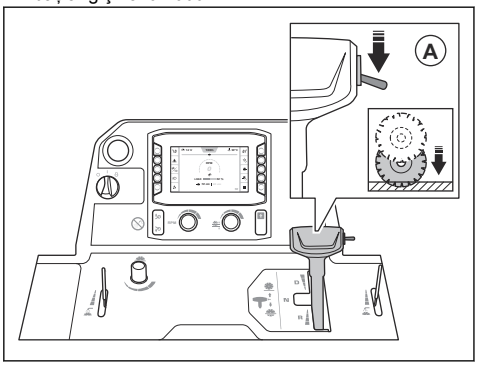

DİKKAT: Kesim bıçağını çok hızlı indirmeyin. Kesim bıçağı, yüzeye kuvvetli bir şekilde çarptığında zarar görebilir. Bıçak indirme hızı ayarlama düğmesini kullanarak hızı azaltın.

2. Kontrol panelindeki bıçak derinliği sıfırlama düğmesine (B) basın. Kesim derinliği değeri (C), 0 cm / inç olarak ayarlanır.

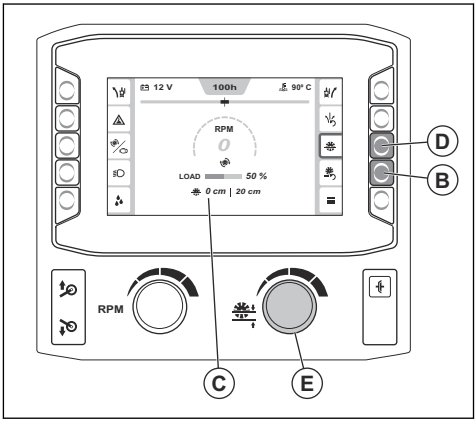

3. Bıçak derinliği durdurma işlevini etkinleştirmek için bıçak derinliği durdurma ON/OFF düğmesini (D) basılı tutun.
4. HMI'de doğru kesim derinliği görüntülenene kadar bıçak derinliği durdurma düğmesini (E) çevirin. Kullanım sırasında kesim bıçağı, ayarlanan kesim derinliğinden daha fazla indirilmez.

DİKKAT: Kesim derinliğinin doğru olup olmadığını daima kontrol edin. Bıçak derinliği durdurma, doğru kesim derinliğini elde etmenize yardımcı olur ancak yalnızca derinlik değerini gösterir.

5. Kullanım sırasında kesim derinliğini artırmak gerekirse aşağıdaki adımlardan birini uygulayın:
   a) Yeni bir kesim derinliği ayarlamak için bıçak derinliği durdurma ayar düğmesini çevirin.
   b) İşlevi devre dışı bırakmak için bıçak derinliği durdurma sembolünün yanındaki düğmeye basın.

Maksimum kesim derinlikleri

Farklı bıçak boyutları için maksimum kesim derinliği değişkenlik gösterir. Daha fazla bilgi için aşağıdaki tabloya bakın.

Boyut, mm/inç	Maks. kesim derinliği, mm / inç
500 / 20	193/7,75
650/26	262/10,5
750 / 30	312/12,5
900 / 36	374/15

Ürünü çalıştırma

1. Su girişini bir su kaynağına bağlayın.
2. Su vanasını kapatın.

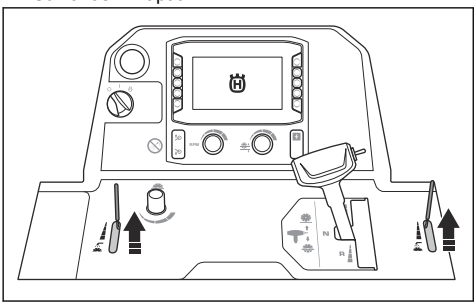

3. Hız kontrolü kolunu boşta konuma ayarlayın.

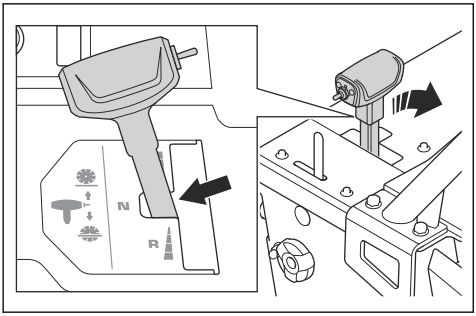

4. Motor çalıştırma anahtarını "I" konumuna (A) çevirin.

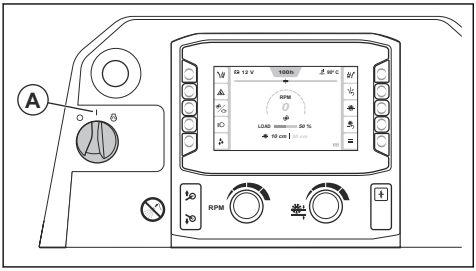

5. HMI'de ön ısıtma sembolü görüntülenirse sönünceye kadar bekleyin.
6. Motoru çalıştırmak için anahtarı START konumuna (B) çevirin.

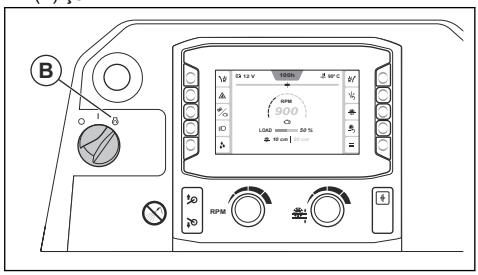

7. Motor sıcaklığı artmaya başlayana kadar motoru 2-3 dakika boyunca rölantide çalıştırın.

DİKKAT: Ürün çalışmıyorken motorun düşük rölantide çalışmasına izin vermeyin. Düşük rölanti, motordaki partikül miktarını artırır ve rejenerasyonlar arasındaki süreyi azaltır.

Ürünü kullanma

1. Motor çalıştırma anahtarını "I" konumuna (A) çevirin.

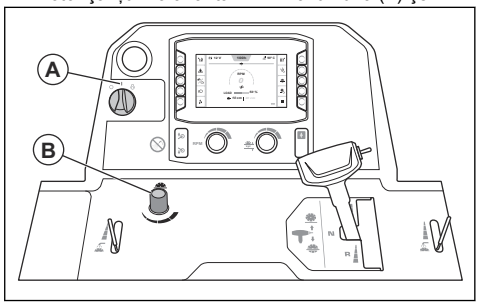

2. Bıçak iniş hızını ayarlamak için düğmeyi (B) çevirin. Hızı artırmak için saat yönünün tersine, azaltmak için saat yönünde çevirin.
3. Kesim derinliğini ayarlayın. Bkz. *Kesim derinliğini ayarlama sayfada: 175*.
4. Ürünü çalıştırın. Bkz. *Ürünü çalıştırma sayfada: 176*.
5. Su emniyet şalterini etkinleştirin. Bkz. *Su emniyet şalterini etkinleştirme ve devre dışı bırakma sayfada: 171*.

6. Su valfini (C) açın.

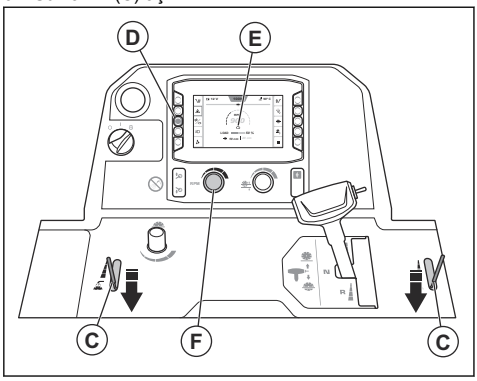

7. Düğmeye (D) basın ve HMI'de motor sembolünün (E) göründüğünden emin olun. Devir ayar düğmesiyle (F) motor devrini ayarlayın.
8. Devir (G) göstergesine bakın ve motor devrinin 1200 dev/dk.dan yüksek olmadığından emin olun.

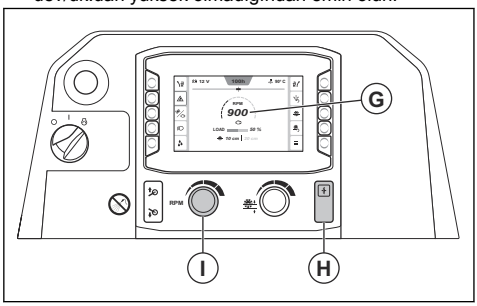

9. Kavrama düğmesine (H) basın.
10. Motor devrini maksimuma çıkarmak için devir ayar düğmesini (I) saat yönünde çevirin.
11. Tam çalışma sırasında ayarlanabilir işaretçiyi, arka işaretçiyi ve kesim bıçağını çizgi işareti üzerinde tutun.
12. Kesim bıçağını indirmek için anahtara (J) basın.

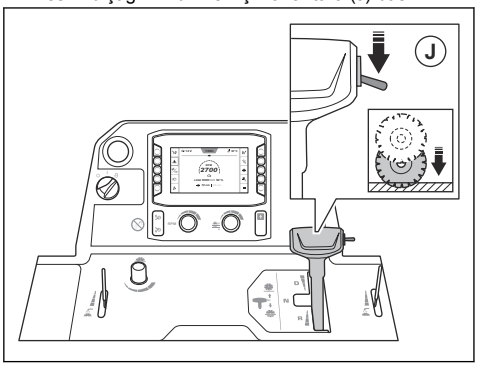

DİKKAT: Kesim bıçağını tam olarak tamamlanmayan bir kesimin içine indirirseniz kesim bıçağının zarar görmesini önlemek için kesim bıçağını kesim bıçağına doğru şekilde hizalayın.

13. Hız kontrolü için kolu ileri doğru, geri hareket için arkaya doğru itin. Hız kontrolü için kolu ne kadar çok iterseniz hız o kadar artar.

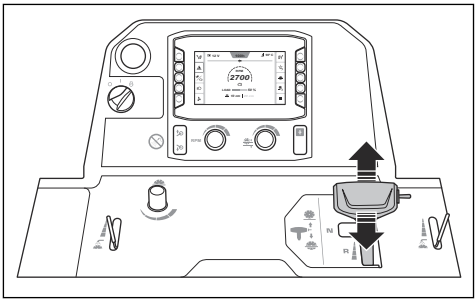

14. Motorun sesini dinleyin. Hızı, testere koşullarına uyarlamak için devir kontrolü kolunu kullanın.
15. 2 m / 7 ft sonra ürünü durdurun ve kesiği kontrol edin. Ürün düz bir şekilde kesmiyorsa arka aksı ayarlayın. Bkz. *E-track işlevi ile arka aksı ayarlama sayfada: 171.*
16. İşlem tamamlandığında devir kontrolü kolunu boşta konuma ayarlayın.

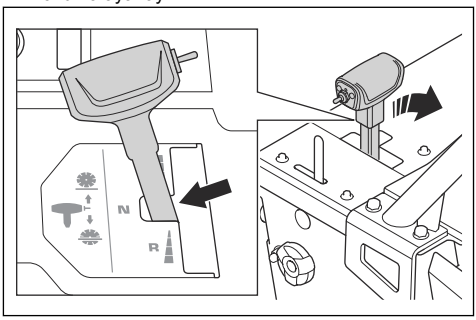

17. Kesim bıçağı yüzeyin üzerinde durana kadar anahtarı (K) yukarı itin.

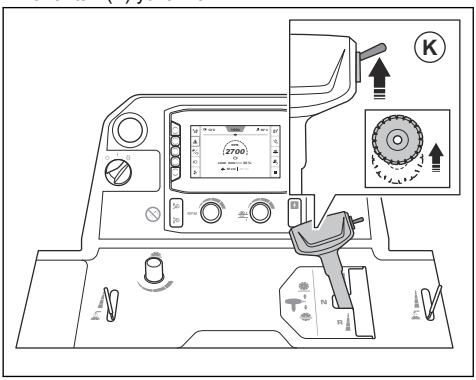

UYARI: Ürüne takılı bir ağırlık kitiniz varsa kesim bıçağını kaldırırken bacaklarınızı ağırlık kitinden uzak tutun. Yaralanma riski bulunur.

UYARI: 5. tekerlek etkinse kesici bıçağı kaldırırken ayağınızı 5. tekerlekten uzak tutun. Ezilme nedeniyle yaralanma riski bulunur.

18. Devir ayarlama düğmesini (L) düşük rölanti konumuna getirin.

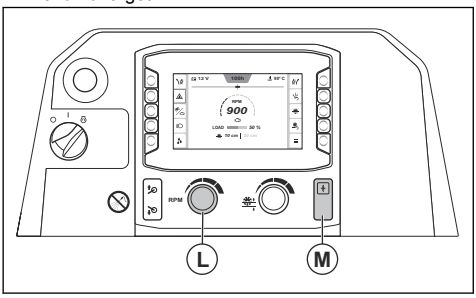

19. Kavrama düğmesine (M) basın.

Ürünün düz çalışması

Kesim bıçağı, kullanım sırasında arka tekerleklerden ileri harekete karşı direnç gösterir. Bu, ürünün, kesim bıçağının takıldığı yöne dönmesine neden olur. Eğik kesimleri önlemek için E-track işlevini kullanarak arka aksın açısını ayarlayabilirsiniz. Bkz. *E-track işlevi ile arka aksı ayarlama sayfada: 171*.

Doğru çalışma tekniğini kullanma

- Motor çalışırken bıçak hattından uzak durun. Doğru operatör konumu, tutma yerlerinin arasındadır.

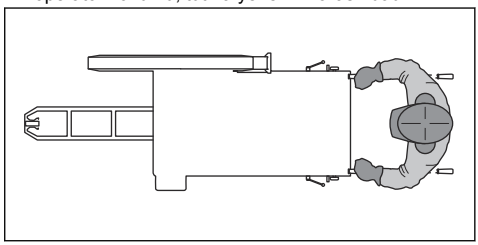

- Çalışma günü sırasında kesim bıçağında sık sık çatlak ve kırık parça kontrolü yapın. Hasarlı kesici bıçak kullanmayın.

UYARI: Kesim bıçağını kontrol etmeden önce motoru durdurun.

- Kesim bıçağının yanıyla zımpara yapmayın. Kesim bıçağı kırılabilir ve operatörün ya da etraftaki insanların yaralanmasına neden olabilir. Sadece kesici kenarı kullanın.
- Kesim bıçağını kesiğe doğru eğmeyin veya bükmeyin.
- Kesim bıçağının serbestçe hareket ettiğinden ve kesiğe takılmadığından emin olun.

Ürünü durdurma

1. Devir ayarlama düğmesini (A) düşük rölanti konumuna getirin.

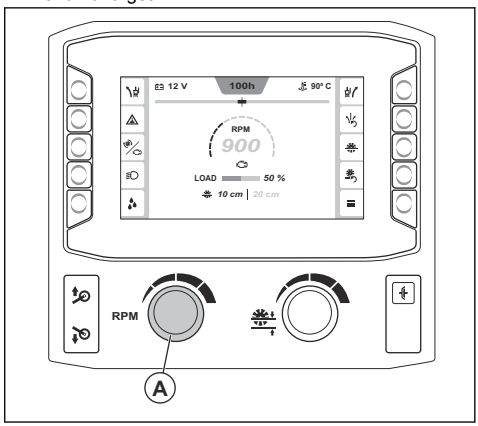

2. Su vanasını kapatın.

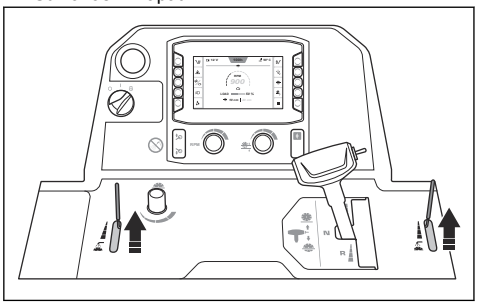

3. Motoru 2-3 dakika rölanti devrinde çalıştırın.
4. Motor çalıştırma anahtarını "0" konumuna (B) çevirin. Motor çalıştırma anahtarını çevirdiğinizde bıçak durmazsa makine durdurma düğmesine (C) basın.

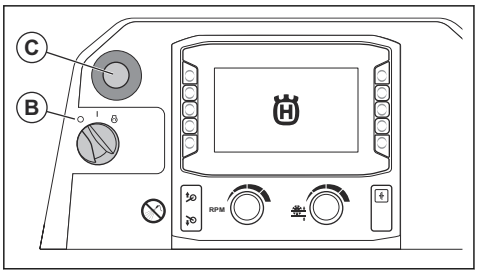

5. Kullanım kollarını en kısa konuma ayarlayın.

UYARI: Kesim bıçağı, motor durduktan sonra bir süre daha dönmeye devam eder. Kesim bıçağını elinizle durdurmayın. Ciddi yaralanmalar meydana gelebilir.

Bakım

Giriş

UYARI: Ürün üzerinde bakım yapmadan önce güvenlik bölümünü okuyup anlayın.

Ürüne uygulanacak tüm servis ve onarım işlemleri için özel eğitim gereklidir. Profesyonel servis ve onarım garantisi sunuyoruz. Yetkili satıcınız servis noktası değilse kendisiyle görüşüp en yakınınızdaki servis noktası hakkında bilgi edinin.

Yedek parçalar için Husqvarna bayinizle veya servis noktanızla görüşün.

Bakımdan önce yapılması gerekenler

- Ürünü düz bir yüzeye park edin ve motoru durdurun. Bakım sırasında yanlışlıkla çalıştırmayı önlemek için kontrol panelindeki makine durdurma düğmesine basın.
- Ürünün etrafındaki alanda bulunan yağ ve kiri temizleyin. İstenmeyen maddeleri kaldırın.
- Bakım çalışmasının devam ettiği konusunda çevredekileri uyarmak için bakım alanının etrafına belirgin işaretler yerleştirin.
- Yangın söndürücüler, tıbbi malzemeler ve acil durum telefonunu yakında bulundurun.

Bakım planı

* = Operatör tarafından uygulanan genel bakım. Talimatlar bu kullanım kılavuzunda verilmemiştir.

X = Talimatlar bu kullanım kılavuzunda verilmiştir.

O = Husqvarna servis yetkilisiyle konuşun.

Bakım	Günlük ve taşıma sonrası	50 saatte bir	100 saatte bir	250 saatte bir	500 saatte bir	Her yıl	6000 saatte bir
Ürünü temizleyin.	X						
Motor soğutma suyu düzeyini kontrol edin.	X						
Motor yağı düzeyini kontrol edin.	X						
Tüm hortumları ve hortum kelepçelerini kontrol edin. Hortumların diğer hortumlara veya ürünün parçalarına sürtündüğü yerlerde hasar olup olmadığına bakın.	*						
Dış hava filtresini temizleyin.	X						
Koruyucu kapakları ve bıçak siperliklerini kontrol edin.	X						
Dişli kutusundaki suyu tahliye edin.	X						
Kesim bıçağına giden su kaynağını kontrol edin.	X						
Yakıt filtresinin su ayırıcısını tahliye edin.	X						
Hidrolik silindirdeki pivotu yağlayın.	X						
Radyatör hava filtresini temizleyin.		X					
V kayışları kontrol edin.		X					
Ön tekerlekleri yağlayın.		X					
5. tekerleği yağlayın. (Yalnızca 5. tekerlekli ürünler için geçerlidir.)		X					
Motor yağını ve motor yağı filtresini değiştirin.[24]			X				
Ön aksın pivot rulmanlarını yağlayın.			X				
Tekerleklerde, tekerlek göbeklerinde ve park takozlarında hasar olup olmadığını inceleyerek bunların doğru takıldığından emin olun.			*				
Hava filtresi hortumunu ve hortum kelepçelerini kontrol edin.			*				
Hidrolik yağ seviyesini kontrol edin.			X				
Yakıt filtresini değiştirin.			X				
Hidrolik sistem filtresini değiştirin.				X			
Bıçak millini yağlayın.				X			
Arka aks rulmanını yağlayın.				X			
Hidrolik yağı değiştirin.					X		
Dişli kutusundaki yağı değiştirin.					X		
Motor soğutma suyunu değiştirin.					X		

[24] İlk seferde 50 saatlik kullanımdan sonra.

Bakım	Günlük ve taşıma sonrası	50 saatte bir	100 saatte bir	250 saatte bir	500 saatte bir	Her yıl	6000 saatte bir
Hava filtrelerini değiştirin.						X	
Motor soğutma suyunu kontrol edin ve karışımın doğru olduğundan emin olun.						X	
Kavrama düğmesini değiştirin.							O
Kavrama rölesini değiştirin.							O
Motor çalıştırma anahtarını değiştirin.							O

Ürünün temizlenmesi

UYARI: Koruyucu gözlük kullanın. Yüksek basınçlı yıkayıcıyla temizlik yaptığınızda, kir ve zararlı maddeler üründen dışarı çıkabilir.

- Ürünü temizlemeden önce soğumasını bekleyin.
- Ürünü temizlemeden önce röle ve sigorta kutusu kapağının doğru takıldığından emin olun.
- Elektrikli bileşenleri suyla temizlemeyin.
- Hafif bir temizlik maddesi kullanın. Cilt tahrişini önlemek için koruyucu eldivenler takın.
- Ürünü temizlemek için yüksek basınçlı yıkayıcı kullanmayın.

Radyatörü temizleme

DİKKAT: Talimatlara uyun. Yanlış bir prosedür, soğutma kanatlarına hasar verebilir.

- Soğutma kanatlarını temizlemek için basınçlı hava kullanın.
- Gerekirse yüksek basınçlı yıkayıcı ve hafif bir temizlik maddesi kullanın.
- Soğutma kanatlarına paralel olarak doğrudan radyatör üzerine püskürtün.
- Soğutma kanatları ile yüksek basınçlı yıkayıcının veya hava akışının nozülü arasında en az 40 cm/ 15,75 inç mesafe bırakın.

Kontrol panelini temizleme

DİKKAT: Kontrol panelini temizlemek için yüksek basınçlı yıkayıcı kullanmayın.

- Elektrikli bileşenleri bir bez veya basınçlı havayla temizleyin.
- Kontrol panelini nemli bir bezle temizleyin.

Motoru temizleme

- Nozül ile motor ve motor bileşenleri arasında en az 40 cm/15,75 inç mesafe bırakın.
- Motoru temizlerken özellikle elektrikli bileşenlerin yakınında dikkatli olun. Elektrikli bileşenlere doğrudan su püskürtmeyin.
- Suyu doğrudan egzoz borusuna veya motor hava filtresine doğrultmayın.

Radyatör hava filtresini temizleme

DİKKAT: Radyatör hava filtresini takmadan ürünü çalıştırmayın.

- Radyatör hava filtresini su ve sabunla temizleyin.

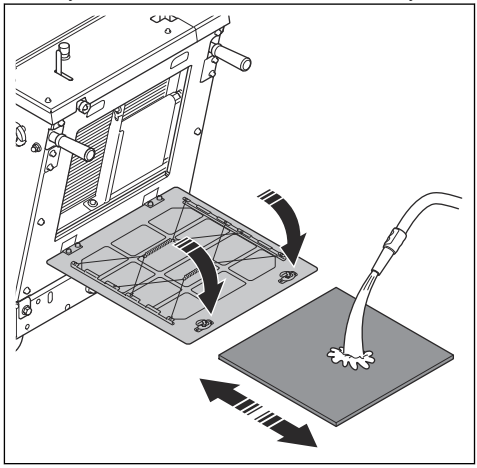

- Hasar görmüş radyatör hava filtresini daima değiştirin.

Dış hava filtresini temizleme

UYARI: Hava filtresini temizlerken onaylı solunum koruması kullanın. Kullanılmış

hava filtrelerini doğru şekilde atın. Hava filtresindeki toz sağlığınız için tehlikelidir.

UYARI: Hava filtresini basınçlı havayla temizlemeyin. Bu, hava filtresinin hasar görmesine neden olur ve tehlikeli tozların solunması riskini artırır.

İç hava filtresinin temizlenmesi gerekmez.

1. Hava filtresi göstergesini (A) inceleyin. Hava filtresi göstergesi kırmızıysa dış hava filtresinin temizlenmesi gerekir.

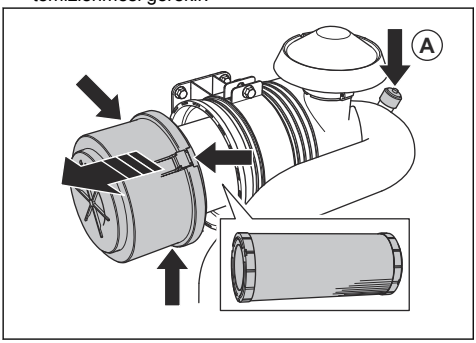

2. Hava filtresi yuvasının 3 kelepçesini açın ve hava filtresi yuvasını çıkarın.
3. Hava filtresini çıkarın ve hasarlı olmadığından emin olun.
4. Hava filtresini sert bir yüzeye hafifçe vurarak veya elektrikli süpürge kullanarak parçacıkları temizleyin.

DİKKAT: Elektrikli süpürge başlığını hava filtresi yüzeyine temas ettirmeyin. Küçük bir mesafe bırakın. Hava filtresinin hassas yüzeyi, nesnelerle temas ederse hasar görür.

5. Hasarlı contaları değiştirin.
6. Hava filtresi hortumunu ve hortum kelepçelerini inceleyin.
   a) Hasarlı parçaları değiştirin.
   b) Gevşek kelepçeleri sıkın.
7. Dış hava filtresini takın.
8. Hava filtresi yuvasını takın ve 3 kelepçeyi kapatın.

Not: Hava filtresi yuvasının 3 kelepçesi kapatılamıyorsa dış hava filtresi doğru şekilde takılmamıştır.

Ön filtre tamamen temizlenemiyorsa veya hasarlıysa değiştirilmelidir. Bkz. *Hava filtrelerini değiştirme sayfada: 184*.

Ürünü temizledikten sonra yapılması gerekenler

- Elektrik terminallerini basınçlı havayla kurutun.
- Motoru çalıştırmadan önce ürünün tamamen kurumasını bekleyin.

Hortumları ve hortum kelepçelerini kontrol etme

- Yakıt sistemi, hidrolik sistem ve soğutma sistemindeki hortumlarda sızıntı olup olmadığını kontrol edin.
- Özellikle hortumların diğer hortumlara veya ürün parçalarına sürtündüğü yerlerde hortumlarda aşınma ve hasar olup olmadığını kontrol edin.
- Hasarlı hortumları değiştirin.
- Gevşek hortum kelepçelerini sıkın.

Kesim bıçağına giden su kaynağını kontrol etme

1. Bıçak siperliğindeki ön cıvatayı gevşetin ve bıçak siperliği mandalını (A) kaldırın.

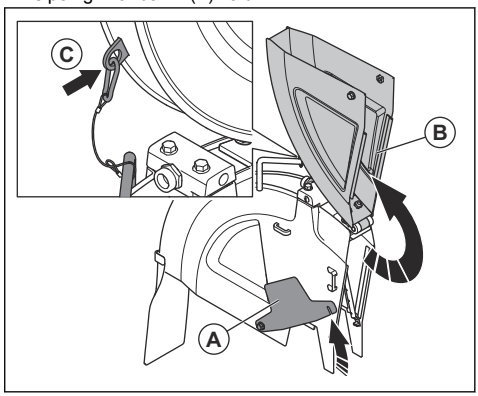

2. Ön bıçak siperliğini (B) kaldırın ve bıçak siperliğini bir tel ve karabina (C) ile dik konumda kilitleyin.
3. Su vanasını açın.

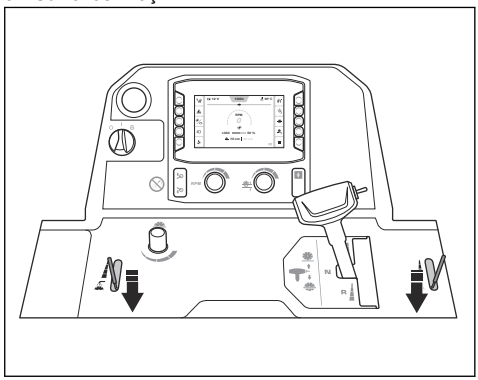

4. Su akışının düz bir şekilde deliklerden ve kesim bıçağının her iki tarafından dışarı doğru gerçekleştiğinden emin olun.

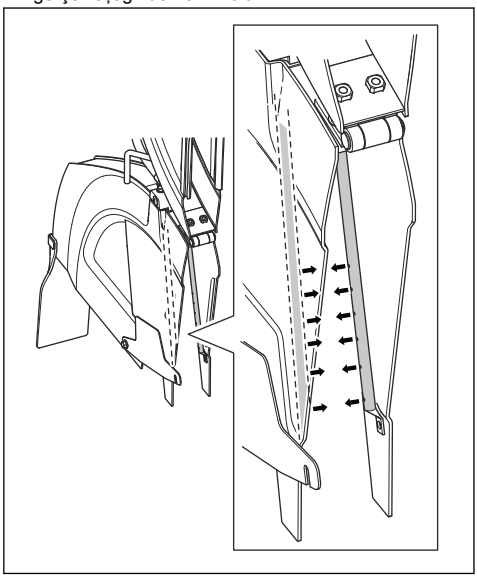

5. Su borularında sızıntı olmadığından emin olun.
6. Hasarlıysa su borularını değiştirin.

Dişli kutusundaki suyu tahliye etme

DİKKAT: Dişli kutusundaki su korozyona ve donmaya bağlı hasara neden olabilir.

1. Dişli kutusundaki su tahliye vanasını açmak için saat yönünün tersine çevirin.

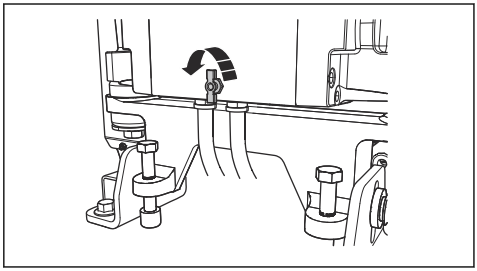

2. Kapatmak için dişli kutusundaki su tahliye vanasını saat yönünde çevirin.

Yakıt filtresinin su ayırıcısını tahliye etme

1. Yakıt filtresi için su ayırıcısının alt kısmındaki hortumun altına bir kap yerleştirin.
2. Motor çalıştırma anahtarını "I" konumuna (A) çevirin. Motoru çalıştırmayın.

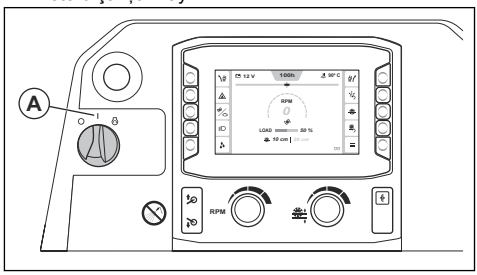

3. Yakıt sistemindeki basıncı artırmak için yakıt pompasının yaklaşık 15 saniye çalışmasına izin verin.
4. Motor çalıştırma anahtarını "0" konumuna (B) çevirin.

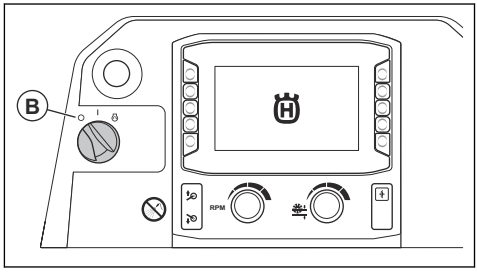

5. Musluğu (C) gevşetin ve su ayırıcısındaki suyu kaba boşaltın.

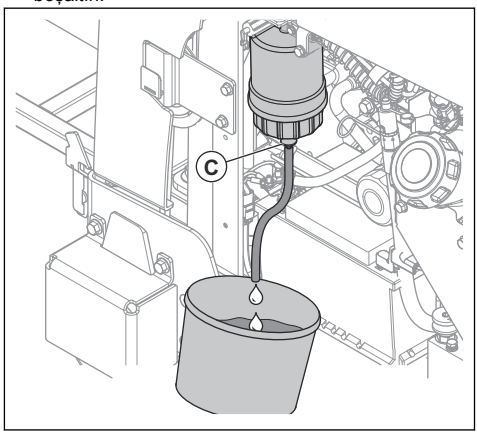

6. Musluğu sıkın.
7. Suyu kimyasal atık olarak atın. Bkz. *Bertaraf sayfada: 199*.

Hava filtrelerini değiştirme

1. Hava filtresi yuvasını (A) çıkarın.

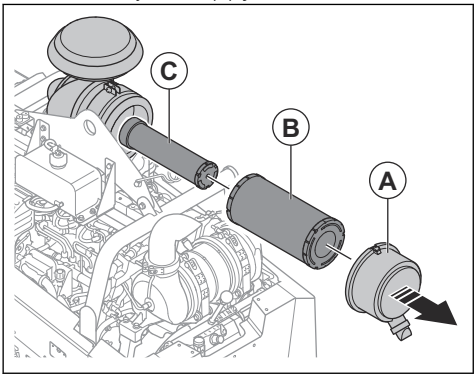

2. Dış hava filtresini (B) ve iç hava filtresini (C) çıkarın.
3. Hava filtrelerini takmak için adımları tersine izleyin.

Hidrolik sistem filtresini değiştirme

1. Ürünün dengede olduğundan emin olun.
2. Hidrolik sistem filtresini çıkarın ve atın.

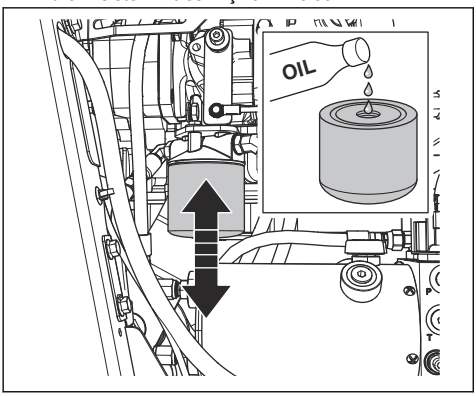

3. Yeni hidrolik sistem filtresini yağla doldurun. Doğru yağ türü için bkz. *Teknik veriler sayfada: 201*.
4. Contayı birkaç damla yağ ile yağlayın.
5. Hidrolik sistem filtresini takın.
6. Hidrolik yağ seviyesini kontrol edin. Bkz. *Hidrolik yağ seviyesini kontrol etme sayfada: 186*.

V kayışları kontrol etme

1. Ön kapağı çıkarın.
2. V kayışları teker teker çekin ve serbest bırakın. Kayışlar kısa süreli değil uzun süreli bir ses çıkarmalıdır.

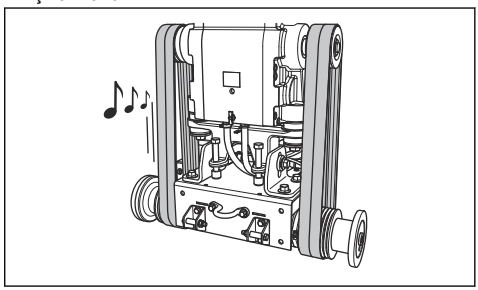

   a) V kayışlardan uzun süreli ve net bir ses duyarsanız gerginlik doğrudur.
   b) V kayışlardan kısa süreli bir ses geliyorsa gerilim çok düşüktür. Bkz. *V kayışların gerginliğini artırma sayfada: 184*.
3. V kayışlarda aşınma ve hasar olup olmadığını inceleyin. Hasarlı V kayışları değiştirin.

DİKKAT: V kayışların yalnızca 1 tanesini değiştirmeyin. 4 adet V kayışın hepsini mutlaka aynı anda değiştirin.

4. Ön kapağı takın.

V kayışların gerginliğini artırma

DİKKAT: Yeni V kayışların gerginliği, ilk 2-4 saatlik kullanımdan sonra artırılmalıdır.

1. Ön kapağı çıkarın.
2. 2 kilit cıvatasını, bıçak mili İngiliz anahtarıyla gevşetin.

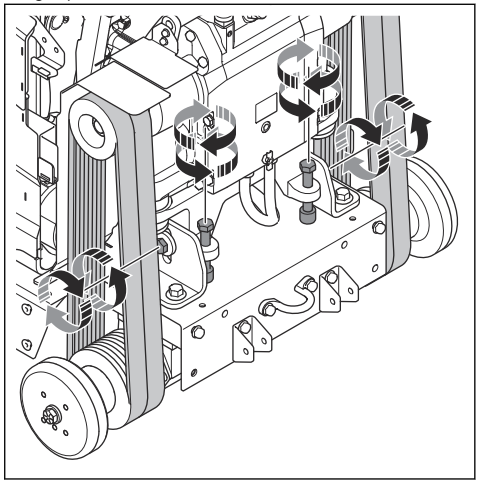

3. Kayış gerginliği cıvatalarını, V kayışlar sıkı olana kadar saat yönünde çevirin.

DİKKAT: Kayış gerginliği için 2 cıvatayı eşit şekilde çevirin. Gerginlik, 2 V kayışta da aynı olmalıdır.

4. V kayışları kontrol edin. Bkz. *V kayışları kontrol etme sayfada: 184*.
   a) V kayışların gerginliği çok düşükse kayış gerginliğini ayarlamak için cıvataları biraz daha çevirin.
   b) V kayış gerginliği doğru oluncaya kadar bu prosedürü tekrarlayın.
5. 2 kilit cıvatasını sıkın.
6. Kayış gerginliği cıvatalarını saat yönünün tersine yaklaşık 1/16 tur gevşetin.

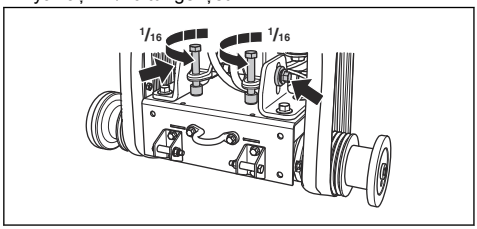

DİKKAT: 4 V kayışın da aynı gerginliğe sahip olduğundan emin olun. V kayışların gerginliğini çok fazla ayarlamayın.

7. Ön kapağı takın.

Tekerlekleri inceleme

- Tekerleklerde aşınma veya hasar olup olmadığını inceleyin. Hasarlı veya aşınmış tekerlekleri ve göbekleri değiştirin.

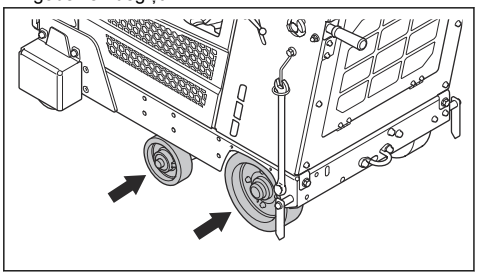

- Arka tekerlek göbeklerinin ve tekerleklerin gevşek olup olmadığını inceleyin. Gevşek vida ve somunları sıkın.

Motor yağı düzeyini kontrol etme

Yağ seviyesinin doğru okunması için ürün doğru konumda olmalıdır.

1. Motor yağı seviyesini incelerken kesim bıçağının çıkarıldığından ve ürünün dengede olduğundan emin olun.
2. Yağ deposundaki yağ çubuğunu çıkarın.

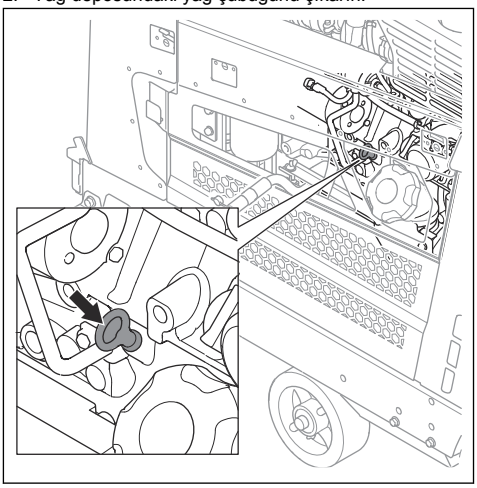

3. Yağ çubuğundaki yağı temizleyin.
4. Yağ çubuğunu yağ deposuna tamamen geri yerleştirin.
5. Yağ çubuğunu çıkarın.
6. Yağ çubuğundaki yağ düzeyini kontrol edin. Motor yağı seviyesinin, yağ çubuğu üzerindeki işaretler arasında olduğundan emin olun.

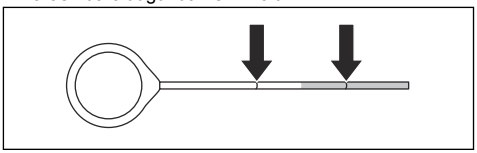

7. Yağ düzeyi düşükse motor yağı doldurun ve yağ düzeyini tekrar kontrol edin. Doğru motor yağı türü hakkında bilgi için bkz. *Teknik veriler sayfada: 201*.

Motor yağını ve motor yağı filtresini değiştirme

1. Yağ dökülmesini önlemek için akünün üzerine bir kapak yerleştirin.

2. Motor yağı için yağ tahliye hortumundaki kapağı (A) çıkarın.

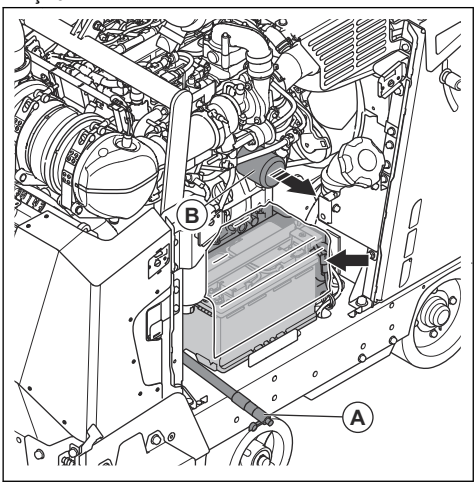

3. Valfi açın ve motor yağını boşaltmak için hortumu aşağı doğru eğin.
4. Motor yağı filtresini (B) çıkarın ve atın.
5. Valfi kapatın.
6. Yeni motor yağı filtresini yağla doldurun ve motor yağı filtresini ürüne takın.
7. Bir yağ deposu kapağını açın ve sistemi motor yağı ile doldurun. Doğru yağ tipi hakkında bilgi için bkz. *Teknik veriler sayfada: 201*.

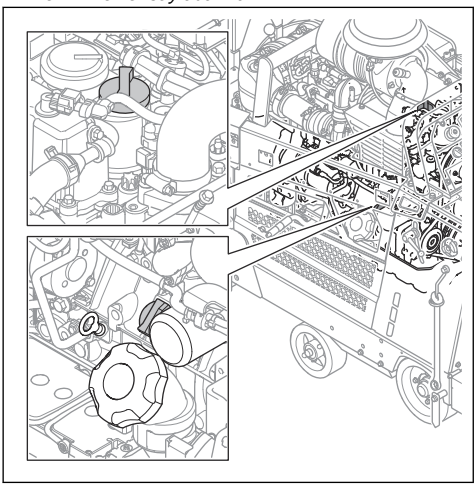

Not: Motor yağı için 2 yağ deposu kapağı vardır.

Hidrolik yağ seviyesini kontrol etme

1. Hidrolik deposundaki kontrol açıklığı tapasını çıkarın. Hidrolik deposu konumu için bkz. *Ürüne genel bakış, sağ taraf sayfada: 146*.

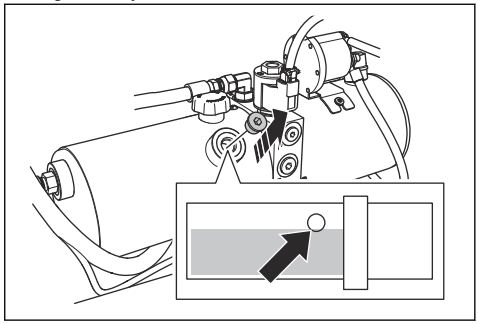

2. Yağ seviyesinin, hidrolik deposundaki açıklığın alt kenarında olduğundan emin olun.
3. Gerekirse hidrolik deposu kapağını çıkarın ve yağ seviyesi doğru olana kadar hidrolik depoyu doldurun. Doğru yağ tipi hakkında bilgi için bkz. *Teknik veriler sayfada: 201*.

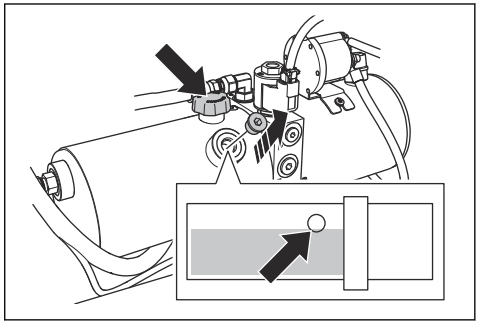

DİKKAT: Çok fazla doldurmayın. Kontrol açıklığından yağ çıkabilir.

4. Hidrolik depo kapağını takın.
5. Tapayı hidrolik deposundaki kontrol açıklığına takın.

Hidrolik yağı değiştirme

1. Tapayı hidrolik tanktaki kontrol açıklığından çıkarın.

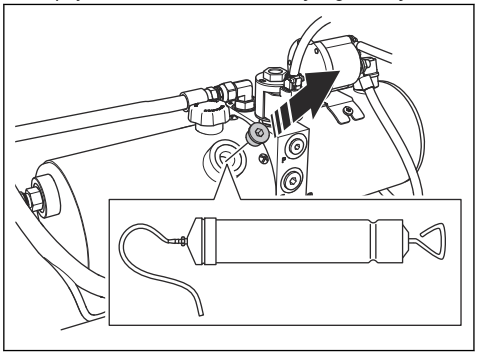

2. Hidrolik tankındaki kontrol açıklığından yağı boşaltmak için manuel yağ pompası kullanın.
3. Hidrolik sistem filtresini değiştirin. Bkz. *Hidrolik sistem filtresini değiştirme sayfada: 184*.

Motor soğutma suyu seviyesini kontrol etme

UYARI: Motor soğutma suyu kabı basınçlıdır.

UYARI: Yanma nedeniyle yaralanma riski vardır. Motor soğutma suyu kapağını açmadan önce motorun soğumasını bekleyin.

1. Motorun soğuk olduğundan emin olun.
2. Motor soğutma suyu dökülmesine karşı kaptaki motor soğutma suyu seviyesini inceleyin. 2 işaret arasında olduğunda soğutma suyu seviyesi doğrudur.

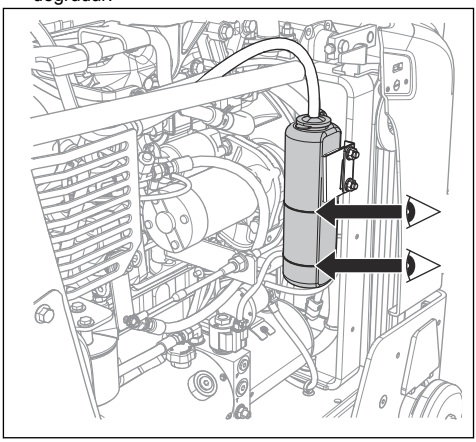

3. Motor soğutma suyu seviyesi çok düşükse kapağı çıkarın ve seviye doğru olana kadar doldurun. Doğru soğutma suyu türü ve karışımı hakkında bilgi için bkz. *Teknik veriler sayfada: 201*.

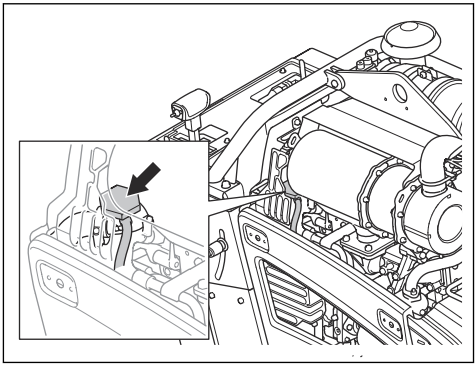

Motor soğutma suyunu değiştirme

UYARI: Yanma nedeniyle yaralanma riski vardır. Motor soğutma suyu kapağını açmadan önce motorun soğumasını bekleyin.

1. Motorun soğuk olduğundan emin olun.

2. Arka kapağı çıkarın.

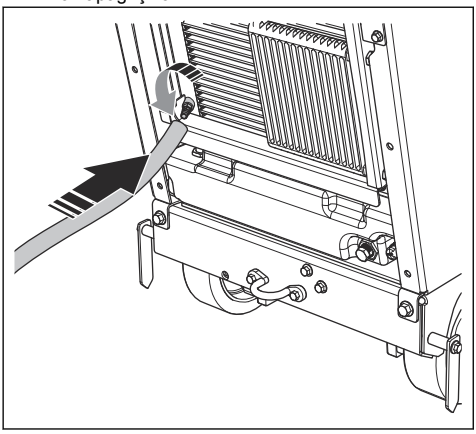

3. Valfe bir uzatma parçası yerleştirin.
4. Valfi açın.
5. Motor soğutma suyu kapağını çıkarın. Motor soğutma suyu, sistemden tahliye edilir.
6. Valfi kapatın.
7. Seviye, motor soğutma suyu şişesindeki 2 işaret arasında olana kadar motor soğutma suyuyla doldurun. Doğru soğutma suyu türü ve karışımı hakkında bilgi için bkz. *Teknik veriler sayfada: 201*.

Dişli kutusundaki yağı değiştirme

1. Ürünün ön tarafındaki kontrol penceresinden tapayı (A) çıkarın.

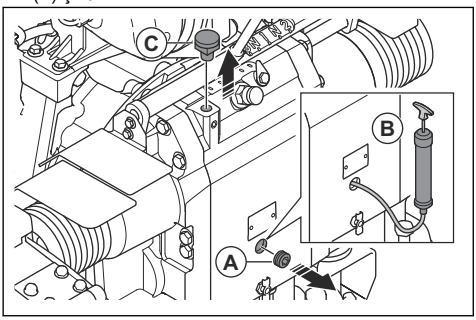

2. Yağı kontrol penceresinden tahliye etmek için bir yağ pompası (B) kullanın.
3. Vidayı (C) çıkarın.
4. Kontrol penceresinden bakarak boruya yağ doldurun. Yağ, tapa deliğinden (A) çıkmaya başladığında yağ seviyesi doğrudur.
5. Tapayı (A) ve vidayı (B) takın.

Yakıt filtresinin değiştirilmesi

UYARI: Yanıkları önlemek için koruyucu eldivenler kullanın. Yakıt filtresinden yakıt çıkabilir ve cildinizle temas edebilir.

1. Ön filtre valfini kapatın. Daha fazla bilgi için motor kılavuzuna bakın.
2. Yakıt filtresini çıkarmak için saat yönünün tersine doğru döndürün.

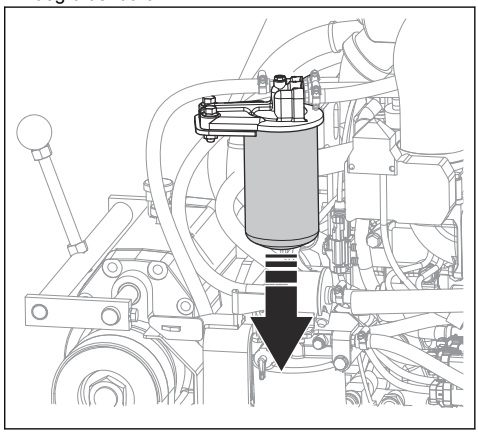

3. Yakıt filtresini değiştirin.
4. Yeni yakıt filtresini dizel yakıtla doldurun. Doğru yakıt türü hakkında bilgi için bkz. *Teknik veriler sayfada: 201*.
5. Contayı birkaç damla dizel yakıt ile yağlayın.
6. Yakıt filtresini takın.
7. Motoru çalıştırmadan önce ön filtre valfini açın.

Ürünü yağlama

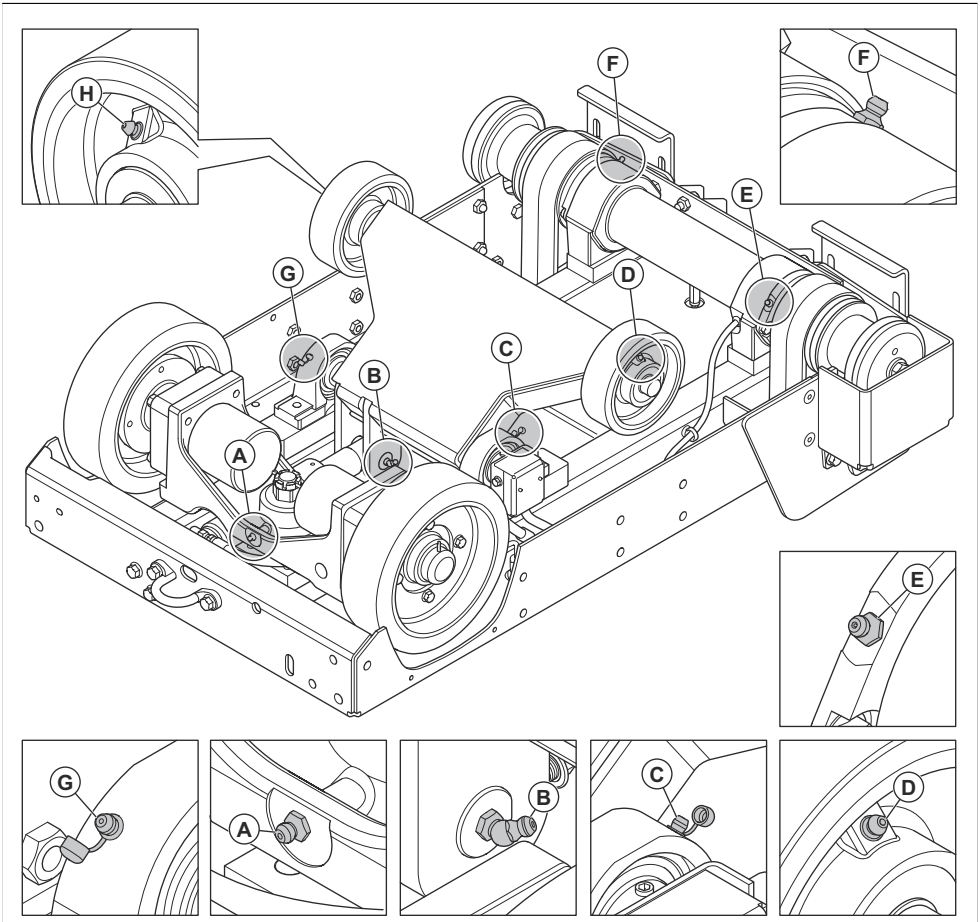

1. Kesim bıçağını üründen çıkarın. Bkz. *Kesim bıçaklarını takma ve çıkarma sayfada: 162*.
2. Gres memesini (A) temizleyin. Kırılmış veya tıkalıysa değiştirin.
3. Gres memesinden (A) gres uygulayın.
4. Ürünü kaldırmak için anahtarı yukarı itin.

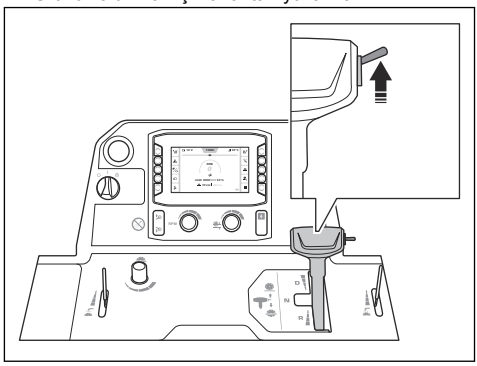

UYARI: Ürüne takılı bir ağırlık kitiniz varsa kesim bıçağını kaldırırken bacaklarınızı ağırlık kitinden uzak tutun. Yaralanma riski bulunur.

UYARI: 5. tekerlek etkinse kesici bıçağı kaldırırken ayağınızı 5. tekerlekten uzak tutun. Ezilme nedeniyle yaralanma riski bulunur.

5. Ön aksın altına 2 kriko sehpası yerleştirin.
6. Ürünü kriko sehpalarına indirin.

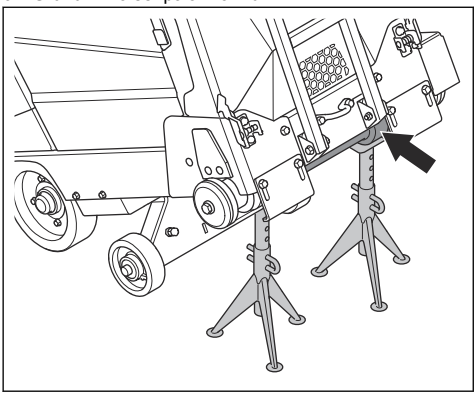

7. Gres memelerini (B-H) temizleyin.
8. Bozuk veya tıkanmış gres memelerini değiştirin.
9. Ön tekerlekleri yağlayın.
10. Ön aksın pivot rulmanlarını yağlayın.
11. Bıçak millini yağlayın. Gres pompasını, bıçak milinin her iki ucunda 2 kez itin.
12. Hidrolik silindirdeki pivot pimini yağlayın.
13. Arka aks rulmanını yağlayın.

Yağlama hakkında daha fazla bilgi için bkz. *Teknik veriler sayfada: 201*.

Akü bakımı

UYARI: Akü kapaklarını ya da korumalarını açmayın veya çıkarmayın.

UYARI: Hasarlıysa aküyü değiştirin.

UYARI: Aküyü hareket ettirirken dikkatli olun. Akü ağırdır.

Aküyü bağlama ve bağlantısını kesme

DİKKAT: Doğru kabloyu doğru terminale bağladığınızdan emin olun. Kablolar yanlış takılırsa ürün hasarı riski vardır.

1. Akü tutucuyu (A), braket yukarı bakacak şekilde takın. Akü tutucunun, akü terminallerinden mümkün olduğunca uzakta olduğundan emin olun.

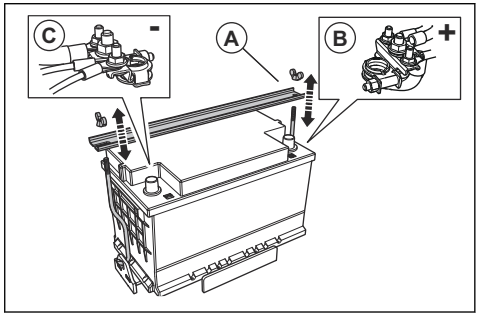

2. Kırmızı akü kablosunu (B) aküdeki POZİTİF (+) akü terminaline bağlayın.
3. Siyah akü kablosunu (C) aküdeki NEGATİF (-) akü terminaline bağlayın.
4. Akü kablolarını, bağlandıkları sıralamanın tersi sırayla çıkarın.

UYARI: Her zaman NEGATİF (-) akü terminalinin bağlantısını önce kesin.

Aküyü kontrol etme

- Aküyü her gün kontrol edin.
  a) Motor çalıştırma anahtarını "I" konumuna ayarlayın.
  b) Ekrandaki akü voltajını (A) kontrol edin. 12 V değerinin altında olmamalıdır.

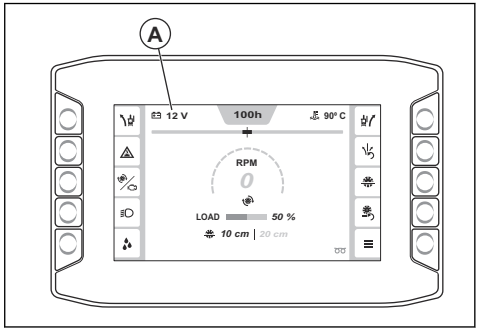

- Akü voltajı 12 V değerinin altındaysa aküyü şarj edin veya değiştirin.

- Voltajı koruyamıyorsa aküyü değiştirin. Bu durum, ürünün uzun süre kullanılmaması durumunda ortaya çıkabilir. Önerilen aküler hakkında daha fazla bilgi için bkz. *Teknik veriler sayfada: 201*.
- Aküyü düzenli olarak şarj edin. Bkz. *Aküyü şarj etme sayfada: 191*.
- Akü terminallerini ve akü kablolarını temiz tutun.

Aküyü şarj etme

Not: Ürünü kullanırken akünün şarj edildiğinden emin olun. Ürün uzun bir süre kullanılmamışsa akünün şarj edilmesi gerekir.

1. Akünün ürün ile bağlantısını kesin. Bkz. *Aküyü bağlama ve bağlantısını kesme sayfada: 190*.
2. Aküyü akü şarj cihazına bağlayın.
3. Akü tamamen dolduğunda aküyü şarj cihazından çıkarın.
4. Aküyü ürüne bağlayın. Bkz. *Aküyü bağlama ve bağlantısını kesme sayfada: 190*.

Motoru acil durumda çalıştırma

Akü, motoru çalıştıramayacak kadar zayıfsa acil çalıştırma yapmak için atlama kablolarını kullanabilirsiniz. Bu üründe, negatif topraklı 12 V sistem vardır. Acil çalıştırma için kullanılan ürünün ayrıca negatif topraklı 12 V sistemine ve minimum 700 CCA'ya sahip olması gerekir.

Atlama kablolarını bağlama

UYARI: Aküden çıkan patlayıcı gaz nedeniyle patlama riski. Şarjlı akünün negatif terminalini, zayıf akünün negatif terminaline bağlamayın veya yakınına getirmeyin.

DİKKAT: Diğer araçları çalıştırmak için ürününüzün aküsünü kullanmayın.

1. Kırmızı akü kablosunun bir ucunu zayıf akünün POZİTİF (+) akü terminaline (A) bağlayın.

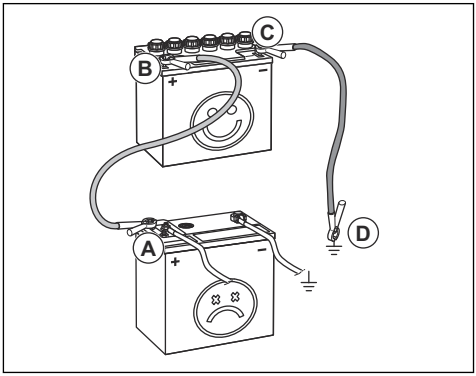

2. Kırmızı akü kablosunun diğer ucunu şarj olmuş akünün POZİTİF (+) akü terminaline (B) bağlayın.

UYARI: Kırmızı akü kablosunun uçlarının şasiye temas etmesine izin vermeyin. Bu, kısa devreye neden olur.

3. Siyah akü kablosunun bir ucunu şarj olmuş akünün NEGATİF (-) akü terminaline (C) bağlayın.
4. Siyah akü kablosunun diğer ucunu ise yakıt tankının ve akünün uzağında bir ŞASİ TOPRAĞINA (D) bağlayın.

Atlama kablolarını çıkarma

Not: Atlama kablolarını, bunları bağladığınız sıranın tersi yönde çıkarın.

1. SİYAH kabloyu şasiden çıkarın.
2. SİYAH kabloyu tamamen şarj olmuş aküden çıkarın.
3. KIRMIZI kabloyu 2 aküden çıkarın.

Rejenerasyon

Not: Avrupa'da satılan ürünler için rejenerasyon işlevi kanuni bir gerekliliktir. Bu bölümdeki bilgiler yalnızca Euro V Emisyon standardıyla uyumlu ürünler için geçerlidir.

Egzoz emisyonlarını azaltmak için dizel motorda bir dizel partikül filtresi (DPF) bulunur. DPF, egzozdan istenmeyen malzemeleri toplar. Dizel partikül filtresindeki istenmeyen malzeme konsantrasyonu çalışma sırasında artar ve dizel partikül filtresinin düzenli olarak temizlenmesi gerekir. Dizel partikül filtresini temizleme işlemine rejenerasyon adı verilir.

Rejenerasyon gerektiğinde HMI'de bir mesaj görüntülenir. Rejenerasyonun nasıl yapılacağına dair bilgiler için bkz. *Park halinde rejenerasyon yapma sayfada: 192*.

Park halinde rejenerasyon yapma

UYARI: Motor açıkken üründen uzaklaşmayın.

Not: Park halinde rejenerasyon sırasında motor devri otomatik olarak artar.

1. Ürünü yeterli hava akışı olan bir yere taşıyın.
2. Yüksek motor yükünde belirtilen kullanım süresi için yakıt seviyesinin yeterli olduğundan emin olun.
3. "Ana menü" düğmesine (A) basın.

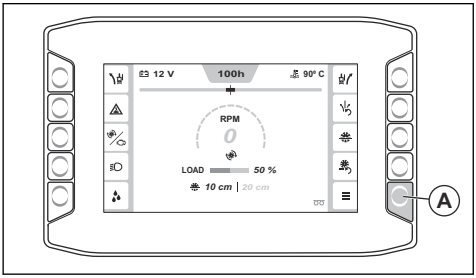

4. "İşlevler" ve ardından "Rejenerasyon" öğesini seçin.

   Gereksinimlere uyun:

   - Motor açık.
   - Tahrik kontrol kolu boşta.
   - Motor sıcaklığı yeterince yüksek.
   - Kesim bıçağı hareket etmiyor ve bıçak kavraması devre dışı.
5. "Devam" öğesini seçin.
6. Talimatlara uyun ve park halinde rejenerasyonu başlatın.
7. Ürün, dizel partikül filtresinin park halinde rejenerasyonunu gerçekleştirirken yaklaşık 40 dakika bekleyin.

   Not: Park halinde rejenerasyon sırasında HMI'de uyarı sembolleri yanıp sönebilir.
8. Park halinde rejenerasyon tamamlandığında menü yapısına geri dönün.
9. HMI'de park halinde rejenerasyonun başlatılamadığına dair bir mesaj alırsanız servis yetkilinizle görüşün.

Kurtarma rejenerasyonu yapma

UYARI: Motor açıkken üründen uzaklaşmayın.

Not: Kurtarma rejenerasyonu sırasında motor devri otomatik olarak artar.

1. Park halinde rejenerasyonla aynı işlemi uygulayın ancak ürünün, motorun 3 saat boyunca çalışması için yeterli yakıta sahip olduğundan emin olun.
2. HMI'de kurtarma rejenerasyonunun başlatılamadığına dair bir mesaj alırsanız servis yetkilinizle görüşün.

Rejenerasyonu iptal etme

- Rejenerasyonu başlattıktan sonra iptal etmek için ekrandaki iptal düğmesine basın.

Sorun giderme

Sorun giderme

UYARI: Motor veya kesim bıçağı durursa kesim bıçağını kesim konumundan tamamen kaldırın. Motor çalıştırma anahtarını "0" konumuna ayarlayın ve kontrol panelindeki makine durdurma düğmesine basın. Yeniden çalıştırmadan önce ürünü tamamen inceleyin.

Uyarı sembolleri hakkında daha fazla bilgi için bkz. *HMI'deki semboller sayfada: 152*.

Sorun	Neden	Çözüm
Kullanım sırasında motor duruyor.	Yakıt tankı boştur.	Yakıt deposunu doğru türde yakıtla doldurun.
	Su basıncı olmadığı için su emniyet şalteri motoru durdurur.	Su emniyet şalterini devre dışı bırakın. Su kaynağını kontrol edin.
	Makine durdurma düğmesine basılmıştır.	Makine durdurmayı devre dışı bırakın.
	Kesim bıçağındaki yük çok yüksek.	Motorun sesini dinleyin. Motor devri azalırsa devir kontrolü kolunu geriye doğru çekin.
	Bir sigorta atmıştır.	Arızalı sigortaları değiştirin.

Sorun	Neden	Çözüm
Kesim bıçağı kullanım sırasında duruyor.	Tahrik kayışı gerginliği yeterli değildir.	Tahrik kayışının gerginliğini inceleyin.
	Bıçak kavraması devreden çıkmıştır.	Bıçak tahrikini devreye almak için bıçak kavramasını devreye alın. Bıçak kavramasını devreye soktuğunuzda motor devrinin 1200 dev/dk. veya daha düşük olduğundan emin olun.
	Bıçak kavramasında elektrik arızası veya atmış sigorta vardır.	Sigortaları inceleyin. Arızalı sigortaları değiştirin.
Kesim bıçağı çok hızlı iniyor.	Kesim bıçağı konumunun hızını kontrol eden valf çok fazla açıktır.	Bıçak indirme hızını ayarlamak için düğmeyi, uygun bir hız ayarlanana kadar saat yönünde döndürün.
Kesim bıçağı çok yavaş kesiyor.	Kesim bıçağı körelmiştir veya besleme basıncı çok yüksektir.	Kesim derinliğini ve motor devrini kısa süreliğine azaltın.
Motoru çalıştırmayı denediğinizde kontrol ünitesi yeniden başlatılıyor.	Akü voltajı çok düşüktür.	Aküyü şarj edin, değiştirin veya atlama kablosu kullanın.
Ürün, normalden fazla titriyor.	Bıçak hasarlıdır.	Bıçağı değiştirin.

Farklı mesaj türleri için kodlar

Kod	HMI'deki mesaj	Neden	Çözüm
1	"Makine durdurma düğmesi. Basıldı."	Makine durdurma düğmesi etkindir.	Makine durdurmayı devre dışı bırakın.
2			
3	"Makine durdurma durumu. Aktif."	Makine durdurma düğmesi devre dışı bırakıldıktan sonra motor çalıştırma anahtarı "0" konumuna getirilmemiştir.	Motor çalıştırma anahtarını "0" konumuna ayarlayın ve ürünü tekrar çalıştırın.
4	"Tahrik kontrol kolu. Yanlış konumda."	Motor çalışmayı denediğinde tahrik kontrol kolu boşta değildir.	Motoru çalıştırmadan önce tahrik kontrol kolunu boşta konuma ayarlayın.
5	"Bıçak kavraması. Etkin."	Motor çalışmayı denediğinde bıçak kavraması etkindir.	Ürünü başlatmadan önce bıçak kavramasını devre dışı bırakın.
6	"Motor devri. Çok yüksek."	Motor devri 1200 dev/dk. veya üzerindeyse kavramayı etkinleştirmek mümkün değildir.	Kavrama düğmesine basmadan önce motor devrini düşürün.
7	"Su basıncı. Düşük"	Su soğutma sistemine hiç veya yeterli su akışı yok.	Su soğutma sistemini kontrol edin. Su kaynağının bağlı olduğundan, tıkalı olmadığından ve su valfinin açık olduğundan emin olun.
8			
20	"Servis. Gerekli."	Üründe servis işlemi gerçekleştirilmesi gerekir.	Husqvarna servis yetkilisiyle görüşün.

Kod	HMI'deki mesaj	Neden	Çözüm
22	"Düşük rölanti zamanlayıcısı. Motor yakında kapanacak."	Ürün, 5 dakikadan uzun süredir düşük rölanti devrindedir.	Ürünü durdurun.
23	"Düşük rölanti zamanlayıcısı. Motor kapatıldı."	Ürün, 10 dakikadan uzun süredir düşük rölanti devrindedir ve motor durdurulmuştur.	Ürünü yeniden başlatın.
40	"Kontrol modülü. İletişim kesildi."	Kontrol modülünden CAN sinyali gelmiyordur. Ürün, düzgün çalışmıyor olabilir.	Ürünü durdurun ve onaylı bir Husqvarna servis yetkilisiyle görüşün.
41	"Motor. İletişim kesildi."	Motor ECU'sundan CAN sinyali gelmiyordur. Ürün, düzgün çalışmıyor olabilir.	Ürünü durdurun ve onaylı bir Husqvarna servis yetkilisiyle görüşün.
42	"Kontrol sistemi. Uyumsuz cihazlar."	Ekrandaki ve kontrol modülündeki yazılım eşleşmiyordur.	Ürünü dikkatli bir şekilde ve yalnızca kısa bir mesafe boyunca çalıştırın. Ürünü durdurun ve onaylı bir Husqvarna servis yetkilisiyle görüşün.
43	"Makine yapılandırması. Yanlış."	Kontrol modülündeki yapılandırma, makinedeki motorla uyuşmuyordur.	Husqvarna servis yetkilisiyle görüşün.
44	"Kontrol modülü. İç arıza."	Ürün düzgün çalışmıyordur.	Husqvarna servis yetkilisiyle görüşün.
45	"Kontrol modülü. Aşırı sıcaklık."	Kontrol modülündeki iç sıcaklık çok yüksektir.	Husqvarna servis yetkilisiyle görüşün.
46	"Makine durdurma işlevi. Arıza."	Makine durdurma işlevi düzgün çalışmıyordur.	Husqvarna servis yetkilisiyle görüşün.
47	"E-track. Arıza."	E-track işlevi düzgün çalışmıyordur.	Husqvarna servis yetkilisiyle görüşün.
48	"E-track. Arıza."	E-track işlevi düzgün çalışmıyordur.	Tekerleklerde engel olmadığından emin olun.
			E-track işlevini ters yönde hareket ettirin.
			Husqvarna servis yetkilisiyle görüşün.
50	"E-track. Arıza."	E-track konumu belirlenemiyor.	Husqvarna servis yetkilisiyle görüşün.
56	"Akü. Şarj olmuyor"	Akü şarj olmuyor.	Husqvarna servis yetkilisiyle görüşün.
57	"Kontrol modülü. Kontrolsüz kapanma."	Makine ayarları kaybolmuş olabilir.	Husqvarna servis yetkilisiyle görüşün.
61	"Kontak çıkışı. Arıza."	ECU kontağından gelen sinyalde arıza vardır.	Husqvarna servis yetkilisiyle görüşün.
62	"Marş çıkışı. Arıza."	ECU motor marşı kumanda sinyalinde arıza vardır.	Husqvarna servis yetkilisiyle görüşün.

Kod	HMI'deki mesaj	Neden	Çözüm
63	"Hidrolik pompa. Arıza."	Hidrolik kaldırma pompası rölesinin kontrol sinyalinde arıza vardır.	Husqvarna servis yetkilisiyle görüşün.
64	"Hidrolik valf. Arıza."	Hidrolik indirme valfinin kontrol sinyalinde arıza vardır.	Husqvarna servis yetkilisiyle görüşün.
65	"Kavrama çıkışı. Arıza."	Kavrama rölesi kontrol sinyalinde arıza vardır.	Husqvarna servis yetkilisiyle görüşün.
66	"Çalışma lambası. Arıza."	Çalışma lambası rölesi kontrol sinyalinde arıza vardır.	Husqvarna servis yetkilisiyle görüşün.
67	"5. tekerlek. Arıza."	5. tekerlek rölesi kontrol sinyalinde arıza vardır.	Husqvarna servis yetkilisiyle görüşün.
68	"Su pompası. Arıza."	Su pompası rölesinin kontrol sinyalinde arıza vardır.	Husqvarna servis yetkilisiyle görüşün.
69	"ECU rölesi. Arıza."	ECU rölesinin kontrol sinyalinde arıza vardır.	Husqvarna servis yetkilisiyle görüşün.
70	"Çalıştırma etkinleştirme. Arıza."	Çalıştırma etkinleştirme rölesi kontrol sinyalinde arıza vardır.	Husqvarna servis yetkilisiyle görüşün.
71	"Haricî güç. Arıza."	Ürün kontrol sistemindeki anahtar ve sensörlerin güç kaynağında arıza vardır.	Husqvarna servis yetkilisiyle görüşün.
72	"Kullanılmayan pim X1.36. Arıza."	Kablo demetinde arıza vardır.	Husqvarna servis yetkilisiyle görüşün.
73	"Kullanılmayan pim X1.39. Arıza."	Kablo demetinde arıza vardır.	Husqvarna servis yetkilisiyle görüşün.
74	"Kullanılmayan pim X1.40. Arıza."	Kablo demetinde arıza vardır.	Husqvarna servis yetkilisiyle görüşün.
79	"Motor çalıştırma anahtarı. Çalıştırma sinyali arızası."	Motor çalıştırma anahtarı kontrol sinyalinde arıza vardır.	Ürünü durdurun ve ürünü başlattığınızda gereken tüm adımları uyguladığınızdan emin olun.
80	"Makine durdurma düğmesi. Arıza."	Makine durdurma düğmesi kontrol sinyalinde arıza vardır.	Husqvarna servis yetkilisiyle görüşün.
81	"Su basıncı anahtarı. Arıza"	Su basıncı anahtarı kontrol sinyalinde arıza vardır.	Husqvarna servis yetkilisiyle görüşün.
82	"Bıçak kaldırma anahtarı. Arıza"	Bıçak kaldırma anahtarı kontrol sinyalinde arıza vardır.	Husqvarna servis yetkilisiyle görüşün.
83	"Bıçak indirme anahtarı. Arıza."	İndirme anahtarı kontrol sinyalinde arıza vardır.	Husqvarna servis yetkilisiyle görüşün.
84	"Boşta sensörü. Arıza."	Boşta sensörü kontrol sinyalinde arıza vardır.	Husqvarna servis yetkilisiyle görüşün.
85	"Kullanılmayan pim X1.29. Arıza."	Kablo demetinde arıza vardır.	Husqvarna servis yetkilisiyle görüşün.
86	"Kavrama anahtarı. Arıza."	Kavrama anahtarı kontrol sinyalinde arıza vardır.	Husqvarna servis yetkilisiyle görüşün.
87	"Kullanılmayan pim X1.10. Arıza."	Kablo demetinde arıza vardır.	Husqvarna servis yetkilisiyle görüşün.

Kod	HMI'deki mesaj	Neden	Çözüm
88	"E-track konum sensörü. Arıza."	E-track konum sensöründen gelen sinyalde arıza vardır.	Husqvarna servis yetkilisiyle görüşün.
89	"Bıçak devri sensörü. Arıza."	Bıçak devri sensöründen gelen sinyalde arıza vardır.	Husqvarna servis yetkilisiyle görüşün.
90	"Bıçak derinliği kodlayıcısı. Arıza."	Bıçak derinliği kodlayıcısından gelen sinyalde arıza vardır.	Husqvarna servis yetkilisiyle görüşün.
91			
92	"Motor devri kodlayıcısı. Arıza."	Motor devri kodlayıcısından gelen sinyalde arıza vardır.	Husqvarna servis yetkilisiyle görüşün.
93			
94	"Bıçak derinliği. Arıza."	Bıçak derinliği sensöründen gelen sinyalde arıza vardır.	Husqvarna servis yetkilisiyle görüşün.
100	"Rejenerasyon. Talep edildi."	DPF'deki kurum yükü çok yüksektir.	Yakıt seviyesinin minimum %50 olduğundan emin olun ve park halinde rejenerasyon yapın.
101	"Rejenerasyon. Gerekli."	DPF'deki kurum yükü çok yüksektir ve motor, rejenerasyon yapılana kadar düşük devirde çalışır.	Yakıt seviyesinin minimum %50 olduğundan emin olun ve park halinde rejenerasyon yapın.
102	"Rejenerasyon. Acil durum çalışması."	DPF'deki kurum yükü çok yüksektir ve motor, rejenerasyon yapılana kadar düşük tork ve devirde çalışır.	Ürünü durdurun. Yakıt seviyesinin minimum %50 olduğundan emin olun ve kurtarma rejenerasyonu yapın.
103	"Rejenerasyon. Talep edildi."	DPF'deki kurum yükü çok yüksektir.	Yakıt seviyesinin minimum %50 olduğundan emin olun ve rejenerasyon yapın.
104	"Rejenerasyon. Acil durum çalışması."	DPF'deki kurum yükü çok yüksektir ve motor, rejenerasyon yapılana kadar düşük torkta çalışır.	Yakıt seviyesinin minimum %50 olduğundan emin olun ve rejenerasyon yapın.
105	"Rejenerasyon. Acil durum çalışması."	DPF'deki kurum yükü çok yüksektir ve motor, rejenerasyon yapılana kadar düşük torkta ve devirde çalışır.	Husqvarna servis yetkilisiyle görüşün.
106	"DPF arızası. Acil durum çalışması."	DPF'deki kurum yükü çok yüksektir ve motor, rejenerasyon yapılana kadar düşük torkta ve devirde çalışır.	Husqvarna servis yetkilisiyle görüşün.
107	"DPF kül yükü. Yüksek."	DPF'deki kül yükü çok yüksektir.	Husqvarna servis yetkilisiyle görüşün.
108			
109		DPF'deki kül yükü çok yüksektir ve motor, düşük torkta çalışır.	
110	"Motor. NOx tanılama hatası."	EGR gaz sıcaklığı sensöründe arıza vardır.	Husqvarna servis yetkilisiyle görüşün.
111	"Motor. NOx veya motor hatası."	Egzoz son işlem sistemlerinde NOx emisyonuyla ilgili arıza.	Husqvarna servis yetkilisiyle görüşün.
112	"Egzoz. Yüksek sıcaklık."	Egzoz dumanlarının sıcaklığı yüksek.	Yok

Kod	HMI'deki mesaj	Neden	Çözüm
120	"Yağ basıncı. Düşük"	Yağ basıncı düşüktür.	Motor yağı düzeyini kontrol edin.
121	"Motor soğutma suyu. Aşırı sıcaklık."	Motor çok sıcaktır.	Motor soğutma suyu seviyesini kontrol edin ve gerekirse motor soğutma suyu doldurun.
			Radyatör hava filtresini kontrol edin ve gerekirse temizleyin.
122	"Yakıt basıncı. Düşük."	Yakıt seviyesi çok düşük.	Yakıtı doldurun.
123	"Yakıt sistemi. Su seviyesi yüksek."	Su ayırıcısında çok fazla su vardır.	Su ayırıcısını boşaltın.
124	"Yakıt sistemi. Su seviyesi yüksek."	Su ayırıcısında çok fazla su vardır ve su ayırıcısı boşaltılana kadar motor, düşük hızda çalışır.	Su ayırıcısını boşaltın.

Taşıma, depolama ve bertaraf

Taşıma

UYARI: Taşıma sırasında dikkatli olun. Ürün ağırdır ve nakliye sırasında düşerse veya hareket ederse yaralanma ya da hasara neden olabilir.

Tekerlekler, ürünü daha kısa mesafelerde iterek taşıyabilmenizi sağlar. Daha uzun mesafeler için ürünü kaldırarak taşıyın veya bir araca yerleştirin.

DİKKAT: Ürünü bir araca bağlayarak çekmeyin.

- Ürünü taşıma sırasında koruyun. Oynamadığından emin olun.
- Ürünü taşımadan önce kesim bıçağını çıkarın.
- Tüm alet ve anahtarları çıkarın.
- Ürün ile yakıtı taşımak için sızıntı veya duman olmadığından emin olun. Örneğin, elektrikli cihazlardan veya kazanlardan kaynaklanan kıvılcım veya açık alevler yangın çıkarabilir.
- Yakıtı taşımak için her zaman onaylı kaplar kullanın.
- Yeni kesim bıçaklarında taşımadan dolayı herhangi bir hasar olup olmadığını inceleyin.

Ürünü motor açıkken hareket ettirme

1. Motor çalıştırma anahtarını "I" konumuna (A) çevirin.

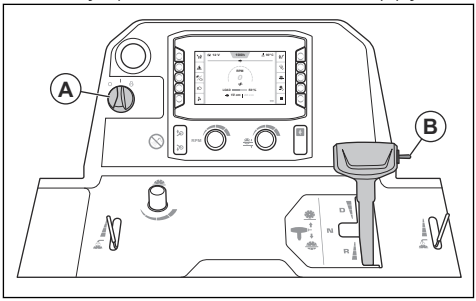

2. Kesim bıçağı yere değmeyene kadar anahtarı (B) yukarı itin.

UYARI: Ürüne takılı bir ağırlık kitiniz varsa kesim bıçağını kaldırırken bacaklarınızı ağırlık kitinden uzak tutun. Yaralanma riski bulunur.

UYARI: 5. tekerlek etkinse kesici bıçağı kaldırırken ayağınızı 5. tekerlekten uzak tutun. Ezilme nedeniyle yaralanma riski bulunur.

3. Devir kontrol kolunu boşta konuma ayarlayın.

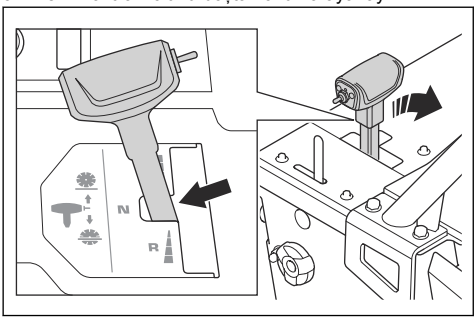

4. Kavramayı devre dışı bırakın. Bkz. *Kavramayı etkinleştirme ve devre dışı bırakma sayfada: 170*.
5. Ürünü çalıştırın. Bkz. *Ürünü çalıştırma sayfada: 176*.
6. Ürünü, devir kontrolü kolu ile çalıştırın.
7. Hız kontrolü kolunun yanındaki somunu kullanarak hız kontrolü kolu üzerindeki direnci ayarlayın.

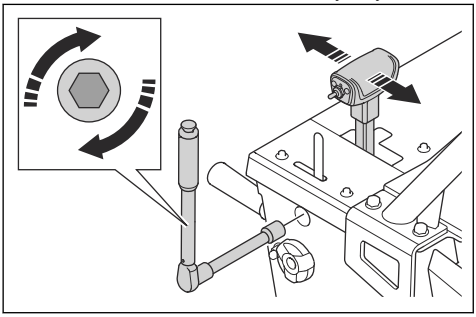

Ürünü rampada yukarı ve aşağı hareket ettirme

UYARI: Motor açık durumdaysa ürünü rampalarda yukarı ve aşağı hareket ettirirken çok dikkatli olun. Ürün ağırdır ve ürünün çok hızlı düşmesi veya hareket etmesi durumunda yaralanma riski vardır.

UYARI: Geniş açılı rampalarda her zaman vinç kullanın. Ürünün altında yürümeyin veya durmayın.

UYARI: Ürünü bir rampadan yukarı veya aşağı hareket ettirirken ürünün arkasında yürümeyin ya da durmayın.

- Ürünü rampadan aşağı hareket ettirmek için ürünü yavaşça geriye doğru çalıştırın.
- Ürünü rampadan yukarı hareket ettirmek için ürünü yavaşça ileriye doğru çalıştırın.

Motor kapalıyken ürünü hareket ettirme

1. Motor çalıştırma anahtarını "I" konumuna (A) ayarlayın.

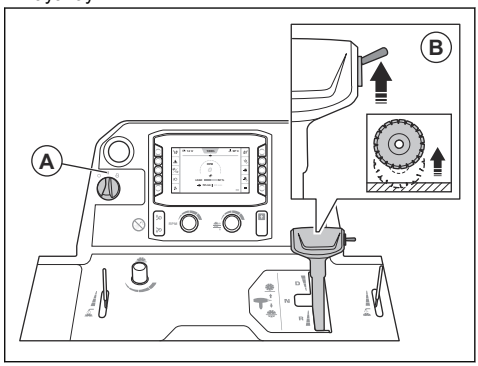

2. Kesim bıçağı yere değmeyene kadar anahtarı (B) yukarı itin.

UYARI: Ürüne takılı bir ağırlık kitiniz varsa kesim bıçağını kaldırırken bacaklarınızı ağırlık kitinden uzak tutun. Yaralanma riski bulunur.

UYARI: 5. tekerlek etkinse kesici bıçağı kaldırırken ayağınızı 5. tekerlekten uzak tutun. Ezilme nedeniyle yaralanma riski bulunur.

3. Devir kontrol kolunu boşta konuma ayarlayın.

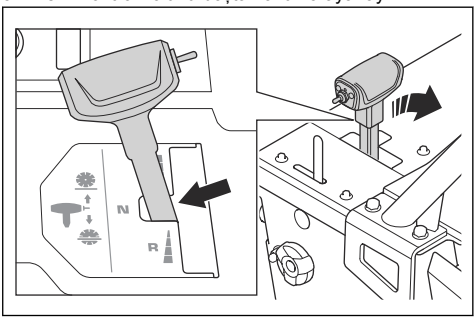

4. Kullanım kollarını tutun ve ürünü hareket ettirmek için itin.

Ürünü kaldırma

UYARI: Kaldırma ekipmanının doğru boyutta olduğundan emin olun. Ürün üzerindeki nominal değerler plakasında ürün ağırlığı gösterilir.

UYARI: Hasarlı ürünü kaldırmayın. Kaldırma halkasının doğru takıldığından ve hasarlı olmadığından emin olun.

UYARI: Kaldırılmış bir ürün üzerinde bakım yapmayın.

DİKKAT: Ürünü kaldırmak için çalıştırma kollarını kullanmayın.

- Kaldırma ekipmanını kaldırma halkasından geçirin.

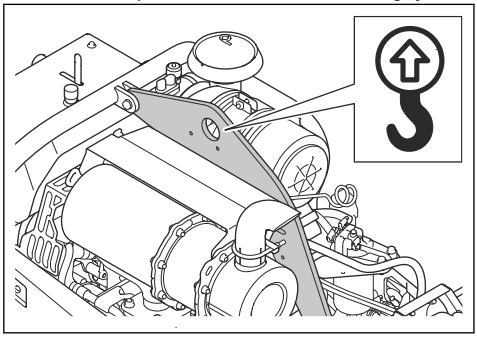

Ürünü, taşıma aracına güvenli bir şekilde sabitleme

1. Ön bağlama braketinin (A) içinden 2 kayış geçirin ve kayışları araca bağlayın. X açısı, 50-55 derece olmalıdır.

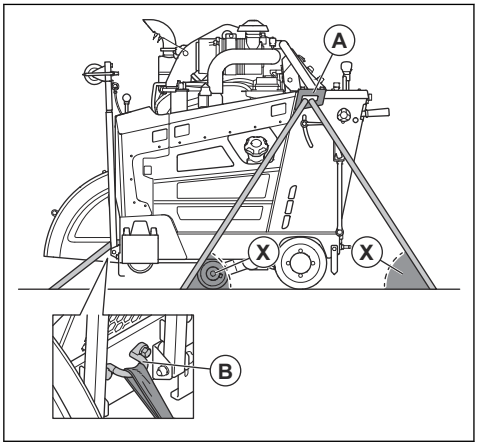

2. Ön bağlama braketinin (B) içinden 1 kayış geçirin ve kayışı araca bağlayın.

Depolama

- Çocukların veya yetkili olmayan kişilerin erişmesini önlemek için ürünü kilitli bir alanda tutun.
- Dişli kutusundaki suyu tahliye edin.
- Motor çalıştırma anahtarını "0" konumuna ayarlayın.
- Devir kontrol kolunu boşta konuma ayarlayın.
- Kesim bıçağını üründen çıkarın.
- Hasar görmelerini önlemek için kesim bıçaklarını güvenli bir alanda tutun.
- Kesim bıçaklarını kuru ve donmayan bir yerde tutun.
- Yeni kesim bıçaklarında depolamadan dolayı herhangi bir hasar olup olmadığını inceleyin.
- Ürünü ve yakıtı depolarken sızıntı veya duman olmadığından emin olun. Örneğin elektrikli cihazlardan veya kazanlardan kaynaklanan kıvılcım ya da açık alevler yangın çıkarabilir.
- Yakıtı depolamak için her zaman onaylı kaplar kullanın.
- Aküyü serin ve kuru bir alanda tutun.
- Ürünü depoya kaldırırken kullanım kollarını en kısa konuma getirin. Bkz. *Çalıştırma kollarının konumunu ayarlama sayfada: 169*.

Uzun süreli depolama için aşağıdaki adımları da uygulayın:

- Ürünü temizleyin ve servis işlemlerini tamamlayın.
- Tüm yağlama noktalarını yağlayın.
- Akü kablosunu, negatif akü terminalinden ayırın ve aküden güvenli bir mesafede olacak şekilde yerleştirin.
- Uzun süreli depolama sırasında aküyü düşük oranda şarj edin.
- Yakıt sistemine su girmesini önlemek için yakıt deposunu doldurun.
- Ürünü kuru ve donmayan bir yerde tutun.
- Yakıt filtresinin su ayırıcısını tahliye edin.
- Motor soğutma suyunun donma noktasının, depolama alanındaki sıcaklıklar için yeterli olup olmadığını kontrol edin.
- Ürüne koruyucu bir kapak takın. Bu, özellikle dış mekanda depolama için önemlidir.
- Uzun süreli depolamadan sonra motor yağını değiştirin.

Bertaraf

- Kimyasallar tehlikeli olabilir ve yere atılmamalıdır. Kullanılmış kimyasal maddeleri her zaman bir servis merkezinde veya uygun bir imha merkezinde bertaraf edin.
- Ürün eskidiğinde ürünü bayiye veya uygun bir geri dönüşüm merkezine gönderin.
- Yağ, yağ filtreleri, yakıt ve akü, çevreyi olumsuz şekilde etkileyebilir. Yerel geri dönüşüm gerekliliklerine ve geçerli düzenlemelere uyun.
- Aküyü evsel atık olarak atmayın.

- Aküyü bir Husqvarna servis bayisine gönderin veya kullanılmış aküler için bir imha etme merkezinde bertaraf edin.

Teknik veriler

Motor *	
Motor markası, tipi	Yanmar, 4TNV88C-DHQ
Motor gücü, dev/dak'da kW/hp [25]	3000 dev/dak'da 35,5/47,6
Hacim, dm^3/cu.in.	2,2/134
Silindir	4
Hava filtresi	Ön temizleyici ve kısıtlama göstergeli radyal salmastra
Çalıştırıcı	Elektrikli
Yakıt	Yalnızca ultra düşük kükürtlü dizel yakıt

* = Bu motorla ilgili daha fazla bilgi almak istiyorsanız veya sorularınız varsa motor üreticisinin web sitesine veya motor kılavuzuna bakın.

Yakıt ve yağlama sistemi	
Yakıt deposu kapasitesi, l/gal	24,5/6,5
Yağ deposu kapasitesi, l / qt	7,4 / 7,8
Motor yağı	SAE 15W40 veya SAE 10W30, API Sınıfı CJ-4, ACEA E6-08, ACEA E9-08
Motor yakıt filtresi	Yanmar 129C00-55800
Motor yağı filtresi	Yanmar standart filtre
Dişli kutusu yağı	SAE 75W90
Dişli kutusu yağ deposu kapasitesi, l/qt	1 vitesli dişli kutusu modeli: 0,95/1 3 vitesli dişli kutusu modeli: 1,77/1,87
Gres	Kalite: NLGI 2. Standart: SAE J310
Hidrolik yağ	SAE 15W40, API Sınıfı SE, API Sınıfı CC, API Sınıfı CD
Hidrolik yağ deposu kapasitesi, l / qt	0,95 / 0,53
Soğutma sıvısı	Etilen glikol ve su, 50/50 karışım. Satın alımda üründe teslim edilir. Propilen glikol ve su, 50/50 karışım **DİKKAT:** Karışımı doğrudan deponun içinde yapmayın. Karışımı bir kapta yaparsanız doğru 50/50 karışımını elde etmeniz daha kolaydır.

[25] Motor üreticisi tarafından belirtildiği şekilde. Motorlar için gösterilen güç derecesi, SAE J1995 standardına göre ölçülen motor modelinin tipik bir üretim motorunun (belirlenmiş dev/dak'da) ortalama brüt güç çıkışıdır.

Akü	
Terminal tipi	T6
BCI	91
Voltaj, V	12
Kapasite, Ah	60-100
CCA, A	660-760
Maks. boyut U×G×Y, mm/inç	280×175×175/11×6,9×6,9

Testere ayarı	500 / 20	650/26	750 / 30	900 / 36
Bıçak siperliği kapasitesi, mm/inç	500 / 20	650/26	750 / 30	900 / 36
Maks. kesim derinliği, mm / inç	193/7,75	262/10,5	312/12,5	374/15
Bıçak motoru devri, dev/dk.	2400	1866	1628	1355
Yaklaşık bıçak mili çıkışı, kW/hp	31/42			
Mil boyutu, mm/inç.	Tek tahrik pimli 25,4/1			
Hızlı sökülebilen bıçak flanşı çapı, mm/inç	114,5/4,5	127/5	127/5	152,5/6
Bıçak mili tahriki	Her bir tarafta 3 adet VX V kayışı			
Bıçak soğutucu	Su			
Bıçak siperliği ataşmanı	Düz geçmeli, otomatik mandal			
Tahrik	Hidrolik			
Maks. yere göre hız	Sonsuz değişken: 0-37 m/dk. veya 0-122 fpm ileri ve geri. CE modellerinde 25 m/dak maksimum geri vites hızı.			
Şasi	Ağır hizmet tipi, sağlam, kutu tipi ve kanal kesitli yapı			
Nominal ağırlık (kutusuz), kg/lb	756/1667	761/1678	765/1687	771/1700
İsteğe bağlı aksesuarlar dahil maks. çalışma ağırlığı, kg/lb	799/1761	808/1781	817/1801	829/1828
Maks. eğim açısı, derece	10	10	10	10

Gürültü ve titreşim emisyonları	
Ses gücü düzeyi, ölçülmüş dB (A)	113
Ses gücü düzeyi, garantili L_{WA} dB (A) [26]	119

[26] 2000/14/AT sayılı AT direktifi uyarınca ses gücü (L_{WA}) olarak çevrede ölçülen gürültü emisyonu düzeyi. Garanti edilen ve ölçülen ses gücü arasındaki fark, garantili ses gücünün 2000/14/AT Sayılı Direktif doğrultusunda ölçüm sonucundaki dağılımı ve aynı modelden farklı makineler arasındaki değişimleri de içermesidir.

Gürültü ve titreşim emisyonları	
Operatörün kulağındaki ses basıncı düzeyi, dB (A) [27]	104
Titreşim düzeyi, a_{hv}, m/s^2, sağ tutma yeri/sol tutma yeri [28]	< 3,8 / 2,9

Gürültü ve titreşim beyanı

Beyan edilen bu değerler, belirtilen direktif veya standartlar uyarınca laboratuvar tipi testleriyle elde edilmiştir ve aynı direktif ya da standartlara göre test edilen diğer ürünlerin beyan edilen değerleriyle karşılaştırma için uygundur. Beyan edilen bu değerler ön risk değerlendirmelerinde kullanılabilir ancak her bir çalışma alanında ölçülen değerler daha yüksek olabilir. Gerçek maruz kalma değerleri ve belirli bir kullanıcının maruz kaldığı zarar görme riski benzersizdir ve kullanıcının çalışma şekline, ürünün hangi malzeme üzerinde kullanıldığına, ayrıca kullanıcının maruz kalma süresine, fiziksel durumuna ve ürünün durumuna bağlıdır.

[27] EN 13862'ye göre ses basıncı düzeyi. Ses basıncı düzeyi için bildirilen verilerdeki tipik istatistik dağılım (standart sapma) 2,5 dB (A) şeklindedir.

[28] EN 13862'ye göre titreşim düzeyi. Titreşim düzeyi için bildirilen verilerin tipik istatistik dağılımı (standart sapması) 1 m/sn^2şeklindedir.

Ürün boyutları

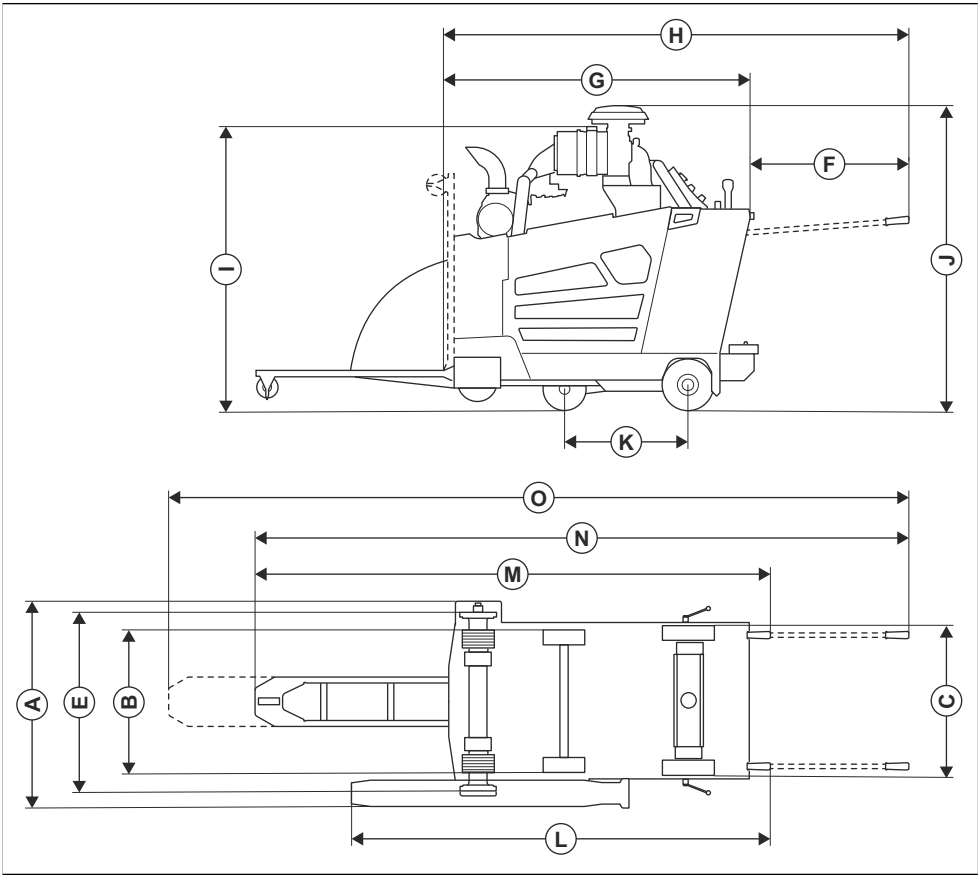

A	Genişlik, mm / inç	848 / 33,4	**J**	Min. toplam yükseklik (egzoz borusu ve ön temizlik elemanı başlığı olmadan), mm / inç	1289 / 50 ¾
B	Merkezden merkeze tekerlek genişliği, mm / inç	Ön: 518 / 20 ⅜, arka: 533 / 21	**K**	Maks. toplam yükseklik (ön temizlik elemanının üst kısmı), mm / inç	1310 / 51,6
C	Dıştan dışa tekerlek genişliği, mm / inç	Ön: 569 / 22 ⅜, arka: 609 / 24	**L**	Tekerlekler arası uzunluk, mm / inç	427 / 16 ¾
D	Gövde genişliği, mm / inç	635 / 25	**M**	Siperlik ile tutma yeri arası uzunluk (tutma yerleri içeride), mm / inç	1754 / 69,1
E	İç flanştan iç flanşa genişlik, mm / inç	726,5 / 28 ⅝	**N**	Maks. toplam uzunluk (tutma yerleri içeride), mm / inç	2273 / 89 ½

F	Tutma yeri uzantısı, mm / inç	809 / 31 ⅞	**O**	Maks. toplam uzunluk (tutma yerleri dışarıda, işaretçi aşağıda), mm / inç	2964 / 116 ¾
G	Min. testere uzunluğu (işaretçi ve siperlik yukarıda, tutma yeri olmadan), mm / inç	1485 / 58 ½	**P**	Maks. toplam uzunluk (tutma yerleri dışarıda, işaretçi uzatılmış), mm / inç	3444 / 135 ½
H	Testere uzunluğu (işaretçi yukarıda, tutma yerleri dışarıda), mm / inç	2191 / 86 ¼			

PCB

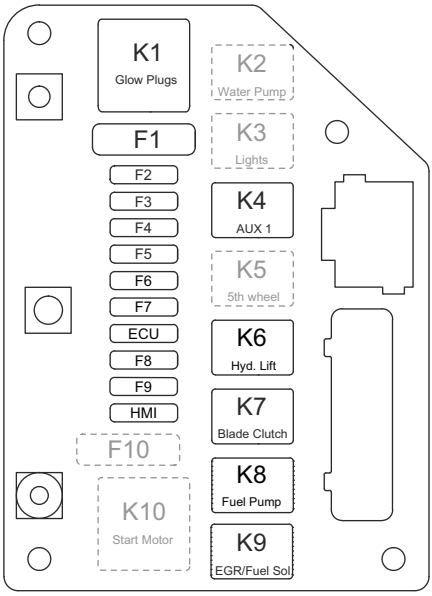

İşlev	Tanım	Röle	Tanım	Sigorta
Kızdırma bujileri	K1	70 A	F1	60 A
Su pompası (isteğe bağlı)	K2	25 A	F2	25 A
Lambalar (isteğe bağlı)	K3	25 A	F3	7,5 A
AUX 1 (ECU)	K4[29]	25 A[30]	F4	25 A

[29] Servis işlemleri yalnızca Husqvarna servis bayisi tarafından aynı yedek parçalar kullanılarak yapılan, güvenlik açısından kritik önem taşıyan bileşen. Güvenlik açısından kritik bileşenler üzerinde değişiklik yapmayın.

[30] Servis işlemleri yalnızca Husqvarna servis bayisi tarafından aynı yedek parçalar kullanılarak yapılan, güvenlik açısından kritik önem taşıyan bileşen. Güvenlik açısından kritik bileşenler üzerinde değişiklik yapmayın.

İşlev	Tanım	Röle	Tanım	Sigorta
5. tekerlek (isteğe bağlı)	K5	25 A	F5	25 A
Hidrolik kaldıraç pompası	K6	25 A	F6	25 A
Bıçak kavraması	K7[31]	25 A[32]	F7	15 A
Yakıt pompası	K8	25 A	F8	20 A
EGR/Yakıt Sol.	K9	25 A	F9	25 A
Marş motoru	K10	70 A	F10	60 A
ECU (kullanılmaz)	Yok	Yok	ECU	25 A
HMI	Yok	Yok	HMI	15 A

[31] Servis işlemleri yalnızca Husqvarna servis bayisi tarafından aynı yedek parçalar kullanılarak yapılan, güvenlik açısından kritik önem taşıyan bileşen. Güvenlik açısından kritik bileşenler üzerinde değişiklik yapmayın.

[32] Servis işlemleri yalnızca Husqvarna servis bayisi tarafından aynı yedek parçalar kullanılarak yapılan, güvenlik açısından kritik önem taşıyan bileşen. Güvenlik açısından kritik bileşenler üzerinde değişiklik yapmayın.

Röle kutusu

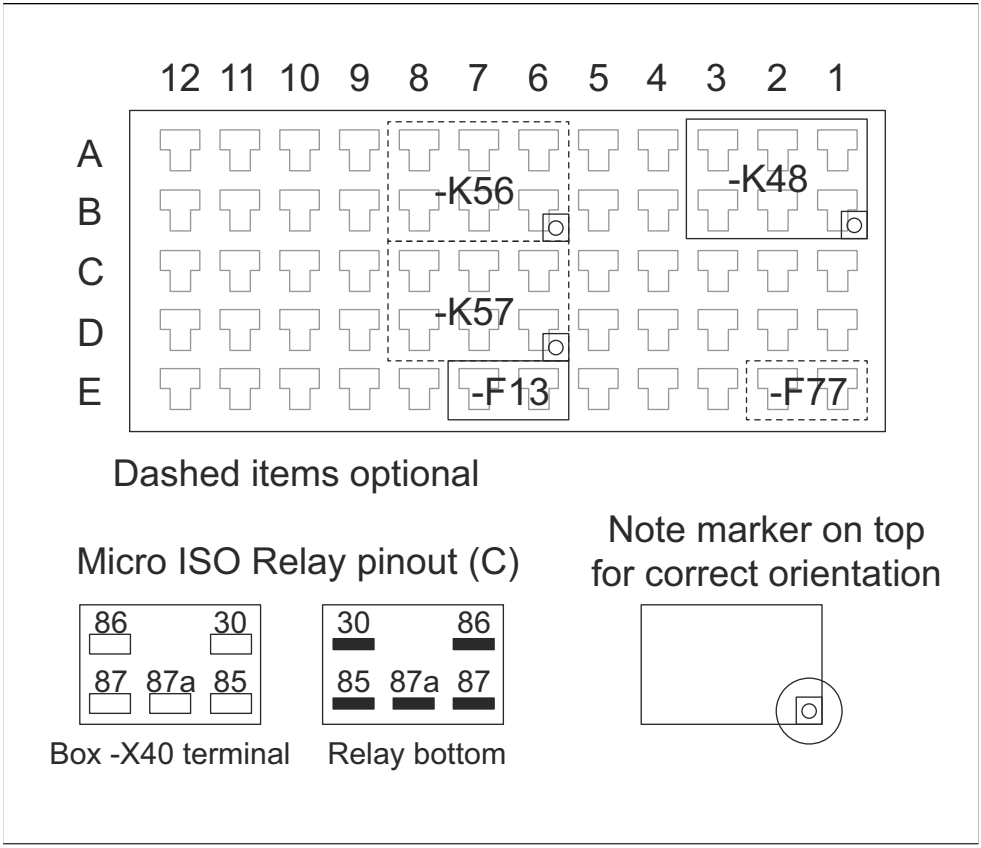

Tanım	İşlev	Sigorta
K48	Çalıştırma etkinleştirme	Yok
K56	5. tekerleği kaldırma (isteğe bağlı)	Yok
K57[33]	5. tekerleği indirme (isteğe bağlı)	Yok
F13	Kontak anahtarı	1 A
F77	Aux beslemesi (isteğe bağlı)	2 A

[33] Servis işlemleri yalnızca Husqvarna servis bayisi tarafından aynı yedek parçalar kullanılarak yapılan, güvenlik açısından kritik önem taşıyan bileşen. Güvenlik açısından kritik bileşenler üzerinde değişiklik yapmayın.

Onaylı Husqvarna aksesuarları

- Arka ağırlık kiti, 2 çubuk
- Çift ışık kiti
- Su pompası kiti
- 5. tekerlek kiti

Uyumluluk Bildirimi

AB Uyumluluk Bildirimi

Biz, **Husqvarna AB**, SE-561 82 Huskvarna, İsveç, tel: +46-36-146500 olarak tek sorumlu vasfıyla ürüne ilişkin aşağıdaki beyanlarda bulunmaktayız:

Açıklama	**Zeminde kesme makinesi**
Marka	Husqvarna
Tip/Model	FS 5000D II
Kimlik	2026 yılı ve sonrası tarihli seri numaraları

aşağıdaki AB direktifleri ve düzenlemeleriyle tamamen uyumludur:

Direktif/Düzenleme	**Açıklama**
2006/42/EC	"makinelerle ilgili"
2014/30/EU	"elektromanyetik uyumlulukla ilgili"
2000/14/EC	"açık alanda gürültüyle ilgili"
2011/65/EU	"tehlikeli maddelerin kısıtlanmasıyla ilgili"

ve aşağıdaki standartlar ve/veya teknik özellikler uygulanmıştır;

EN ISO 12100:2010

EN 13862:2021

EN 55012:2007+A1:2009

EN ISO 13766-1:2018

EN ISO 13766-2:2018

EN ISO 13849-1:2015

EN IEC 63000:2018

2000/14/EC: Ek V uygunluk doğrulama prosedürü ile uygunluğu belgelemiştir.

Ölçülmüş ses gücü düzeyi: 113 dB(A)

Garantili ses gücü düzeyi: 119 dB(A)

2026-01-12

Christian Nyberg

Christian Nyberg

Kıdemli Direktör, Ar-Ge Ağır Ekipmanlar

Husqvarna AB, Yapı Bölümü

Teknik dokümantasyon sorumlusu

Türk ithalat şirketi daha fazla bilgi için temas edilecek:
Çullas Orman Bahçe ve Tarım Mak. San. Tic. A.Ş.
Yalı Mah. Ziya Gökalp Cad. No:17
Maltepe – 34844 İstanbul / Türkiye
Telefon: +90 216 519 88 82
Faks: +90 216 519 88 78
info@cullas.com.tr

CE

Зміст

Вступ..... 210
Безпека..... 222
Експлуатація..... 228
Технічне обслуговування..... 246
Усунення несправностей..... 261
Транспортування, зберігання й утилізація..... 267
Технічні характеристики..... 271
Схвалені Husqvarna аксесуари..... 278
Декларація відповідності..... 279

Вступ

Опис виробу

Це машина для нарізання швів із дизельним двигуном, керована пішим оператором. Виріб оснащено регульованим покажчиком, який дає змогу чітко бачити робочий процес і спрощує виконання прямих розрізів. Виріб обладнаний панеллю керування з LMI, яка дає змогу відстежувати всі функції та керувати виробом.

Призначення

Цей виріб використовується з алмазними дисками для різання з використанням МОР і призначений для розрізання твердих матеріалів поверхні підлоги, як-от бетону, асфальту та каменю. Виріб не призначено для інших цілей застосування.

Виріб мають використовувати під час промислових операцій оператори з досвідом роботи.

Відповідає вимогам європейського екологічного стандарту Євро-5

ПОПЕРЕДЖЕННЯ: У разі внесення змін у двигун сертифікацію ЄС для цього виробу буде анульовано.

Пошкодження виробу

Ми не несемо відповідальності за пошкодження, якщо:

- виріб було неправильно відремонтовано;
- виріб було відремонтовано з використанням деталей, виготовлених не виробником або не затверджених ним;
- виріб обладнано аксесуаром, виготовленим не виробником або не затвердженим ним;
- виріб було відремонтовано в неавторизованому сервісному центрі або неавторизованою компанією.

Огляд виробу, ліва сторона

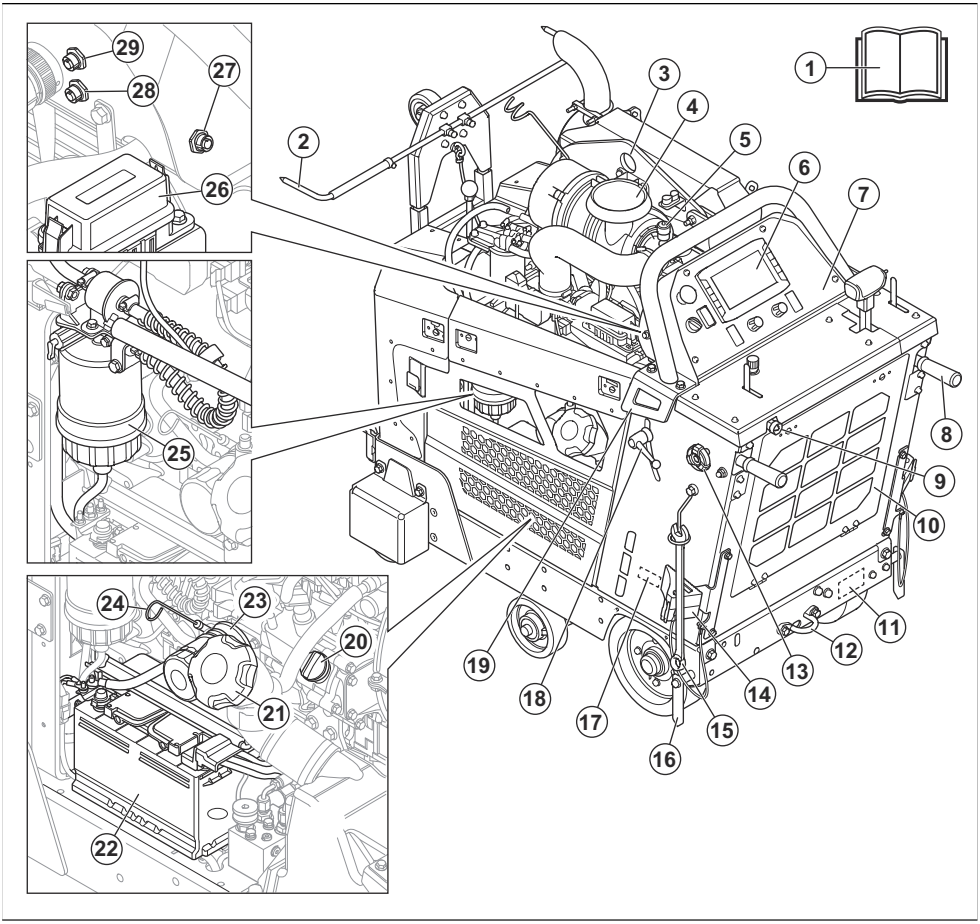

1. Посібник користувача
2. Регульований покажчик
3. Точка підіймання
4. Повітряний фільтр
5. Індикатор повітряного фільтра
6. Людино-машинний інтерфейс. див. *Огляд людино-машинного інтерфейсу (ЛМІ) на сторінці 214*.
7. Панель керування. Див. *Огляд панелі керування на сторінці 213*.
8. Ручки керування
9. Впуск води
10. Повітряний фільтр радіатора
11. Пластинка технічних даних для ЄС
12. Задня скоба для прив'язування
13. Фіксувальна головка для ручок керування, регулювання за довжиною
14. Клин для паркування (додатково для Північної Америки)
15. Ключ
16. Задній покажчик
17. Пластинка технічних даних для США/Канади
18. Фіксувальна головка для ручок керування, регулювання за висотою
19. Задня скоба для прив'язування
20. Кришка бака для моторної оливи
21. Кришка паливного бака
22. Акумулятор
23. Фільтр моторної оливи
24. Вимірювач рівня моторної оливи

25. Водовіддільник для паливного фільтра
26. Реле й блок плавких запобіжників
27. X50 HSH
28. Система зв'язку X77
29. Камера X54

Огляд виробу, права сторона

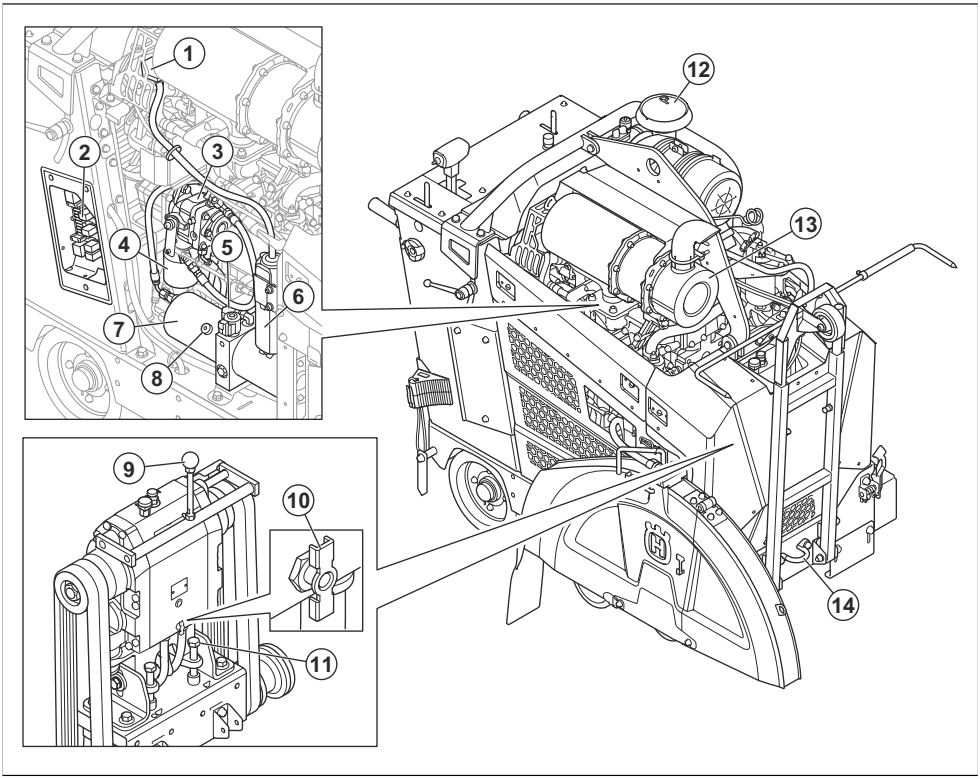

1. Кришка резервуара охолоджувальної рідини двигуна
2. Реле та блок плавких запобіжників. див. .
3. Насос для гідростатичної передачі
4. Фільтр гідравлічної системи
5. Отвір гідравлічного резервуара
6. Контейнер для зливання охолоджувальної рідини двигуна
7. Гідравлічний резервуар
8. Насос для гідравлічного підйомника
9. Важіль коробки передач, модель із триступеневою коробкою передач
10. Клапан випуску води для коробки передач
11. Болт для натягування паса
12. Повітряний фільтр
13. Глушник
14. Передня скоба для прив'язування
15. Клин для паркування (додатково для Північної Америки)

Огляд панелі керування

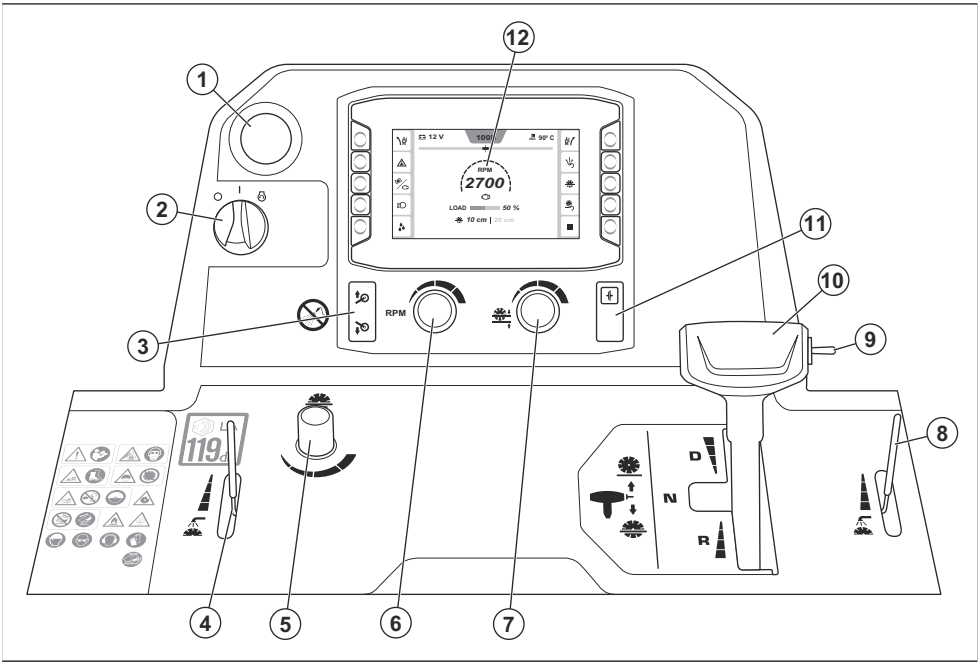

1. Зупинення машини
2. Пусковий перемикач двигуна
3. Кнопка для підйому або опускання п'ятого колеса
4. Важіль для регулювання водяного клапана
5. Куляста ручка регулювання швидкості опускання диска
6. Куляста ручка регулювання швидкості для двигуна та різального диска
7. Куляста ручка регулювання граничної глибини занурення диска
8. Важіль для регулювання водяного клапана
9. Перемикач для підйому або опускання різального диска
10. Важіль керування приводом
11. Зчеплення
12. Людино-машинний інтерфейс (ЛМІ), див. розділ *Огляд людино-машинного інтерфейсу (ЛМІ) на сторінці 214*

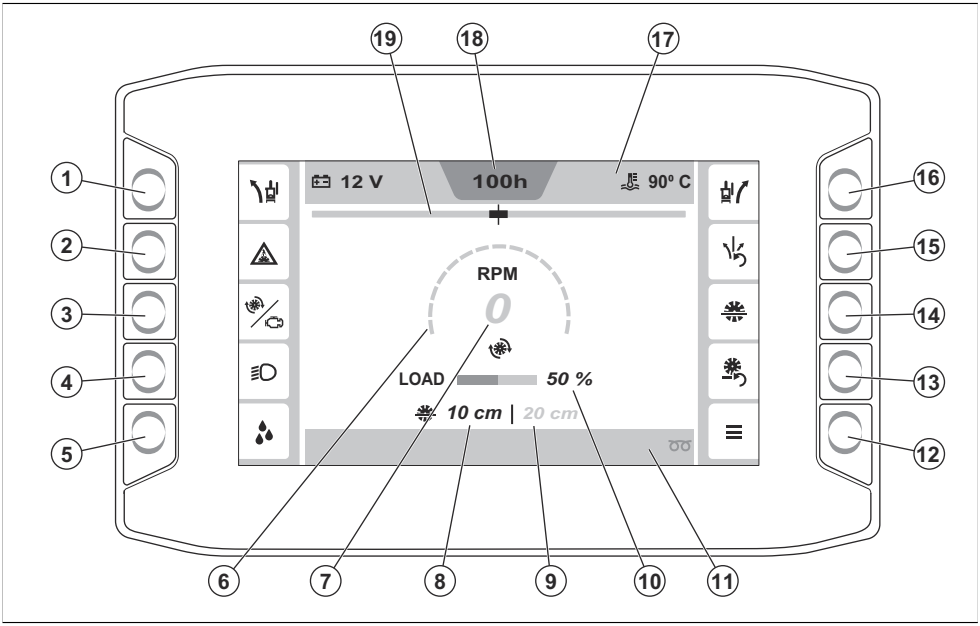

1. Кнопка для переміщення функції E-track ліворуч. Детальнішу інформацію про функцію E-track див. в розділі *Функція E-track на сторінці 238*.
2. Кнопка для активування або деактивування вимикача безпеки системи подачі води. Детальнішу інформацію про вимикач системи безпеки подачі води див. в розділі *Увімкнення та вимкнення вимикача системи безпеки подачі води на сторінці 238*.
3. Кнопка для перемикання між інформацією про оберти двигуна та різального диска. Див. *Тахометр на сторінці 238* для отримання детальнішої інформації.
4. Кнопка ВВІМКНЕННЯ / ВИМКНЕННЯ освітлення. (Якщо встановлено. Освітлення є додатковим приладдям.) Див. *Додаткове приладдя на сторінці 237* для отримання детальнішої інформації.
5. Кнопка ВВІМКНЕННЯ / ВИМКНЕННЯ водяного насоса. (Якщо встановлено. Водяний насос є додатковим приладдям.) Див. *Додаткове приладдя на сторінці 237* для отримання детальнішої інформації.
6. Датчик для вимірювання обертів двигуна або різального диска. Див. *Тахометр на сторінці 238* для отримання детальнішої інформації.
7. Кількість обертів двигуна або різального диска.
8. Поточна глибина занурення диска
9. Задана глибина занурення диска
10. Поточне навантаження
11. Нижня панель. Див. *Символи на нижній панелі ЛМІ на сторінці 220* для отримання детальнішої інформації.
12. Головне меню. Див. *Головне меню на сторінці 239* для отримання детальнішої інформації.
13. Кнопка скидання глибини занурення диска
14. Кнопка ВВІМКНЕННЯ / ВИМКНЕННЯ граничної глибини занурення диска. Див. *Гранична глибина занурення диска на сторінці 242* для отримання детальнішої інформації.
15. Кнопка скидання для функції E-track. Детальнішу інформацію про функцію E-track див. в розділі *Функція E-track на сторінці 238*.
16. Кнопка для переміщення функції E-track праворуч. Детальнішу інформацію про функцію E-track див. в розділі *Функція E-track на сторінці 238*.
17. Верхня панель. Див. *Символи на верхній панелі ЛМІ на сторінці 218* для отримання детальнішої інформації.
18. Лічильник мотогодин
19. Індикатор функції E-track

Символи на виробі



ПОПЕРЕДЖЕННЯ! Цей виріб може бути небезпечним і здатний спричинити тяжкі травми або смерть оператора чи сторонніх осіб. Будьте обережні й використовуйте виріб належним чином.

Перед використанням виробу уважно прочитайте посібник користувача й переконайтеся в тому, що ви зрозуміли наведені в ньому вказівки.



Пил може викликати проблеми зі здоров'ям. Користуйтеся сертифікованими засобами захисту органів дихання. Не вдихайте вихлопні дими. Не використовуйте вироби, оснащені двигуном внутрішнього згоряння, у приміщеннях або в зонах, які погано провітрюються.

Користуйтеся засобами захисту органів дихання. див. *Засоби індивідуального захисту на сторінці 224*.



Ризик отримання порізів. Тримайтеся на достатній відстані від різального диска.

Використовуйте захисне взуття. див. *Засоби індивідуального захисту на сторінці 224*.



Кожух ножа має завжди бути встановлений на виробі. Відкритим має бути не більше 180° різального диска.

Використовуйте виріб виключно зі встановленим захисним кожухом диска.



Не наближайте частини тіла до різального диска й інших рухомих частин.

Ніколи не торкайтеся внутрішніх частин виробу під час його роботи.

Захисний кожух диска завжди має бути встановлений.



По рампах і схилах заборонено рухатися переднім ходом.

Завжди рухайтеся по рампах і схилах заднім ходом.



Усі переміщення машини за межами зони різання мають виконуватися лише після повного зупинення робочого органу.

Щоб запобігти пошкодженню різального диска, знімайте його перед транспортуванням і перед тим, як піднімати виріб.

Використовуйте виріб виключно зі встановленим захисним кожухом диска.

Завжди встановлюйте захисний кожух диска так, щоб він покривав понад 180° різального диска.

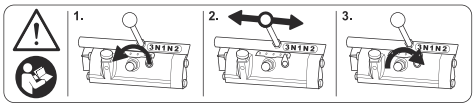

ПОПЕРЕДЖЕННЯ! Перед заміною коробки передач прочитайте посібник. Див. *Перемикання передач на моделі з приступеневою коробкою передач на сторінці 233* для отримання детальнішої інформації.

Не викидайте цей посібник користувача.

Ризик травмування стопи. Тримайтеся подалі від п'ятого колеса.

Переконайтеся в тому, що різальний диск не затупився й не має пошкоджень, наприклад тріщин.

Не користуйтеся виробом поблизу легкозаймистих матеріалів або газів.

Упевніться, що різальний диск розрахований щонайменше на ту частоту обертання, яку зазначено на пластинці технічних даних. Використання різального диска за занадто високої частоти може призвести до його руйнування й спричинити травмування або пошкодження.

Заборонено очищувати панель керування за допомогою повітря чи води під високим тиском.

Гаряча поверхня.

Моторна олива.

Вимірювальний стрижень.

Не піднімайте пилу під час перевірки рівня оливи у двигуні.

Під час перевірки рівня оливи у двигуні пила має бути рівною без установленого різального диска.

Напрямок обертання диска.

Використовуйте затверджені засоби захисту очей із боковим захистом. див. *Засоби індивідуального захисту на сторінці 224*.

Користуйтеся відповідними захисними навушниками. див. *Засоби індивідуального захисту на сторінці 224*.

Користуйтеся засобами захисту голови. див. *Засоби індивідуального захисту на сторінці 224*.

Використовуйте відповідні захисні рукавиці. див. *Засоби індивідуального захисту на сторінці 224*.

XX" (XXmm)

Максимально допустимий розмір диска.

Важіль для системи водяного охолодження.

Ручка регулювання швидкості опускання диска.

Ручка регулювання граничної глибини занурення диска.



Перемикач для підйому або опускання різального диска.



Швидкість руху вперед.



Нейтральне положення.



Швидкість руху назад.



Двигун вимкнено.



Запалювання ввімкнено.



Двигун запускається.



Щоб підняти виріб, прикріпіть підйомне пристосування до точки підіймання на виробі.



Увімкнення та вимкнення зчеплення.





Кнопка для підйому або опускання п'ятого колеса.



Символ палива.



Цей виріб відповідає вимогам застосовних директив ЄС.



Цей виріб відповідає вимогам EESS та ACMA для Нової Зеландії та Австралії.



Цей виріб відповідає чинним нормативним вимогам України.



Етикетка щодо випромінювання шуму в навколишнє середовище відповідно до вимог директив і нормативних актів ЄС та Сполученого Королівства. Гарантований рівень звукової потужності виробу зазначено в розділі *Технічні характеристики на сторінці 271* і на етикетці.

Зверніть увагу: Інші позначення на виробі відповідають вимогам сертифікації для певних ринків.

Символи на ЛМІ

Символи на верхній панелі ЛМІ

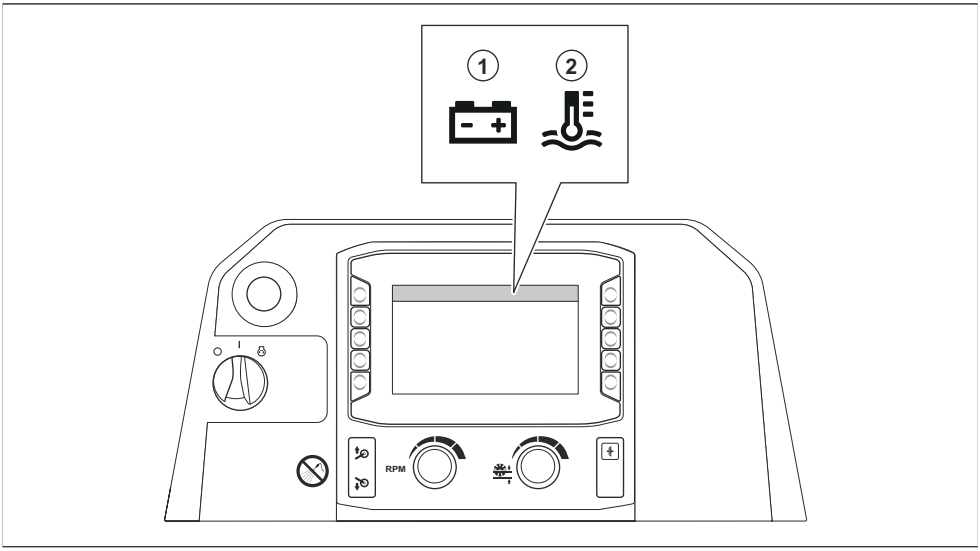

Положення	Опис
1	Напруга акумулятора
2	Поточна температура охолоджувальної рідини

Символи на бокових панелях ЛМІ

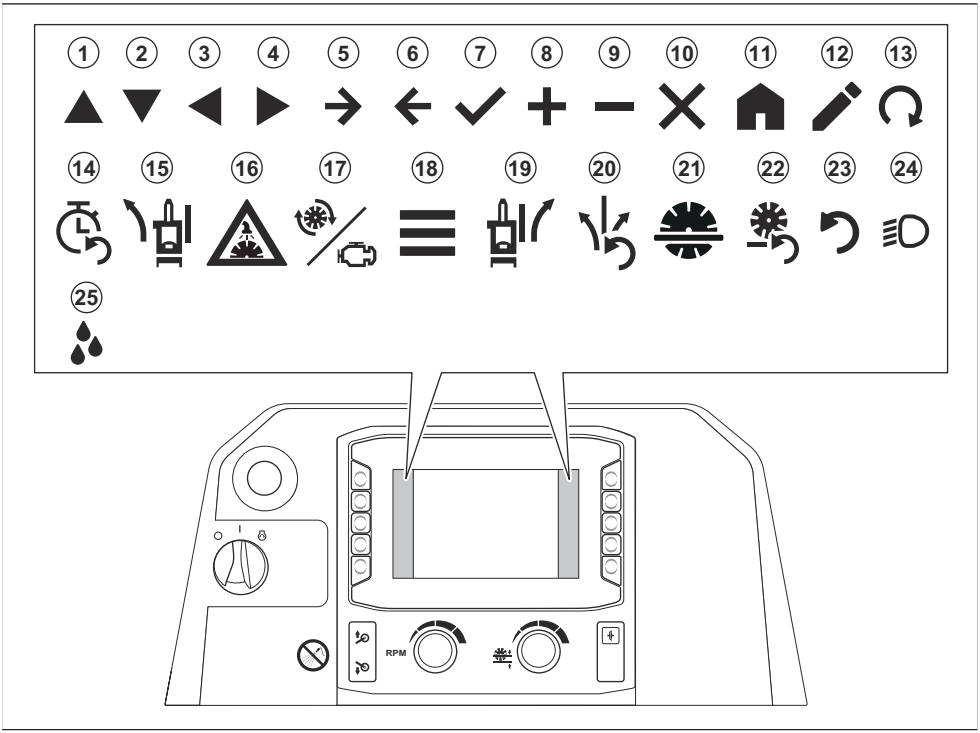

Положення	Опис
1	Уверх
2	Униз
3	Ліворуч
4	Праворуч
5	Уперед
6	Назад
7	Підтвердити
8	Збільшити
9	Зменшити
10	Закрити / відмінити
11	Головний екран
12	Редагувати
13	Запустити регенерацію

Положення	Опис
14	Скинути таймер обслуговування
15	Переміщення E-track ліворуч (опція)
16	Увімкнення / вимкнення системи безпеки подачі води
17	Частота обертання диска / двигуна
18	Головне меню
19	Переміщення E-track праворуч (опція)
20	Скидання E-track (опція)
21	Гранична глибина занурення диска
22	Скинути граничну глибину занурення диска
23	Скинути
24	Світло (додаткове приладдя)
25	Водяний насос (додаткове приладдя)

Символи на нижній панелі ЛМІ

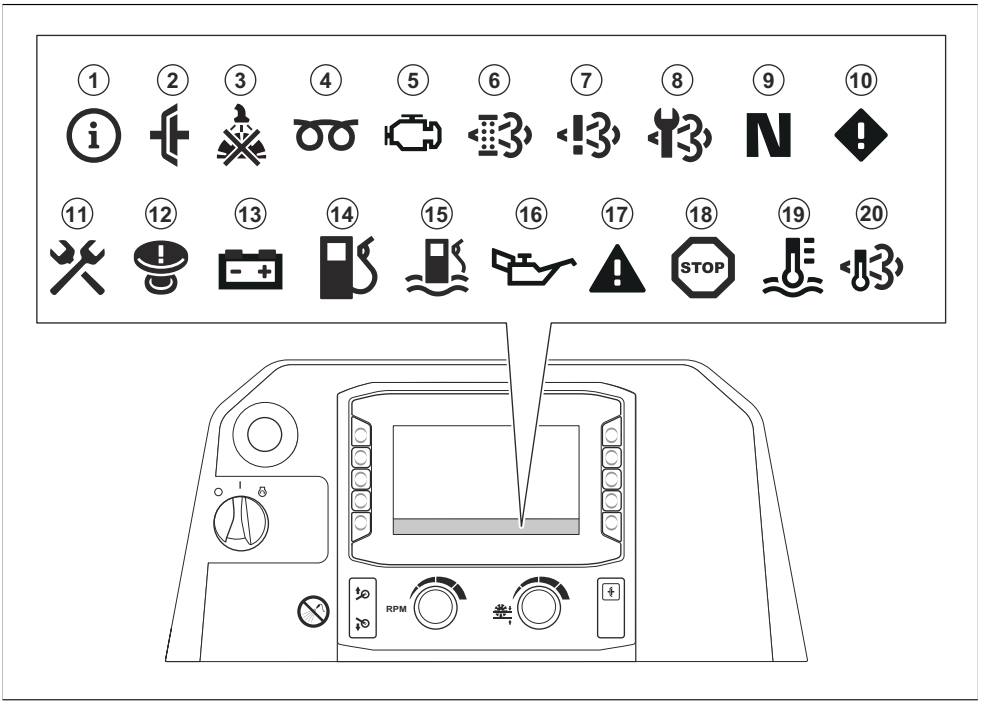

Положення	Опис
1	Інформація
2	Зчеплення вмикається, коли ви намагаєтеся запустити виріб. Перед запуском виробу необхідно вимкнути зчеплення.
3	Тиск води в системі водяного охолодження різального диска занадто низький або відсутній.
4	Попереднє нагрівання двигуна. Додаткову інформацію див. у посібнику з експлуатації двигуна.
5	Виникла несправність у двигуні. Додаткову інформацію див. у посібнику з експлуатації двигуна.
6	Необхідно здійснити регенерацію. див. *Регенерація на сторінці 260*.[34]
7	Несправність у системі діагностики й контролю окису азоту.
8	Виконайте технічне обслуговування дизельного сажового фільтра (фільтр DPF). Зверніться до центру обслуговування Husqvarna.
9	Важелі керування приводом встановлені в нейтральне положення.
10	Попередження. Див. *Меню «Активні несправності» на сторінці 239* для отримання детальнішої інформації.
11	Жовтий символ: необхідно виконати обслуговування виробу упродовж менше ніж 10 годин роботи. Червоний символ: необхідно виконати обслуговування виробу.
12	Задіяно зупинення машини. Скиньте кнопку зупинення машини й запустіть цикл запалювання.
13	Акумулятор не заряджається.
14	Занизький рівень пального.
15	У пальне потрапила вода. див. *Спорожнення водовіддільника для паливного фільтра на сторінці 251*.
16	Занизький тиск моторної оливи.
17	Червоно-чорний символ: попереджувальне повідомлення. Див. *Меню «Активні несправності» на сторінці 239* для отримання детальнішої інформації. Червоно-білий символ: помилка. Див. *Меню «Активні несправності» на сторінці 239* для отримання детальнішої інформації.
18	Двигун зупинено. Роботу не можна продовжувати.
19	Двигун перегрівся. Роботу не можна продовжувати. Додаткову інформацію див. у посібнику з експлуатації двигуна.
20	Висока температура вихлопних газів.

[34] Тільки для виробів, які відповідають вимогам екологічного стандарту Євро-5.

Паспортна табличка

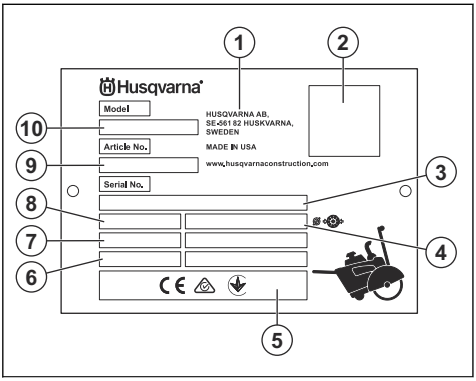

1. Виробник
2. QR-код (HID)
3. Серійний номер
4. Розмір диска
5. Позначка відповідності
6. Рік / тиждень виробництва
7. Потужність двигуна
8. Вага
9. Артикул
10. Тип виробу (FS — позначення нарізувача швів)

Безпека

Роз'яснення термінології щодо безпеки

Попередження, застереження й примітки використовуються для наголошення на особливо важливих положеннях посібника.

ПОПЕРЕДЖЕННЯ: Указує на те, що в разі порушення інструкцій, наведених у цьому посібнику, існує небезпека поранення або смерті оператора чи інших осіб, що знаходяться поруч.

УВАГА: Вказує на те, що в разі недотримання інструкцій, наведених у цьому посібнику, існує небезпека пошкодження виробу, інших матеріалів або навколишніх об'єктів.

Зверніть увагу: Використовується для надання додаткової інформації щодо певної ситуації.

Загальні правила техніки безпеки

ПОПЕРЕДЖЕННЯ: Перш ніж розпочати використання виробу, уважно прочитайте наведені нижче попередження.

- У разі неправильного або недбалого використання цей виріб може становити небезпеку. Він може спричинити серйозні травми або загибель оператора чи сторонніх осіб. Перед початком експлуатації виробу необхідно прочитати цей посібник користувача й повністю зрозуміти його вміст.
- Виріб не призначений для використання особами (зокрема, дітьми) з обмеженими фізичними можливостями, сенсорними й розумовими здібностями, а також особами, які не мають необхідного досвіду та знань.
- Збережіть усі попередження й інструкції.
- Дотримуйтесь вимог усіх чинних законів і правил.
- Оператор і роботодавець оператора мають знати про ризики й запобігати їм під час експлуатації виробу.
- Дозволяйте керувати виробом стороннім людям тільки після того, як вони повністю прочитають посібник користувача й зрозуміють його вміст.
- Не використовуйте виріб, якщо ви не пройшли підготовку перед початком експлуатації. Упевніться, що всі оператори пройшли тренування.
- Не дозволяйте дітям використовувати виріб.
- Виріб може експлуатуватися тільки особами, які мають дозвіл.
- Оператор несе відповідальність за нещасні випадки або шкоду, заподіяну іншим людям і майну.
- Забороняється використовувати виріб, якщо ви втомлені, хворі, чи перебуваєте під впливом наркотиків, алкоголю або медикаментів.
- Завжди будьте обережні й керуйтеся здоровим глуздом.
- Під час роботи цього виробу утворюється електромагнітне поле. Це поле може за деяких умов взаємодіяти з активними чи пасивними медичними імплантатами. Щоб знизити ризик тяжких або смертельних травм, рекомендуємо особам із медичними імплантатами проконсультуватися зі своїм

лікарем і виробником медичного імплантату перед початком експлуатації цього виробу.
- Тримайте пристрій у чистоті. Переконайтеся, що знаки та наклейки читабельні.
- Не використовуйте несправний виріб.
- Не змінюйте конструкцію цього виробу.
- Не використовуйте виріб, якщо існує імовірність того, що зміни було внесено іншими особами.

Правила техніки безпеки під час використання виробу

ПОПЕРЕДЖЕННЯ: Перш ніж розпочати використання виробу, уважно прочитайте наведені нижче попередження.

- Ознайомтеся з попередженнями, наданими виробником різального диска разом із диском.
- Переконайтеся в тому, що виріб зібрано правильно.
- Використовуйте засоби індивідуального захисту. див. *Засоби індивідуального захисту на сторінці 224*.
- Не використовуйте виріб, якщо на нього не встановлено кожух диска та захисні кожухи.
- Не використовуйте виріб із піднятим переднім захисним кожухом диска, якщо тільки це не потрібно для доступу до робочої зони.
- Під час роботи ви маєте перебувати в безпечному та стійкому положенні.
- Будьте дуже обережні під час роботи на схилах. Продукт важкий і може спричинити тяжкі травми, якщо впаде.
- Не використовуйте виріб поза робочою зоною.
- Не використовуйте виріб у місцях, де може виникнути пожежа або вибух.
- Переконайтеся, що в робочій зоні перебувають лише особи, які мають дозвіл.
- Під час роботи від виробу можуть відлітати предмети з високою швидкістю. Упевніться, що всі особи в робочій зоні використовують затверджені засоби індивідуального захисту. Видаліть із робочої зони незакріплені предмети.
- Неправильна робота виробу може призвести до поломки різального диска, травмування або пошкодження.
- Переконайтеся, що ви знаєте, як швидко зупинити двигун в екстреній ситуації.
- Переконайтеся в тому, що діти, сторонні особи й тварини не мають доступу до робочої зони й знаходяться на безпечній відстані від виробу. Безпечна відстань становить 5 м з усіх боків від виробу.
- Тримайте робочу зону в цілковитій чистоті й забезпечте освітлення.
- Переконайтеся, що електричні кабелі в робочій зоні не під напругою.
- Перед початком роботи з виробом перевірте, чи є в межах робочої зони приховані дроти, кабелі та труби. Якщо виріб ударяться о прихований предмет, негайно зупиніть двигун і огляньте виріб і об'єкт. Не запускайте виріб знову, доки не переконаєтеся в тому, що продовжувати роботу безпечно.
- Не користуйтеся виробом у погану погоду, наприклад у густий туман, сильний дощ, сильний вітер або коли дуже холодно. Погана погода може стати причиною втомлювання під час виконання робіт, а також спричинити виникнення небезпечних умов, наприклад слизьких поверхонь.
- Перш ніж відійти від виробу, зупиніть двигун і переконайтеся, що немає ризику його випадкового запуску.
- Під час різання впевніться, що жодні предмети не зможуть утратити стійкість і завдати травми оператору.
- Одягайтеся правильно. Не надягайте просторий широкий одяг і ювелірні вироби. Тримайте волосся й одяг подалі від рухомих частин. Просторий широкий одяг, ювелірні вироби або довге волосся можуть потрапити в рухомі деталі.
- Не використовуйте виріб, якщо в разі нещасного випадку не зможете дістати допомоги.
- Не використовуйте виріб, якщо ви втомлені. Необхідно регулярно зупиняти роботу виробу.
- Деякі модифікації виробу не мають клинів для паркування. Якщо ваш виріб не має клинів для паркування, не залишайте його без нагляду на схилі. Якщо необхідно припаркувати виріб на схилі, упевніться, що виріб надійно закріплений і не може рухатися.
- Коли виріб не використовується, встановіть ручки керування в найкоротше положення. Це зменшує ризик спотикання об ручки та падіння.

Безпека стосовно вихлопних димів

ПОПЕРЕДЖЕННЯ: Перш ніж розпочати використання виробу, уважно прочитайте наведені нижче попередження.

- Тривале вдихання вихлопних випарів може призвести до проблем зі здоров'ям.
- Вихлопні гази з двигуна містять монооксид вуглецю, який є отруйним і дуже небезпечним газом без запаху. Вдихання монооксиду вуглецю може призвести до смерті, оскільки монооксид вуглецю не має запаху, є невидимим і його неможливо відчути. Симптомом отруєння монооксидом вуглецю є запаморочення, але людина може втратити свідомість раптово, якщо кількість або концентрація монооксиду вуглецю була достатньою.
- Вихлопні гази, які можна побачити або запах яких можна відчути, також містять монооксид вуглецю.

- Не використовуйте вироби, оснащені двигуном внутрішнього згоряння, у приміщеннях або в зонах, які погано провітрюються.

Правила безпеки щодо пилу



ПОПЕРЕДЖЕННЯ: Перш ніж розпочати використання виробу, уважно прочитайте наведені нижче попередження.

Під час використання цього інструмента може утворюватися пил двоокису кремнію (двоокис кремнію – основний компонент піску, кварцу, цегляної глини, граніту та багатьох інших мінералів і гірських порід). Вплив надмірної кількості пилу двоокису кремнію може спричинити захворювання дихальних шляхів, як-от хронічний бронхіт, силікоз і легеневий фіброз. Ці захворювання можуть бути смертельними. Щоб зменшити вплив пилу двоокису кремнію, Husqvarna рекомендує наведені нижче заходи.

- Використання води для зв'язування пилу під час різання або шліфування.
- Використання промислового пилососа в поєднанні з різальним або шліфувальним інструментом.
- Використання системи очищення повітря в поєднанні з промисловим пилососом.
- Використання відповідного респіратора залежно від матеріалу, що ріжеться або шліфується.

Вимоги до засобів індивідуального захисту від пилу двоокису кремнію або інших речовин, що вдихаються, можуть різнитися залежно від місцевих і загальнодержавних законів і норм. Ознайомтесь із цими законами й нормами, щоб визначити допустимі межі впливу та вимоги до засобів індивідуального захисту. Завжди використовуйте відповідні методи та засоби індивідуального захисту для зменшення впливу.

Противібраційна безпека



ПОПЕРЕДЖЕННЯ: Перш ніж розпочати використання виробу, уважно прочитайте наведені нижче попередження.

- Під час роботи виробу вібрації передаються від виробу до оператора. Регулярна й часта робота з виробом може спричинити травмування або підвищити ступінь тяжкості травм оператора. Симптоми травми можуть проявлятися у вигляді порушення кровопостачання в пальцях, зап'ястках, руках, плечах та/або нервах чи в інших частинах тіла. Травми можуть викликати слабкість та/або ставати хронічними й посилюватися поступово протягом декількох тижнів, місяців або років. До можливих травм можна віднести пошкодження системи кровообігу, нервової системи, суглобів й інших частин тіла.
- Симптоми можуть виникати під час роботи з виробом або в інший час. Якщо за наявності симптомів продовжувати працювати з виробом, симптоми можуть посилюватися або ставати хронічними. Якщо у вас виникли вказані далі або інші симптоми, зверніться по медичну допомогу.
  - Оніміння, утрата чутливості, пощипування, поколювання, біль, печіння, пульсація, заклякання, незграбність, утрата сили, зміна кольору або стану шкіри.
- Симптоми можуть посилюватися за низьких температур. Під час роботи з виробом у холодних умовах надягайте теплий одяг і тримайте руки теплими й сухими.
- Щоб забезпечити правильний рівень вібрації, виконуйте технічне обслуговування виробу й керуйте ним, як зазначено в посібнику користувача.
- Тримайте руки тільки на ручці або ручках. Тримайте всі інші частини тіла на відстані від виробу.
- Негайно зупиніть виріб, якщо раптово виникнуть сильні вібрації. Не продовжуйте роботу, доки не буде усунено причину підвищеної вібрації.

Безпека стосовно шуму



ПОПЕРЕДЖЕННЯ: Перш ніж розпочати використання виробу, уважно прочитайте наведені нижче попередження.

- Високий рівень шуму й тривалий вплив шуму можуть призвести до втрати слуху через дію шуму.
- Щоб мінімізувати рівень шуму, виконуйте технічне обслуговування виробу й керуйте ним, як зазначено в посібнику користувача.
- Перевірте глушник на наявність пошкоджень. Упевніться, що глушник закріплено на виробі належним чином.
- Під час експлуатації виробу користуйтеся затвердженими засобами захисту органів слуху.
- У разі використання захисних навушників прислухайтеся до попереджувальних сигналів і голосів. Знімайте засоби захисту органів слуху, коли пристрій зупинено й коли засоби захисту органів слуху не є необхідними через рівень шуму в робочій зоні.

Засоби індивідуального захисту



ПОПЕРЕДЖЕННЯ: Перш ніж розпочати використання виробу, уважно прочитайте наведені нижче попередження.

- Під час роботи, технічного обслуговування або встановлення / зняття різального диска на

виробі завжди використовуйте схвалені засоби індивідуального захисту. Засоби індивідуального захисту не можуть повністю усунути небезпеку травмування, але в разі нещасного випадку знизять ступінь тяжкості травми. Дозвольте дилеру допомогти вам із вибором правильних засобів індивідуального захисту.

- Регулярно перевіряйте стан засобів індивідуального захисту.
- Використовуйте затверджений захисний шолом.
- Користуйтеся відповідними захисними навушниками. Тривала робота за сильного шуму може призвести до погіршення слуху. Працюючи в захисних навушниках, прислухайтеся до попереджувальних сигналів або окликів. Вимкнувши двигун приладу, негайно зніміть захисні навушники.
- Виріб призводить до створення пилу й вихлопів, що містять небезпечні хімічні речовини. Користуйтеся затвердженими засобами захисту органів дихання.
- Під час використання або технічного обслуговування виробу користуйтеся схваленими засобами захисту очей із бічним захистом. Існує високий ризик ушкодження очей через предмети, що відлатають.
- Експлуатація виробу призводить до утворення шламу, який може бути корозійним. За потреби використовуйте захисні рукавиці, наприклад якщо необхідно оглянути або почистити диск.
- Використовуйте черевики зі сталевими носками й неслизькою підошвою.
- Використовуйте затверджений робочий одяг або аналогічний одяг із довгим рукавом і довгими штанинами.

Вогнегасник

- Тримайте вогнегасник поблизу під час роботи.
- Використовуйте порошковий вогнегасник класу ABE або вуглекислотний вогнегасник класу BE.

Запобіжне обладнання на виробі

ПОПЕРЕДЖЕННЯ: Перш ніж розпочати використання виробу, уважно прочитайте наведені нижче попередження.

- Не використовуйте виріб із запобіжними пристроями, які пошкоджені або не працюють належним чином.
- Регулярно перевіряйте захисні пристрої. Якщо запобіжні пристрої пошкоджені або не працюють належним чином, зверніться до дилера з обслуговування Husqvarna.
- Не вносьте зміни до захисних пристроїв.

Зупинення машини

Кнопка зупинення машини (A) зупиняє двигун і всі електричні функції, за винятком освітлення. Виріб не запуститься знову, доки не буде скинуто зупинення машини.

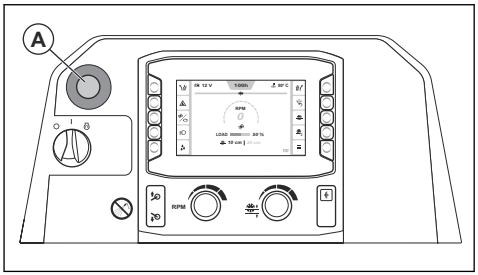

Зверніть увагу: Не використовуйте кнопку зупинення машини для зупинення виробу, якщо не виникла аварійна ситуація. Правильну процедуру зупинення виробу під час роботи див. в розділі *Зупинення виробу на сторінці 246*.

Перевірка кнопки зупинення машини

1. Запустіть двигун. Див. *Запуск виробу на сторінці 243*.
2. Натисніть кнопку зупинення машини (A). Двигун має зупинитися.
3. Витягніть кнопку зупинення машини, щоб скинути зупинення машини.

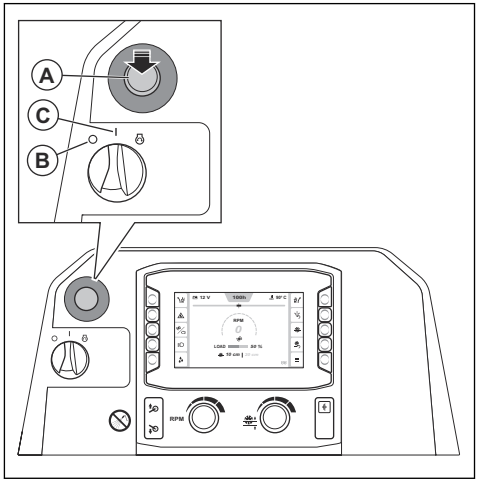

4. Поверніть вимикач запуску двигуна в положення «0» (B), а потім — у положення «I» (C).

Кожух диска

Кожух диска є захисним кожухом для верхньої частини різального диска. Він забезпечує захист на

випадок відлітання частин пошкодженого різального диска або інших предметів у напрямку оператора. Кожух диска запобігає травмуванню через різальний диск. Кожух лиска також є частиною системи водяного охолодження, яка забезпечує охолодження різального диска під час роботи.

Перевірка захисного кожуха диска

- Переконайтеся в тому, що захисний кожух диска встановлено правильно. див. *Установлення захисного кожуха диска на сторінці 232*.
- Перевірте захисний кожух диска на наявність пошкоджень, наприклад тріщин.
- Замінюйте захисний кожух диска в разі удару, якщо він зігнувся чи має інші пошкодження.
- Огляньте фіксатор захисного кожуха диска на наявність пошкоджень.
- Переконайтеся в тому, що фіксатор захисного кожуха диска правильно ввійшов у зачеплення.

Захисні кожухи

Відсутність захисних кожухів або використання пошкоджених кожухів підвищує небезпеку травм від рухомих деталей і гарячих поверхонь.

Перевірка захисних кожухів

- Перед роботою з виробом необхідно перевірити захисні кожухи.

a) Передня та права сторони:

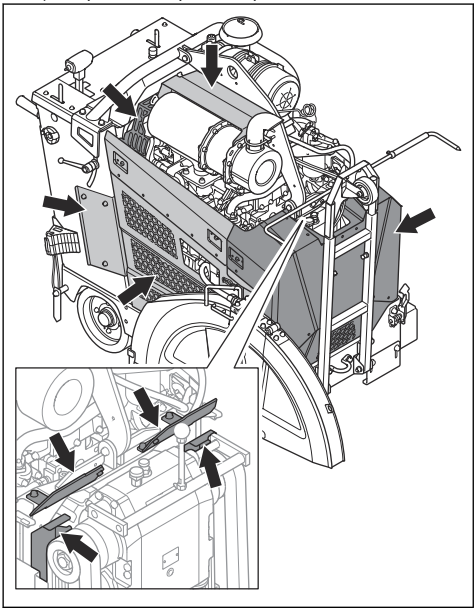

b) Задня та ліва сторони:

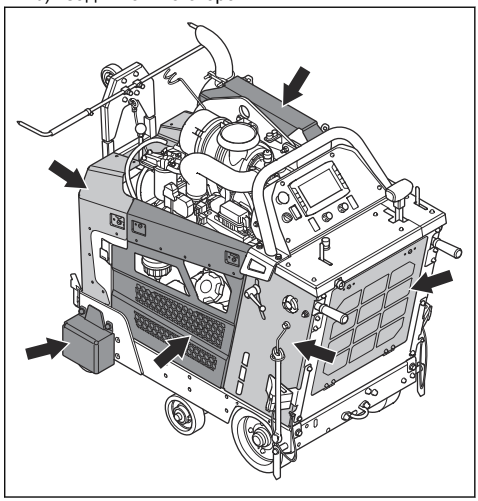

- Переконайтеся, що захисні кожухи правильно встановлені й на них немає тріщин чи інших пошкоджень.
- Замініть пошкоджені захисні кожухи.

Глушник

Глушник зменшує рівень шуму та відводить вихлопні гази подалі від оператора.

Не використовуйте виріб із пошкодженим глушником або взагалі без глушника. Пошкоджений глушник збільшує рівень шуму та підвищує небезпеку загоряння.

ПОПЕРЕДЖЕННЯ: Під час роботи виробу та відразу після роботи, а також під час роботи двигуна на холостих обертах глушник сильно нагрівається. Зважайте на легкозаймисті матеріали та/або випари, щоб не допустити пожежі.

Перевірка глушника

- Регулярно оглядайте глушник, стежте, щоб він був правильно під'єднаний та справний.

УВАГА: Вносити зміни в глушник заборонено. У пристрій установлено глушник із дизельним сажовим фільтром (DPF), використання якого регулюється нормами щодо викидів.

Заходи безпеки під час заправки палива

ПОПЕРЕДЖЕННЯ: Перш ніж розпочати використання виробу,

уважно прочитайте наведені нижче попередження.

- Пальне є легкозаймистою речовиною, а його пари вибухонебезпечні. Будьте обережні під час поводження з пальним, щоб запобігти травмуванню, пожежі й вибуху.
- Не вдихайте пари пального. Пари пального отруйні та можуть спричинити травми. Упевніться, що потік повітря достатній.
- Заборонено знімати кришку паливного баку та заливати бензин у бак під час роботи двигуна.
- Перед заправленням упевніться, що двигун охолонув.
- Не заливайте бак виробу пальним у приміщенні. Недостатнє провітрювання може призвести до травм або смерті внаслідок задухи чи отруєння монооксидом вуглецю.
- Не паліть біля пального або двигуна. Загасіть усі сигарети, сигари, курильні трубки та інші джерела займання.
- Не кладіть біля пального або двигуна гарячі предмети.
- Не заливайте пальне в місцях, де можуть виникати іскри чи є джерело полум'я.
- Перед заправленням повільно відкрийте кришку паливного бака, обережно зменшивши тиск.
- Якщо пальне потрапить на шкіру, воно може спричинити травми. Для видалення пального, що потрапило на шкіру, використовуйте мило й воду.
- Якщо ви пролили пальне на свій одяг, негайно переодягніться.
- Не заповнюйте паливний бак повністю. Під впливом високої температури паливо розширюється. Залиште трохи вільного місця вгорі бака.
- Затягніть до упору кришку паливного бака. Якщо кришку паливного бака не затягнуто, існує ризик виникнення пожежі.
- Перш ніж запускати виріб, перемістіть його щонайменше на 3 м / 10 футів від місця, де ви його заправляли.
- Не запускайте виріб, якщо на ньому залишилося пальне або моторна олива. Видаліть зайве пальне та моторне масло. Перед запуском двигуна дайте виробу висохнути і почекайте, поки випаруються паливні пари.
- Регулярно перевіряйте двигун на протікання. Якщо в паливній системі є витоки, не запускайте двигун, доки не усунете їх.
- Не перевіряйте двигун на наявність витоків пальцями.
- Тримайте пальне лише в схвалених для використання контейнерах.
- Під час зберігання пристрою та пального упевніться, що пальне та його пари не спричинять шкоди.
- Злийте пальне в затверджений контейнер надворі подалі від іскор і джерел відкритого вогню.

Заходи безпеки під час роботи з акумуляторами

ПОПЕРЕДЖЕННЯ: Пошкоджений акумулятор може вибухнути й спричинити травмування. Якщо акумулятор пошкоджений або деформований, зверніться до центру обслуговування Husqvarna.

ПОПЕРЕДЖЕННЯ: Перш ніж розпочати використання виробу, уважно прочитайте наведені нижче попередження.

- Перебувати поблизу акумулятора слід у захисних окулярах.
- Під час роботи біля акумулятора на вас не повинно бути годинника, прикрас й інших металевих предметів.
- Тримайте акумулятор у місці, недоступному для дітей.
- Заряджайте акумулятор у добре провітрюваному місці.
- Під час заряджання акумулятора стежте, щоб займисті матеріали перебували на відстані не менше ніж 1 м від акумулятора.
- Старі акумулятори слід утилізувати. Див. *Утилізація на сторінці 270*.
- З акумулятора можуть виділятися вибухові гази. Не паліть біля акумулятора. Тримайте акумулятор подалі від джерел відкритого вогню й іскор.

Критичні для безпеки компоненти

Обслуговування критичних для безпеки компонентів треба здійснювати із залученням сервісного представника Husqvarna з використанням виключно ідентичних запасних частин. Заборонено вносити зміни до конструкції критичних для безпеки компонентів. До компонентів, що критично впливають на безпеку належать вимикач колінчастого вала, кнопка зупинення машини, датчик нейтральної передачі, вимикач зчеплення, перемикач опускання, реле ЕБК, реле запуску, реле зчеплення, гідравлічний клапан, вимикач п'ятого колеса, реле опускання п'ятого колеса, SPLC та ЕБК Deutz.

Правила техніки безпеки під час обслуговування

ПОПЕРЕДЖЕННЯ: Перш ніж розпочати використання виробу, уважно прочитайте наведені нижче попередження.

- Використовуйте засоби індивідуального захисту. див. *Засоби індивідуального захисту на сторінці 224*.
- Якщо регулярно не проводити належне технічне обслуговування, це може призвести до травм і пошкодження пристрою.
- Перед виконанням технічного обслуговування зупиніть двигун і дайте виробу охолонути.
- Перед технічним обслуговуванням очистьте виріб, щоб видалити небезпечні матеріали.
- Вихлопні гази двигуна дуже гарячі й можуть містити іскри. Не використовуйте виріб у приміщеннях або поблизу легкозаймистих матеріалів.
- Забороняється змінювати конструкцію виробу. Внесення в конструкцію виробу змін, не схвалених виробником, може призвести до тяжких травм або смерті.
- Використовуйте тільки оригінальні запчастини й аксесуари. Використання аксесуарів і запасних частин, не схвалених виробником, може призвести до тяжкої травми чи смерті.
- Замінюйте пошкоджені, зношені або зламані деталі.
- Виконуйте лише ті роботи з технічного обслуговування, які наведено в цьому посібнику користувача. Усі інші операції з технічного обслуговування треба здійснювати в авторизованому сервісному центрі.
- Перш ніж запустити двигун після технічного обслуговування, зніміть із виробу всі інструменти. Незакріплені інструменти або інструменти, прикріплені до деталей, що обертаються, можуть відлетіти й спричинити травми.
- Регулярне обслуговування виробу треба здійснювати в авторизованому сервісному центрі.
- Виконуйте технічне обслуговування на рівній поверхні.
- Завжди встановлюйте домкрати під виріб як опору, якщо під час технічного обслуговування виріб необхідно підняти.

Експлуатація

Вступ

ПОПЕРЕДЖЕННЯ: Перед використанням виробу уважно прочитайте розділ про правила техніки безпеки.

Дії перед початком роботи з виробом

- Уважно прочитайте посібник користувача й упевніться, що ви зрозуміли всі вказівки.
- Прочитайте посібник з експлуатації двигуна, що постачається виробником двигуна.
- Ознайомтеся з інструкціями, наданими виробником різального диска разом із диском.
- Переконайтеся, що ви використовуєте відповідну передачу для свого диска.
- Перш ніж запускати виріб уперше, виконайте вказані далі дії.
  a) Установіть новий акумулятор і підключіть акумуляторні дроти. див. *Під'єднання та від'єднання акумулятора на сторінці 258*.

  Зверніть увагу: У деяких регіонах акумулятор уже встановлено у виріб.

  b) Виберіть мову та виконайте інші необхідні налаштування на ЛМІ.
- Перед кожним увімкненням виробу виконуйте вказані далі дії.
  a) Виконайте щоденне технічне обслуговування. див. *Графік технічного обслуговування на сторінці 247*.
  b) Зробіть лінійні позначки для всіх розрізів. Ретельно готуйте виконання операції для запобігання травмуванню та пошкодженню.
  c) Налаштуйте ручки керування так, щоб вам було зручно працювати. див. *Регулювання положення ручок керування на сторінці 236*.
  d) Перевірте регульовані покажчики та за необхідності відрегулюйте їх. див. *Перевірка регульованих покажчиків на сторінці 236*.

Різальні диски

ПОПЕРЕДЖЕННЯ: Не використовуйте різальний диск для різання інших матеріалів, окрім тих, для різання яких його призначено.

ПОПЕРЕДЖЕННЯ: Для різання з використанням МОР використовуйте тільки алмазні різальні диски. Алмазний різальний диск має бути розрахований щонайменше на ту частоту обертання, яку зазначено на пластинці технічних даних. Використовуйте лише алмазні диски, що відповідають державним або місцевим стандартам, наприклад EN13236 або ANSI B7.1.

Виробник різального диска надає попередження й рекомендації щодо експлуатації та належного технічного обслуговування різального диска. Ці попередження надаються разом із різальним диском.

Алмазні диски

ПОПЕРЕДЖЕННЯ:
Переконайтеся в тому, що алмазний різальний диск обертається в напрямку, зазначеному стрілкою на алмазному диску.

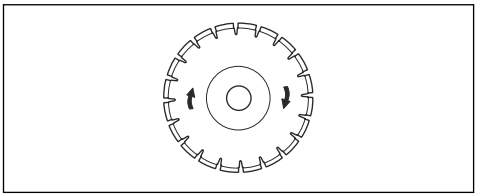

УВАГА: Завжди користуйтеся гострим алмазним диском.

Алмазні диски мають сталевий сердечник із сегментами, які виготовлені з технічних алмазів. Існує широкий асортимент алмазних дисків, які використовуються для різних поверхонь. Переконайтеся, що ви використовуєте правильний тип алмазного диска.

Загострення алмазного диска

Алмазні диски можуть затупитися у випадку неправильного тиску подачі або внаслідок різання таких матеріалів, як армований бетон. У разі використання тупого алмазного диска він стає занадто гарячим, що може спричинити відрив алмазних сегментів.

- Зменште глибину різання й частоту обертання двигуна на короткий час, щоб заточити алмази на алмазному диску.

Алмазні різальні диски для різання з використанням МОР

ПОПЕРЕДЖЕННЯ: Завжди використовуйте фланець диска такого розміру, який зазначено для поточного розміру диска. Не використовуйте пошкоджені фланці диска.

Під час роботи алмазний різальний диск стає дуже гарячим через тертя. Якщо алмазний різальний диск стає занадто гарячим, він зменшує натяг паса диска або призводить до розтріскування сердечника диска.

Перш ніж торкнутися диска, дайте йому охолонути.

- Для охолодження під час роботи сердечника й сегментів алмазних дисків, призначених для різання з МОР, слід використовувати воду. Алмазні диски для різання з МОР заборонено використовувати для різання без МОР.
- Якщо використовувати алмазні диски для різання з МОР без застосування води, алмазний різальний диск може стати дуже гарячим. Це призведе до зниження експлуатаційних характеристик, пошкодження диска й поставить під загрозу безпеку роботи.

Порядок установлення та зняття різального диска

Перед установленням різального диска прочитайте розділ *Конфігурація виробу для дисків різних розмірів на сторінці 232*.

ПОПЕРЕДЖЕННЯ: Різальний диск важкий. Для виконання цієї процедури потрібно 2 людини.

УВАГА: Переконайтеся в тому, що різальний диск обертається в напрямку, зазначеному стрілкою на диску.

1. Переведіть пусковий перемикач двигуна в положення «I» (A).

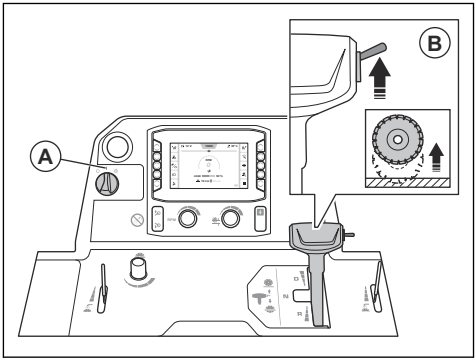

2. Натисніть на перемикач (B), щоб підняти різальний диск.

ПОПЕРЕДЖЕННЯ: Якщо на виробі встановлено комплект ваг, тримайте ноги подалі від ваг, коли піднімаєте різальний диск. Існує ризик травмування.

ПОПЕРЕДЖЕННЯ: Якщо ви використовуєте п'яте колесо, тримайте ноги подалі від нього, коли піднімаєте різальний диск. Існує ризик травмування.

3. Переведіть пусковий перемикач двигуна в положення «0» (C).

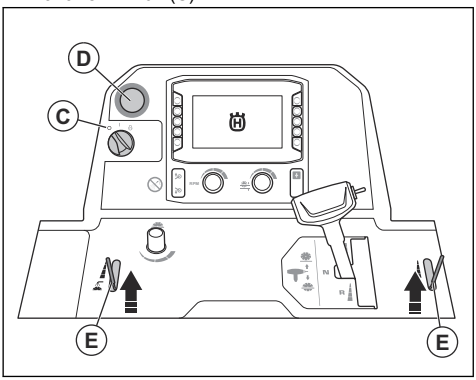

4. Натисніть кнопку зупинення машини (D).
5. Закрийте водяний клапан (E).
6. Відпустіть передній болт на захисному кожусі диска та підніміть фіксатор (F) кожуха диска.

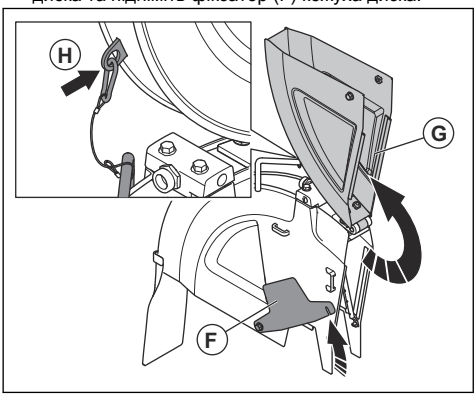

7. Підніміть передню частину захисного кожуха диска (G) і зафіксуйте кожух диска у вертикальному положенні тросом і карабіном (H).
8. Викрутіть болт вала диска (I) і шайбу (J).

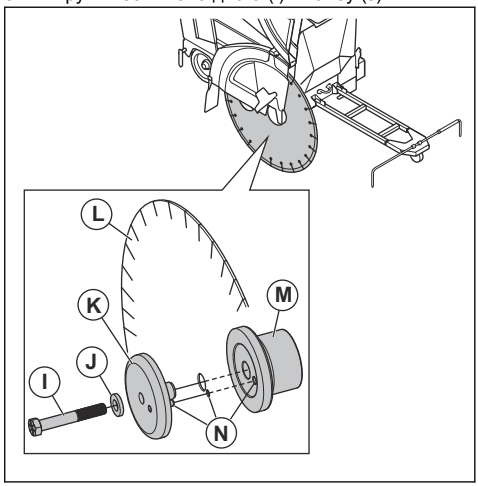

Зверніть увагу: Болт вала диска на правому боці виробу має ліву різьбу. Болт вала диска на лівому боці виробу має праву різьбу.

9. Зніміть зовнішній фланець диска (K).
10. Переконайтеся у відсутності пошкоджень на болті вала диска, фланцях диска, пласкій шайбі та осі фланця диска. Замініть зношені або пошкоджені деталі.
11. Почистьте різьбу та контактні поверхні болта вала диска.

ПОПЕРЕДЖЕННЯ:
Пошкоджені або забруднені частини можуть заважати правильному встановленню різального диска.

12. Помістіть різальний диск (L) на вісь зовнішнього фланця.
13. Встановіть різальний диск і зовнішній фланець у внутрішній фланець (M). Переконайтеся в тому, що стопорний штифт проходить крізь диск у внутрішній фланець (N).

14. Щоб усунути люфт, поверніть зовнішній фланець і різальний диск у напрямку, протилежному напрямку обертання різального диска.

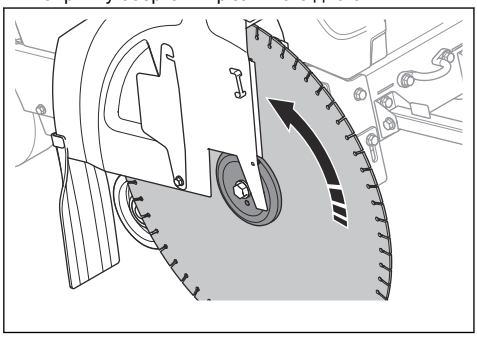

15. Переведіть пусковий перемикач двигуна в положення «I» (O).

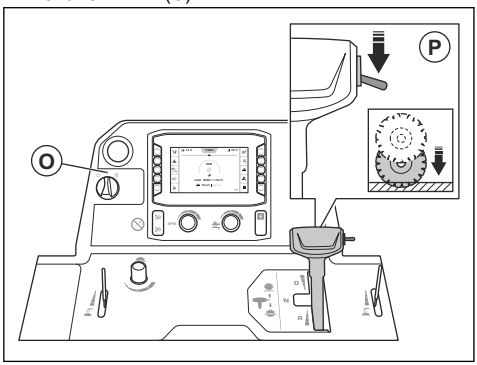

16. Натисніть на перемикач (P), щоб опустити різальний диск, доки він не торкнеться поверхні.

УВАГА: Не опускайте різальний диск занадто швидко. Якщо різальний диск торкнеться поверхні із силою, це може привести до пошкодження диска. Для регулювання швидкості опускання диска зменште швидкість ручкою.

УВАГА: Не дозволяйте вазі передньої частини виробу давити на різальний диск. Це може призвести до пошкодження різального диска.

17. Встановіть шайбу та болт вала диска. Міцно тримайте різальний диск, поки затягуєте болт вала диска з правильним моментом затягування:
    a) У разі вологого затягування затягніть болт вала диска до мін. 159 ft-lbs/236.6 Nm.
    b) Якщо різьбу оброблено протизадирним мастилом, затягніть болт вала диска до мін. 180 ft-lbs/267.9 Nm.
    c) У разі сухого затягування затягніть болт вала диска до мін. 212 ft-lbs/315.5 Nm.

Зверніть увагу: Опір між різальним диском і ґрунтом утримує різальний диск на місці.

18. Опустіть передню частину кожуха диска й зачепіть фіксатор кожуха диска за передній болт кожуха диска. Затягніть передній болт кожуха диска.

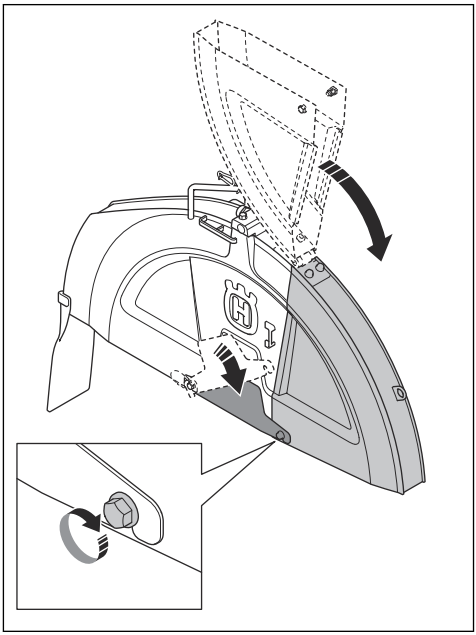

УВАГА: Не експлуатуйте виріб, якщо фіксатор кожуха диска не зафіксовано й не встановлено передній болт кожуха диска. Заборонено використовувати виріб із пошкодженими елементами.

19. Запустіть виріб і переконайтесь у відсутності незвичайних звуків. Якщо ви чуєте незвичайні звуки, зніміть різальний диск.
    a) Переконайтеся в тому, що різальний диск установлено правильно.
    b) Переконайтеся, що болт вала диска правильно затягнутий.
    c) Переконайтеся в тому, що захисний кожух диска встановлено правильно. див. *Установлення захисного кожуха диска на сторінці 232*.
    d) Огляньте різальний диск на наявність пошкоджень. У разі виявлення пошкоджень замініть деталь.

20. Попрацюйте з виробом деякий час, а потім знову затягніть болт вала диска до правильного моменту затягування.
21. Знімати різальний диск треба у зворотній послідовності.

ПОПЕРЕДЖЕННЯ: Надягніть захисні рукавички, зніміть алмазні диски та дайте виробу охолонути. Алмазні диски дуже гарячі після використання.

Установлення захисного кожуха диска

УВАГА: Будьте обережні під час встановлення захисного кожуха диска. Захисний кожух диска важкий.

1. Опустіть захисний кожух диска на опори. Інформацію про те, які опори використовувати для розміру вашого захисного кожуха диска, дивіться в наведених нижче кроках:

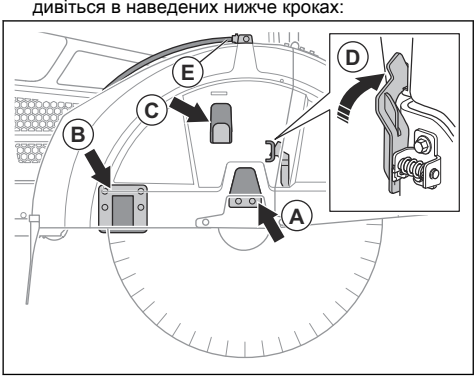

a) 26-дюймовий кожух диска опустіть на опору (A).
b) 30-дюймовий захисний кожух диска опустіть на опори (A) і (C).
c) 36-дюймовий захисний кожух диска опустіть на опори (A), (B) і (C).

2. Опускайте захисний кожух диска, доки не спрацює його фіксатор (D).
3. Підключіть водяний шланг (E).

Зняття захисного кожуха диска

УВАГА: Будьте обережні під час зняття захисного кожуха диска. Захисний кожух диска важкий.

1. Від'єднайте водяний шланг (A) від захисного кожуха диска.

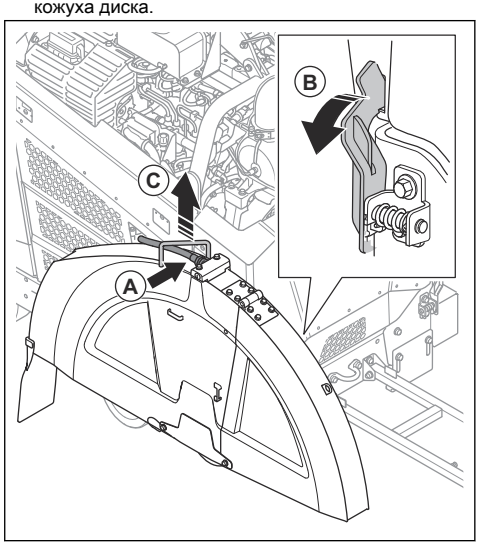

2. За допомогою гайкового воротка для вала диска повертайте фіксатор (B) уперед, доки він не від'єднається.
3. Підніміть захисний кожух диска за ручку (C).

Конфігурація виробу для дисків різних розмірів

Виріб з одноступеневою коробкою передач розрахований на роботу з одним диском певного розміру та одним кожухом диска певного розміру. Виріб із триступеневою коробкою передач розрахований на роботу з дисками певних розмірів і одним захисним кожухом диска певного розміру. Якщо різальний диск замінити диском іншого розміру, необхідно буде також змінити конфігурацію виробу.

У виробі з одноступеневою коробкою передач наведені далі елементи слід замінити елементами відповідного розміру для нового різального диска.

- Шківи вала диска
- Шківи коробки передач
- Фланці вала диска
- Паси
- Захисний кожух диска

У виробі з триступеневою коробкою передач достатньо замінити передачу, якщо за розмірами новий різальний диск перебуває в тому ж діапазоні розмірів, що й замінений різальний диск. Якщо діапазон розмірів інший, необхідно замінити елементи зі списку також і на виробі з триступеневою коробкою передач.

Дилер допоможе вам надіслати замовлення на елементи, необхідні для конфігурації машини.

Конфігурації виробу

Виріб можна налаштувати відповідно до різних розмірів дисків.

- FS 5000D II з одноступеневою коробкою передач можна налаштувати для розмірів дисків 500 м / 20 дюймів, 650 мм / 26 дюймів, 750 мм / 30 дюймів або 900 мм / 36 дюймів.
- FS 5000D II з триступеневою коробкою передач можна налаштувати для розмірів дисків 650 мм / 26 дюймів, 750 мм / 30 дюймів або 900 мм / 36 дюймів.

Для отримання додаткової інформації перейдіть до «Головне меню» > «Система» > «Інформація про коробку передач і диск» в ЛМІ.

Перемикання передач на моделі з триступеневою коробкою передач

УВАГА: Не перемикайте передачі, коли двигун увімкнено, або перед перевіркою конфігурації виробу. Існує ризик пошкодження коробки передач.

ПОПЕРЕДЖЕННЯ: Ризик отримання опіків. Перед перемиканням передачі виробу дайте йому охолонути.

У коробці передач є три положення швидкості та два нейтральних положення. Коли коробку передач установлено нейтральне положення, різальний диск не обертається, якщо двигун працює.

1. Переведіть пусковий перемикач двигуна в положення зупинення.
2. Переконайтеся в тому, що розмір шківів коробки передач, шківів вала диска та фланців вала диска відповідає розміру встановленого різального диска.
3. Переконайтеся в тому, що частота обертання вала диска є правильною.
4. Послабте стопорну гайку (A).

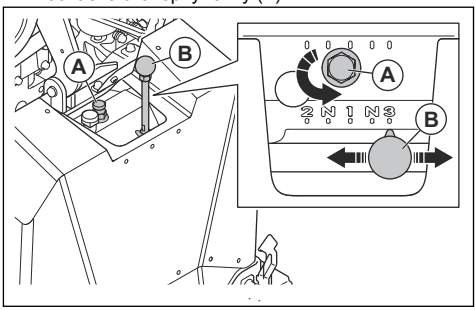

5. Поверніть стопорний гвинт на 2 оберти проти годинникової стрілки, щоб послабити його.
6. Переведіть важіль (B) коробки передач на відповідну передачу Якщо перевести важіль коробки передач важко, дещо поверніть вал диска.
7. Затягніть стопорний гвинт пальцями.

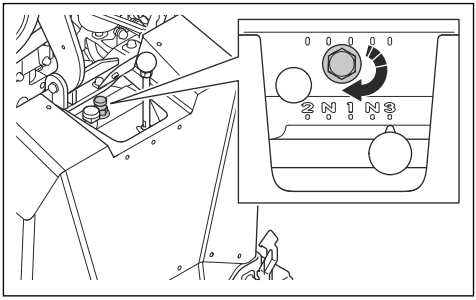

8. Затягніть стопорну гайку, використовуючи гайковий ключ із комплекту поставки.

УВАГА: Не затягуйте стопорну гайку занадто сильно.

Змінення розміру диска, модель з одноступеневою коробкою передач

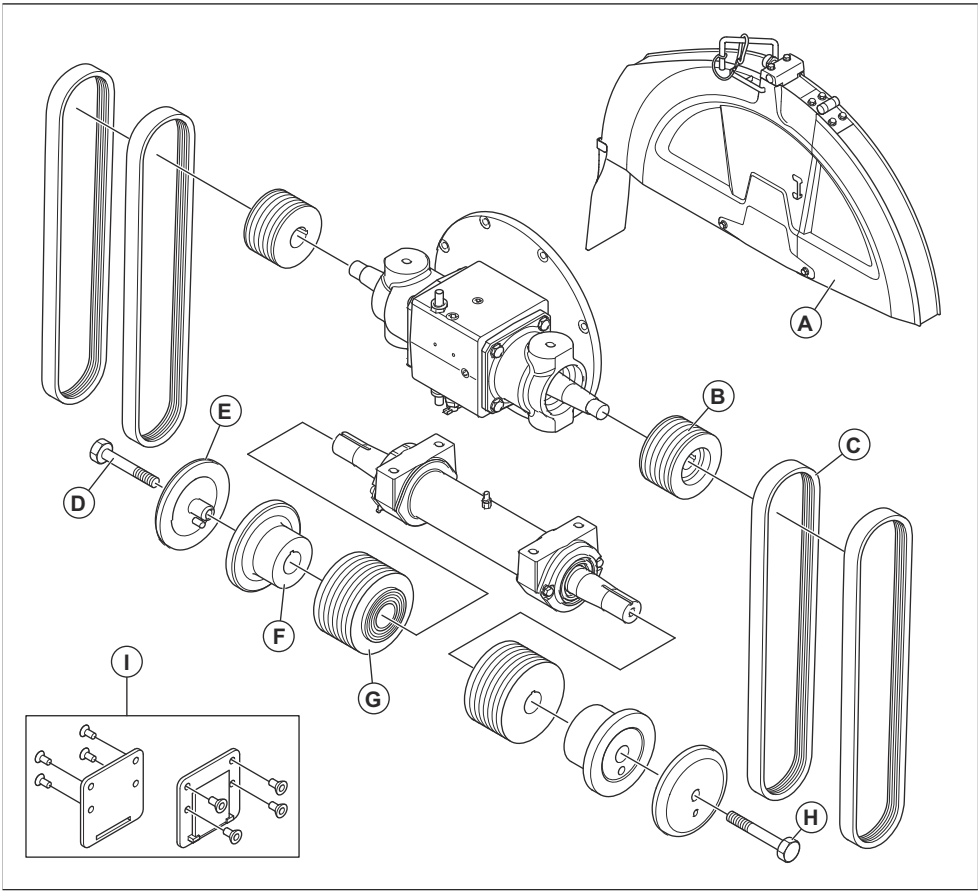

	FS 5000D II, мм / дюйми			
A	500 / 20	650 / 26	750 / 30	900 / 36
B	114 / 4,51	89 / 3,5	89 / 3,5	89 / 3,5
C	3VX450	3VX435	3VX450	3VX460
D	HHCS 5/8–11×4,25 LH	HHCS 5/8–11×4,25 LH	HHCS 5/8–11×4,25 LH	HHCS 5/8–11×4,75 LH
E	114 / 4,5	127 / 5	127 / 5	152,5 / 6
F	114 / 4,5	127 / 5	127 / 5	152,5 / 6
G	106 / 4,17	106 / 4,17	121,5 / 4,78	146 / 5,75
H	HHCS 5/8–11×4,25 RH	HHCS 5/8–11×4,25 RH	HHCS 5/8–11×4,25 RH	HHCS 5/8–11×4,75 RH

	FS 5000D II, мм / дюйми			
I	Hi	Hi	Hi	Так

Змінення розміру диска, модель із триступеневою коробкою передач

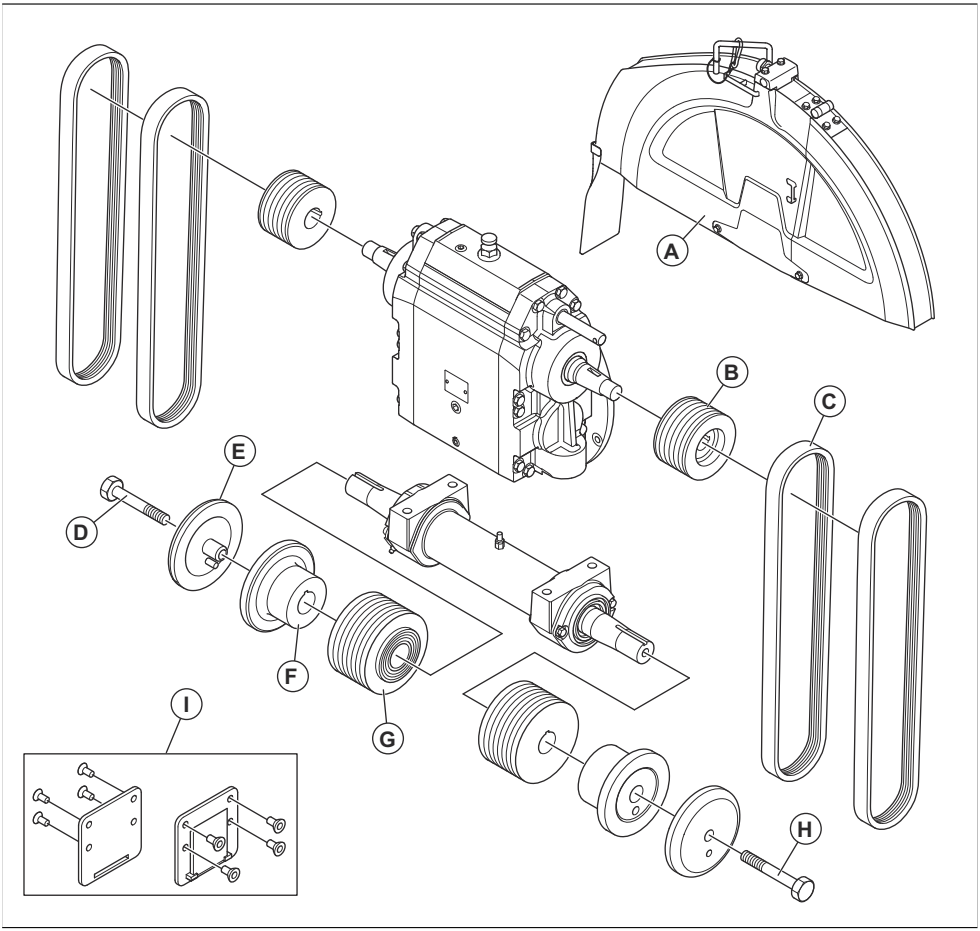

	FS 5000D II, мм / дюйми		
A	650 / 26	750 / 30	900 / 36
B	114 / 4,51	105 / 4,13	105 / 4,13
C	3VX550	3VX550	3VX560
D	HHCS 5/8–11×4,25 LH	HHCS 5/8–11×4,25 LH	HHCS 5/8–11×4,75 LH

	FS 5000D II, мм / дюйми		
E	127 / 5	127 / 5	152,5 / 6
F	127 / 5	127 / 5	152,5 / 6
G	106 / 4,17	115 / 4,53	138 / 5,43
H	HHCS 5/8–11×4,25 RH	HHCS 5/8–11×4,25 RH	HHCS 5/8–11×4,75 RH
I	Ні	Ні	Так

Заправлення паливом

УВАГА: Завжди використовуйте пальне правильного типу. Пальне неправильного типу спричинить пошкодження виробу.

УВАГА: Не використовуйте біодизельне пальне. Біодизельне пальне викликає пошкодження паливних шлангів.

- Використовуйте дизельне пальне правильного типу. Див. *Технічні характеристики на сторінці 271*. Детальнішу інформацію про пальне див. у посібнику, наданому виробником двигуна.

Регулювання положення ручок керування

1. Для регулювання ручок керування за довжиною послабте фіксувальну головку (A).

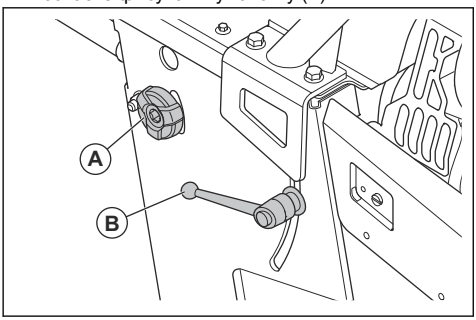

2. Відрегулюйте довжину ручок керування відповідним чином.
3. Затягніть фіксувальну головку (A).
4. Для регулювання ручок керування за висотою поверніть фіксувальний важіль (B) проти годинникової стрілки.
5. Відрегулюйте висоту ручок керування відповідним чином.
6. Поверніть фіксувальний важіль (B) за годинниковою стрілкою, щоб зафіксувати ручки керування.

Перевірка регульованих покажчиків

1. Покладіть довгий прямий металевий пруток або подібний плаский предмет на різальний диск.
2. Переконайтеся, що регульований покажчик (A) і задній покажчик (B) вирівняні з різальним диском (C) і лінією розмітки (D) на поверхні.

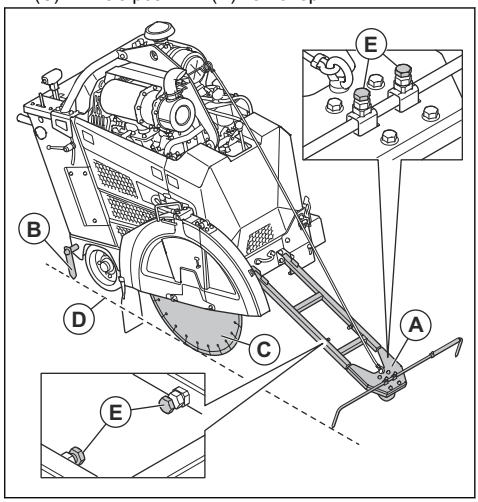

3. За необхідності виконайте описані нижче дії, щоб налаштувати регульовані покажчики:
   a) Відрегулюйте довжину та ширину регульованого покажчика за допомогою гвинтів (E).
   b) Щоб відрегулювати задній покажчик, торкніться його киянкою.

Використання клинів для паркування

ПОПЕРЕДЖЕННЯ: Не використовуйте виріб на схилі, кут нахилу якого перевищує максимальний кут нахилу 10°.

Зверніть увагу: Клини для паркування є опціональними для Північної Америки.

- Якщо ви паркуєте виріб на підйомі, поставте клини для паркування за задніми колесами.

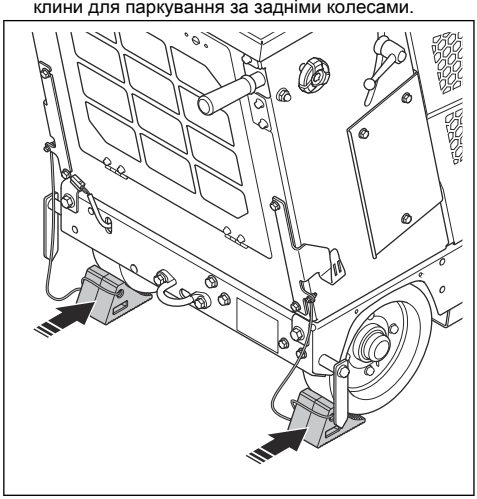

- Якщо ви паркуєте виріб на спуску, поставте клини для паркування перед задніми колесами.
- Коли ви не використовуєте клини для паркування, зберігайте їх на гачках з обох боків виробу.

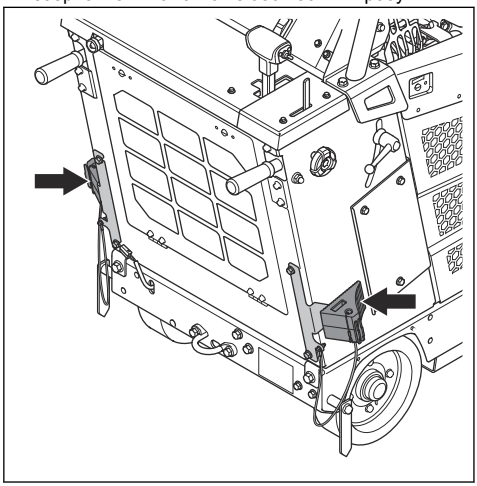

Додаткове приладдя

Якщо на вашому виробі встановлене приладдя, на ЛМІ відображаються 2 додаткові кнопки. 1 для освітлення (A) і 1 для водяного насоса (B).

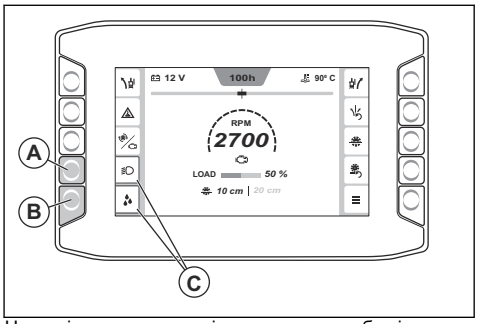

Натисніть кнопку поруч із приладдям, щоб увімкнути або вимкнути його функції. Коли приладдя ввімкнено, навколо символу приладдя з'являється помаранчевий індикатор (C).

Увімкнення та вимкнення зчеплення

1. Щоб увімкнути зчеплення, натисніть кнопку (A). Зчеплення вмикається, коли загоряється індикатор (B) на кнопці зчеплення. Коли зчеплення ввімкнено, колір значення обертів на хвилину (RPM) є білим.

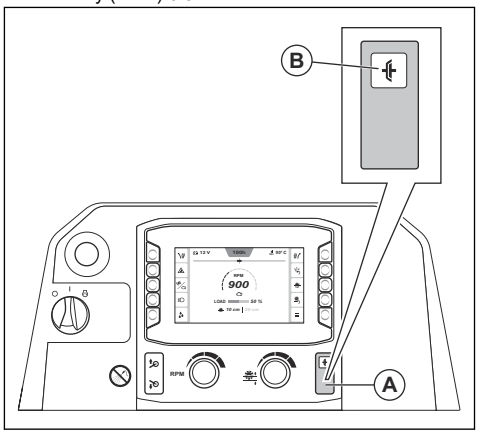

2. Натисніть кнопку ще раз, щоб вимкнути зчеплення. Зчеплення вимкнено, якщо індикатор на кнопці ввімкнення / вимкнення не горить. Коли зчеплення вимкнено, колір значення числа обертів на хвилину є сірим.

Людино-машинний інтерфейс (ЛМІ)

Під час запуску виробу відображається головний екран ЛМІ. На головному екрані можна отримати інформацію про стан виробу та перейти до різних підменю.

Функція E-track

Під час роботи різальний диск створює опір руху машини вперед від задніх коліс. Це призводить до того, що виріб повертає в той бік, з якого встановлено різальний диск. Щоб запобігти неправильному різанню та зменшити втому оператора, кут задньої осі можна регулювати за допомогою функції E-track. Інформацію щодо використання функції E-track див. в розділі *Регулювання задньої осі за допомогою функції E-track на сторінці 238*

Регулювання задньої осі за допомогою функції E-track

Регулювання задньої осі за допомогою функції E-track можна виконати під час роботи або коли виріб зупинено.

- Щоб відрегулювати задню вісь, натисніть ліву або праву кнопку регулювання E-track (A). Натискайте кілька разів для невеликих коригувань.



Зверніть увагу: Вимірювач E-track (B) на ЛМІ відображає поточний кут задньої осі. Регулювання зберігається після вимкнення запалювання або якщо електроживлення виробу вимикається.

- Проконтролюйте рух і напрямок руху виробу, щоб переконатися в правильності налаштування.
- Щоб скинути значення кута задньої осі до значення центра, установленого в системі, натисніть кнопку скидання E-track (C).
- Щоб повернутися до налаштованого кута, знову натисніть кнопку скидання E-track.
- Щоб відрегулювати встановлений у системі центральний кут, див. розділ *Регулювання центрального кута для функції E-track на сторінці 240*.

Увімкнення та вимкнення вимикача системи безпеки подачі води

Вимикач системи безпеки подачі води зупиняє роботу виробу, якщо під час експлуатації тиск води падає або вода закінчується.

УВАГА: Під час роботи завжди використовуйте воду, щоб температура алмазних дисків не підвищувалася. Система водяного охолодження також збільшує термін служби алмазних дисків і запобігає накопиченню пилу.

1. Натисніть кнопку (A), щоб увімкнути вимикач системи безпеки подачі води. Помаранчевий індикатор (B) показує, коли увімкнено вимикач системи безпеки подачі води.

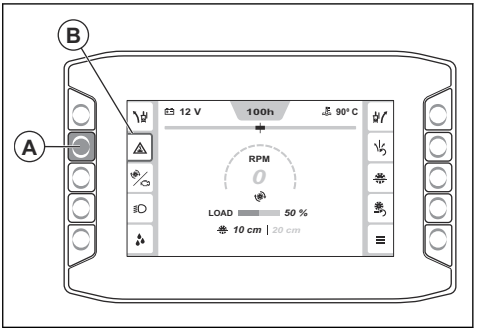

2. Натисніть кнопку ще раз, щоб відключити вимикач системи безпеки подачі води. Помаранчевий індикатор гасне, коли вимикається вимикач системи безпеки подачі води.

Тахометр

Індикатор у центрі ЛМІ (A) показує частоту обертів двигуна або різального диска.

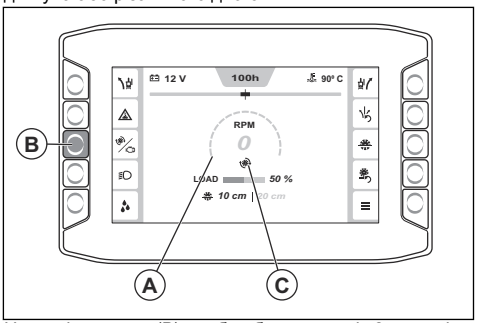

Натисніть кнопку (B), щоб вибрати один із 2 режимів. Піктограма (C) позначає, яка частота обертів відображається: двигуна чи різального диска. Колір значення частоти обертів білий, коли зчеплення ввімкнене, і сірий, коли зчеплення вимкнене.

Головне меню

Щоб увійти до головного меню, натисніть кнопку (A).

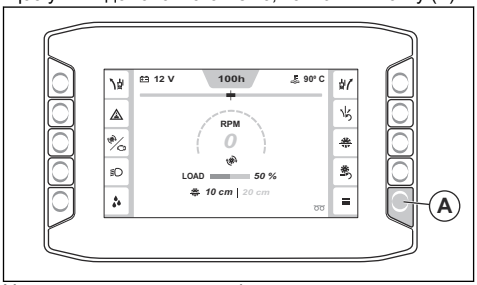

У головному меню доступні налаштування та інформація, пов'язана зі «Станом машини», «Функціями» та «Системою». Інформацію про структуру меню див. в розділі *Огляд головного меню на сторінці 239*.

Огляд головного меню

- **Стан машини**, див. в розділі *Стан машини на сторінці 239*.
  - Активні несправності
  - Журнал несправностей
  - Час роботи
  - Меню таймера обслуговування
  - Скинути журнал несправностей
- **Функції**, див. в розділі *Функції на сторінці 240*.
  - Регенерація
  - Калібрування E-track
- **Система**, див. в розділі *Система на сторінці 241*.
  - Налаштування дисплея
    - Яскравість
    - Мова
    - Одиниці
    - PIN-код
    - Скинути налаштування дисплея
  - Інформація про систему
    - Виріб
    - Двигун
    - Дисплей
    - Модуль керування
  - Дані про коробку передач і диск
  - Ліцензії третіх сторін
  - Конфігурація виробу
    - Додаткові функції
    - Скидання інтервалу обслуговування
    - Калібрування глибини занурення диска
    - Вимкнення в разі низьких обертів холостого ходу

Стан машини

Меню «Стан машини» (A) надає доступ до таких пунктів: «Активні несправності» (B), «Журнал несправностей» (C), «Час роботи» (D), «Меню таймера обслуговування» (E) та «Скинути журнал несправностей» (F).

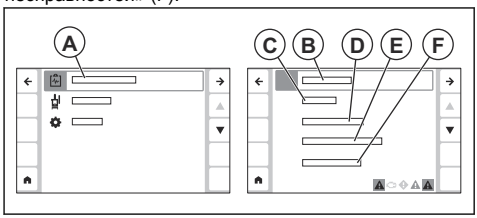

- Активні несправності: список виявлених виробом несправностей. Див. *Різні типи повідомлень на дисплеї на сторінці 240* для отримання детальнішої інформації.
- Журнал несправностей: показує список усіх несправностей, які виникли у виробі з моменту останнього скидання.
- Час роботи: відображає інформацію про загальний час роботи, поточний час роботи та час, що залишився до наступного технічного обслуговування. У цьому меню також можна скинути поточний час роботи.
- Меню таймера обслуговування: відображає інформацію про різні типи завдань з обслуговування, яких потребує виріб. Кожне завдання з обслуговування має таймер, який відраховує час, що залишився до наступного обслуговування. У меню таймера обслуговування ви також можете редагувати інтервал для кожного таймера обслуговування.
- Скинути журнал несправностей: скидає журнал несправностей.

Меню «Активні несправності»

На нижній панелі (A) ЛМІ відображаються активні повідомлення.

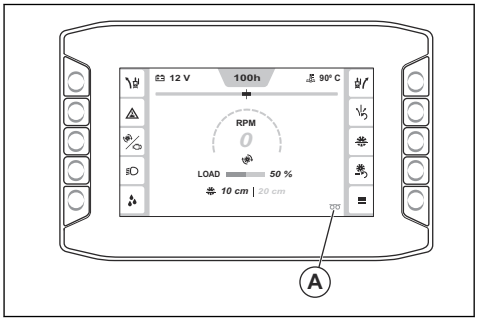

Перейдіть до пункту «Головне меню» > «Стан машини» > «Активні несправності», щоб переглянути список усіх активних повідомлень. Найновіше повідомлення (B) розташоване вгорі списку.

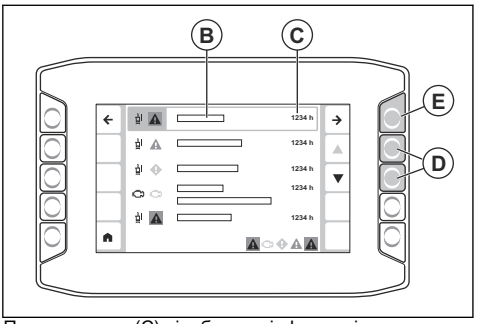

Позначка часу (C) відображає інформацію про те, на якій годині роботи з'явилося повідомлення. Переміщайтеся вгору і вниз по списку за допомогою стрілок (D). Натисніть стрілку (E), щоб відобразити додаткову інформацію про повідомлення. Див. *Різні типи повідомлень на дисплеї на сторінці 240* для отримання детальнішої інформації про різні типи повідомлень, які можуть відображатися на ЛМІ.

Різні типи повідомлень на дисплеї

Під час роботи на дисплеї можуть відображатися 4 різні типи повідомлень:

- **Інформаційні повідомлення** допомагають і підказують, як працювати з виробом. Інформаційне повідомлення відображається з білим символом інформації.
- **Застережні повідомлення** вказують на невідповідності. Застережне повідомлення відображається з жовтим ромбом.
- **Попереджувальні повідомлення** вказують на несправності або проблеми з безпекою, які можуть спричинити механічні пошкодження. Виріб буде вимкнено найближчим часом. Попереджувальне повідомлення відображається з червоним символом.
- **Повідомлення про помилки** з'являються, коли виріб припиняє роботу через несправність або проблеми з безпекою. Повідомлення про помилку відображається з білим символом на червоному тлі.
- Повідомлення складається з 5 частин: 1 символ (A), інформація про повідомлення (B), дія системи (C), інформація про те, що ви повинні зробити (D) і позначка часу (E).

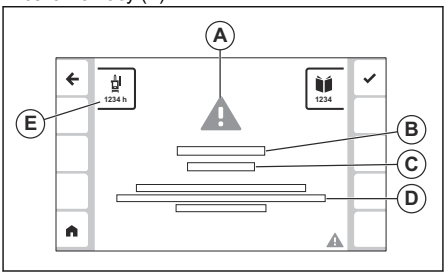

- Інформацію щодо того, що робити, коли на дисплеї з'являється повідомлення, див. в розділі *Що робити, коли на дисплеї з'являється повідомлення на сторінці 240*.

Що робити, коли на дисплеї з'являється повідомлення

1. Виконайте процедуру, описану в повідомленні на дисплеї.
2. Натисніть кнопку поруч із символом (A), щоб закрити повідомлення. Якщо повідомлення більше не з'являється, ви можете продовжувати користуватися виробом.

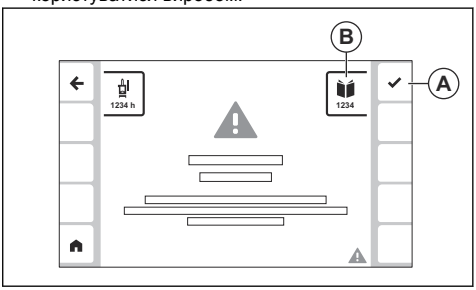

3. Якщо повідомлення з'являється знову, запишіть код (B) і зверніться до *Коди для різних типів повідомлень на сторінці 261*.

Функції

У меню «Функції» (A) доступні підпункти «Регенерація» (B) та «Калібрування E-track» (C).

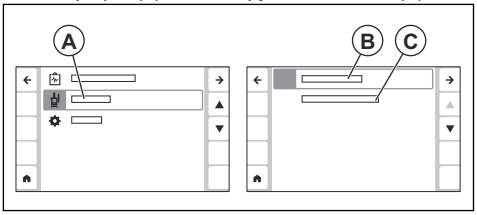

- Регенерація: використовуйте це меню, щоб виконати регенерацію виробу. Див. *Регенерація на сторінці 260* для отримання детальнішої інформації.
- Калібрування E-track: використовуйте це меню, щоб налаштувати кут центру для функції E-track. Див. *Регулювання центрального кута для функції E-track на сторінці 240* для отримання детальнішої інформації.

Регулювання центрального кута для функції E-track

1. Відрегулюйте задню вісь за допомогою функції E-track, поки задня вісь не опиниться в центральному положенні. Див. *Регулювання задньої осі за допомогою функції E-track на сторінці 238*.

2. Натисніть кнопку «Головне меню» (A).

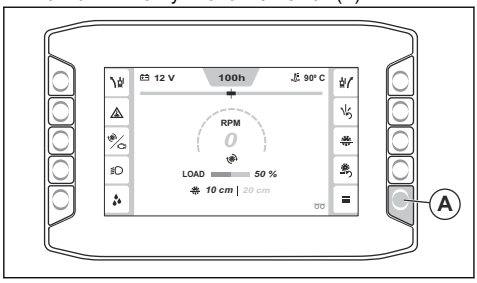

3. Виберіть «Функції» > «Калібрування E-track».

Центральний кут для функції E-track встановлюється на поточне положення задньої осі.

Система

У меню «Система» (A) можна отримати доступ до «Налаштувань дисплея» (B), «Інформації про систему» (C), «Даних про коробку передач і диск» (D), «Конфігурації виробу» (E) та «Ліцензій сторонніх виробників» (F).

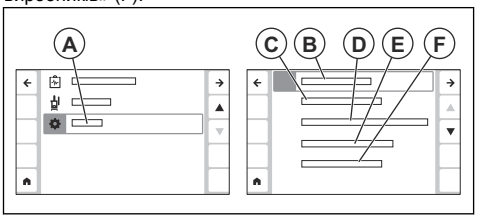

- Налаштування дисплея: використовуйте це меню для зміни налаштувань мови, яскравості, одиниць виміру та PIN-коду. У цьому меню ви також можете скинути налаштування дисплея до заводських.
- Інформація про систему: відображає інформацію про виріб, двигун, ЛМІ та модуль керування.
- Дані про коробку передач і диск: відображає інформацію про ідеальні налаштування для різних типів дисків і передач. див. *Де знайти інформацію про правильну конфігурацію виробу на сторінці 241*.
- Конфігурація виробу: надає доступ до меню «Додаткові функції», «Скидання інтервалу обслуговування», «Калібрування глибини занурення диска» та «Вимкнення в разі низьких обертів холостого ходу».
    - Додаткові функції: використовуйте це меню, щоб активувати будь-яке приладдя виробу.
    - Скидання інтервалу обслуговування: використовуйте це меню, щоб скинути інтервал обслуговування для різних типів завдань із технічного обслуговування.
    - Калібрування глибини занурення диска: використовуйте це меню для калібрування граничної глибини занурення диска. Підніміть виріб у найвище положення, а потім натисніть кнопку підтвердження.
    - Вимкнення в разі низьких обертів холостого ходу: Використовуйте це меню, щоб увімкнути або вимкнути функцію вимкнення двигуна на низьких обертах холостого ходу.
- Ліцензії третіх сторін: відображає інформацію про умови ліцензії для різних програмних продуктів третіх сторін, які використовуються в програмному забезпеченні ЛМІ.

Де знайти інформацію про правильну конфігурацію виробу

Щоб сконфігурувати виріб для різних розмірів дисків, може знадобитися заміна різних частин системи приводу дисків. У ЛМІ ви можете знайти інформацію про правильну конфігурацію виробу для різних розмірів дисків і моделей коробок передач.

1. Натисніть кнопку «Головне меню» (A).

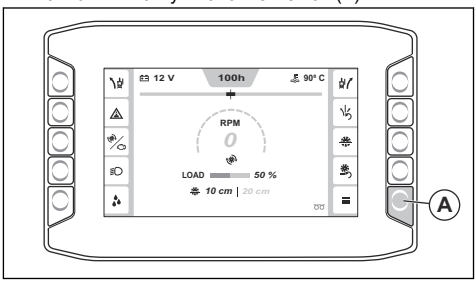

2. Виберіть «Система» > «Інформація про коробку передач і диски».
3. За допомогою стрілок (B) знайдіть у списку конфігурацію вашого виробу і виберіть її, натиснувши кнопку (C).

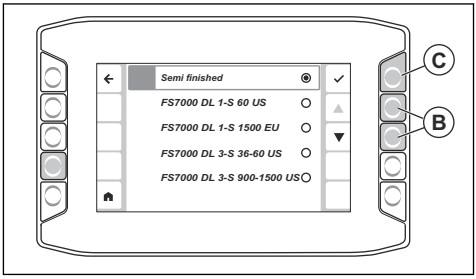

4. На екрані з’явиться таблиця з правильною передачею (D), правильними розмірами диска (E), розмірами фланця (F), навантаженою частотою обертання шківа вала диска (G), розмірами шківа вала диска (H), номінальною частотою обертання двигуна (I) та розмірами шківа двигуна (J) для вибраної конфігурації виробу.

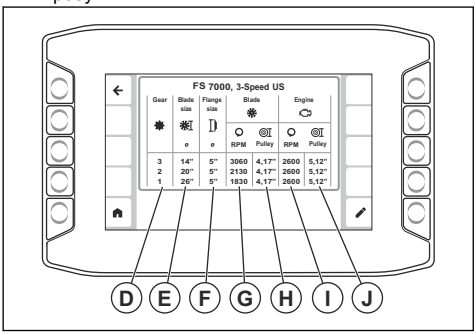

Зверніть увагу: Стовпець правильної передачі (D) відображається тільки для виробів із триступеневою коробкою передач.

Інформацію про те, як налаштувати ваш виріб відповідно до рекомендованої конфігурації, див. в розділах *Змінення розміру диска, модель з одноступеневою коробкою передач на сторінці 234* або *Змінення розміру диска, модель із триступеневою коробкою передач на сторінці 235*.

Гранична глибина занурення диска

Використовуйте граничну глибину занурення диска для встановлення максимальної глибини різання. Поточна глибина різання (A) та гранична глибина занурення диска (B) відображаються на головному екрані ЛМІ. Натисніть кнопку (C) для ввімкнення або вимкнення граничної глибини занурення диска.

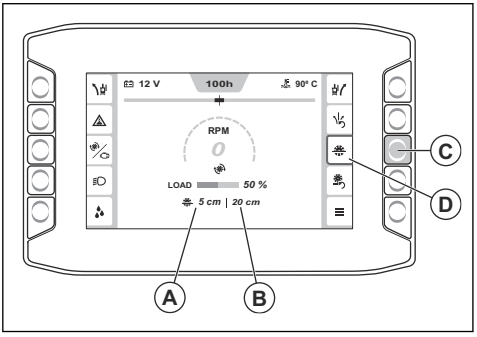

Налаштування глибини різання

1. Натисніть на перемикач (A), щоб опустити різальний диск, доки він не торкнеться поверхні. Це є початковим положенням для глибини різання.

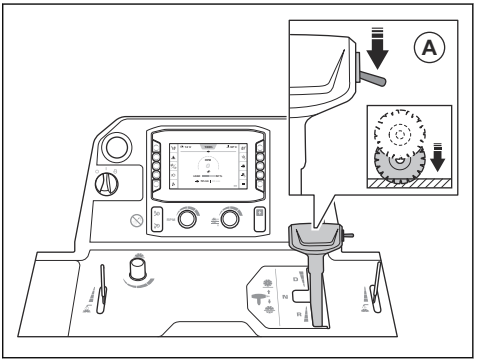

УВАГА: Не опускайте різальний диск занадто швидко. Якщо різальний диск торкнеться поверхні із силою, це може призвести до пошкодження різального диска. Для регулювання швидкості опускання диска зменште швидкість ручкою.

2. Натисніть кнопку скидання граничної глибини занурення диска (B) на панелі керування. Значення глибини різання (C) встановлено на 0 см / дюйм.

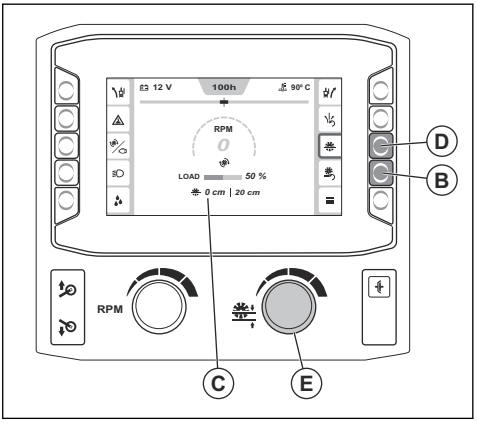

3. Натисніть і утримуйте кнопку увімкнення / вимкнення для граничної глибини занурення диска (D), щоб увімкнути функцію граничної глибини занурення диска.

4. Повертайте ручку для регулювання граничної глибини занурення диска (E), доки на ЛМІ не відобразиться правильна глибина різання. Під час роботи різальний диск не опускається нижче встановленої глибини різання.

УВАГА: Завжди перевіряйте правильність глибини різання. Функція граничної глибини занурення диска допомагає забезпечити правильну глибину різання, але лише вказує на значення глибини.

5. Якщо під час роботи необхідно збільшити глибину різання, виконайте один з описаних нижче кроків.
   a) Поверніть ручку для регулювання граничної глибини занурення диска, щоб установити нову глибину різання.
   b) Щоб вимкнути функцію, натисніть кнопку поруч із символом граничної глибини занурення диска.

Максимальна глибина різання

Максимальна глибина різання залежить від розміру диска. Додаткову інформацію див. в таблиці нижче.

Розмір, мм/дюйми	Максимальна глибина різання, мм / дюймів
500 / 20	193 / 7,75
650 / 26	262 / 10,5
750 / 30	312 / 12,5
900 / 36	374 / 15

Запуск виробу

1. Під'єднайте впуск води до системи водопостачання.
2. Закрийте водяний клапан.

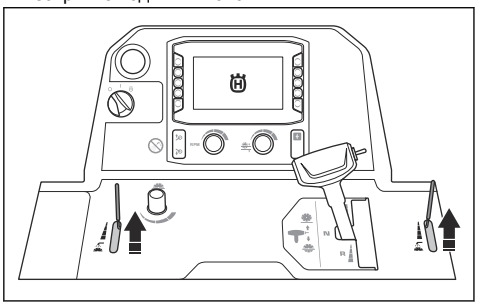

3. Переведіть важіль регулювання швидкості в нейтральне положення.

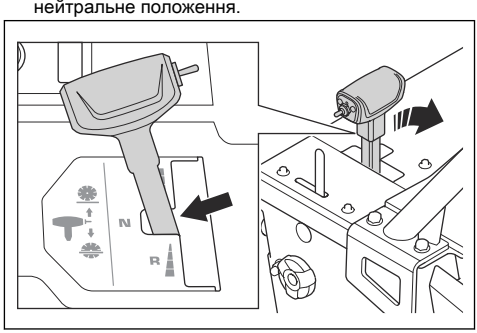

4. Переведіть пусковий перемикач двигуна в положення «I» (A).

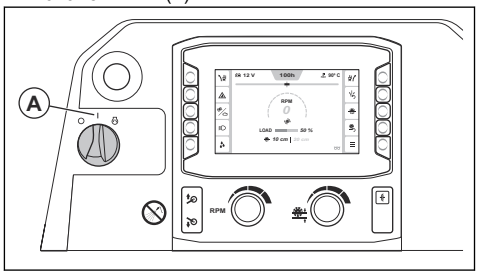

5. Якщо на ЛМІ відображається символ попереднього нагрівання, зачекайте, доки він не згасне.
6. Щоб запустити двигун, поверніть перемикач у положення ПУСК (B).

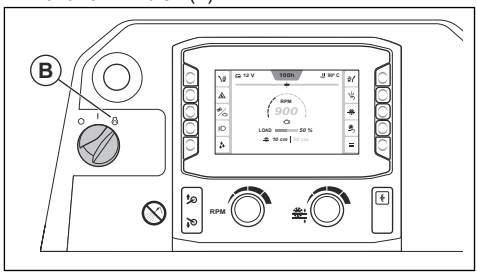

7. Дайте двигуну попрацювати на холостому ходу 2–3 хвилини, доки температура двигуна не почне збільшуватися.

УВАГА: Не дозволяйте двигуну працювати на низькій частоті холостого ходу, коли виріб не використовується. За низької частоти холостого ходу збільшується кількість часток у двигуні й зменшується час між регенераціями.

Робота з виробом

1. Переведіть пусковий перемикач двигуна в положення «I» (A).

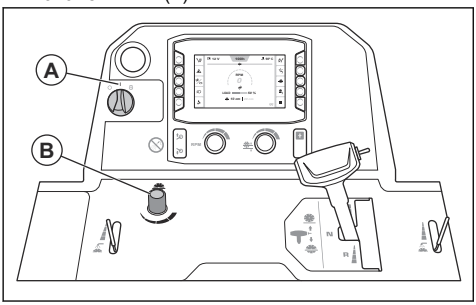

2. Поверніть кулясту ручку (B), щоб встановити швидкість опускання диска. Поверніть проти годинникової стрілки, щоб збільшити швидкість. Щоб зменшити швидкість, поверніть за годинниковою стрілкою.
3. Установіть глибину різання. див. *Налаштування глибини різання на сторінці 242*.
4. Запустіть виріб. див. *Запуск виробу на сторінці 243*.
5. Активуйте вимикач системи безпеки подачі води. див. *Увімкнення та вимкнення вимикача системи безпеки подачі води на сторінці 238*.
6. Відкрийте водяний клапан (C).

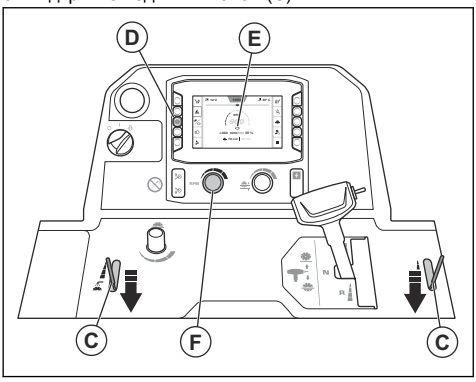

7. Натисніть кнопку (D) і переконайтеся, що на ЛМІ відображається символ двигуна (E). Відрегулюйте швидкість двигуна за допомогою кулястої ручки регулювання (F).
8. Подивіться на індикатор обертів (G) і переконайтеся, що частота обертання двигуна не перевищує 1200 об/хв.

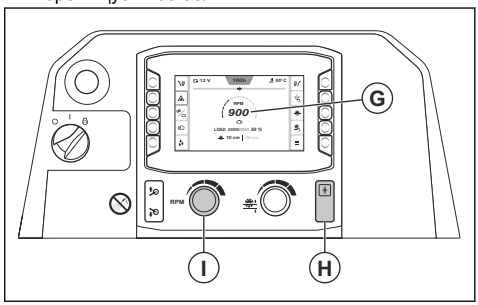

9. Натисніть кнопку зчеплення (H).
10. Поверніть кулясту ручку регулювання швидкості (I) за годинниковою стрілкою, щоб максимально збільшити частоту обертання двигуна.
11. Тримайте регульований покажчик, задній покажчик і різальний диск на лінійній позначці під час усієї роботи.
12. Натисніть на перемикач (J), щоб опустити різальний диск.

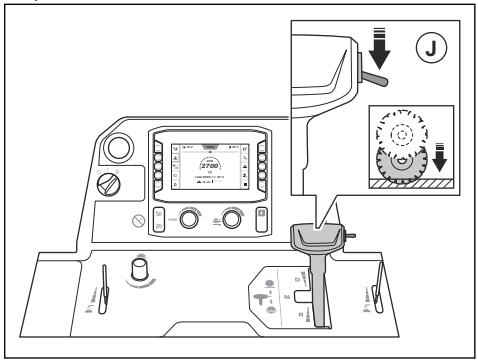

УВАГА: Якщо слід опустити різальний диск у розріз, який не повністю виконано, розташуйте різальний диск точно над розрізом, щоб запобігти пошкодженню різального диска.

13. Переведіть важіль регулювання швидкості вперед для руху пилки вперед, або назад для руху у зворотному напрямку. Що далі вперед ви переводите важіль регулювання швидкості, то вищою стає швидкість.

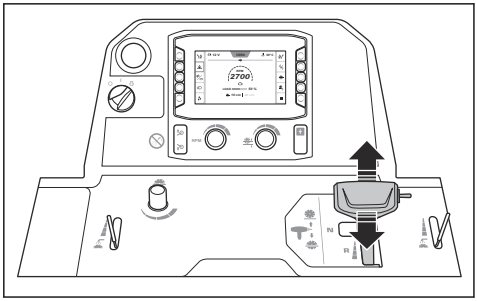

14. Слухайте звук двигуна. Відрегулюйте швидкість руху за допомогою важеля регулювання швидкості відповідно до умов розпилювання.
15. Після 2 м / 7 футів зупиніть виріб і перевірте якість різу. Якщо різ не прямий, відрегулюйте задню вісь. див. *Регулювання задньої осі за допомогою функції E-track на сторінці 238*.
16. Після завершення роботи переведіть важіль регулювання швидкості в нейтральне положення.



17. Натискайте на перемикач (K), доки різальний диск не опиниться над поверхнею.

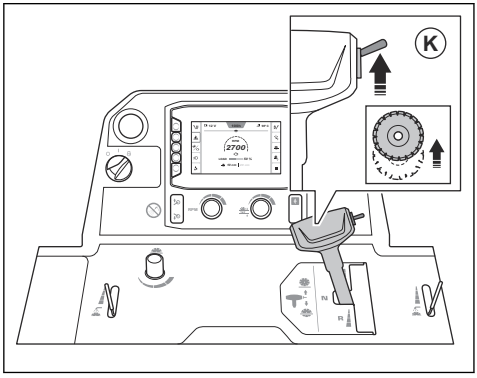

ПОПЕРЕДЖЕННЯ: Якщо на виробі встановлено комплект ваг, тримайте ноги подалі від ваг, коли піднімаєте різальний диск. Існує ризик травмування.

ПОПЕРЕДЖЕННЯ: Якщо ви використовуєте п'яте колесо, тримайте ноги подалі від нього, коли піднімаєте різальний диск. Існує ризик травмування.

18. Поверніть кулясту ручку регулювання швидкості (L) у положення низької частоти холостого ходу.

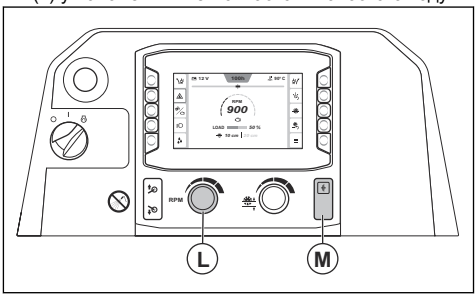

19. Натисніть кнопку зчеплення (M).

Рух виробу по прямій

Під час роботи різальний диск створює опір руху машини вперед від задніх коліс. Це призводить до того, що виріб повертає в той бік, з якого встановлено різальний диск. Щоб запобігти викривленню різу, можна відрегулювати кут нахилу задньої осі за допомогою функції E-track. див. *Регулювання задньої осі за допомогою функції E-track на сторінці 238*.

Використання правильної техніки роботи

- Не стійте на шляху руху диска, коли двигун увімкнено. Правильне положення оператора – положення між ручками.

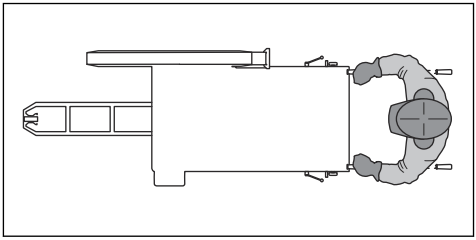

- Протягом робочого дня періодично перевіряйте різальний диск на наявність тріщин і відламаних частин. Не використовуйте пошкоджений різальний диск.

ПОПЕРЕДЖЕННЯ: Вимикайте двигун, перш ніж оглядати різальний диск.

- Забороняється шліфувати боковою стороною різального диска. Різальний диск може зламатися й завдати шкоди оператору або іншим особам. Використовуйте лише різальну кромку.
- Не згинайте й не скручуйте різальний диск у розрізі.
- Переконайтеся в тому, що різальний диск вільно рухається й не застрягає в розрізі.

Зупинення виробу

1. Поверніть кулясту ручку регулювання швидкості (A) у положення низької частоти холостого ходу.

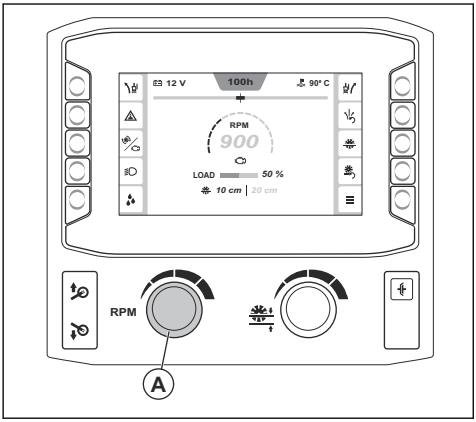

2. Закрийте водяний клапан.

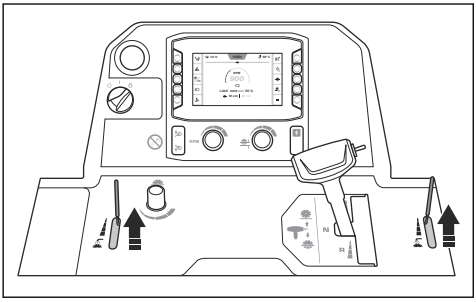

3. Дайте двигуну попрацювати на холостому ходу протягом 2–3 хвилин.
4. Переведіть пусковий перемикач двигуна в положення «0» (B). Натисніть кнопку зупинення машини (C), якщо диск не зупиняється після натискання пускового перемикача двигуна.



5. Встановіть ручки керування в найкоротше положення.

ПОПЕРЕДЖЕННЯ: Різальний диск продовжує обертатися деякий час після зупинки двигуна. Не зупиняйте різальний диск руками. Це може завдати тяжких травм.

Технічне обслуговування

Вступ

ПОПЕРЕДЖЕННЯ: Перед технічним обслуговуванням уважно прочитайте розділ про правила техніки безпеки.

Для всіх робіт з обслуговування та ремонту необхідна спеціальна підготовка. Ми гарантуємо надання професійних послуг із ремонту й обслуговування. Якщо ваш дилер не є одночасно центром обслуговування, зверніться до нього по інформацію щодо найближчого центру обслуговування.

З приводу запасних частин зверніться до дилера Husqvarna або до центра обслуговування.

Дії перед обслуговуванням

- Зупиніть виріб на рівній поверхні й вимкніть двигун. Натисніть кнопку зупинення машини на панелі керування, щоб уникнути випадкового запуску під час технічного обслуговування.
- Очистьте ділянку навколо виробу від мастила й бруду. Приберіть сторонні предмети.
- Розмістіть помітні знаки навколо зони технічного обслуговування, щоб попередити сторонніх осіб про те, що виконуються роботи з технічного обслуговування.
- Тримайте вогнегасники, медикаменти й аварійний телефон поруч.

Графік технічного обслуговування

* = Загальне технічне обслуговування, яке здійснює оператор. Інструкції в цьому посібнику користувача не наводяться.

X = Інструкції наведено в цьому посібнику користувача.

O = Зверніться до центру обслуговування компанії Husqvarna.

Технічне обслуговування	Щоденне й після транспортування	Кожні 50 годин	Кожні 100 г один	Кожні 250 г один	Кожні 500 г один	Щороку	Кожні 6000 годин
Очистьте виріб.	X						
Перевірка рівня охолоджувальної рідини двигуна.	X						
Перевірте рівень моторної оливи.	X						
Огляд усіх шлангів і хомутів шлангів. Слід звертати увагу на наявність пошкоджень у місцях, де шланги труться об інші шланги або частини виробу.	*						
Чищення зовнішнього повітряного фільтра.	X						
Перевірка захисних кожухів і кожухів диска.	X						
Зливання води з коробки передач.	X						
Перевірка подачі води до різального диска.	X						
Спорожнення водовіддільника для паливного фільтра.	X						
Змащування осі повороту на гідравлічному циліндрі.	X						
Чищення повітряного фільтра радіатора.		X					
Перевірка клинових ременів.		X					
Змащування передніх коліс.		X					
Змастіть п’яте колесо. (Стосується лише виробів із п’ятим колесом.)		X					
Заміна моторної оливи й фільтра моторної оливи.[35]			X				

[35] Вперше після 50 годин використання.

Технічне обслуговування	Щоденне й після транспортування	Кожні 50 годин	Кожні 100 г один	Кожні 250 г один	Кожні 500 г один	Щороку	Кожні 6000 годин
Змащування підшипників осі повороту передньої осі.			X				
Перевірте колеса, їхні втулки та клини для паркування на наявність пошкоджень і правильність установлення.			*				
Перевірка шланга повітряного фільтра й хомутів шлангів.			*				
Перевірка рівня гідравлічної оливи.			X				
Заміна паливного фільтра.			X				
Заміна фільтра гідравлічної системи.				X			
Змащування вала диска.				X			
Змащування підшипника задньої осі.				X			
Заміна гідравлічної оливи.					X		
Заміна оливи в коробці передач.					X		
Заміна охолоджувальної рідини двигуна.					X		
Заміна повітряних фільтрів.						X	
Перевірте охолоджувальну рідину двигуна та переконайтеся, що використовується потрібна суміш.						X	
Замініть кнопку зчеплення.							O
Замініть реле зчеплення.							O
Замініть пусковий перемикач двигуна.							O

Чищення виробу

ПОПЕРЕДЖЕННЯ: Надягайте захисні окуляри. Під час миття за допомогою мийки високого тиску з виробу можуть вилетіти бруд і шкідливий матеріал.

- Перед чищенням виробу дайте йому охолонути.
- Перед чищенням виробу переконайтеся в тому, що кришку реле й блок запобіжників установлено правильно.
- Не очищуйте електричні компоненти водою.
- Використовуйте слабкий миючий засіб. Надягніть захисні рукавички, щоб запобігти подразненню шкіри.
- Для очищення виробу скористайтеся мийкою високого тиску.

Очищення радіатора

УВАГА: Дотримуйтеся інструкцій. Неправильна процедура може призвести до пошкодження ребер охолодження.

- Для очищення ребер охолодження використовуйте стиснене повітря.
- Якщо необхідно, використайте мийку високого тиску й слабкий миючий засіб.
- Розпилюйте безпосередньо на радіатор, паралельно ребрам охолодження.
- Тримайте мінімальну відстань 40 см / 15,75 дюйма між ребрами охолодження й насадкою для мийки високого тиску або потоку повітря.

Очищення панелі керування

УВАГА: Не використовуйте мийку високого тиску для очищення панелі керування.

- Очищуйте електричні компоненти ганчіркою або стисненим повітрям.
- Очищуйте панель керування вологою ганчіркою.

Очищення двигуна

- Тримайте мінімальну відстань 40 см / 15,75 дюйма між насадкою й двигуном і компонентами двигуна.
- Будьте обережні під час очищення двигуна, особливо поблизу електричних компонентів. Не розпилюйте воду безпосередньо на електричні компоненти.
- Не направляйте воду безпосередньо у вихлопну трубу або повітряний фільтр двигуна.

Очищення повітряного фільтра радіатора

УВАГА: Не використовуйте виріб, якщо не встановлено повітряний фільтр радіатора.

- Очистьте повітряний фільтр радіатора водою з милом.

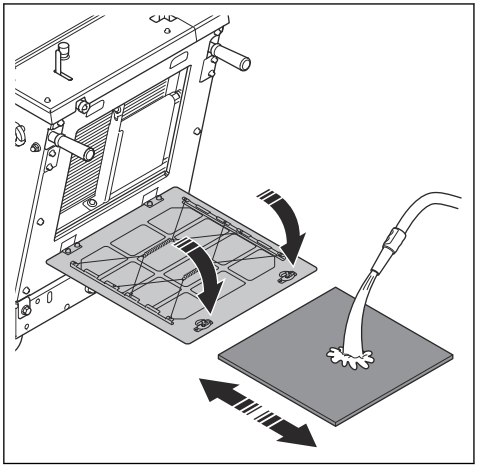

- Пошкоджений повітряний фільтр радіатора обов'язково потрібно замінювати.

Очищення зовнішнього повітряного фільтра

ПОПЕРЕДЖЕННЯ: Під час очищення повітряного фільтра використовуйте затверджені засоби захисту органів дихання. Правильно утилізуйте використані повітряні фільтри. Пил у повітряному фільтрі небезпечний для вашого здоров'я.

ПОПЕРЕДЖЕННЯ: Не очищуйте повітряний фільтр стисненим повітрям. Це призведе до пошкодження повітряного фільтра й підвищить ризик того, що ви видихатимете небезпечний пил.

Чистити внутрішній повітряний фільтр не потрібно.

1. Перевірте індикатор (A) повітряного фільтра. Якщо індикатор повітряного фільтра червоний, необхідно очистити зовнішній повітряний фільтр.

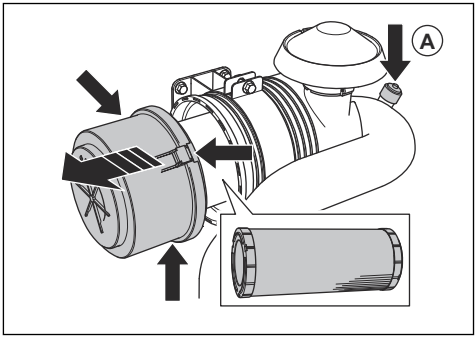

2. Відкрийте три затискачі корпусу повітряного фільтра та зніміть корпус повітряного фільтра.
3. Зніміть повітряний фільтр і перевірте його на наявність пошкоджень.
4. Для видалення часток злегка постукайте повітряним фільтром об тверду поверхню або скористайтеся пилососом.

УВАГА: Не допускайте, щоб сопло пилососа торкалося поверхні повітряного фільтра. Тримайте його на невеликій відстані. Чутливу поверхню повітряного фільтра буде пошкоджено, якщо її торкнутися будь-яким предметом.

5. Замініть пошкоджені ущільнення.
6. Перевірте шланг повітряного фільтра та хомути шлангів.
   a) Замініть пошкоджені деталі.
   b) Затягніть недостатньо затягнуті хомути.
7. Установіть зовнішній повітряний фільтр.
8. Встановіть корпус повітряного фільтра і закрийте 3 затискачі.

Зверніть увагу: Якщо три затискачі корпусу повітряного фільтра неможливо закрити, зовнішній повітряний фільтр установлено неправильно.

Якщо попередній фільтр неможливо повністю очистити або він пошкоджений, його необхідно замінити. див. *Заміна повітряних фільтрів на сторінці 251*.

Дії після очищення виробу

- Висушіть електричні контакті стисненим повітрям.
- Перед запуском двигуна дайте виробу повністю висохнути.

Перевірка шлангів і хомутів шлангів

- Перевірте шланги паливної системи, гідравлічної системи й системи охолодження на наявність витоків.
- Перегляньте шланги на наявність зносу й пошкодження, особливо в місцях, де шланги труться об інші шланги або частини виробу.
- Замініть пошкоджені деталі.
- Затягніть недостатньо затягнуті хомути шлангів.

Перевірка подачі води до різального диска .

1. Відпустіть передній болт на кожусі диска й підніміть фіксатор (A) кожуха диска.

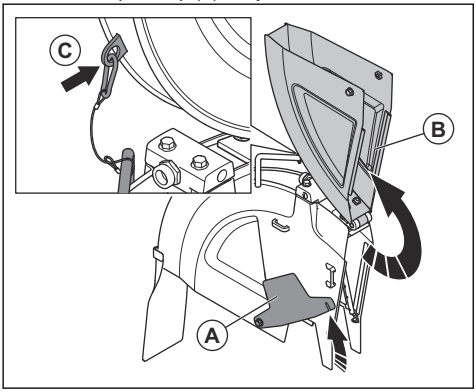

2. Підніміть передню частину кожуха диска (B) і зафіксуйте кожух диска у вертикальному положенні тросом та карабіном (C).
3. Відкрийте водяний клапан.

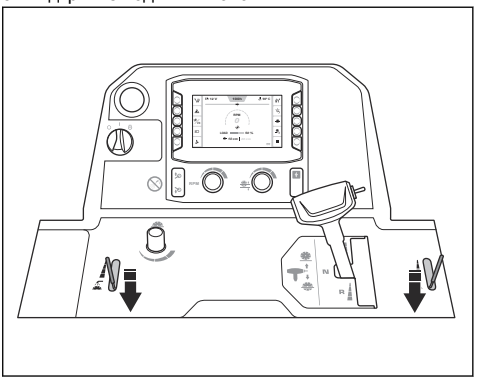

4. Упевніться, що струмені води виходять безпосередньо з отворів і потрапляють на кожну сторону різального диска.

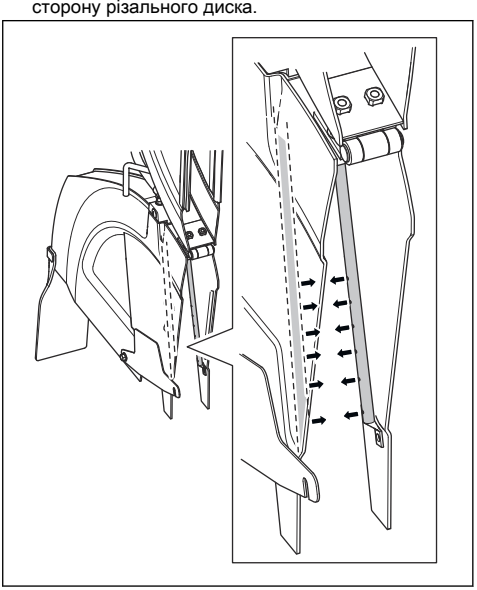

5. Упевніться, що в трубах подачі води немає витоків.
6. Замініть труби подачі води, якщо вони пошкоджені.

Зливання води з коробки передач

УВАГА: Вода в коробці передач може спричинити корозію й пошкодження через її замерзання.

1. Поверніть клапан випуску води на коробці передач проти годинникової стрілки, щоб відкрити його.

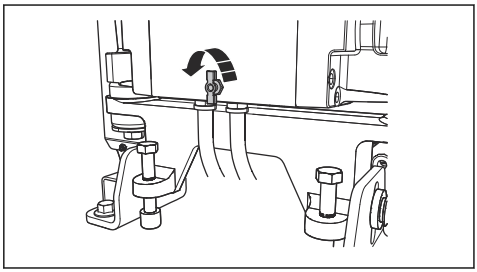

2. Поверніть клапан випуску води на коробці передач за годинниковою стрілкою, щоб закрити його.

Спорожнення водовіддільника для паливного фільтра

1. Поставте контейнер під шланг у нижній частині водовіддільника для паливного фільтра.
2. Переведіть пусковий перемикач двигуна в положення «I» (A). Не запускайте двигун.

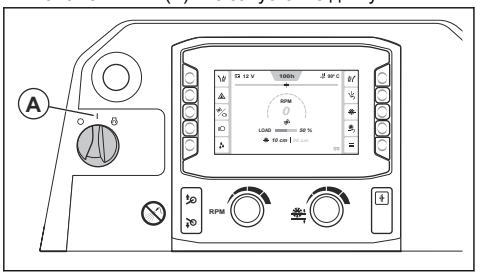

3. Дайте паливному насосу попрацювати приблизно 15 секунд, щоб підвищити тиск у паливній системі.
4. Переведіть пусковий перемикач двигуна в положення «0» (B).

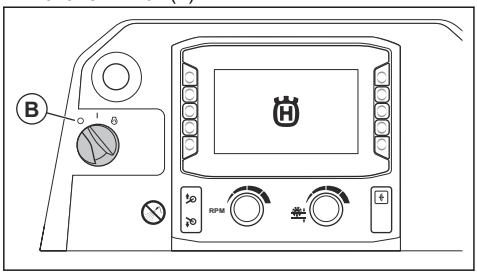

5. Відкрийте кран (C) і злийте воду з водовіддільника в контейнер.

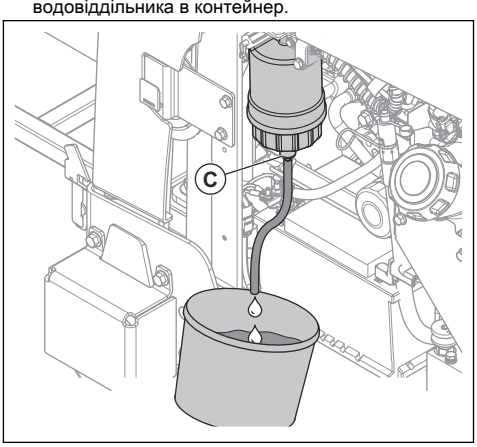

6. Закрийте кран.
7. Утилізуйте воду як хімічні відходи. див. *Утилізація на сторінці 270*.

Заміна повітряних фільтрів

1. Зніміть кришку повітряного фільтра (A).

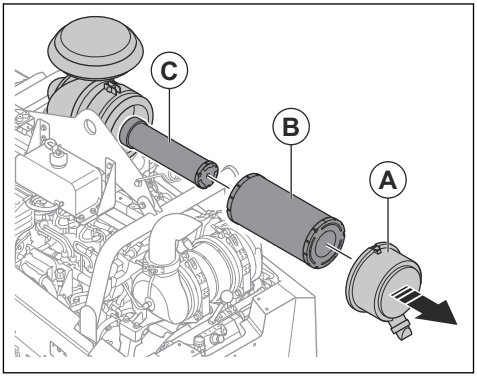

2. Вийміть зовнішній повітряний фільтр (B) і внутрішній повітряний фільтр (C).
3. Установіть повітряні фільтри у зворотній послідовності.

Заміна фільтра гідравлічної системи

1. Переконайтеся, що виріб установлено рівно.

2. Зніміть фільтр гідравлічної системи та викиньте його.

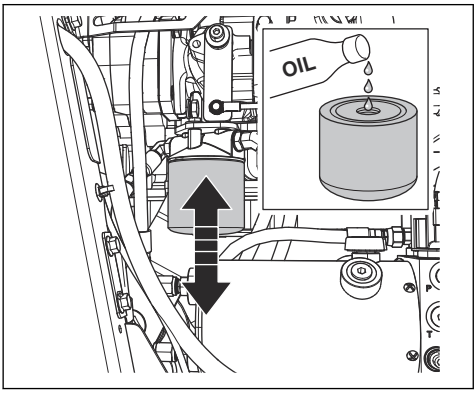

3. Заповніть новий фільтр гідравлічної системи оливою. Правильний тип оливи див. в розділі *Технічні характеристики на сторінці 271*.
4. Змастіть ущільнення кількома краплями оливи.
5. Установіть фільтр гідравлічної системи.
6. Перевірка рівня гідравлічної оливи. див. *Перевірка рівня гідравлічної оливи на сторінці 254*.

Перевірка клинових ременів

1. Зніміть передню кришку.
2. Тягніть і відпускайте клинові ремені, по одному за раз. Від ременів має бути чутно довгий звук, а не короткий.

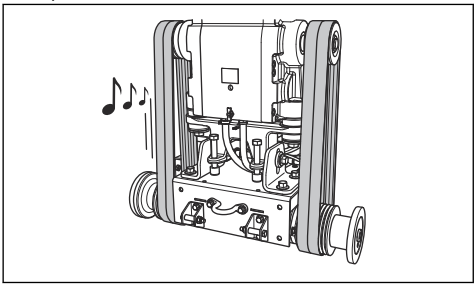

   a) Якщо ви чуєте довгий, чистий звук від клинових пасів, натяг є правильним.
   b) Якщо ви чуєте лише короткий звук від клинових пасів, натяг слабкий. див. *Збільшення натягу клинових ременів на сторінці 252*.
3. Перевірте клинові ремені на наявність зносу й пошкоджень. Замініть пошкоджені клинові ремені.

УВАГА: Не замінюйте лише один із клинових ременів. Завжди замінюйте всі чотири клинові ремені водночас.

4. Встановіть передню кришку.

Збільшення натягу клинових ременів

УВАГА: Натяг нових клинових ременів необхідно збільшити після перших 2–4 годин роботи.

1. Зніміть передню кришку.
2. Послабте 2 стопорні болти гайковим воротком для вала диска.

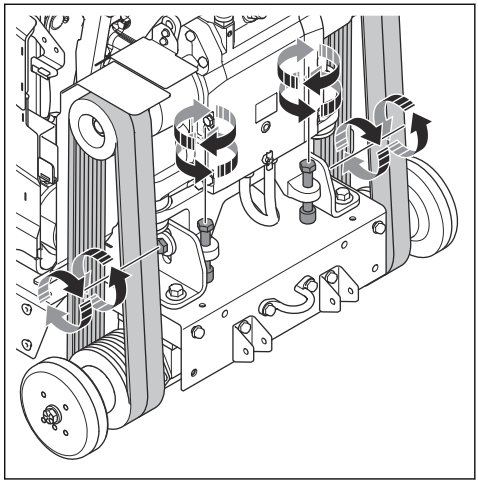

3. Повертайте болти для натягу ременя за годинниковою стрілкою, доки клинові ремені не буде натягнуто.

УВАГА: Повертайте 2 болти для рівномірного натягу ременів. Натяг двох клинових ременів має бути однаковим.

4. Перевірка клинових ременів. див. *Перевірка клинових ременів на сторінці 252*.
   a) Якщо натяг клинових ременів занизький, поверніть болти для натягу ременів.
   b) Виконуйте цю процедуру, доки натяг клинових ременів не стане правильним.
5. Затягніть 2 стопорні болти.

6. Послабте болти для натягу ременя проти годинникової стрілки приблизно на 1/16 оберту.

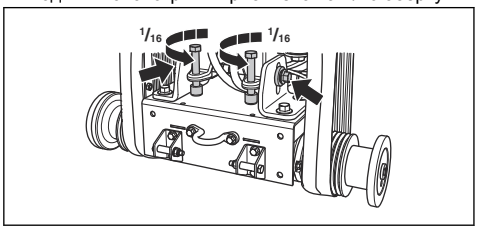

УВАГА: Упевніться, що натяг чотирьох клинових ременів однаковий. Натяг клинових ременів не має бути занадто сильним.

7. Встановіть передню кришку.

Перевірка коліс

- Огляньте колеса на наявність зносу або пошкоджень. Замініть колеса та маточини, якщо вони пошкоджені або зношені.

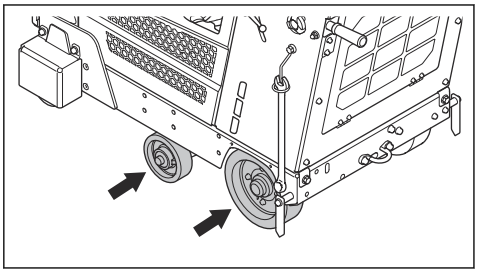

- Перевірте, чи надійно закріплені задні колеса та їхні маточини. Затягніть недостатньо затягнуті гвинти та гайки.

Перевірка рівня моторної оливи

Щоб правильно визначити рівень оливи, виріб слід правильно розташувати.

1. Під час перевірки рівня оливи у двигуні впевніться, що різальний диск знято і виріб розташовано рівно.
2. Вийміть вимірювальний стрижень із бака для оливи.

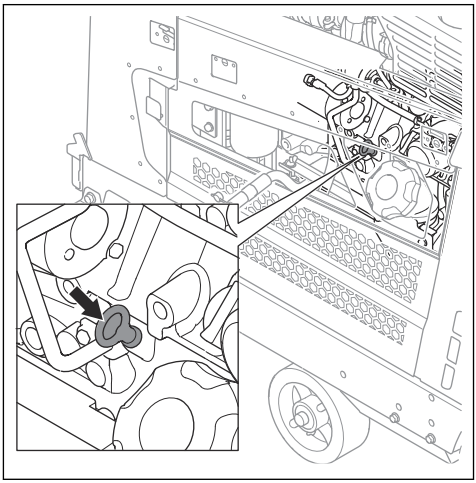

3. Очистьте оливу з вимірювального стрижня.
4. Повністю вставте вимірювальний стрижень назад у бак для оливи.
5. Вийміть вимірювальний стрижень.
6. Перевірте рівень оливи на вимірювальному стрижні. Упевніться, що рівень моторної оливи перебуває між позначками на щупі.

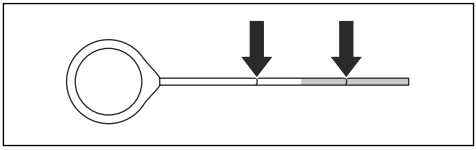

7. Якщо рівень оливи занизький, залийте моторну оливу й перевірте рівень ще раз. Правильний тип моторної оливи див. в розділі *Технічні характеристики на сторінці 271*.

Заміна моторної оливи та фільтра моторної оливи.

1. Накрийте акумулятор, щоб запобігти потраплянню оливи на нього.

2. Зніміть кришку (A) зі зливного шланга для моторної оливи.

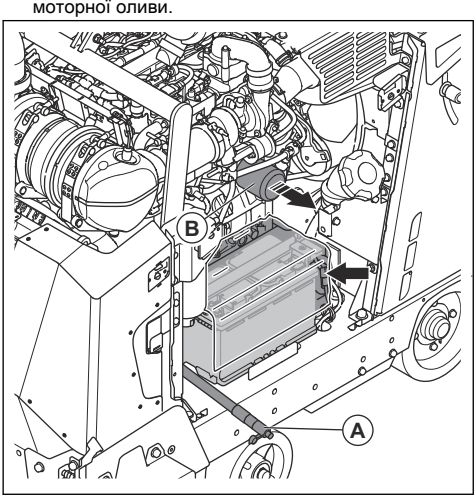

3. Відкрийте клапан і зігніть шланг, щоб злити моторну оливу.
4. Зніміть фільтр моторної оливи (B) і утилізуйте його.
5. Закрийте клапан.
6. Заповніть оливою новий фільтр моторної оливи та встановіть фільтр моторної оливи на виріб.
7. Відкрийте пробку паливного бака та заповніть систему моторною оливою. Правильний тип оливи див. в розділі *Технічні характеристики на сторінці 271*.

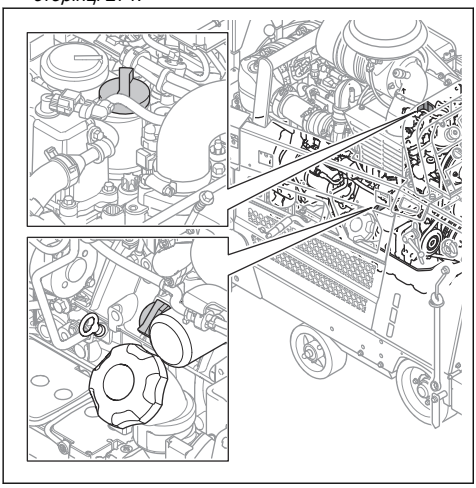

Зверніть увагу: Для моторної оливи є дві пробки паливного бака.

Перевірка рівня гідравлічної оливи

1. Зніміть пробку з оглядового отвору гідравлічного резервуара. Положення гідравлічного резервуара див в розділі *Огляд виробу, права сторона на сторінці 212*.

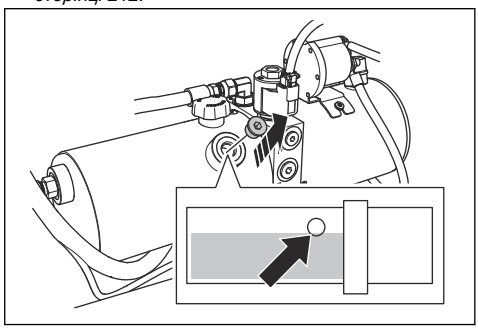

2. Упевніться, що олива сягає рівня нижнього краю отвору на гідравлічному резервуарі.
3. Якщо необхідно, зніміть кришку гідравлічного резервуара та наповніть гідравлічний резервуар оливою до правильного рівня. Правильний тип оливи див. в розділі *Технічні характеристики на сторінці 271*.

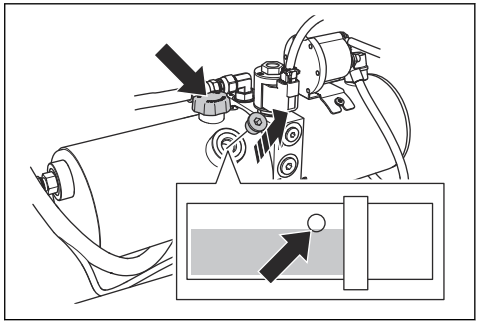

УВАГА: Не заливайте занадто багато оливи. Вона може вийти з оглядового отвору.

4. Встановіть кришку гідравлічного резервуара.
5. Вставте пробку в оглядовий отвір гідравлічного резервуара.

Заміна гідравлічної оливи

1. Вийміть пробку з оглядового отвору на гідравлічному резервуарі.

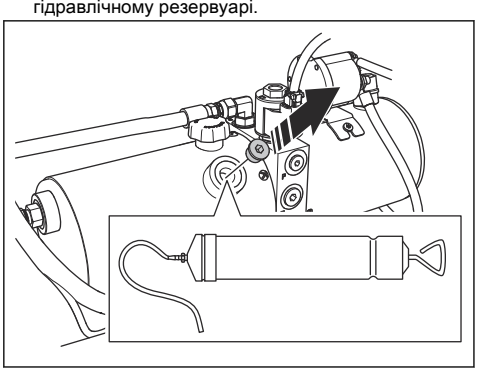

2. Для зливання масла через оглядовий отвір гідравлічного резервуара скористайтеся ручним масляним насосом.
3. Заміна фільтра гідравлічної системи. Див. *Заміна фільтра гідравлічної системи на сторінці 251*.

Перевірка рівня охолоджувальної рідини двигуна

ПОПЕРЕДЖЕННЯ: Контейнер для охолоджувальної рідини двигуна перебуває під тиском.

ПОПЕРЕДЖЕННЯ: Ризик отримання опіків. Дайте двигуну охолонути, перш ніж відкривати кришку резервуара охолоджувальної рідини двигуна.

1. Переконайтеся в тому, що двигун охолонув.
2. Перевірте рівень охолоджувальної рідини двигуна в контейнері для зливання охолоджувальної рідини двигуна. Рівень охолоджувальної рідини є правильним, якщо він перебуває між двома позначками.

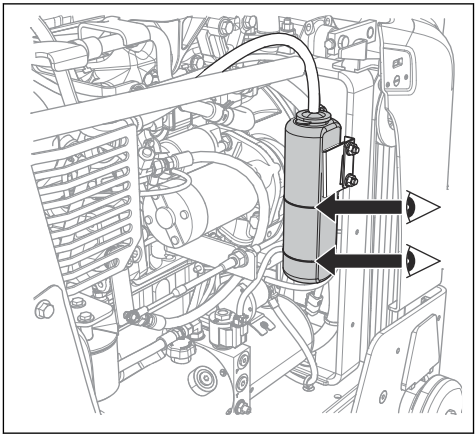

3. Якщо рівень охолоджувальної рідини двигуна занизький, зніміть кришку та долийте рідину до правильного рівня. Інформацію про правильний тип і склад охолоджувальної рідини двигуна див. в розділі *Технічні характеристики на сторінці 271*.

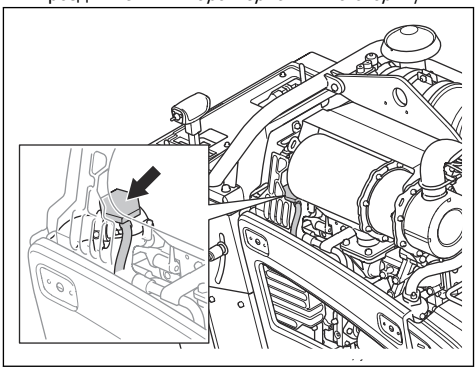

Заміна охолоджувальної рідини двигуна

ПОПЕРЕДЖЕННЯ: Ризик отримання опіків. Дайте двигуну охолонути, перш ніж відкривати кришку резервуара охолоджувальної рідини двигуна.

1. Переконайтеся в тому, що двигун охолонув.

2. Зніміть задню кришку.

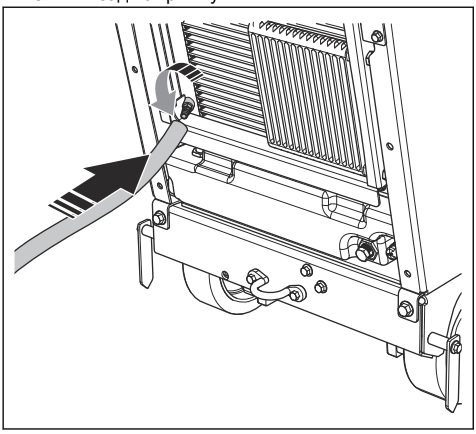

3. Встановіть подовжувач на клапан.
4. Відкрийте клапан.
5. Зніміть кришку резервуара охолоджувальної рідини двигуна. Охолоджувальна рідина двигуна витече із системи.
6. Закрийте клапан.
7. Залийте охолоджувальну рідину двигуна до рівня між двома позначками на ємності охолоджувальної рідини двигуна. Інформацію про правильний тип і склад охолоджувальної рідини двигуна див. в розділі *Технічні характеристики на сторінці 271*.

Заміна оливи в коробці передач

1. Вийміть пробку (A) з оглядового отвору на передній частині виробу.

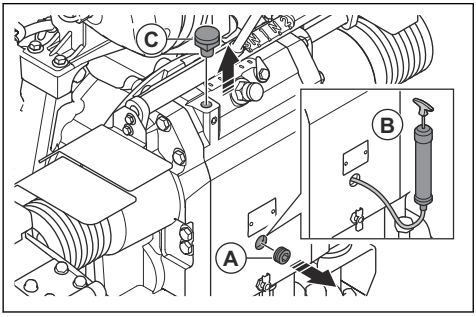

2. Для зливання оливи через оглядовий отвір скористайтеся оливним насосом (B).
3. Викрутіть гвинт (C).
4. Заливайте оливу в трубку й водночас дивіться в оглядовий отвір. Рівень оливи є правильним, коли олива починає витікати з отвору для пробки (A).
5. Встановіть пробку (A) і гвинт (B).

Заміна паливного фільтра

ПОПЕРЕДЖЕННЯ: Надягайте захисні рукавички, щоб запобігти подразненню шкіри. Пальне може потрапити з паливного фільтра на шкіру.

1. Закрийте клапан попереднього фільтра. Детальнішу інформацію див. у посібнику з експлуатації двигуна.
2. Щоб зняти паливний фільтр, поверніть його проти годинникової стрілки.

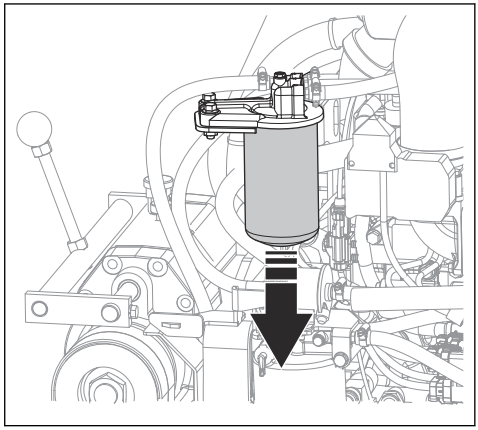

3. Заміна паливного фільтра.
4. Заповніть новий паливний фільтр дизельним пальним. Правильний тип палива див. в розділі *Технічні характеристики на сторінці 271* .
5. Змастіть ущільнення кількома краплями дизельного пального.
6. Установіть паливний фільтр.
7. Перед запуском двигуна відкрийте клапан попереднього фільтра.

Змащування виробу

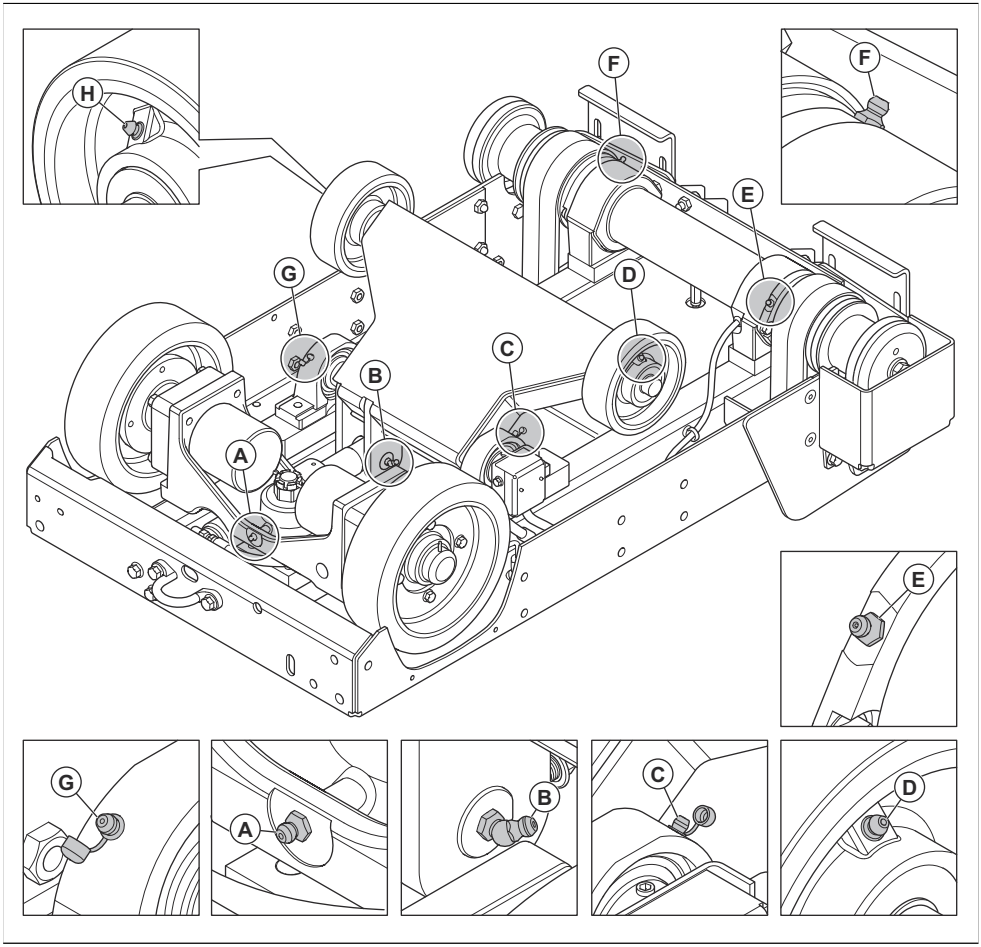

1. Зніміть різальний диск із виробу. див. *Порядок установлення та зняття різального диска на сторінці 229*.
2. Очистьте ніпель для змащування A. Замініть його, якщо він зламаний або засмічений.
3. Проштовхніть мастило через ніпель для змащування A.
4. Натисніть на перемикач, щоб підняти виріб.

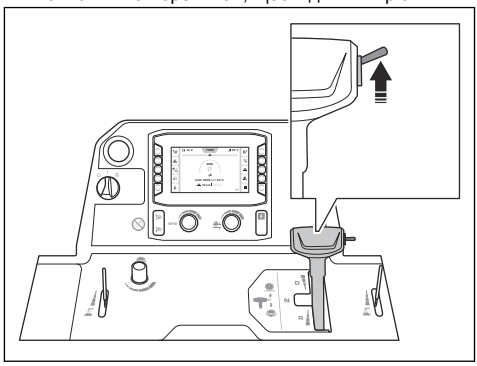

ПОПЕРЕДЖЕННЯ: Якщо на виробі встановлено комплект ваг, тримайте ноги подалі від ваг, коли піднімаєте різальний диск. Існує ризик травмування.

ПОПЕРЕДЖЕННЯ: Якщо ви використовуєте п'яте колесо, тримайте ноги подалі від нього, коли піднімаєте різальний диск. Існує ризик травмування.

5. Поставте 2 домкрати під передньою віссю.
6. Опустіть виріб на домкрати.

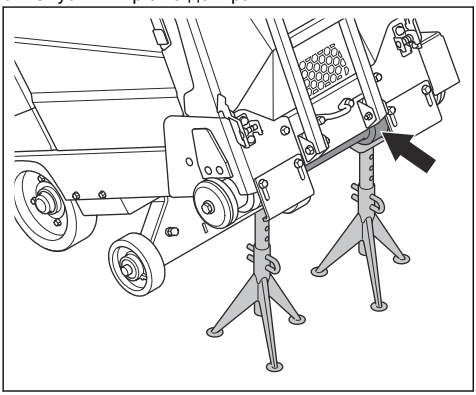

7. Очистьте ніпелі для змащування B–H.
8. Замініть пошкоджені або забиті ніпелі для змащування.
9. Змащування передніх коліс.
10. Змащування підшипників осі повороту передньої осі.
11. Змащування вала диска. Двічі натисніть змащувальний насос із кожного кінця вала диска.
12. Змастіть осі повороту на гідравлічному циліндрі.
13. Змащування підшипника задньої осі.

Додаткову інформацію про змащування див. в розділі *Технічні характеристики на сторінці 271*.

Обслуговування акумулятора

ПОПЕРЕДЖЕННЯ: Не відкривайте та не знімайте ковпачки або кришки акумулятора.

ПОПЕРЕДЖЕННЯ: Якщо акумулятор пошкоджений, замініть його.

ПОПЕРЕДЖЕННЯ: Будьте обережні під час пересування акумулятора. Акумулятор важкий.

Під'єднання та від'єднання акумулятора

УВАГА: Переконайтеся, що ви підключили правильний кабель до правильної клеми. Якщо кабелі підключені неправильно, існує ризик пошкодження виробу.

1. Встановіть тримач акумулятора (A) так, щоб кронштейн був спрямований угору. Переконайтеся, що тримач акумулятора знаходиться якомога далі від клем акумулятора.

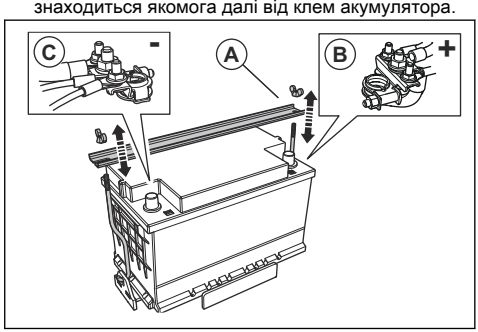

2. Під'єднайте червоний кабель акумулятора (B) до ПОЗИТИВНОЇ (+) клеми на акумуляторі.
3. Під'єднайте чорний кабель (C) до НЕГАТИВНОЇ (-) клеми на акумуляторі.
4. Від'єднайте кабелі акумулятора в послідовності, протилежній порядку під'єднання.

ПОПЕРЕДЖЕННЯ: Завжди спочатку від'єднуйте кабель від НЕГАТИВНОЇ (-) клеми.

Перевірка акумулятора

- Виконуйте перевірку акумулятора щодня.
  a) Переведіть пусковий перемикач двигуна в положення «I».

b) Перевірте напругу акумулятора (A) на дисплеї. Значення не має бути нижче 12 В.

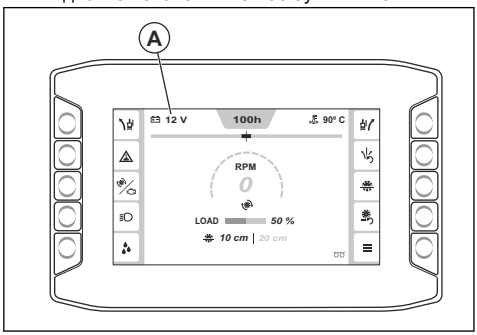

- Якщо значення нижче 12 В, зарядіть або замініть акумулятор.
- Замініть акумулятор, якщо він не може тримати напругу. Це може статися, якщо пристрій не використовувався протягом тривалого часу. Інформацію про рекомендовані акумулятори див. в розділі *Технічні характеристики на сторінці 271*.
- Регулярно заряджайте акумулятор. див. *Заряджання акумулятора на сторінці 259*.
- Тримайте контакти акумулятора й кабелі акумулятора чистими.

Заряджання акумулятора

Зверніть увагу: Під час роботи машини переконайтеся, що акумулятор заряджений. Якщо виріб не використовувався тривалий час, акумулятор потрібно зарядити.

1. Від'єднайте акумулятор від виробу. див. *Під'єднання та від'єднання акумулятора на сторінці 258*.
2. Під'єднайте акумулятор до зарядного пристрою.
3. Якщо акумулятор повністю заряджений, вийміть його із зарядного пристрою.
4. Під'єднання акумулятора до машини див. *Під'єднання та від'єднання акумулятора на сторінці 258*.

Аварійний запуск двигуна

Якщо для запуску двигуна бракує заряду акумулятора, можна виконати аварійний запуск за допомогою кабелів для запуску від зовнішнього джерела. Цей виріб обладнано системою 12 В із негативним заземленням. Виріб, що використовується для аварійного запуску, також має бути обладнано системою 12 В із негативним заземленням і зі струмом холодного запуску щонайменше 700 А.

Під'єднання кабелів для запуску від зовнішнього джерела

ПОПЕРЕДЖЕННЯ: Небезпека вибуху через виділення вибухових газів з акумулятора. Заборонено під'єднувати негативну клему зарядженого акумулятора до негативної клеми розрядженого акумулятора або біля неї.

УВАГА: Не використовуйте акумулятор цього виробу для запуску інших транспортних засобів.

1. Під'єднайте один кінець червоного кабелю акумулятора до ПОЗИТИВНОЇ (+) клеми (A) на розрядженому акумуляторі.

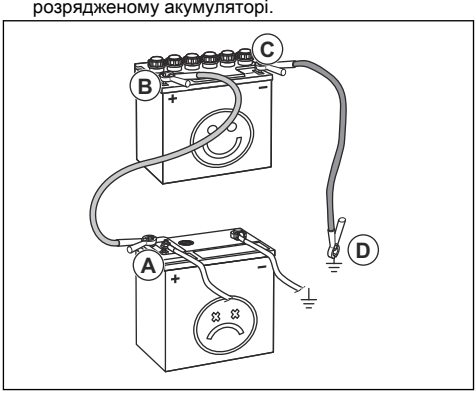

2. Під'єднайте інший кінець червоного кабелю до ПОЗИТИВНОЇ (+) клеми (B) на зарядженому акумуляторі.

ПОПЕРЕДЖЕННЯ: Не допускайте, щоб кінці червоного кабелю акумулятора торкалися рами. Це призведе до короткого замикання.

3. Під'єднайте один кінець чорного кабелю до НЕГАТИВНОЇ (-) клеми (C) зарядженого акумулятора.
4. Під'єднайте інший кінець чорного кабелю акумулятора до ЗАЗЕМЛЕННЯ ШАСІ (D), подалі від паливного бака й акумулятора.

Від'єднання кабелів для запуску від зовнішнього джерела

Зверніть увагу: Для від'єднання кабелів для запуску від зовнішнього джерела потрібно виконувати дії для їх приєднання у зворотному порядку.

1. Від'єднайте ЧОРНИЙ кабель від шасі.

2. Від'єднайте ЧОРНИЙ кабель від повністю зарядженого акумулятора.
3. Від'єднайте ЧЕРВОНИЙ кабель від 2 акумуляторів.

Регенерація

Зверніть увагу: Наявність функції регенерації є обов'язковою за законом для виробів, які продаються в Європі. Інформація в цьому розділі стосується лише виробів, які відповідають вимогам екологічного стандарту Євро-5.

Для зменшення викидів вихлопних газів дизельний двигун обладнаний дизельним сажовим фільтром (DPF). DPF збирає небажані частки, що містяться у вихлопі. Концентрація небажаних матеріалів у дизельному сажовому фільтрі збільшується під час роботи, тому його треба регулярно чистити. Процедура очищення дизельного сажового фільтра називається регенерацією.

Якщо необхідна регенерація, на ЛМІ з'являється відповідне повідомлення. Інформацію про те, як виконати регенерацію, див. в розділі *Виконання регенерації в нерухомому стані на сторінці 260*.

Виконання регенерації в нерухомому стані

ПОПЕРЕДЖЕННЯ: Не відходьте далеко від виробу, коли його двигун працює.

Зверніть увагу: Під час регенерації в нерухомому стані частота обертання двигуна автоматично збільшується.

1. Перемістіть виріб у місце, яке добре провітрюється.
2. Переконайтеся, що рівень палива достатній для заданого часу роботи за високого навантаження на двигун.
3. Натисніть кнопку «Головне меню» (A).

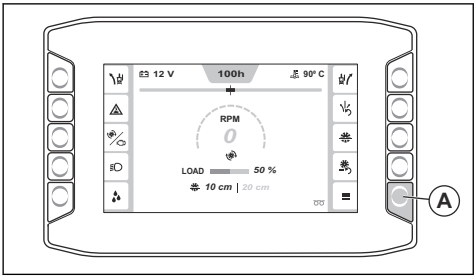

4. Виберіть «Функції», а потім — «Регенерація».

   Упевніться, що наведені далі умови виконано:

   - Двигун увімкнено.
   - Важіль керування швидкістю перебуває в нейтральному положенні.
   - Температура двигуна достатньо висока.
   - Різальний диск не рухається, зчеплення диска вимкнено.
5. Виберіть Continue (Продовжити).
6. Дотримуйтесь інструкцій і запустіть регенерацію в нерухомому стані.
7. Зачекайте приблизно 40 хвилин, доки у виробі не завершиться регенерація в нерухомому стані дизельного сажового фільтра.

   Зверніть увагу: Попереджувальні символи на ЛМІ можуть блимати під час регенерації в нерухомому стані.
8. Після завершення регенерації в нерухомому стані поверніться до структури меню.
9. Якщо на ЛМІ відобразиться повідомлення про неможливість запуску регенерації в нерухомому стані, зверніться до центру обслуговування.

Виконання регенерації з відновленням

ПОПЕРЕДЖЕННЯ: Не відходьте далеко від виробу, коли його двигун працює.

Зверніть увагу: Під час регенерації частота обертання двигуна автоматично збільшується.

1. Виконайте ту саму процедуру, що і для регенерації в нерухомому стані, але переконайтеся, що у виробі є достатньо палива для роботи двигуна протягом 3 годин.
2. Якщо на ЛМІ відобразиться повідомлення про неможливість запуску регенерації, зверніться до центру обслуговування.

Скасування регенерації

- Щоб скасувати регенерацію після її запуску, натисніть кнопку скасування на дисплеї.

Усунення несправностей

ПОПЕРЕДЖЕННЯ: Якщо двигун або різальний диск зупиняється, повністю підніміть різальний диск із різу. Переведіть пусковий перемикач двигуна в положення «0» і натисніть кнопку зупинення машини на панелі керування. Повністю огляньте виріб перед повторним запуском.

Щоб отримати детальнішу інформацію про , див. розділ *Символи на ЛМІ на сторінці 218*.

Несправність	Причина	Рішення
Двигун зупиняється під час роботи.	Паливний бак порожній.	Залийте до паливного бака (A) паливо правильного типу.
	Вимикач системи безпеки подачі води зупиняє двигун через відсутність тиску води.	Деактивуйте вимикач системи безпеки подачі води. Перевірте подачу води.
	Натиснуто кнопку зупинення машини.	Деактивуйте зупинення машини.
	Завелике навантаження на різальний диск.	Слухайте звук двигуна. Якщо частота обертання двигуна знижується, потягніть важіль керування частотою назад.
	Запобіжник не працює.	Замініть несправні запобіжники.
Різальний диск зупиняється під час роботи.	Натяг привідного паса недостатній.	Перевірте натяг привідного паса.
	Зчеплення диска вимкнено.	Увімкніть зчеплення диска, щоб задіяти привід диска. Під час задіяння зчеплення диска впевніться, що частота обертання двигуна не перевищує 1200 об/хв.
	Електрична несправність у зчепленні диска або несправний запобіжник.	Перевірте запобіжники. Замініть несправні запобіжники.
Різальний диск знижується занадто швидко.	Занадто сильно відкрито клапан, який контролює швидкість змінення положення різального диска.	Поверніть ручку регулювання швидкості опускання диска за годинниковою стрілкою, щоб установити відповідну швидкість.
Диск ріже занадто повільно.	Різальний диск тупий, або тиск подачі занадто високий.	Зменште глибину різання та частоту обертання двигуна на короткий час.
Блок керування перезапускається під час спроби запуску двигуна.	Напруга акумулятора замала.	Зарядіть акумулятор, замініть акумулятор або скористайтеся кабелями для запуску від зовнішнього джерела.
Виріб вібрує більше, ніж зазвичай.	Пошкоджено диск.	Замініть лезо.

Коди для різних типів повідомлень

Код	Повідомлення на ЛМІ	Причина	Рішення
1	«Machine stop button. Pressed.» (Кнопка зупинення машини. Натиснуто.)	Активовано кнопку зупинення виробу.	Деактивуйте зупинення машини.
2			

Код	Повідомлення на ЛМІ	Причина	Рішення
3	«Machine stop state. Active.» (Стан зупинення виробу. Активно.)	Перемикач запуску двигуна не встановлено в положення «0» після деактивації кнопки зупинення машини.	Встановіть перемикач запуску двигуна в положення «0» і запустіть виріб знову.
4	«Drive control lever. In wrong position.» (Важіль керування приводом. У неправильному положенні.)	Важіль керування приводом не встановлено в нейтральне положення під час спроби запуску двигуна.	Перед запуском двигуна встановіть важіль керування приводом у нейтральне положення.
5	«Blade clutch. Engaged.» (Зчеплення диска. Ввімкнено.)	Зчеплення диска вмикається під час спроби запуску двигуна.	Перед запуском двигуна відключіть зчеплення диска.
6	«Engine RPM. Too high.» (Частота обертання двигуна. Зависоке значення.)	Неможливо ввімкнути зчеплення, коли частота обертання двигуна становить 1200 об/хв або більше.	Зменште частоту обертання двигуна перед тим, як натиснути кнопку зчеплення.
7	«Water pressure. Low» (Тиск води. Низький)	Потік води до системи водяного охолодження відсутній або недостатній.	Перевірте систему водяного охолодження. Переконайтеся, що подача води підключена, немає засмічень і водяний клапан відкритий.
8			
20	«Service. Needed.» (Обслуговування. Необхідне.)	Необхідно виконати обслуговування виробу.	Зверніться до центру обслуговування Husqvarna.
22	«Low idle timer. Engine will shut off soon.» (Таймер низької частоти холостого ходу. Двигун скоро вимкнеться.)	Виріб працює на низькій частоті обертання на холостому ходу понад 5 хвилин.	Зупиніть виріб.
23	«Low idle timery. Engine is turned off.» (Таймер низької частоти холостого ходу. Двигун вимкнено.)	Виріб працював на низькій частоті обертання на холостому ходу понад 10 хвилин, і двигун зупинився.	Перезапустіть виріб.
40	«Control module. Communication lost.» (Модуль керування. Зв'язок утрачено.)	Від модуля керування не надходить сигнал CAN. Можливо, виріб працює неправильно.	Зупиніть виріб і зверніться до авторизованого сервісного центру Husqvarna.
41	«Engine. Communication lost.» (Двигун. Зв'язок утрачено.)	Від ЕБК двигуна не надходить сигнал CAN. Можливо, виріб працює неправильно.	Зупиніть виріб і зверніться до авторизованого сервісного центру Husqvarna.
42	«Control system. Incompatible devices.» (Система керування. Несумісні пристрої.)	Програмне забезпечення дисплея та модуля керування не відповідають одне одному.	Користуйтеся виробом обережно і тільки на коротких відстанях. Зупиніть виріб і зверніться до авторизованого сервісного центру Husqvarna.
43	«Machine configuration. Incorrect.» (Конфігурація виробу. Неправильна.)	Конфігурація в модулі керування не відповідає двигуну на машині.	Зверніться до центру обслуговування Husqvarna.

Код	Повідомлення на ЛМІ	Причина	Рішення
44	«Control module. Internal fault.» (Модуль керування. Внутрішня несправність.)	Виріб працює неправильно.	Зверніться до центру обслуговування Husqvarna.
45	«Control module. Over temperature.» (Модуль керування. Перегрів.)	Занадто висока внутрішня температура модуля керування.	Зверніться до центру обслуговування Husqvarna.
46	«Machine stop function. Failure.» (Функція зупинення виробу. Відмова.)	Функція зупинення виробу не працює належним чином.	Зверніться до центру обслуговування Husqvarna.
47	«E-track. Malfunction.» (E-track. Несправність.)	Функція E-track працює неправильно.	Зверніться до центру обслуговування Husqvarna.
48	«E-track. Malfunction.» (E-track. Несправність.)	Функція E-track працює неправильно.	Переконайтеся, що колеса не заблоковано.
			Перемістіть E-track у протилежному напрямку.
			Зверніться до центру обслуговування Husqvarna.
50	«E-track. Malfunction.» (E-track. Несправність.)	Неможливо визначити положення E-track.	Зверніться до центру обслуговування Husqvarna.
56	«Battery. Not charging» (Акумулятор. Не заряджається)	Акумулятор не заряджається.	Зверніться до центру обслуговування Husqvarna.
57	«Control module. Uncontrolled shut off.» (Модуль керування. Некероване вимкнення.)	Можливо, налаштування виробу втрачено.	Зверніться до центру обслуговування Husqvarna.
61	«Ignition output. Malfunction.» (Вихід запалювання. Несправність.)	Помилка в сигналі керування запалюванням ЕБК.	Зверніться до центру обслуговування Husqvarna.
62	«Crank output. Malfunction.» (Вихід колінчастого вала. Несправність.)	Несправність в сигналі керування запуском двигуна ЕБК.	Зверніться до центру обслуговування Husqvarna.
63	«Hydraulic pump. Malfunction.» (Гідравлічний насос. Несправність.)	Несправність у сигналі керування реле гідравлічного підйомного насоса.	Зверніться до центру обслуговування Husqvarna.
64	«Hydraulic valve. Malfunction.» (Гідравлічний клапан. Несправність.)	Несправність у сигналі керування гідравлічним клапаном опускання.	Зверніться до центру обслуговування Husqvarna.
65	«Clutch output. Malfunction.» (Вихід зчеплення. Несправність.)	Несправність у сигналі керування реле зчеплення.	Зверніться до центру обслуговування Husqvarna.

Код	Повідомлення на ЛМІ	Причина	Рішення
66	«Work light. Malfunction.» (Робоче освітлення. Несправність.)	Несправність у сигналі керування реле робочого освітлення.	Зверніться до центру обслуговування Husqvarna.
67	«5th wheel. Malfunction.» (П'яте колесо. Несправність.)	Несправність у сигналі керування реле п'ятого колеса.	Зверніться до центру обслуговування Husqvarna.
68	«Water pump. Malfunction.» (Водяний насос. Несправність.)	Несправність у сигналі керування реле водяного насоса.	Зверніться до центру обслуговування Husqvarna.
69	«ECU relay. Malfunction.» (Реле ЕБК. Несправність.)	Несправність у сигналі керування реле ЕБК.	Зверніться до центру обслуговування Husqvarna.
70	«Start enable. Malfunction.» (Увімкнення запуску. Несправність.)	Несправність у сигналі керування реле запуску.	Зверніться до центру обслуговування Husqvarna.
71	«External power. Malfunction.» (Зовнішнє живлення. Несправність.)	У системі управління виробом виявлено несправність у джерелі живлення перемикача та датчиків.	Зверніться до центру обслуговування Husqvarna.
72	«Unused pin X1.36. Malfunction.» (Не задіяно контакт X1.36. Несправність.)	Несправність електропроводки.	Зверніться до центру обслуговування Husqvarna.
73	«Unused pin X1.39. Malfunction.» (Не задіяно контакт X1.39. Несправність.)	Несправність електропроводки.	Зверніться до центру обслуговування Husqvarna.
74	«Unused pin X1.40. Malfunction.» (Не задіяно контакт X1.40. Несправність.)	Несправність електропроводки.	Зверніться до центру обслуговування Husqvarna.
79	«Engine start switch. Start signal failure.» (Пусковий перемикач двигуна. Збій сигналу запуску.)	Помилка сигналу керування від перемикача запуску двигуна.	Зупиніть виріб і переконайтеся, що виконано всі необхідні кроки перед запуском виробу.
80	«Machine stop button. Malfunction.» (Кнопка зупинення машини. Несправність.)	Помилка сигналу керування від кнопки зупинки машини.	Зверніться до центру обслуговування Husqvarna.
81	«Water pressure switch. Malfunction» (Перемикач тиску води. Несправність)	Несправність у сигналі керування від реле тиску води.	Зверніться до центру обслуговування Husqvarna.
82	«Blade raise switch. Malfunction» (Перемикач підняття диска. Несправність)	Несправність у сигналі керування від перемикача підйому диска.	Зверніться до центру обслуговування Husqvarna.

Код	Повідомлення на ЛМІ	Причина	Рішення
83	«Blade lowering switch. Malfunction.» (Перемикач опускання диска. Несправність.)	Помилка в сигналі від перемикача опускання диска.	Зверніться до центру обслуговування Husqvarna.
84	«Neutral sensor. Malfunction.» (Датчик нейтрального положення. Несправність.)	Помилка в сигналі від датчика нейтрального положення.	Зверніться до центру обслуговування Husqvarna.
85	«Unused pin X1.29. Malfunction.» (Не задіяно контакт X1.29. Несправність.)	Несправність електропроводки.	Зверніться до центру обслуговування Husqvarna.
86	«Clutch switch. Malfunction.» (Перемикач зчеплення. Несправність.)	Помилка в сигналі керування від перемикача зчеплення.	Зверніться до центру обслуговування Husqvarna.
87	«Unused pin X1.10. Malfunction.» (Не задіяно контакт X1.10. Несправність.)	Несправність електропроводки.	Зверніться до центру обслуговування Husqvarna.
88	«E-track position sensor. Malfunction.» (Датчик положення E-track. Несправність.)	Помилка в сигналі від датчика положення E-track.	Зверніться до центру обслуговування Husqvarna.
89	«Blade speed sensor. Malfunction.» (Датчик швидкості диска. Несправність.)	Помилка в сигналі від датчика частоти обертання диска.	Зверніться до центру обслуговування Husqvarna.
90	«Blade depth encoder. Malfunction.» (Перетворювач глибини диска. Несправність.)	Помилка в сигналі від перетворювача глибини диска.	Зверніться до центру обслуговування Husqvarna.
91			
92	«Engine speed encoder. Malfunction.» (Перетворювач швидкості двигуна. Несправність.)	Помилка в сигналі від перетворювача швидкості двигуна.	Зверніться до центру обслуговування Husqvarna.
93			
94	«Blade depth. Malfunction.» (Глибина занурення диска. Несправність.)	Помилка в сигналі від датчика глибини занурення диска.	Зверніться до центру обслуговування Husqvarna.
100	«Regeneration. Requested.» (Регенерація. Запитано.)	Занадто велика кількість сажі в DPF.	Переконайтеся, що рівень палива становить мінімум 50 %, і виконайте регенерацію в нерухомому стані.
101	«Regeneration. Required.» (Регенерація. Обов'язково.)	Занадто велика кількість сажі в DPF, і двигун працює на зниженій швидкості, доки не буде виконано регенерацію.	Переконайтеся, що рівень палива становить мінімум 50 %, і виконайте регенерацію в нерухомому стані.

Код	Повідомлення на ЛМІ	Причина	Рішення
102	«Regeneration. Limp home.» (Регенерація. Режим безпеки.)	Занадто велика кількість сажі в DPF, і двигун працює зі зниженим крутним моментом і швидкістю, доки не буде виконано регенерацію.	Зупиніть виріб. Переконайтеся, що рівень палива становить мінімум 50 %, і виконайте регенерацію відновлення.
103	«Regeneration. Requested.» (Регенерація. Запитано.)	Занадто велика кількість сажі в DPF.	Переконайтеся, що рівень палива становить мінімум 50 %, і виконайте регенерацію.
104	«Regeneration. Limp home.» (Регенерація. Режим безпеки.)	Занадто велика кількість сажі в DPF, і двигун працює зі зниженим крутним моментом, доки не буде виконано регенерацію.	Переконайтеся, що рівень палива становить мінімум 50 %, і виконайте регенерацію.
105	«Regeneration. Limp home.» (Регенерація. Режим безпеки.)	Занадто велика кількість сажі в DPF, і двигун працює зі зниженим крутним моментом і на низьких обертах.	Зверніться до центру обслуговування Husqvarna.
106	«DPF failure. Limp home.» (Несправність DPF. Режим безпеки.)	Занадто велика кількість сажі в DPF, і двигун працює зі зниженим крутним моментом і на низьких обертах.	Зверніться до центру обслуговування Husqvarna.
107	«DPF ash load. High.» (Зола в DPF. Високий рівень.)	Кількість золи в DPF занадто велика.	Зверніться до центру обслуговування Husqvarna.
108			
109		Кількість золи в DPF занадто велика, і двигун працює зі зниженим крутним моментом.	
110	«Engine. NOx diagnostics error.» (Двигун. Помилка діагностики NOx.)	Несправність датчика температури газу EGR.	Зверніться до центру обслуговування Husqvarna.
111	«Engine. NOx or engine error.» (Двигун. Помилка NOx або двигуна.)	Несправність, пов'язана з викидами NOx, в системах післяобробки вихлопних газів.	Зверніться до центру обслуговування Husqvarna.
112	«Exhaust. High temperature.» (Вихлоп. Висока температура.)	Висока температура вихлопних газів.	Не застосовується
120	«Oil pressure. Low» (Тиск оливи. Низький)	Занизький тиск оливи.	Перевірте рівень моторної оливи.
121	«Engine coolant. Over temperature.» (Охолоджувальна рідина двигуна. Перегрів.)	Двигун перегрівся.	Перевірте рівень охолоджувальної рідини двигуна та додайте її у двигун за потреби.
			Перевірте повітряний фільтр радіатора і за необхідності очистьте його.
122	«Fuel pressure. Low.» (Тиск пального. Низький.)	Занизький рівень пального.	Заправте пальним.

Код	Повідомлення на ЛМІ	Причина	Рішення
123	«Fuel system. Water level high.» (Паливна система. Високий рівень води.)	У водовіддільнику занадто багато води.	Злийте воду з водовіддільника.
124	«Fuel system. Water level high.» (Паливна система. Високий рівень води.)	У водовіддільнику занадто багато води, і двигун працює на низькій швидкості, доки водовіддільник не буде спорожнено.	Злийте воду з водовіддільника.

Транспортування, зберігання й утилізація

Транспортування

ПОПЕРЕДЖЕННЯ: Будьте обережні під час транспортування. Виріб важкий і може спричинити травмування або пошкодження, якщо впаде або зміститься під час транспортування.

Колеса призначені для переміщення виробу вручну на невеликі відстані. Для переміщення виробу на великі відстані підніміть його або перевезіть транспортним засобом.

УВАГА: Не тягніть виріб за транспортним засобом.

- Зафіксуйте виріб під час транспортування. Переконайтеся, що виріб не рухатиметься під час транспортування.
- Зніміть різальний диск до початку транспортування виробу.
- Видаліть усі інструменти й ключі.
- У разі транспортування виробу й пального необхідно переконатися у відсутності протікань і випарів. Іскри або відкритий вогонь, наприклад, від електричних пристроїв, можуть спричинити пожежу.
- Для транспортування пального слід використовувати лише затверджені резервуари.
- Перевіряйте нові різальні диски на відсутність пошкоджень, що могли виникнути під час транспортування.

Переміщення виробу з увімкненим двигуном

1. Переведіть пусковий перемикач двигуна в положення «I» (A).

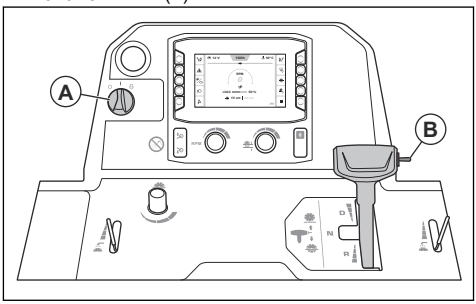

2. Натискайте на перемикач (B), доки різальний диск не торкнеться землі.

ПОПЕРЕДЖЕННЯ: Якщо на виробі встановлено комплект ваг, тримайте ноги подалі від ваг, коли піднімаєте різальний диск. Існує ризик травмування.

ПОПЕРЕДЖЕННЯ: Якщо ви використовуєте п'яте колесо, тримайте ноги подалі від нього, коли піднімаєте різальний диск. Існує ризик травмування.

3. Встановіть важіль керування швидкістю в нейтральне положення.

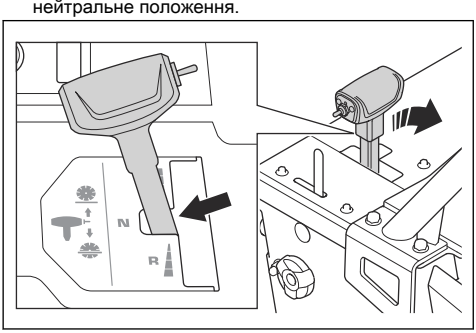

4. Вимкніть зчеплення. див. *Увімкнення та вимкнення зчеплення на сторінці 237*.
5. Запустіть виріб. див. *Запуск виробу на сторінці 243*.
6. Керуйте виробом за допомогою важеля для регулювання швидкості.
7. Відрегулюйте опір на важелі для регулювання швидкості гайкою на боці важеля регулювання швидкості.

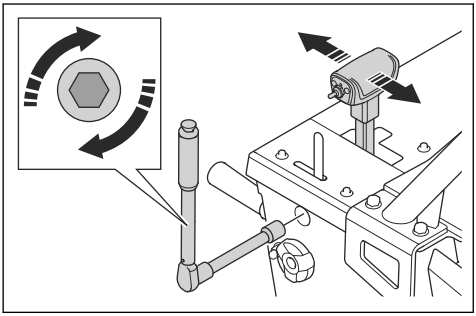

Переміщення виробу по пандусу вгору й униз

ПОПЕРЕДЖЕННЯ: Будьте дуже обережні під час переміщення виробу вгору й униз по пандусам з увімкненим двигуном. Оскільки цей виріб важкий, існує ризик травмування, якщо він упаде або рухатиметься занадто швидко.

ПОПЕРЕДЖЕННЯ: На пандусах із великим кутом завжди використовуйте лебідку. Не ходіть і не залишайтеся на шляху руху виробу.

ПОПЕРЕДЖЕННЯ: Не ходіть і не зупиняйтеся перед задньою частиною виробу, коли ви переміщуєте його вгору або вниз по пандусу.

- Щоб перемістити виріб по пандусу вниз, повільно спускайте виріб назад.
- Щоб перемістити виріб по пандусу вгору, повільно піднімайте виріб уперед.

Переміщення виробу з вимкненим двигуном

1. Переведіть пусковий перемикач двигуна в положення «I» (A).

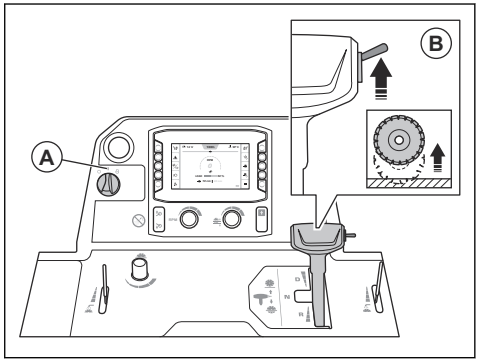

2. Натискайте на перемикач (B), доки різальний диск не торкнеться землі.

ПОПЕРЕДЖЕННЯ: Якщо на виробі встановлено комплект ваг, тримайте ноги подалі від ваг, коли піднімаєте різальний диск. Існує ризик травмування.

ПОПЕРЕДЖЕННЯ: Якщо ви використовуєте п'яте колесо, тримайте ноги подалі від нього, коли піднімаєте різальний диск. Існує ризик травмування.

3. Встановіть важіль керування швидкістю в нейтральне положення.

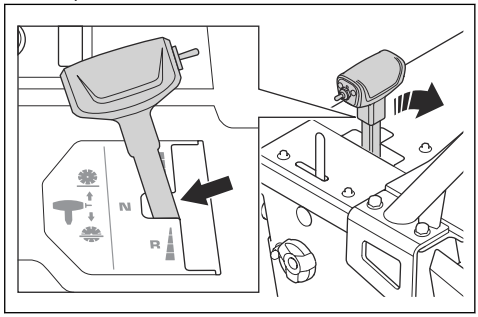

4. Тримайтеся за ручки керування та штовхайте виріб для його переміщення.

Піднімання виробу

ПОПЕРЕДЖЕННЯ:
Переконайтеся в тому, що вантажопідіймальне обладнання має відповідний типорозмір. На паспортній табличці зазначено масу виробу.

ПОПЕРЕДЖЕННЯ: Не піднімайте пошкоджений виріб. Переконайтеся в тому, що піднімальне вушко правильно встановлено й не пошкоджено.

ПОПЕРЕДЖЕННЯ: Не проводьте технічне обслуговування піднятого виробу.

УВАГА: Не використовуйте ручки керування для піднімання виробу.

- Прикріпіть піднімальне обладнання за піднімальне вушко.

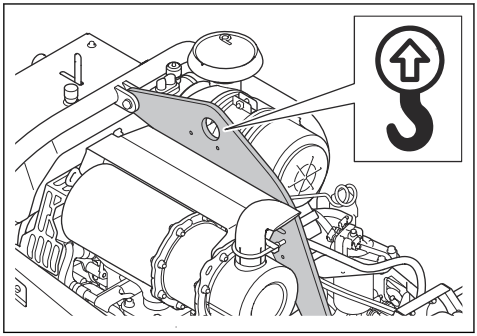

Надійне кріплення виробу на транспортному засобі

1. Протягніть 2 стропи через скобу для прив'язування (A) на передній частині виробу та прикріпіть їх до транспортного засобу. Кут X повинен становити 50–55 градусів.

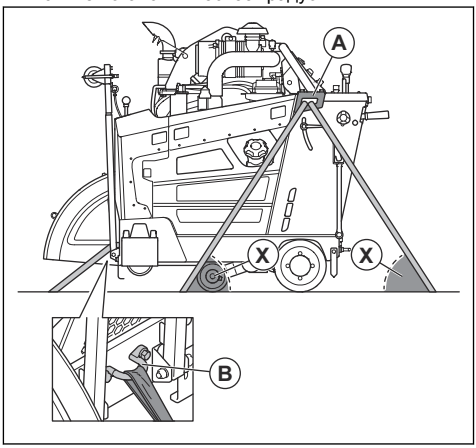

2. Протягніть одну стропу через скобу для прив'язування (B) на передній частині виробу та прикріпіть стропу до транспортного засобу.

Зберігання

- Зберігайте виріб у закритому приміщенні, куди не матимуть доступу діти й особи без належної підготовки.
- Зливання води з коробки передач.
- Переведіть пусковий перемикач двигуна в положення «0».
- Встановіть важіль керування швидкістю в нейтральне положення.
- Зніміть різальний диск із виробу.
- Тримайте різальні диски в безпечному місці, щоб уникнути їх пошкодження.
- Зберігайте різальні диски в сухому місці, захищеному від впливу низьких температур.
- Перевіряйте нові різальні диски на відсутність пошкоджень, що могли виникнути під час зберігання.
- У разі зберігання виробу та пального необхідно переконатися у відсутності протікань і випарів. Іскри або відкритий вогонь, наприклад від електричних пристроїв, можуть спричинити пожежу.
- Для зберігання пального слід використовувати лише затверджені резервуари.
- Зберігайте акумулятор у прохолодному та сухому місці.
- Перед зберіганням виробу встановіть ручки керування в найкоротше положення. див.

Регулювання положення ручок керування на сторінці 236.

Для підготовки виробу до тривалого зберігання також слід виконати наведені далі дії.

- Очистьте виріб і виконайте повне технічне обслуговування.
- Змастіть усі точки змащування.
- Від'єднайте кабель акумулятора від негативного контакту акумулятора та покладіть кабель акумулятора на безпечній відстані від акумулятора.
- Під час тривалого зберігання виконуйте компенсаційне заряджання акумулятора.
- Наповніть паливний бак, щоб запобігти потраплянню води в паливну систему.
- Зберігайте виріб у сухому місці, захищеному від впливу низьких температур.
- Спорожнення водовіддільника для паливного фільтра.
- Перевірте, чи є прийнятними температури в місці зберігання виробу з урахуванням точки замерзання охолоджувальної рідини двигуна.
- Накрийте виріб захисною кришкою. Це є особливо важливим для зберігання зовні приміщень.
- Замініть моторну оливу після тривалого зберігання.

Утилізація

- Хімічні речовини можуть бути небезпечними, тому їх заборонено викидати, просто залишаючи на землі. Утилізувати використані хімічні речовини слід у сервіс-центрі або спеціально відведеному для цього місці.
- Зношений виріб або виріб необхідно надіслати дилеру чи до відповідного місця для утилізації.
- Мастило, фільтри для мастила та батареї можуть шкодити довкіллю. Виконуйте місцеві вимоги й відповідні норми та правила щодо утилізування.
- Не викидайте акумулятор разом із побутовим сміттям.
- Акумулятор необхідно надіслати до центру обслуговування Husqvarna або утилізувати у спеціальному місці для утилізації відпрацьованих акумуляторів.

Технічні характеристики

Двигун*	
Марка двигуна, тип	Yanmar, 4TNV88C-DHQ
Потужність двигуна, кВт/к. с. за об/хв [36]	35,5 / 47,6 за 3000
Об'єм, дм^3/кубічних дюймів	2,2/134
Циліндрів	4
Повітряний фільтр	Радіальне ущільнення з елементом попереднього очищення й індикатором обмеження
Стартер	Електричний двигун
Пальне	Тільки дизельне пальне з дуже низьким вмістом сірки

* = докладнішу інформацію й відповіді на запитання про цей конкретний двигун див. у посібнику з експлуатації двигуна або на веб-сайті виробника двигуна.

Паливна система й система змащування	
Ємність паливного бака, л / галонів	24,5 / 6,5
Місткість бака для оливи, л	7,4 / 7,8
Моторна олива	SAE 15W40 або SAE 10W30, API класу CJ-4, ACEA E6-08, ACEA E9-08
Паливний фільтр двигуна	Yanmar 129C00-55800
Фільтр моторної оливи	Стандартний фільтр Yanmar
Олива для коробки передач	SAE 75W90
Ємність бака для оливи для коробки передач, л / кварт	Модель з одноступеневою коробкою передач: 0,95 / 1 Модель із триступеневою коробкою передач: 1,77 / 1,87
Мастило	Якість: NLGI 2. Стандарт: SAE J310
Гідравлічна олива	SAE 15W40, API класу SE, API класу CC, API класу CD
Ємність бака для гідравлічної оливи, л / кварт	0,95 / 0,53

[36] Як зазначено виробником двигуна. Указана номінальна потужність двигуна є середньою валовою потужністю (за вказаної частоти в обертах на хвилину) типового серійного двигуна для цієї моделі, виміряною згідно зі стандартом SAE J1995.

Паливна система й система змащування	
Охолоджувальна рідина	Етиленгліколь і вода, суміш 50/50. Уже залито у виріб. Пропіленгліколь і вода, суміш 50/50  **УВАГА:** Не робіть суміш безпосередньо в резервуарі. Правильну суміш 50/50 простіше отримати, зробивши її в окремому контейнері.

Акумулятор	
Тип клеми	T6
BCI	91
Напруга, В	12
Ємність, А·год	60–100
Струм холодного пуску, А	660–760
Макс. розмір Д × Ш × В, мм / дюймів	280 × 175 × 175 / 11 × 6,9 × 6,9

Комплект пилки	500 / 20	650 / 26	750 / 30	900 / 36
Діаметр кожуха диска, мм / дюймів	500 / 20	650 / 26	750 / 30	900 / 36
Максимальна глибина різання, мм / дюймів	193 / 7,75	262 / 10,5	312 / 12,5	374 / 15
Частота обертання вала диска, об./хв.	2400	1866	1628	1355
Приблизна потужність на валу, кВт / к. с.	31 / 42			
Розмір отвору, мм / дюймів	25,4 / 1 з одним штирем приводу			
Діаметр фланця швидкознімного диска, мм / дюйми	114,5 / 4,5	127 / 5	127 / 5	152,5 / 6
Привод вала леза	Три клинові ремені VX на сторону			
Охолоджувальна рідина для диска	Вода			
Кріплення кожуха диска	Насувне, автоматичне замикання			
Привод	Гідравлічні			
Максимальна швидкість руху	Безступенева: 0–37 м/хв або 0–122 футів/хв, уперед і назад. Максимальна швидкість руху назад 25 м/хв на моделях для ЄС.			
Рама	Міцний жорсткий корпус і конструкція зі швелерного профілю			
Номінальна вага (без тари), кг / фунти	756/1667	761/1678	765/1687	771/1700

Комплект пилки	500 / 20	650 / 26	750 / 30	900 / 36
Макс. робоча вага, включаючи додаткові аксесуари, кг / фунти	799/1761	808/1781	817/1801	829/1828
Максимальний кут нахилу, градуси	10	10	10	10

Випромінювання шуму й вібрації	
Рівень звукової потужності, дБ (A)	113
Гарантований рівень звукової потужності, L_{WA} дБ(A) [37]	119
Рівень звукового тиску у вусі оператора, дБ (A) [38]	104
Рівень вібрації, a_{hv}, м/с^2, права рукоятка / ліва рукоятка [39]	<3,8 / <2,9

Декларативна заява про шум і вібрацію

Ці заявлені значення було отримано під час лабораторних випробувань відповідно до вказаної директиви або стандартів. Ці значення є придатні для порівняння із заявленими значеннями інших виробів, випробуваних відповідно до тієї ж директиви або стандартів. Ці заявлені значення підходять для попередньої оцінки ризику, але значення в окремих робочих місцях можуть бути вищими. Фактичний вплив і ризик заподіяння шкоди, яким піддаватиметься конкретний користувач, є унікальними та залежать від способу роботи користувача, типу оброблюваного виробом матеріалу, а також від часу впливу й фізичного стану користувача та стану виробу.

[37] Випромінювання шуму в середовище, виміряне як звукова потужність (L_{WA}), відповідає директиві ЄС 2000/14/ЕС. Різниця між гарантованим та виміряним рівнем звукової потужності полягає в тому, що гарантований рівень звукової потужності також враховує розбіжність у результатах вимірювання та відміни між різними машинами однієї моделі згідно з Директивою 2000/14/ЕС.

[38] Рівень шумового тиску у вусі оператора відповідає стандарту EN 13862. Заявлені дані про рівень шумового тиску мають стандартну статистичну розбіжність (стандартне відхилення) у 2,5 дБ(A).

[39] Рівень вібрації відповідає стандарту EN 13862. Заявлені дані про рівень вібрації містять типовий статистичний розкид (стандартне відхилення) у 1 м/с^2.

Розміри виробу

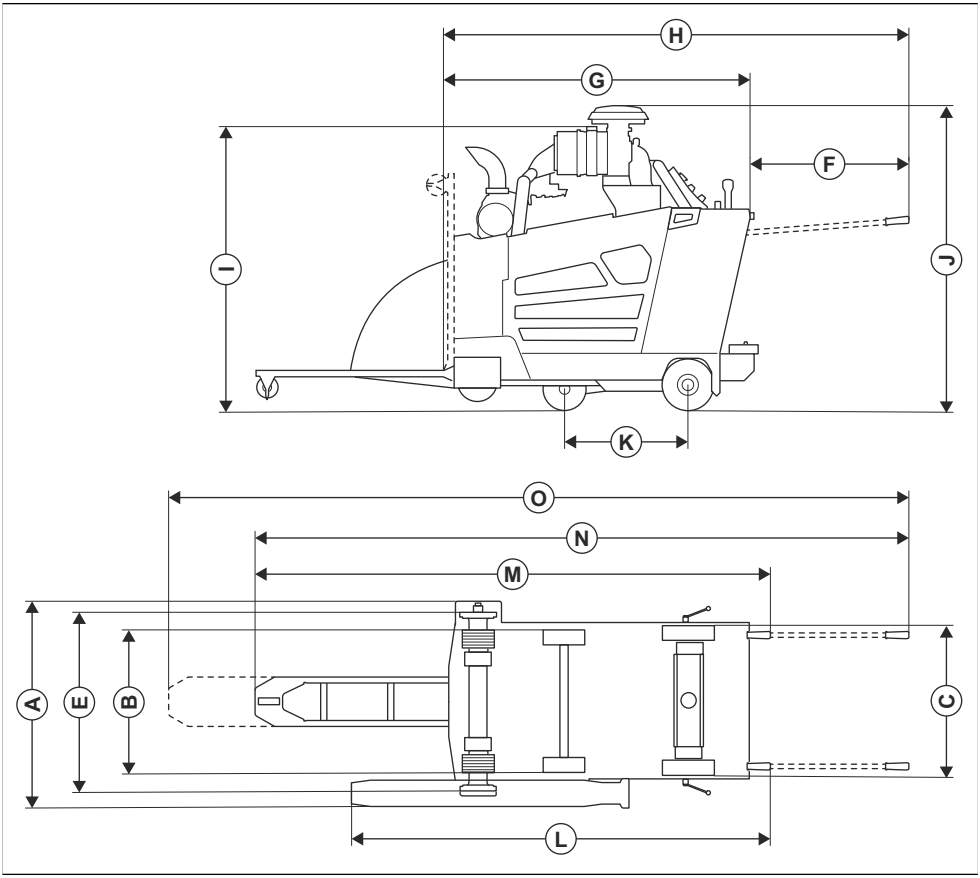

A	Ширина, мм / дюйми	848 / 33,4	**J**	Мін. загальна висота (без вихлопної труби, без кришки елемента попереднього очищення), мм / дюйми	1289 / 50 ¾
B	Відстань між центрами коліс, мм / дюйми	Спереду: 518 / 20 ⅜, ззаду: 533 / 21	**K**	Макс. загальна висота (верхня частина елемента попереднього очищення), мм / дюйми	1310 / 51,6
C	Відстань між зовнішнім краєм коліс, мм / дюйми	Спереду: 569 / 22 ⅜, ззаду: 609 / 24	**L**	Довжина колісної бази, мм / дюйми	427 / 16 ¾
D	Ширина рами, мм / дюйми	635 / 25	**M**	Довжина, від кожуха до ручки (ручки всередину), мм / дюйми	1754 / 69,1
E	Відстань між внутрішніми фланцями, мм / дюйми	726,5 / 28 ⅝	**N**	Макс. загальна довжина (ручки всередину), мм / дюйми	2273 / 89 ½

F	Подовження ручки, мм / дюйми	809 / 31 ⅞	**O**	Макс. загальна довжина (ручки назовні, покажчик униз), мм / дюйми	2964 / 116 ¾
G	Мін. довжина пили (покажчик і кожух угору, без ручок), мм / дюйми	1485 / 58 ½	**P**	Макс. загальна довжина (ручки назовні, покажчик висунуто), мм / дюйми	3444 / 135 ½
H	Довжина пили (покажчик угору, ручки назовні), мм / дюйми	2191 / 86 ¼			

Поліхлорований біфеніл

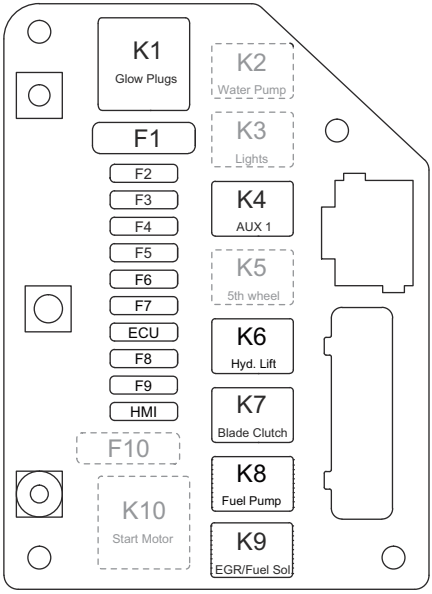

Експлуатація	Позначення	Реле	Позначення	Запобіжник
Свічки запалювання	K1	70 A	F1	60 A
Водяний насос (опція)	K2	25 A	F2	25 A
Освітлення (опція)	K3	25 A	F3	7,5 A

Експлуатація	Позначення	Реле	Позначення	Запобіжник
AUX 1 (ЕБК)	K4[40]	25 A[41]	F4	25 A
П'яте колесо (опція)	K5	25 A	F5	25 A
Насос гідравлічного підйомника	K6	25 A	F6	25 A
Зчеплення ножа	K7[42]	25 A[43]	F7	15 A
Паливний насос	K8	25 A	F8	20 A
Рециркуляція відпрацьованих газів / паливний електромагніт	K9	25 A	F9	25 A
Запуск двигуна	K10	70 A	F10	60 A
ЕБК (не використовується)	Не застосовується	Не застосовується	Блок керування двигуном	25 A
ЛМІ	Не застосовується	Не застосовується	ЛМІ	15 A

[40] Обслуговування критичних для безпеки компонентів треба здійснювати із залученням сервісного представника Husqvarna з використанням виключно ідентичних запасних частин. Заборонено вносити зміни до конструкції критичних для безпеки компонентів.

[41] Обслуговування критичних для безпеки компонентів треба здійснювати із залученням сервісного представника Husqvarna з використанням виключно ідентичних запасних частин. Заборонено вносити зміни до конструкції критичних для безпеки компонентів.

[42] Обслуговування критичних для безпеки компонентів треба здійснювати із залученням сервісного представника Husqvarna з використанням виключно ідентичних запасних частин. Заборонено вносити зміни до конструкції критичних для безпеки компонентів.

[43] Обслуговування критичних для безпеки компонентів треба здійснювати із залученням сервісного представника Husqvarna з використанням виключно ідентичних запасних частин. Заборонено вносити зміни до конструкції критичних для безпеки компонентів.

Блок реле

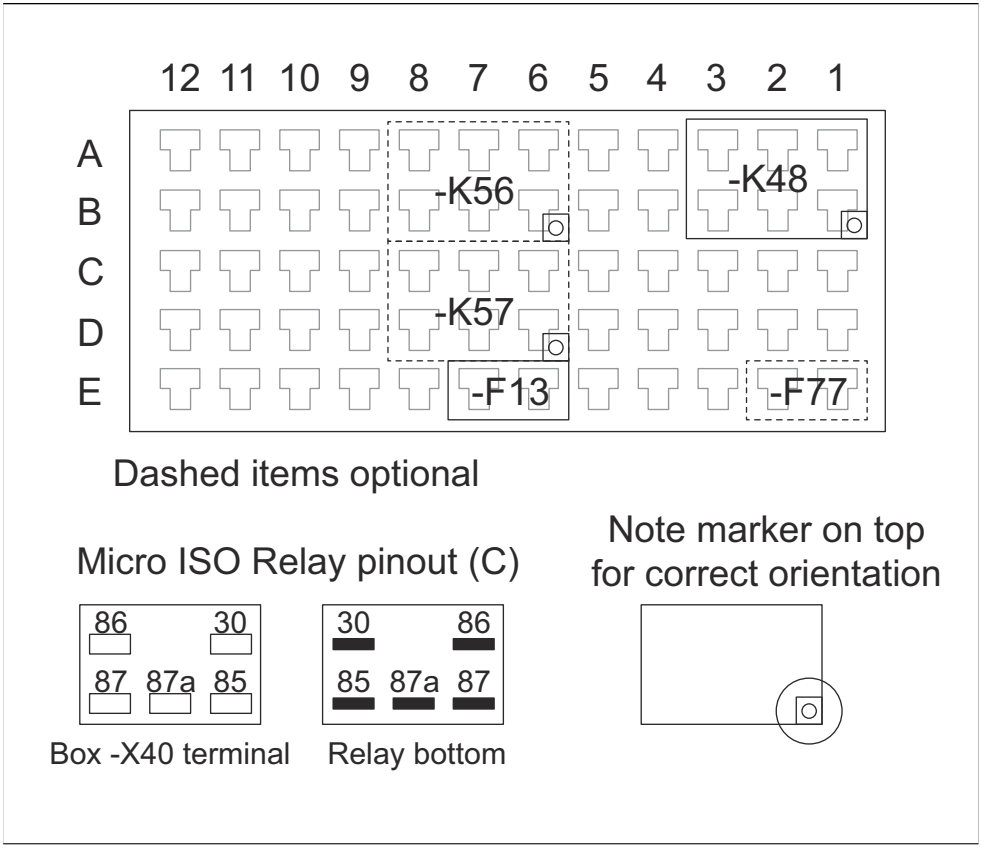

Позначення	Експлуатація	Запобіжник
K48	Увімкнення запуску	Не застосовується
K56	Підняття п'ятого колеса (додатково)	Не застосовується
K57[44]	Опускання п'ятого колеса (додатково)	Не застосовується
F13	Ключ запалювання	1 A
F77	Допоміжне живлення (додатково)	2 A

[44] Обслуговування критичних для безпеки компонентів має здійснювати сервісний представник Husqvarna з використанням лише ідентичних запасних частин. Заборонено вносити зміни до конструкції критичних для безпеки компонентів.

Схвалені Husqvarna аксесуари

- Комплект задніх ваг, 2 штанги
- Комплект подвійного освітлення
- Комплект водяного насоса
- Комплект п'ятого колеса

Декларація відповідності

Декларація відповідності ЄС

Ми, компанія **Husqvarna AB**, SE-561 82 Huskvarna, Sweden (Швеція), тел.: +46-36-146500, заявляємо під свою виключну відповідальність, що наведений нижче виріб

Опис	**Машина для різання підлоги**
Бренд	Husqvarna
Тип / модель	FS 5000D II
Ідентифікація	Серійні номери за 2026 рік і пізніше

повністю відповідає таким директивам і нормам ЄС:

Директива/норма	**Опис**
2006/42/EC	«Про механічне обладнання»
2014/30/EU	«Про електромагнітну сумісність»
2000/14/EC	«Про випромінювання шуму від обладнання, призначеного для використання надворі»
2011/65/EU	«Про обмеження використання небезпечних речовин»

і що до нього застосовуються вказані далі узгоджені стандарти та/або технічні специфікації:

EN ISO 12100:2010

EN 13862:2021

EN 55012:2007+A1:2009

EN ISO 13766-1:2018

EN ISO 13766-2:2018

EN ISO 13849-1:2015

EN IEC 63000:2018

Процедура оцінки відповідності згідно з 2000/14/EC: Додаток V.

Рівень звукової потужності згідно з вимірюваннями: 113 dB(A)

Гарантований рівень звукової потужності: 119 dB(A)

2026-01-12

Christian Nyberg

Крістіан Найберг (Christian Nyberg)

Старший директор відділу дослідження та розробки важкого обладнання

Husqvarna AB, підрозділ будівельної техніки

Відповідальний за технічну документацію

CE

UK Importer:
Husqvarna UK Ltd
Preston Road, Co. Durham
DL5 6UP

Husqvarna®

www.husqvarnaconstruction.com

Оригинални инструкции
Instrucţiuni iniţiale
Orijinal talimatlar
Оригінальні інструкції

1144605-39



2026-08-03