Husqvarna®

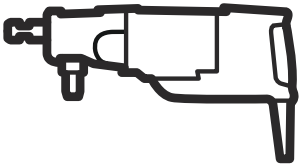

DM 200

EAC

ET	Kasutusjuhend	2-24
LT	Operatoriaus vadovas	25-48
LV	Lietošanas pamācība	49-72
PL	Instrukcja obsługi	73-98
RU	Руководство по эксплуатации	99-125

Sisukord

Sissejuhatus..... 2
Ohutus..... 4
Töö.....10
Hooldus.....15
Tõrkeotsingu ajakava.....18
Transportimine, hoiulepanek ja utiliseerimine.....19
Tehnilised andmed..... 20
Lisatarvikud.....21
Hooldus.....22
Vastavusdeklaratsioon.....23
Registreeritud kaubamärgid.....24

Sissejuhatus

Toote kirjeldus

See südamikpuur Husqvarna on teemantsüdamikpuuriga käsiseade.

Kui kasutate veetoidet, saab seda märgpuurimiseks kasutada kõigi heakskiidetud materjalide puhul. Vt jaotist *Kasutusotstarve lk 2*. Kui kasutate tolmuimejat, siis saab seda kasutada kivimüüritise kuivpuurimiseks.

Teemantpuuritera on teemantsegmentidega õõnespuur.

Märgpuurimise korral voolab vesi läbi kuulkraani, vooliku ja teemantpuuritera. See vähendab puuritera temperatuuri. Vesi absorbeerib tolmu ja loputab puuritud materjali läbi ava välja. Kasutage prügikogujat ja rõngast, mis kogub vett, et see uuesti eemaldada.

Kuivpuurimise korral kasutage tolmuimejat, et eemaldada eralduv materjal puuritera ja tolmuimeja ühenduse kaudu. See vähendab puuritera temperatuuri.

Selle toote mõnel mudelil on integreeritud ühendatavus. Vt jaotist *Integreeritud ühendatavus lk 2*.

Kasutusotstarve

Seda toodet kasutatakse betooni, kivimaterjalide, asfaldi ja müüritiste puurimiseks. Kõik muud kasutusviisid on väärad.

Toode on ette nähtud tööstuslikuks kasutamiseks ja mõeldud kogenud kasutajatele.

Toote kahjustused

Me ei vastuta meie tootele tekitatud kahjude eest, kui:

- toodet on valesti parandatud;
- toote parandamisel on kasutatud osi, mis ei ole tootja poolt valmistatud või heaks kiidetud;
- tootel on kasutatud lisatarvikut, mis ei ole tootja poolt valmistatud või heaks kiidetud;
- toodet ei ole parandatud volitatud hoolduskeskuses või volitatud isiku poolt.

Integreeritud ühendatavus

Pilvepõhine varahalduslahendus Husqvarna Fleet Services™ annab seadmepargi haldurile ülevaate toodetest, mis on ühendatud kas integreeritud anduritega või järelturuanduritega. Andmevärava asendit või nutitelefoni saab kasutada ühendatud toodete asukoha tuvastamiseks. Andurid registreerivad sellised andmed nagu käitusaeg, hooldusvälbad jne. Pilvepõhise varahalduslahenduse Husqvarna Fleet Services™ kohta lisateabe saamiseks laadige alla iOS-i või Androidi rakendus Husqvarna Fleet Services veebilehelt https://apps.apple.com/se/app/husqvarna-fleet-services/id1334672726 või https://play.google.com/store/apps/details?id=com.husqvarna.hfsmobile&hl=en. Lisateabe saamiseks võtke ühendust Husqvarna müügiesindajaga.

Sisseehitatud ühendatavusega tooted on ühendatud siseehitaud anduri Husqvarna Fleet Services™ abil, millel on funktsioon Bluetooth Low Energy (BLE). Lisateavet toote kasutamise kohta leiate jaotisest *Manusühenduvuse kasutamine seadmestikuga lk 10*. Teavet BLE-tehnoloogia raadiospektri kohta vt jaotisest *Integreeritud ühendatavus lk 21*.

Toote tutvustus

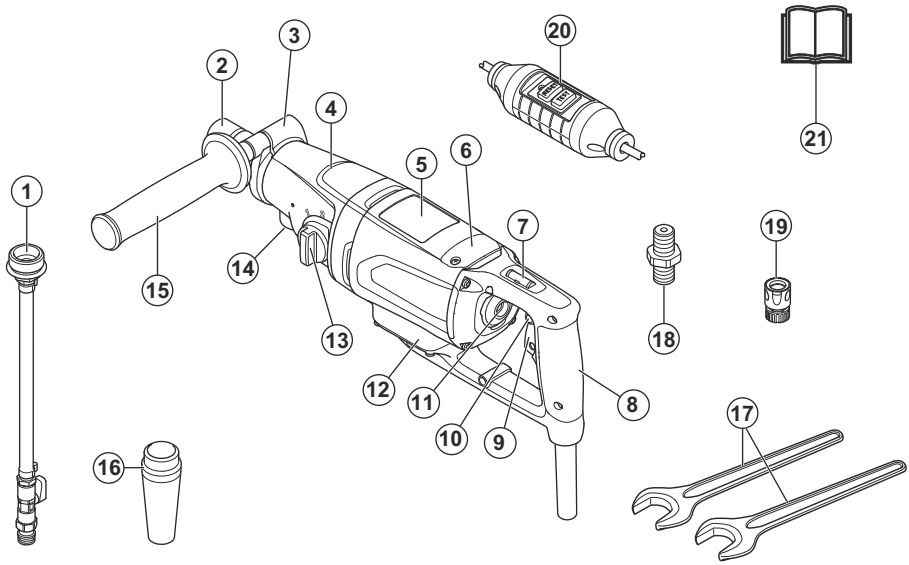

1. Veeühendus
2. Puuri spindel
3. Kinnitusrõngas
4. Käigukast
5. Mootor
6. Hoolduskate
7. Vesilood
8. Käepide
9. Toitelüliti
10. Päästiku lukustusnupp
11. Vesilood
12. Elektroonikakarp
13. Käiguvahetaja
14. Vee-/tolmuimeja liitmiku paigalduskeere
15. Abikäepide
16. Tolmuimeja ühendus
17. Mutrivõtmed
18. Adapteri liitmik
19. Gardena® väliskeermega liitmik veeventiiliga
20. PRCD

Märkus: Selles juhendis kasutame PRCD ja GFCI kohta mõistet rikkevoolu-kaitselüliti (PRCD).

21. Kasutusjuhend

Sümbolid tootel

HOIATUS! Toode võib olla ohtlik ja põhjustada kasutaja või kõrvaliste isikute ohtliku kehavigastuse või surma. Olge ettevaatlik ja kasutage toodet õigesti.

Enne seadme kasutamist lugege kasutusjuhend hoolikalt läbi ja veenduge, et oleksite juhistest aru saanud.

Kasutage alati ettenähtud isikukaitsevahendeid. Vt jaotist *Isikukaitsevahendid lk 8*.

See toode vastab kehtivatele EÜ direktiividele.

See sümbol tähendab, et seade ei kuulu olmejäätmete hulka. Taaskäidelge see elektri- ja elektroonikaseadmete kogumissüsteemi kaudu. See aitab tagada kasutusea lõppu jõudnud seadmete nõuetekohase jäätmekäitluse. Lisateabe saamiseks võtke ühendust kohalike ametiasutuste, olmejäätmeteenuste,

Husqvarna hooldusteeninduse või jaemüüjaga. Vale utiliseerimine võib potentsiaalselt ohtlike ainete sisalduse tõttu kahjustada keskkonda ja inimeste tervist.

Märkus: Ülejäänud tootel toodud sümbolid/tähised vastavad kindlates riikides kehtivatele sertifitseerimise erinõuetele.

Ohutus

Ohutuse määratlused

Mõistetega „hoiatus", „ettevaatust" ja „märkus" juhitakse tähelepanu eriti olulistele kohtadele kasutusjuhendis.

HOIATUS: Tähistab kasutusjuhendi juhiste eiramise korral kasutaja või kõrvalseisjate kehavigastuse või surmaga lõppeva õnnetuse ohtu.

ETTEVAATUST: Tähistab kasutusjuhendi juhiste eiramise korral seadme, muude esemete või läheduses asuvate objektide kahjustamise ohtu.

Märkus: Tähistab antud olukorras vajalikku lisateavet.

Üldised ohutusalased märkused elektritööriistade kohta

HOIATUS: **Lugege läbi kõik elektrilise tööriistaga kaasas olevad hoiatused, juhised, tehnilised andmed ning tutvuge joonistega.** Alltoodud juhiste eiramine võib põhjustada elektrilöögi, tulekahju ja/või ohtliku kehavigastuse.

Hoidke kõik ohutusalased märkused ja juhised edasiseks kasutamiseks alles. Märkustes kasutatud elektritööriista mõiste tähistab võrgutoitel (juhtmega) elektritööriista või akutoitel (juhtmeta) elektritööriista.

Tööala ohutus

- **Hoidke tööala puhas ja tagage hea valgustatus.** Korralagedus või valgustamata tööalad võivad põhjustada õnnetusi.
- **Ärge kasutage elektritööriistu plahvatusohtlikus keskkonnas, näiteks tuleohtlike vedelike, gaaside või tolmu läheduses.** Elektritööriistad võivad tekitada sädemeid, mis võivad tolmu või gaasid süüdata.
- **Hoidke elektritööriista kasutamise ajal lapsed ja kõrvalseisjad tööalast eemal.** Tähelepanu kõrvalejuhtimise korral võite kaotada kontrolli seadme üle.

Elektriohutus

- **Elektritööriista pistikud peavad sobima pistikupessa. Ärge muutke pistikut mis tahes viisil. Ärge kasutage maandusega elektritööriistade puhul adapterpistikuid.** Muutmata pistikud ja sobivad pistikupesad vähendavad elektrilöögi ohtu.
- **Vältige kehalist kokkupuudet maandatud pindadega (nt torud, radiaatorid, elektripliidid ja külmikud).** Teie keha maandamise korral on elektrilöögi oht suurem.
- **Vältige elektritööriistade kokkupuudet vihma ja märgade tingimustega.** Tööriista pääsenud vesi suurendab elektrilöögi ohtu.
- **Kasutage kaablit õigesti. Ärge kunagi kasutage kaablit elektritööriista kandmiseks, tõmbamiseks ega pistikupesast eemaldamiseks. Kaitske kaablit kuumuse, õli, teravate servade ja liikuvate osade eest.** Kahjustatud või sõlmes juhe suurendab elektrilöögi ohtu.
- **Elektritööriistaga õues töötamisel kasutage välistingimustes kasutamiseks sobivat pikendusjuhet.** Välistingimustes kasutamiseks sobiva pikendusjuhtme kasutamine vähendab elektrilöögiohtu.
- **Kui elektritööriista kasutamine niiskes keskkonnas on vältimatu, kasutage rikkevoolukaitsmega (RCD) kaitstud toidet.** RCD kasutamine vähendab elektrilöögi ohtu.

Inimeste kaitsmine

- **Olge elektritööriista kasutamisel tähelepanelik, jälgige oma tegevust ja kasutage loogilist mõtlemist. Ärge kasutage elektritööriista, kui olete väsinud või uimastite, alkoholi või ravimite mõju all**. Hetkeline tähelepanematus elektritööriistade kasutamise ajal võib lõppeda tõsiste kehavigastustega.
- **Kasutage isikukaitsevahendeid. Kasutage alati kaitseprille.** Asjakohastes tingimustes kaitsevahendite (nt tolmumask, mittelibisevad turvajalatsid, kiiver või kõrvaklapid) kasutamine vähendab kehavigastuste ohtu.
- **Vältige soovimatut käivitumist. Enne seadme jõuallikaga ühendamist, üles tõstmist või kandmist veenduge, et lüliti on väljalülitatud asendis.** Kui kannate elektritööriistu nii, et teie sõrm on toitelülitil, või pingestate lülitiga varustatud elektritööriistu, võib see lõppeda õnnetusega.
- **Eemaldage enne elektritööriista sisselülitamist kõik reguleerimis- ja mutrivõtmed.** Elektritööriista

pöörleva osa külge jäetud mutrivõti või muu sarnane võti võib põhjustada kehavigastusi.

- **Ärge küünitage liiga kaugele. Säilitage kogu aeg kindel jalgealune ja tasakaal.** See annab ootamatutes olukordades parema kontrolli elektritööriista üle.
- **Kandke nõuetekohaseid riideid. Ärge kandke lahtiseid rõivaid ega ehteid. Hoidke juuksed ja rõivad liikuvatest osadest eemal.** Lahtised rõivad, ehted või pikad juuksed võivad liikuvate osade vahele kinni jääda.
- **Kui seadmetel on ühendus tolmueemaldus- ja kogumisseadmete jaoks, veenduge, et need on ühendatud ja neid kasutatakse õigesti.** Tolmukogumise kasutamise abil saab vähendada tolmuga seotud ohte.
- **Ärge muutuge tööriistade sagedasest kasutusest hooletuks ja ärge ignoreerige tööriistade ohutu kasutamise põhimõtteid.** Hooletu tegutsemine võib sekundi murdosa vältel põhjustada raskeid vigastusi.

Elektritööriista kasutamine ja hooldamine

- **Ärge suruge elektritööriista jõuga. Kasutage rakenduse jaoks asjakohast elektritööriista.** Õige elektritööriist teeb töö ära paremini, ohutumalt ja ettenähtud kiirusel.
- **Ärge kasutage elektritööriista, kui lüliti vajutamisel ei lülitu seade sisse ega välja.** Mis tahes elektritööriist, mida pole võimalik juhtida, on ohtlik ja tuleb viivitamatult parandada.
- **Enne elektritööriista reguleerimist, tarvikute vahetamist või hoiulepanekut eemaldage pistik toiteallikast ja/või eemaldage elektritööriista küljest aku, kui see on eemaldatav.** Taolised ennetavad ohutusmeetmed vähendavad elektritööriista tahtmatu käivitamise ohtu.
- **Hoidke elektritööriistu, mida te parasjagu ei kasuta, lastele kättesaamatus kohas ja ärge lubage elektritööriista kasutada isikutel, kes ei oska seda kasutada või pole neid juhiseid läbi lugenud.** Elektritööriistad on koolitamata kasutajate käes ohtlikud.
- **Elektritööriistu ja tarvikuid tuleb hooldada. Veenduge, et liikuvad osad poleks valesti joondunud või kinni kiilunud, osad poleks murdunud ja et ei esineks muid elektritööriista töötamist mõjutada võivaid tegureid. Kahjustuse korral laske elektritööriist enne kasutamist remontida.** Paljude õnnetuste põhjuseks on halvasti hooldatud elektritööriistad.
- **Hoidke lõikevahendid teravad ja puhtad.** Nõuetekohaselt hooldatud teravate lõikeservadega lõikevahendite kinnikiilumise tõenäosus on väiksem ja neid on hõlpsam juhtida.
- **Järgige elektritööriista, tarvikute, tööriistaotsikute jm kasutamisel neid juhiseid ning arvestage töötingimuste ja -ülesandega.** Elektritööriista kasutamine muuks kui ettenähtud otstarbeks võib põhjustada ohtliku olukorra.
- **Hoidke käepidemed ja haardepinnad kuivad, puhtad ning õli- ja määrdevabad.** Libedate käepidemete ja haardepindade korral ei ole ootamatutes olukordades võimalik tööriista ohutult käsitseda ja juhtida.

Hooldus

- **Laske elektritööriista hooldada vastava väljaõppega remontijal, kes tohib kasutada ainult identseid asendusosi.** See tagab elektritööriista ohutuse säilimise.

Ohutusjuhised kõigi toimingute jaoks

- **Kandke löökpuurimise ajal kuulmiskaitset.** Müra kahjustab teie kuulmist.
- **Kasutage abikäepidet (abikäepidemeid).** Juhitavuse kaotamine võib põhjustada kehavigastusi.
- **Kasutage elektritööriista, hoides kinni isoleeritud haardepindadest, kui teete toimingut, mille käigus võivad lõiketarvik või kinnitusdetailid puutuda kokku peidetud kaablite või iseenda juhtmega.** Lõiketarvik, mis puutub kokku voolu all kaabliga, võib juhtida voolu elektritööriista metallosadesse ja see võib põhjustada kasutajale elektrilöögi.

Ohutusjuhised pikkade puuriterade kasutamiseks

- **Ärge kunagi töötage puuritera maksimaalsest lubatud kiirusest suuremal kiirusel.** Suurematel kiirustel on tera paindumine vabal pöörlemisel tõenäolisem, kui see ei puutu kokku tööpinnaga, ning võib põhjustada kehavigastuse.
- **Alustage alati puurimist väiksemal kiirusel ja siis, kui puuritera on kontaktis tööpinnaga.** Suurematel kiirustel on tera paindumine vabal pöörlemisel tõenäolisem, kui see ei puutu kokku tööpinnaga, ning võib põhjustada kehavigastuse.
- **Survet tuleb rakendada ainult otse teraga ja mitte liigselt.** Terad võivad paindudes murduda või muutuda juhitamatuks, põhjustades kehavigastuse.

Teemantpuuri ohutusalased hoiatused

- **Vee kasutamist nõudvate puurimistööde korral juhtige vesi kasutaja tööalast eemale või kasutage vedelikukogurit.** Ettevaatusabinõude järgimise korral jääb kasutaja tööala kuivaks, mis vähendab elektrilöögiohtu.
- **Kasutage elektritööriista, hoides kinni isoleeritud haardepindadest, kui teostate toimingut, mille käigus võib lõiketarvik puutuda kokku peidetud kaablite või iseenda juhtmega.** Lõiketarvik, mis puutub kokku voolu all kaabliga, võib juhtida voolu elektritööriista metallosadesse ja see võib põhjustada kasutajale elektrilöögi.
- **Kandke teemantpuurimise ajal kõrvaklappe.** Müra kahjustab teie kuulmist.

- **Puuritera kinnikiilumise korral lõpetage allasuunalise jõu rakendamine ja lülitage tööriist välja.** Tehke kindlaks puuritera kinnijäämise põhjus ja kõrvaldage see.
- **Kui hakkate teemantpuuri tööpinnal taaskäivitama, kontrollige enne seadme käivitamist, kas puuritera pöörleb vabalt.** Kui tera on kinni kiilunud, ei pruugi see käivituda ning võib tööriista üle koormata või lahutada teemantpuuri tööpinnast.
- **Kui kinnitate puurmasina statiivi ankrute ja kinnititega tööpinna külge, veenduge, et kasutatud ankurdus suudaks seadet kasutamise ajal kinni hoida ja piirata.** Nõrga või poorse tööpinna korral võib ankur välja tulla ning puurmasina statiivi tööpinnast lahutada.
- **Puuri kinnitamisel vaakumhaaratsiga tööpinnale paigaldage haarats siledale, puhtale ja mittepoorsele pinnale.** Ärge kinnitage lamineeritud pindadele, nt plaadid või komposiitkatted. Kui tööpind ei ole sile, lame või hästiliituv, siis võib haarats tööpinnaga mitte haakuda.
- **Veenduge, et vaakumit on piisavalt enne puurimist ja selle ajal.** Kui vaakumit pole piisavalt, võib haarats tööpinnast eralduda.
- **Ärge kunagi puurige masinaga, mis on kinnitatud ainult vaakumhaaratsiga, v.a kui puurite suunaga alla.** Kui vaakum kaob, eraldub haarats tööpinnast.
- **Seinte läbipuurimise korral veenduge, et teisel pool olevad inimesed ja tööala oleksid kaitstud.** Tera võib august välja ulatuda või südamik teisel pool välja kukkuda.
- **Ärge kasutage tööriista ülessuunaliseks puurimiseks koos veevarustusega.** Elektritööriista pääsenud vesi suurendab elektrilöögi saamise ohtu.

Üldised ohutuseeskirjad

HOIATUS: Enne toote kasutamist lugege läbi järgmised hoiatused.

- Toode on ohtlik, kui kasutate seda valesti või ettevaatamatult. Toode võib tekitada kasutajale või teistele raske või surmava kehavigastuse. Enne toote kasutamist lugege see kasutusjuhend hoolikalt läbi.
- Seda toodet ei tohi kasutada isikud (sh lapsed), kellel on piiratud füüsilised, sensoorsed või vaimsed võimed või puudulikud kogemused ja teadmised.
- Hoidke kõik hoiatused ja juhendid alles.
- Järgige kõiki kehtivaid seadusi ja eeskirju.
- Kasutaja ja kasutaja tööandja peavad teadma toote kasutamisega kaasnevaid riske ja neid ennetama.
- Ärge lubage kellelgi toodet kasutada enne, kui ta on lugenud kasutusjuhendit ja selle sisu endale selgeks teinud.
- Ärge kasutage toodet, kui teid pole selleks eelnevalt juhendatud. Veenduge, et kõik kasutajad saaksid vastava väljaõppe.
- Ärge lubage lastel toodet käsitseda.
- Lubage ainult volitatud isikutel toodet kasutada.
- Kasutaja vastutab teistele inimestele põhjustatud õnnetuste ja varakahjude eest.
- Ärge kasutage toodet, kui olete väsinud, haige või tarvitanud alkoholi, narkootikume või ravimeid.
- Olge alati ettevaatlik ja toimige arukalt.
- Toode tekitab töötades elektromagnetvälja. Teatud tingimustel võib väli häirida aktiivsete või passiivsete meditsiiniliste implantaatide tööd. Raskete või surmaga lõppevate kehavigastuste ohu vähendamiseks soovitame meditsiinilisi implantaate kasutavatel inimestel pidada enne selle toote kasutamist nõu oma arsti ja implantaadi valmistajaga.
- Hoidke toode puhas. Veenduge, et märgid ja tähised oleksid selgelt loetavad.
- Ärge kasutage toodet, kui see on kahjustatud.
- Ärge tehke sellele tootele muudatusi.
- Ärge kasutage toodet, kui on võimalik, et teised isikud on seadmes muudatusi teinud.
- Ärge küünitage liiga kaugele. Säilitage kogu aeg kindel jalgealune ja tasakaal. See annab ootamatutes olukordades parema kontrolli elektritööriista üle.
- Ärge kasutage tööriista ülessuunaliseks puurimiseks koos veevarustusega. Elektritööriista pääsenud vesi suurendab elektrilöögi saamise ohtu.
- Ärge kasutage toodet, kui te ei saa võimaliku õnnetusjuhtumi korral abi kutsuda.
- Ärge kasutage toodet halbade ilmastikuolude korral (nt udu, vihm, tugev tuul, pakane vms). Halva ilmaga võivad tekkida ohtlikud tingimused (näiteks libedad pinnad).
- Suhtuge tähelepanelikult inimestesse, esemetesse ja olukordadesse, mis võivad takistada toote ohutut kasutamist.
- Veenduge, et oleksite teadlik, kuidas hädaolukorras mootorit kiiresti seisata.
- Veenduge, et puurimiskohas ei oleks torusid ega elektrijuhtmeid.
- Kui toode ei tööta õigesti, seisake mootor.
- Veenduge, et saaksite töötada ohutus ja stabiilses asendis.
- Kui mootor töötab, hoiduge puuriterast eemale.
- Kui lahkute seadme juurest, eemaldage selle toitekaabel alati vooluvõrgust.
- Hoidke kõiki osi töökorras ja veenduge, et kõik kinnitused oleksid korralikult kinnitatud.
- Kui tootes tekivad vibratsioonid või toote müratase on ebaharilikult suur, seisake toode otsekohe. Kontrollige toodet kahjustuste suhtes. Parandage kahjustused või laske toodet remontida heakskiidetud hooldustöökojas.

- Kasutage alati heakskiidetud lisavarustust. Lisateabe saamiseks võtke ühendust edasimüüjaga.
- Ärge puurige käsiseadmega redelil või tellingul.

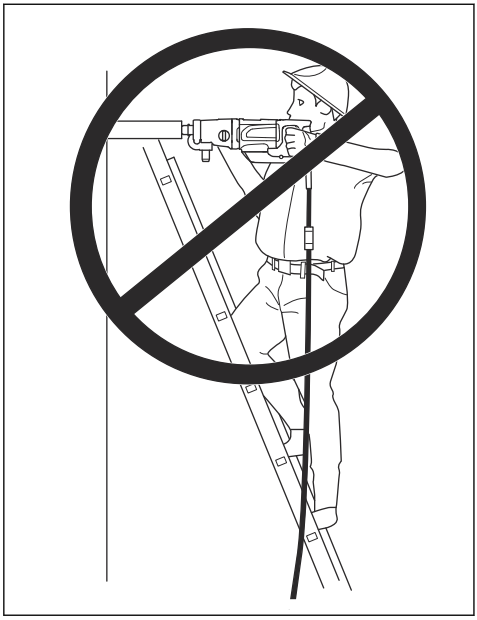

- Veenduge, et teil oleks kindel toetuspind.
- Ärge ületage käsitsi töötamise ajal puuri maksimaalset soovitatavat läbimõõtu. Vt jaotist *Tehnilised andmed lk 20*.
- Enne puurimist lukustage abikäepide kindlalt paigale. Vt jaotist *Abikäepideme eemaldamine ja paigaldamine lk 11*.

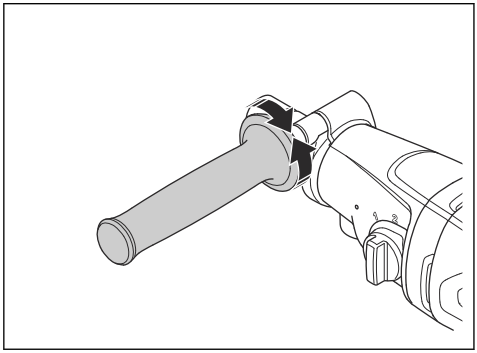

Ohutus seoses tolmuga

HOIATUS: Enne toote kasutamist lugege läbi järgmised hoiatused.

Selle tööriista kasutamine võib tekitada ränidioksiiditolmu (ränidioksiid on liiva, kvartsi, telliskivisavi, graniidi ning arvukate muude mineraalide ja kivimite põhikomponent). Liigne kokkupuude ränidioksiiditolmuga võib põhjustada hingamisteede haigusi, nagu krooniline bronhiit, silikoos ja kopsufibroos, mis võivad lõppeda surmaga. Ränidioksiiditolmuga kokkupuute piiramiseks soovitab Husqvarna mitmesuguseid võimalusi, näiteks.

- Vee kasutamine tolmu sidumiseks lõikamise või lihvimise ajal.
- Tolmueemaldussüsteemi kasutamine koos lõike- või lihvimistööriistaga.
- Õhupuhastussüsteemi kasutamine koos tolmuimejaga.
- Sobiva hingamismaski kasutamine olenevalt lõigatavast või lihvitavast materjalist.

Ränidioksiiditolmu või muude sissehingatavate ainetega seotud isikukaitsevahendite nõuded võivad kohalikest ja riiklikest seadustest ning määrustest olenevalt erineda. Lubatud kokkupuute piirnormide ja isikukaitsevahendite nõuete kindlaksmääramiseks lugege palun neid seadusi ning määrusi. Kokkupuute leevendamiseks võtke alati kasutusele asjakohased tavad ja isikukaitsevahendid.

Vibratsioon ja müra

- Sõltuvalt tööriista kasutusviisist võib elektritööriista kasutamise ajal tekkiv vibratsiooni- ja müratase seadme dokumentatsioonis esitatud koguväärtusest erineda.
- Kindlaks tuleb määrata ohutusmeetmed kasutaja kaitsmiseks, mis põhinevad hinnangul kokkupuute kohta tegelikes kasutustingimustes (võttes arvesse kõiki töötsükli osi, lisaks kasutusajale näiteks ka aegu, mil tööriist on välja lülitatud ja mil see töötab tühikäigul).

Tegutsege alati tervet mõistust arvestades.

HOIATUS: Toote algset konstruktsiooni ei tohi ilma tootja heakskiiduta mitte mingisugustel asjaoludel muuta. Alati tuleb kasutada originaalvaruosi. Lubamatud muudatused ja/või lisatarvikud võivad põhjustada kasutaja ja teiste isikute raskeid või isegi eluohtlikke kehavigastusi.

HOIATUS: Lõikurite, lihvimismasinate, puuride ning muude materjalide lihvimise ja vormimise seadmete kasutamisel võib tekkida tolmu või gaase, mis sisaldavad kahjulikke keemilisi aineid. Kontrollige töödeldava materjali olemust ja kandke sobivat hingamiskaitset.

Kõiki olukordi, mis võivad toote kasutamisel ette tulla, pole võimalik kirjeldada. Ole alati ettevaatlik ja kasuta

tervet mõistust. Väldi olukordi, millega sa ei pruugi toime tulla. Kui pärast selle juhendi läbilugemist tunned veel ebakindlust, küsi enne jätkamist nõu asjatundjalt.

Võta julgesti ühendust oma Husqvarna esindajaga, kui tahad toote kasutamise kohta midagi küsida. Oleme sinu teenistuses ja anname hea meelega nõu, kuidas toodet tõhusalt ja ohutult kasutada.

Lase Husqvarna edasimüüjal toodet korrapäraselt kontrollida ning teha vajalikke seadistamisi ja parandusi.

Husqvarna Construction Products tegeleb pidevalt oma toodete edasiarendamisega. Husqvarna jätab endale õiguse muuta seadmete konstruktsiooni ja kujundust ilma sellest ette teatamata ning ilma endale tulevaste konstruktsioonimuudatuste tegemise kohustust võtmata.

Kõik selles kasutusjuhendis toodud andmed ja teave on kehtiv trükkitoimetamise kuupäeva seisuga.

Isikukaitsevahendid

HOIATUS: Enne toote kasutamist lugege läbi järgmised hoiatused.

- Toote kasutamise ajal kandke alati sobivaid isikukaitsevahendeid. Isikukaitsevahendid ei kõrvalda täielikult kehavigastuste ohtu. Isikukaitsevahendid vähendavad õnnetuse korral kehavigastuse raskusastet. Õige varustuse valimiseks pöörduge edasimüüja poole.
- Toote kasutamisel kandke alati heakskiidetud silmade kaitset.
- Ärge kandke avaraid, raskeid ega tööks sobimatuid rõivaid. Kandke rõivaid, milles saate vabalt liikuda.
- Kasutage heakskiidetud kaitsekindaid, mis tagavad kindla haarde ja hoiavad ära nahaärrituse.
- Kandke heakskiidetud kaitsekiivrit.
- Toote kasutamisel kandke alati heakskiidetud kõrvaklappe. Pikaajaline mürakeskkonnas viibimine võib põhjustada mürast tingitud kuulmiskadu.
- Toote kasutamisel õhku paiskuv tolm ja erituvad aurud võivad sisaldada ohtlikke kemikaale. Kasutage heakskiidetud hingamiskaitset.
- Kandke terasest ninaosakaitsmete ja libisemiskindla tallaga saapaid.
- Veenduge, et läheduses asuks esmaabikomplekt.
- Toote kasutamise ajal võib tekkida sädemeid. Veenduge, et läheduses oleks tulekustuti.

Toote ohutusseadmed

HOIATUS: Enne toote kasutamist lugege läbi järgmised hoiatused.

- Ärge kunagi kasutage toodet, mille ohutusvarustus on vigane. Kui toode mõne kontrolltoimingu tingimusi ei täida, tuleb see lasta parandada hooldustöökojas.
- Ärge kasutage toodet, kui kaitseplaadid, kaitsekatted, ohutuslülitid või muud kaitseseadised puuduvad või on kahjustatud.

Mootori ülekoormuskaitse Elgard™

Mootori ülekoormuskaitse rakendub, kui mootori koormus on liiga suur või kui puuritera ei saa vabalt liikuda.

Mootori ülekoormuskaitse vähendab ja suurendab mootori võimsust lühikese (mõnesekundilise) intervalliga. Kui te sel juhul jõudu ei vähenda, mootor seiskub. Vt jaotist *Mootori ülekoormuskaitse lähtestamiseks lk 15*.

PRCD

HOIATUS: Ei sobi 110 V tüübile, mida kasutatakse Ühendkuningriigis ja Iirimaal. Ühendkuningriik ja Iirimaa: ärge kasutage 100 V tootetüüpi ilma eraldustrafota, vt EN/IEC 61558-1 ja EN/IEC 61558-2-23. Eraldustrafo peab olema maandatud maandusjuhtme või teisese mähisega.

HOIATUS: Ärge pange rikkevoolu-kaitselülitit vette.

HOIATUS: Enne toote kasutamist kontrollige alati rikkevoolu-kaitselülitit. Vt jaotist *Rikkevoolu-kaitselüliti kontrollimine lk 9*.

Selle toote toitekaablile on paigaldatud rikkevoolu-kaitselüliti. Rikkevoolu-kaitselüliti on ette nähtud kaitsmiseks ja rakendub elektrilise rikke korral. Jaotisest *Tehnilised andmed lk 20* saate teavet selle kohta, millise voolutugevuse korral rikkevoolu-kaitselüliti rakendub.

Punase märgutule põlemine näitab, et rikkevoolu-kaitselüliti on sisse lülitatud ja et toote võib käivitada. Kui punane märgutuli ei põle, vajutage lähtestusnuppu RESET.

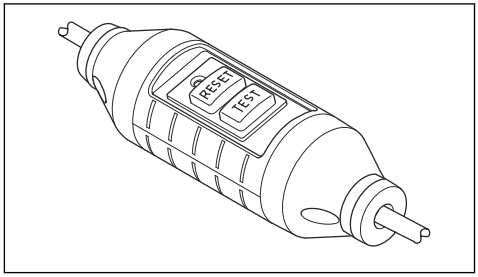

Rikkevoolu-kaitselüliti kontrollimine

HOIATUS: Ei sobi 110 V tüübile, mida kasutatakse Ühendkuningriigis ja Iirimaal. Vt jaotist *PRCD lk 8*.

HOIATUS: Rikkevoolu-kaitselülitit tuleb kontrollida iga kord, kui toitepistik ühendatakse toiteallikaga.

HOIATUS: Kui rikkevoolu-kaitselüliti vajab parandust, pöörduge heakskiidetud Husqvarna hooldustöökoja poole.

1. Ühendage toote toitepistik toiteallikaga.
2. Vajutage lähtestusnuppu RESET. Nupu kohal olev märgutuli on punane, kui vool on sisse lülitatud.
3. Käivitage seade, vt jaotist *Toote käivitamine lk 13*.
4. Vajutage testimisnuppu TEST. Kui seade seiskub, töötab rikkevoolu-kaitselüliti õigesti.

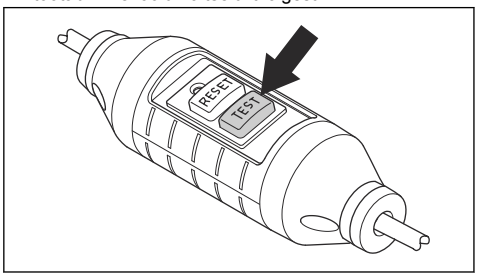

Eraldustrafo

Märkus: Sobib 110 V tüübile, mida kasutatakse Ühendkuningriigis ja Iirimaal.

Kasutage 110 V tootetüüpi ainult koos eraldustrafoga, mis vastab standarditele EN/IEC 61558-1 ja EN/IEC 61558-2-23.

Eraldustrafo peavad olema maandusjuhtmed 230 V ja 110 V küljel.

Toitelüliti

Toitelülitit kasutatakse seadme käivitamiseks ja seiskamiseks.

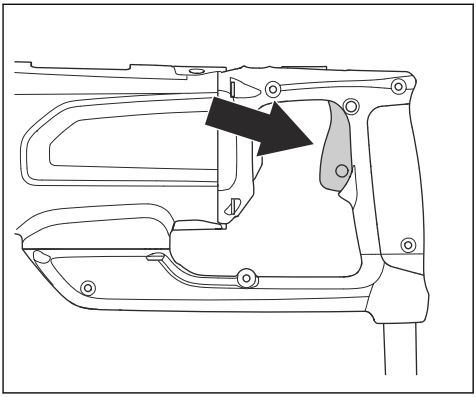

Toitelüliti kontrollimine

1. Ühendage toote toitepistik toiteallikaga.
2. Toote käivitamiseks vajutage toitelülitit.

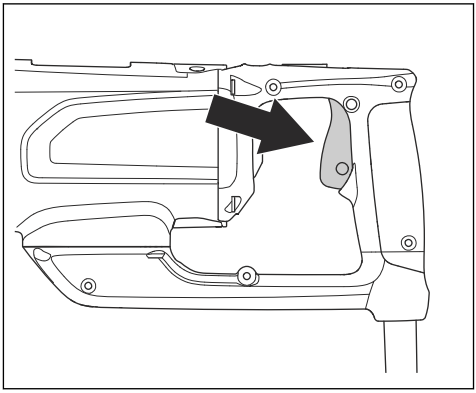

3. Mootori seiskamiseks vabastage toitelüliti.

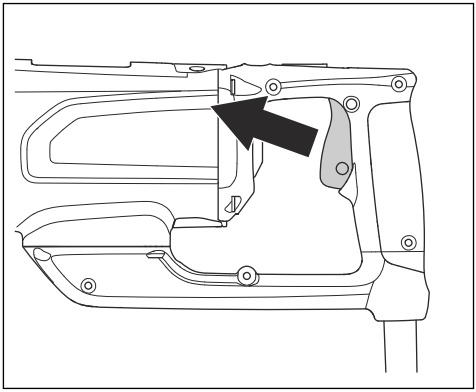

Hõõrdsidur

Hõõrdsidur on integreeritud seadme käigukasti. See hoiab ära toote kahjustamise spindli võlli järsu peatumise korral.

ETTEVAATUST: Hoolitsege selle eest, et siduri rakendumise aeg ei ületaks 3–4 sekundit, sest vastasel juhul suureneb kulumine kiiresti.

Ohutusjuhised hooldamisel

HOIATUS: Ülevaatus- ja hooldustööde ajal peab mootor olema välja lülitatud ja toitepistik pesast lahutatud.

- Elektritööriistu ja tarvikuid tuleb hooldada. Kontrolli liikuvate osade joondust ja kinnitusi, osade purunemist või muid tööriista kasutamist mõjutada võivaid tegureid. Kahjustuse korral laske elektritööriist enne kasutamist remontida. Paljude õnnetuste põhjuseks on halvasti hooldatud elektritööriistad.
- Hoidke lõikevahendid teravad ja puhtad. Nõuetekohaselt hooldatud teravate lõikeservadega lõikevahendite kinnikiilumise tõenäosus on väiksem ja neid on hõlpsam juhtida.
- Lase elektritööriista hooldada vastava väljaõppega remontijal, kasutades ainult identseid asendusosi. See tagab elektritööriista ohutuse säilimise.

Töö

Ettevalmistused enne toote kasutamist

1. Lugege kasutusjuhend põhjalikult läbi ning veenduge, et kõik juhised oleksid täiesti arusaadavad.
2. Tehke igapäevane hooldus. Vt jaotist *Hooldusgraafik lk 15*.
3. Veenduge, et pistikupesa nimipinge ja vool vastaksid seadme toitepingele ja voolule.
4. Veenduge, et rikkevoolu-kaitselüliti oleks aktiveeritud. Vt jaotist *PRCD lk 8* ja *Rikkevoolu-kaitselüliti kontrollimine lk 9*.
5. Hoolitsege selle eest, et tööala oleks puhas ja hästi valgustatud.
6. Kasutage isikukaitsevahendeid. Vt jaotist *Isikukaitsevahendid lk 8*.
7. Veenduge, et toode oleks õigesti paigaldatud. Puuritera tuleb kinnitada õigesti.
8. Käsitsi puurimise ajaks tuleb ühendada abikäepide ja see korralikult pingutada. Vt jaotist *Abikäepideme eemaldamine ja paigaldamine lk 11*.
9. Kuivpuurimise korral kasutage tolmuimejat.
10. Märgpuurimise korral veenduge, et veesüsteem ei oleks kahjustatud, ja kasutage veeliitmikku. Vt jaotist *Toote ettevalmistamine märgpuurimiseks lk 12*.

Manusühenduvuse kasutamine seadmestikuga

Märkus: See jaotis kehtib ainult integreeritud ühendatavusega varustatud toodete puhul.

Märkus: Raadioside funktsiooni Bluetooth® abil aktiveeritakse esimest korda siis, kui seade ühendatakse toiteallikaga, ja ühendus jääb seejärel püsima.

1. Laadige alla Husqvarna Fleet Services iOS-i või Androidi rakendus Husqvarna Fleet Services.
2. Minge lisateabe jaoks Husqvarna Fleet Services veebilehele https://fleetservices.husqvarna.com.

Toote kasutamine koos puurmasina statiiviga

HOIATUS: Kui kasutate puurmasina statiivi, lugege seda jaotist tähelepanelikult.

HOIATUS: Lugege tähelepanelikult puurmasina statiivi kasutusjuhendit.

Toote puurmasina statiivi külge kinnitamiseks lugege puurmasina statiivi kasutusjuhendit.

- Kui kasutate toodet trellistatiivil, eemaldage abikäepide. Vt jaotist *Abikäepideme eemaldamine ja paigaldamine lk 11*.
- Kasutage alati puurmasina statiivi, kui seisate puurimise ajal tellingutel.
- Veenduge, et puurmasina statiiv oleks õigesti kinnitatud.
- Veenduge, et toode oleks õigesti puurmasina statiivi külge kinnitatud.
- Kasutage ainult heakskiidetud Husqvarna puurmasina statiive.
- Vajadusel kasutage päästiku lukustusfunktsiooni. Vt jaotist *Päästiku lukustusnupu kasutamine lk 13*.

Toote kasutamine käsitsi töötamiseks

HOIATUS: Enne toote kasutamist käsitsi töötamiseks lugege läbi

ohutuspeatükk ja veenduge, et oleksite kõigest aru saanud. Vt jaotist *Ohutus lk 4*.

- Enne puurimise alustamist paigaldage abikäepide ja lukustage see kindlalt oma kohale. Vt jaotist *Abikäepideme eemaldamine ja paigaldamine lk 11*.
- Paigaldage puur, mille läbimõõt ei ole suurem kui käsitsi kasutamiseks soovitatav maksimaalne läbimõõt. Vt jaotist *Tehnilised andmed lk 20*. Mida suurem on puuritera, seda ohtlikum on reaktsioon, kui puur peatub ega saa vabalt liikuda.
- Töö ajal tagage stabiilne asend, nii et jalad on maas.

HOIATUS: Ärge puurige redelil seistes. Kui puur järsult seiskub, võite tugeva pöördemomendi tõttu alla kukkuda.

- Kasutage toodet teisel käigul. Vt jaotist *Käigu vahetamine lk 12*.

HOIATUS: Ärge kasutage toodet käsitsi töötamiseks esimesel käigul. Tootel on tugev pöördemoment, mis võib puuritera kinnikiilumise korral kehavigastuse põhjustada.

Abikäepideme eemaldamine ja paigaldamine

1. Vabastamiseks keerake abikäepidet vastupäeva.

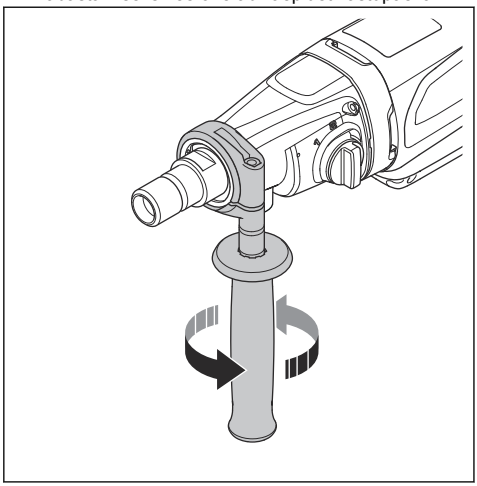

2. Eemaldage abikäepide.

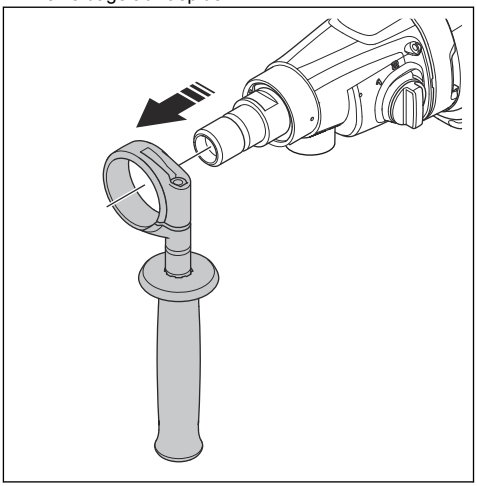

3. Paigaldage abikäepide vastupidises järjestuses. Lisakäepideme sobivasse tööasendisse reguleerimiseks toimige järgmiselt.
   a) Keerake lahti abikäepide (A).

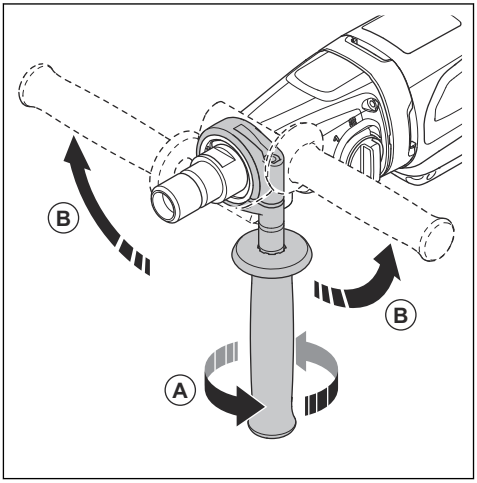

   b) Liigutage abikäepidet spindli võlli (B) ümber.
   c) Pingutage abikäepidet sobivas asendis.

Toote ettevalmistamine kuivpuurimiseks

HOIATUS: Puurimisel tekib tolm, mis võib sissehingamisel tekitada vigastusi. Kasutage heakskiidetud hingamiskaitset.

HOIATUS: Ärge kasutage koduses majapidamises kasutatavat tolmuimejat. Ohtliku tolmu kogumiseks kasutage ainult selleks ette nähtud tolmuimejat. Vt minimaalseid omadusi jaotisest *Soovitatav tolmuimeja võimsus lk 21*.

1. Ühendage tolmuimeja ühendu (A) tootega.

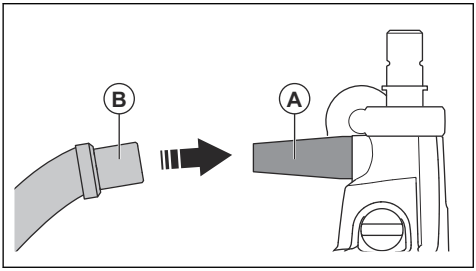

2. Kinnitage tolmuimeja (B) tolmuimeja ühenduse külge.
3. Käivitage tolmuimeja.

Toote ettevalmistamine märgpuurimiseks

ETTEVAATUST: Veenduge, et maksimaalne vee rõhk ei ole liiga suur. Vt jaotist *Tehnilised andmed lk 20*.

ETTEVAATUST: Kasutage ainult puhast vett, et kaitsta veesüsteemi mustusest tingitud blokeerimiste eest.

ETTEVAATUST: Kasutage ainult heakskiidetud veeliitmikku. Lisateabe saamiseks võtke ühendust edasimüüjaga.

1. Ühendage veeühendus tootega.

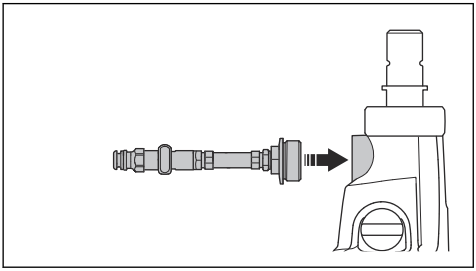

2. Ühendage veeklapiga väliskeermega liitmik veeühendusega.

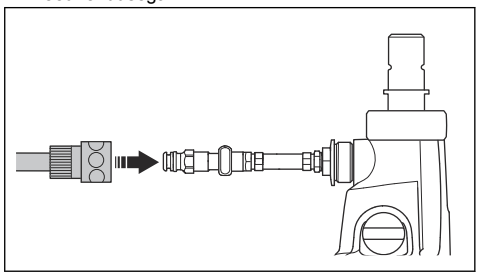

3. Avage veesüsteem ja reguleerige veevoolu klapiga. Seadke veesurve selliseks, et vesi eemaldaks puuraugust kogu jääkmaterjali.

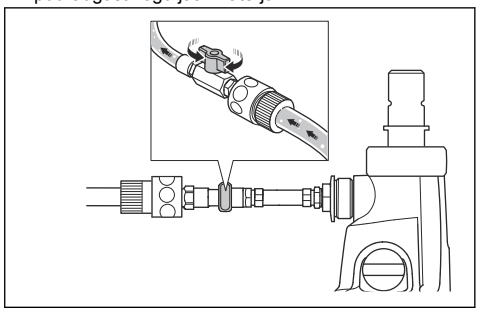

Mootori temperatuuri vähendamine

- Mootori temperatuuri vähendamiseks laske seadmel töötada 2 minutit ilma koormuseta.

Käigu vahetamine

ETTEVAATUST: Muutke käiku ainult siis, kui mootor vähendab kiirust või seiskub. Ärge rakendage käigu vahetamiseks jõudu.

- Kasutage alati puuritera läbimõõduga kokkusobivat kiirust. Vaadake seadme andmesilti või *Tehnilised andmed lk 20*.

- Käigu vahetamiseks pöörake käiguvalitsat.

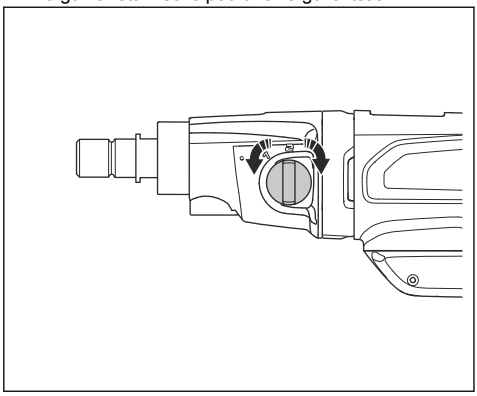

Päästiku lukustusnupu kasutamine

HOIATUS: Päästiku lukustusnuppu tohib kasutada ainult koos puurmasina statiiviga.

- Vajutage toitelülitit (A) ja päästiku lukustusnuppu (B), et lukustada toitelüliti käivitusasendis.

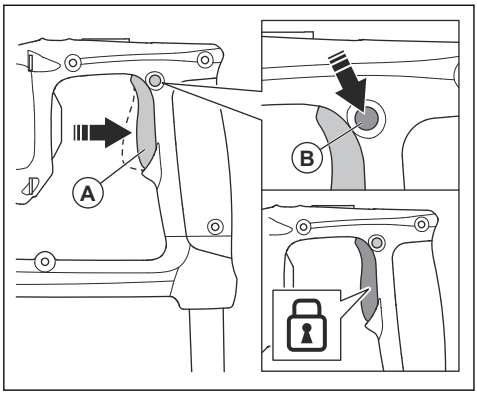

- Kui lüliti lukustusnupp on rakendatud, vajutage selle vabastamiseks toitelülitit (A).

Puuritera eemaldamine ja paigaldamine

Puuritera eemaldamiseks või paigaldamiseks vajate puuritera, kaasasolevat mutrivõtit ja veekindlat määret.

HOIATUS: Kasutage kaitsekindaid.

HOIATUS: Enne puuritera vahetamist laske seadmel jahtuda. Puuritera ja selle ümbrus on pärast kasutamist väga kuum.

HOIATUS: Kasutage ainult vastava toote jaoks heakskiidetud puuriterasid. Lisateabe saamiseks võtke ühendust Husqvarna edasimüüjaga.

1. Veenduge, et toode oleks toiteallikast lahti ühendatud.
2. Lukustage spindel mutrivõtmega.
3. Pöörake puuritera selle eemaldamiseks päripäeva.

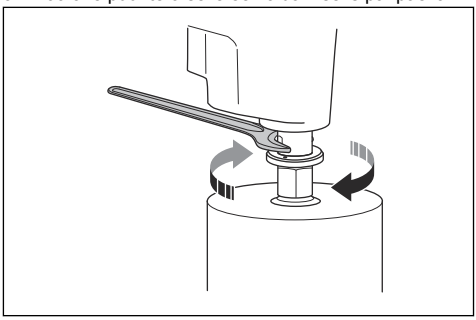

ETTEVAATUST: Ärge lööge toodet puuritera eemaldamiseks. See võib põhjustada toote kahjustamist.

4. Määrige spindli keeret veekindla määrdega.
5. Paigaldamiseks keerake puuritera vastupäeva. Keerake tugevalt kinni.

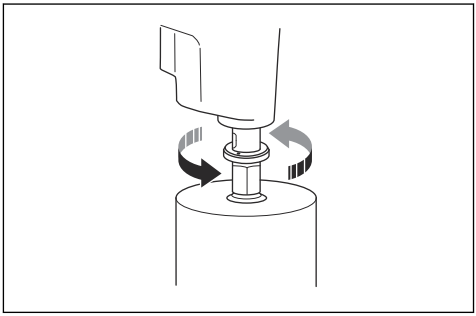

Toote käivitamine

HOIATUS: Veenduge, et puuritera saaks vabalt pöörelda. Puuritera hakkab pöörlema mootori käivitumisel.

HOIATUS: Kui see on päeva jooksul seadme esimene käivituskord, kontrollige kindlasti rikkevoolu-kaitselülitit. Vt jaotist *Rikkevoolu-kaitselüliti kontrollimine lk 9*.

1. Vajutage rikkevoolu-kaitselülitil lähtestusnuppu RESET.

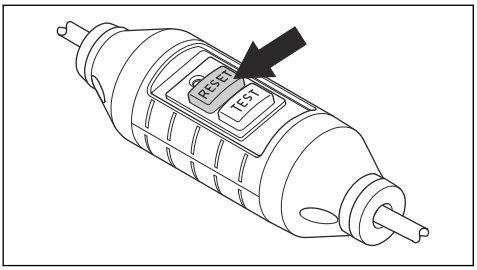

2. Seadke käiguvalits töö jaoks õigesse asendisse. Vt jaotist *Käigu vahetamine lk 12*.
3. Valmistage toode ette märg- või kuivpuurimiseks. Vt jaotist *Toote ettevalmistamine märgpuurimiseks lk 12* või *Toote ettevalmistamine kuivpuurimiseks lk 11*.
4. Vajutage ja hoidke päästikut all.

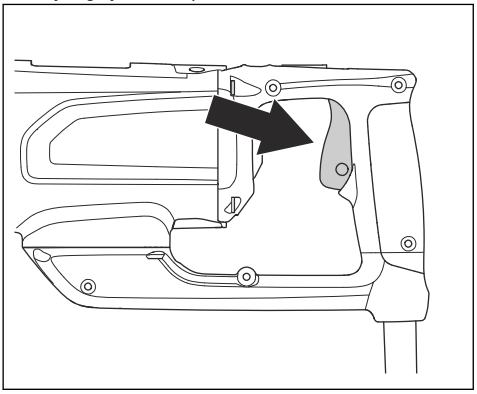

Toote kasutamine

HOIATUS: Kui rikkevoolu-kaitselüliti rakendub, eemaldage enne lähtestusnupu RESET vajutamist puuritera august.

HOIATUS: Kui betoonsüdamik jääb puuritera august eemaldamisel puuritera külge, võib juhtuda ohtlikke õnnetusi.

ETTEVAATUST: Jälgige, et puuritera ei puudutaks mingeid esemeid.

ETTEVAATUST: Ärge kasutage liigset jõudu. See üksnes aeglustab tööd ja koormab mootori üle.

1. Paigaldage sobiv puuritera. Vt jaotist *Puuritera eemaldamine ja paigaldamine lk 13*.
2. Käivitage toode. Vt jaotist *Toote käivitamine lk 13*.
3. Teostage üks järgmistest toimingutest:
   a) Märgpuurimise korral veenduge, et veevoolik oleks ühendatud ja veesüsteem on avatud.

   ETTEVAATUST: Märgpuurimise ajal on oluline, et vesi eemaldaks kogu tolmu. Suurendage veesurvet, kui märkate töötamise ajal puurauku tolmu kogunemas.

   b) Kuivpuurimise korral veenduge, et tolmuimeja on ühendatud ja sisse lülitatud.

   ETTEVAATUST: Kuivpuurimise ajal on oluline, et tolmuimeja eemaldaks kogu tolmu. Kui märkate töötamise ajal, et puurauku jääb tolmu, peatage toode ja kontrollige tolmuimejat.

4. Kasutage toodet toitelüliti abil.
   a) Puuripea pöörlemise alustamiseks vajutage lülitit.
   b) Puuripea pöörlemise seiskamiseks vabastage lüliti.

   Märkus: Puurmasina statiiviga töötamisel vajutage vajadusel lüliti lukustusnuppu. Vt jaotist *Päästiku lukustusnupu kasutamine lk 13*.

5. Enne puuritera puudutamist pinda suurendage mootori kiirust maksimaalse kiiruseni.
6. Kasutage alguses väga väikest jõudu, et tagada puuritera püsimine õiges asendis.
7. Kui puurite läbi raudsarruse, rakendage suuremat algsurvet ja madalamat käiku kui ilma raudsarruseta konstruktsiooni puhul.
8. Eemaldage puuritera august, kui see on valmis.
9. Seisake toode. Vt jaotist *Toote seiskamine lk 15*.

   HOIATUS: Märgpuurimisel ärge peatage veevoolu.

   HOIATUS: Kuivpuurimisel ärge peatage tolmuimejat.

10. Pärast kuivpuurimist koputage puuritera kergelt mutrivõtmega, et puuriterast tolm vabastada.

11. Kui südamik ei tule kergesti välja, toimige järgmiselt.
    a) Asetage puuritera ava maapinnale.
    b) Eemaldage veevoolik või tolmuimeja voolik.
    c) Laske südamik aeglaselt puuriterast välja.
12. Puhastage südamikutera tolmust veevooliku või tolmuimejaga.

Toote seiskamine

HOIATUS: Pärast mootori seiskumist jääb puuritera veel mõneks ajaks pöörlema. Ärge peatage puuritera käte abil. See võib tekitada vigastusi.

1. Toote seiskamiseks vabastage toitelüliti.

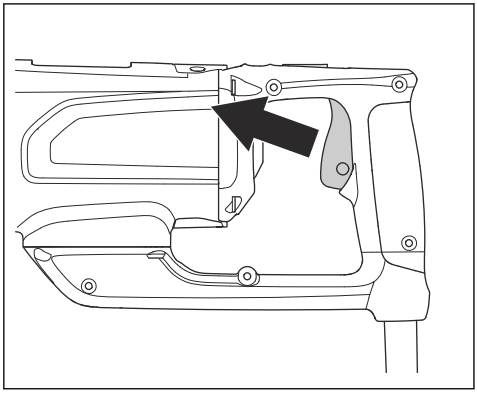

2. Oodake, kuni puuritera on täielikult seiskunud.
3. Märgpuurimise korral toimige järgmiselt.
    a) Peatage veevool.
    b) Eemaldage puuritera. Vt jaotist *Puuritera eemaldamine ja paigaldamine lk 13*.
4. Kuivpuurimise korral toimige järgmiselt.
    a) Eemaldage puuritera. Vt jaotist *Puuritera eemaldamine ja paigaldamine lk 13*.

    HOIATUS: Veenduge, et tolmuimeja oleks sisse lülitatud ja tootega ühendatud.

    b) Lülitage tolmuimeja välja.
5. Lahutage seade toiteallikast.

Mootori ülekoormuskaitse lähtestamiseks

1. Seisake seade. Vt jaotist *Toote seiskamine lk 15*.
2. Eemaldage puuriteralt ummistus.
3. Käivitage toode. Vt jaotist *Toote käivitamine lk 13*.

Hooldus

Sissejuhatus

HOIATUS: Enne seadme hooldamist lugege läbi ohutuspeatükk ja veenduge, et see oleks teile täielikult arusaadav.

HOIATUS: Vigastuste vältimiseks eemaldage enne hooldustööde tegemist toitejuhe vooluvõrgust.

Hooldusgraafik

* = üldised hooldustööd, mida teeb toote kasutaja. Juhiseid ei ole selles kasutusjuhendis.

X = juhised on selles kasutusjuhendis.

O = pöörduge Husqvarna hooldustöökoja poole.

Hooldus	Enne igat kasutus-korda	Pärast igat kasu-tuskorda	Iga päev	Esimese 100 tunni järel	Iga 100 töötunni järel
Veenduge, et liikuvad osad töötaksid õigesti ja liiguksid vabalt.	*				
Veenduge, et lõiketööriist oleks terav ja puhas.	*				
Veenduge, et rikkevoolu-kaitselüliti töötaks korralikult.[1]	X				

[1] Ei sobi 100–120 V tüübile, mida kasutatakse Ühendkuningriigis ja Iirimaal. Vt jaotist *PRCD lk 8*.

Hooldus	Enne igat kasutus-korda	Pärast igat kasu-tuskorda	Iga päev	Esimese 100 tunni järel	Iga 100 töötunni järel
Kontrollige toitekaablit, muid kaableid ja toitepistikut kahjustuste suhtes.	*	*			
Veenduge, et käepidemed ja haardepinnad oleksid kui-vad ja puhtad ning et neil ei oleks õli ega määret.	*	*			
Veenduge, et toode oleks puhas.	X	X			
Kontrollige võllitihendeid kahjustuste/veelekete suhtes.		X			
Veenduge, et mutrid ja kruvid oleksid pingutatud.			*		
Veenduge, et päästik töötaks korralikult.			X		
Vahetage käigukastiõli.				O	
Veenduge, et söeharjadel ei oleks kahjustusi.					X

Toote puhastamine

ETTEVAATUST: Veenduge, et vesi ei pääse mootorisse ega käigukasti.

ETTEVAATUST: Ärge puhastage toodet jooksva veega.

- Kasutage toote puhastamiseks kuiva või niisket lappi.
- Eemaldage kõigi õhuavade ummistused. Blokeeritud õhuvõtuava vähendab seadme jõudlust ja võib põhjustada mootori ülekuumenemist.
- Puhastage ja määrige võllikeeret.

Hooldage teemant-puuritera

- Hoolitsege selle eest, et teemanttööriista segmendid oleksid teravad. Teritage nürisid teemantsegmente SiC käiakiviga.
- Veenduge, et puuritera ei vibreeri. Kui puuritera vibreerib, võivad teemantsegmendid lahti tulla.
- Hoolitsege selle eest, et teemantsegmendid oleksid piisavalt suuremad puuritera toru sise- ja välisläbimõõdust.
- Määrige puuritera keeret veekindla määrdeainega. See teeb tööriista vabastamise lihtsamaks.
- Veenduge, et puuritera teemantsegmentide radiaalsuunaline väljajooks ei ületa 1 mm.

Käigukastiõli vahetamine

ETTEVAATUST: Käigukastiõli lekke korral seisake toode ja pöörduge volitatud hooldusskeskuse poole. Käigukast kahjustub, kui käigukastiõli tase pole piisav.

- Laske volitatud Husqvarnahooldustöökojas käigukastiõli vahetada.

Veeühenduse kontrollimine

ETTEVAATUST: Kui veeühendusrõngas lekib vett, tuleb võllitihendid kohe välja vahetada.

- Laske veeühendust remontida volitatud Husqvarnahoolduskeskuses.

Söeharjade kontrollimine

1. Lahutage seade toiteallikast.
2. Eemaldage kruvi ja hoolduskate.

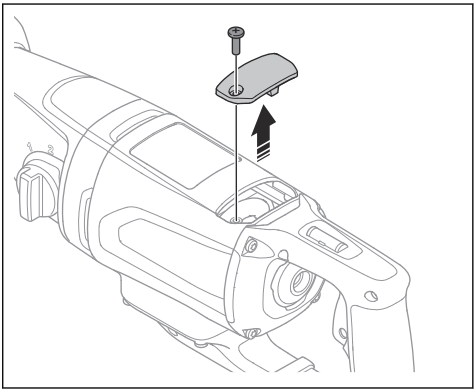

3. Tõstke harja kinnitusvedru (A) ühele küljele. Veenduge, et seda hoiaks paigal söeharjade hoidja.

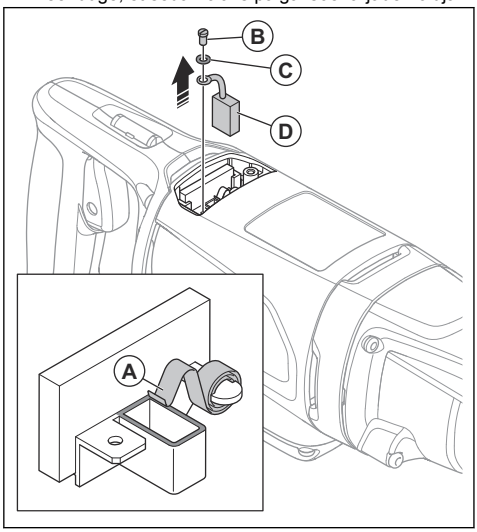

4. Eemaldage kruvi (B) ja seib (C).
5. Tõmmake söehari (D) välja.
6. Puhastage söeharja hoidja suruõhu või harjaga.
7. Puhastage söeharja suruõhu või harjaga.
8. Kontrollige söeharja. Vahetage see välja, kui see on kahjustatud või kulunud. Vt jaotist *Söeharjade vahetamine lk 17*.
9. Paigaldage söehari (E) söeharja hoidjasse.

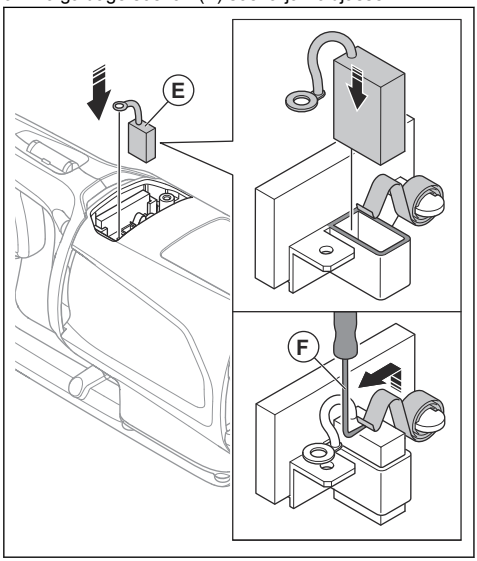

10. Kasutage harja kinnitusvedru õigesse asendisse tõstmiseks tõstjat (F).
11. Paigaldage söeharja ühendus (G), seib (H) ja kruvi (I).

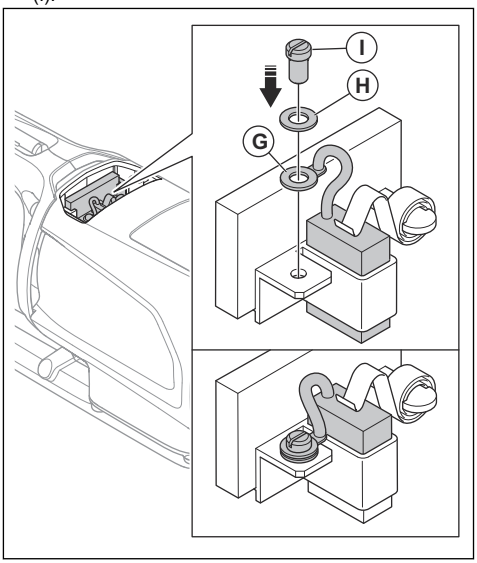

12. Paigaldage kruvi ja hoolduskate.

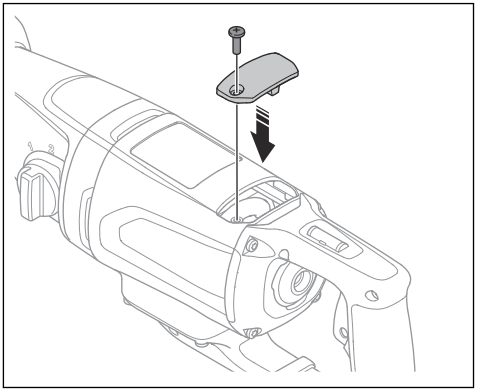

13. Korrake seda toimingut söeharjaga toote teisel küljel.

Söeharjade vahetamine

1. Eemaldage söehari. Vt jaotist *Söeharjade kontrollimine lk 16*.
2. Paigaldage uus söehari. Vt jaotist *Söeharjade kontrollimine lk 16*.
3. Laske tootel 10 minutit tühikäigukiirusel töötada.

Tõrkeotsingu ajakava

Kui te ei leia probleemile lahendust kasutusjuhendist, pöörduge Husqvarna hooldustöökoja poole.

Probleem	Mida kohe teha	Võimalik põhjus	Lahendus
Toode ei käivitu, kui vajutatakse päästikut.	Vabastage päästik.	Kui rikkevoolu-kaitselülitil põleb punane märgutuli, on vool välja lülitatud.	Vajutage rikkevoolu-kaitselülitil lähtestusnuppu RESET. Kui rikkevoolu-kaitselüliti lülitab uuesti toite välja, pöörduge volitatud Husqvarna hoolduskeskuse poole.
Seade seiskub.		Praegusel toiteallikal esineb töötõrge. Elgard™-funktsioon on toite välja lülitanud.	Kontrollige toiteallikat.
		Puuritera on blokeeritud. Elgard™-funktsioon on toite välja lülitanud.	Pöörake puuritera mutrivõtmega vasakule ja paremale. Eemaldage toode ettevaatlikult puuraugust.
		Liiga suur koormus põhjustab mootori ülekoormust. Elgard™-funktsioon on toite välja lülitanud.	Veenduge, et puuritera saaks puuraugus vabalt pöörelda.
		Kui rikkevoolu-kaitselülitil põleb punane märgutuli, on vool välja lülitatud.	Vajutage rikkevoolu-kaitselülitil lähtestusnuppu RESET. Kui rikkevoolu-kaitselüliti lülitab uuesti toite välja, pöörduge volitatud Husqvarna hoolduskeskuse poole.
Toode ei tungi sügavamale pinna sisse, vähendab kiirust ja seiskub.		Teemantsegmendid on nürid.	Teritage nürisid teemantsegmente SiC-käiakiviga.
Puurimise ajal koguneb augu ümber liigne materjal.		Veesurve on liiga madal.	Suurendage veesurvet. Vt jaotist *Tehnilised andmed lk 20*.
Puuritera teemantsegmendid tõmmatakse nende kinnitusest välja.		Toode vibreerib töötamise ajal tugevasti.	Rakendage toote kasutamise ajal õiget koormust.
Käigukastiõli lekib.		Tihendid on kulunud ja need tuleb asendada.	Pöörduge volitatud Husqvarna hoolduskeskusesse.
Veeühendusrõnga august lekib vett.		Võllitihendid on defektsed.	Pöörduge volitatud Husqvarna hoolduskeskusesse. Kasutage alati puhast vett.
Toode ei tööta sujuvalt.	Vähendage koormust.	Liiga suur koormus põhjustab mootori ülekoormust.	Rakendage puurimise ajal vähem jõudu.

Transportimine, hoiulepanek ja utiliseerimine

Transportimine ja hoiustamine

- Enne seadme transportimist või ladustamist eemalda selle pistik toiteallikast.
- Enne seadme transportimist või hoiustamist eemaldage lõiketera. See aitab vältida toote ja lõiketerade kahjustusi.
- Hoidke toodet lukustatud kohas, kus sellele ei pääse juurde lapsed ega volitamata isikud.
- Hoidke toodet kuivas kohas, mis ei külmu.
- Transportimisel kinnitage toode ohutult, et ära hoida kahjustusi ja õnnetusi.

Toote kasutuselt kõrvaldamine

See sümbol tähendab, et seade ei kuulu olmejäätmete hulka. Taaskäidelge see elektri- ja elektroonikaseadmete kogumissüsteemi kaudu. See aitab tagada kasutusea lõppu jõudnud seadmete nõuetekohase jäätmekäitluse.

Lisateabe saamiseks võtke ühendust kohalike ametiasutuste, olmejäätmeteenuste, ettevõtte Husqvarna hooldusesinduse või jaemüüjaga.

Vale utiliseerimine võib potentsiaalselt ohtlike ainete sisalduse tõttu kahjustada keskkonda ja inimeste tervist.

Tehnilised andmed

Mootor		
Elektrimootor	Ühefaasiline	
Nimipinge, V	100–120, 110, 220–240	
Nimivõimsus, W	2000	
Võimsus, W	1340	
Nimisagedus, Hz	50–60	
Voolutugevus, A		
100–120 V (US, JP)	15	
100–120 V (Ühendkuningriik)	19	
220–240 V	9,3	
Rikkevoolu-kaitselüliti voolutugevus, mA		
100–120 V (US, JP)	6	
220–240 V	10	
Puuritera		
Max puurimisläbimõõt betoonis, mm	80	
Min puurimisläbimõõt betoonis, mm	30	
Kaal, kg	6,4	
Vesijahutus		
Veeliitmik	Gardena/Geka	
Maksimaalne veesurve, baar	3	
Tööriista ühenduskoht		
Spindlikeere, JP/SE/RoW	A-Rod/CRI 28/1 1/4", G 1/2"	
Tööandmed		
Ülekanne	1	2
Spindli kiirus, tühikäik, täiskoormus, p/min	800	1700
Spindli kiirus, tühikäik, koormuseta, p/min	1250	2600
Puurimisläbimõõt betoonis, mm	50-80	30-60
Soovitatav veemaht, l/min	1,7–2,4	1,1–1,6

Müra- ja vibratsioonitasemed

Märkus: Avaldatud vibratsiooni koguväärtus ja avaldatud mürataseme väärtused on mõõdetud vastavalt standardsele katsemeetodile ning neid saab kasutada ühe tööriista võrdlemiseks teisega. Avaldatud vibratsiooni koguväärtust ja avaldatud mürataseme väärtusi võib samuti kasutada kokkupuute esialgsel hindamisel.

Müratase [2]	
Helirõhutase, dB(A)	92
Helivõimsuse tase, garanteeritud L_{WA} dB(A)	100
Vibratsioonitasemed betooni puurimise korral, $a_{h,DD}$ [3]	
Põhikäepide, m/s^2	4,1
Lisakäepide, m/s^2	2,6

Integreeritud ühendatavus

Märkus: See jaotis kehtib ainult integreeritud ühendatavusega varustatud toodete puhul.

BLE-tehnoloogia raadiospekter	
Tööriista sagedusribad, GHz	2,402-2,480
Edastatud maksimaalne raadiosageduslik võimsus, dBm/mW	4/2,5

Lisatarvikud

Soovitatav tolmuimeja võimsus

Tolmuimejate tehnilised andmed ei kirjelda lõplikult erinevate tolmuimejate tegelikku jõudlust aja jooksul.

Husqvarna toodete objektiivsed andmed on saadaval veebisaidil www.husqvarnacp.com.

Minimaalne õhuvool turbiini juures, m^3/h	240
Minimaalne vaakum, psi	3,6
Tolmuimeja ühendus, mm	51

[2] Müratase ümbritsevasse keskkonda, mõõdetud helirõhuna standardi EN 62841-2-1 järgi. Eeldatav mõõtemääramatus 5 dB(A).

[3] Vibratsioonitase standardi EN 62841-2-1 järgi. Vibratsioonitaseme kohta esitatud andmete tüüpiline statistiline dispersioon (standardhälve) on 1,5 m/s^2

Volitatud hoolduskeskus

Lähima Husqvarna Construction Products volitatud hoolduskeskuse leiate veebisaidilt www.husqvarnacp.com.

Vastavusdeklaratsioon

EÜ vastavusdeklaratsioon

Meie, **Husqvarna AB**, SE-561 82 Huskvarna, Rootsi, tel: +46-36-146500, deklareerime ainuvastutusel, et toode:

Kirjeldus	**Käeshoitav teemantsüdamikpuur**
Kaubamärk	Husqvarna
Tüüp/mudel	DM 200
Identifitseerimine	Seerianumbrid alates 2025. aastast ja hilisemad

vastab täielikult järgmistele EÜ direktiividele ja eeskirjadele:

Direktiiv/eeskiri	Kirjeldus
2006/42/EC	„masinadirektiiv”
2014/53/EU	„raadioseadmete direktiiv“
2011/65/EU	„ohtlike ainete piiramise direktiiv“

ja et kohalduvad järgmised ühtlustatud standardid ja/või tehnilised spetsifikatsioonid:

EN ISO 12100:2010

EN 62841-2-1:2018/A1:2022

EN 55014-1:2017

EN 61000-3-2:2014

EN 61000-3-3:2013

ETSI EN 301 489-1 V2.2.3

ETSI EN 301 489-3 V2.1.1

ETSI EN 301 489-17 V3.1.1

EN IEC 63000:2018

Partille, 2025-08-06

Mattias Holmdahl

Valgusseadmete uurimis- ja arendustegevuse vanemdirektor

Husqvarna AB, ehitusseadmete allüksus

Tehnilise dokumentatsiooni eest vastutaja

UK Importer:
Husqvarna UK Ltd
Preston Road, Co. Durham
DL5 6UP

Registreeritud kaubamärgid

Bluetooth® -i sõnamärk ja logod on ettevõtte *Bluetooth SIG, inc.* registreeritud kaubamärgid ja ettevõte Husqvarna kasutab neid litsentsi alusel.

TURINYS

Įvadas..... 25
Saugumas.....27
Naudojimas.....33
Techninė priežiūra..... 39
Trikčių šalinimo schema..... 42
Transportavimas, saugojimas ir utilizavimas..... 43
Techniniai duomenys.....44
Priedai.....45
Techninė priežiūra..... 46
Atitikties deklaracija..... 47
Registruotieji prekiniai ženklai..... 48

Įvadas

Gaminio aprašas

Šis Husqvarna gręžimo variklis yra rankinis deimantinis gręžimo kernas.

Jį galima naudoti šlapią su visomis patvirtintomis medžiagomis, jei naudojamas vandens tiekimas. Žr. *Naudojimas psl. 25*. Sausą jį galima naudoti mūrui, jei naudojamas dulkių trauktuvas.

Deimantinė gręžimo karūna yra tuščiaviduris grąžtas su deimantiniais segmentais.

Šlapio gręžimo metu vanduo teka per rutulinį vožtuvą, žarną ir deimantinę gręžimo karūną. Tai sumažina gręžimo karūnos temperatūrą. Vanduo sugeria dulkes ir iš angos išplauna išgręžtą medžiagą. Norėdami vėl pašalinti vandenį, naudokite skystų atliekų rinktuvą ir vandens surinkimo žiedą.

Sauso gręžimo metu naudokite dulkių trauktuvą, kad medžiaga būtų šalinama per gręžimo karūnos ir dulkių trauktuvo jungtį. Tai sumažina gręžimo karūnos temperatūrą.

Kai kuriuose šio gaminio modeliuose yra integruotas ryšys. Žr. *Integruotas ryšys psl. 25*.

Naudojimas

Šis gaminys skirtas betonui, akmeniui, asfaltui ir mūrui gręžti. Kitiems tikslams jis nenaudotinas.

Gaminys skirtas patyrusiems operatoriams naudoti pramonėje.

Gaminio pažeidimai

Mes neatsakome už mūsų gaminio sugadinimą, jei:

- gaminys netinkamai suremontuotas;
- gaminys suremontuotas naudojant kito gamintojo arba gamintojo nepatvirtintas dalis;
- gaminys turi kito gamintojo arba gamintojo nepatvirtintą priedą;
- gaminys suremontuotas ne patvirtintame techninės priežiūros centre arba jį suremontavo ne patvirtintas atstovas.

Integruotas ryšys

Debesies išteklių valdymo sprendimas „Husqvarna Fleet Services™“ pateikia „Fleet“ vadovui visų gaminių, prijungtų per integruotuosius ar atskirai įsigytus jutiklius, apžvalgą. Duomenų nuskaitymo įrenginio arba išmaniojo telefono padėtis gali būti naudojama prijungtų produktų vietai nurodyti. Jutikliai įrašo tokius duomenis kaip veikimo laikas, priežiūros intervalai, vieta ir kt. Norėdami gauti daugiau informacijos apie debesies išteklių valdymo sprendimą „Husqvarna Fleet Services™“ atsisiųskite „iOS“ arba „Husqvarna Fleet Services“ „Android“ programėlę iš https://apps.apple.com/se/app/husqvarna-fleet-services/id1334672726 ar https://play.google.com/store/apps/details?id=com.husqvarna.hfsmobile&hl=en. Dėl išsamesnės informacijos kreipkitės į „Husqvarna“ prekybos atstovą.

Gaminiai su integruotąja ryšio funkcija jungiami per integruotą „Husqvarna Fleet Services™“ jutiklį, turintį funkciją „Bluetooth Low Energy (BLE)“. Jei reikia daugiau informacijos, kaip jį naudoti, žr. *Integruoto ryšio naudojimas parke psl. 33*. Informacijos apie BLE technologijos radijo ryšio spektrą rasite *Integruotas ryšys psl. 45*.

Gaminio apžvalga

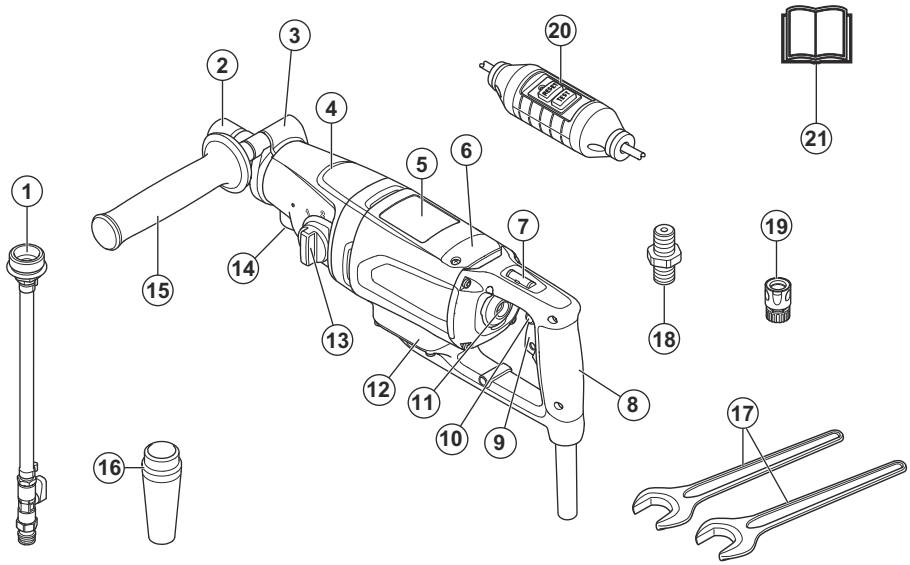

1. Vandens jungtis
2. Gręžimo velenas
3. Prispaudimo žiedas
4. Pavarų dėžė
5. Variklis
6. Apžiūros dangtelis
7. Gulsčiuko lygis
8. Pagrindinė rankena
9. Maitinimo jungiklis
10. Gaiduko fiksavimo mygtukas
11. Gulsčiuko lygis
12. Elektros dėžutė
13. Pavarų jungiklis
14. Vandens / dulkių trauktuvo jungties tvirtinimo sriegis
15. Pagalbinė rankena
16. Dulkių trauktuvo jungtis
17. Veržliarakčiai
18. Adapterio mova
19. Gardena® vidinė mova su vandens vožtuvu
20. PRCD

Pasižymėkite: Šioje instrukcijoje terminą PRCD naudojame ir PRCD, ir GFCI.

21. Naudojimo instrukcija

Simboliai ant gaminio

ĮSPĖJIMAS! Šis gaminys gali būti pavojingas ir rimtai sužeisti arba pražudyti naudotoją arba aplinkinius. Būkite atsargūs ir tinkamai naudokite gaminį.

Prieš naudodami gaminį atidžiai perskaitykite naudojimo instrukciją ir įsitikinkite, kad instrukcijas suprantate.

Visada dėvėkite patvirtintas asmenines apsaugines priemones. Žr. *Asmeninės apsaugos priemonės psl. 31*.

Šis gaminys atitinka taikomas ES direktyvas.

Šis simbolis nurodo, kad įrenginys nepriskiriamas buitinėms atliekoms. Atiduokite jį perdirbti pasinaudodami vietine elektros ir elektronikos įrenginių surinkimo sistema. Taip prisidėsite prie tinkamo atliekų tvarkymo. Jei reikia daugiau informacijos, kreipkitės į vietines institucijas, buitinių atliekų

tvarkymo tarnybas, „Husqvarna“ techninės priežiūros atstovą arba mažmenininką. Netinkamas išmetimas gali daryti neigiamą poveikį aplinkai ir žmogaus sveikatai, nes gaminyje gali būti pavojingų medžiagų.

Pasižymėkite: Kiti ant gaminio esantys simboliai (lipdukai) atitinka specialius tam tikrų rinkų sertifikavimo reikalavimus.

Saugumas

Saugos ženklų reikšmės

Įspėjimai, perspėjimai ir pastabos yra skirtos atkreipti dėmesį į ypač svarbias vadovo dalis.

PERSPĖJIMAS: Naudojamas, kai naudotojui ar šalia esantiems asmenims kyla mirtino arba sunkaus sužeidimo pavojus arba jei nesilaikoma vadove pateiktų nurodymų.

PASTABA: Naudojamas, kai kyla pavojus sugadinti gaminį, kitas medžiagas arba padaryti žalą aplinkai, jei nesilaikoma vadove pateiktų nurodymų.

Pasižymėkite: Naudojamas papildomai informacijai apie konkrečią situaciją pateikti.

Bendrieji saugos įspėjimai naudojant elektrinius įrankius

PERSPĖJIMAS: Perskaitykite visus saugos nurodymus, instrukcijas, iliustracijas ir specifikacijas, pateikiamas su šiuo elektriniu įrankiu. Nesilaikydami toliau nurodytų instrukcijų galite sukelti gaisrą, gauti elektros smūgį ir (ar) rimtai susižeisti.

Saugokite visus įspėjimus ir instrukcijas, nes jų gali prireikti vėliau. Terminas „elektros įrankis“ įspėjimuose reiškia iš elektros tinklo maitinamą (laidinį) elektros įrankį arba akumuliatoriumi maitinamą (belaidį) elektros įrankį.

Sauga darbo zonoje

- **Darbo vieta turi būti švari ir gerai apšviesta.** Netvarkinga ar neapšviesta darbo zona gali būti nelaimingo atsitikimo priežastis.
- **Nenaudokite elektros įrankių sprogiose aplinkose, pavyzdžiui, ten, kur yra lengvai užsidegančių skysčių, dujų arba dulkių.** Elektros įrankiai kibirkščiuoja, todėl gali užsiliepsnoti dulkės arba garai.
- **Naudodami elektros įrankį, neleiskite arti būti vaikams ir pašaliniams asmenims.** Jei kas nors atitrauks jūsų dėmesį, galite nesuvaldyti prietaiso.

Elektrosauga

- **Elektrinių įrankių kištukai turi atitikti elektros lizdus. Niekada nebandykite kokiu nors būdu perdaryti kištuko. Jei naudojate įžemintus elektros įrankius, nenaudokite jokių kištukų adapterių.** Jeigu kištukai nėra perdaryti ir atitinka elektros lizdus, elektros smūgio pavojus yra mažesnis.
- **Nesilieskite prie elektros laidininkų paviršių, pavyzdžiui, vamzdžių, radiatorių, viryklių ir šaldytuvų.** Jei kūnas taps elektros laidininku, iškyla elektros smūgio pavojus.
- **Nelaikykite elektrinių įrankių lietuje arba drėgnoje aplinkoje.** Į įrenginį patekęs vanduo padidina elektros smūgio pavojų.
- **Tinkamai naudokite laidą. Niekada neneškite įrankio laikydami už laido, netraukite jo ir nebandykite traukdami už jo ištraukti elektrinio įrankio kištuką. Laikykite laidą atokiai nuo šilumos šaltinių, tepalų, aštrių briaunų ar judančių dalių.** Dėl pažeistų arba susipainiojusių laidų padidėja elektros smūgio rizika.
- **Jei elektrinį įrankį naudojate lauke, naudokite lauke skirtą naudoti ilgintuvą.** Naudojant lauke skirtą naudoti ilgintuvą, sumažėja elektros smūgio rizika.
- **Jeigu elektrinį įrankį būtina naudoti drėgnoje aplinkoje, naudokite liekamosios srovės įtaisu (LSĮ) apsaugotą maitinimo šaltinį.** Naudojant LSGP, sumažėja elektros smūgio pavojus.

Asmens sauga

- **Naudodami elektros įrankį, būkite budrūs, stebėkite savo veiksmus ir vadovaukitės sveiku protu. Nenaudokite elektros įrankio, jei esate pavargę, apsvaigę nuo narkotikų, alkoholio arba vaistų**. Dirbant elektros įrankiais netgi akimirksnis neatidumo gali būti sunkaus susižalojimo priežastimi.
- **Naudokite asmeninės apsaugos priemones. Visuomet užsidėkite akių apsaugos priemones.** Dėl atitinkamomis sąlygomis naudojamų apsauginių priemonių, pavyzdžiui, respiratorių, neslystančių apsauginių batų, šalmo arba apsauginių ausinių, sumažėja sužeidimų rizika.
- **Saugokitės atsitiktinio įsijungimo. Prieš įrankį jungdami prie įtampos šaltinio, imdami ar nešdami pasirūpinkite, kad jungiklis būtų išjungimo padėtyje.** Jei nešite elektros įrankį laikydami pirštą ant jungiklio ar prijungsite jį prie maitinimo šaltinio, kai jungiklis yra įjungimo padėtyje, gali įvykti nelaimingas atsitikimas.

- **Prieš įjungdami elektros įrankį, pašalinkite iš jo visus reguliavimo raktus ar veržliarakčius.** Besisukančioje elektros įrankio dalyje paliktas veržliaraktis arba raktas gali sužeisti.
- **Per plačiai neužsimokite. Visada tvirtai stovėkite ant kojų ir laikykite pusiausvyrą.** Tokiu būdu geriau kontroliuosite elektros įrankį netikėtose situacijose.
- **Apsirenkite tinkamai. Niekada nedėvėkite palaidų drabužių ar papuošalų. Nelaikykite plaukų ir drabužių arti judančių dalių.** Palaidi drabužiai, papuošalai arba ilgi plaukai gali įkliūti į judančias dalis.
- **Jeigu naudojate įtaisus, skirtus dulkių surinkimo įrenginiams prijungti, įsitikinkite, kad jie tinkamai prijungti ir naudojami.** Naudojant dulkių surinkimo įrenginius, sumažėja su dulkėmis susijusių pavojų rizika.
- **Įgudę naudotis įrankiais ir prie jų pripratę nenustokite paisyti įrankių saugos principų.** Neatidžiai veikiant per sekundės dalis galima patirti sunkių sužalojimų.

Elektros įrankių naudojimas ir priežiūra

- **Dirbdami su elektros įrankiu nenaudokite jėgos. Naudokite savo darbui tinkamą elektros įrankį.** Naudojant tam tikslui skirtą elektros įrankį, darbas bus atliktas saugiau ir greičiau.
- **Jeigu paspaudus jungiklį elektros įrankis neįsijungia arba neišsijungia, nenaudokite įrankio.** Elektros įrankis, kurio nepavyksta tinkamai valdyti jungikliu, kelia pavojų ir turi būti taisomas.
- **Prieš reguliuodami elektros įrankius, keisdami priedus arba padėdami saugoti, ištraukite maitinimo laido kištuką iš elektros lizdo ir (arba) išimkite akumuliatorių bloką, jei jį galima išimti.** Laikantis šių prevencinės apsaugos priemonių, sumažėja netyčinio elektros įrankio įjungimo rizika.
- **Nenaudojamus elektros įrankius laikykite vaikams nepasiekiamoje vietoje ir neleiskite naudoti elektros įrankio asmenims, kurie nemoka juo naudotis arba nėra susipažinę su šiomis instrukcijomis.** Nekvalifikuotų naudotojų rankose elektros įrankiai yra pavojingi.
- **Prižiūrėkite elektrinius įrankius ir priedus. Patikrinkite, ar sureguliuotos ir nestringa judančios dalys, ar nėra sulūžusių dalių ir kitų veiksnių, kurie gali daryti įtaką elektros įrankio veikimui. Prieš naudojant, sugedusį elektros įrankį reikia sutaisyti.** Daug nelaimingų atsitikimų įvyksta dėl netinkamai prižiūrimų elektros įrankių.
- **Pjovimo įrankiai turi būti pagaląsti ir švarūs.** Tinkamai prižiūrėti pjovimo įrankiai su aštriomis pjovimo briaunomis rečiau užstringa ir juos paprasčiau valdyti.
- **Elektros įrankius, priedus, įrankių galąstuvus ir pan. naudokite taip, kaip nurodyta šiose instrukcijose, atsižvelgdami į darbo sąlygas ir atliekamą darbą.** Naudodami elektros įrankį ne pagal paskirtį, galite sukelti pavojingą situaciją.
- **Rankenos ir laikomieji paviršiai visuomet turi būti sausi ir švarūs (neištepti alyva ar tepalais).** Slidžios rankenos ir laikymosi paviršiai neleidžia saugiai valdyti ir kontroliuoti netikėtose situacijose.

Techninė priežiūra

- **Elektros įrankio techninę priežiūrą privalo atlikti kvalifikuotas remonto specialistas, naudodamas tik tokias pačias pakaitines dalis.** Tokiu būdu bus užtikrinta elektros įrankio sauga.

Bendrieji gaminio eksploatavimo saugos nurodymai

- **Gręždami smūginiu būdu dėvėkite apsaugines ausines.** Dėl triukšmo gali suprastėti klausa.
- **Naudokite pagalbinę (-es) rankeną (-as).** Praradę kontrolę galite susižeisti.
- **Atlikdami darbus, kurių metu pjovimo priedas ar tvirtinimo detalės gali liestis su paslėptais laidais ar gaminio maitinimo laidu, elektrinį įrankį laikykite už izoliuotų rankenų.** Pjovimo įrankiui palietus laidą, kuriuo teka elektros srovė, įtampa gali pasiekti atviras variklio metalines dalis, todėl operatorius gali patirti elektros smūgį.

Ilgų gręžimo karūnų naudojimo saugos nurodymai

- **Niekada nenaudokite didesnio greičio nei maksimalus gręžimo karūnos greitis.** Esant didesniam greičiui, gręžimo karūna gali sulinkti, jei jai leidžiama laisvai suktis nesiliečiant su ruošiniu, ir sužaloti asmenį.
- **Gręžti visada pradėkite nedideliu greičiu ir gręžimo karūnos galui liečiant ruošinį.** Esant didesniam greičiui, gręžimo karūna gali sulinkti, jei jai leidžiama laisvai suktis nesiliečiant su ruošiniu, ir sužaloti asmenį.
- **Spauskite tik tiesiai vienoje linijoje su gręžimo karūna ir nespauskite per stipriai.** Gręžimo karūnos gali sulinkti ir dėl to sulūžti, galite nesuvaldyti įrankio ir susižeisti.

Deimantinio gręžtuvo saugos įspėjimai

- **Atlikdami gręžimo darbus, kuriems reikalingas vanduo, nukreipkite vandenį tolyn nuo operatoriaus darbo vietos arba naudokite skysčių surinkimo įrenginį.** Tokios apsaugos priemonės išlaiko sausą operatoriaus darbo vietą ir sumažina elektros smūgio riziką.
- **Dirbdami įrankį laikykite tik už izoliuotų laikymo rankenų, nes jis gali siekti paslėptus elektros laidus arba savo maitinimo laidą.** Pjovimo įrankiui palietus laidą, kuriuo teka elektros srovė, įtampa gali pasiekti atviras variklio metalines dalis, todėl operatorius gali patirti elektros smūgį.
- **Dirbdami su deimantiniais grąžtais dėvėkite apsaugines ausines.** Dėl triukšmo gali suprastėti klausa.
- **Jei gręžimo karūna užstrigo, nebespauskite gręžtuvo žemyn ir išjunkite įrankį.** Išsiaiškinkite karūnos

strigimo priežastį ir imkitės ištaisomųjų veiksmų, kad ją pašalintumėte.

- **Prieš iš naujo paleisdami deimantinį grįžtuvą apdirbamoje detalėje, įsitikinkite, kad karūna laisvai sukasi.** Jei karūna užstrigusi, ji gali nepradėti suktis ir perkrauti įrankį, arba deimantinis grąžtas gali iššokti iš apdirbamos detalės.
- **Pritvirtindami grįžtuvo stovą inkarais ir fiksatoriais prie apdirbamos detalės, įsitikinkite, kad naudojami inkarai pakankamai tvirtai laiko ir suveržia įrenginį darbo metu.** Jei apdirbama detalė yra silpna arba porėta, inkaras gali ištrūkti, o grįžtuvo stovas atsiskirti nuo detalės.
- **Pritvirtindami grįžimo stovą vakuuminiu siurbtuku prie apdirbamos detalės, siurbtuką tvirtinkite prie lygaus, švaraus, neakyto paviršiaus.** Netvirtinkite prie laminuotų paviršių, tokių kaip plytelės ir kompozitinė danga. Jei apdirbamos detalės paviršius nelygus, neplokščias ar ji gerai nepritvirtinta, siurbtukas gali atsikabinti nuo apdirbamos detalės.
- **Prieš grįždami ir grįžimo metu įsitikinkite, kad pakanka vakuumo.** Jei vakuumo nepakanka, siurbtukas gali atsikabinti nuo apdirbamos detalės.
- **Niekada negrįžkite įrenginiu, pritvirtintu tik vakuuminiu siurbtuku, nebent grįžiama žemyn.** Jei vakuumo
  nėra, siurbtukas atsikabins nuo apdirbamos detalės.
- **Gręždami sienas įsitikinkite, kad asmenys darbo vietoje ir kitoje pusėje apsaugoti.** Karūna gali išlįsti per kiaurymę, arba šerdis gali iškristi kitoje pusėje.
- **Nenaudokite šio įrenginio grįžimui virš galvos su vandens tiekimu.** Į elektrinį įrankį patekęs vanduo padidina elektros smūgio pavojų.

Bendrieji saugos nurodymai

PERSPĖJIMAS: Prieš naudodami gaminį, perskaitykite toliau esančius įspėjimus.

- Šis gaminys gali būti pavojingas, jei būsite neatsargūs arba gaminį naudosite netinkamai. Šis gaminys gali sunkiai ar net mirtinai sužeisti naudotoją ar aplinkinius. Prieš naudodami gaminį, privalote perskaityti ir suprasti šio naudojimo instrukcijos turinį.
- Šis gaminys neskirtas naudoti asmenims (įskaitant vaikus) su sumažėjusiais fiziniais, jutiminiais ar protiniais gabumais arba neturintiems reikiamos patirties ir žinių.
- Išsaugokite visus įspėjimus ir instrukcijas.
- Laikykitės visų taikomų teisės aktų ir taisyklių reikalavimų.
- Naudotojas ir naudotojo darbdavys turi žinoti apie galimus pavojus darbo su gaminiu metu ir imtis priemonių, kad jų išvengtų.
- Neleiskite kitiems naudotis gaminiu, jei jie neperskaitė arba nesuprato naudojimo instrukcijos turinio.
- Gaminį naudokite tik tada, jei esate baigę mokymus. Visi naudotojai turi būti baigę mokymus.
- Neleiskite gaminio naudoti vaikams.
- Eksploatuoti gaminį gali tik patvirtinti asmenys.
- Naudotojas yra atsakingas už visą žalą, padarytą asmenims arba jų nuosavybei.
- Neeksploatuokite gaminio, jeigu esate pavargę, sergate arba esate apsvaigę nuo alkoholio, narkotinių medžiagų ar vaistų.
- Visada elkitės atsargiai ir vadovaukitės sveiku protu.
- Šis gaminys veikdamas sukuria elektromagnetinį lauką. Tam tikromis aplinkybėmis šis laukas gali trikdyti aktyviųjų arba pasyviųjų medicininių implantų veiklą. Siekiant sumažinti sunkių sužalojimų arba mirties pavojų, medicininių implantų turintiems asmenims rekomenduojame prieš naudojant šį gaminį pasitarti su gydytoju ir implanto gamintoju.
- Rūpinkitės gaminio švara. Įsitikinkite, kad galite aiškiai perskaityti ženklus ir lipdukus.
- Nenaudokite gaminio, jei jis pakenktas.
- Nemodifikuokite šio gaminio.
- Nenaudokite gaminio, jei jį galimai modifikavo kiti asmenys.
- Per plačiai neužsimokite. Visada tvirtai stovėkite ant kojų ir laikykite pusiausvyrą. Tokiu būdu geriau kontroliuosite elektros įrankį netikėtose situacijose.
- Nenaudokite šio įrenginio gręžimui virš galvos su vandens tiekimu. Į elektrinį įrankį patekęs vanduo padidina elektros smūgio pavojų.
- Nenaudokite gaminio, jei nelaimės atveju negalėtumėte sulaukti pagalbos.
- Nenaudokite gaminio prastu oru, pvz., esant rūkui, lietui, stipriam vėjui, speigui ar kitoms nepalankioms sąlygoms. Dėl prasto oro gali susidaryti pavojingos sąlygos, pvz., slidūs paviršiai.
- Saugokitės asmenų, daiktų ir tam tikrų situacijų, kurios gali neleisti saugiai naudoti gaminio.
- Įsitikinkite, kad visada galite greitai sustabdyti variklį nelaimės atveju.
- Įsitikinkite, kad darbo vietoje, kurią gręšite, nėra išvedžiota jokių vamzdžių ar elektros laidų.
- Jei gaminys veikia netinkamai, nedelsiant sustabdykite variklį.
- Dirbdami privalote stovėti saugiai ir stabiliai.
- Varikliui veikiant, laikykitės atokiau nuo gręžimo karūnos.
- Visada prieš nueidami nuo gaminio atjunkite maitinimo laidą.
- Visos dalys turi būti tinkamos būsenos, o visos tvirtinamosios detalės gerai priveržtos.
- Jei gaminyje pajusite vibracijas ar gaminio triukšmo lygis pasirodys neįprastai didelis, nedelsdami sustabdykite gaminį. Patikrinkite, ar gaminys neapgadintas. Pataisykite sugadintas dalis arba remonto darbus skirkite atlikti patvirtintam techninės priežiūros atstovui.

- Naudokite tik patvirtintus priedus. Dėl išsamesnės informacijos prašome kreiptis į savo prekybos atstovą.
- Negręžkite rankiniu būdu, stovėdami ant kopėčių arba pastolių.

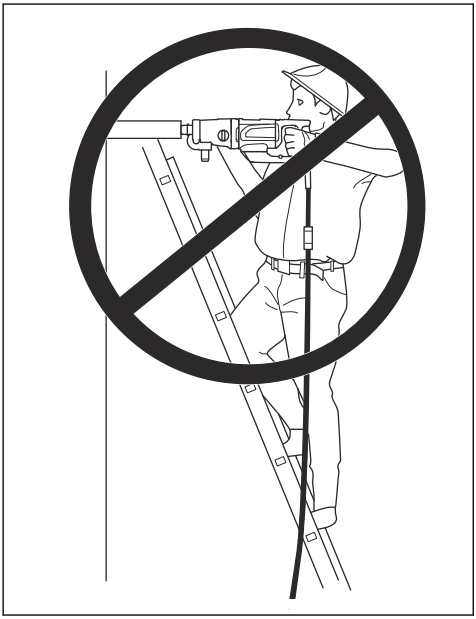

- Būtinai stovėkite tvirtai.
- Rankinio naudojimo metu neviršykite rekomenduojamo gręžimo skersmens. Žr. *Techniniai duomenys psl. 44*.
- Prieš gręždami tvirtai užfiksuokite pagalbinę rankeną. Žr. *Papildomos rankenos nuėmimas ir uždėjimas psl. 34*.

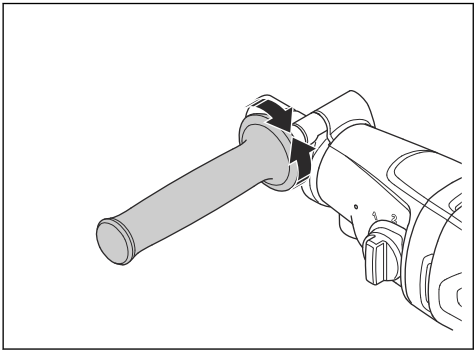

Apsauga nuo dulkių

PERSPĖJIMAS: Prieš naudodami gaminį, perskaitykite toliau esančius įspėjimus.

Naudojant šį įrankį susidaro silicio dioksido dulkės (kvarcas yra pagrindinė smėlio, kvarcinio smėlio, plytų molio, granito ir įvairių kitų mineralų bei uolienų sudedamoji dalis). Didelis silicio dioksido dulkių kiekis gali sukelti kvėpavimo takų ligas, pavyzdžiui, lėtinį bronchitą, silikozę ir plaučių fibrozę, o šios ligos gali būti mirtinos. Siekiant sumažinti silicio dulkių poveikį, „Husqvarna“ rekomenduoja įvairias priemones.

- Pjaunant ar šlifuojant kylančios dulkės surenkamos panaudojant vandenį.
- Kartu su pjovimo arba šlifavimo įrankiu naudojama dulkių siurblio sistema.
- Kartu su dulkių siurbliu naudojama oro valymo sistema.
- Tinkamų respiratorių naudojimas, atsižvelgiant į pjaunamą ar šlifuojamą medžiagą.

Su silicio dioksido dulkėmis ar kitomis įkvepiamomis medžiagomis susiję asmeninių apsaugos priemonių reikalavimai gali skirtis atsižvelgiant į vietos ir nacionalinius teisės aktus ir reglamentus. Susipažinkite su šiais teisės aktais ir reglamentais, kad nustatytumėte leistinas poveikio ribas ir asmeninėms apsaugos priemonėms taikomus reikalavimus. Poveikiui sumažinti visada taikykite tinkamą praktiką ir naudokite asmenines apsaugos priemones.

Vibracija ir triukšmas

- Tikroji vibracijos ir triukšmo emisija elektrinio įrenginio darbo metu gali skirtis nuo nurodytos suminės vertės, kadangi tai priklauso nuo įrenginio naudojimo būdų.
- Reikia nustatyti atitinkamas operatorių apsaugančias saugos priemones, kurios pasirenkamos įvertinus realių darbo sąlygų poveikį (atsižvelgiant į visas darbo ciklo fazes, t. y. gaminio išjungimo (nenaudojimo) trukmę, darbo tuščiąja eiga ir realaus veikimo trukmes).

Visada vadovaukitės sveiku protu

PERSPĖJIMAS: Jokiu būdu nekeiskite originalaus gaminio dizaino, negavę gamintojo leidimo. Visada naudokite tik originalias atsargines dalis. Dėl neleistinų konstrukcinių pakeitimų ir (ar) priedų naudojimo įrenginys gali sunkiai ar net mirtinai sužaloti naudotoją ar kitus asmenis.

PERSPĖJIMAS: Naudojant pjovimo, šlifavimo, gręžimo, šveitimo ar formavimo įrankius, gali atsirasti dulkių ir garų, kuriuose gali būti kenksmingų cheminių

medžiagų. Pasidomėkite medžiagų, su kuriomis dirbsite, sudėtimi, ir naudokite tinkamą respiratorių.

Naudojant gaminį neįmanoma numatyti visų galimų situacijų. Visada elkitės atsargiai ir vadovaukitės sveiku protu. Neapsiimkite atlikti darbų, kuriems nesate pakankamai kvalifikuotas. Jeigu perskaitę šią instrukciją vis dar nesate tikri, kaip naudoti įrenginį, pasitarkite su tai išmanančiu asmeniu.

Iškilus daugiau klausimų dėl šio įrenginio naudojimo, nedvejodami susisiekite su „Husqvarna“ prekybos atstovu. Mes su malonumu Jums padėsime ir patarsime, kaip naudoti gaminį veiksmingai ir saugiai.

Leiskite savo „Husqvarna“ techninės priežiūros atstovui reguliariai tikrinti gaminį ir atlikti būtinuosius nustatymo ir remonto darbus.

„Husqvarna Construction Products“ taiko nuolatinio gaminių tobulinimo nuostatą. „Husqvarna“ pasilieka teisę be išankstinio įspėjimo ir be jokių papildomų įsipareigojimų keisti savo įrenginių konstrukciją ir išvaizdą.

Visa informacija ir visi šiose naudojimo instrukcijose pateikti duomenys galiojo šias naudojimo instrukcijas atiduodant į spaustuvę.

Asmeninės apsaugos priemonės

PERSPĖJIMAS: Prieš naudodami gaminį, perskaitykite toliau esančius įspėjimus.

- Dirbdami gaminiu visada naudokite tinkamas asmeninės apsaugos priemones. Asmeninės apsauginės priemonės nepašalina sužeidimų pavojaus. Asmeninės apsaugos priemonės sumažina sužalojimų mastą nelaimės atveju. Kreipkitės į prekybos atstovą, kad padėtų pasirinkti tinkamą įrangą.
- Dirbdami gaminiu naudokite patvirtintas akių apsaugos priemones.
- Nedėvėkite laisvų, sunkių ar netinkamų drabužių. Dėvėkite tokius drabužius, kurie leistų laisvai judėti.
- Mūvėkite patvirtintas apsaugines pirštines, leidžiančias tvirtai laikyti gaminį ir apsaugančias nuo odos sudirginimo.
- Naudokite patvirtintą apsauginį šalmą.
- Dirbdami gaminiu visada naudokite patvirtintas klausos apsaugos priemones. Ilgalaikis triukšmas gali pakenkti klausai.
- Gaminys sukelia dulkes ir garus, kurių sudėtyje yra kenksmingų cheminių medžiagų. Naudokite patvirtintą kvėpavimo takų apsaugą.
- Avėkite batus su plienine pirštų apsauga ir neslystančiu padu.
- Šalia visada turėkite pirmosios pagalbos rinkinį.
- Naudojant gaminį gali susidaryti kibirkštys. Šalia visada turėkite gesintuvą.

Gaminio apsauginės priemonės

PERSPĖJIMAS: Prieš naudodami gaminį, perskaitykite toliau esančius įspėjimus.

- Niekada nenaudokite gaminio, kurio apsauginė įranga yra netvarkinga. Jei gaminys neatitiks bet kurio iš šių reikalavimų, kreipkitės į techninės priežiūros atstovą dėl gaminio remonto.
- Nenaudokite gaminio, jeigu apsauginės plokštės, apsauginiai gaubtai, apsauginiai jungikliai ir kitos apsauginės priemonės yra neįrengtos arba pažeistos.

Variklio apsaugos nuo perkrovos sistema „Elgard™“

Variklio apsaugos nuo perkrovos sistema įsijungia, jei variklio apkrova per didelė arba gręžimo karūna negali laisvai judėti.

Variklio apsaugos nuo perkrovos sistema variklio galią sumažina ir padidina trumpais kelių sekundžių intervalais. Tada, jei jėgos nesumažinsite, variklis sustos. Žr. *Variklio apsaugos nuo perkrovos sistemos nustatymas iš naujo psl. 38*.

PRCD

PERSPĖJIMAS: Netaikoma 110 V tipui, parduodamam Jungtinėje Karalystėje ir Airijoje. Jungtinė Karalystė ir Airija: Nenaudoti 110 V tipo gaminio be izoliacinio transformatoriaus pagal to EN/IEC 61558-1 ir EN/IEC 61558-2-23. Izoliacinio transformatoriaus antrinėje apvijos pusėje turi būti prijungtas įžeminimo laidas.

PERSPĖJIMAS: Nepanardinkite PRCD į vandenį.

PERSPĖJIMAS: Prieš dirbdami su gaminiu visada patikrinkite PRCD. Žr. *PRCD patikra psl. 32*.

Gaminio maitinimo laide įmontuotas PRCD. PRCD skirtas apsaugai. Jis įsijungia, jei įvyksta elektros triktis.

Informacijos apie tai, kokiai srovei esant įsijungia PRCD, žr. *Techniniai duomenys psl. 44*.

Raudona lemputė parodo, kad PRCD įjungtas ir kad gaminį galima paleisti. Jeigu raudona lemputė nedega, spustelėkite RESET mygtuką.

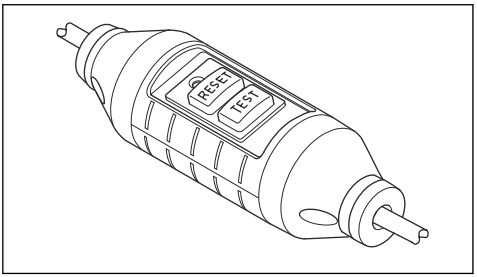

PRCD patikra

PERSPĖJIMAS: Netaikoma 110 V tipui, parduodamam Jungtinėje Karalystėje ir Airijoje. Žr. *PRCD psl. 31*.

PERSPĖJIMAS: PRCD reikia patikrinti kiekvieną kartą į elektros tinklą įjungus maitinimo laidą.

PERSPĖJIMAS: Jei PRCD reikia pataisyti, visada pasitarkite su įgaliotuoju Husqvarna techninės priežiūros atstovu.

1. Prijunkite gaminio maitinimo kabelio kištuką prie maitinimo lizdo.
2. Paspauskite RESET mygtuką. Virš mygtuko esantis raudonas indikatorius nurodo, kad maitinimas įjungtas.
3. Paleiskite gaminį, kaip nurodyta *Gaminio paleidimas psl. 37*.
4. Paspauskite TEST mygtuką. Jei gaminys sustoja, PRCD veikia tinkamai.

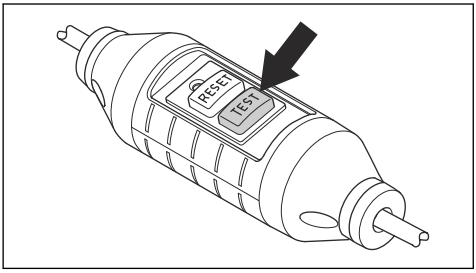

Izoliacinis transformatorius

Pasižymėkite: Taikoma 110 V tipui, parduodamam Jungtinėje Karalystėje ir Airijoje.

Nenaudoti 110 V tipo gaminio be izoliacinio transformatoriaus, atitinkančio EN/IEC 61558-1 ir EN/IEC 61558-2-23.

Izoliaciniame transformatoriuje turi būti įžeminimo laidai 230 V ir 110 V pusėje.

Maitinimo jungiklis

Maitinimo naudojimas gaminiui paleisti ir sustabdyti.

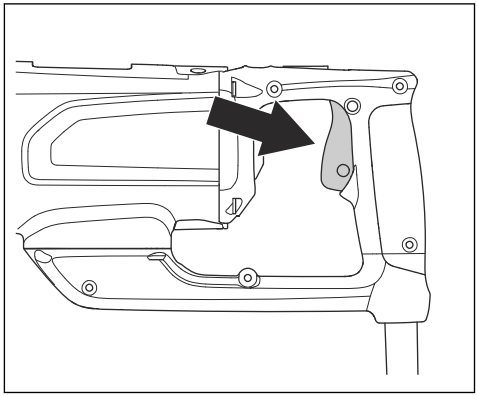

Maitinimo jungiklio patikra

1. Prijunkite gaminio maitinimo kabelio kištuką prie maitinimo lizdo.
2. Paspauskite maitinimo jungiklį, kad paleistumėte gaminį.

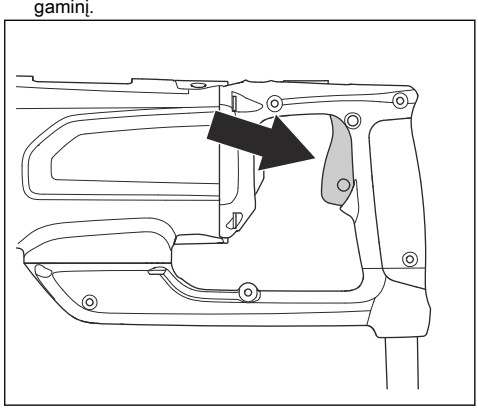

3. Norėdami sustabdyti gaminį, atleiskite mitinimo jungiklį.

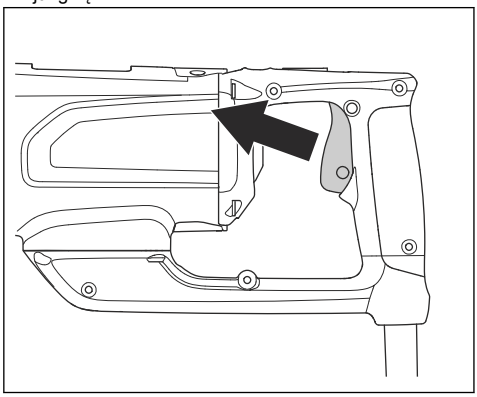

Frikcinė sankaba

Gaminio pavarų dėžėje integruota frikcinė sankaba. Apsaugo gaminį nuo pažeidimų, jei veleno ašis staiga sustotų.

PASTABA: Įsitikinkite, kad sankabos atleidimo laikas nebūtų ilgesnis nei 3–4 sekundės, kad ji nenusidėvėtų ir karštis greitai nepakiltų.

Priežiūros saugos instrukcijos

PERSPĖJIMAS: Patikrą ir (ar) techninę priežiūrą atlikite tik išjungę variklį, o kištuką ištraukę iš lizdo.

- Prižiūrėkite elektrinius įrankius ir priedus. Patikrinkite, ar sureguliuotos ir nestringa judančios dalys, ar nėra sulūžusių dalių ir kitų veiksnių, kurie gali daryti įtaką elektros įrankio veikimui. Prieš naudojant, sugedusį elektros įrankį reikia sutaisyti. Daug nelaimingų atsitikimų įvyksta dėl netinkamai prižiūrimų elektros įrankių.
- Pjovimo įrankiai turi būti pagaląsti ir švarūs. Tinkamai prižiūrėti pjovimo įrankiai su aštriomis pjovimo briaunomis rečiau užstringa ir juos paprasčiau valdyti.
- Elektros įrankio techninę priežiūrą privalo atlikti kvalifikuotas remonto specialistas, naudodamas tik tokias pačias pakaitines dalis. Tokiu būdu bus užtikrinta elektros įrankio sauga.

Naudojimas

Prieš naudodami gaminį

1. Atidžiai perskaitykite naudojimo instrukciją ir įsitikinkite, kad viską gerai supratote.
2. Atlikite kasdienės priežiūros darbus. Žr. *Techninės priežiūros grafikas psl. 39*.
3. Įsitikinkite, kad elektros lizdo nominali įtampa ir srovė yra tokios pat, kaip ir gaminio.
4. Įsitikinkite, kad PRCD įjungtas. Žr. *PRCD psl. 31* ir *PRCD patikra psl. 32*.
5. Įsitikinkite, kad darbo vieta yra švari ir šviesi.
6. Naudokite asmeninės apsaugos priemones. Žr. *Asmeninės apsaugos priemonės psl. 31*.
7. Įsitikinkite, kad gaminys tinkamai sumontuotas. Gręžimo karūna turi būti deramai pritvirtinta.
8. Rankinio gręžimo metu pagalbinė rankena turi būti prijungta ir iki galo priveržta. Žr. *Papildomos rankenos nuėmimas ir uždėjimas psl. 34*.
9. Kai naudojate gaminį sausam gręžimui, naudokite ir dulkių siurblį.
10. Naudodami gaminį šlapiam gręžimui, įsitikinkite, kad vandens sistema nepažeista, ir naudokite vandens jungtį. Žr. *Gaminio paruošimas šlapiam gręžimui psl. 35*.

Integruoto ryšio naudojimas parke

Pasižymėkite: Ši dalis skirta tik gaminiams su integruotu ryšiu.

Pasižymėkite: Radijo signalų perdavimas „Bluetooth®“ funkcija bus įjungtas pirmą kartą prijungus prie elektros lizdo, o paskui jis lieka įjungtas.

1. Atsisiųskite „Husqvarna Fleet Services“ „iOS“ arba „Husqvarna Fleet Services“ „Android“ programėlę.
2. Daugiau informacijos, rasite „Husqvarna Fleet Services“ svetainėje https://fleetservices.husqvarna.com.

Gaminio naudojimas su gręžimo stovu

PERSPĖJIMAS: Jei naudojate gręžimo stovą, atidžiai perskaitykite šį skyrių.

PERSPĖJIMAS: Atidžiai perskaitykite naudojimo instrukcijos dalį apie gręžimo stovą.

Norėdami pritvirtinti gaminį prie gręžimo stovo, žr. naudojimo instrukcijos dalį apie gręžimo stovą.

- Jei gaminį naudojate su gręžimo stovu, nuimkite pagalbinę rankeną. Žr. *Papildomos rankenos nuėmimas ir uždėjimas psl. 34*.
- Jei gręždami stovite ant pastolių, visada naudokite gręžimo stovą.
- Įsitikinkite, kad gręžimo stovas yra tinkamai pritvirtintas.
- Pasirūpinkite, kad gaminys būtų tinkamai pritvirtintas prie gręžimo stovo.
- Naudokite tik patvirtintus Husqvarna gręžimo stovus.
- Jei reikia, naudokite gaiduko fiksavimo funkciją. Žr. *Gaiduko fiksavimo mygtuko naudojimas psl. 36*.

Gaminio naudojimas rankiniu būdu

PERSPĖJIMAS: Prieš naudodami gaminį rankiniu būdu, perskaitykite ir supraskite skyrių apie saugą. Žr. *Saugumas psl. 27*.

- Prieš pradėdami gręžti, sumontuokite pagalbinę rankeną ir tinkamai ją užfiksuokite. Žr. *Papildomos rankenos nuėmimas ir uždėjimas psl. 34*.
- Sumontuokite gręžimo karūną, kurios skersmuo neviršija rekomenduojamo maksimalaus skersmens, taikomo rankiniam darbui. Žr. *Techniniai duomenys psl. 44*. Kuo didesnė gręžimo karūna, tuo pavojingesnė gręžtuvo reakcija, kai gręžimo galvutė nustoja laisvai judėti.
- Dirbdami stabiliai stovėkite ant kojų.

PERSPĖJIMAS: Negręžkite stovėdami ant kopėčių. Staiga sustojus gręžimo karūnai, dėl stipraus sukimo momento galite nukristi nuo kopėčių.

- Eksploatuokite gaminį naudodami antrąją pavarą. Žr. *Pavaros keitimas psl. 36*.

PERSPĖJIMAS: Nenaudokite gaminio rankiniu būdu pirmąja pavara. Gaminys pasižymi stipriu sukimo momentu, todėl grąžto karūnai nustojus laisvai judėti, galite susižeisti.

Papildomos rankenos nuėmimas ir uždėjimas

1. Pasukite pagalbinę rankeną prieš laikrodžio rodyklę, kad ją atlaisvintumėte.

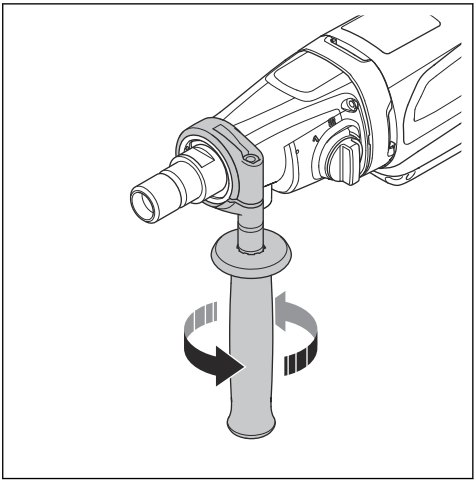

2. Nuimkite papildomą rankeną.

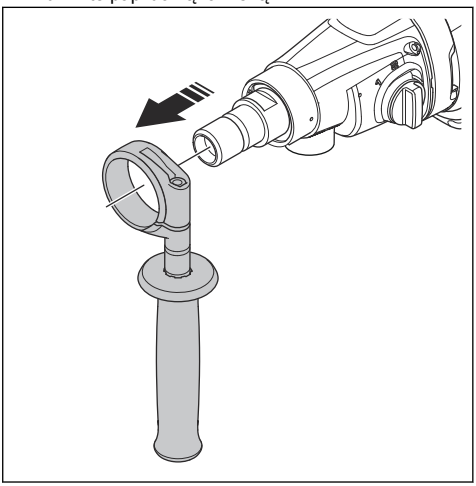

3. Papildomą rankeną įstatykite atvirkštine tvarka. Atlikite toliau nurodytus veiksmus, skirtus papildomai rankenai nustatyti į tinkamą naudojimui padėtį.

a) Atlaisvinkite pagalbinę rankeną (A).

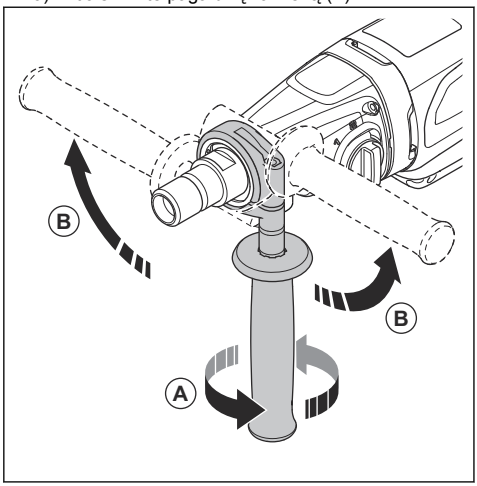

b) Sukite pagalbinę rankeną aplink suklio veleną (B).

c) Priveržkite pagalbinę rankeną reikiamoje padėtyje.

Gaminio paruošimas sausam gręžimui

PERSPĖJIMAS: Gręžiant susidaro dulkės, kurias įkvėpus galima susižeisti. Naudokite tinkamą kvėpavimo apsaugą.

PERSPĖJIMAS: Nenaudokite buitinio dulkių siurblio. Pavojingoms dulkėms naudokite tik tam skirtus dulkių trauktuvus. Minimalių savybių ieškokite *Rekomenduojama dulkių siurblio talpa psl. 45*.

1. Pritvirtinkite dulkių siurblio jungtį (A) prie gaminio.

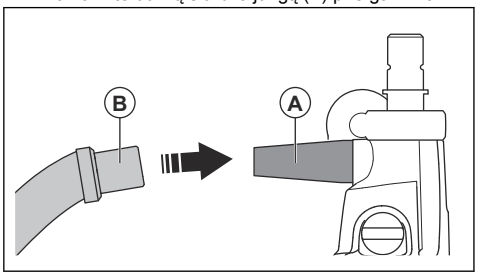

2. Pritvirtinkite dulkių siurblį (B) prie dulkių siurblio jungties.
3. Įjunkite dulkių ištraukiklį.

Gaminio paruošimas šlapiam gręžimui

PASTABA: Įsitikinkite, kad didžiausias vandens slėgis nėra per didelis. Žr. *Techniniai duomenys psl. 44*.

PASTABA: Naudokite tik švarų vandenį, kad nešvarumai nekimštų vandens sistemos.

PASTABA: Naudokite tik patvirtintą vandens šaltinio movą. Dėl išsamesnės informacijos prašome kreiptis į savo prekybos atstovą.

1. Prijunkite vandens jungtį prie gaminio.

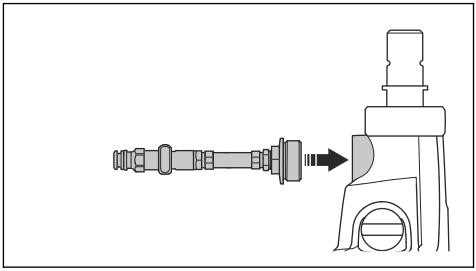

2. Prijunkite kištukinę jungtį su vandens vožtuvu prie vandens jungties.

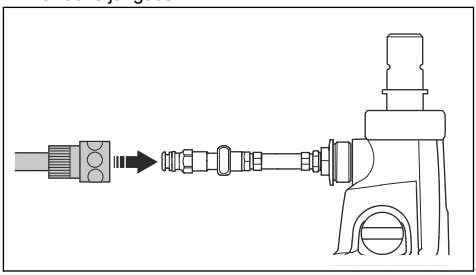

3. Atidarykite vandens sistemą ir sureguliuokite vandens srautą vožtuvu. Nustatykite vandens slėgį, kad pašalintumėte visas atliekas iš gręžimo skylės.

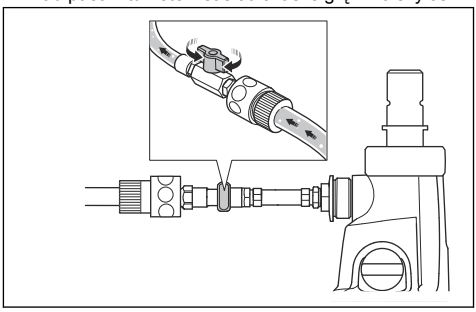

Variklio temperatūros sumažinimas

- Norėdami sumažinti variklio temperatūrą, įjunkite gaminį 2 minutėms be apkrovos.

Pavaros keitimas

PASTABA: Keiskite pavarą tik sumažinę variklio greitį arba jį sustabdę. Keisdami pavarą nenaudokite jėgos.

- Įsitikinkite, kad visada naudojate tinkamą greitį pagal gręžimo karūnos skersmenį. Žr. nominalių parametrų plokštelę ant gaminio arba *Techniniai duomenys psl. 44*.
- Pasukite pavarų jungiklį, norėdami pakeisti pavarą.

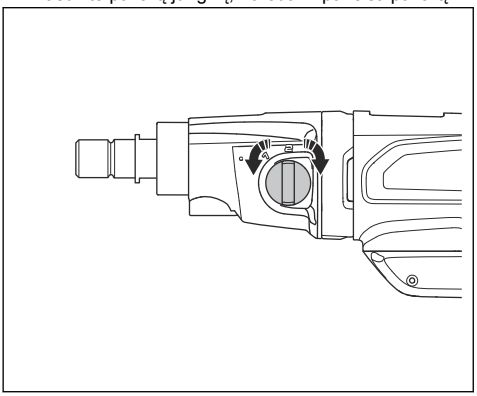

Gaiduko fiksavimo mygtuko naudojimas

PERSPĖJIMAS: Gaiduko fiksatoriaus mygtuką reikia naudoti tik tada, kai naudojamas gręžimo stovas.

- Paspauskite gaiduką (A) ir gaiduko fiksavimo mygtuką (B), kad užfiksuotumėte gaiduką paleidimo padėtyje.

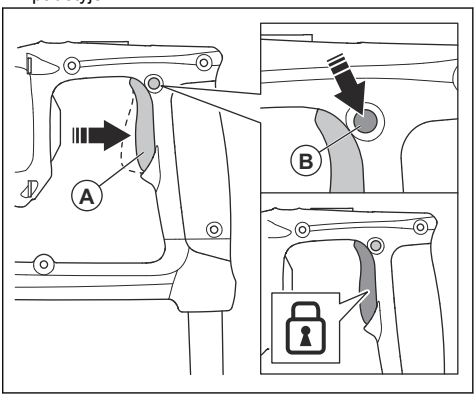

- Kai nuspaustas gaiduko fiksavimo mygtukas, paspauskite gaiduką (A), kad jį atfiksuotumėte.

Gręžimo karūnos nuėmimas ir uždėjimas

Norėdami nuimti arba uždėti gręžimo karūną, jums reikės gręžimo karūnos, pridedamo veržliarakčio ir vandeniui atsparaus tepalo.

PERSPĖJIMAS: Mūvėkite apsaugines pirštines.

PERSPĖJIMAS: Prieš nuimdami gręžimo karūną, leiskite gaminiui atvėsti. Baigus darbą, gręžimo karūna ir šalia esančios dalys būna labai įkaitusios.

PERSPĖJIMAS: Naudokite tik gaminiui patvirtintas deimantines gręžimo karūnas. Dėl išsamesnės informacijos prašome kreiptis į savo „Husqvarna“ prekybos atstovą.

1. Įsitikinkite, kad gaminys atjungtas nuo maitinimo šaltinio.
2. Užfiksuokite veleną varžtu.

3. Norėdami nuimti gręžimo karūną, sukite ją pagal laikrodžio rodyklę.

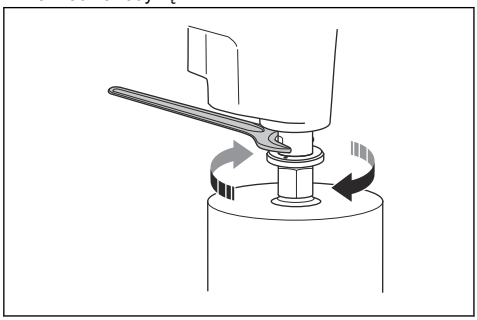

PASTABA: Nesmūgiuokite į gaminį, kai norite nuimti gręžimo karūną. Galite sugadinti pavarų dėžę.

4. Sutepkite veleno sriegį vandeniui atspariu tepalu.
5. Norėdami sumontuoti gręžimo karūną, pasukite ją prieš laikrodžio rodyklę. Priveržkite iki galo.

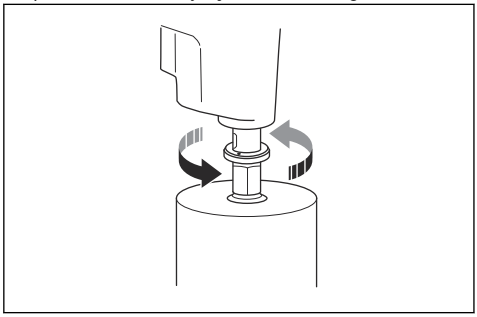

Gaminio paleidimas

PERSPĖJIMAS: Įsitikinkite, kad gręžimo karūna gali laisvai suktis. Ji pradeda suktis, kai variklis paleidžiamas.

PERSPĖJIMAS: Jei tai pirmas kartas, kai gaminys tą dieną paleidžiamas, būtinai patikrinkite PRCD. Žr. *PRCD patikra psl. 32*.

1. Paspauskite RESET mygtuką ant PRCD.

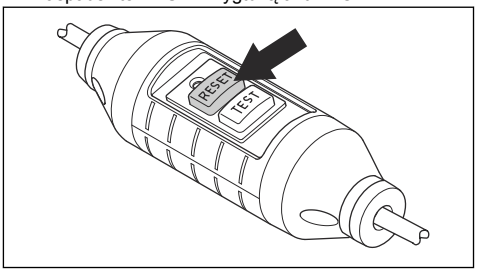

2. Nustatykite pavaros jungiklį į tinkamą darbinę padėtį. Žr. *Pavaros keitimas psl. 36*.
3. Paruoškite gaminį šlapiam gręžimui arba sausam gręžimui. Žr. *Gaminio paruošimas šlapiam gręžimui psl. 35* arba *Gaminio paruošimas sausam gręžimui psl. 35*.
4. Paspauskite ir laikykite maitinimo jungiklį.

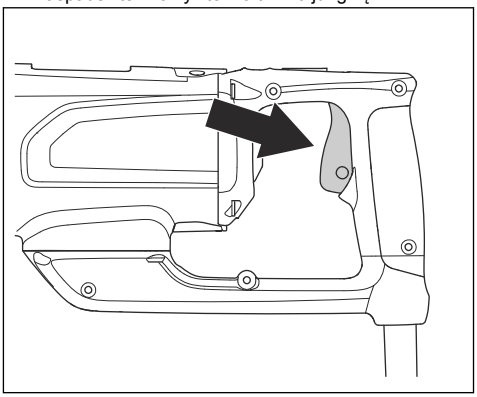

Gaminio naudojimas

PERSPĖJIMAS: Jei įsijungia PRCD, prieš nuspausdami RESET, ištraukite gręžimo karūną iš skylės.

PERSPĖJIMAS: Jei betono šerdis lieka gręžimo karūnoje, kai iš skylės ištraukiate gręžimo karūną, gali įvykti pavojinga nelaimė.

PASTABA: Įsitikinkite, kad jokie objektai nepažeistų gręžimo karūnos.

PASTABA: Nenaudokite daugiau jėgos nei būtina. Tai tik sulėtins darbą ir variklis gali būti perkrautas.

1. Sumontuokite tinkamą gręžimo karūną. Žr. *Gręžimo karūnos nuėmimas ir uždėjimas psl. 36*.
2. Paleiskite gaminį. Žr. *Gaminio paleidimas psl. 37*.
3. Atlikite vieną iš toliau nurodytų veiksmų:
   a) Šlapiojo gręžimo atveju įsitikinkite, kad vandens žarna yra prijungta, o vandens sistema – atidaryta.

   PASTABA: Svarbu, kad šlapiojo gręžimo metu vanduo pašalintų visas dulkes. Pastebėję, kad veikimo metu gręžimo skylėje lieka dulkių, padidinkite vandens slėgį.

   b) Sauso gręžimo atveju įsitikinkite, kad dulkių siurblys yra prijungtas ir įjungtas.

   PASTABA: Svarbu, kad sausojo gręžimo metu dulkių siurblys ištrauktų visas dulkes. Pastebėję, kad veikimo metu gręžimo skylėje lieka dulkių, sustabdykite gaminį ir patikrinkite dulkių siurblį.
4. Valdykite gaminį maitinimo jungikliu:
   a) Paspauskite maitinimo jungiklį, kad paleistumėte gręžimo karūnos sukimąsi.
   b) Atleiskite maitinimo jungiklį, kad sustabdytumėte gręžimo karūnos sukimąsi.

   Pasižymėkite: Jei reikia, naudodami su gręžimo stovu naudokite jungiklio fiksavimo mygtuką. Žr. *Gaiduko fiksavimo mygtuko naudojimas psl. 36*.
5. Maksimaliai padidinkite variklio greitį prieš gręžimo karūnai susiliečiant su paviršiumi.
6. Iš pradžių naudokite labai nedidelę jėgą, kad gręžimo karūna išliktų teisingoje padėtyje.
7. Jei gręžiate per geležimi sutvirtintas sritis, naudokite didesnę jėgą ir sumažinkite pavarą, jei nėra geležinių sutvirtintų sričių.
8. Pabaigę iš angos ištraukite gręžimo karūną.
9. Sustabdykite gaminį. Žr. *Gaminio sustabdymas psl. 38*.

   PERSPĖJIMAS: Šlapiojo gręžimo atveju nesustabdykite vandens srauto.

   PERSPĖJIMAS: Sausojo gręžimo atveju nesustabdykite dulkių siurblio.
10. Po sausojo gręžimo lengvai palieskite gręžimo karūną veržliarakčiu, kad nukratytumėte ant gręžimo karūnos esančias dulkes.
11. Jei nepavyksta lengvai ištraukti šerdies, atlikite toliau nurodytus veiksmus.
    a) Padėkite gręžimo karūnos angą ant žemės.
    b) Atjunkite vandens žarną arba dulkių siurblio žarną.
    c) Lėtai išleiskite šerdį iš gręžimo karūnos.
12. Išvalykite gręžimo karūnos dulkes naudodami vandens žarną arba dulkių siurblį.

Gaminio sustabdymas

PERSPĖJIMAS: Varikliui sustojus, karūna dar kurį laiką sukasi. Nestabdykite gręžimo karūnos rankomis. Galite susižeisti.

1. Norėdami sustabdyti gaminį, atleiskite maitinimo jungiklį.

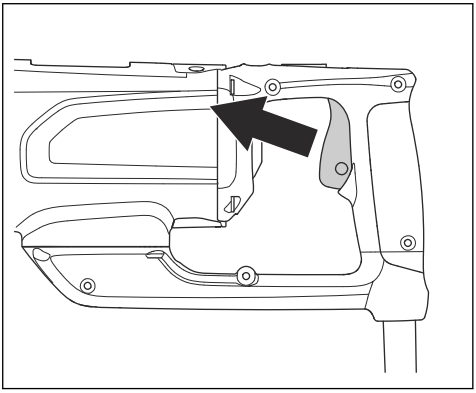

2. Palaukite, kol karūna visiškai sustos.
3. Šlapiojo gręžimo atveju atlikite toliau nurodytus veiksmus.
   a) Sustabdykite vandens srautą.
   b) Nuimkite gręžimo karūną. Žr. *Gręžimo karūnos nuėmimas ir uždėjimas psl. 36*.
4. Sausojo gręžimo atveju atlikite toliau nurodytus veiksmus:
   a) Nuimkite gręžimo karūną. Žr. *Gręžimo karūnos nuėmimas ir uždėjimas psl. 36*.

   PERSPĖJIMAS: Įsitikinkite, kad dulkių siurblys yra įjungtas ir prijungtas prie gaminio.

   b) Sustabdykite dulkių ištraukiklį.
5. Atjunkite įrenginį nuo maitinimo šaltinio.

Variklio apsaugos nuo perkrovos sistemos nustatymas iš naujo

1. Sustabdykite gaminį. Žr. *Gaminio sustabdymas psl. 38*.
2. Pašalinkite kamštį iš gręžimo karūnos.

3. Paleiskite gaminį. Žr. *Gaminio paleidimas psl. 37*.

Techninė priežiūra

Įvadas

PERSPĖJIMAS: Prieš atlikdami gaminio priežiūros darbus, perskaitykite ir supraskite saugos skyrių.

PERSPĖJIMAS: Prieš atlikdami priežiūros darbus, atjunkite maitinimo laidą, kad nesusižeistumėte.

Techninės priežiūros grafikas

* = bendrieji techninės priežiūros darbai, kuriuos atlieka operatorius. Nurodymai pateikti ne šioje naudojimo instrukcijoje.

X = nurodymai pateikti šioje naudojimo instrukcijoje.

O = kreipkitės į „Husqvarna“ techninės priežiūros atstovą.

Techninė priežiūra	Kaskart prieš naudodami	Kiekvieną kartą baigus darbą	Kasdien	Po pirmųjų 100 val.	Kas 100 val.
Įsitikinkite, kad judančios dalys veikia tinkamai ir juda laisvai.	*				
Įsitikinkite, kad pjovimo įrankis yra aštrus ir švarus.	*				
Įsitikinkite, kad PRCD veikia tinkamai.[4]	X				
Patikrinkite maitinimo laidą, kitus laidus ir maitinimo kištuką, ar jie nepažeisti.	*	*			
Patikrinkite, ar rankenos ir sukibimo paviršiai yra sausi, švarūs, nealyvuoti ir netepaluoti.	*	*			
Įsitikinkite, kad gaminys švarus.	X	X			
Patikrinkite veleno tarpiklius, ar jie nepažeisti / ar neprateka vanduo.		X			
Patikrinkite, ar veržlės ir varžtai priveržti.			*		
Patikrinkite, ar maitinimo jungiklis veikia tinkamai.			X		
Pakeiskite pavaros alyvą.				O	
Patikrinkite, ar nepažeisti angliniai šepetėliai.					X

Gaminio valymas

PASTABA: Įsitikinkite, kad vanduo nepatenka į variklį ar pavarų dėžę.

PASTABA: Valydami gaminį, nenaudokite tekančio vandens.

- Gaminį valykite sausa ar drėgna šluoste.
- Pašalinkite kliūtis iš visų oro angų. Kai oro įsiurbimo anga yra užblokuota, sumažėja gaminio efektyvumas ir dėl to variklis gali per daug įkaisti.
- Išvalykite ir sutepkite veleno sriegį.

Deimantinės gręžimo karūnos priežiūra

- Įsitikinkite, kad deimantiniai įrankio segmentai yra aštrūs. Pagaląskite atšipusius deimantinius segmentus su SiC šlifavimo akmeniu.
- Įsitikinkite, kad gręžimo karūna nevibruoja. Jei gręžimo karūna vibruoja, deimantiniai segmentai gali atsisukti.

[4] Netaikoma 100–120 V tipui, parduodamam Jungtinėje Karalystėje ir Airijoje. Žr. *PRCD psl. 31*.

- Įsitikinkite, kad deimantiniai segmentai yra pakankamai ilgesni nei vidinis ir išorinis gręžimo karūnos vamzdžio skersmuo.
- Sutepkite gręžimo karūnos sriegius vandeniui atspariu tepalu. Taip galima lengviau atsukti įrankį.
- Įsitikinkite, kad gręžimo karūnos deimantinių segmentų spinduliniai atsikišimai nebūtų ilgesni nei 1 mm.

Pavarų alyvos keitimas

PASTABA: Jei yra pavarų alyvos nutekėjimas, sustabdykite gaminį ir pasitarkite su įgaliotuoju techninės priežiūros centro atstovu. Jei pavarų alyvos lygis nepakankamas, pavara gali susigadinti.

- Paprašykite įgaliotojo „Husqvarna“ techninės priežiūros centro atstovo, kad pakeistų pavarų alyvą.

Vandens jungties patikrinimas

PASTABA: Jei iš vandens jungties žiedo prateka vanduo, būtina nedelsiant pakeisti veleno sandariklius.

- Vandens jungtį pakeisti leiskite įgaliotam „Husqvarna“ techninės priežiūros centro atstovui.

Anglinių šepetėlių patikra

1. Atjunkite įrenginį nuo maitinimo šaltinio.
2. Išsukite varžtą ir nuimkite apžiūros dangtelį.

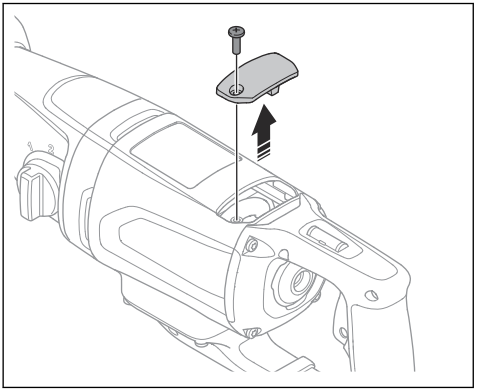

3. Pakelkite šepetėlio laikiklio spyruoklę (A) į vieną pusę. Įsitikinkite, kad ji yra įremta į anglinio šepetėlio laikiklio kraštą.

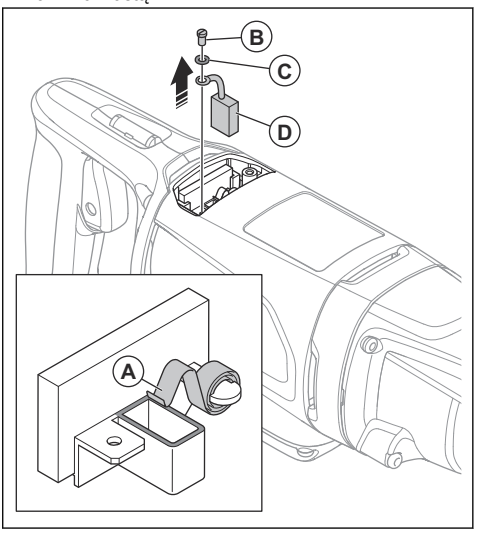

4. Išsukite varžtą (B) ir nuimkite poveržlę (C).
5. Ištraukite anglinį šepetėlį (D).
6. Išvalykite anglinio šepetėlio laikiklį suspaustu oru ar šepečiu.
7. Išvalykite anglinį šepetėlį suslėgtuoju oru ar šepečiu.
8. Patikrinkite anglinį šepetėlį. Jei jis susidėvėjęs ar pažeistas, pakeiskite jį. Žr. *Anglinių šepetėlių keitimas psl. 41*.

9. Sumontuokite anglinį šepetėlį (E) į anglinio šepetėlio laikiklį.

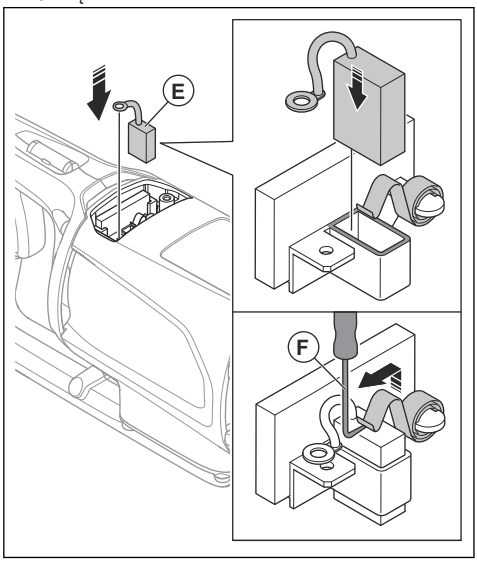

10. Naudokite kėliklį (F), kad pakeltumėte šepetėlio laikiklio spyruoklę į reikiamą padėtį.

11. Sumontuokite anglinio šepetėlio jungtį (G), poveržlę (H) ir varžtą (I).

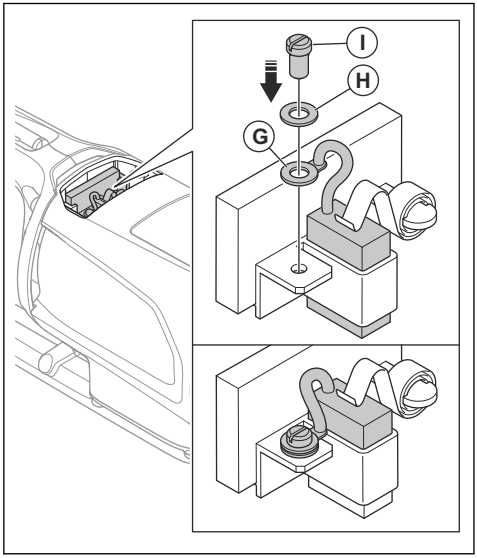

12. Sumontuokite varžtą ir nuimkite apžiūros dangtelį.

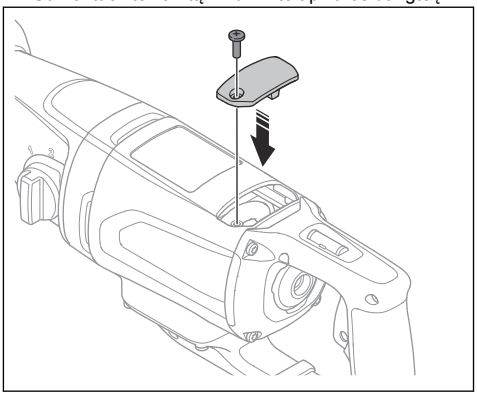

13. Tuos pačius veiksmus atlikite ir su angliniu šepetėliu priešingoje gaminio pusėje.

Anglinių šepetėlių keitimas

1. Išimkite anglinį šepetėlį. Žr. *Anglinių šepetėlių patikra psl. 40*.
2. Įstatykite naują anglinį šepetėlį. Žr. *Anglinių šepetėlių patikra psl. 40*.
3. Paleiskite gaminį veikti tuščiąja eiga 10 minučių.

Trikčių šalinimo schema

Jei šioje naudojimo instrukcijoje savo problemos sprendimo nerandate, kreipkitės į Husqvarna techninės priežiūros atstovą.

Problema	Veiksmai, kurių galite imtis tuoj pat	Galima priežastis	Sprendimas
Gaminys neįsijungia nuspaudus maitinimo jungiklį.	Atleiskite maitinimo jungiklį.	Jei ant PRCD šviečia raudona lemputė, srovė yra išjungta.	Paspauskite RESET mygtuką ant PRCD. Jei PRCD vėl išjungia srovę, pasitarkite su įgaliotuojuHusqvarna techninės priežiūros centro atstovu.
Gaminys sustoja.		Sugedęs srovės šaltinis. Srovę išjungė Elgard™ funkcija.	Patikrinkite srovės šaltinį.
		Gręžimo karūna užsikirtusi. Srovę išjungė Elgard™ funkcija.	Naudodami veržliaraktį, pasukite gręžimo karūną į dešinę ir į kairę. Atsargiai ištraukite gaminį iš gręžimo skylės.
		Dėl per aukštos apkrovos variklis persikrovė. Srovę išjungė Elgard™ funkcija.	Įsitikinkite, kad gręžimo karūna gali lengvai suktis gręžimo skylėje.
		Jei ant PRCD šviečia raudona lemputė, srovė yra išjungta.	Paspauskite RESET mygtuką ant PRCD. Jei PRCD vėl išjungia srovę, pasitarkite su įgaliotuojuHusqvarna techninės priežiūros centro atstovu.
Gaminys nebegręžia paviršiaus, sulėtėja ir sustoja.		Atšipę deimantiniai segmentai.	Pagaląskite deimantinius segmentus su SiC šlifavimo akmeniu.
Darbo metu aplink skylę kaupiasi nepageidaujama medžiaga.		Per mažas vandens slėgis.	Padidinkite vandens slėgį. Žr. *Techniniai duomenys psl. 44*.
Gręžimo karūnos deimantiniai segmentai išsikišę iš juostos.		Dirbant gaminys per daug vibruoja.	Dirbdami su gaminiu naudokite tinkamą apkrovą.
Prateka pavarų alyva.		Sandarikliai nusidėvėję, juos reikia pakeisti.	Kreipkitės į įgaliotąjį „Husqvarna“ techninės priežiūros centro atstovą.
Iš vandens surinkimo žiedo skylės prateka vanduo.		Sugadinti veleno sandarikliai.	Kreipkitės į įgaliotąjį „Husqvarna“ techninės priežiūros centro atstovą. Būtinai visada naudokite švarų vandenį.
Gaminys veikia netolygiai.	Sumažinkite jėgą.	Dėl per aukštos apkrovos variklis persikrovė.	Gręždami naudokite mažesnę jėgą.

Transportavimas, saugojimas ir utilizavimas

Gabenimas ir laikymas

- Prieš transportuodami ar saugodami gaminį ištraukite kištuką iš elektros lizdo.
- Prieš padedant laikyti arba gabendami gaminį į kitą vietą, nuimkite gręžimo karūną. Taip išvengsite žalos gaminiui ir gręžimo karūnoms.
- Laikykite gaminį užrakintoje patalpoje, kad jo nepasiektų vaikai arba neįgalioti asmenys.
- Laikykite gaminį sausoje ir neužšąlančioje vietoje.
- Saugiai pritvirtinkite gaminį jį transportuodami, kad nepažeistumėte ir išvengtumėte nelaimingų atsitikimų.

Gaminio utilizavimas

Šis simbolis nurodo, kad įrenginys nepriskiriamas buitinėms atliekoms. Atiduokite jį perdirbti pasinaudodami vietine elektros ir elektronikos įrenginių surinkimo sistema. Taip prisidėsite prie tinkamo atliekų tvarkymo.

Jei reikia daugiau informacijos, kreipkitės į vietines institucijas, buitinių atliekų tvarkymo tarnybas, „Husqvarna“ techninės priežiūros atstovą arba mažmenininką.

Netinkamas išmetimas gali daryti neigiamą poveikį aplinkai ir žmogaus sveikatai, nes gaminyje gali būti pavojingų medžiagų.

Techniniai duomenys

Variklis		
Elektros variklis	Vienfazis	
Vardinė įtampa, V	100–120, 110, 220–240	
Vardinė galia, W	2000	
Nominali galia, W	1340	
Nominalusis dažnis, Hz	50–60	
Vardinė srovė, A		
100-120V (US, JP)	15	
100–120V (JK, Airija)	19	
220-240V	9,3	
PRCD srovė, mA		
100-120V (US, JP)	6	
220-240V	10	
Gręžimo karūna		
Didžiausias betono gręžimo skersmuo, mm / col.	80/3,1	
Mažiausias betono gręžimo skersmuo, mm / col.	30 /1,2	
Svoris, kg / svar.	6,4 / 14,1	
Aušinimas vandeniu		
Vandens mova	„Gardena“ / „Geka“	
Didžiausias vandens slėgis, bar	3	
Įrankių prijungimo lizdas		
Veleno sriegis, JP/SE/RoW	A-Rod/CRI 28/1 1/4 col. G 1/2 col.	
Veikimo informacija		
Pavara	1	2
Greičio velenas, tuščiaja eiga, visa apkrova, aps./min.	800	1700
Greičio velenas, tuščiaja eiga, be apkrovos, aps./min.	1 250	2 600
Betono gręžimo skersmuo, mm / col.	50-80 / 2,4-3,1	30-60 / 1,2-2,4
Rekomenduojamas vandens tūris, l/min	1,7–2,4	1,1–1,6

Skleidžiamas triukšmas ir vibracija

Pasižymėkite: Nurodyta suminė vibracijos vertė ir nurodyta triukšmo emisijos vertė, gautos matuojant pagal standartinį bandymo metodą, ir jas galima naudoti, norint palyginti vieną įrenginį su kitu. Nurodyta suminė vibracijos vertė ir nurodyta triukšmo emisijos vertė gali būti naudojamos pirminiam poveikio įvertinimui.

Triukšmo emisija [5]	
Garso slėgio lygis, dB (A)	92
Garso galios lygis, L_{WA}dB (A)	100
Vibracijos lygis grėžiant betoną, $a_{h,DD}$ [6]	
Pagrindinė rankena, m/sek.^{2}	4,1
Pagalbinė rankena, m/sek.^{2}	2,6

Integruotas ryšys

Pasižymėkite: Ši dalis skirta tik gaminiams su integruotu ryšiu.

BLE technologijos radijo spektras	
Įrankio dažnių juostos, GHz	2,402–2,480
Maksimali perdavimo radijo dažnio galia, dBm/mW	4 / 2,5

Priedai

Rekomenduojama dulkių siurblio talpa

Pagal dulkių siurblių techninius duomenis negalima aiškiai nustatyti faktinių įvairių dulkių siurblių eksploatacinių savybių. „Husqvarna“ gaminių objektyvūs duomenys pasiekiami svetainėje www.husqvarnacp.com.

Mažiausias turbinos oro srautas, m^3/h / CFM	240/141
Mažiausia siurbimo galia, kPa / psi	22 / 3,6
Dulkių siurblio priedas, mm / col.	51/2

[5] Į aplinką skleidžiamas triukšmas išmatuotas kaip garso slėgis pagal EN 62841-2-1. Tikėtina matavimo paklaida – 5 dB(A).

[6] Vibracijos lygis pagal EN 62841-2-1. Pagal nurodytą vibracijos lygį statistinė sklaida (standartinis nuokrypis) yra įprasta 1,5 m/sek.^{2}

Patvirtintas priežiūros centras

Norėdami rasti Husqvarna Construction Products patvirtintą priežiūros centrą, eikite į www.husqvarnacp.com svetainę.

ES atitikties deklaracija

Mes, **Husqvarna AB**, SE-561 82 Huskvarna, Švedija, tel. +46-36-146500, savo atsakomybe pareiškiame, kad produktas:

Aprašymas	**Rankiniu būdu reguliuojama deimantinė gręžimo karūna**
Gamintojas	Husqvarna
Tipas / modelis	DM 200
Identifikacijos numeris	Serijos numeriai nuo šios datos: 2025 ir vėlesni

visiškai atitinka šias ES direktyvas ir reglamentus:

Direktyva / reglamentas	Aprašymas
2006/42/EC	„dėl mašinų“
2014/53/EU	„dėl radijo įrangos“
2011/65/EU	„dėl tam tikrų pavojingų medžiagų naudojimo elektros ir elektroninėje įrangoje apribojimo“

ir kad laikomasi šių suderintų standartų ir (arba) techninių specifikacijų reikalavimų

EN ISO 12100:2010

EN 62841-2-1:2018/A1:2022

EN 55014-1:2017

EN 61000-3-2:2014

EN 61000-3-3:2013

ETSI EN 301 489-1 V2.2.3

ETSI EN 301 489-3 V2.1.1

ETSI EN 301 489-17 V3.1.1

EN IEC 63000:2018

Partille, 2025-08-06

UK Importer:
Husqvarna UK Ltd
Preston Road, Co. Durham
DL5 6UP

Mattias Holmdahl

Lengvosios įrangos tyrimų ir plėtros vyr. vadovas

„Husqvarna AB“, statybų padalinys

atsakingas už techninę dokumentaciją

Registruotieji prekiniai ženklai

Bluetooth® pavadinimas ir logotipai yra registruotieji prekės ženklai, priklausantys *Bluetooth SIG, inc.* , ir „Husqvarna“ juos naudoja pagal licenciją.

Saturs

Ievads..... 49
Drošība..... 51
Lietošana..... 57
Tehniskā apkope..... 63
Problēmu novēršanas grafiks..... 65
Pārvadāšana, glabāšana un utilizēšana..... 67
Tehniskie dati.....68
Piederumi.....69
Apkope.....70
Atbilstības deklarācija..... 71
Reģistrētās preču zīmes..... 72

Ievads

Izstrādājuma apraksts

Šis Husqvarna urbja motors ir rokas dimanta paplašinātājurbis.

Izmantojot ūdens padevi, to var lietot mitrumā visos apstiprinātajos materiālos. Skatiet šeit: *Paredzētā lietošana lpp. 49*. Izmantojot putekļu ekstraktoru, to var lietot sausā mūrī.

Dimanta urbis ir dobs urbis ar dimanta segmentiem.

Urbjot mitrumā, ūdens plūst cauri lodveida vārstam, šļūtenei un dimanta urbim. Tas pazeminās urbja temperatūru. Ūdens absorbē putekļus un izskalo izurbto materiālu no gropes. Izmantojiet šķidruma savācēju un gredzenu, kas savāc ūdeni, lai atkal izlietu ūdeni.

Urbjot sausumā, izmantojiet putekļu ekstraktoru, lai izvadītu materiālu caur urbi un putekļu ekstraktora savienojumu. Tas pazeminās urbja temperatūru.

Dažiem šī izstrādājuma modeļiem ir iegulta savienojamība. Skatiet šeit: *Iegulta savienojamība lpp. 49*.

Paredzētā lietošana

Izstrādājumu izmanto betona, akmens, asfalta un mūra urbšanai. Visi citi lietošanas veidi ir nepareizi.

Izstrādājumu lieto industriālās darbībās operatori ar pieredzi.

Izstrādājuma bojājumi

Mēs neatbildam par mūsu izstrādājuma bojājumiem, ja:

- ir veikts nepareizs izstrādājuma remonts;
- izstrādājuma remonts ir veikts, izmantojot detaļas, ko nav nodrošinājis vai apstiprinājis ražotājs;
- izstrādājumam tiek pievienots piederums, ko nav nodrošinājis vai apstiprinājis ražotājs;
- izstrādājuma remonts nav veikts pilnvarotā remontdarbnīcā vai pie pilnvarota speciālista.

Iegulta savienojamība

Husqvarna Fleet Services™ ir aktīvu pārvaldīšanas mākoņrisinājums, kas mašīnu parka vadītājam sniedz iespēju pārskatīt visus izstrādājumus, kas pievienoti, izmantojot iegultos vai pēcpārdošanas sensorus. Lai norādītu pievienoto izstrādājumu atrašanās vietu, var izmantot vārtejas vai viedtālruņa atrašanās vietu. Sensori ieraksta tādus datus kā darbības laiks, apkopes intervāli utt. Lai uzzinātu vairāk par aktīvu pārvaldīšanas mākoņrisinājumu Husqvarna Fleet Services™, lejupielādējiet iOS vai Android lietotni Husqvarna Fleet Services vietnē https://apps.apple.com/se/app/husqvarna-fleet-services/id1334672726 vai šeit: https://play.google.com/store/apps/details?id=com.husqvarna.hfsmobile&hl=en. Lai iegūtu plašāku informāciju, sazinieties ar Husqvarna tirdzniecības pārstāvi.

Izstrādājumus ar iegultu savienojamību pievieno, izmantojot iegultu Husqvarna Fleet Services™ sensoru, kam ir Bluetooth Low Energy (BLE) funkcija. Papildinformāciju par tā lietošanu skatiet šeit: *Ierīču savienojamības funkcijas izmantošana darbarīku kopumam lpp. 58*. Informāciju par BLE tehnoloģijas radio spektru skatiet šeit: *Iegulta savienojamība lpp. 69*.

Izstrādājuma pārskats

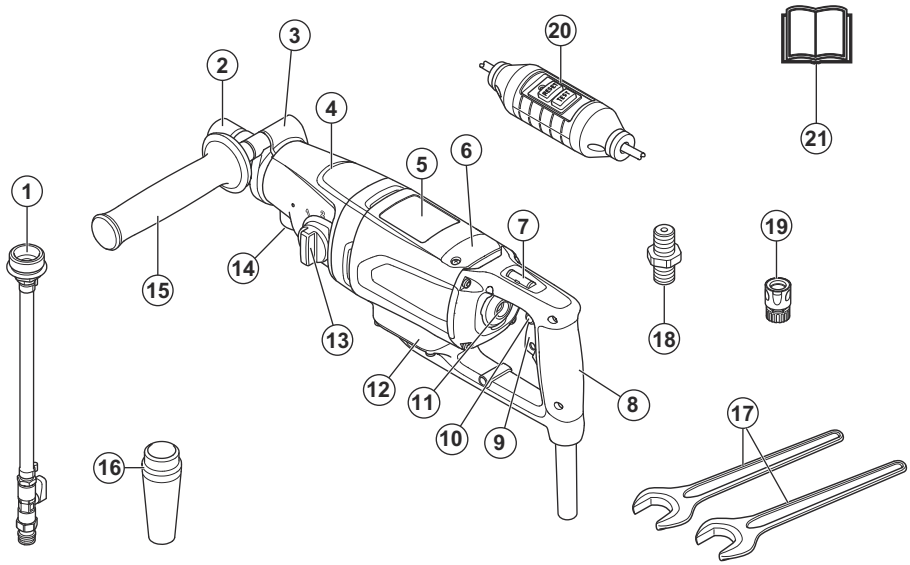

1. Ūdens pievades savienotājs
2. Urbja vārpsta
3. Fiksācijas gredzens
4. Pārnesumkārba
5. Motors
6. Pārbaudes pārsegs
7. Līmeņrādis
8. Galvenais rokturis
9. Barošanas slēdzis
10. Mēlītes fiksatora poga
11. Līmeņrādis
12. Elektronikas bloks
13. Pārnesumu pārslēgs
14. Ūdens/putekļu ekstraktora savienotāja montāžas vītne
15. Papildu rokturis
16. Putekļu ekstraktora savienotājs
17. Uzgriežņu atslēgas
18. Pārejas elementa savienojums
19. Gardena® spraudņa savienojums ar ūdens vārstu
20. Pārnēsājamā paliekošās strāvas pārslēdzējierīce (PRCD)

Piezīme: Šajā rokasgrāmatā ar terminu “Pārnēsājamā paliekošās strāvas pārslēdzējierīce (PRCD)” mēs apzīmējam pārnēsājamo paliekošās strāvas pārslēdzējierīci (PRCD) un zemslēguma ķēžu pārtraucēju (GFCI).

21. Lietotāja rokasgrāmata

Simboli uz izstrādājuma

BRĪDINĀJUMS! Šis izstrādājums var būt bīstams un radīt smagas vai nāvējošas traumas operatoram vai apkārtējiem. Esiet uzmanīgi un lietojiet izstrādājumu pareizi.

Rūpīgi izlasiet šo lietotāja rokasgrāmatu un pirms šī izstrādājuma lietošanas pārliecinieties, ka izprotiet norādījumus.

Vienmēr izmantojiet apstiprinātus individuālos aizsarglīdzekļus. Skatiet šeit: *Individuālie aizsarglīdzekļi lpp. 55*.

Šis izstrādājums atbilst spēkā esošajām ES direktīvām.

Simbols norāda, ka izstrādājums nav sadzīves atkritumi. Utilizējiet to, izmantojot elektrisko un elektronisko ierīču savākšanas sistēmu jūsu valstī. Tas veicinās pienācīgu atkritumu

apsaimniekošanu ierīču aprites cikla beigās. Lai iegūtu informāciju, sazinieties ar vietējām valsts iestādēm, sadzīves atkritumu pārstrādes pakalpojumu nodrošinātājiem, Husqvarna izplatītāju, kas nodrošina apkopi, vai mazumtirgotāju. Nepareiza utilizācija var radīt iespējamu negatīvu ietekmi uz vidi un cilvēku veselību, jo pastāv bīstamu vielu klātbūtnes risks.

Piezīme: Pārējie uz izstrādājuma norādītie simboli/informācijas plāksnes atbilst konkrētu valstu sertifikācijas prasībām.

Drošība

Drošības definīcijas

Brīdinājumi, norādes “Uzmanību!” un piezīmes tiek izmantotas, lai izceltu īpaši svarīgas lietošanas rokasgrāmatas daļas.

BRĪDINĀJUMS: Tiek izmantots tad, ja rokasgrāmatā sniegto norādījumu neievērošanas dēļ operatoram vai blakus esošajām personām draud traumas vai nāve.

IEVĒROJIET: Tiek izmantota tad, ja rokasgrāmatā sniegto norādījumu neievērošanas dēļ rodas izstrādājuma, citu materiālu vai blakus esošās teritorijas bojājumu risks.

Piezīme: Tiek izmantota, lai sniegtu plašāku informāciju, kas nepieciešama attiecīgajā situācijā.

Vispārīgi drošības brīdinājumi par elektriskā darbarīka lietošanu

BRĪDINĀJUMS: Izlasiet visas drošības instrukcijas, norādījumus, apskatiet attēlus un specifikācijas, kas ir komplektā ar šo elektrisko darbarīku. Tālāk norādīto brīdinājumu un norādījumu neievērošana var radīt strāvas triecienu, aizdegšanos un/vai nopietnas traumas.

Saglabājiet visus brīdinājumus un norādījumus turpmākām uzziņām. Brīdinājumos izmantotais termins “elektriskais darbarīks” attiecas uz elektrisko darbarīku, kura barošanu nodrošina elektrotīkls (ar kabeli) vai akumulators (bez kabeļa).

Darba zonas drošība

- **Darba zonai jābūt tīrai un labi apgaismotai.** Nekārtīgas un neapgaismotas darba vietas var izraisīt negadījumu.
- **Nelietojiet elektriskos darbarīkus sprādzienbīstamā vidē, piemēram, viegli uzliesmojošu šķidrumu, gāzu vai putekļu tuvumā.** Elektriskie darbarīki rada dzirksteles, kas var izraisīt putekļu vai izgarojumu aizdegšanos.
- **Elektriskā darbarīka lietošanas laikā gādājiet, lai tuvumā neviena nebūtu.** Uzmanības novēršanas dēļ varat zaudēt vadību.

Elektrodrošība

- **Elektriskā darbarīka kontaktspraudņiem jāatbilst elektrotīkla kontaktligzdām. Nekādā gadījumā nepārveidojiet kontaktspraudni! Iezemētiem elektriskajiem darbarīkiem nedrīkst izmantot nekādus pārejas spraudņus.** Oriģināli kontaktspraudņi un atbilstošas kontaktligzdas samazina elektriskās strāvas triecienu risku.
- **Nepieļaujiet ķermeņa saskari ar iezemētām virsmām, piemēram, caurulēm, radiatoriem, plītīm un ledusskapjiem.** Ja ir izveidojies ķermeņa zemējums, pastāv paaugstināts elektriskās strāvas trieciena risks.
- **Elektriskos darbarīkus nedrīkst pakļaut lietus vai mitruma iedarbībai.** Elektriskajā darbarīkā iekļuvis ūdens paaugstina elektriskās strāvas trieciena risku.
- **Lietojot kabeli, ievērojiet piesardzību. Nekad neizmantojiet kabeli elektriskā darbarīka pārvietošanai, vilkšanai vai atvienošanai no kontaktligzdas. Sargiet kabeli no karstuma, eļļas, asām malām un kustīgām detaļām.** Bojāti vai savijušies kabeļi paaugstina elektriskās strāvas trieciena risku.
- **Lietojot elektrisko darbarīku ārpus telpām, izmantojiet lietošanai ārā piemērotu pagarinātāju.** Lietošanai ārpus telpām piemērota pagarinātāja lietošana samazina elektriskās strāvas trieciena risku.
- **Ja no elektriskā instrumenta lietošanas mitros apstākļos nevar izvairīties, izmantojiet paliekošās strāvas ierīci (residual current device — RCD).** Izmantojot RCD, tiek samazināts elektriskās strāvas trieciena risks.

Individuālā aizsardzība

- **Lietojot elektrisko darbarīku, ievērojiet piesardzību, pārdomājiet savas darbības un rīkojieties saprātīgi. Nelietojiet elektrisko darbarīku, kad esat noguris, kā arī narkotiku, alkohola vai zāļu iespaidā**. Acumirklīga neuzmanība strādājot ar elektrisko darbarīku var radīt smagas traumas.

- **Lietojiet individuālos aizsarglīdzekļus. Vienmēr lietojiet acu aizsardzības līdzekļus.** Individuālo aizsardzības līdzekļu, piemēram, putekļu maskas, aizsargapavu ar neslīdošām zolēm, ķiveres vai dzirdes aizsarglīdzekļu, lietošana attiecīgos apstākļos samazina traumu gūšanas risku.
- **Nepieļaujiet nejaušu ieslēgšanu. Pirms instrumenta pievienošanas strāvas avotam, pacelšanas vai pārnēsāšanas pārliecinieties, ka slēdzis ir pozīcijā OFF (izslēgts).** Elektrisko darbarīku pārvietošana, turot pirkstu uz slēdža, vai darbarīku pieslēgšana barošanai, ja slēdzis ir ieslēgts, var izraisīt negadījumus.
- **Pirms elektriskā darbarīka ieslēgšanas noņemiet regulēšanas atslēgu vai uzgriežņu atslēgu.** Uz elektriskā darbarīka rotējošajām detaļām atstāta uzgriežņu atslēga vai atslēga var radīt traumu.
- **Nesniedzieties pārāk tālu. Vienmēr stāviet stabili un saglabājiet līdzsvaru.** Tādējādi var labāk vadīt elektrisko darbarīku negaidītās situācijās.
- **Attiecīgi apģērbieties. Nevalkājiet vaļīgu apģērbu vai rotaslietas. Nepieļaujiet matu un apģērba saskari ar kustīgajām daļām.** Vaļīgas drēbes, rotaslietas vai gari mati var ieķerties kustīgajās daļās.
- **Ja komplektācijā ir iekļautas pievienojamas putekļu iesūces ierīces un savākšanas tvertnes, pārbaudiet, vai tās ir piestiprinātas un tiek izmantotas pareizi.** Putekļu savākšanas ierīču izmantošana var mazināt putekļu radītos draudus.
- **Nekļūstiet nevērīgs pret darbarīka drošas izmantošanas principiem un neignorējiet tos pat tad, ja bieži izmantojat darbarīkus un esat labi iepazinies ar to darbību.** Neuzmanīga rīcība vienā acumirklī var radīt smagas traumas.

Elektriskā darbarīka lietošana un uzturēšana

- **Nelietojiet elektrisko darbarīku ar spēku. Izmantojiet konkrētajam darbam piemērotu elektrisko darbarīku.** Izmantojot pareizu elektrisko darbarīku ar tam paredzēto ātrumu, darbu var paveikt labāk un drošāk.
- **Nelietojiet elektrisko darbarīku, ja, nospiežot slēdzi, tas neieslēdzas vai neizslēdzas.** Elektriskais darbarīks, kuru nevar vadīt, izmantojot slēdzi, rada draudus un ir jāremontē.
- **Pirms jebkādu regulēšanas darbu veikšanas, piederumu maiņas vai elektrisko darbarīku novietošanas glabāšanai atvienojiet kontaktspraudni no strāvas avota un/vai izņemiet akumulatora bloku.** Šādi piesardzības pasākumi samazina nejaušas elektriskā darbarīka palaišanas risku.
- **Novietojiet elektrisko darbarīku, kas darbojas tukšgaitā, bērniem nepieejamā vietā un neļaujiet to lietot personām, kas nepārzina tā lietošanu vai šeit sniegtos norādījumus.** Nonākot rokās lietotājam bez atbilstošām zināšanām, elektriskie darbarīki ir bīstami.
- **Apkopiet elektriskos instrumentus un piederumus. Pārbaudiet kustīgo detaļu salāgojumu un saķeri, bojājumus un jebkādus citus faktorus, kas var ietekmēt elektriskā darbarīka darbību. Ja darbarīks bojāts, pirms tā lietošanas veiciet remontu.** Daudzu nelaimes gadījumu iemesls ir slikti uzturēti elektriskie darbarīki.
- **Griezējinstrumenti jāuztur asi un tīri.** Pareizi uzturēti griezējinstrumenti ar asiem asmeņiem retāk saliecas, un tos ir vieglāk vadīt.
- **Lietojiet elektriskos instrumentus, piederumus un asmeņus u. c. detaļas atbilstoši šeit sniegtajiem norādījumiem, ņemot vērā darba apstākļus un veicamos uzdevumus.** Elektriskā darbarīka lietošana neparedzētiem mērķiem var radīt bīstamas situācijas.
- **Rokturiem un turēšanas virsmām ir jābūt sausām, tīrām un uz tām nedrīkst būt eļļas un smērvielas.** Slideni rokturi un turēšanas virsmas traucē drošu darbarīka izmantošanu un vadību negaidītās situācijās.

Apkope

- **Uzticiet elektriskā darbarīka apkopi kvalificētam remontdarbu speciālistam, kas izmanto tikai oriģinālas rezerves daļas.** Tādējādi tiks garantēta elektriskā darbarīka lietošanas drošība.

Drošības norādījumi visām darbībām

- **Triecienurbšanas laikā izmantojiet dzirdes aizsarglīdzekļus.** Trokšņa iedarbība var izraisīt dzirdes zudumu.
- **Izmantojiet papildu rokturi(-us).** Kontroles zaudēšana var radīt traumas.
- **Veicot darbības, kuru laikā griešanas piederums vai stiprinājumi var saskarties ar slēptu vadu vai paši savu kabeli, turiet mehanizēto aprīkojumu aiz izolētām satveršanas virsmām.** Griešanas piederums, saskaroties ar zem sprieguma esošu vadu, var pārvadīt spriegumu uz darbarīka nesegtajām metāla daļām, saskare ar kurām var radīt operatoram elektrotraumu.

Drošības norādījumi attiecībā uz garo urbju izmantošanu

- **Nekad nedarbiniet urbi ar ātrumu, kas pārsniedz urbja maksimālo nominālo apgriezienu skaitu.** Urbjot ar lielāku ātrumu un ļaujot urbja galam brīvi griezties, nepieskaroties darba materiālam, urbja gals var saliekties un radīt traumu.
- **Vienmēr sāciet urbt ar nelielu ātrumu, turot urbja galu pie darba materiāla.** Urbjot ar lielāku ātrumu un ļaujot urbja galam brīvi griezties, nepieskaroties darba materiālam, urbja gals var saliekties un radīt traumu.
- **Spiediet urbja galu tikai taisni un nelietojiet pārmērīgu spēku.** Urbja gali var saliekties un lūzt vai izraisīt kontroles zaudēšanu, tādējādi radot traumu.

Drošības brīdinājumi par dimanta urbja lietošanu

- **Veicot urbšanu, kurai nepieciešama ūdens lietošanu, novirziet ūdeni nost no operatora darba zonas vai izmantojiet šķidruma savākšanas ierīci.** Šādi drošības pasākumi uztur operatora darba zonu sausu un samazina strāvas trieciena risku.
- **Veicot darbības, kad griešanas piederums var saskarties ar slēptu vadu vai pats savu vadu, turiet mehānisko rīku aiz izolētās satveršanas virsmas.** Griešanas piederums, saskaroties ar zem sprieguma esošu vadu, var pārvadīt spriegumu uz darbarīka nesegtajām metāla daļām, saskare ar kurām var radīt operatoram elektrotraumu.
- **Valkājiet dzirdes aizsarglīdzekļus, urbjot ar dimanta urbi.** Trokšņa iedarbība var izraisīt dzirdes zudumu.
- **Kad urbis iestrēgst, beidziet izdarīt spiedienu uz leju un izslēdziet instrumentu.** Veiciet pārbaudi un koriģējošas darbības, lai novērstu urbja iestrēgšanas iemeslu.
- **Atkārtoti iedarbinot dimanta urbi darba materiālā, pirms iedarbināšanas pārbaudiet, vai urbis brīvi rotē.** Ja urbis iestrēgst, tas var nesākt darboties, var pārslogot instrumentu vai dimanta urbis var atdalīties no darba materiāla.
- **Nodrošinot urbšanas statīvu ar enkuriem un stiprinājumiem pie darba materiāla, pārliecinieties, ka izmantotais enkurojums spēj noturēt iekārtu lietošanas laikā.** Ja darba materiāls ir vājš vai porains, enkurs var izkrist, tādējādi izraisot urbšanas statīva atbrīvošanos no darba materiāla.
- **Nostiprinot urbšanas statīvu pie darba materiāla ar vakuuma piesūcekni, piestipriniet piesūcekni pie gludas, tīras virsmas, kas nav poraina.** Nestipriniet to pie tādām laminētām virsmām kā flīzes un kompozītmateriālu pārklājumi. Ja darba materiāls nav gluds, līdzens vai stingri fiksēts, piesūceknis var atrauties no darba materiāla.
- **Raugieties, lai pirms urbšanas un tās laikā būtu pietiekams vakuums.** Ja vakuums nebūs pietiekams, piesūceknis var atdalīties no darba materiāla.
- **Nekad neurbiet, kad ierīce ir nostiprināta tikai ar vakuuma piesūcekni, izņemot gadījumus, kad urbiet lejup.** Zaudējot vakuumu, piesūceknis var atdalīties no darba materiāla.
- **Urbjot cauri sienām, raugieties, lai cilvēki un darba zona otrā pusē būtu aizsargāti.** Urbis var izspiesties cauri urbumam, vai serde var izkrist otrā pusē.
- **Neizmantojiet šo instrumentu urbšanai virs galvas ar ūdens piegādi.** Elektriskajā instrumentā iekļuvis ūdens paaugstina elektriskās strāvas trieciena risku.

Vispārīgi norādījumi par drošību

BRĪDINĀJUMS: Pirms izstrādājuma lietošanas izlasiet turpmāk tekstā minētos brīdinājumus.

- Šis izstrādājums kļūst bīstams, ja ar to nerīkojas uzmanīgi vai lieto nepareizi. Šis izstrādājums var radīt smagas vai nāvējošas traumas operatoram vai citiem. Pirms izstrādājuma lietošanas jāizlasa un jāizprot šīs lietotāja rokasgrāmatas saturs.
- Šo izstrādājumu nedrīkst izmantot personas (tostarp bērni) ar samazinātām fiziskām, uztveres un garīgām spējām vai personas, kuras nepārzina izstrādājuma lietošanu.
- Saglabājiet visus brīdinājumus un norādījumus.
- Jāievēro visi spēkā esošie tiesību akti un noteikumi.
- Izstrādājuma lietošanas laikā operatoram un darba devējam jāpārzina un jānovērš iespējamie riski.
- Neļaujiet nevienam izmantot izstrādājumu, ja nav izlasīta un izprasta lietotāja rokasgrāmata.
- Neizmantojiet izstrādājumu, ja neesiet apguvuši tā lietošanu. Visiem izstrādājuma lietotājiem noteikti jāiziet apmācība.
- Neļaujiet bērniem lietot izstrādājumu.
- Izstrādājumus drīkst lietot tikai apstiprināti darbinieki.
- Operators ir atbildīgs par nelaimes gadījumiem, kas rodas citām personām vai to īpašumam.
- Neizmantojiet izstrādājumu, ja esiet noguris, slims, alkohola, narkotiku vai medikamentu ietekmē.
- Vienmēr rīkojieties piesardzīgi un saprātīgi.
- Šis izstrādājums darbības laikā rada elektromagnētisko lauku. Zināmos apstākļos šis lauks var traucēt aktīvo vai pasīvo medicīnisko implantu darbību. Lai mazinātu smagu vai nāvējošu traumu risku, tiem, kuriem ir medicīniskie implanti, pirms šī izstrādājuma lietošanas ieteicams sazināties ar ārstu un medicīniskā implanta izgatavotāju.
- Gādājiet, lai izstrādājums vienmēr ir tīrs. Pārliecinieties, ka varat skaidri izlasīt zīmes un uzlīmes.
- Neizmantojiet izstrādājumu, ja tas ir bojāts.
- Izstrādājuma pārveidošana ir aizliegta.
- Neizmantojiet izstrādājumu, ja pastāv iespēja, ka to ir pārveidojušas citas personas.
- Nesniedzieties pārāk tālu. Vienmēr stāviet stabili un saglabājiet līdzsvaru. Tādējādi var labāk vadīt elektrisko darbarīku negaidītās situācijās.
- Neizmantojiet šo instrumentu urbšanai virs galvas ar ūdens piegādi. Elektriskajā instrumentā iekļuvis ūdens paaugstina elektriskās strāvas trieciena risku.
- Neizmantojiet izstrādājumu, ja negadījuma brīdī nevarēsiet saņemt palīdzību.
- Neizmantojiet izstrādājumu sliktos laikapstākļos, piemēram, miglā, lietū, stiprā vējā, salā vai tamlīdzīgos apstākļos. Sliktos laika apstākļos var rasties bīstami darba apstākļi, piemēram, slidenas virsmas.
- Pārliecinieties, ka tuvumā neviena nav, nav arī šķēršļu un situāciju, kas var kavēt izstrādājuma drošu darbību.
- Pārliecinieties, vai ārkārtas situācijā vienmēr varat ātri apturēt motoru.

- Pārliecinieties, ka urbuma urbšanas vietā nav cauruļu vai elektrisko kabeļu.
- Ja izstrādājums nedarbojas pareizi, apturiet motoru.
- Veicot darbu, stāviet droši un stabili.
- Kad motors darbojas, turieties atstatus no urbja.
- Pirms atstājiet izstrādājumu, vienmēr atvienojiet tā barošanas kabeli no strāvas avota.
- Visas detaļas uzturiet labā darba kārtībā un gādājiet, lai visi stiprinājumi tiktu atbilstoši pievilkti.
- Ja izstrādājums jūtami vibrē vai rodas neparasti spēcīgs troksnis, nekavējoties apturiet to. Pārbaudiet, vai izstrādājums nav bojāts. Novērsiet bojājumus vai ļaujiet pilnvarotam apkopes pakalpojumu sniedzējam veikt remontu.
- Vienmēr lietojiet apstiprinātus piederumus. Plašāku informāciju jautājiet izplatītājam.
- Izmantojot ierīci kā rokas urbi, neurbiet, stāvot uz kāpnēm vai sastatnēm.

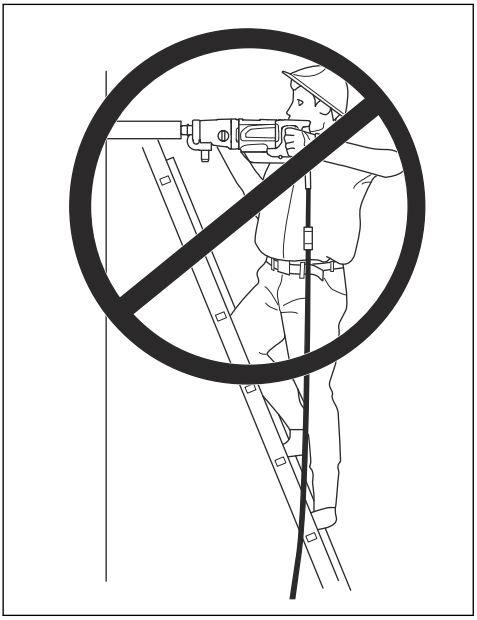

- Stāviet stabili.
- Strādājot ar izstrādājumu kā ar rokās turamo urbi, nepārsniedziet maksimālo ieteicamo urbja diametru. Skatiet šeit: *Tehniskie dati lpp. 68*.
- Pirms urbšanas stingri fiksējiet papildu rokturi. Skatiet šeit: *Papildu roktura noņemšana un uzstādīšana lpp. 58*.

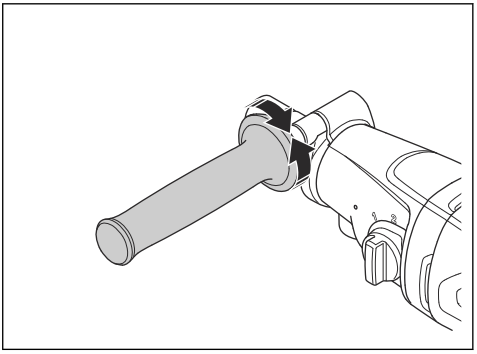

Aizsardzība pret putekļiem

BRĪDINĀJUMS: Pirms betona līdzināšanas mašīnas lietošanas izlasiet zemāk minētos brīdinājumus.

Izmantojot šo rīku, var rasties silīcija putekļi (silīcijs ir smilšu, kvarca, ķieģeļu māla, granīta un daudzu citu minerālu un akmeņu galvenā sastāvdaļa.). Pārmērīga silīcija putekļu daudzuma iedarbība var izraisīt elpceļu slimības, piemēram, hronisku bronhītu, silikozi un plaušu fibrozi. Šīs slimības var būt nāvējošas. Lai mazinātu silīcija putekļu iedarbību, Husqvarna iesaka dažādas iespējas, piemēram:

- Izmantot ūdeni, lai sasaistītu putekļus griešanas vai slīpēšanas laikā.
- Izmantot putekļu savākšanas sistēmu kopā ar griešanas vai slīpēšanas instrumentu.
- Izmantot gaisa attīrīšanas sistēmu kopā ar putekļu ekstraktoru.
- Izmantot piemērotu elpošanas aizsargmasku, pamatojoties uz to, kāds materiāls tiek griezts vai slīpēts.

IAL prasības saistībā ar silīcija putekļiem vai citām ieelpojamām vielām var atšķirties atkarībā no vietējiem un valsts tiesību aktiem. Lūdzu, ievērojiet šos tiesību aktus, lai noteiktu pieļaujamās iedarbības robežvērtības, kā arī IAL prasības. Vienmēr izmantojiet atbilstošu praksi un IAL, lai mazinātu iedarbību.

Vibrācija un troksnis

- Vibrācijas emisija un troksnis elektriskā darbarīka faktiskās izmantošanas laikā var atšķirties no noteiktās kopējās vērtības atkarībā no darbarīka lietošanas veida.
- Nepieciešamība noteikt drošības pasākumus, lai aizsargātu operatoru, pamatojoties uz iedarbības novērtējumu faktiskajos lietošanas apstākļos (ņemot vērā visas darbības cikla daļas, piemēram, laiku, kad izstrādājums ir izslēgts un kad tas darbojas dīkstāvē papildus palaides laikam).

Rīkojieties saprātīgi

BRĪDINĀJUMS: Nekādā gadījumā nedrīkst izstrādājumu pārveidot bez ražotāja oficiāla apstiprinājuma. Vienmēr izmantojiet oriģinālās rezerves daļas. Neatļautas izmaiņas un/vai piederumi var izraisīt smagas vai nāvējošas traumas lietotājam vai citām personām.

BRĪDINĀJUMS: Tādu izstrādājumu, kas apstrādā vai piešķir materiālam formu — piemēram, griezēju, slīpripu, urbju — lietošana var radīt putekļus un tvaikus, kuros var būt bīstamas ķīmikālijas. Pārbaudiet materiālu, ko plānojat apstrādāt, un lietojiet atbilstošu elpošanas aizsargmasku.

Nav iespējams paredzēt visas iespējamās situācijas, kas var rasties, kad izmantojat izstrādājumu. Vienmēr esiet piesardzīgi un izmantojiet veselo saprātu. Izvairieties no situācijām, kurās nejūtaties īsti pārliecināts par savām spējām. Ja pēc šo norādījumu izlasīšanas joprojām šaubāties par notiekošo vai veicamajām darbībām, pirms turpmākas rīcības konsultējieties ar kādu ekspertu.

Ja radušies jautājumi par izstrādājuma lietošanu, noteikti sazinieties ar savu Husqvarna pārstāvi. Mēs labprāt sniegsim jums padomus, kā arī palīdzēsim lietot izstrādājumu efektīvi un droši.

Ļaujiet savam Husqvarna izplatītājam regulāri pārbaudīt izstrādājumu un veikt nepieciešamo regulēšanu un remontdarbus.

Husqvarna Construction Products ir nepārtrauktas izstrādājuma attīstības politika. Husqvarna saglabā tiesības uz izstrādājuma konstrukcijas un izskata izmaiņām bez iepriekšēja brīdinājuma un papildu saistībām ieviest konstrukcijas izmaiņas.

Šajā lietotāja rokasgrāmatā sniegtā informācija un dati attiecas uz datumu, kad rokasgrāmata tika nosūtīta drukāšanai.

Individuālie aizsarglīdzekļi

BRĪDINĀJUMS: Pirms izstrādājuma lietošanas izlasiet zemāk minētos brīdinājumus.

- Lietojot izstrādājumu, vienmēr izmantojiet atbilstošus individuālos aizsarglīdzekļus. Individuālie aizsarglīdzekļi nenovērš traumu risku. Individuālie aizsarglīdzekļi samazina negadījuma rezultātā radušos traumu smagumu. Ļaujiet izplatītājam palīdzēt jums izvēlēties pareizo aprīkojumu.
- Lietojot izstrādājumu, vienmēr izmantojiet apstiprinātus acu aizsarglīdzekļus.
- Nevalkājiet vaļīgu, smagu un nepiemērotu apģērbu. Valkājiet apģērbu, kas ļauj brīvi pārvietoties.
- Valkājiet apstiprinātus aizsargcimdus, kas nodrošina ciešu satvērienu un novērš ādas kairinājumu.
- Izmantojiet apstiprinātu aizsargķiveri.
- Lietojot izstrādājumu, vienmēr izmantojiet apstiprinātus dzirdes aizsarglīdzekļus. Ilgstošs troksnis var izraisīt dzirdes zudumu.
- Izstrādājums rada putekļus un izplūdes gāzes, kas satur bīstamas ķīmiskas vielas. Lietojiet apstiprinātu respiratoru.
- Velciet zābakus ar tērauda purngaliem un neslīdošām pazolēm.
- Pārliecinieties, vai tuvumā atrodas pirmās palīdzības sniegšanas komplekts.
- Izstrādājuma lietošanas laikā var rasties dzirksteles. Pārliecinieties, vai tuvumā atrodas ugunsdzēšamais aparāts.

Produkta drošības ierīces

BRĪDINĀJUMS: Pirms produkta lietošanas izlasiet zemāk minētos brīdinājumus.

- Nekādā gadījumā nelietojiet produktu ar bojātu drošības aprīkojumu! Ja produkts neatbilst kādai no šīm pārbaudes prasībām, sazinieties ar apkopes dienesta pārstāvi, lai to saremontētu.
- Nelietojiet produktu, ja nav uzstādītas aizsargplāksnes, aizsargpārsegi, drošības slēdži un citas aizsargierīces vai tās ir bojātas.

Motora pārslodzes aizsardzība, Elgard™

Motora pārslodzes aizsardzība ieslēdzas, ja motoram ir pārāk liela slodze vai urbja gals nevar brīvi kustēties.

Motora pārslodzes aizsardzība uz dažām sekundēm samazina un palielina motora ģenerēto jaudu. Ja jūs nesamazināsiet spēku, motors apstāsies. Skatiet šeit: *Motora pārslodzes aizsardzības iestatīšana lpp. 63*.

PRCD

BRĪDINĀJUMS: Nav piemērots 110 V modelim, ko tirgo Apvienotajā Karalistē un Īrijā. Apvienotā Karaliste un Īrija: Nelietojiet izstrādājuma 110 V modeli bez atdalītājtransformatora; skatiet EN/IEC 61558-1 un EN/IEC 61558-2-23. Atdalītājtransformatora sekundārā tinuma pusē jābūt uzstādītai zemētai ekrāntrosei.

BRĪDINĀJUMS: Neiegremdējiet mobilo paliekošās strāvas ierīci ūdenī.

BRĪDINĀJUMS: Pirms izstrādājuma darbināšanas vienmēr pārbaudiet mobilo paliekošās strāvas ierīci. Skatiet šeit: *Paliekošās strāvas ierīces pārbaude lpp. 56*.

Uz izstrādājuma strāvas vada ir uzstādīta mobilā paliekošās strāvas ierīce. Paliekošās strāvas ierīce nodrošina aizsardzību un sāk darboties elektriskās ķēdes īsslēguma gadījumā. Informāciju par to, kāda strāva aktivizē paliekošās strāvas ierīci, skatiet: *Tehniskie dati lpp. 68*.

Sarkanais gaismas indikators norāda, ka paliekošās strāvas ierīce ir ieslēgta un izstrādājumu var darbināt. Ja sarkanais gaismas indikators nav iededzies, nospiediet pogu RESET.

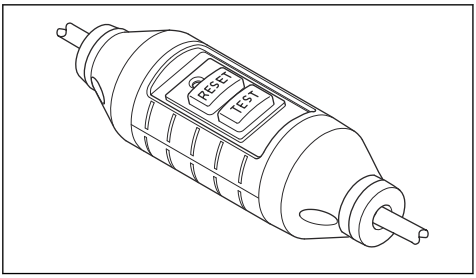

Paliekošās strāvas ierīces pārbaude

BRĪDINĀJUMS: Nav piemērots 110 V modelim, ko tirgo Apvienotajā Karalistē un Īrijā. Skatiet šeit: *PRCD lpp. 55*.

BRĪDINĀJUMS: Paliekošās strāvas ierīce ir jāpārbauda ikreiz, kad kontaktdakšu pievieno kontaktligzdai.

BRĪDINĀJUMS: Ja paliekošās strāvas ierīce ir jālabo, vienmēr sazinieties ar pilnvarota Husqvarna servisa pārstāvi.

1. Pievienojiet izstrādājuma kontaktdakšu pie kontaktligzdas.
2. Nospiediet RESET pogu. Kad ir izveidots savienojums ar strāvu, indikators virs pogas deg sarkanā krāsā.
3. Iedarbiniet izstrādājumu, skatiet *Izstrādājuma iedarbināšana lpp. 61*.
4. Nospiediet TEST pogu. Ja izstrādājums apstājas, paliekošās strāvas ierīce darbojas pareizi.

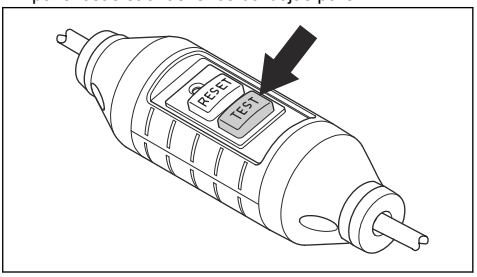

Atdalītājtransformators

Piezīme: Piemērots 110 V modelim, ko tirgo Apvienotajā Karalistē un Īrijā.

Nedarbiniet izstrādājuma 110 V modeli bez atdalītājtransformatora, kas atbilst standartam EN/IEC 61558-1 un EN/IEC 61558-2-23.

Atdalītājtransformatora 230 V un 110 V pusē ir jābūt ekrāntrosēm.

Barošanas slēdzis

Barošanas slēdzi izmanto, lai ieslēgtu un apturētu paplašinātājurbi.

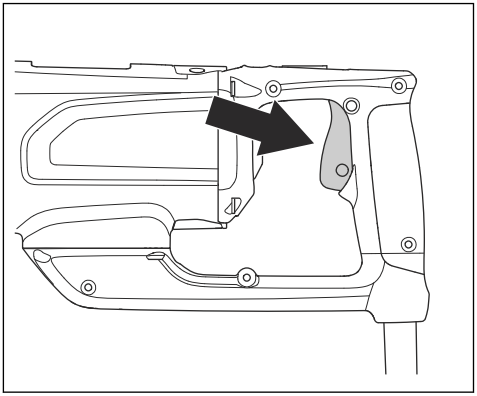

Barošanas slēdža pārbaude

1. Pievienojiet paplašinātājurbja kontaktspraudni kontaktligzdai.

2. Lai ieslēgtu paplašinātājurbi, nospiediet barošanas slēdzi.

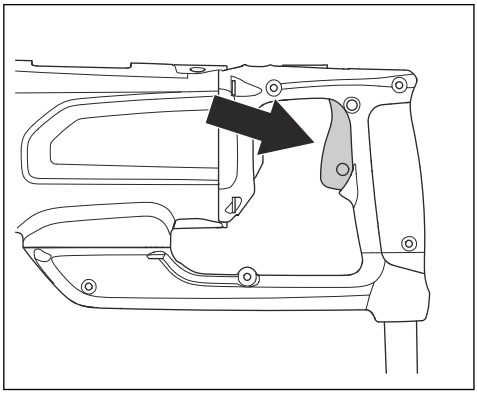

3. Lai apturētu paplašinātājurbi, atlaidiet barošanas slēdzi.

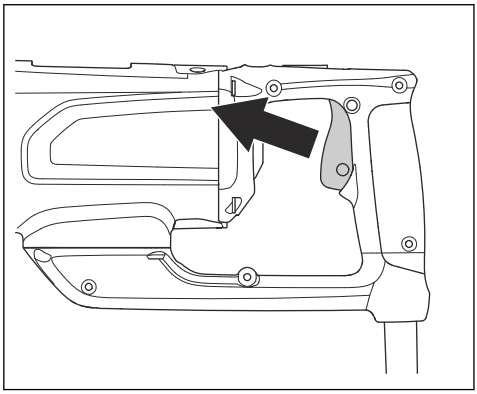

Berzes sajūgs

Berzes sajūgs ir integrēts izstrādājuma pārnesumkārbā. Tas novērš izstrādājuma bojājuma risku vārpstas pēkšņas apstāšanās gadījumā.

IEVĒROJIET: Sajūga atlaišanas laiks nedrīkst pārsniegt 3–4 sekundes, pretējā gadījumā strauji palielinās nodilums un karstums.

Norādījumi par drošu tehnisko apkopi

BRĪDINĀJUMS: Pārbaude un tehniskā apkope ir jāveic, izslēdzot motoru un atvienojot barošanas kabeli no kontaktligzdas.

- Apkopiet elektriskos instrumentus un piederumus. Pārbaudiet kustīgo detaļu savietojumu vai saķeri, bojājumus un jebkādus citus faktorus, kas var ietekmēt elektriskā instrumenta darbību. Ja darbarīks bojāts, pirms tā lietošanas veiciet remontu. Daudzu nelaimes gadījumu iemesls ir slikti uzturēti elektriskie darbarīki.
- Griezējinstrumenti jāuztur asi un tīri. Pareizi uzturēti griezējinstrumenti ar asiem asmeņiem retāk saliecas, un tos ir vieglāk vadīt.
- Uzticiet elektriskā darbarīka apkopi kvalificētam remontdarbu speciālistam, kas izmanto tikai oriģinālas rezerves daļas. Tādējādi tiks garantēta elektriskā darbarīka lietošanas drošība.

Lietošana

Darbības, kas jāveic pirms izstrādājuma lietošanas

1. Rūpīgi izlasiet lietotāja rokasgrāmatu un pārliecinieties, ka izprotat norādījumus.
2. Veiciet ikdienas apkopi. Skatiet šeit: *Tehniskās apkopes grafiks lpp. 63*.
3. Pārbaudiet, vai kontaktligzdas nominālais spriegums un strāva atbilst izstrādājuma sprieguma un strāvas vērtībām.
4. Pārbaudiet, vai ir ieslēgta pārnēsājamā paliekošās strāvas pārslēdzējierīce (PRCD). Skatiet šeit: *PRCD lpp. 55* un *Paliekošās strāvas ierīces pārbaude lpp. 56*.
5. Pārbaudiet, vai darba zona ir brīva un labi apgaismota.
6. Lietojiet individuālos aizsarglīdzekļus. Skatiet šeit: *Individuālie aizsarglīdzekļi lpp. 55*.
7. Pārliecinieties, ka izstrādājums ir uzstādīts pareizi. Urbis jāpiestiprina pareizi.
8. Veicot urbšanu, izmantojot rokās turamo urbi, papildu rokturis ir jāpievieno un pilnībā jāpievelk. Skatiet šeit: *Papildu roktura noņemšana un uzstādīšana lpp. 58*.
9. Kad izstrādājumu izmantojiet sausajā režīmā, izmantojiet putekļu ekstraktoru.
10. Kad izstrādājums tiek izmantots sausajā režīmā, pārliecinieties, ka ūdens sistēma nav bojāta, un izmantojiet ūdens pievades savienotāju. Skatiet šeit: *Izstrādājuma sagatavošana urbšanai mitrumā lpp. 59*.

Ierīču savienojamības funkcijas izmantošana darbarīku kopumam

Piezīme: Šī sadaļa ir attiecināma tikai uz izstrādājumiem, kuriem ir savienojamības funkcija.

Piezīme: Radioviļņu pārraidīšana, izmantojot Bluetooth® funkciju, tiks iespējota pirmajā reizē, kad ierīce tiks pievienota kontaktligzdai, un pēc tam tā darbosies visu laiku.

1. Lejupielādējiet Husqvarna parka pakalpojumu iOS vai Android lietotni Husqvarna Fleet Services.
2. Lai uzzinātu vairāk, apmeklējiet Husqvarna parka pakalpojumu tīmekļa vietni https://fleetservices.husqvarna.com.

Izstrādājuma izmantošana ar urbšanas statīvu

BRĪDINĀJUMS: Ja izmantojat urbšanas statīvu, rūpīgi izlasiet šo sadaļu.

BRĪDINĀJUMS: Rūpīgi izlasiet urbšanas statīva lietotāja rokasgrāmatu.

Informāciju par izstrādājuma pievienošanu urbšanas statīvam skatiet urbšanas statīva lietotāja rokasgrāmatā.

- Noņemiet papildu rokturi, kad izmantojiet izstrādājumu ar urbjmašīnas statīvu. Skatiet šeit: *Papildu roktura noņemšana un uzstādīšana lpp. 58*.
- Ja urbšanas laikā stāviet uz sastatnēm, vienmēr izmantojiet urbšanas statīvu.
- Pārliecinieties, ka urbšanas statīvs ir pareizi piestiprināts.
- Pārliecinieties, ka izstrādājums ir pareizi iestiprināts urbšanas statīvā.
- Izmantojiet tikai apstiprinātus Husqvarna urbšanas statīvus.
- Ja nepieciešams, izmantojiet mēlītes bloķēšanas funkciju. Skatiet šeit: *Mēlītes fiksatora pogas lietošana lpp. 60*.

Izstrādājuma izmantošana manuālai darbībai

BRĪDINĀJUMS: Pirms izstrādājuma izmantošanas manuālai darbībai, izlasiet un izprotiet drošības norādījumu sadaļu. Skatiet šeit: *Drošība lpp. 51*.

- Pirms urbšanas uzsākšanas uzstādiet papildu rokturi un cieši nofiksējiet to paredzētajā pozīcijā. Skatiet šeit: *Papildu roktura noņemšana un uzstādīšana lpp. 58*.
- Uzstādiet urbi, kas nav lielāks par ieteicamo maksimālo diametru, manuālai darbībai. Skatiet šeit: *Tehniskie dati lpp. 68*. Jo lielāks urbis, jo bīstamāka reakcija, ja urbis apstājas, lai brīvi kustētos.
- Darba laikā saglabājiet stabilu pozīciju, kājām jābūt uz zemes.

BRĪDINĀJUMS: Neurbiet, stāvot uz kāpnēm. Ja urbis pēkšņi apstājas, spēcīgais griezes moments vai izraisīt jūsu kritienu.

- Darbiniet izstrādājumu otrajā pārnesumā. Skatiet šeit: *Pārnesuma maiņa lpp. 60*.

BRĪDINĀJUMS: Neizmantojiet izstrādājumu manuālai darbībai pirmajā pārnesumā. Izstrādājumam ir spēcīgs griezes moments, un tas var izraisīt savainojumu, ja urbis pārstāj brīvi kustēties.

Papildu roktura noņemšana un uzstādīšana

1. Lai papildu rokturi atbrīvotu, grieziet to pretēji pulksteņrādītāju kustības virzienam.

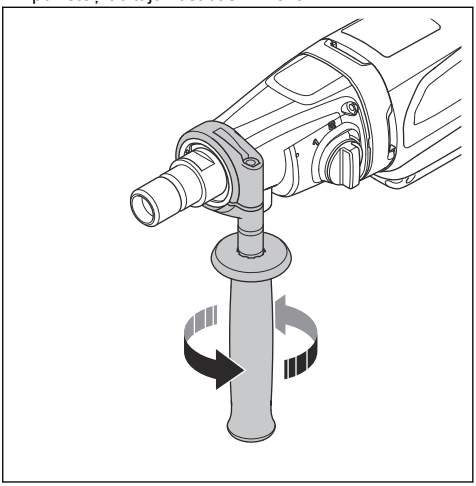

2. Noņemiet papildu rokturi.

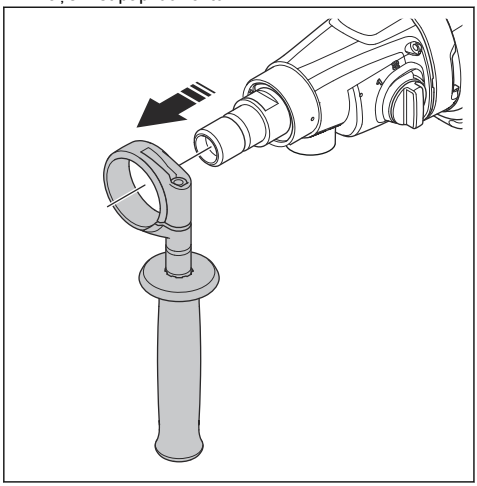

3. Uzstādiet papildu rokturi, veicot darbības pretējā secībā. Veiciet turpmāk norādītās darbības, lai pielāgotu papildu rokturi līdz attiecīgajai darbības pozīcijai:
   a) Atlaidiet vaļīgāk papildu rokturi (A).

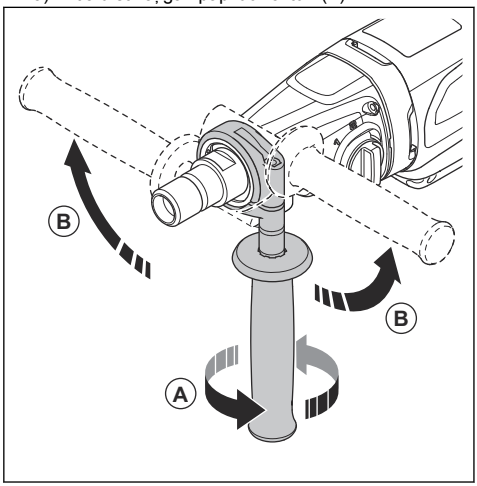

   b) Pārvietojiet papildu rokturi ap vārpstas vītni (B).
   c) Pievelciet papildu rokturi atbilstošā pozīcijā.

Izstrādājuma sagatavošana urbšanai sausumā

BRĪDINĀJUMS: Urbšanas laikā rodas putekļi, kurus ieelpojot var rasties traumas. Lietojiet apstiprinātus elpceļu aizsarglīdzekļus.

BRĪDINĀJUMS: Neizmantojiet mājsaimniecības putekļsūcēju. Izmantojiet tikai bīstamiem putekļiem paredzētus putekļu ekstraktorus. Minimālos parametrus skatiet šeit: *Ieteicamā putekļu ekstraktora jauda lpp. 69*.

1. Pievienojiet izstrādājumam putekļu ekstraktora savienotāju (A).

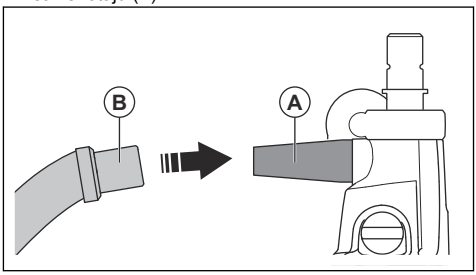

2. Pievienojiet putekļu ekstraktoru (B) pie putekļu ekstraktora savienotāja.
3. Ieslēdziet putekļu ekstraktoru.

Izstrādājuma sagatavošana urbšanai mitrumā

IEVĒROJIET: Pārbaudiet, vai maksimālais ūdens spiediens nav pārāk augsts. Skatiet šeit: *Tehniskie dati lpp. 68*.

IEVĒROJIET: Lai nepieļautu netīrumu izraisītu ūdens sistēmas aizsērēšanu, izmantojiet tikai tīru ūdeni.

IEVĒROJIET: Izmantojiet tikai apstiprinātu ūdens pievades savienotāju. Plašāku informāciju jautājiet izplatītājam.

1. Pievienojiet ūdens pievades savienotāju izstrādājumam.

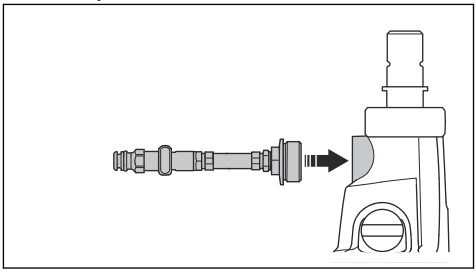

2. Savienojiet spraudņa savienojumu ar ūdens pievades savienotāju, izmantojot ūdens vārstu.

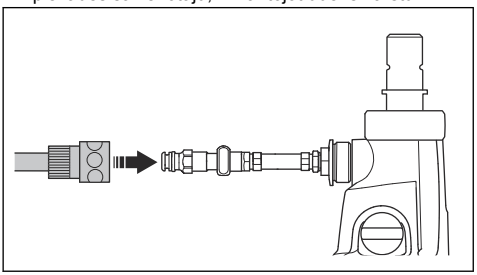

3. Atveriet ūdens sistēmu un noregulējiet ūdens plūsmu ar vārstu. Noregulējiet vajadzīgo ūdens spiedienu, lai no urbuma izskalotu visus netīrumus.

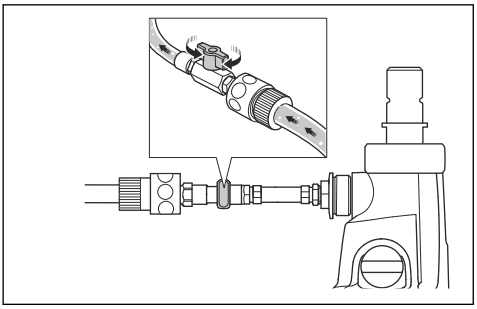

Motora temperatūras samazināšana

- Darbiniet izstrādājumu bez slodzes 2 minūtes, lai samazinātu motora temperatūru.

Pārnesuma maiņa

IEVĒROJIET: Mainiet pārnesumu tikai tad, kad motors samazina ātrumu vai apstājas. Pārnesuma maiņai neizmantojiet spēku.

- Vienmēr izmantojiet tikai tādu pārnesumu, kas ir piemērots urbja gala diametram. Informāciju meklējiet uz datu plāksnītes vai šeit: *Tehniskie dati lpp. 68*.

- Lai nomainītu pārnesumu, pavirziet selektoru.

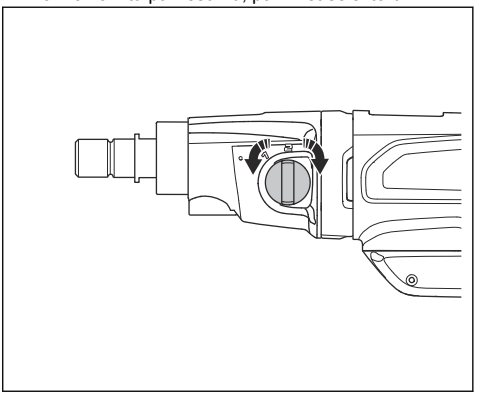

Mēlītes fiksatora pogas lietošana

BRĪDINĀJUMS: Mēlītes fiksatora poga jāizmanto tikai tad, ja lietojat urbšanas statīvu.

- Nospiediet piedziņas mēlīti (A) un mēlītes fiksatora pogu (B), lai fiksētu piedziņas mēlīti ieslēgšanas pozīcijā.

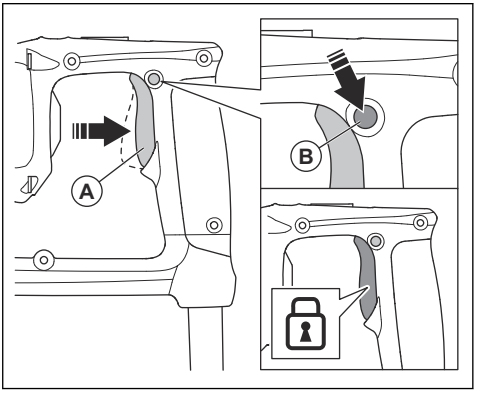

- Kad mēlītes fiksatora poga ir nofiksēta, nospiediet piedziņas mēlīti (A), lai to izslēgtu.

Urbja noņemšana un uzstādīšana

Lai noņemtu vai uzstādītu urbi, nepieciešams urbis, komplektā iekļautā uzgriežņu atslēga un ūdensizturīga smērviela.

BRĪDINĀJUMS: Uzvelciet aizsargcimdus.

BRĪDINĀJUMS: Pirms urbja izņemšanas, ļaujiet izstrādājumam atdzist. Urbis un vieta ap to pēc urbšanas ir ļoti karsta.

BRĪDINĀJUMS: Izmantojiet tikai dimanta urbjus, kas ir apstiprināti lietošanai ar jūsu izstrādājumu. Plašāku informāciju jautājiet Husqvarna izplatītājam.

1. Pārbaudiet, vai izstrādājums ir atvienots no barošanas avota.
2. Bloķējiet vārpstas asi ar uzgriežņu atslēgu.
3. Lai noņemtu urbi, grieziet to pulksteņrādītāju kustības virzienā.

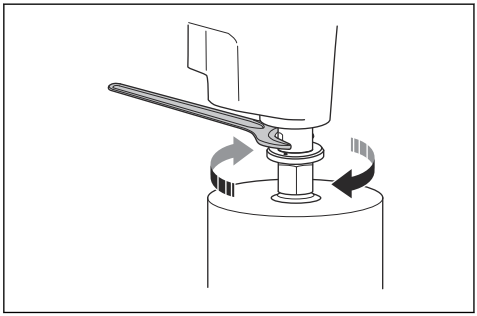

IEVĒROJIET: Nesitiet pa izstrādājumu, lai izņemtu urbi. Pastāv pārnesumkārbas bojājumu risks.

4. Ieziediet vārpstas vītni ar ūdensizturīgu smērvielu.
5. Lai uzstādītu urbi, grieziet to pretēji pulksteņrādītāju kustības virzienam. Pievelciet līdz galam.

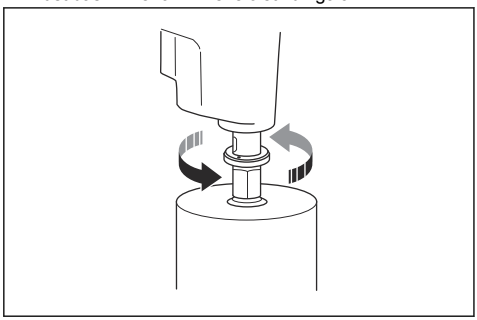

Izstrādājuma iedarbināšana

BRĪDINĀJUMS: Pārliecinieties, vai urbis brīvi griežas. Tas sāk griezties pēc motora iedarbināšanas.

BRĪDINĀJUMS: Ja šī ir pirmā reize, kad attiecīgajā dienā tas tiek darbināts, noteikti pārbaudiet pārnēsājamo paliekošās strāvas pārslēdzējierīci (PRCD). Skatiet šeit: *Paliekošās strāvas ierīces pārbaude lpp. 56*.

1. Nospiediet pogu “RESET” (Atiestatīt) uz pārnēsājamās paliekošās strāvas pārslēdzējierīces (PRCD).

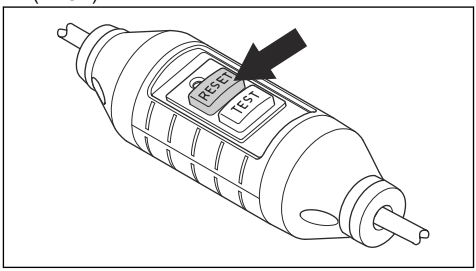

2. Iestatiet pārnesumu pārslēgu pareizajā darbības režīmā. Skatiet šeit: *Pārnesuma maiņa lpp. 60*.
3. Izstrādājuma sagatavošana urbšanai mitrumā vai sausumā. Skatiet šeit: *Izstrādājuma sagatavošana urbšanai mitrumā lpp. 59* vai *Izstrādājuma sagatavošana urbšanai sausumā lpp. 59*.
4. Nospiediet un turiet nospiestu barošanas slēdzi.

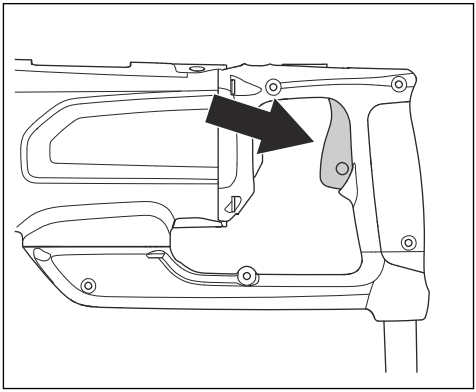

Izstrādājuma iedarbināšana

BRĪDINĀJUMS: Ja pārnēsājamā paliekošās strāvas pārslēdzējierīce (PRCD) darbojas, izņemiet urbi no urbuma un tikai tad nospiediet “RESET” (Atiestatīt).

BRĪDINĀJUMS: Ja pēc izņemšanas no urbuma urbī ir palicis betona gabals, tas var izraisīt smagus negadījumus.

IEVĒROJIET: Gādājiet, lai nekas neatsistos pret urbi.

IEVĒROJIET: Nepielieciet vairāk spēka, nekā nepieciešams. Tas darbību tikai padara lēnu un izraisa motora pārslodzi.

1. Atbilstoša urbja uzstādīšana. Skatiet šeit: *Urbja noņemšana un uzstādīšana lpp. 60*.
2. Ieslēdziet izstrādājumu. Skatiet šeit: *Izstrādājuma iedarbināšana lpp. 61*.
3. Veiciet kādu no turpmāk tekstā norādītajām darbībām:
   a) Urbjot mitrumā, pārliecinieties, ka ūdens šļūtene ir pievienota un ūdens sistēma ir atvērta.

   IEVĒROJIET: Ir svarīgi, lai mitrās urbšanas laikā ūdens aizskalo visus putekļus. Palieliniet ūdens spiedienu, ja pamanāt, ka darbības laikā urbumā paliek putekļi.

   b) Urbjot sausumā, pārliecinieties, ka putekļu ekstraktors ir pievienots un ieslēgts.

   IEVĒROJIET: Ir svarīgi, lai putekļu ekstraktors sausās urbšanas laikā nosūktu visus putekļus. Apturiet izstrādājumu un pārbaudiet putekļu ekstraktoru, ja darbības laikā pamanāt, ka urbumā paliek putekļi.
4. Darbiniet izstrādājumu ar piedziņas mēlīti:
   a) Lai palaistu urbja griešanos, nospiediet piedziņas mēlīti.
   b) Lai apturētu urbja griešanos, atlaidiet piedziņas mēlīti.

   Piezīme: Lai strādātu ar urbšanas statīvu, nepieciešamības gadījumā aktivizējiet mēlītes fiksatora pogu. Skatiet šeit: *Mēlītes fiksatora pogas lietošana lpp. 60*.
5. Pirms urbja pieskaršanās virsmai palieliniet motora apgriezienu skaitu līdz maksimālajam ātrumam.
6. Sākumā pielieciet ļoti mazu spiedienu, lai noturētu urbi pareizā pozīcijā.
7. Urbjot cauri dzelzs armatūrai, pielieciet lielāku sākotnējo spiedienu un zemāku pārnesumu nekā tad, ja materiālā nebūtu armatūras.
8. Kad urbšana ir pabeigta, izņemiet urbi no urbuma.
9. Apturiet izstrādājumu. Skatiet šeit: *Izstrādājuma apturēšana lpp. 62*.

BRĪDINĀJUMS: Veicot urbšanu mitrumā, neapturiet ūdens plūsmu.

BRĪDINĀJUMS: Veicot urbšanu sausumā, neapturiet putekļu ekstraktoru.

10. Pēc urbšanas sausumā viegli pieskarieties urbim ar uzgriežņu atslēgu, lai notīrītu putekļus no urbja.
11. Ja serde neiznāk ārā viegli, veiciet turpmāk norādītās darbības:
    a) Novietojiet urbja atveri uz zemes.
    b) Noņemiet ūdens šļūteni vai putekļu ekstraktora šļūteni.
    c) Lēnām izņemiet serdi no urbja.
12. Notīriet putekļus no serdes ar ūdens šļūteni vai putekļu ekstraktoru.

Izstrādājuma apturēšana

BRĪDINĀJUMS: Pēc tam, kad motors ir izslēgts, urbis kādu laiku turpina griezties. Neapturiet urbi ar rokām. Var rasties traumas.

1. Lai apturētu izstrādājumu, atlaidiet piedziņas mēlīti.

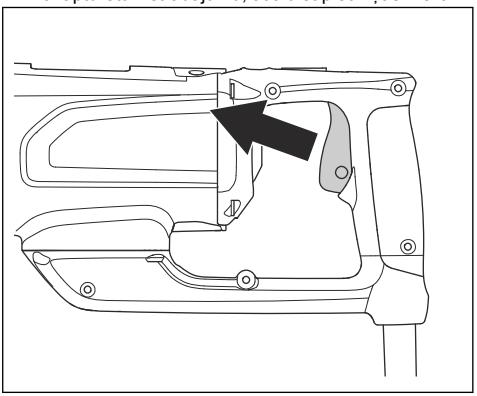

2. Uzgaidiet, līdz urbis pilnībā apstājas.
3. Urbšanai mitrumā veiciet turpmāk norādītās darbības:
   a) Apturiet ūdens plūsmu.
   b) Izņemiet urbi. Skatiet šeit: *Urbja noņemšana un uzstādīšana lpp. 60*.
4. Urbšanai sausumā veiciet turpmāk norādītās darbības:
   a) Izņemiet urbi. Skatiet šeit: *Urbja noņemšana un uzstādīšana lpp. 60*.

BRĪDINĀJUMS: Pārliecinieties, ka putekļu ekstraktors ir ieslēgts un savienots ar izstrādājumu.

b) Apturiet putekļu ekstraktoru.

5. Atvienojiet izstrādājumu no barošanas avota.

Motora pārslodzes aizsardzības iestatīšana

1. Apturiet ierīci. Skatiet šeit: *Izstrādājuma apturēšana lpp. 62*.
2. Noņemiet bloķētāju no urbja gala.
3. Iedarbiniet izstrādājumu. Skatiet šeit: *Izstrādājuma iedarbināšana lpp. 61*.

Tehniskā apkope

Ievads

BRĪDINĀJUMS: Pirms ķēdes zāģa apkopes veikšanas izlasiet un izprotiet sadaļu par drošības pasākumiem.

BRĪDINĀJUMS: Lai novērstu traumu iespējamību, pirms tehniskās apkopes atvienojiet strāvas kabeli.

Tehniskās apkopes grafiks

* = vispārēja tehniskā apkope, ko veic lietotājs. Šajā lietotāja rokasgrāmatā norādījumi nav sniegti.

X = norādījumi ir sniegti šajā lietotāja rokasgrāmatā.

O = sazinieties ar Husqvarna apkopes pārstāvi.

Tehniskā apkope	Pirms katras lietošanas	Pēc katras lietošanas	Katru dienu	Pēc pirmajām 100 h	Ik pēc 100 h
Pārbaudiet, vai kustīgās daļas darbojas pareizi un kustās netraucēti.	*				
Pārbaudiet, vai grieznis ir ass un tīrs.	*				
Pārbaudiet, vai pārnēsājamā paliekošās strāvas pārslēdzējierīce (PRCD) darbojas pareizi.[7]	X				
Pārbaudiet, vai strāvas vads, citi kabeļi un kontaktdakša nav bojāti.	*	*			
Pārbaudiet, vai rokturi un turamās virsmas ir tīras, sausas, uz tām nav eļļas un smērvielu.	*	*			
Pārbaudiet, vai izstrādājums ir tīrs.	X	X			
Pārbaudiet, vai vārpstas blīves nav bojātas/caur tām netek ūdens.		X			
Pārbaudiet, vai skrūves un uzgriežņi ir stingri pievilkti.			*		
Pārbaudiet, vai barošanas slēdzis darbojas pareizi.			X		
Nomainiet transmisijas eļļu.				O	
Pārbaudiet, vai ogles sukai nav bojājumu.					X

Izstrādājuma tīrīšana

IEVĒROJIET: Pārbaudiet, vai ūdens neiekļūst motorā vai pārnesumkārbā.

IEVĒROJIET: Izstrādājumu nedrīkst tīrīt ar tekošu ūdeni.

- Tīriet produktu ar sausu vai mitru drānu.

[7] Neattiecas uz 100–120 V tipu, ko tirgo Apvienotajā Karalistē un Īrijā. Skatiet šeit: *PRCD lpp. 55*.

- Iztīriet nosprostojumus no visām gaisa atverēm. Nobloķēta gaisa ieplūde pasliktina izstrādājuma veiktspēju un var izraisīt dzinēja pārkaršanu.
- Notīriet un ieeļļojiet vārpstas vītni.

Dimanta urbja gala apkopes veikšana

- Pārbaudiet, vai dimanta rīku segmenti ir asi. Noasiniet neasos dimantu segmentus ar SiC galodu.
- Pārbaudiet, vai urbja galā nav jūtama vibrācija. Ja urbja galā ir jūtama vibrācija, dimanta segmenti var kļūt vaļīgi.
- Pārbaudiet, vai dimanta segmenti ir pietiekami lielāki par iekšējo un ārējo urbja gala caurules diametru.
- Ieziediet urbja gala vītni ar ūdensizturīgu smērvielu. Tas atvieglo rīka atskrūvēšanu.
- Pārbaudiet, vai radiālā kustība pie urbja gala dimanta segmentiem nepārsniedz 1 mm.

Transmisijas eļļas nomaiņa

IEVĒROJIET: Ja konstatēta transmisijas eļļas noplūde, apturiet izstrādājumu un sazinieties ar pilnvarotu servisa centru. Ja transmisijas eļļas līmenis nav pietiekams, transmisijas sistēma tiek bojāta.

- Ļaujiet pilnvarotam Husqvarna servisa centram nomainīt transmisijas eļļu.

Ūdens pieslēguma pārbaude

IEVĒROJIET: Ja no ūdens pieslēguma gredzena konstatēta ūdens noplūde, vārpstas blīvējumi ir nekavējoties jānomaina.

- Ļaujiet pilnvarotam Husqvarna servisa centram veikt ūdens savienojuma remontu.

Ogles suku pārbaude

1. Atvienojiet izstrādājumu no barošanas avota.
2. Izskrūvējiet skrūvi un noņemiet kontroles pārsegu.

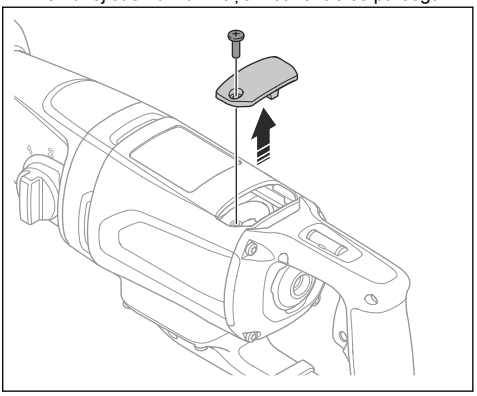

3. Paceliet sukas fiksācijas atsperi (A) uz vienu pusi. Pārliecinieties, ka to notur vietā ogles sukas turētāja mala.

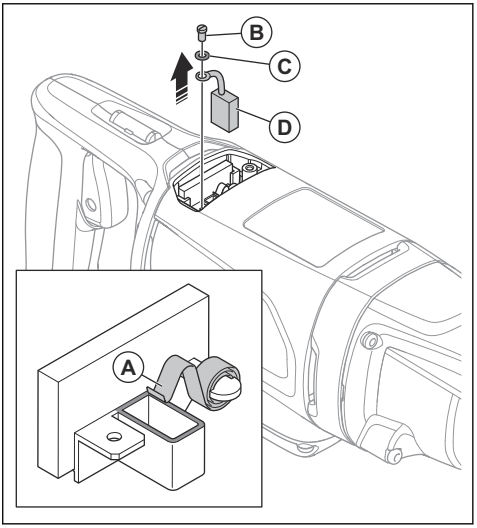

4. Izskrūvējiet skrūvi (B) un noņemiet paplāksni (C).
5. Izvelciet ārā ogles suku (D).
6. Notīriet ogles sukas turētāju ar saspiestu gaisu vai ar suku.
7. Notīriet ogles suku ar saspiestu gaisu vai ar suku.
8. Pārbaudiet ogles suku. Ja tā ir bojāta vai nodilusi, nomainiet to. Skatiet šeit: *Oglekļa suku maiņa lpp. 65*.

9. Uzstādiet ogles suku (E) ogles suku turētājā.

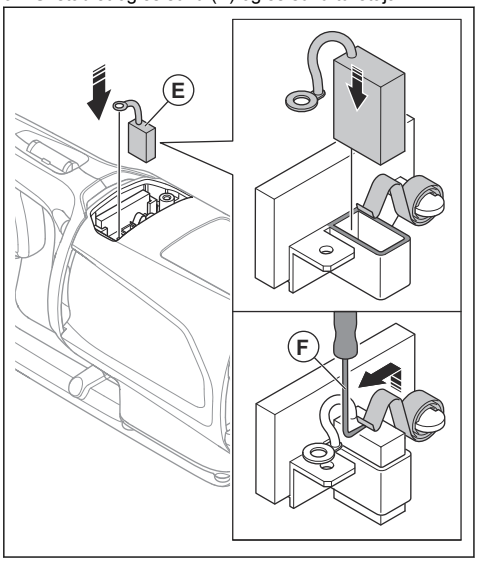

10. Izmantojiet pacēlāju (F), lai paceltu sukas fiksācijas atsperi pareizajā pozīcijā.

11. Uzstādiet ogles sukas savienojumu (G), paplāksni (H) un skrūvi (I).

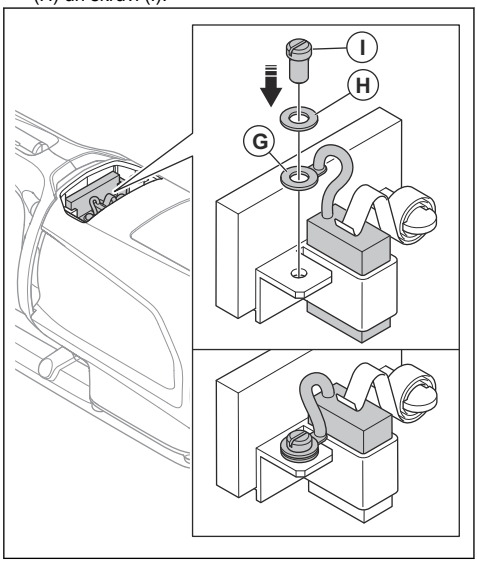

12. Ieskrūvējiet skrūvi un uzstādiet kontroles pārsegu.

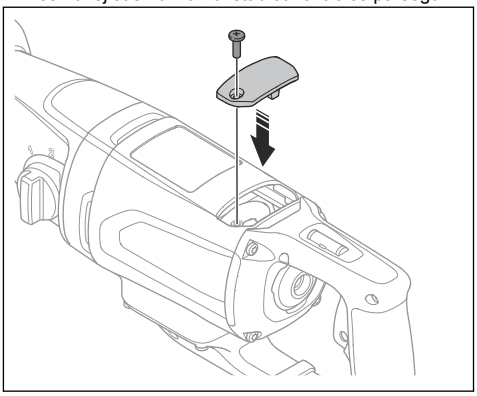

13. Veiciet tās pašas darbības ar ogles suku izstrādājuma pretējā pusē.

Oglekļa suku maiņa

1. Noņemiet ogles suku. Skatiet šeit: *Ogles suku pārbaude lpp. 64*.
2. Uzstādiet jaunu ogles suku. Skatiet šeit: *Ogles suku pārbaude lpp. 64*.
3. Darbiniet izstrādājumu tukšgaitā 10 minūtes.

Problēmu novēršanas grafiks

Ja nevarat atrast problēmu risinājumu šajā lietotāja rokasgrāmatā, sazinieties ar Husqvarna apkopes pārstāvi.

Problēma	Darbības, kas jāveic nekavējoties	Iespējamais iemesls	Risinājums
Izstrādājums nesāk darboties pēc barošanas slēdža nospiešanas.	Atlaidiet barošanas slēdzi.	Ja pārnēsājamās paliekošās strāvas pārslēdzējierīcē (PRCD) deg sarkans gaismas indikators, strāva ir atvienota.	Nospiediet pogu “RESET” (Atiestatīt) uz pārnēsājamās paliekošās strāvas pārslēdzējierīces (PRCD). Ja pārnēsājamā paliekošās strāvas pārslēdzējierīce (PRCD) vēlreiz atvieno strāvu, sazinieties ar pilnvarotu Husqvarna servisa centru.
Izstrādājums apstājas.		Kļūda ir strāvas avotā. Strāvu ir atvienojusi funkcija Elgard™.	Pārbaudiet strāvas avotu.
		Urbis ir bloķēts. Strāvu ir atvienojusi funkcija Elgard™.	Ar uzgriežņu atslēgu pagrieziet urbi pa labi un pa kreisi. Uzmanīgi izņemiet izstrādājumu no urbuma.
		Pārāk liela slodze izraisa motora pārslodzi. Strāvu ir atvienojusi funkcija Elgard™.	Pārbaudiet, vai urbi var viegli pagriezt urbumā.
		Ja pārnēsājamās paliekošās strāvas pārslēdzējierīcē (PRCD) deg sarkans gaismas indikators, strāva ir atvienota.	Nospiediet pogu “RESET” (Atiestatīt) uz pārnēsājamās paliekošās strāvas pārslēdzējierīces (PRCD). Ja pārnēsājamā paliekošās strāvas pārslēdzējierīce (PRCD) vēlreiz atvieno strāvu, sazinieties ar pilnvarotu Husqvarna servisa centru.
Izstrādājums neturpina urbties virsmā, samazina ātrumu un apstājas.		Dimanta segmenti ir neasi.	Noasiniet dimanta segmentus ar SiC galodu.
Darbības laikā ap urbumu sakrājas izurbtais materiāls.		Ūdens spiediens ir pārāk zems.	Palieliniet ūdens spiedienu. Skatiet šeit: *Tehniskie dati lpp. 68*.
Uz urbja esošie dimanta segmenti ir izvilkti no fiksējošajiem elementiem.		Izstrādājums darba laikā pārāk spēcīgi vibrē.	Strādājot ar izstrādājumu, izmantojiet pareizu slodzi.
Ir notikusi transmisijas eļļas noplūde.		Blīves ir nodilušas un ir jāmaina.	Sazinieties ar apstiprinātu Husqvarna apkopes dienestu.
No ūdens pieslēguma gredzena cauruma noplūst ūdens.		Vārpstas blīvēm ir defekts.	Sazinieties ar apstiprinātu Husqvarna apkopes dienestu. Vienmēr izmantojiet tikai tīru ūdeni.
Izstrādājums darbojas nevienmērīgi.	Samaziniet spēku.	Pārāk liela slodze izraisa motora pārslodzi.	Urbšanas laikā pielieciet mazāk spēka.

Pārvadāšana, glabāšana un utilizēšana

Pārvadāšana un uzglabāšana

- Pirms izstrādājuma pārvietošanas vai glabāšanas atvienojiet kontaktdakšu no kontaktligzdas.
- Pirms ierīces transportēšanas vai uzglabāšanas noņemiet urbja galu. Tas ir tāpēc, lai novērstu jūsu izstrādājuma un urbja galu bojājumu.
- Glabājiet izstrādājumu norobežotā vietā, lai novērstu to, ka tam var piekļūt bērni vai personas, kam tas nav atļauts.
- Glabājiet izstrādājumu sausā vietā, kurā temperatūra nepazeminās zem 0°C.
- Transportēšanas laikā droši nostipriniet izstrādājumu, lai novērstu bojājumus un negadījumus.

Izstrādājuma utilizēšana

Simbols norāda, ka izstrādājums nav sadzīves atkritumi. Utilizējiet to, izmantojot elektrisko un elektronisko ierīču savākšanas sistēmu jūsu valstī. Tas veicinās pienācīgu atkritumu apsaimniekošanu ierīču aprites cikla beigās.

Lai iegūtu informāciju, sazinieties ar vietējām valsts iestādēm, sadzīves atkritumu apsaimniekošanas uzņēmumiem, Husqvarna izplatītāju, kas nodrošina apkopi, vai mazumtirgotāju.

Nepareiza utilizācija var radīt iespējamu negatīvu ietekmi uz vidi un cilvēku veselību, jo pastāv bīstamu vielu klātbūtnes risks.

Tehniskie dati

Motors		
Elektromotors	Vienfāzes	
Spriegums, V	100–120, 110, 220–240	
Nominālā jauda, W	2000	
Jauda, W	1340	
Nominālā frekvence, Hz	50-60	
Nominālā strāva, A		
100-120 V (ASV, JP)	15	
100-120 V (AK, Īrija)	19	
220-240 V	9,3	
Pārnēsājamās paliekošās strāvas pārslēdzējierīces (PRCD) strāva, mA		
100-120 V (ASV, JP)	6	
220-240 V	10	
Urbis		
Maks. urbja diametrs betonā, mm/collas	80/3,1	
Min. urbja diametrs betonā, mm/collas	30/1,2	
Svars, kg/mārc.	6,4/14,1	
Dzesēšana ar ūdeni		
Ūdens pieslēguma savienojums	Gardena/Geka	
Maksimālais ūdens spiediens, bāri	3	
Darbarīku savienotājs		
Vārpstas vītne, JP/SE/RoW	A-Rod/CRI 28/1 1/4“, G 1/2“	
Darbības dati		
Zobrats	1	2
Ātruma vārpsta, tukšgaitā, pilna slodze, apgr. min.	800	1700
Ātruma vārpsta, tukšgaitā, bez slodzes, apgr. min.	1250	2600
Urbja diametrs betonā, mm/collas	50–80/2,4–3,1	30–60/1,2–2,4
Ieteicamais ūdens tilpums, l/min	1,7–2,4	1,1–1,6

Trokšņa un vibrācijas emisijas

Piezīme: Norādītā vibrācijas kopējā vērtība un norādītās trokšņa emisijas vērtības ir mērītas saskaņā ar standarta pārbaudes metodi, un tās var izmantot, lai salīdzinātu vienu instrumentu ar citu. Norādīto vibrācijas kopējo vērtību un norādītās trokšņa emisijas vērtības var izmantot arī sākotnējā ietekmes izvērtējumā.

Trokšņa emisija [8]	
Skaņas spiediena līmenis, dB (A)	92
Skaņas jaudas līmenis, L_{WA} dB (A)	100
Vibrācijas līmenis, urbjot betonu, $a_{h,DD}$ [9]	
Galvenais rokturis, m/s^2	4,1
Papildu rokturis, m/s^2	2,6

Iegulta savienojamība

Piezīme: Šī sadaļa ir attiecināma tikai uz produktiem, kuriem ir iegultās savienojamības funkcija.

BLE tehnoloģijas radio spektrs	
Frekvenču joslas instrumentam, GHz	2,402–2,480
Maksimālā nodotā radiofrekvenču jauda, dBm/mW	4/2,5

Piederumi

Ieteicamā putekļu ekstraktora jauda

Putekļu ekstraktora tehniskie dati pilnībā neraksturo faktisko dažādu putekļu ekstraktoru darbību laika gaitā.

Husqvarna Izstrādājumiem objektīvie dati ir pieejami vietnē www.husqvarnacp.com.

Min. gaisa plūsma pie turbīnas, m^3/h /CFM	240/141
Min. vakuums, kPa/psi	22/3,6
Putekļu ekstraktora stiprinājums, mm/collas	51/2

[8] Trokšņa emisijas līmenis vidē ir noteikts kā skaņas spiediens atbilstoši standartam EN 62841-2-1. Paredzamā mērījuma nenoteiktība: 5 dB(A).

[9] Vibrācijas līmenis atbilstoši standartam EN 62841-2-1. Iesniegtajiem datiem par vibrāciju līmeni ir 1,5 m/s^2 tipiska statistiskā izkliede (standartnovirze)

Apstiprinātais servisa centrs

Lai noskaidrotu, kur atrodas tuvākais Husqvarna Construction Products apstiprinātais servisa centrs, apmeklējiet vietni www.husqvarnacp.com.

ES atbilstības deklarācija

Mēs, **Husqvarna AB**, SE-561 82 Huskvarna, Zviedrija,
tālr.: Ar šo mēs, +46-36-146500 paziņojam, ka
uzņemamies pilnu atbildību, ka šis izstrādājums:

Apraksts	**Rokas dimanta paplašinātājurbis**
Zīmols	Husqvarna
Tips/modelis	DM 200
Identifikācija	Ar sērijas numuriem no 2025 un turpmākiem sērijas numuriem

pilnībā atbilst šādām ES direktīvām un noteikumiem:

Direktīva/regula	**Apraksts**
2006/42/EC	“par mehānismiem”
2014/53/EU	“par radioiekārtām”
2011/65/EU	“par bīstamu vielu izmantošanas ierobežošanu”

un ir ievēroti tālāk norādītie saskaņotie standarti un/vai tehniskās specifikācijas;

EN ISO 12100:2010

EN 62841-2-1:2018/A1:2022

EN 55014-1:2017

EN 61000-3-2:2014

EN 61000-3-3:2013

ETSI EN 301 489-1 V2.2.3

ETSI EN 301 489-3 V2.1.1

ETSI EN 301 489-17 V3.1.1

EN IEC 63000:2018

Partille, 2025-08-06

Matiass Holmdāls (Mattias Holmdahl)

Vecākais R&D Light Equipment direktors

Husqvarna AB, celtniecības daļa

Atbildīgais par tehnisko dokumentāciju

UK Importer:
Husqvarna UK Ltd
Preston Road, Co. Durham
DL5 6UP

Reģistrētās preču zīmes

Bluetooth® preču zīme un logotipi ir *Bluetooth SIG, inc.* reģistrētas preču zīmes, un Husqvarna tās izmanto atbilstoši licencei.

SPIS TREŚCI

Wstęp....73
Bezpieczeństwo....75
Działanie....82
Konserwacja....88
Schemat diagnostyki....91
Transport, przechowywanie i utylizacja....93
Dane techniczne....94
Akcesoria....95
Serwis....96
Deklaracja zgodności....97
Zarejestrowane znaki handlowe....98

Wstęp

Opis produktu

Ta wiertnica spalinowa Husqvarna to ręczna wiertnica z diamentowym wiertłem koronowym.

Można jej używać do pracy na mokro we wszystkich zatwierdzonych materiałach, jeśli stosowany jest system doprowadzania wody. Patrz *Przeznaczenie na stronie 73*. Można jej używać do pracy na sucho w murze, jeśli stosowany jest odkurzacz przemysłowy.

Diamentowe wiertło jest puste w środku i ma segmenty diamentowe.

W przypadku wiercenia na mokro woda przepływa przez zawór kulowy, wąż i wiertło diamentowe. Powoduje to obniżenie temperatury wiertła. Woda pochłania pył i wypłukuje wydrążony materiał z otworu. Aby ponownie usunąć wodę, należy użyć kolektora ścieru i pierścienia, który zbiera wodę.

W przypadku wiercenia na sucho usunąć materiał za pomocą odkurzacza przemysłowego przez wiertło i złącze odkurzacza. Powoduje to obniżenie temperatury wiertła.

Niektóre modele wyposażono we wbudowane funkcje łączności. Patrz *Wbudowane funkcje łączności na stronie 73*.

Przeznaczenie

Produkt służy do wiercenia w betonie, kamieniu, asfalcie i cegłach. Wszelkie inne zastosowania są zabronione.

Produkt jest przeznaczony do użytku przemysłowego i obsługi przez doświadczonych operatorów.

Uszkodzenie produktu

Nie odpowiadamy za uszkodzenia naszego produktu, w przypadku gdy:

- produkt jest nieprawidłowo naprawiany.
- produkt jest naprawiany przy użyciu części niepochodzących od producenta lub niezatwierdzonych przez producenta.
- produkt jest wyposażony w akcesoria niepochodzące od producenta lub niezatwierdzone przez producenta.
- produkt nie jest naprawiany w autoryzowanym centrum serwisowym lub przez autoryzowaną placówkę.

Wbudowane funkcje łączności

Rozwiązanie do zarządzania zasobami w chmurze Husqvarna Fleet Services™ umożliwia kierownikom floty handlowej przegląd wszystkich produktów połączonych za pośrednictwem wbudowanych lub nieoryginalnych czujników. Położenie bramy lub smartfonu może służyć do wskazywania lokalizacji połączonych produktów. Czujniki rejestrują dane takie jak czas pracy, okresy międzyobsługowe i inne. Aby uzyskać więcej informacji na temat rozwiązania do zarządzania zasobami w chmurze Husqvarna Fleet Services™, należy pobrać aplikację dla systemu iOS lub Android Husqvarna Fleet Services ze strony https://apps.apple.com/se/app/husqvarna-fleet-services/id1334672726 lub https://play.google.com/store/apps/details?id=com.husqvarna.hfsmobile&hl=en. Aby uzyskać więcej informacji, należy skontaktować się z przedstawicielem handlowym Husqvarna.

Produkty z wbudowanymi funkcjami łączności są połączone za pomocą wbudowanego czujnika Husqvarna Fleet Services™, który ma funkcję Bluetooth Low Energy (BLE). Aby uzyskać więcej informacji dotyczących korzystania z tej funkcji, patrz *Korzystanie z wbudowanej łączności z flotą na stronie 82*. Aby uzyskać więcej informacji dotyczących widma radiowego w technologii BLE, patrz *Wbudowane funkcje łączności na stronie 95*.

Przegląd produktu

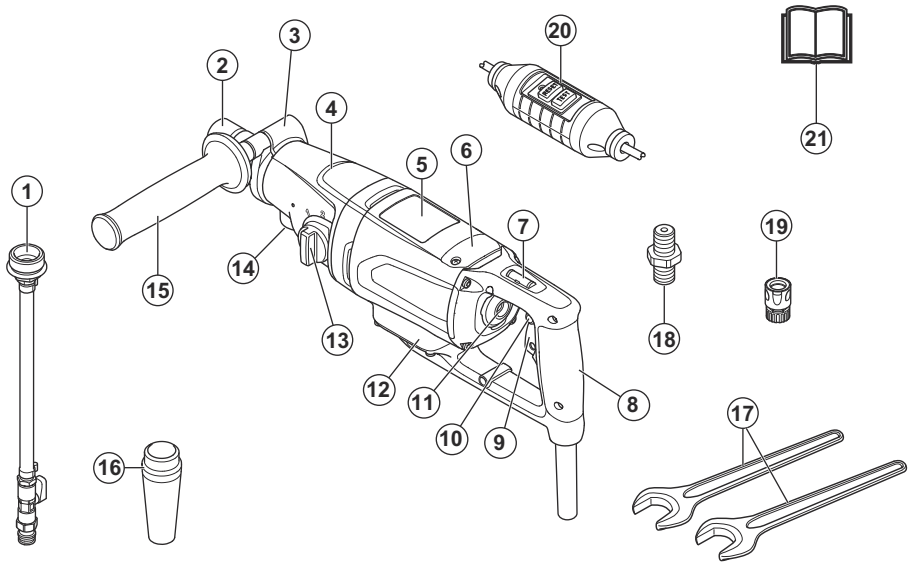

1. Złącze wody
2. Trzpień obrotowy wiertnicy
3. Pierścień zaciskowy
4. Przekładnia
5. Silnik
6. Pokrywa serwisowa
7. Poziomnica
8. Uchwyt główny
9. Wyłącznik zasilania
10. Przycisk blokady spustu
11. Poziomnica
12. Skrzynka układów elektronicznych
13. Przełącznik zmiany biegów
14. Gwint mocujący do złącza wody / odkurzacza przemysłowego
15. Uchwyt pomocniczy
16. Złącze odkurzacza przemysłowego
17. Klucze
18. Złącze adaptera
19. Złącze męskie Gardena® z zaworem wodnym
20. PRCD

Uwaga: W niniejszej instrukcji używa się terminu „PRCD”, aby określić przenośny wyłącznik różnicowoprądowy (PRCD) oraz wyłącznik różnicowoprądowy (GFCI).

21. Instrukcja obsługi

Symbole znajdujące się na produkcie

OSTRZEŻENIE! Produkt może spowodować poważne obrażenia ciała lub śmierć operatora lub innych osób. Należy zachować ostrożność i prawidłowo korzystać z produktu.

Przed użyciem produktu należy dokładnie i ze zrozumieniem przeczytać instrukcję obsługi.

Zawsze stosować środki ochrony osobistej. Patrz *Środki ochrony osobistej na stronie 79*.

Niniejszy produkt jest zgodny z odpowiednimi dyrektywami WE.

Symbol ten oznacza, że produkt nie stanowi odpadu gospodarczego. Należy poddać go recyklingowi za pośrednictwem lokalnego systemu zbiórki sprzętu elektrycznego i elektronicznego. Pozwala to na prawidłowego zarządzanie urządzeniem, które osiągnęło koniec okresu eksploatacji. W celu uzyskania

informacji należy skontaktować się z lokalnymi władzami, służbami zajmującymi się odpadami komunalnymi, sprzedawcą lub punktem serwisowym Husqvarna. Nieprawidłowa utylizacja może mieć negatywny wpływ na środowisko i zdrowie ludzi ze względu na potencjalną obecność substancji niebezpiecznych.

Uwaga: Pozostałe symbole/naklejki samoprzylepne umieszczone na produkcie dotyczą specjalnych wymogów certyfikacyjnych dla niektórych rynków.

Bezpieczeństwo

Definicje dotyczące bezpieczeństwa

Ostrzeżenia, uwagi i informacje są używane do zwrócenia uwagi na szczególnie ważne sekcje instrukcji obsługi.

OSTRZEŻENIE: Stosują się, gdy istnieje ryzyko poważnych obrażeń lub śmierci operatora albo osób postronnych w wyniku nieprzestrzegania instrukcji obsługi.

UWAGA: Jest używane, gdy istnieje ryzyko uszkodzenia materiałów lub urządzenia w wyniku nieprzestrzegania instrukcji obsługi.

Uwaga: Stosują się, aby przekazać więcej informacji, które są przydatne w danej sytuacji.

Ostrzeżenia dotyczące bezpieczeństwa dla narzędzi elektrycznych

OSTRZEŻENIE: Zapoznać się ze wszystkimi ostrzeżeniami dotyczącymi bezpieczeństwa, zasadami, ilustracjami i specyfikacjami dołączonymi do tego narzędzia. Niezastosowanie się do wszystkich poniższych instrukcji może spowodować porażenie prądem, pożar lub poważne obrażenia.

Zachowaj wszystkie ostrzeżenia i instrukcje do korzystania z nich w przyszłości. Termin „elektronarzędzie” używany w ostrzeżeniach dotyczy narzędzia zasilanego prądem z sieci elektrycznej (przewodowego) lub narzędzia zasilanego z akumulatora (bezprzewodowego).

Bezpieczeństwo miejsca pracy

- **Miejsce pracy powinno być czyste i dobrze oświetlone.** Obszary zaciemnione i takie, w których panuje nieład, mogą powodować wypadki.
- **Nie należy używać narzędzi elektrycznych w atmosferze wybuchowej, takiej jak w przypadku obecności cieczy palnych, gazów lub pyłów.** Narzędzia elektryczne tworzą iskry, które mogą zapalić pył lub opary.
- **Podczas pracy z użyciem narzędzia elektrycznego należy trzymać dzieci i osoby przechodzące z daleka.** W razie odwrócenia uwagi można utracić kontrolę nad urządzeniem.

Bezpieczeństwo elektryczne

- **Wtyczki narzędzi elektrycznych muszą odpowiadać gniazdom. Zabrania się dokonywania przeróbek wtyczki. Nie należy stosować adapterów w przypadku uziemionych narzędzi elektrycznych.** Nieprzerobione wtyczki i dopasowane gniazdka pozwalają zredukować ryzyko porażenia prądem.
- **Należy unikać kontaktu ciała z powierzchniami uziemionymi, takimi jak rury, grzejniki, kuchenki i lodówki.** Uziemienie ciała powoduje zwiększenie ryzyka porażenia prądem.
- **Nie należy wystawiać narzędzi elektrycznych na działanie deszczu lub wilgoci.** Woda, która przedostanie się do elektronarzędzia zwiększy ryzyko porażenia prądem.
- **Nie niszczyć przewodu. Nigdy nie korzystać z przewodu do przenoszenia, ciągnięcia lub odłączania narzędzia zasilanego. Przewód należy utrzymywać z dala od źródeł ciepła, olejów, ostrych krawędzi lub ruchomych części.** Uszkodzone lub splątane przewody zwiększają zagrożenie porażenia prądem.
- **Używając narzędzia elektrycznego na zewnątrz budynków, należy stosować przedłużacz odpowiedni dla zastosowania na zewnątrz.** Stosowanie przewodu przeznaczonego do użytku na zewnątrz budynków pozwala ograniczyć ryzyko porażenia prądem.
- **Jeśli nieuniknione jest użycie narzędzia w warunkach dużej wilgotności, należy zastosować zasilanie chronione wyłącznikiem różnicowo-prądowym (RCD).** Korzystanie z wyłącznika różnicowo-prądowego zmniejsza ryzyko porażenia prądem.

Bezpieczeństwo osób

- **Używając narzędzi elektrycznych, należy zachować skupienie, obserwować wykonywane czynności i kierować się zdrowym rozsądkiem. Nie należy używać narzędzi elektrycznych, kiedy użytkownik jest zmęczony lub pod wpływem działania narkotyków, alkoholu lub leków**. Chwila nieuwagi

podczas obsługi narzędzia elektrycznego może doprowadzić do poważnych obrażeń.

- **Stosować środki ochrony osobistej. Należy zawsze stosować środki ochrony wzroku.** Sprzęt ochronny, taki jak maski, antypoślizgowe buty robocze, kask lub środki ochrony słuchu stosowane w odpowiednich warunkach pozwalają obniżyć ryzyko odniesienia obrażeń.
- **Należy zapobiec niezamierzonemu rozruchowi. Przed podłączeniem do źródła zasilania, podnoszeniem lub przenoszeniem narzędzia należy upewnić się, że przełącznik jest ustawiony w położeniu wyłączonym.** Przenoszenie narzędzia zasilanego z palcem na przełączniku lub wystawianie włączonego narzędzia na działanie energii elektrycznej może prowadzić do wypadków.
- **Przed włączeniem narzędzia elektrycznego należy usunąć wszelkie klucze.** Klucz pozostawiony przy części wirującej narzędzia może spowodować obrażenia ciała.
- **Nie należy przeceniać swoich możliwości. Zawsze stać na stabilnym podłożu i zachowywać równowagę.** Pozwoli to zachować lepszą kontrolę nad narzędziem elektrycznym w nieoczekiwanych sytuacjach.
- **Należy odpowiednio się ubierać. Nie należy zakładać luźnych ubrań i nosić biżuterii. Włosy oraz ubranie należy trzymać z dala od elementów ruchomych.** Luźna odzież, biżuteria lub długie włosy mogą zostać wciągnięte przez ruchome części.
- **Jeśli dołączone jest wyposażenie służące do podłączenia urządzeń odprowadzających i gromadzących pył, należy zadbać o jego podłączenie i właściwie używanie.** Stosowanie urządzeń odprowadzających pył może ograniczyć zagrożenia związane z obecnością pyłu.
- **Częste używanie urządzeń nie zwalnia operatora z obowiązku zachowania czujności i przestrzegania zasad bezpieczeństwa podczas korzystania z produktu.** Nieuwaga przy pracy może w ułamku sekundy doprowadzić do ciężkich obrażeń ciała.

Użytkowanie i konserwacja narzędzia elektrycznego

- **Nie należy wysilać nadmiernie narzędzia. Używać narzędzia elektrycznego dopasowanego do zastosowania.** Właściwe narzędzie zasilane pozwoli lepiej i bezpieczniej wykonać pracę, do której zostało przeznaczone.
- **Nie należy używać narzędzia elektrycznego, jeśli przełącznik nie może go włączyć lub wyłączyć.** Jeśli narzędzie zasilane nie może być kontrolowane za pomocą wyłącznika, jest ono niebezpieczne i musi być oddane do naprawy.
- **Przed dokonaniem jakichkolwiek regulacji, zmianą akcesoriów lub odłożeniem do przechowywania odłączyć wtyczkę od źródła zasilania i/lub wyjąć akumulator z narzędzia, jeśli jest taka możliwość.** Takie działanie zapobiegawcze redukuje ryzyko przypadkowego uruchomienia narzędzia.
- **Należy przechowywać nieużywane narzędzia elektryczne poza zasięgiem dzieci i nie pozwalać osobom nie zaznajomionym z narzędziami elektrycznymi lub niniejszymi instrukcjami ich obsługiwać.** Narzędzia zasilane są niebezpieczne w rękach nieprzeszkolonych użytkowników.
- **Konserwacja narzędzi elektrycznych i akcesoriów Należy sprawdzić ustawienie w osi elementów mocujących lub ruchomych, uszkodzenia części i inne warunki, które mogą mieć wpływ na działanie narzędzia elektrycznego. W przypadku uszkodzenia narzędzie zasilane należy naprawić przed użyciem.** Wiele wypadków spowodowanych jest przez niewłaściwą konserwację narzędzi elektrycznych.
- **Narzędzia tnące należy utrzymywać w stanie naostrzonym i czystym.** Właściwie konserwowane narzędzia tnące, z ostrymi krawędziami tnącymi dają mniejsze prawdopodobieństwo zacinania i łatwiej je kontrolować.
- **Narzędzia elektryczne, oprzyrządowanie i końcówki powinny być używane zgodnie z niniejszymi instrukcjami, biorąc pod uwagę warunki robocze oraz zadanie, jakie należy wykonać.** Korzystanie z narzędzia zasilanego do zadań innych, niż te, do których jest przeznaczone, może być niebezpieczne.
- **Utrzymywać uchwyty i powierzchnie do chwytania w stanie suchym, czystym oraz wolnym od smaru i oleju.** Śliskie uchwyty i powierzchnie do chwytania nie pozwalają na bezpieczną obsługę i kontrolę narzędzia w nieoczekiwanych sytuacjach.

Serwis

- **Narzędzie zasilane należy przekazać do wykwalifikowanego personelu serwisowego w celu naprawy z użyciem identycznych części zamiennych.** Zapewni to bezpieczną pracę narzędzia elektrycznego.

Instrukcje bezpieczeństwa dla wszystkich czynności

- **Podczas wiercenia udarowego należy nosić ochronniki słuchu.** Narażenie na hałas może powodować utratę słuchu.
- **Używać uchwytów pomocniczych.** Utrata kontroli na narzędziem może spowodować obrażenia ciała.
- **Podczas wykonywania czynności, w których narzędzie tnące lub elementy mocujące mogą zetknąć się z ukrytym okablowaniem lub własnym przewodem, należy trzymać narzędzie elektryczne za izolowaną powierzchnię uchwytu.** Jeśli elementy tnące zetkną się z przewodem pod napięciem, mogą wywołać przepływ prądu przez nieosłonięte metalowe części narzędzia elektrycznego, co może prowadzić do porażenia operatora.

Zasady bezpieczeństwa dotyczące używania długich wierteł

- **Nie wolno pracować z prędkością wyższą niż maksymalna prędkość znamionowa wiertła.** Przy wyższych prędkościach wiertło może się wygiąć, jeśli będzie się obracać swobodnie bez kontaktu z materiałem, powodując obrażenia.
- **Wiercenie należy zawsze rozpoczynać z niską prędkością i końcówką wiertła stykającą się z materiałem.** Przy wyższych prędkościach wiertło może się wygiąć, jeśli będzie się obracać swobodnie bez kontaktu z materiałem, powodując obrażenia.
- **Stosować nacisk tylko bezpośrednio w osi wiertła i nie stosować nadmiernego nacisku.** Wiertła mogą się wygiąć, powodując uszkodzenie części lub utratę kontroli, co może doprowadzić do obrażeń.

Ostrzeżenia dotyczące użytkowania diamentowego wiertła

- **Podczas operacji wiercenia wymagających użycia wody należy ją odprowadzać z obszaru pracy operatora lub używać urządzenia do gromadzenia cieczy.** Dzięki zastosowaniu takich środków zaradczych obszar pracy operatora pozostanie suchy, co zmniejsza ryzyko porażenia prądem.
- **W sytuacjach, gdy narzędzie elektryczne może dotknąć ukrytych przewodów lub własnego kabla zasilającego, należy trzymać je wyłącznie za izolowaną powierzchnię uchwytu.** Jeśli elementy tnące zetkną się z przewodem pod napięciem, mogą wywołać przepływ prądu przez nieosłonięte metalowe części narzędzia elektrycznego, co może prowadzić do porażenia operatora.
- **Podczas wiercenia przy użyciu diamentowego osprzętu należy korzystać z ochronników słuchu.** Narażenie na hałas może powodować utratę słuchu.
- **Gdy dojdzie do zakleszczenia wiertła, należy zwolnić nacisk w dół i wyłączyć narzędzie.** Należy przeprowadzić kontrolę i podjąć działania naprawcze w celu wyeliminowania przyczyny zakleszczania wiertła.
- **Przed wznowieniem wiercenia za pomocą diamentowego wiertła należy upewnić się, że wiertło swobodnie się obraca.** Jeśli wiertło jest zakleszczone, urządzenie może się nie uruchomić, może wystąpić przeciążenie narzędzia lub diamentowe wiertło może zostać wypchnięte z materiału.
- **Podczas mocowania statywu za pomocą kotew i mocowań należy upewnić się, że użyte zakotwienie jest wystarczające, aby utrzymać maszynę podczas pracy.** Jeśli materiał jest słaby lub porowaty, kotwa może się wyrwać, powodując odpadnięcie statywu.
- **Podczas mocowania statywu do wiertnic z podkładką próżniową do obrabianego elementu należy zamontować podkładkę na gładkiej, czystej i nieporowatej powierzchni.** Nie należy mocować do laminowanych powierzchni, takich jak płytki i powłoka kompozytowa. Jeśli obrabiany element nie jest gładki, płaski lub dobrze zamocowany, podkładka może się od niego oderwać.
- **Należy upewnić się, że przed wierceniem i w jego trakcie występuje wystarczające podciśnienie.** Jeśli podciśnienie jest niewystarczające, podkładka może odpaść od przedmiotu obrabianego.
- **Nigdy nie wolno wiercić maszyną zabezpieczoną jedynie za pomocą podkładki próżniowej. Jedynym wyjątkiem jest wiercenie w dół.** W przypadku utraty podciśnienia podkładka odpadnie od przedmiotu obrabianego.
- **Przy wierceniu przez ściany należy zadbać o ochronę ludzi i obszaru roboczego po drugiej stronie.** Wiertło może przejść na wylot przez otwór lub rdzeń może wypaść z drugiej strony.
- **Nie należy używać produktu do wiercenia w suficie z dopływem wody.** Przedostanie się wody do wnętrza narzędzia elektrycznego zwiększa ryzyko porażenia elektrycznego.

Ogólne zasady bezpieczeństwa

OSTRZEŻENIE: Przed rozpoczęciem użytkowania produktu przeczytać następujące ostrzeżenia.

- Ten produkt jest niebezpiecznym narzędziem w przypadku nieostrożnego postępowania lub nieprawidłowego korzystania. Produkt może spowodować poważne obrażenia ciała lub śmierć operatora lub innych osób. Nie uruchamiać urządzenia bez uprzedniego przeczytania i zrozumienia treści instrukcji obsługi.
- Produkt nie jest przeznaczony do użytku przez osoby (w tym dzieci) o ograniczonych zdolnościach fizycznych, sensorycznych lub umysłowych oraz osoby nieposiadające odpowiedniego doświadczenia i wiedzy.
- Należy stosować się do wszystkich ostrzeżeń i poleceń.
- Zgodność ze wszystkimi obowiązującymi przepisami prawa.
- Operator i pracodawca operatora muszą znać zagrożenia i zapobiegać im podczas obsługi produktu.
- Nie pozwalać używać maszyny jakimkolwiek osobom, które nie zapoznały się i nie zrozumiały zawartości instrukcji obsługi.
- Nie używać produktu przed przeszkoleniem z obsługi produktu. Sprawdzić, czy wszyscy operatorzy zostali przeszkoleni.
- Nie pozwalać dzieciom używać produktu.
- Produkt mogą obsługiwać wyłącznie osoby upoważnione.
- Operator ponosi odpowiedzialność za wypadki lub spowodowanie zagrożenia wobec innych osób, lub mienia.

- Osoba, która jest zmęczona, chora lub pod wpływem alkoholu, narkotyków lub lekarstw nie może obsługiwać urządzenia.
- Zawsze zachowywać ostrożność i kierować się zdrowym rozsądkiem.
- Niniejszy produkt podczas pracy wytwarza pole elektromagnetyczne. W pewnych okolicznościach pole to może zakłócać pracę aktywnych lub pasywnych implantów medycznych. Przed przystąpieniem do pracy z maszyną w celu ograniczenia ryzyka poważnych lub śmiertelnych obrażeń, osoby posiadające implanty medyczne powinny skonsultować się z lekarzem oraz ich producentem.
- Utrzymywać produkt czystym. Upewnić się, że można łatwo odczytać oznaczenia i naklejki.
- Nie używać uszkodzonego urządzenia.
- Nie należy dokonywać modyfikacji urządzenia.
- Nie używać urządzenia, jeśli możliwe jest, że inne osoby dokonały jego modyfikacji.
- Nie należy przeceniać swoich możliwości. Zawsze stać na stabilnym podłożu i zachowywać równowagę. Pozwoli to zachować lepszą kontrolę nad narzędziem elektrycznym w nieoczekiwanych sytuacjach.
- Nie należy używać produktu do wiercenia w suficie z dopływem wody. Przedostanie się wody do wnętrza narzędzia elektrycznego zwiększa ryzyko porażenia elektrycznego.
- Nie używać produktu, jeśli otrzymanie pomocy w razie wypadku będzie niemożliwe.
- Nie używać produktu w złych warunkach atmosferycznych, takich jak mgła, deszcz, silne wiatry, intensywne mrozy itp. Złe warunki pogodowe mogą powodować niebezpieczne sytuacje, np. podwyższone niebezpieczeństwo poślizgnięcia się i utraty równowagi.
- Należy uważać na osoby, przedmioty i sytuacje, które mogą uniemożliwiać bezpieczną obsługę maszyny.
- Należy upewnić się, że zawsze istnieje możliwość szybkiego wyłączenia silnika w razie awarii.
- Należy upewnić się, że w miejscu wiercenia otworu nie znajdują się żadne rury ani przewody elektryczne.
- Jeśli produkt nie działa prawidłowo, należy niezwłocznie wyłączyć silnik.
- Zapewnić bezpieczną i stabilną postawę podczas pracy.
- Zachować bezpieczną odległość od wiertła, gdy silnik pracuje.
- Przed oddaleniem się od produktu należy zawsze odłączać przewód zasilający.
- Wszystkie elementy należy utrzymywać w dobrym stanie i upewniać się, że wszystkie mocowania są właściwie dokręcone.
- Jeśli w produkcie występują drgania lub poziom hałasu jest wyjątkowo wysoki, należy natychmiast wyłączyć produkt. Należy sprawdzić maszynę pod kątem uszkodzeń. Należy naprawić uszkodzenia lub zlecić przeprowadzenie naprawy przez autoryzowany punkt serwisowy.
- Zawsze korzystać z zatwierdzonych akcesoriów. Dodatkowe informacje można uzyskać w punkcie sprzedaży.
- Nie wolno wiercić z ręki, stojąc na drabinie ani rusztowaniu.

- Operator musi upewnić się, że stoi w stabilnej pozycji.
- Nie przekraczać maksymalnej zalecanej średnicy wiertła podczas pracy ręcznej. Patrz *Dane techniczne na stronie 94*.
- Przed wierceniem należy dokładnie zablokować uchwyt pomocniczy. Patrz *Demontaż i montaż uchwytu pomocniczego na stronie 83*.

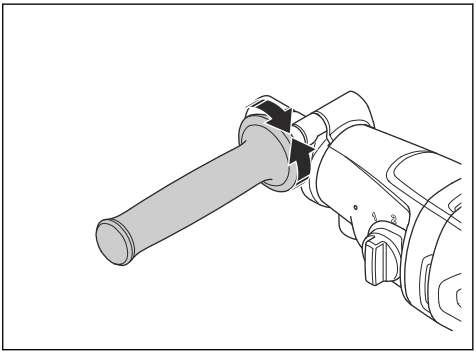

Ochrona przed pyłem

OSTRZEŻENIE: Przed rozpoczęciem użytkowania produktu przeczytać następujące ostrzeżenia.

Używanie tego narzędzia może generować pył krzemionkowy (Krzemionka to podstawowy składnik piasku, kwarcu, gliny ceglanej, granitu i wielu minerałów oraz skał). Narażenie na nadmierną ilość pyłu krzemionkowego może powodować choroby układu oddechowego, takie jak przewlekłe zapalenie oskrzeli, krzemica i zwłóknienie płuc. Choroby te mogą być śmiertelne. Aby ograniczyć narażenie na pył krzemionkowy, Husqvarna zaleca różne rozwiązania, takie jak:

- Używanie wody do wiązania pyłu podczas cięcia lub szlifowania.
- Używanie systemu odsysania pyłu w połączeniu z narzędziem tnącym lub szlifierskim.
- Używanie systemu oczyszczania powietrza w połączeniu z odkurzaczem przemysłowym.
- Używanie odpowiedniej maski oddechowej w zależności od ciętego lub szlifowanego materiału.

Wymagania dotyczące środków ochrony indywidualnej związane z pyłem krzemionkowym lub innymi substancjami wdychanymi mogą się różnić w zależności od lokalnych i krajowych przepisów oraz regulacji. Należy zapoznać się z tymi przepisami i regulacjami, aby określić dopuszczalne limity narażenia, a także poznać wymagania dotyczące środków ochrony indywidualnej. Należy zawsze stosować odpowiednie praktyki i środki ochrony indywidualnej, aby ograniczyć narażenie.

Drgania i hałas

- Emisja drgań i hałasu występujących podczas pracy może różnić się od wartości zadeklarowanych, co jest zależne od sposobu używania narzędzia.
- Operatorzy powinni zidentyfikować zagrożenia oraz zastosować środki ochrony indywidualnej tak, aby uzyskać odpowiednią ochronę (należy wziąć pod uwagę cały cykl operacyjny np. także czas, gdy narzędzie jest wyłączone lub pracuje na wolnych obrotach).

Zawsze należy kierować się zdrowym rozsądkiem

OSTRZEŻENIE: Pod żadnym pozorem nie wolno modyfikować oryginalnej konstrukcji produktu bez zgody producenta. Należy używać wyłącznie oryginalnych części zamiennych. Niedozwolone modyfikacje i/lub akcesoria mogą doprowadzić do poważnych obrażeń ciała lub śmierci operatora lub innych osób.

OSTRZEŻENIE: Używanie urządzeń takich jak przecinarki, szlifierki, wiertnice, które piaskują lub formują materiał może spowodować występowanie pyłów i oparów zawierających szkodliwe środki chemiczne. Należy sprawdzić charakter materiału, który będzie obrabiany i używać odpowiedniej maski przeciwpyłowej.

Nie jest możliwe omówienie wszystkich sytuacji, w jakich potencjalnie można się znaleźć podczas pracy z produktem. Należy zawsze zachować ostrożność i kierować się zdrowym rozsądkiem. Nie wolno podejmować się prac, które wykraczają poza kwalifikacje operatora. Jeżeli po przeczytaniu niniejszej instrukcji operator nadal nie ma pewności co do sposobów postępowania, zaleca się zaniechania pracy, zanim nie uzyska się porady eksperta.

W przypadku dalszych pytań dotyczących korzystania z produktu należy niezwłocznie skontaktować się z przedstawicielem Husqvarna. Chętnie służymy pomocą i radą, aby umożliwić korzystanie z produktu w lepszy i bardziej bezpieczny sposób.

Należy regularnie oddawać produkt do autoryzowanego punktu sprzedaży Husqvarna w celu przeprowadzenia kontroli i koniecznych regulacji lub napraw.

Husqvarna Construction Products dąży do ciągłego udoskonalania konstrukcji produktów. W związku z tym Husqvarna zastrzega sobie prawo do wprowadzania zmian konstrukcyjnych bez uprzedzenia i bez dodatkowych zobowiązań.

Wszelkie informacje i dane zawarte w niniejszej instrukcji obsługi zachowują aktualność w dniu oddania instrukcji obsługi do druku.

Środki ochrony osobistej

OSTRZEŻENIE: Przed rozpoczęciem użytkowania produktu przeczytać następujące ostrzeżenia.

- Zawsze należy stosować prawidłowe środki ochrony osobistej podczas używania produktu. Środki ochrony osobistej nie eliminują ryzyka odniesienia obrażeń. Środki ochrony osobistej zmniejszają powagę obrażeń w razie wystąpienia wypadku. Skorzystać z pomocy dilera przy wyborze odpowiedniego sprzętu.
- Podczas używania produktu należy stosować atestowaną ochronę oczu.
- Nie używać luźnych, ciężkich ani nieodpowiednich ubrań. Używać odzieży, która zapewnia swobodę ruchu.
- Należy używać zatwierdzonych rękawic ochronnych, które zapewniają dobry chwyt i zapobiegają podrażnieniom skóry.
- Stosować atestowany kask ochronny.

- Podczas używania produktu zawsze stosować zatwierdzoną ochronę słuchu. Narażenie na działanie hałasu przez długi czas może spowodować utratę słuchu.
- Produkt wydziela pył i opary zawierające niebezpieczne substancje chemiczne. Stosować atestowaną ochronę dróg oddechowych.
- Nosić wysokie obuwie z noskami stalowymi i podeszwami przeciwpoślizgowymi.
- Należy zadbać o dostępność zestawu pierwszej pomocy.
- Podczas korzystania z produktu może wystąpić iskrzenie. Należy zadbać o dostępność gaśnicy przeciwpożarowej.

Zespoły zabezpieczające na produkcie

OSTRZEŻENIE: Przed rozpoczęciem użytkowania produktu przeczytać następujące ostrzeżenia.

- Nie wolno używać urządzenia z niesprawnymi zespołami zabezpieczającymi. Jeżeli urządzenie nie spełnia któregokolwiek z warunków kontrolnych, należy skontaktować się z przedstawicielem serwisu w celu przeprowadzenia naprawy.
- Nie wolno używać urządzenia, jeśli płyty ochronne, osłony ochronne, wyłączniki bezpieczeństwa i inne urządzenia zabezpieczające nie są zamontowane lub są uszkodzone.

Zabezpieczenie przed przeciążeniem silnika Elgard™

Zabezpieczenie przed przeciążeniem silnika uruchamia się, gdy silnik pracuje pod zbyt dużym obciążeniem lub wiertło nie może się swobodnie poruszać.

Zabezpieczenie przed przeciążeniem silnika sprawia, że przez kilka sekund moc silnika zmniejsza się i wzrasta w krótkich odstępach czasu. Następnie, jeśli moc nie zostanie zmniejszona przez użytkownika, silnik zatrzyma się. Patrz *Resetowanie zabezpieczenia przeciążeniowego silnika na stronie 87*.

PRCD

OSTRZEŻENIE: Nie dotyczy typu o napięciu 110 V sprzedawanego w Wielkiej Brytanii i Irlandii. Wielka Brytania i Irlandia: Nie wolno korzystać z typu maszyny o napięciu 110 V bez transformatora izolującego, więcej informacji w EN/IEC 61558-1 i EN/IEC 61558-2-23. Transformator izolacyjny musi mieć uziemiony przewód uziemiający po stronie uzwojenia wtórnego.

OSTRZEŻENIE: Nie zanurzać wyłącznika PRCD w wodzie.

OSTRZEŻENIE: Przed rozpoczęciem korzystania z produktu należy zawsze sprawdzić wyłącznik PRCD. Patrz *Sprawdzanie wyłącznika PRCD na stronie 80*.

Na przewodzie zasilającym produktu znajduje się wyłącznik PRCD. Wyłącznik PRCD służy do ochrony i uruchamia się w przypadku wystąpienia usterki elektrycznej. Aby uzyskać więcej informacji o tym, jaki prąd wyzwala wyłącznik PRCD, patrz *Dane techniczne na stronie 94*.

Czerwona kontrolka oznacza, że wyłącznik PRCD jest aktywny i można uruchomić produkt. Jeśli czerwona kontrolka nie świeci się, należy nacisnąć przycisk RESET.

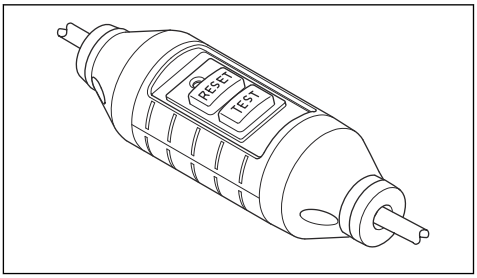

Sprawdzanie wyłącznika PRCD

OSTRZEŻENIE: Nie dotyczy typu o napięciu 110 V sprzedawanego w Wielkiej Brytanii i Irlandii. Patrz *PRCD na stronie 80*.

OSTRZEŻENIE: Wyłącznik PRCD należy sprawdzać po każdym podłączeniu wtyczki do źródła zasilania.

OSTRZEŻENIE: W przypadku konieczności naprawy wyłącznika PRCD należy zawsze skontaktować się z warsztatem obsługi technicznej Husqvarna.

1. Podłączyć wtyczkę zasilania produktu do źródła zasilania.
2. Nacisnąć przycisk „RESET”. Po podłączeniu zasilania wskaźnik nad przyciskiem świeci na czerwono.
3. Uruchomić produkt — patrz *Uruchamianie produktu na stronie 85*.

4. Nacisnąć przycisk „TEST”. Jeśli produkt się zatrzyma, wyłącznik PRCD działa prawidłowo.

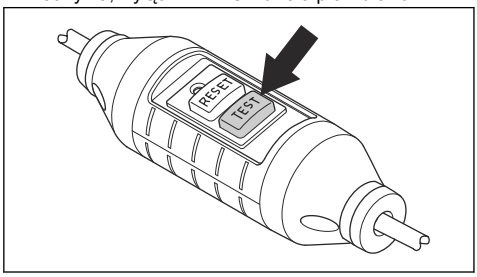

Transformator izolujący

Uwaga: Dotyczy typu o napięciu 110 V sprzedawanego w Wielkiej Brytanii i Irlandii.

Zgodnie z wymogami norm EN/IEC 61558-1 i EN/IEC 61558-2-23 nie należy używać produktu typu 110 V bez transformatora izolującego.

Transformator izolujący musi być wyposażony w listwy uziemiające po stronie 230 V i 110 V.

Wyłącznik zasilania

Wyłącznik służy do uruchamiania i wyłączania urządzenia.

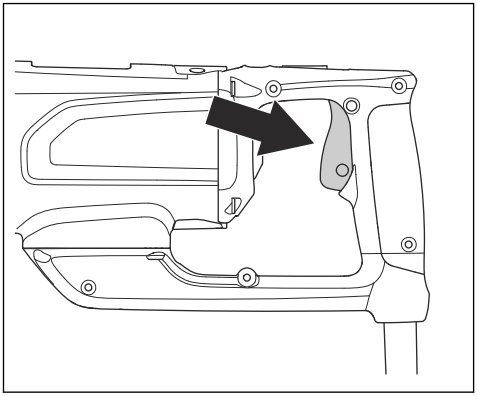

Sprawdzanie wyłącznika zasilania

1. Podłączyć wtyczkę zasilania produktu do źródła zasilania.
2. Nacisnąć wyłącznik, aby uruchomić urządzenie.

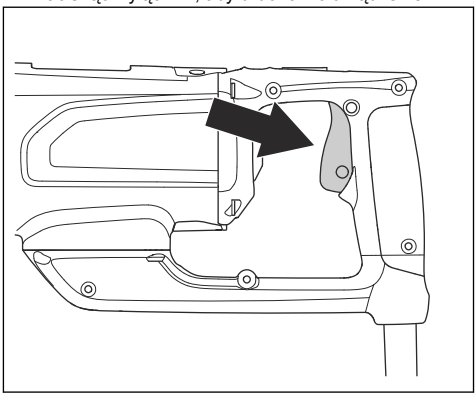

3. Zwolnić wyłącznik, aby wyłączyć urządzenie.

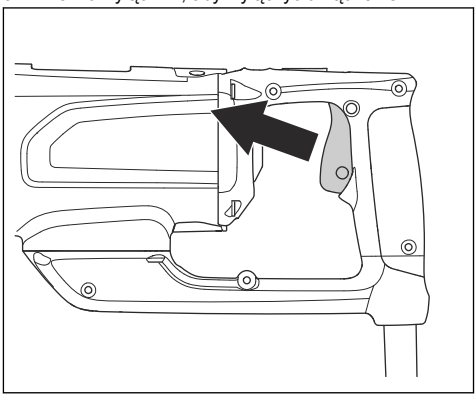

Sprzęgło cierne

Sprzęgło cierne zostało zintegrowane z przekładnią produktu. Zapobiega to uszkodzeniu produktu w przypadku nagłego zatrzymania wałka trzpienia.

UWAGA: Należy upewnić się, że czas wyłączenia sprzęgła nie jest dłuższy niż 3–4 s, ponieważ w przeciwnym razie temperatura i zużycie sprzęgła będą wzrastać w szybkim tempie.

Instrukcje bezpieczeństwa dotyczące konserwacji

OSTRZEŻENIE: Kontrolę oraz/lub konserwację należy przeprowadzać przy wyłączonym silniku i wyjętej z gniazdka wtyczce przewodu podłączeniowego.

- Konserwacja narzędzi elektrycznych i akcesoriów Urządzenie należy sprawdzać pod kątem niedopasowania ruchomych części, uszkodzenia

elementów lub innych okoliczności, które mogą mieć wpływ na pracę narzędzia. W przypadku uszkodzenia narzędzie zasilane należy naprawić przed użyciem. Wiele wypadków spowodowanych jest przez niewłaściwą konserwację narzędzi elektrycznych.
- Narzędzia tnące należy utrzymywać w stanie naostrzonym i czystym. Właściwie konserwowane narzędzia tnące, z ostrymi krawędziami tnącymi dają mniejsze prawdopodobieństwo zacinania i łatwiej je kontrolować.
- Narzędzie elektryczne należy przekazać do wyspecjalizowanego serwisu w celu naprawy z użyciem identycznych części zamiennych. Zapewni to bezpieczną pracę narzędzia elektrycznego.

Działanie

Przed obsługą produktu

1. Przed przystąpieniem do pracy należy dokładnie i ze zrozumieniem zapoznać się z treścią niniejszej instrukcji obsługi.
2. Wykonywać regularne prace konserwacyjne. Patrz *Plan konserwacji na stronie 88*.
3. Należy upewnić się, że napięcie znamionowe i prąd w źródle zasilania odpowiadają napięciu i prądowi produktu.
4. Upewnić się, że wyłącznik PRCD jest włączony. Patrz *PRCD na stronie 80* i *Sprawdzanie wyłącznika PRCD na stronie 80*.
5. Należy upewnić się, że miejsce pracy jest czyste i odpowiednio oświetlone.
6. Stosować środki ochrony osobistej. Patrz *Środki ochrony osobistej na stronie 79*.
7. Należy zadbać, aby produkt był prawidłowo zamontowany. Wiertło musi być prawidłowo zamocowane.
8. Podczas wiercenia ręcznego uchwyt pomocniczy musi być zamocowany i całkowicie dokręcony. Patrz *Demontaż i montaż uchwytu pomocniczego na stronie 83*.
9. Podczas pracy urządzenia na sucho należy używać odkurzacza przemysłowego.
10. W przypadku pracy z urządzeniem na mokro należy upewnić się, że układ wodny nie jest uszkodzony, i użyć złącza wody. Patrz *Przygotowanie urządzenia do wiercenia na mokro na stronie 84*.

Korzystanie z wbudowanej łączności z flotą

Uwaga: Ten rozdział dotyczy wyłącznie produktów z wbudowanymi funkcjami łączności.

Uwaga: Transmisja radiowa za pomocą funkcji Bluetooth® zostanie włączona po raz pierwszy po podłączeniu do gniazda sieciowego, po czym pozostaje aktywna.

1. Pobierz aplikację Husqvarna Fleet Services dla systemu iOS lub Android Husqvarna Fleet Services.
2. Więcej informacji można znaleźć na stronie internetowej Husqvarna Fleet Services pod adresem https://fleetservices.husqvarna.com.

Użytkowanie produktu ze statywem do wiertnic

OSTRZEŻENIE: W przypadku korzystania ze statywu do wiertnic należy uważnie przeczytać ten rozdział.

OSTRZEŻENIE: Należy dokładnie zapoznać się z treścią instrukcji statywu do wiertnic.

Informacje na temat mocowania produktu do statywu można znaleźć w instrukcji obsługi statywu.

- W przypadku używania produktu ze statywem do wiertnic należy wyjąć uchwyt dodatkowy. Patrz *Demontaż i montaż uchwytu pomocniczego na stronie 83*.
- W przypadku pracy na rusztowaniu należy zawsze korzystać ze statywu do wiertnic podczas wiercenia.
- Upewnić się, że statyw do wiertnic jest prawidłowo zamocowany.
- Sprawdzić, czy produkt jest prawidłowo przymocowany do statywu do wiertnic.
- Należy używać wyłącznie zatwierdzonych statywów do wiertnic Husqvarna.
- W razie potrzeby użyć funkcji blokady spustu. Patrz *Użycie przycisku blokady spustu na stronie 85*.

Przygotowanie produktu do pracy ręcznej

OSTRZEŻENIE: Przed użyciem produktu do pracy ręcznej należy zapoznać się z rozdziałem dotyczącym bezpieczeństwa. Patrz *Bezpieczeństwo na stronie 75*.

- Przed przystąpieniem do wiercenia należy zamocować i dokładnie zablokować uchwyt pomocniczy. Patrz *Demontaż i montaż uchwytu pomocniczego na stronie 83*.

- Zainstalować wiertło, którego średnica nie przekracza maksymalnej średnicy zalecanej do pracy ręcznej. Patrz *Dane techniczne na stronie 94*. Im większe wiertło, tym bardziej niebezpieczna reakcja, jeśli wiertło przestanie się swobodnie poruszać.
- Podczas pracy należy stać w stabilnej pozycji.

OSTRZEŻENIE: Nie wolno wiercić, stojąc na drabinie. Jeśli wiertło nagle się zatrzyma, silny moment obrotowy może przyczynić się do upadku.

- Używać produktu na drugim biegu. Patrz *Zmiana biegów na stronie 84*.

OSTRZEŻENIE: Nie używać produktu do pracy ręcznej na pierwszym biegu. Produkt ma duży moment obrotowy, który może spowodować obrażenia ciała, jeśli wiertło nie będzie mogło się swobodnie obracać.

Demontaż i montaż uchwytu pomocniczego

1. Obrócić uchwyt pomocniczy w lewo, aby go zwolnić.

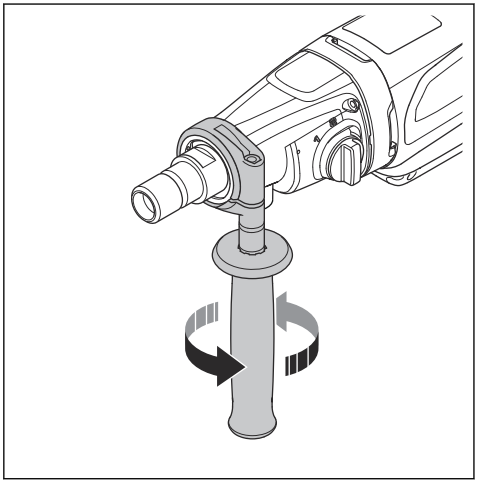

2. Wymontować uchwyt pomocniczy.

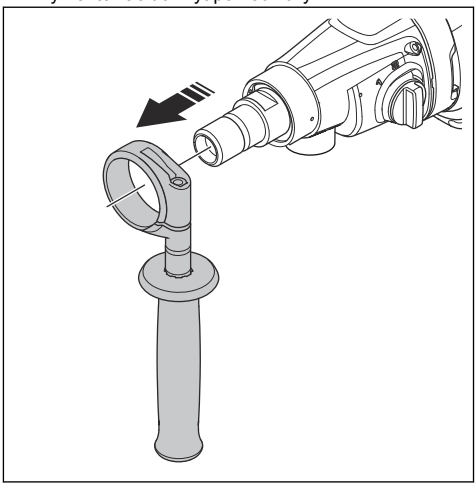

3. Zamontować uchwyt pomocniczy w odwrotnej kolejności. Aby ustawić uchwyt pomocniczy w odpowiednim położeniu roboczym, należy wykonać następujące czynności:
   a) Poluzować uchwyt pomocniczy (A).

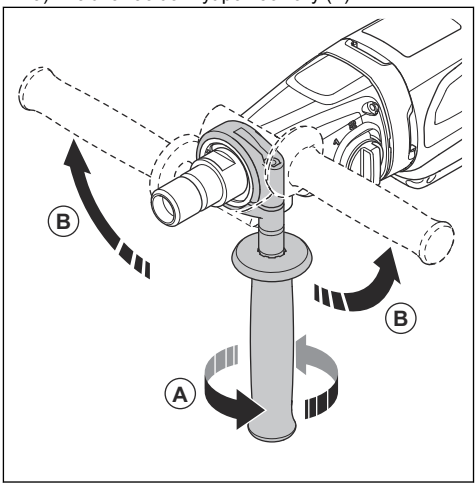

   b) Przesunąć uchwyt pomocniczy wokół wałka trzpienia (B).
   c) Dokręcić uchwyt pomocniczy w odpowiedniej pozycji.

Przygotowanie urządzenia do wiercenia na sucho

OSTRZEŻENIE: Podczas wiercenia powstaje pył, który może spowodować obrażenia w przypadku jego wdychania.

Należy stosować zatwierdzone środki ochrony dróg oddechowych.

OSTRZEŻENIE: Nie używać odkurzacza domowego. Do usuwania niebezpiecznych pyłów należy używać wyłącznie specjalnie przeznaczonych do tego celu odkurzaczy przemysłowych. Informacje na temat minimalnych właściwości, patrz *Zalecana wydajność ekstraktora pyłu na stronie 95*.

1. Zamocować złącze odkurzacza przemysłowego (A) do urządzenia.

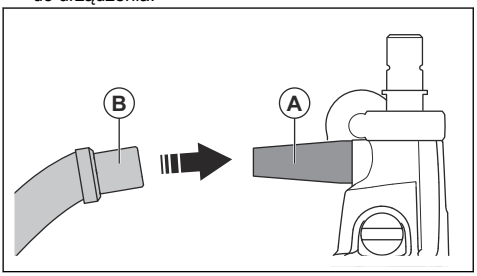

2. Zamocować odkurzacz przemysłowy (B) do złącza odkurzacza.
3. Uruchomić odkurzacz przemysłowy.

Przygotowanie urządzenia do wiercenia na mokro

UWAGA: Należy upewnić się, że maksymalne ciśnienie wody nie jest zbyt wysokie. Patrz *Dane techniczne na stronie 94*.

UWAGA: Należy używać wyłącznie czystej wody, aby zapobiec zatkaniu układu wodnego.

UWAGA: Należy stosować wyłącznie zatwierdzoną złączkę źródła wody. Dodatkowe informacje można uzyskać w punkcie sprzedaży.

1. Zamocować złącze wody do produktu.

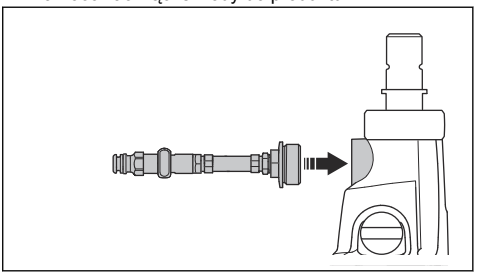

2. Podłączyć złącze męskie z zaworem wodnym do złącza wody.

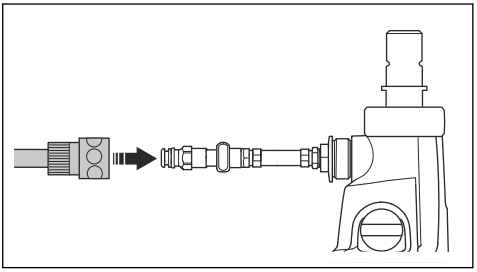

3. Otworzyć układ wodny i wyregulować przepływ wody za pomocą zaworu. Ustawić ciśnienie wody w taki sposób, aby usunęła wszystkie odpady z otworu wiertniczego.

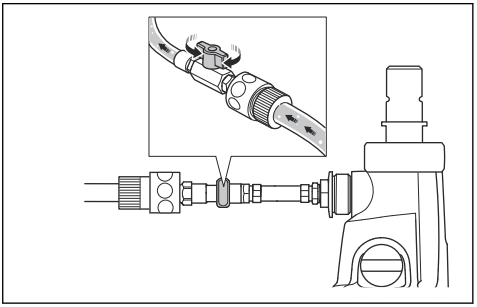

Zmniejszanie temperatury silnika

- Aby zmniejszyć temperaturę silnika, należy włączyć go na 2 min bez żadnego obciążenia.

Zmiana biegów

UWAGA: Biegi należy zmieniać tylko wtedy, gdy prędkość obrotowa silnika spada lub silnik zatrzymuje się. Nie należy stosować dużej siły do zmiany biegów.

- Należy zawsze dostosowywać prędkość odpowiednio do średnicy wiertła. Patrz tabliczka znamionowa na produkcie lub *Dane techniczne na stronie 94*.

- Obrócić przełącznik zmiany biegów, aby zmienić bieg.

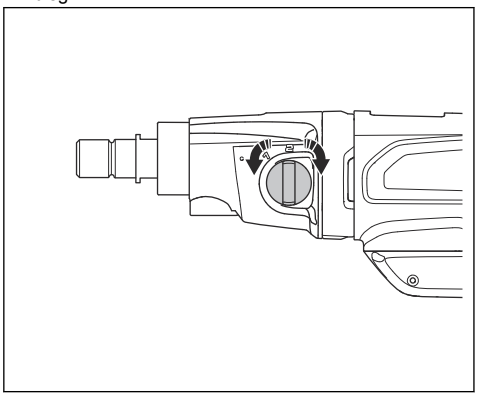

Użycie przycisku blokady spustu

OSTRZEŻENIE: Przycisk blokady spustu może być używany tylko w przypadku korzystania ze statywu do wiertnic.

- Nacisnąć manetkę gazu (A) i przycisk blokady spustu (B), aby zablokować manetkę gazu w położeniu rozruchu.

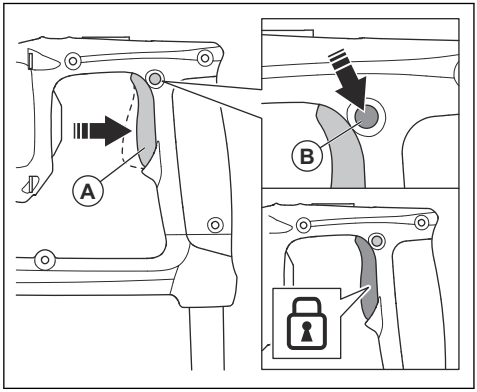

- Gdy przycisk blokady spustu jest włączony, nacisnąć manetkę gazu (A), aby ją wyłączyć.

Demontaż i montaż wiertła

Do wymontowania lub zamontowania wiertła potrzebne jest wiertło, dostarczony klucz oraz smar wodoodporny.

OSTRZEŻENIE: Stosować rękawice ochronne.

OSTRZEŻENIE: Przed wyciągnięciem wiertła należy zaczekać, aż urządzenie ostygnie. Po skończonej pracy wiertło i obszar dookoła niego są bardzo gorące.

OSTRZEŻENIE: Należy stosować wyłącznie diamentowe wiertła przeznaczone do tego produktu. Aby uzyskać więcej informacji, należy skontaktować się z dilerem Husqvarna.

1. Upewnić się, że produkt jest odłączony od zasilania.
2. Zablokować oś trzpienia za pomocą klucza.
3. Obrócić wiertło w prawo, aby je wyciągnąć.

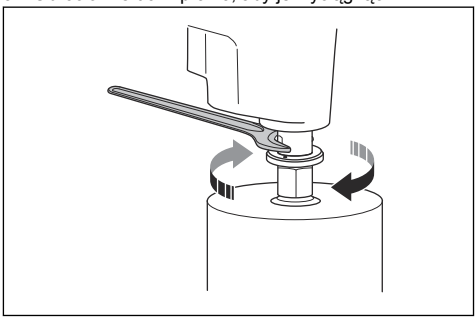

UWAGA: Nie wolno uderzać produktu, aby wyciągnąć wiertło. W przeciwnym razie istnieje ryzyko uszkodzenia przekładni.

4. Nasmarować wałek trzpienia smarem wodoodpornym.
5. Obrócić wiertło w lewo, aby je zamontować. Dokręcić do końca.

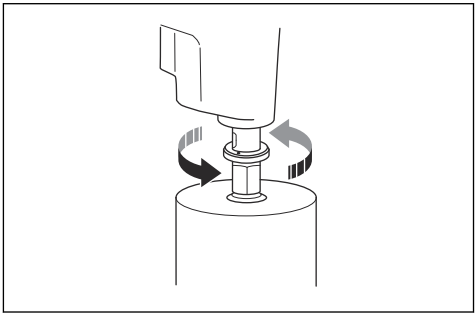

Uruchamianie produktu

OSTRZEŻENIE: Upewnić się, czy wiertło może się swobodnie obracać. Wiertło

zaczyna się obracać wraz z uruchomieniem silnika.

OSTRZEŻENIE: Jeżeli w danym dniu produkt uruchamiany jest po raz pierwszy, należy sprawdzić wyłącznik PRCD. Patrz *Sprawdzanie wyłącznika PRCD na stronie 80*.

1. Nacisnąć przycisk „RESET” na wyłączniku PRCD.

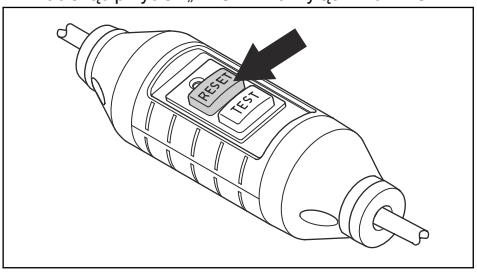

2. Ustawić przełącznik zmiany biegów w położeniu odpowiadającym wykonywanej pracy. Patrz *Zmiana biegów na stronie 84*.
3. Przygotować produkt do wiercenia na mokro lub na sucho. Patrz *Przygotowanie urządzenia do wiercenia na mokro na stronie 84* lub *Przygotowanie urządzenia do wiercenia na sucho na stronie 83*.
4. Nacisnąć i przytrzymać wyłącznik.

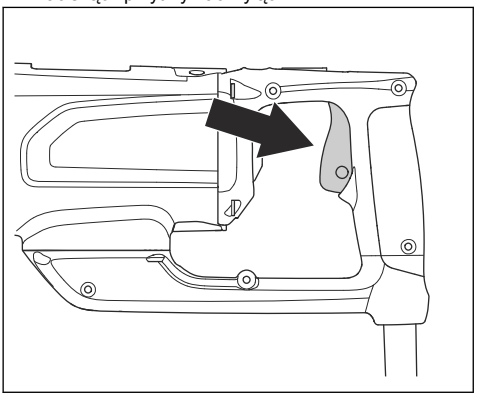

Obsługa produktu

OSTRZEŻENIE: Jeżeli wyłącznik PRCD uruchomi się, należy wyciągnąć wiertło z nawierconego otworu przed naciśnięciem przycisku „RESET”.

OSTRZEŻENIE: Pozostawienie rdzenia betonowego w wiertle podczas wysuwania wiertła z nawierconego otworu może być przyczyną groźnych wypadków.

UWAGA: Upewnić się, że żadne przedmioty nie uderzają o wiertło.

UWAGA: Nie stosować większej siły, niż jest to konieczne. Może to jedynie spowolnić pracę i doprowadzić do przeciążenia silnika.

1. Zamontować odpowiednie wiertło. Patrz *Demontaż i montaż wiertła na stronie 85*.
2. Uruchomić produkt. Patrz *Uruchamianie produktu na stronie 85*.
3. Wykonać 1 z poniższych czynności:
   a) W przypadku wiercenia na mokro należy upewnić się, że wąż wodny jest podłączony i że układ wodny jest otwarty.

      UWAGA: Ważne jest, aby woda usuwała cały pył podczas wiercenia na mokro. Zwiększyć ciśnienie wody, jeśli pył będzie pozostawał w wierconym otworze podczas pracy.

   b) W przypadku wiercenia na sucho należy upewnić się, że odkurzacz przemysłowy jest podłączony i włączony.

      UWAGA: Ważne jest, aby odkurzacz przemysłowy usunął cały pył podczas wiercenia na sucho. Jeśli pył będzie pozostawać w wierconym otworze podczas pracy, zatrzymać produkt i sprawdzić odkurzacz przemysłowy.
4. Obsługiwać produkt za pomocą manetki gazu:
   a) Nacisnąć manetkę gazu, aby uruchomić obroty wiertła.
   b) Aby zatrzymać obroty wiertła, zwolnić manetkę gazu.

      Uwaga: W przypadku pracy ze statywem do wiertnic należy w razie potrzeby nacisnąć przycisk blokady spustu. Patrz *Użycie przycisku blokady spustu na stronie 85*.
5. Przed zetknięciem wiertła z powierzchnią należy zwiększyć prędkość obrotową silnika do maksymalnej wartości.
6. Z początku należy używać niedużej siły, aby utrzymać wiertło we właściwym położeniu.
7. W przypadku przewiercania żelaznego zbrojenia należy zastosować większy nacisk na mniejszym biegu niż w przypadku niezbrojonych powierzchni.

8. Po zakończeniu pracy wyjąć wiertło z otworu.
9. Zatrzymać urządzenie. Patrz *Wyłączanie produktu na stronie 87*.

OSTRZEŻENIE: W przypadku wiercenia na mokro nie należy zatrzymywać przepływu wody.

OSTRZEŻENIE: W przypadku wiercenia na sucho nie należy zatrzymywać odkurzacza przemysłowego.

10. Po zakończeniu wiercenia na sucho delikatnie postukać kluczem w wiertło, aby usunąć z niego pył.
11. Jeśli rdzeń nie wysuwa się łatwo, należy wykonać następujące czynności:
    a) Umieścić końcówkę wiertła na ziemi.
    b) Wymontować wąż wodny lub wąż odkurzacza przemysłowego.
    c) Pozwolić, aby rdzeń powoli wysunął się z wiertła.
12. Oczyścić wiertło koronowe z pyłu za pomocą węża wodnego lub odkurzacza przemysłowego.

Wyłączanie produktu

OSTRZEŻENIE: Po wyłączeniu silnika wiertło obraca się jeszcze przez jakiś czas. Nie zatrzymywać wiertła za pomocą rąk. Może to spowodować obrażenia ciała.

1. Aby zatrzymać produkt, należy zwolnić manetkę gazu.

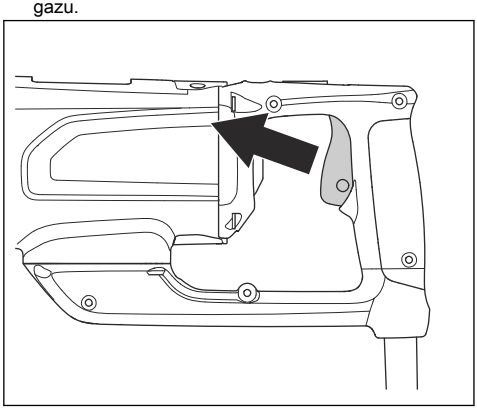

2. Zaczekać, aż wiertło całkowicie się zatrzyma.
3. W przypadku wiercenia na mokro należy wykonać poniższe czynności:
    a) Zatrzymać dopływ wody.
    b) Wyjąć wiertło. Patrz *Demontaż i montaż wiertła na stronie 85*.
4. W przypadku wiercenia na sucho należy wykonać poniższe czynności:
    a) Wyjąć wiertło. Patrz *Demontaż i montaż wiertła na stronie 85*.

    OSTRZEŻENIE: Sprawdzić, czy odkurzacz przemysłowy jest włączony oraz prawidłowo podłączony do produktu.

    b) Zatrzymać odkurzacz przemysłowy.
5. Odłączyć urządzenie od źródła zasilania.

Resetowanie zabezpieczenia przeciążeniowego silnika

1. Zatrzymać urządzenie. Patrz *Wyłączanie produktu na stronie 87*.
2. Usunąć materiał powodujący zablokowanie z wiertła.
3. Uruchamianie produktu Patrz *Uruchamianie produktu na stronie 85*.

Wstęp

OSTRZEŻENIE: Przed przystąpieniem do konserwacji produktu zapoznać się z rozdziałem dotyczącym bezpieczeństwa.

OSTRZEŻENIE: Aby zapobiec obrażeniom, przed przystąpieniem do konserwacji odłączyć przewód zasilający.

Plan konserwacji

* = Ogólna konserwacja wykonywana przez operatora. Zalecenia nie zostały zawarte w niniejszej instrukcji obsługi.

X = zalecenia są zawarte w niniejszej instrukcji obsługi.

O = Należy skontaktować się z agentem serwisowym Husqvarna.

Przegląd	Przed każdym użyciem	Po każdym użyciu	Codziennie	Po pierwszych 100 godz.	Po każdych 100 godz.
Upewnić się, że ruchome części działają prawidłowo i poruszają się swobodnie.	*				
Upewnić się, że narzędzie tnące jest ostre i czyste.	*				
Upewnić się, że wyłącznik PRCD działa prawidłowo.[10]	X				
Sprawdzić przewód zasilający, inne przewody oraz wtyczkę pod kątem uszkodzeń.	*	*			
Sprawdzić, czy uchwyty i powierzchnie mocujące są suche, czyste i wolne od oleju i smaru.	*	*			
Sprawdzić, czy urządzenie jest czyste.	X	X			
Sprawdzić uszczelki wału pod kątem uszkodzeń i wycieków wody.		X			
Upewnić się, że wszystkie nakrętki i śruby są dokręcone.			*		
Upewnić się, że wyłącznik działa prawidłowo.			X		
Wymienić olej przekładni.				O	
Sprawdzić szczotki węglowe pod kątem uszkodzeń.					X

Czyszczenie maszyny od zewnątrz

UWAGA: Należy upewnić się, że do silnika ani przekładni nie dostała się woda.

UWAGA: Do czyszczenia urządzenia nie należy używać bieżącej wody.

- Do czyszczenia produktu należy używać suchej lub wilgotnej szmatki.
- Usuwać zanieczyszczenia z wszystkich otworów powietrznych. Zablokowany wlot powietrza zmniejsza wydajność produktu i może sprawić, że silnik stanie się za gorący.
- Oczyścić i nasmarować wałek trzpienia.

Konserwacja diamentowego wiertła

- Należy upewnić się, że diamentowe segmenty narzędzia są ostre. Naostrzyć stępione segmenty diamentowe kamieniem do ostrzenia SiC.
- Upewnić się, że nie występują drgania wiertła. W przypadku wystąpienia drgań wiertła segmenty diamentowe mogą się poluzować.

[10] Nie dotyczy modeli 100–120 V sprzedawanych w Wielkiej Brytanii i Irlandii. Patrz *PRCD na stronie 80*.

- Diamentowe segmenty muszą być odpowiednio większa niż wewnętrzna i zewnętrzna średnica rury wiertła.
- Nasmarować gwint wiertła smarem wodoodpornym. Ułatwia to odkręcenie narzędzia.
- Należy upewnić się, że bicie promieniowe diamentowych segmentów wiertła nie przekracza 1 mm.

Wymiana oleju przekładni

UWAGA: W przypadku wycieku oleju przekładniowego należy zatrzymać produkt i skontaktować się z autoryzowanym centrum serwisowym. Przekładnia ulegnie uszkodzeniu, jeżeli poziom oleju przekładniowego jest niewystarczający.

- Wymianę oleju przekładni należy zlecić autoryzowanemu centrum serwisowemu Husqvarna.

Sprawdzanie podłączenia wody

UWAGA: W przypadku wycieku wody z pierścienia połączeniowego wody należy natychmiast wymienić uszczelki wałka.

- Wykonanie naprawy podłączenia wody należy zlecić autoryzowanemu centrum serwisowemu Husqvarna.

Kontrola szczotek węglowych

1. Odłączyć urządzenie od źródła zasilania.
2. Wykręcić śrubę i zdjąć pokrywę serwisową.

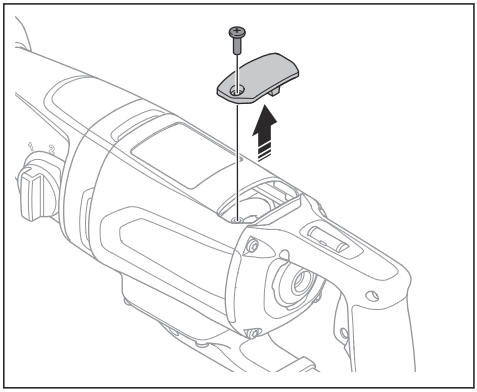

3. Unieść sprężynę napinającą szczotkę (A) na bok. Upewnić się, że jest ona utrzymywana w miejscu przez krawędź uchwytu szczotki węglowej.

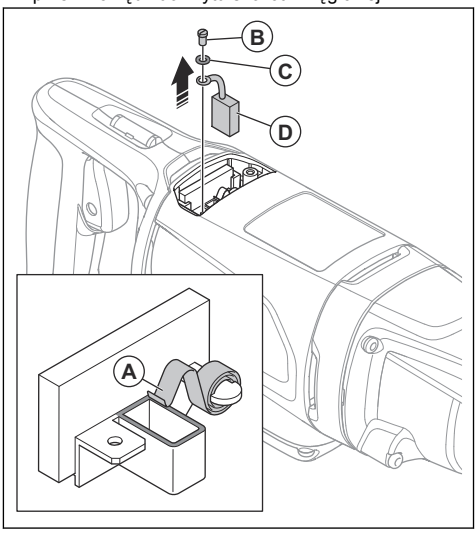

4. Wykręcić śrubę (B) i zdjąć podkładkę (C).
5. Wyciągnąć szczotkę węglową (D).
6. Wyczyścić uchwyt na szczotkę węglową strumieniem sprężonego powietrza lub pędzlem.
7. Wyczyścić szczotkę węglową strumieniem sprężonego powietrza lub pędzlem.
8. Sprawdzić stan szczotki węglowej. Jeżeli jest uszkodzona lub zużyta, należy ją wymienić. Patrz *Wymiana szczotek węglowych na stronie 90*.

9. Zamontować szczotkę węglową (E) w uchwycie szczotki węglowej.

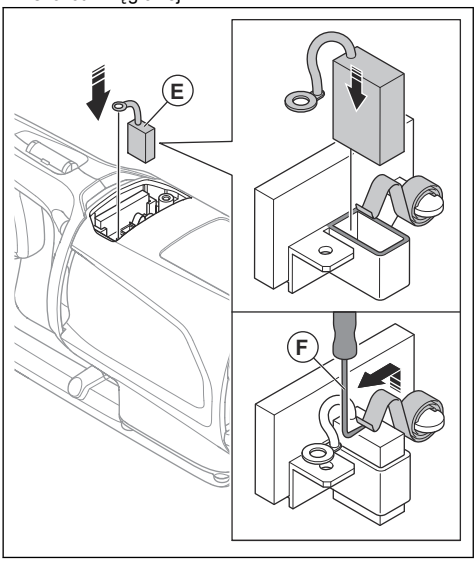

10. Użyć narzędzia do podnoszenia (F), aby podnieść sprężynę napinającą szczotkę do właściwej pozycji.

11. Zamontować połączenie szczotki węglowej (G) i podkładkę (H) oraz wkręcić śrubę (I).

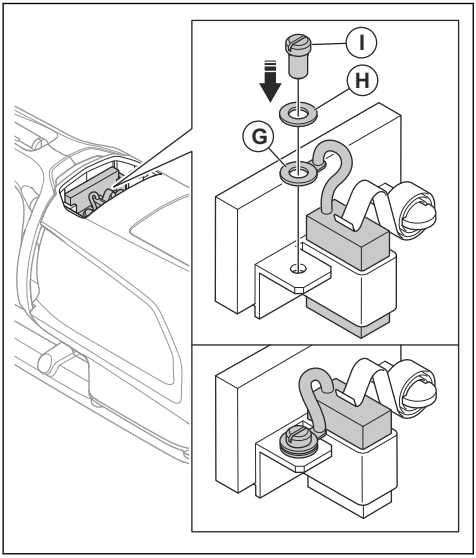

12. Wkręcić śrubę oraz zamocować pokrywę serwisową.

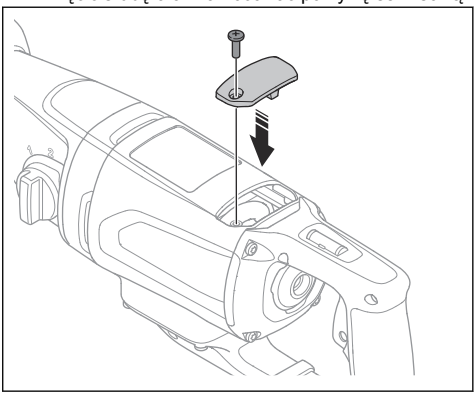

13. Wykonać tę samą procedurę dla szczotki węglowej po przeciwnej stronie urządzenia.

Wymiana szczotek węglowych

1. Wymontować szczotkę węglową. Patrz *Kontrola szczotek węglowych na stronie 89*.
2. Zamontować nową szczotkę węglową. Patrz *Kontrola szczotek węglowych na stronie 89*.
3. Uruchomić produkt na biegu jałowym na 10 minut.

Schemat diagnostyki

Jeśli nie można znaleźć rozwiązania problemu w niniejszej instrukcji obsługi, skontaktować się z warsztatem obsługi technicznej firmy Husqvarna.

Problem	Kroki, które należy natychmiast podjąć	Możliwa przyczyna	Rozwiązanie
Urządzenie nie uruchamia się po naciśnięciu wyłącznika.	Zwolnić wyłącznik.	Jeśli na wyłączniku PRCD świeci się czerwona kontrolka, oznacza to, że zasilanie jest odłączone.	Nacisnąć przycisk „RESET” na wyłączniku PRCD. Jeśli wyłącznik PRCD ponownie odłączy zasilanie, należy skontaktować się z autoryzowanym centrum serwisowym Husqvarna.
Produkt zatrzymuje się.		Wystąpiła usterka źródła prądu. Źródło prądu zostało odłączone za pomocą funkcji Elgard™.	Sprawdzić stan źródła prądu.
		Wiertło jest zablokowane. Źródło prądu zostało odłączone za pomocą funkcji Elgard™.	Obrócić wiertło w prawo i w lewo za pomocą klucza. Ostrożnie wyjąć produkt z nawierconego otworu.
		Zbyt duże obciążenie powoduje przeciążenie silnika. Źródło prądu zostało odłączone za pomocą funkcji Elgard™.	Upewnić się, że wiertło można łatwo obrócić w nawierconym otworze.
		Jeśli na wyłączniku PRCD świeci się czerwona kontrolka, oznacza to, że zasilanie jest odłączone.	Nacisnąć przycisk „RESET” na wyłączniku PRCD. Jeśli wyłącznik PRCD ponownie odłączy zasilanie, należy skontaktować się z autoryzowanym centrum serwisowym Husqvarna.
Produkt nie wwierca się w powierzchnię, zmniejsza prędkość i zatrzymuje się.		Stępiły się segmenty diamentowe.	Naostrzyć segmenty diamentowe kamieniem do ostrzenia SiC.
Podczas pracy wokół otworu gromadzą się niepożądane resztki materiału.		Ciśnienie wody jest zbyt niskie.	Zwiększyć ciśnienie wody. Patrz *Dane techniczne na stronie 94*.
Segmenty diamentowe wiertła zostały wyciągnięte z ich połączenia.		Podczas pracy produktu występują duże drgania.	Należy uważać na prawidłowe obciążenie podczas korzystania z produktu.
Występuje wyciek oleju przekładniowego.		Uszczelki są zużyte i należy je wymienić.	Skontaktować się z autoryzowanym centrum serwisowym Husqvarna.
Z otworu na pierścieniu połączeniowym wody wycieka woda.		Uszczelki wałka są uszkodzone.	Skontaktować się z autoryzowanym centrum serwisowym Husqvarna. Należy zawsze używać czystej wody.
Produkt nie pracuje płynnie.	Zmniejszyć siłę.	Zbyt duże obciążenie powoduje przeciążenie silnika.	Podczas wiercenia należy używać mniejszej siły.

Transport, przechowywanie i utylizacja

Transport i przechowywanie

- Przed transportem lub przechowywaniem produktu należy wyjąć wtyczkę z gniazdka elektrycznego.
- Przed transportem maszyny lub na czas jej przechowywania wiertło należy wyjąć. Ma to na celu ochronę produktu oraz wiertła przed uszkodzeniem.
- Produkt należy przechowywać w zamkniętym miejscu w celu uniemożliwienia dzieciom lub nieupoważnionym osobom uzyskania do niego dostępu.
- Produkt przechowywać w suchym obszarze nie narażonym na przymrozki.
- Podczas transportu, w celu zapobieżenia uszkodzeniom i wypadkom, maszynę należy bezpiecznie zamocować.

Utylizacja produktu

Symbol ten oznacza, że produkt nie stanowi odpadu gospodarczego. Należy poddać go recyklingowi za pośrednictwem lokalnego systemu zbiórki sprzętu elektrycznego i elektronicznego. Pozwala to na prawidłowego zarządzanie urządzeniem, które osiągnęło koniec okresu eksploatacji.

W celu uzyskania informacji należy skontaktować się z lokalnymi władzami, służbami zajmującymi się odpadami komunalnymi, sprzedawcą lub punktem serwisowym Husqvarna.

Nieprawidłowa utylizacja może mieć negatywny wpływ na środowisko i zdrowie ludzi ze względu na potencjalną obecność substancji niebezpiecznych.

Dane techniczne

Silnik		
Silnik elektryczny	Jednofazowy	
Napięcie znamionowe, V	100–120, 110, 220–240	
Moc znamionowa, W	2000	
Moc znamionowa, W	1340	
Częstotliwość znamionowa, Hz	50–60	
Prąd znamionowy, A		
100–120V (USA, Japonia)	15	
100–120V (Wielka Brytania, Irlandia)	19	
220–240V	9,3	
Prąd wyłącznika PRCD, mA		
100–120V (USA, Japonia)	6	
220–240V	10	
Wiertło		
Maks. średnica otworu wierconego w betonie, mm/cale	80/3,1	
Min. średnica otworu wierconego w betonie, mm/cale	30/1,2	
Masa, kg/funty	6,4/14,1	
Chłodzenie wodne		
Złączka przewodu wodnego	Gardena/Geka	
Maksymalne ciśnienie wody, bar	3	
Złącze narzędzia		
Gwint trzpienia obrotowego, JP/SE/RoW	A-Rod/CRI 28/1 1/4˝, G 1/2˝	
Dane eksploatacyjne		
Przekładnia	1	2
Prędkość obrotowa trzpienia, obroty jałowe, pod pełnym obciążeniem, obr./min	800	1700
Prędkość obrotowa trzpienia, obroty jałowe, bez obciążenia, obr./min	1250	2600
Średnica otworu wierconego w betonie, mm/cale	50-80 / 2,4-3,1	30-60 / 1,2-2,4
Zalecana objętość wody, l/min	1,7–2,4	1,1–1,6

Emisja hałasu i wibracji

Uwaga: Podana całkowita wartość drgań i podane wartości emisji hałasu zostały zmierzone przy pomocy testu standardowego i mogą być używane do porównywania narzędzi. Podana całkowita wartość drgań i podane wartości emisji hałasu mogą być także używane do wstępnej oceny ich wielkości.

Emisja hałasu [11]	
Poziom ciśnienia akustycznego, dB(A)	92
Poziom głośności, moc akustyczna L_{WA}dB (A)	100
Poziomy drgań podczas wiercenia w betonie, $a_{h,DD}$ [12]	
Uchwyt główny, m/s^2	4,1
Uchwyt dodatkowy, m/s^2	2,6

Wbudowane funkcje łączności

Uwaga: Ten rozdział dotyczy wyłącznie produktów z wbudowanymi funkcjami łączności.

Widmo radiowe technologii BLE	
Pasma częstotliwości narzędzia, GHz	2,402-2,480
Maksymalna moc nadawana w paśmie radiowym, dBm/mW	4/2,5

Akcesoria

Zalecana wydajność ekstraktora pyłu

Dane techniczne dotyczące odkurzaczów budowlanych nie opisują jednoznacznie rzeczywistych różnic wydajności pomiędzy poszczególnymi odkurzaczami. Dla produktów Husqvarna dane dotyczące celów są dostępne w www.husqvarnacp.com.

Minimalny przepływ powietrza, m^3/godz. / CFM	240/141
Min. podciśnienie, kPa/psi	22/3,6
Osprzęt odkurzacza budowlanego, mm/cale	51/2

[11] Emisja hałasu do otoczenia mierzona jako ciśnienie akustyczne zgodnie z normą EN 62841-2-1. Oczekiwana niepewność pomiaru 5 dB(A).

[12] Poziom wibracji zgodnie z EN 62841-2-1. Odnotowane dane dla poziomu wibracji mają typowe rozproszenie statystyczne (odchylenie standardowe) o wartości 1,5 m/s^2.

Autoryzowane centrum serwisowe

Aby znaleźć najbliższe autoryzowane centrum serwisowe Husqvarna Construction Products, przejść na stronę www.husqvarnacp.com.

Deklaracja zgodności

Deklaracja zgodności UE

My, **Husqvarna AB**, SE-561 82 Huskvarna, Szwecja, tel.: +46-36-146500, deklarujemy z pełną odpowiedzialnością, że produkt:

Opis	**Diamentowa wiertnica koronowa ręczna**
Marka	Husqvarna
Typ/model	DM 200
Identyfikacja	Numery seryjne z roku 2025 i nowsze

spełnia wszystkie wymogi określone w odpowiednich dyrektywach i przepisach UE:

Dyrektywa/przepis	Opis
2006/42/EC	„dotycząca maszyn”
2014/53/EU	„dotycząca sprzętu radiowego”
2011/65/EU	„w sprawie ograniczenia stosowania niektórych niebezpiecznych substancji w sprzęcie elektrycznym i elektronicznym”

oraz został zaprojektowany zgodnie z następującymi zharmonizowanymi normami i specyfikacjami technicznymi;

EN ISO 12100:2010

EN 62841-2-1:2018/A1:2022

EN 55014-1:2017

EN 61000-3-2:2014

EN 61000-3-3:2013

ETSI EN 301 489-1 V2.2.3

ETSI EN 301 489-3 V2.1.1

ETSI EN 301 489-17 V3.1.1

EN IEC 63000:2018

Partille, 2025-08-06

Mattias Holmdahl

Starszy dyrektor ds. badań i rozwoju sprzętu lekkiego

Husqvarna AB, Construction Division

Osoba odpowiedzialna za dokumentację techniczną

UK Importer:
Husqvarna UK Ltd
Preston Road, Co. Durham
DL5 6UP

Zarejestrowane znaki handlowe

Nazwa handlowa *Bluetooth®* i logo są zastrzeżonymi znakami towarowymi stanowiącymi własność *Bluetooth SIG, inc.* . Każde wykorzystanie takich znaków przez Husqvarna odbywa się w ramach umowy licencyjnej.

Содержание

Введение..... 99
Безопасность.....101
Работа.....109
Техническое обслуживание.....115
График процедур по поиску и устранению неисправностей.....118
Транспортировка, хранение и утилизация.....120
Технические данные.....121
Принадлежности..... 122
Сервисное обслуживание..... 123
Декларация о соответствии..... 124
Зарегистрированные товарные знаки..... 125

Введение

Описание изделия

Husqvarna представляет собой ручную машину для алмазного бурения.

При наличии системы подачи воды изделие может использоваться для мокрого бурения всех одобренных материалов. См. *Назначение на стр. 99*. При наличии промышленного пылесоса изделие может использоваться для сухого бурения камня.

Алмазная коронка — это полое сверло с алмазными сегментами.

При мокром бурении вода проходит через шаровой клапан, шланг и алмазную коронку. За счет этого снижается температура коронки. Вода поглощает пыль и вымывает отходы сверления из углубления. Используйте коллектор шлама и кольцо для сбора воды, чтобы удалить воду.

При сухом бурении используйте пылеуловитель для удаления материала через коронку и соединение пылеуловителя. За счет этого снижается температура коронки.

Некоторые модели этого изделия имеют встроенные функции подключения. См. раздел *Встроенные функции подключения на стр. 99*.

Назначение

Данное изделие используется для сверления бетона, камня, асфальта и каменной кладки. Использование в прочих целях запрещено.

Данное изделие предназначено для промышленного использования опытными операторами.

Повреждение изделия

Мы не несем ответственности за повреждение изделия в следующих случаях:

- ненадлежащий ремонт изделия;
- использование для ремонта изделия неоригинальных деталей или деталей, не одобренных производителем;
- использование неоригинальных дополнительных принадлежностей или принадлежностей, не одобренных производителем;
- ремонт изделия в неавторизованном сервисном центре или неквалифицированным специалистом.

Встроенные функции подключения

Облачное решение для управления парком техники Husqvarna Fleet Services™ предоставляет менеджеру парка техники обзор всех изделий, подключенных к сети через встроенные или дополнительно установленные датчики. Местоположение шлюза или смартфона может использоваться для указания местоположения подключенных изделий. Датчики записывают такие данные, как время работы, интервалы обслуживания и т. д.
Для получения дополнительной информации об облачном решении для управления парком техники Husqvarna Fleet Services™ скачайте приложение Husqvarna Fleet Services для iOS по ссылке https://apps.apple.com/se/app/husqvarna-fleet-services/id1334672726 или для Android по ссылке https://play.google.com/store/apps/details?id=com.husqvarna.hfsmobile&hl=en. Для получения дополнительных сведений обратитесь к торговому представителю Husqvarna.

Изделия со встроенными функциями подключения подсоединяются через встроенный датчик Husqvarna Fleet Services™ с поддержкой Bluetooth Low Energy (BLE). Дополнительные сведения о его использовании см. в разделе *Использование встроенных функций подключения к системе парка оборудования на стр. 109*. Дополнительные сведения о радиодиапазоне технологии BLE см. в разделе *Встроенные функции подключения на стр. 122*.

Обзор изделия

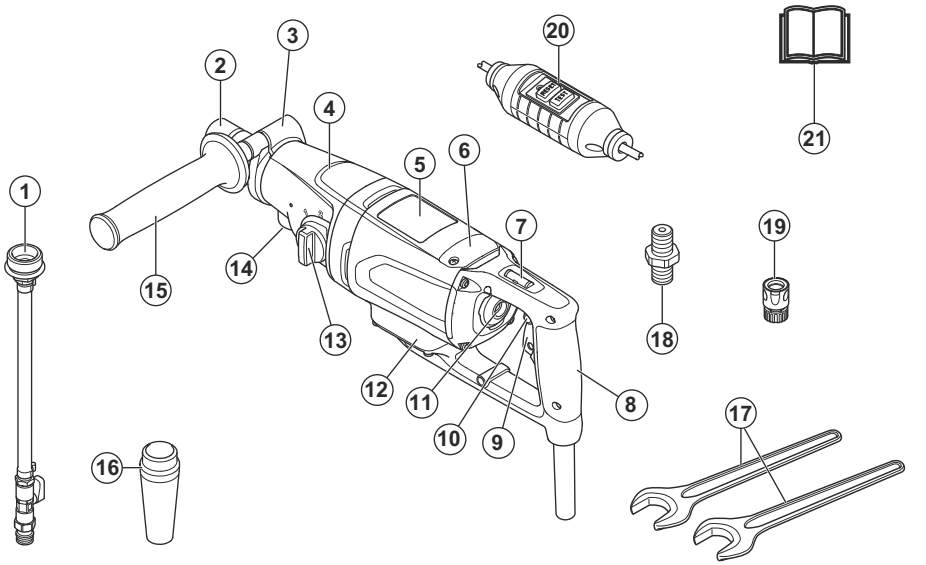

1. Штуцер подключения водяного шланга
2. Шпиндель бурильной машины
3. Зажимное кольцо
4. Редуктор
5. Двигатель
6. Смотровая крышка
7. Спиртовой уровень
8. Главная рукоятка
9. Главный выключатель
10. Кнопка блокировки курка
11. Спиртовой уровень
12. Блок электроники
13. Селектор передач
14. Резьбовое соединение для подключения разъема пылеуловителя / системы подачи воды
15. Дополнительная рукоятка
16. Разъем пылеуловителя
17. Гаечные ключи
18. Переходная муфта
19. Вставная муфта Gardena® с водяным клапаном
20. Портативное устройство защитного отключения (PRCD)

Примечание: В данном руководстве используется термин PRCD для устройств защитного отключения типа PRCD и GFCI.

21. Руководство по эксплуатации

Символы на изделии

ПРЕДУПРЕЖДЕНИЕ! Изделие может представлять опасность и стать причиной тяжелой травмы или смерти оператора или окружающих. Соблюдайте осторожность и правила эксплуатации изделия.

Перед началом работы с изделием внимательно прочитайте руководство по эксплуатации и убедитесь, что понимаете приведенные здесь инструкции.

Необходимо всегда использовать рекомендованные средства индивидуальной защиты. См. *Средства индивидуальной защиты на стр. 106*.

Данное изделие отвечает требованиям действующих директив ЕС.

Этот символ указывает на то, что данное изделие не подлежит утилизации в качестве бытовых отходов. Изделие необходимо передать в местный центр сбора и переработки электрического

и электронного оборудования. Таким образом будет обеспечено надлежащее обращение с отходами по окончании срока службы. Для получения информации обратитесь в местные органы власти, местные службы по утилизации отходов, к дилеру или в сервисный центр Husqvarna. Из-за потенциального наличия опасных веществ неправильная утилизация может нанести вред окружающей среде и здоровью людей.

Примечание: Прочие условные обозначения/наклейки на изделии указывают на его соответствие специальным требованиям сертификации, которые действуют в определенных странах.

Безопасность

Определения сигнальных слов

Сигнальные слова "Предупреждение", "Осторожно" и "Примечание" используются для выделения особо важных пунктов руководства.

ПРЕДУПРЕЖДЕНИЕ: Используется, когда несоблюдение инструкций руководства может привести к травмам или смерти оператора или находящихся рядом посторонних лиц.

ВНИМАНИЕ: Используется, когда несоблюдение инструкций руководства может привести к повреждению изделия, других материалов или прилегающей территории.

Примечание: Используется для предоставления дополнительных сведений о конкретной ситуации.

Общие меры предосторожности при работе с электроинструментом

ПРЕДУПРЕЖДЕНИЕ: **Ознакомьтесь со всеми предупреждениями, инструкциями, иллюстрациями и положениями, касающимися техники безопасности и прилагаемыми к данному электроинструменту.** Несоблюдение всех указанных ниже инструкций может привести к поражению электрическим током, пожару и/или тяжелым травмам.

Сохраните все предупреждающие указания и инструкции для последующего обращения. Под словом "электроинструмент" в данном документе понимается электрический инструмент, работающий от сети (проводной) либо от аккумулятора (беспроводной).

Техника безопасности на рабочем месте

- **Рабочее место должно содержаться в чистоте и быть хорошо освещено.** Загромождения или отсутствие освещения могут стать причиной несчастных случаев.
- **Не пользуйтесь электроинструментами во взрывоопасной атмосфере, например в присутствии легковоспламеняющихся жидкостей, газов или пыли.** Электроинструменты производят искры, которые могут воспламенить пыль или пары топлива.
- **Не позволяйте детям и посторонним лицам приближаться к вам во время использования электроинструмента.** Это может отвлечь ваше внимание и привести к потере управления.

Электрическая безопасность

- **Штепсельная вилка электроинструмента должна соответствовать электрической розетке. Запрещается изменять конструкцию вилки. Не пользуйтесь штепсельными переходниками при работе с заземленными электроинструментами.** Отсутствие изменений в конструкции вилок и их соответствие розеткам снижает риск поражения электрическим током.
- **Избегайте контакта любых частей тела с заземленными поверхностями, такими как трубы, радиаторы, плиты и холодильники.** Заземление тела увеличивает риск поражения электрическим током.
- **Не подвергайте электроинструмент воздействию воды или высокой влажности.** Попадание воды внутрь изделия увеличивает риск поражения электрическим током.
- **Используйте шнур только по прямому назначению. Никогда не носите и не тяните электроинструмент за шнур и не дергайте за него, чтобы выключить инструмент из розетки. Держите шнур вдали от источников тепла, масла, острых углов или движущихся деталей.** Эксплуатация поврежденных или спутанных шнуров увеличивает риск поражения электрическим током

- **При работе с электроинструментом вне помещения используйте специальный удлинительный шнур для наружных работ.** Использование шнура, предназначенного для уличного применения, снижает опасность поражения электрическим током.
- **Если неизбежно требуется применение электроинструмента во влажной среде, используйте источник питания, защищенный устройством защитного отключения (УЗО).** Использование УЗО снижает риск поражения электрическим током

Личная безопасность

- **При работе с электроинструментом будьте бдительны, контролируйте свои действия и руководствуйтесь здравым смыслом. Не используйте электроинструмент, если вы устали или находитесь под воздействием наркотических веществ, алкоголя или лекарств**. Малейшая невнимательность при работе с электроинструментом может обернуться серьезными травмами.
- **Пользуйтесь средствами индивидуальной защиты. Всегда пользуйтесь средствами защиты глаз.** Средства индивидуальной защиты, такие как респиратор, защитная обувь с нескользящей подошвой, каска и средства защиты органов слуха, существенно снижают риск получения травм.
- **Примите меры по предотвращению случайного включения изделия. Перед подключением к источнику питания, подъемом или переносом инструмента убедитесь, что переключатель находится в выключенном положении.** Не переносите электроинструменты, держа палец на переключателе, а также не подавайте питание на электроинструменты с включенным переключателем, так как это может привести к несчастному случаю.
- **Уберите все гаечные и регулировочные ключи, прежде чем включать электроинструмент.** Ключ, оставленный на движущейся части электроинструмента, может стать причиной травмы.
- **Не вытягивайте руки с изделием слишком далеко. Сохраняйте равновесие и устойчивое положение ног.** Это позволит лучше контролировать электроинструмент в случае возникновения непредвиденной ситуации.
- **Надевайте подходящую одежду. Не надевайте свободную одежду и украшения. Не допускайте попадания волос и одежды в движущиеся части изделия.** Свободная одежда, украшения или длинные волосы могут попасть в движущиеся части.
- **Если изделие дополнительно оснащается устройствами для сбора и удаления пыли, убедитесь, что они подключаются и используются надлежащим образом.** Такие устройства способствуют снижению рисков, связанных с наличием пыли.
- **Не допускайте, чтобы чувство уверенности, приобретенное вследствие частой работы с изделием, позволило вам забыть об опасностях и игнорировать принципы обеспечения безопасности.** Неосторожные действия могут привести к тяжелой травме за долю секунды.

Эксплуатация и обслуживание электроинструмента

- **Не перегружайте электроинструмент. Убедитесь, что мощность выбранного инструмента соответствует выполняемой задаче.** Правильно подобранный электроинструмент лучше и надежнее справится с работой, соответствующей его характеристикам.
- **Не пользуйтесь электроинструментом, если его выключатель неисправен.** Такой инструмент представляет опасность и подлежит обязательному ремонту.
- **Прежде чем производить какую-либо настройку электроинструмента, заменять его части или убирать его на хранение, отключите инструмент от источника питания и/или снимите аккумуляторный блок (если снимается).** Эти меры предосторожности позволяют исключить возможность случайного включения электроинструмента.
- **Храните неиспользуемые электроинструменты в недоступном для детей месте и не позволяйте работать с инструментом лицам без опыта или не ознакомленным с данными инструкциями.** Электроинструменты в руках неопытных пользователей представляют опасность.
- **Выполняйте техническое обслуживание электроинструментов и принадлежностей. Регулярно проверяйте, не застревают ли движущиеся части и не смещаются ли они относительно своего нормального положения; все ли части исправны, а также другие условия, влияющие на работу электроинструмента. В случае обнаружения какой-либо неисправности устраните ее перед использованием инструмента.** Многие несчастные случаи возникают из-за недостаточно тщательного ухода за электроинструментами.
- **Поддерживайте остроту и чистоту режущих инструментов.** Исправные режущие инструменты с острыми режущими кромками меньше подвержены поломкам, и их проще контролировать.
- **Используйте электроинструменты, принадлежности, наконечники и т. д. в соответствии с данными инструкциями, принимая во внимание условия работы и специфику выполняемой задачи.** Применение электроинструмента не по назначению может создать опасные ситуации.

- **Рукоятки и поверхности захвата должны быть сухими и чистыми, без следов масла и смазки.** Скользкие рукоятки и поверхности захвата препятствуют безопасному обращению и управлению инструментом в непредвиденных ситуациях.

Сервисное обслуживание

- **Сервисное обслуживание электроинструмента должны выполнять квалифицированные специалисты по ремонту с использованием только идентичных запчастей.** Это гарантирует сохранность электроинструмента.

Техника безопасности при выполнении всех видов работ

- **При ударном бурении используйте средства защиты органов слуха.** В противном случае шум может привести к потере слуха.
- **Используйте дополнительную рукоятку(-и).** Потеря контроля над инструментом может привести к травме.
- **Во время работы держите электроинструмент только за изолированные поверхности, поскольку режущий инструмент может войти в контакт со скрытой проводкой или собственным шнуром.** При контакте режущего инструмента с проводом, находящимся под напряжением, неизолированные металлические части тоже окажутся под напряжением и могут поразить оператора электрическим током.

Техника безопасности при использовании длинных коронок

- **Запрещается превышать указанную максимальную скорость коронки.** При более высоких скоростях коронка может погнуться, если будет свободно вращаться вне обрабатываемой детали, что может привести к травмам.
- **Всегда начинайте бурение на низкой скорости, предварительно убедившись, что наконечник коронки касается обрабатываемой детали.** При более высоких скоростях коронка может погнуться, если будет свободно вращаться вне обрабатываемой детали, что может привести к травмам.
- **Прикладывайте усилие только по прямой линии с коронкой. Не прикладывайте чрезмерного усилия.** Коронки могут погнуться и затем сломаться, привести к потере управления и, как следствие, к травмам.

Меры предосторожности при работе с алмазной коронкой

- **При выполнении бурильных работ, требующих использования воды, направляйте воду в сторону от рабочей зоны оператора или используйте устройство для сбора жидкости.** Такие меры предосторожности позволяют сохранить рабочую зону оператора сухой и снизить риск поражения электрическим током.
- **Во время работы держите электроинструмент только за изолированные поверхности, поскольку режущий инструмент может соприкоснуться со скрытой проводкой или собственным шнуром.** При контакте режущего инструмента с проводом, находящимся под напряжением, неизолированные металлические части тоже окажутся под напряжением и могут поразить оператора электрическим током.
- **При алмазном бурении используйте средства защиты органов слуха.** В противном случае шум может привести к потере слуха.
- **При заклинивании коронки прекратите надавливать на инструмент и выключите его.** Определите и устраните причину заклинивания коронки.
- **Перед повторным запуском алмазной коронки в обрабатываемой детали убедитесь, что коронка свободно вращается.** Заклинивание коронки может препятствовать запуску, вызвать перегрузку инструмента или привести к выходу алмазной коронки из обрабатываемой детали.
- **При закреплении стойки для бурения с помощью анкеров и фиксаторов на обрабатываемой детали убедитесь, что используемое анкерное крепление способно удерживать машину во время работы.** Если обрабатываемая деталь слабая или пористая, анкер может выскочить, что приведет к выпадению стойки из обрабатываемой детали.
- **При закреплении стойки для бурения на обрабатываемой детали с помощью вакуумной плиты установите плиту на гладкую, чистую, непористую поверхность.** Не закрепляйте ее на ламинированных поверхностях, таких как плитка и композитное покрытие. Если обрабатываемая деталь не гладкая, плоская или плохо закреплена, плита может открепиться от обрабатываемой детали.
- **Перед началом и во время бурения убедитесь в наличии достаточного вакуума.** При недостаточном вакууме плита может открепиться от обрабатываемой детали.
- **Запрещается выполнять бурение, если машина закреплена только посредством вакуумной плиты, за исключением случаев, когда бурение выполняется по направлению вниз.** При потере вакуума плита отсоединяется от обрабатываемой детали.
- **При бурении стен или потолков обеспечьте защиту людей и рабочей зоны с другой стороны.** Коронка может пройти через отверстие насквозь, или сердечник может выпасть с другой стороны.
- **Не используйте данный инструмент для бурения над головой с подачей воды.** Попадание воды внутрь электроинструмента увеличивает риск поражения электрическим током.

Общие инструкции по технике безопасности

ПРЕДУПРЕЖДЕНИЕ: В обязательном порядке прочитайте следующие инструкции по технике безопасности, прежде чем приступать к эксплуатации изделия.

- Изделие представляет опасность при небрежном или неправильном обращении. Изделие может стать причиной тяжелой травмы или смерти оператора и окружающих. Перед использованием изделия в обязательном порядке прочтите настоящее руководство по эксплуатации и убедитесь, что вы полностью понимаете его содержание.
- Изделие не предназначено для использования лицами с ограниченными физическими, умственными или сенсорными способностями, в том числе детьми, а также лицами без соответствующего опыта и знаний.
- Сохраните все предупреждения и инструкции.
- Соблюдайте все действующие законы и нормативные акты.
- Оператор и работодатель оператора должны быть осведомлены о возможных рисках и не допускать их возникновения во время эксплуатации изделия.
- Не разрешайте пользоваться изделием людям, которые не изучили и не поняли содержание данного руководства по эксплуатации.
- Перед использованием изделия в обязательном порядке пройдите соответствующую подготовку по работе с изделием. Убедитесь, что все операторы прошли подготовку.
- Не позволяйте детям использовать изделие.
- К работе с изделием допускаются только лица, имеющие соответствующее разрешение.
- Оператор несет ответственность за несчастные случаи, угрожающие другим людям или их имуществу.
- Ни в коем случае не используйте изделие, если вы устали, больны или находитесь под воздействием алкоголя, наркотических веществ или лекарственных препаратов.
- Всегда соблюдайте осторожность и руководствуйтесь здравым смыслом.
- Во время работы данное изделие создает электромагнитное поле. В определенных обстоятельствах это поле может создавать помехи для пассивных и активных медицинских имплантатов. В целях снижения риска тяжелой или смертельной травмы лицам с медицинскими имплантатами рекомендуется проконсультироваться с врачом и изготовителем имплантатов, прежде чем приступать к эксплуатации данного изделия.
- Содержите изделие в чистоте. Следите за тем, чтобы знаки и наклейки были легко читаемыми.
- Запрещается использовать изделие, если оно повреждено.
- Не вносите изменения в данное изделие.
- Не используйте изделие, если существует вероятность его модификации другими лицами.
- Не вытягивайте руки с изделием слишком далеко. Сохраняйте равновесие и устойчивое положение ног. Это позволит лучше контролировать электроинструмент в случае возникновения непредвиденной ситуации.
- Не используйте данный инструмент для бурения над головой с подачей воды. Попадание воды внутрь электроинструмента увеличивает риск поражения электрическим током.
- Не пользуйтесь изделием, если не сможете получить помощь при несчастном случае.
- Не используйте изделие при неблагоприятных погодных условиях, например, в туман, дождь, при сильном ветре, низких температурах и т.д. В плохую погоду могут возникать опасные условия для работы, например, скользкие поверхности.
- Следите за возможным появлением посторонних лиц, предметов или условий, которые могут препятствовать безопасной эксплуатации изделия.
- Убедитесь, что вы знаете, как быстро остановить двигатель в аварийной ситуации.
- Убедитесь, что в месте бурения отсутствуют трубопроводы или электрические кабели.
- Если вы заметили отклонения в работе изделия, выключите двигатель.
- Убедитесь, что вы занимаете устойчивое и безопасное положение во время работы.
- Держитесь на безопасном расстоянии от коронки, когда машина включена.
- Всегда отсоединяйте шнур питания перед тем, как оставить изделие без присмотра.
- Поддерживайте все детали в надлежащем состоянии и следите за правильностью и надежностью всех креплений.
- Если в изделии возникают вибрации или уровень шума слишком высок, немедленно выключите изделие. Проверьте изделие на наличие повреждений. Выполните ремонт повреждений или обратитесь в официальный сервисный центр для проведения ремонта.
- Пользуйтесь только одобренным дополнительным оборудованием. Для получения дополнительных сведений обратитесь к официальному дилеру.
- Не выполняйте ручное бурение при нахождении на стремянке или строительных лесах.

- Примите устойчивое положение.
- Не превышайте максимальный рекомендуемый диаметр бурения при работе вручную. См. *Технические данные на стр. 121*.
- Перед началом бурения надежно зафиксируйте дополнительную рукоятку. См. *Снятие и установка дополнительной рукоятки на стр. 110*.

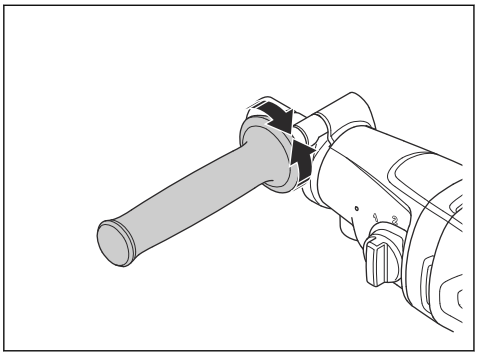

Защита от пыли

ПРЕДУПРЕЖДЕНИЕ: В обязательном порядке прочитайте следующие инструкции по технике безопасности, прежде чем приступать к эксплуатации изделия.

При работе с этим инструментом может образовываться кремнийсодержащая пыль (диоксид кремния является основным компонентом песка, кварца, кирпичной глины, гранита и многих других минералов и скальных пород). Воздействие чрезмерного количества кремнийсодержащей пыли может привести к респираторным заболеваниям, таким как хронический бронхит, силикоз и фиброз легких с возможным смертельным исходом. Чтобы снизить уровень воздействия кремнийсодержащей пыли, Husqvarna рекомендует различные подходы, в том числе:

- Использовать воду для подавления пыли во время резки или шлифовки.
- Использовать промышленные пылесосы при работе с режущим или шлифовальным инструментом.
- Использовать вместе с промышленными пылесосами систему очистки воздуха.
- Использовать подходящий респиратор, выбранный с учетом разрезаемого или шлифуемого материала.

Требования к СИЗ в отношении защиты от кремнийсодержащей пыли и других вдыхаемых веществ могут отличаться в зависимости от местных и национальных законов и нормативов. Ознакомьтесь с законами и нормативами, чтобы определить допустимые пределы воздействия и требования к СИЗ. Всегда используйте подходящие процедуры и СИЗ для уменьшения вредного воздействия.

Вибрация и шум

- Уровни вибрации и шума во время фактического использования электроинструмента могут отличаться от заявленного суммарного значения в зависимости от того, каким образом инструмент используется.
- Меры безопасности для защиты операторов должны быть определены на основании оценки воздействия в конкретных условиях эксплуатации (с учетом всех этапов рабочего цикла, таких как время отключения инструмента и время работы на холостом ходу в дополнение ко времени работы при нажатии курка).

Всегда руководствуйтесь здравым смыслом

ПРЕДУПРЕЖДЕНИЕ: Внесение изменений в оригинальную конструкцию изделия без разрешения производителя не допускается. Используйте только оригинальные запасные части. Внесение неразрешенных изменений и/или использование нерекомендованных принадлежностей может привести к тяжелой травме или даже смерти оператора или других лиц.

ПРЕДУПРЕЖДЕНИЕ: Работа режущих, шлифовальных, бурильных, измельчающих и формующих агрегатов сопровождается образованием пыли и испарений, содержащих опасные химические вещества. Определите характер материала, подлежащего обработке, и используйте соответствующий респиратор.

Невозможно предвидеть и описать все возможные ситуации, которые могут возникнуть при эксплуатации изделия. Всегда соблюдайте осторожность и руководствуйтесь здравым смыслом. Не выполняйте работу, если вам кажется, что уровень вашей квалификации недостаточен. Если после изучения руководства у вас остались вопросы относительно эксплуатации изделия, прежде чем приступить к работе, обратитесь за консультацией к специалисту.

По любым вопросам, связанным с эксплуатацией данного изделия, обращайтесь к представителю Husqvarna. Мы всегда рады оказать помощь и проконсультировать по вопросам эффективной и безопасной эксплуатации изделия.

Регулярно обращайтесь к дилеру Husqvarna для выполнения необходимых проверок, регулировок и ремонта изделия.

Husqvarna Construction Products постоянно работает над дальнейшим усовершенствованием своей продукции. Поэтому компания Husqvarna оставляет за собой право на внесение изменений в конструкцию и внешний вид своих изделий без предварительного уведомления и без обязательств внесения изменений в уже проданные изделия.

Вся информация и данные, представленные в руководстве по эксплуатации, являются действительными и достоверными на момент передачи руководства в печать.

Средства индивидуальной защиты

ПРЕДУПРЕЖДЕНИЕ: В обязательном порядке прочитайте следующие инструкции по технике безопасности, прежде чем приступать к эксплуатации изделия.

- Всегда используйте подходящие средства индивидуальной защиты при эксплуатации изделия. СИЗ не исключают риск травмирования. Они снижают тяжесть травмы при несчастном случае. За помощью в выборе СИЗ обращайтесь к дилеру.
- При эксплуатации изделия пользуйтесь одобренными средствами защиты глаз.
- Не надевайте свободную, тяжелую и неподходящую одежду. Надевайте одежду, обеспечивающую свободу движений.
- Используйте одобренные защитные перчатки, которые обеспечивают надежное удержание оборудования и предотвращают раздражение кожи.
- Используйте одобренный защитный шлем.
- При эксплуатации изделия всегда пользуйтесь одобренными средствами защиты органов слуха. Длительное воздействие шума может привести к потере слуха.
- Данное изделие производит пыль и выхлопные газы, содержащие опасные химические вещества. Пользуйтесь одобренными средствами защиты органов дыхания.
- Надевайте обувь со стальным носком и нескользкой подошвой.
- Всегда имейте при себе аптечку для оказания первой медицинской помощи.
- При работе с изделием может возникать искрение. Всегда имейте при себе огнетушитель.

Защитные устройства на изделии

ПРЕДУПРЕЖДЕНИЕ: В обязательном порядке прочитайте следующие инструкции по технике безопасности, прежде чем приступать к эксплуатации изделия.

- Пользоваться изделием с неисправными защитными приспособлениями строго запрещено! Если в результате проверок обнаружены какие-либо неисправности, обратитесь в сервисный центр для выполнения ремонта.
- Запрещается использовать изделие, если защитные панели, защитные кожухи, защитные выключатели и прочие защитные приспособления отсутствуют или повреждены.

Защита двигателя от перегрузки, Elgard™

Защита двигателя от перегрузки срабатывает, если нагрузка на двигатель слишком высока, либо если что-то препятствует свободному вращению коронки.

Защита двигателя от перегрузки вызывает уменьшение и увеличение мощности двигателя через короткие интервалы в течение нескольких секунд. Затем, если нагрузка не снизится, двигатель останавливается. См. раздел *Сброс защиты двигателя от перегрузки на стр. 114*.

Портативное устройство защитного отключения (PRCD)

ПРЕДУПРЕЖДЕНИЕ: Неприменимо для типа 110 В, реализуемого в Великобритании

и Ирландии. Великобритания и Ирландия: Не используйте изделие с напряжением 110 В без разделительного трансформатора, см. EN/IEC 61558-1 и EN/IEC 61558-2-23. Разделительный трансформатор должен иметь заземляющий провод со стороны вторичной обмотки.

ПРЕДУПРЕЖДЕНИЕ: Не погружайте устройство защитного отключения (PRCD) в воду.

ПРЕДУПРЕЖДЕНИЕ: Перед началом эксплуатации изделия всегда проверяйте устройство защитного отключения (PRCD). См. *Проверка устройства защитного отключения (PRCD) на стр. 107*.

Устройство защитного отключения (PRCD) устанавливается на шнур питания изделия. Устройство защитного отключения (PRCD) выполняет защитную функцию и срабатывает в случае возникновения электрической неисправности. Информацию о том, при какой силе тока срабатывает устройство защитного отключения (PRCD), см. в разделе *Технические данные на стр. 121*.

Красный индикатор указывает на то, что устройство защитного отключения (PRCD) включено и можно запускать изделие. Если красный индикатор не горит, нажмите кнопку сброса RESET.

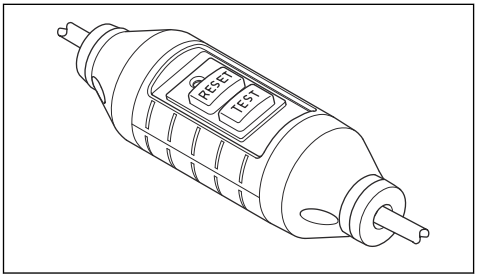

Проверка устройства защитного отключения (PRCD)

ПРЕДУПРЕЖДЕНИЕ: Неприменимо для типа 110 В, реализуемого в Великобритании и Ирландии. См. *Портативное устройство защитного отключения (PRCD) на стр. 106*.

ПРЕДУПРЕЖДЕНИЕ: Проверку устройства защитного отключения (PRCD) необходимо выполнять при каждом подключении к розетке.

ПРЕДУПРЕЖДЕНИЕ: Если необходимо отремонтировать устройство защитного отключения (PRCD), обязательно обратитесь в официальный сервисный центр Husqvarna.

1. Вставьте вилку питания изделия в розетку.
2. Нажмите кнопку RESET (Сброс). Индикатор над кнопкой горит красным, когда питание подключено.
3. Запустите изделие (см. *Запуск изделия на стр. 113*).
4. Нажмите кнопку TEST (Проверка). Если изделие останавливается, то устройство защитного отключения (PRCD) работает правильно.

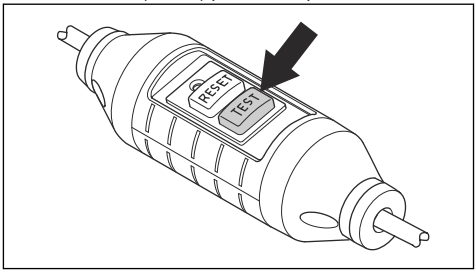

Разделительный трансформатор

Примечание: Применимо для типа 110 В, реализуемого в Великобритании и Ирландии.

Не используйте изделие с напряжением 110 В без разделительного трансформатора, соответствующего требованиям EN/IEC 61558-1 и EN/IEC 61558-2-23.

Разделительный трансформатор должен иметь заземляющие провода на стороне 230 В и 110 В.

Главный выключатель

Главный выключатель используется для запуска и остановки изделия.

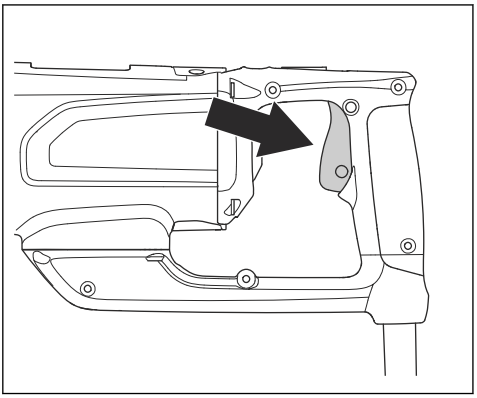

Проверка главного выключателя

1. Вставьте вилку питания изделия в розетку.
2. Нажмите на главный выключатель, чтобы запустить изделие.

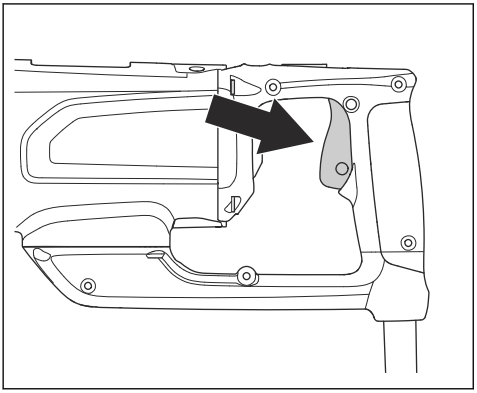

3. Отпустите главный выключатель, чтобы остановить изделие.

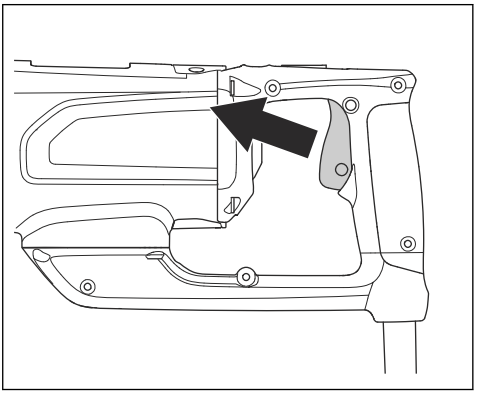

Фрикционная муфта

Фрикционная муфта встроена в редуктор изделия. Она предотвращает повреждение изделия в случае внезапной остановки вала шпинделя.

ВНИМАНИЕ: Убедитесь, что время выключения муфты не превышает 3–4 секунд, так как в противном случае это будет ускорять износ и нагрев.

Инструкции по технике безопасности во время технического обслуживания

ПРЕДУПРЕЖДЕНИЕ: Проверка и/или обслуживание должны выполняться при выключенном двигателе, штекер контакта при этом должен быть вынут из разъема.

- Выполните техническое обслуживание электроинструментов и принадлежностей. Проверяйте точность настройки и отсутствие заедания движущихся частей, отсутствие поломанных деталей и иных неисправностей, которые могут нарушить работу электроинструмента. В случае обнаружения какой-либо неисправности устраните ее перед использованием инструмента. Многие несчастные случаи возникают из-за недостаточно тщательного ухода за электроинструментами.
- Поддерживайте остроту и чистоту режущих инструментов. Исправные режущие инструменты с острыми режущими кромками меньше подвержены заеданию и более просты в управлении.
- Сервисное обслуживание электроинструмента должно выполняться квалифицированным

специалистом по ремонту с использованием идентичных запчастей. Это гарантирует сохранность электроинструмента.

Работа

Перед началом эксплуатации изделия

1. Внимательно прочитайте руководство по эксплуатации и убедитесь, что понимаете приведенные здесь инструкции.
2. Выполняйте ежедневное техническое обслуживание. См. *График технического обслуживания на стр. 115*.
3. Убедитесь, что номинальное напряжение и сила тока в сетевой розетке соответствуют параметрам напряжения и силы тока изделия.
4. Убедитесь, что устройство защитного отключения включено (PRCD). См. разделы *Портативное устройство защитного отключения (PRCD) на стр. 106* и *Проверка устройства защитного отключения (PRCD) на стр. 107*.
5. Убедитесь, что зона проведения работ расчищена и хорошо освещена.
6. Пользуйтесь средствами индивидуальной защиты. См. *Средства индивидуальной защиты на стр. 106*.
7. Убедитесь, что изделие установлено надлежащим образом. Коронка должна быть установлена правильно.
8. Для выполнения бурения вручную требуется подсоединить и полностью затянуть дополнительную рукоятку. См. *Снятие и установка дополнительной рукоятки на стр. 110*.
9. При выполнении изделием сухих работ используйте пылеуловитель.
10. При выполнении работ, требующих использования воды, убедитесь, что система подачи воды не повреждена, и используйте штуцер. См. *Подготовка изделия к мокрому бурению на стр. 111*.

Использование встроенных функций подключения к системе парка оборудования

Примечание: Этот раздел относится только к изделиям со встроенными функциями подключения.

Примечание: Передача радиосигнала функцией Bluetooth® включается при первом подключении к разъему питания и после этого остается включенной.

1. Скачайте приложение Husqvarna Fleet Services для iOS или Android Husqvarna Fleet Services.
2. Дополнительную информацию можно получить на сайте Husqvarna Fleet Services https://fleetservices.husqvarna.com.

Эксплуатация изделия с использованием стойки для бурения

ПРЕДУПРЕЖДЕНИЕ: Перед использованием стойки для бурения внимательно прочитайте этот раздел.

ПРЕДУПРЕЖДЕНИЕ: Внимательно прочитайте руководство по эксплуатации стойки для бурения.

См. порядок установки изделия на стойку для бурения в руководстве по эксплуатации стойки для бурения.

- При использовании изделия со стойкой для бурения снимите дополнительную рукоятку. См. *Снятие и установка дополнительной рукоятки на стр. 110*.
- Всегда используйте стойку для бурения, если вы стоите на лесах во время бурения.
- Убедитесь в правильности установки стойки для бурения.
- Проверьте правильность крепления изделия в стойке для бурения.
- Допускается использование только одобренных стоек для бурения Husqvarna.
- При необходимости используйте функцию блокировки курка. См. *Использование кнопки блокировки курка на стр. 112*.

Использование изделия вручную

ПРЕДУПРЕЖДЕНИЕ: Перед использованием изделия вручную внимательно изучите раздел по технике безопасности. См. *Безопасность на стр. 101*.

- Перед началом бурения установите и надежно зафиксируйте дополнительную рукоятку. См. *Снятие и установка дополнительной рукоятки на стр. 110*.

- Установите коронку, диаметр которой не превышает рекомендуемый максимальный диаметр для работы вручную. См. *Технические данные на стр. 121*. Чем больше диаметр коронки, тем труднее удержать изделие при застревании.
- Во время работы занимайте устойчивое положение.

ПРЕДУПРЕЖДЕНИЕ: Не работайте на стремянке. Если коронка внезапно остановится, вы можете упасть из-за мощного крутящего момента.

- Включите изделие на второй передаче. См. *Переключение скоростей на стр. 111*.

ПРЕДУПРЕЖДЕНИЕ: При работе вручную не используйте изделие на первой передаче. Изделие создает мощный крутящий момент, который может привести к травмам в случае застревания коронки.

Снятие и установка дополнительной рукоятки

1. Поверните дополнительную рукоятку против часовой стрелки, чтобы разблокировать ее.

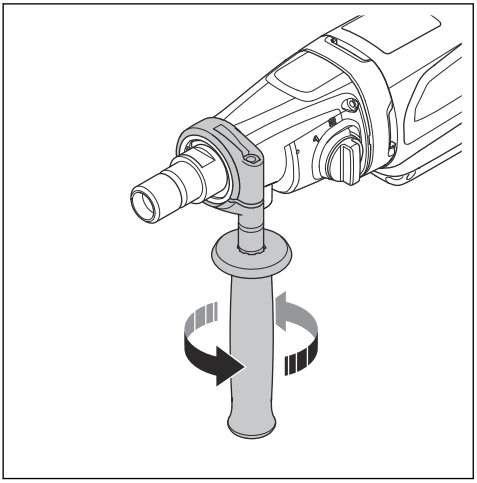

2. Снимите дополнительную рукоятку.

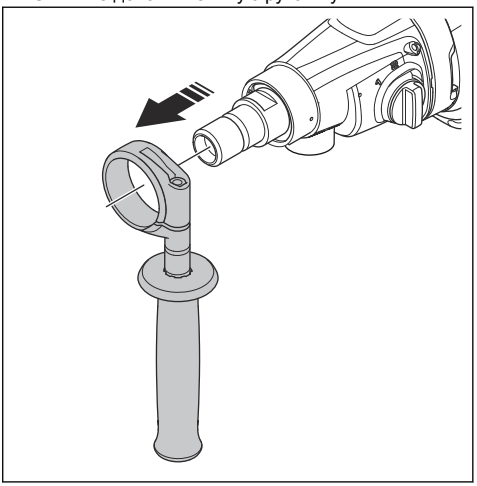

3. Установка дополнительной рукоятки выполняется в обратной последовательности. Чтобы установить дополнительную рукоятку в требуемое рабочее положение, выполните следующие действия:
   a) Ослабьте дополнительную рукоятку (A).

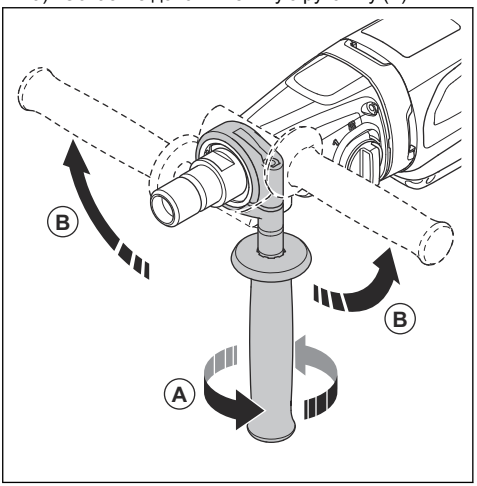

   b) Прокрутите дополнительную рукоятку на валу шпинделя (B).
   c) Затяните дополнительную рукоятку в требуемом положении.

Подготовка изделия к сухому бурению

ПРЕДУПРЕЖДЕНИЕ: При бурении образуется пыль, которая может нанести вред при вдыхании. Используйте

одобренные средства защиты органов дыхания.

ПРЕДУПРЕЖДЕНИЕ: Не используйте бытовые пылесосы. Используйте только специальные промышленные пыли для опасной пыли. Минимальные требования см. в разделе *Рекомендуемая мощность пылеуловителя на стр. 122*.

1. Подсоедините соединитель промышленного пылесоса (A) к изделию.

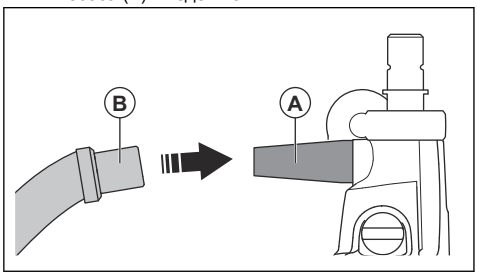

2. Подсоедините промышленный пылесос (B) к соединителю промышленного пылесоса.
3. Запустите промышленный пылесос.

Подготовка изделия к мокрому бурению

ВНИМАНИЕ: Убедитесь, что максимальное давление воды не выходит за допустимые пределы. См. *Технические данные на стр. 121*.

ВНИМАНИЕ: Используйте только чистую воду для предотвращения засорения системы подачи воды.

ВНИМАНИЕ: Используйте только одобренные соединения для подачи воды. Для получения дополнительных сведений обратитесь к официальному дилеру.

1. Подсоедините штуцер подачи воды к изделию.

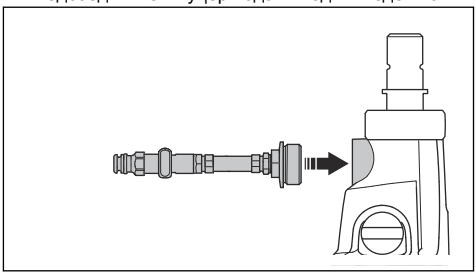

2. Подсоедините охватываемую муфту с водяным клапаном к штуцеру подачи воды.

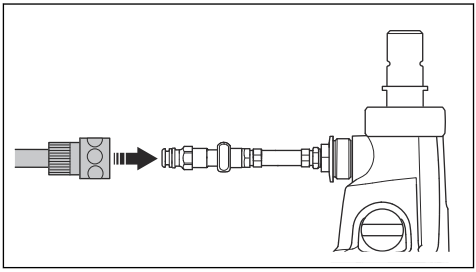

3. Откройте систему подачи воды и отрегулируйте расход с помощью клапана. Установите такое давление воды, чтобы удалять все отходы из высверленного отверстия.

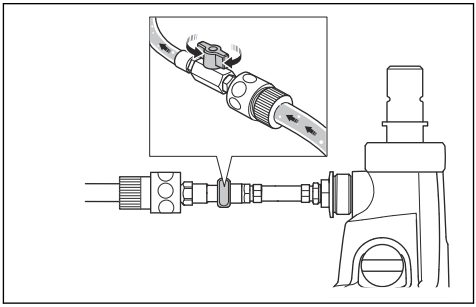

Уменьшение температуры двигателя

- Дайте изделию поработать без нагрузки в течение 2 минут, чтобы снизить температуру двигателя.

Переключение скоростей

ВНИМАНИЕ: Переключать скорости следует только после снижения скорости изделия или во время его остановки. Не прикладывайте большого усилия для переключения передач.

- Всегда выбирайте скорость, соответствующую диаметру коронки. См. паспортную табличку на устройстве или *Технические данные на стр. 121*.
- Поверните селектор редуктора, чтобы выбрать скорость.

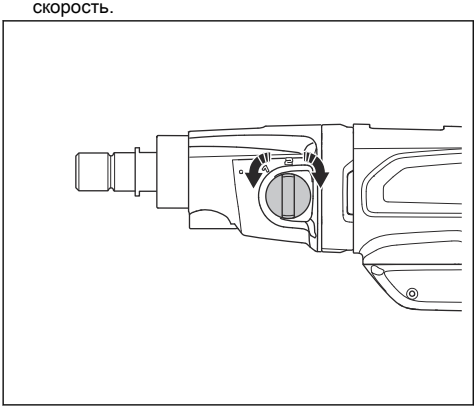

Использование кнопки блокировки курка

ПРЕДУПРЕЖДЕНИЕ: Используйте кнопку блокировки курка только при работе со стойкой для бурения.

- Нажмите на курок (A) и кнопку блокировки курка (B), чтобы заблокировать курок в положении запуска.

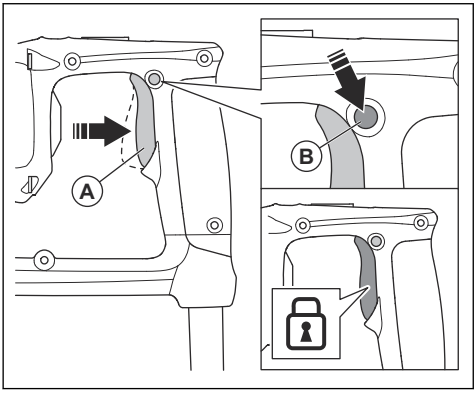

- Когда кнопка блокировки курка нажата, нажмите на курок (A), чтобы отключить его.

Снятие и установка коронки

Для снятия или установки коронки понадобятся коронка, входящий в комплект поставки гаечный ключ и водостойкая смазка.

ПРЕДУПРЕЖДЕНИЕ: Используйте защитные перчатки.

ПРЕДУПРЕЖДЕНИЕ: Дайте изделию остыть, прежде чем снимать коронку. Коронка и область вокруг нее очень сильно нагреваются во время работы.

ПРЕДУПРЕЖДЕНИЕ: Используйте только алмазные коронки, одобренные для вашего изделия. Для получения дополнительных сведений обратитесь к официальному дилеру Husqvarna.

1. Убедитесь, что изделие отсоединено от источника питания.
2. Заблокируйте ось шпинделя ключом.
3. Поверните коронку по часовой стрелке, чтобы снять ее.

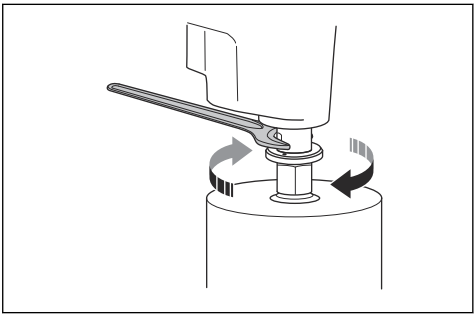

ВНИМАНИЕ: Запрещается ударять по изделию, чтобы снять коронку. Существует риск повреждения редуктора.

4. Нанесите на резьбу вала шпинделя водостойкую смазку.

5. Поверните коронку против часовой стрелки, чтобы установить ее. Полностью затяните.

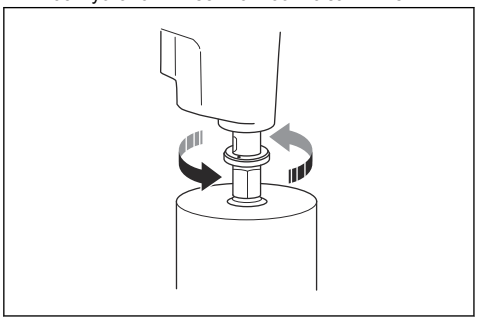

Запуск изделия

ПРЕДУПРЕЖДЕНИЕ: Убедитесь, что коронка свободно вращается. Вращение должно начинаться при запуске двигателя.

ПРЕДУПРЕЖДЕНИЕ: Если это первый запуск изделия за день, то обязательно выполните предварительную проверку устройства защитного отключения. См. *Проверка устройства защитного отключения (PRCD) на стр. 107*.

1. Нажмите кнопку RESET (Сброс) на устройстве защитного отключения (PRCD).

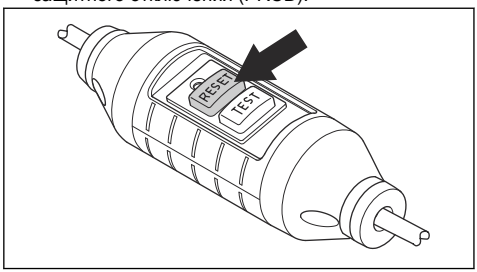

2. Установите селектор передач в нужное рабочее положение. См. *Переключение скоростей на стр. 111*.
3. Подготовьте изделие к мокрому или сухому бурению. См. раздел *Подготовка изделия к мокрому бурению на стр. 111* или *Подготовка изделия к сухому бурению на стр. 110*.
4. Нажмите и удерживайте главный выключатель.

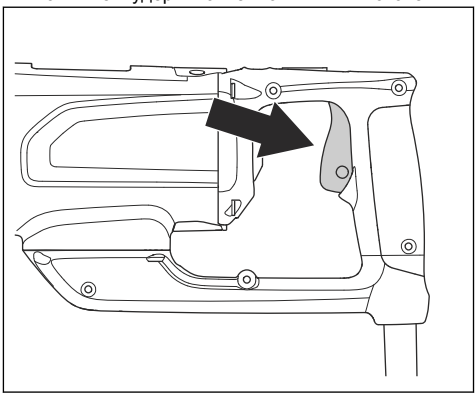

Эксплуатация изделия

ПРЕДУПРЕЖДЕНИЕ: Если сработало устройство защитного отключения (PRCD), извлеките коронку из отверстия, прежде чем нажать RESET (Сброс).

ПРЕДУПРЕЖДЕНИЕ: Бетонный керн, оставшийся в коронке при ее извлечении из отверстия, может представлять опасность.

ВНИМАНИЕ: Запрещается стучать посторонними предметами по коронке.

ВНИМАНИЕ: Не прикладывайте чрезмерное усилие. Это только замедляет работу и вызывает перегрузку двигателя.

1. Установите подходящую коронку. См. *Снятие и установка коронки на стр. 112*.
2. Запустите изделие. См. *Запуск изделия на стр. 113*.
3. Выполните одно из следующих действий.
   a) Перед выполнением мокрого бурения убедитесь, что водяной шланг подсоединен и система подачи воды открыта.

   ВНИМАНИЕ: Во время мокрого бурения важно, чтобы вода удаляла всю пыль. Если во время работы в отверстии остается пыль, увеличьте давление воды.

b) Перед выполнением сухого бурения убедитесь, что промышленный пылесос подсоединен и включен.

ВНИМАНИЕ: Во время сухого бурения важно, чтобы промышленный пылесос собирал всю пыль. Если во время работы в отверстии остается пыль, прекратите работу с изделием и проверьте промышленный пылесос.

4. Включите изделие курком:
   a) Нажмите на курок, чтобы коронка начала вращаться.
   b) Нажмите на курок, чтобы коронка прекратила вращаться.

Примечание: Если используется стойка для бурения, при необходимости нажмите кнопку блокировки курка. См. *Использование кнопки блокировки курка на стр. 112*.

5. Прежде чем коронка коснется поверхности, увеличьте частоту вращения двигателя до максимальной.
6. Сначала прикладывайте небольшое давление, чтобы удержать коронку в правильном положении.
7. При бурении отверстий через железную арматуру используйте увеличенное начальное давление и более низкие обороты, чем в случае отсутствия арматуры.
8. По завершении извлеките коронку из отверстия.
9. Остановите изделие. См. *Остановка изделия на стр. 114*.

ПРЕДУПРЕЖДЕНИЕ: Во время мокрого бурения не отключайте подачу воды.

ПРЕДУПРЕЖДЕНИЕ: Во время сухого бурения не выключайте промышленный пылесос.

10. После сухого бурения слегка постучите по коронке гаечным ключом, чтобы удалить пыль из коронки.
11. Если удаление керна затруднено, выполните следующие действия:
    a) Опустите коронку открытым концом на землю.
    b) Отсоедините водяной шланг или шланг промышленного пылесоса.
    c) Медленно извлеките керн из коронки.
12. Удалите пыль из коронки с помощью водяного шланга или промышленного пылесоса.

Остановка изделия

ПРЕДУПРЕЖДЕНИЕ: Коронка продолжает вращаться в течение некоторого времени после остановки двигателя. Ни в коем случае не пытайтесь остановить коронку руками. Это может привести к травмам.

1. Чтобы остановить изделие, отпустите курок.

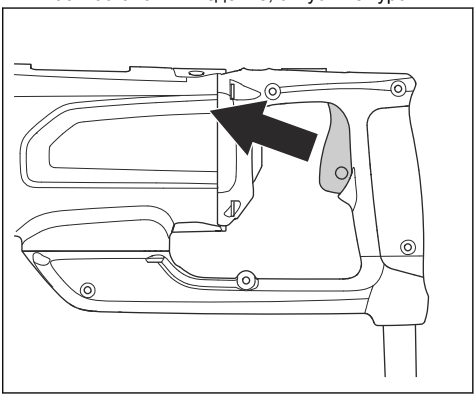

2. Дождитесь полной остановки коронки.
3. Если выполнялось мокрое бурение, сделайте следующее:
   a) Отключите подачу воды.
   b) Снимите бурильную коронку. См. *Снятие и установка коронки на стр. 112*.
4. Если выполнялось сухое бурение, сделайте следующее:
   a) Снимите бурильную коронку. См. *Снятие и установка коронки на стр. 112*.

ПРЕДУПРЕЖДЕНИЕ: Убедитесь, что промышленный пылесос подсоединен к изделию и включен.

   b) Выключите промышленный пылесос.
5. Отсоедините изделие от источника питания.

Сброс защиты двигателя от перегрузки

1. Остановите изделие. См. раздел *Остановка изделия на стр. 114*.
2. Устраните засор из коронки.
3. Запустите изделие. См. раздел *Запуск изделия на стр. 113*.

Техническое обслуживание

Введение

ПРЕДУПРЕЖДЕНИЕ: Перед техническим обслуживанием изделия внимательно изучите раздел техники безопасности.

ПРЕДУПРЕЖДЕНИЕ: Во избежание травм перед выполнением технического обслуживания отсоедините шнур питания.

График технического обслуживания

* = общее техобслуживание, выполняемое оператором. Инструкции не приведены в данном руководстве по эксплуатации.

X = инструкции приведены в данном руководстве по эксплуатации.

O = Обратитесь в сервисный центр Husqvarna.

Техническое обслуживание	Перед каждым использованием	После каждого использования	Ежедневно	После первых 100 ч	Каждые 100 ч
Убедитесь, что подвижные детали работают правильно и перемещаются свободно.	*				
Убедитесь, что режущий инструмент острый и чистый.	*				
Убедитесь, что устройство защитного отключения исправно (PRCD).[13]	X				
Проверьте шнур питания, другие кабели и вилку на наличие повреждений.	*	*			
Убедитесь, что рукоятки и поверхности для удержания инструмента сухие и очищены от загрязнений, масла и смазки.	*	*			
Убедитесь, что изделие очищено от загрязнений.	X	X			
Осмотрите уплотнения вала на наличие повреждений/утечек воды.		X			
Проверьте затяжку гаек и винтов.			*		
Проверьте исправность работы главного выключателя.			X		
Замените трансмиссионное масло.				O	
Проверьте угольные щетки на наличие повреждений.					X

Очистка изделия

ВНИМАНИЕ: Убедитесь, что в двигатель или редуктор не попадает вода.

ВНИМАНИЕ: Не используйте проточную воду для очистки изделия.

- Воспользуйтесь сухой или влажной тканью.

[13] Неприменимо для типа 100–120 В, реализуемого в Великобритании и Ирландии. См. *Портативное устройство защитного отключения (PRCD) на стр. 106*.

- Удалите засоры из всех воздухозаборников. Забитый воздухозаборник снижает производительность изделия и может привести к перегреву двигателя.
- Очистите и смажьте резьбу вала шпинделя.

Обслуживание алмазной коронки

- Следите за тем, чтобы алмазные сегменты инструмента были острыми. Заточите затупившиеся алмазные сегменты шлифовальным камнем SiC.
- Убедитесь в отсутствии вибрации на коронке. При наличии вибрации в коронке алмазные сегменты могут ослабнуть.
- Убедитесь, что алмазные сегменты имеют достаточно большой размер относительно внутреннего и наружного диаметра цилиндра коронки.
- Смажьте резьбу коронки водостойкой смазкой. Это упростит снятие инструмента.
- Убедитесь, что радиальное биение алмазных сегментов коронки не превышает 1 мм.

Замена редукторного масла

ВНИМАНИЕ: При наличии утечки редукторного масла остановите изделие и обратитесь в авторизованный сервисный центр. Если уровень редукторного масла слишком низкий, это может привести к повреждению редуктора.

- Обратитесь в авторизованный сервисный центр Husqvarna для замены масла в редукторе.

Проверки подключения системы подачи воды

ВНИМАНИЕ: В случае утечки воды через кольцо соединения подачи воды необходимо немедленно заменить уплотнения вала.

- Обратитесь в авторизованный сервисный центр Husqvarna для проведения ремонта соединения подачи воды.

Проверка угольных щеток

1. Отсоедините изделие от источника питания.
2. Выверните винт и снимите смотровую крышку.

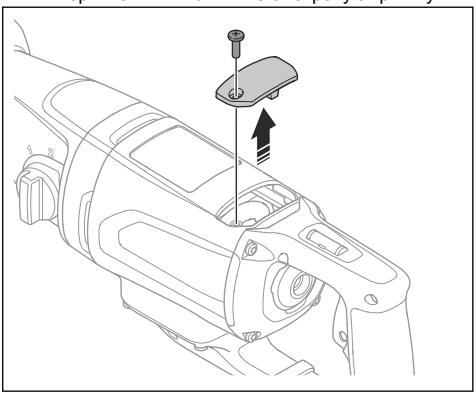

3. Отведите пружинный фиксатор щетки (A) в сторону. Убедитесь, что он удерживается на месте краем держателя угольной щетки.

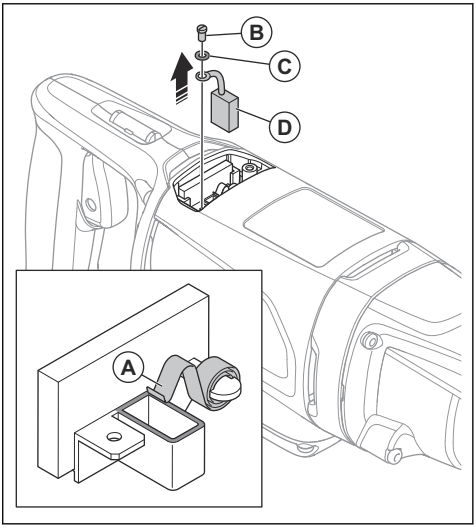

4. Выверните винт (B) и снимите шайбу (C).
5. Извлеките угольную щетку (D).
6. Очистите держатель угольной щетки сжатым воздухом или щеткой.
7. Очистите угольную щетку сжатым воздухом или щеткой.
8. Проверьте угольную щетку. Замените, если она повреждена или изношена. См. *Замена угольных щеток на стр. 117*.

9. Установите угольную щетку (E) в держатель угольной щетки.

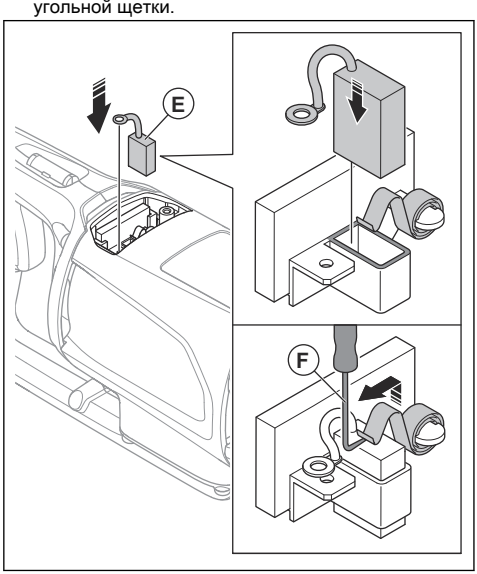

10. С помощью съемника (F) поднимите пружинный фиксатор щетки в правильное положение.

11. Установите соединение угольной щетки (G), шайбу (H) и винт (I).

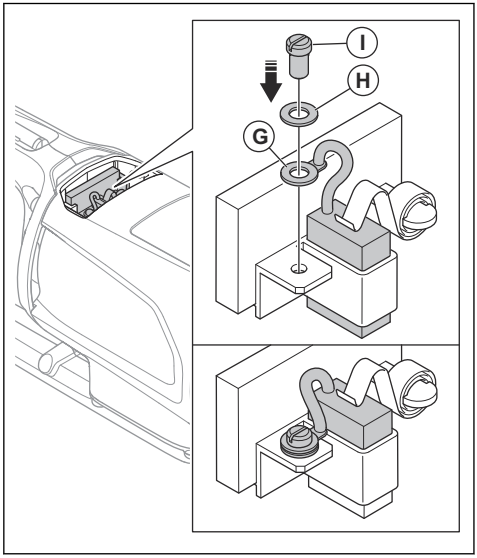

12. Установите винт и смотровую крышку.

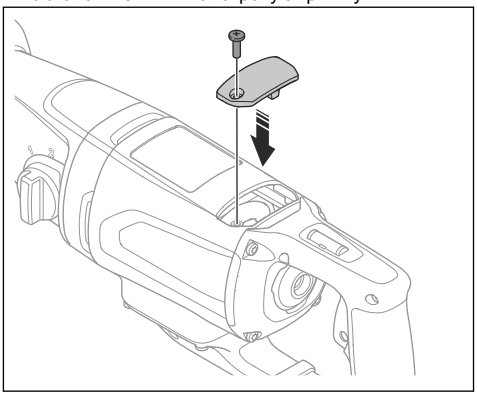

13. Выполните эту же процедуру для угольной щеткой на противоположной стороне изделия.

Замена угольных щеток

1. Снимите угольную щетку. См. *Проверка угольных щеток на стр. 116*.
2. Установите новую угольную щетку. См. *Проверка угольных щеток на стр. 116*.
3. Дайте изделию поработать на холостом ходу в течение 10 минут.

График процедур по поиску и устранению неисправностей

Если вы не нашли решение своей проблемы в данном руководстве по эксплуатации, обратитесь в официальный сервисный центр Husqvarna.

Проблема	Необходимые действия	Возможная причина	Решение
Изделие не запускается при нажатии на главный выключатель.	Отпустите главный выключатель.	Если на устройстве защитного отключения горит красный индикатор (PRCD), значит, питание не подается.	Нажмите кнопку RESET (Сброс) на устройстве защитного отключения (PRCD). Если устройство защитного отключения (PRCD) снова прерывает подачу питания, обратитесь в официальный сервисный центр Husqvarna.
Изделие останавливается.		Неисправность связана с источником питания. Питание отключено функцией Elgard™.	Проверьте источник питания.
		Бурильная коронка заблокирована. Питание отключено функцией Elgard™.	Поверните коронку вправо и влево с помощью гаечного ключа. Осторожно извлеките изделие из отверстия.
		Слишком высокая нагрузка приводит к перегрузке двигателя. Питание отключено функцией Elgard™.	Убедитесь, что коронка легко поворачивается в отверстии.
		Если на устройстве защитного отключения горит красный индикатор (PRCD), значит, питание не подается.	Нажмите кнопку RESET (Сброс) на устройстве защитного отключения (PRCD). Если устройство защитного отключения (PRCD) снова прерывает подачу питания, обратитесь в официальный сервисный центр Husqvarna.
Изделие не углубляется в поверхность. Скорость снижается, и изделие останавливается.		Алмазные сегменты затупились.	Заточите алмазные сегменты шлифовальным камнем SiC.
Во время работы вокруг отверстия скапливаются нежелательные материалы.		Слишком низкое давление воды.	Увеличьте давление воды. См. *Технические данные на стр. 121*.
Алмазные сегменты на коронке выходят из гнезд.		Сильная вибрация во время работы.	Следите за правильным приложением нагрузки при работе с изделием.
Утечка трансмиссионного масла.		Уплотнения изношены и подлежат замене.	Обратитесь в официальный сервисный центр Husqvarna.
Утечка воды через отверстие в соединительном кольце системы подачи воды.		Повреждены уплотнения вала.	Обратитесь в официальный сервисный центр Husqvarna. Используйте только чистую воду.

Проблема	Необходимые действия	Возможная причина	Решение
Изделие работает рывками.	Уменьшите усилие.	Слишком высокая нагрузка приводит к перегрузке двигателя.	При бурении прикладывайте меньшее усилие.

Транспортировка, хранение и утилизация

Транспортировка и хранение

- Перед транспортировкой или хранением изделия извлеките вилку из розетки.
- Перед транспортировкой или хранением изделия снимите сверлильную коронку. Это позволит предотвратить повреждение изделия и сверлильных коронок.
- Храните изделие в запертом помещении для предотвращения доступа к изделию детей или посторонних лиц.
- Храните изделие в сухом и защищенном от низких температур месте.
- Надежно закрепите изделие на время транспортировки для предотвращения повреждений или аварий.

Утилизация изделия

Этот символ указывает на то, что данное изделие не подлежит утилизации в качестве бытовых отходов. Изделие необходимо передать в местный центр сбора и переработки электрического и электронного оборудования. Таким образом будет обеспечено надлежащее обращение с отходами по окончании срока службы.

Для получения информации обратитесь в местные органы власти, местные службы по утилизации отходов, к дилеру или в сервисный центр Husqvarna.

Из-за потенциального наличия опасных веществ неправильная утилизация может нанести вред окружающей среде и здоровью людей.

Технические данные

Двигатель		
Электродвигатель	Однофазный	
Номинальное напряжение, В	100–120, 110, 220–240	
Номинальная мощность, Вт	2000	
Номинальная выходная мощность, Вт	1340	
Номинальная частота, Гц	50–60	
Номинальная сила тока, А		
100–120 В (США, Япония)	15	
100–120 В (Великобритания, Ирландия)	19	
220–240 В	9,3	
Сила тока устройства защитного отключения (PRCD), мА		
100–120 В (США, Япония)	6	
220–240 В	10	
Бурильная коронка		
Макс. диаметр отверстия в бетоне, мм / дюйм	80 / 3,1	
Мин. диаметр отверстия в бетоне, мм / дюйм	30 / 1,2	
Вес, кг / фунт	6,4 / 14,1	
Водяное охлаждение		
Муфта подачи воды	Gardena/Geka	
Максимальное давление воды, бар	3	
Подсоединение инструмента		
Резьба шпинделя, JP/SE/RoW	A-Rod/CRI 28/1 1/4", G 1/2"	
Эксплуатационные данные		
Передача	1	2
Частота вращения шпинделя, холостой ход, полная нагрузка, об/мин	800	1700
Частота вращения шпинделя, холостой ход, без нагрузки, об/мин	1250	2600
Диаметр отверстия в бетоне, мм / дюйм	50–80 / 2,4–3,1	30–60 / 1,2–2,4
Рекомендуемый расход воды, л/мин	1,7–2,4	1,1–1,6

Уровни шума и вибрации

Примечание: Заявленное суммарное значение вибрации и заявленные значения излучения шума измерены в соответствии со стандартным методом испытания и могут использоваться для сравнения одного инструмента с другим. Заявленное суммарное значение вибрации и заявленные значения шумового излучения также могут использоваться для предварительной оценки воздействия.

Излучение шума [14]	
Уровень звукового давления, дБ(A)	92
Уровень мощности звука, L_{WA}, дБ(A)	100
Уровни вибрации при бурении бетона, $a_{h,DD}$ [15]	
На основной рукоятке, м/с^2	4,1
На дополнительной рукоятке, м/с^2	2,6

Встроенные функции подключения

Примечание: Этот раздел относится только к изделиям со встроенными функциями подключения.

Радиодиапазон, технология BLE	
Диапазоны частот для инструмента, ГГц	2,402-2,480
Максимальная мощность передаваемых радиочастот, дБм/мВт	4 / 2,5

Принадлежности

Рекомендуемая мощность пылеуловителя

В технических данных промышленных пылесосов не описывается фактическая производительность различных моделей с течением времени. Информацию об изделиях Husqvarna см. на сайте www.husqvarnacp.com.

Мин. расход воздуха в турбине, м^3/ч / куб. фут/мин	240 / 141
Мин. вакуум, кПа / фунт/кв. дюйм	22 / 3,6
Насадка промышленного пылесоса, мм / дюйм	51 / 2

[14] Излучение шума в окружающую среду, измеренное как уровень звукового давления в соответствии с EN 62841-2-1. Ожидаемая погрешность измерений 5 дБ(A).

[15] Уровень вибрации в соответствии с EN 62841-2-1. Указанные данные об уровне вибрации имеют типичный статистический разброс (стандартное отклонение) 1,5 м/с^2

Авторизованный сервисный центр

Чтобы найти ближайший авторизованный сервисный центр Husqvarna Construction Products, посетите веб-сайт www.husqvarnacp.com.

Декларация соответствия требованиям ЕС

Компания **Husqvarna AB**, SE-561 82 Huskvarna, Швеция, тел.: +46-36-146500, под свою исключительную ответственность заявляет, что изделие:

Описание	**Ручная установка алмазного бурения**
Марка	Husqvarna
Тип / Модель	DM 200
Идентификация	Серийные номера начиная с 2025 года и далее

полностью соответствует следующим директивам и нормативам ЕС:

Директива/Норматив	**Описание**
2006/42/EC	"О механическом оборудовании"
2014/53/EU	"О радиооборудовании"
2011/65/EU	"Об ограничении содержания вредных веществ"

а также требованиям следующих согласованных стандартов и/или технических регламентов:

EN ISO 12100:2010

EN 62841-2-1:2018/A1:2022

EN 55014-1:2017

EN 61000-3-2:2014

EN 61000-3-3:2013

ETSI EN 301 489-1 V2.2.3

ETSI EN 301 489-3 V2.1.1

ETSI EN 301 489-17 V3.1.1

EN IEC 63000:2018

Partille, 2025-08-06

Маттиас Холмдаль (Mattias Holmdahl)

Старший руководитель отдела разработок, легкое оборудование

Husqvarna AB, подразделение строительной техники

Ответственный за техническую документацию

Дистрибьютор: ООО "Хускварна", 141400, Московская область, г. Химки, ул. Ленинградска, вл. 39, стр. 6, "Химки Бизнес Парк", зд. II, этаж 4. Тел. (495) 797 26 70 www.husqvarna.ru

Зарегистрированные товарные знаки

Словесный знак *Bluetooth®* и логотипы являются зарегистрированными товарными знаками, принадлежащими компании *Bluetooth SIG, inc.* . Любое использование этих знаков компанией Husqvarna регулируется лицензионным соглашением.

Husqvarna®

www.husqvarnaconstruction.com

Originaaljuhend
Originalios instrukcijos
Lietošanas pamācība

Oryginalne instrukcje
Оригинальные инструкции

FR

1144917-40

2025-12-05