Autogrinder 8 D

RO	Instrucțiuni de utilizare	2-61
TR	Kullanım kılavuzu	62-120
UK	Посібник користувача	121-184

CUPRINS

Introducere....2
Siguranță.... 9
Funcționare....16
Întreținere....35
Depanare....42
Transportul, depozitarea și eliminarea....51
Date tehnice....55
Declarație de conformitate....60
Open Source....61

Introducere

Responsabilitatea proprietarului

AVERTISMENT: Utilizarea acestui produs poate genera praf de siliciu (siliciul este o componentă de bază a nisipului, cuarțului, argilei de cărămizi, granitului și a numeroase alte minerale și roci). Expunerea la cantități excesive de praf de siliciu poate provoca boli respiratorii, cum ar fi bronșita cronică, silicoza și fibroza pulmonară, aceste boli putând fi fatale. Pentru a reduce expunerea la praful de siliciu, Husqvarna recomandă diverse opțiuni, cum ar fi:

Utilizarea apei pentru a fixa praful în timpul tăierii sau șlefuirii.

Utilizarea unui sistem de extragere a prafului în combinație cu unealta de tăiere sau șlefuire.

Utilizarea unui sistem de purificare a aerului în combinație cu extractorul de praf.

Utilizarea unei măști de protecție adecvate în funcție de materialul tăiat sau măcinat.

Cerințele privind echipamentul individual de protecție legate de praful de siliciu sau alte substanțe inhalabile pot varia în funcție de legile și reglementările locale și naționale. Consultați aceste legi și reglementări pentru a stabili limitele de expunere permise, precum și cerințele privind echipamentul individual de protecție. Utilizați întotdeauna practici adecvate și echipament individual de protecție pentru a reduce expunerea.

Descrierea produsului

Acest produs este o mașină pentru șlefuit pardoseli care funcționează autonom pentru suprafețe cu duritate diferită. Produsul poate funcționa în modul automat sau cu ajutorul telecomenzii. Produsul asigură performanțe optime pentru diferite cerințe de șlefuire a pardoselilor.

Destinația produsului

Produsul se utilizează pentru șlefuirea suprafețelor din materiale cu duritate diferită, precum piatră naturală, mozaic și beton. De asemenea, utilizați produsul pentru a șlefui materiale de acoperire, cum ar fi rășină epoxidică și adeziv. Finisajul suprafeței poate fi rugos sau neted. Produsul poate fi utilizat pentru șlefuirea uscată și umedă. Nu utilizați produsul pentru alte operațiuni.

Această mașină este proiectată să funcționeze într-un interval de temperaturi cuprins între, de exemplu, -10 °C și 40 °C. Componentele utilizate în această mașină sunt concepute să funcționeze optim în acest interval. Utilizarea mașinii în afara acestui interval de temperaturi poate duce la reducerea performanței sau la deteriorarea componentelor.

Produsul este folosit în operațiuni comerciale, de operatori profesioniști instruiți.

Prezentarea generală a produsului, partea dreaptă

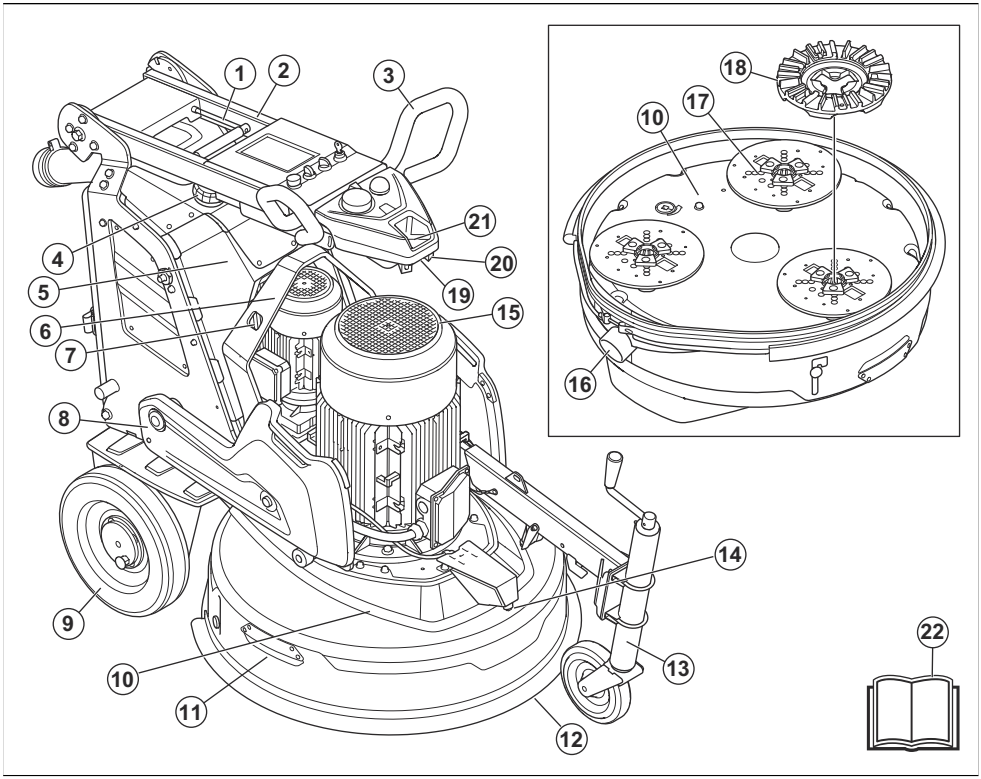

1. Manetă de blocare pentru reglarea mânerului
2. Mâner
3. Mâner
4. Rezervorul de apă
5. Incintă electrică
6. Ochi de ridicare
7. Găuri pentru curele de ridicare
8. Greutăți
9. Roată
10. Cap de șlefuire
11. Capac flotant
12. Senzor
13. Roată de susținere
14. Duză de pulverizare
15. Motor cap de șlefuire
16. Conexiune pentru extractorul de praf
17. Suport de șlefuitor
18. Suport de unelte
19. LIDAR
20. Oglindă
21. Ecran frontal
22. Manual de utilizare

Prezentarea generală a produsului, partea stângă

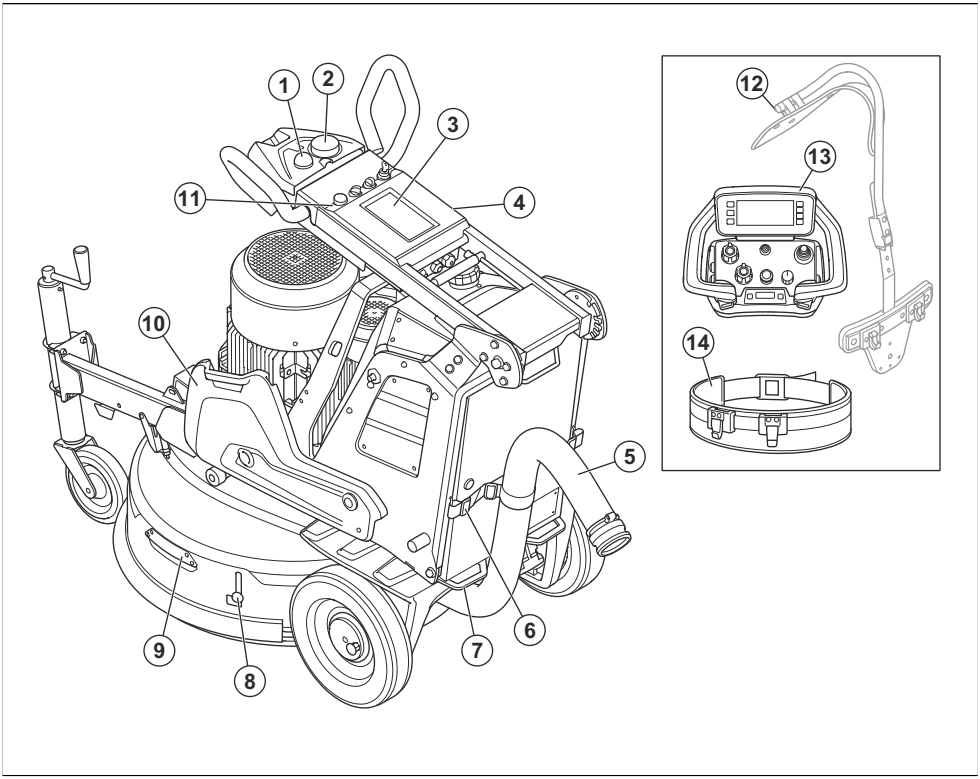

1. Indicator luminos de stare, consultați *Indicații prin culorile indicatorului de stare la pagina 5*
2. Antenă de conectivitate
3. Ecran tactil, consultați *Prezentare generală a ecranului tactil la pagina 5*
4. Încărcător de acumulatori
5. Conexiune pentru extractorul de praf
6. Dispozitiv de suspendare pentru furtunul extractorului de praf și cablul de alimentare
7. Punct de ancorare
8. Piedică pentru transport capac flotant
9. Mâner capac flotant
10. Greutăți
11. Panoul de control, consultați *Prezentare generală a panoului de control la pagina 5*
12. Ham pentru telecomandă (accesoriu)
13. Telecomandă, consultați *Prezentare generală a telecomenzii la pagina 6*
14. Curea

Prezentare generală a panoului de control

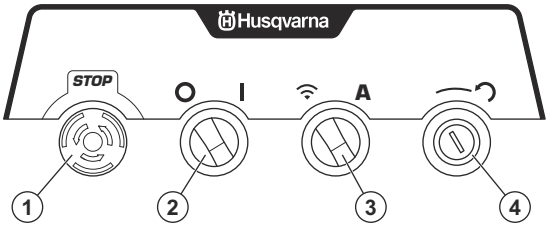

1. Buton de oprire de urgență
2. Întrerupător de pornire/oprire principal
3. Telecomandă/comutator de mod automat
4. Cheie de resetare

Prezentare generală a ecranului tactil

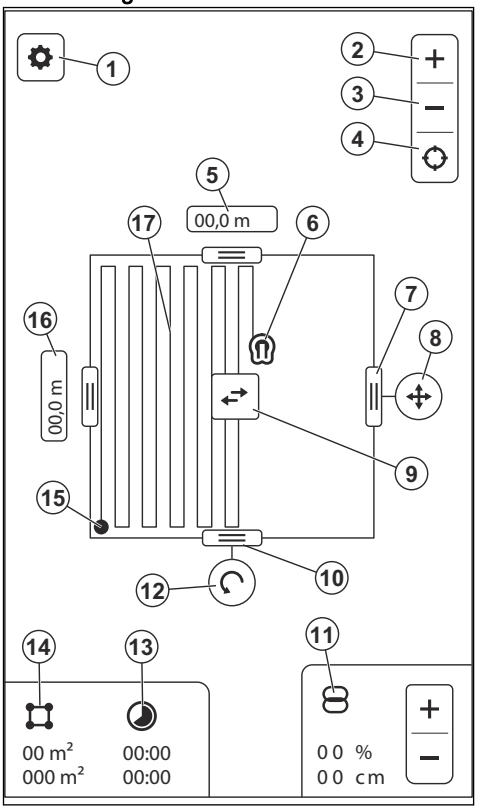

1. Meniul Setări, consultați *Meniul Setări la pagina 25*
2. Mărire
3. Micșorare
4. Funcția de navigare, consultați *Funcția de navigare la pagina 25*
5. Lățimea zonei de lucru
6. Pictograma produsului
7. Bara pentru reglarea lățimii zonei de lucru, consultați *Reglarea zonei de lucru la pagina 25*
8. Pictogramă pentru mutarea zonei de lucru
9. Pictogramă pentru ajustarea căii de operare
10. Bara pentru reglarea înălțimii zonei de lucru, consultați *Reglarea zonei de lucru la pagina 25*
11. Setări pentru suprapunere
12. Pictogramă pentru rotirea zonei de lucru
13. Indicator pentru timpul de lucru
14. Dimensiunile zonei de lucru
15. Punctul final al operațiunii
16. Înălțimea zonei de lucru
17. Calea de operare

Indicații prin culorile indicatorului de stare

Sunt disponibile 3 indicații prin culorile indicatorului de stare:

- Turcoaz: Se referă la transportul sau funcționarea produsului în modul automat.
- Galben: Se referă la transportul sau funcționarea produsului cu telecomanda.
- Galben intermitent: Se referă la eroarea din modul automat sau cu telecomandă.

Indicații prin culori pe ecranul frontal

Există 3 culori pentru ecran frontal:

- Verde: Puteți începe operațiunea.
- Roșu: Există riscul de coliziune. Eliminați obstacolele pentru a opera produsul.
- Galben: Curățați modulul LIDAR. Consultați *Curățarea modulului LIDAR la pagina 37*.

Prezentare generală a telecomenzii

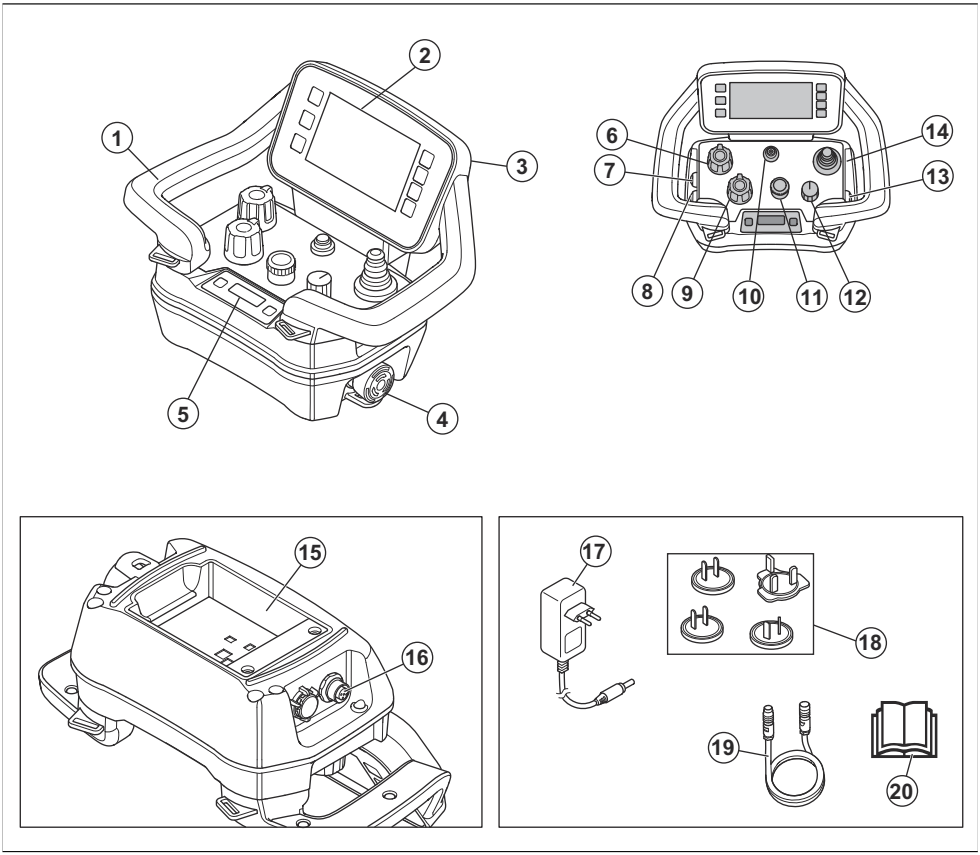

1. Mâner
2. Afișaj HMI
3. Conector pentru cablul USB
4. Buton de oprire a utilajului
5. Afișaj central de informare
6. Potențiometru pentru viteza și sensul de rotație ale capului de șlefuit
7. Buton de pornire/oprire pentru pulverizare
8. Buton de pornire/oprire pentru oscilare
9. Potențiometru pentru viteza și sensul de rotație, discul de șlefuit
10. Buton ON/OFF (pornire/oprire) pentru telecomandă
11. Codificator
12. Comutator de oprire/transport/șlefuire
13. Buton ON/OFF pentru extractorul de praf
14. Joystick
15. Suport baterie
16. Conector pentru cablul de magistrală CAN
17. Adaptor c.a./c.c. pentru încărcătorul de acumulatori
18. Prize pentru diferite piețe
19. Cablu pentru magistrala CAN (accesoriu)
20. Manual de utilizare

Prezentarea generală a interfeței om-mașină de pe telecomandă

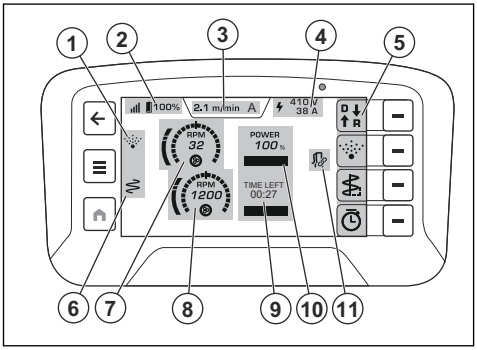

1. Pictogramă de pulverizare
2. Indicație pentru nivelul acumulatorului
3. Filă mod de funcționare
4. Valori de tensiune și curent
5. Bară de acțiuni rapide
6. Pictogramă oscilație
7. Viteză de rotație, cap de șlefuire\
8. Viteză de rotație, disc pentru șlefuit
9. Indicație timp
10. Gama de putere, consultați *Gamă de putere la pagina 30*
11. Pictograma extractorului de praf

Simbolurile de pe produs

AVERTISMENT: Acest produs poate să fie periculos și să cauzeze vătămări corporale grave sau decesul operatorului sau al altor persoane. Aveți grijă să utilizați corect produsul.

Citiți cu atenție manualul și familiarizați-vă cu instrucțiunile înainte de a utiliza acest produs.

Utilizați protecție pentru auz, ochelari de protecție și echipament de protecție respiratorie. Consultați *Echipament individual de protecție la pagina 10*.

Praful poate cauza probleme de sănătate. Utilizați echipament de protecție respiratorie aprobat. Asigurați-vă întotdeauna că există un flux de aer adecvat.

Ridicați întotdeauna produsul de ochiul de ridicare.

Utilizați găurile pentru curelele de ancorare pentru a fixa produsul pe un vehicul de transport.

Simbolul înseamnă că produsul nu poate fi tratat ca reziduu menajer, pentru mai multe informații, consultați *Eliminarea la deșeuri la pagina 54*.

Acest produs respectă directivele CE aplicabile.

Nivelul emisiilor de zgomot în mediul înconjurător este conform cu directivele și cu reglementările din UE și UK. Nivelul de putere sonoră garantat al produsului este specificat în *Date tehnice la pagina 55*.

Nota: Alte simboluri/autocolante de pe produs se referă la cerințe de certificare specifice pentru anumite piețe.

Plăcuță de identificare

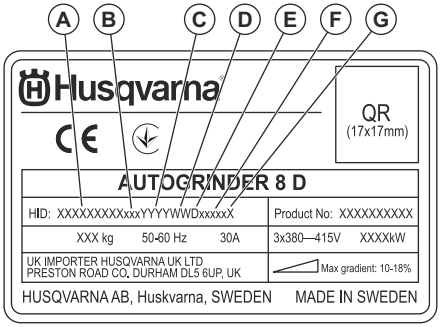

1. Identificatorul Husqvarna (HID) este compus din:
   - Număr articol (A)
   - Codul fabricii (B)
   - Anul (C)
   - Săptămâna (D)
   - Ziua din săptămână (E)
   - Număr individual (F)
   - Număr de control (G)
2. Cod produs

Simbolurile de pe panoul de control și telecomandă

Oprirea de urgență.

Funcționarea cu telecomandă este activată.

Produsul este pornit și îl puteți reseta.

Capul de șlefuire este pornit.

Viteză și sens de rotație, cap de șlefuire.

Viteză și sens de rotație, disc pentru șlefuit.

Viteză maximă.

Lent.

Simboluri în bara superioară a interfeței om-mașină a telecomenzii

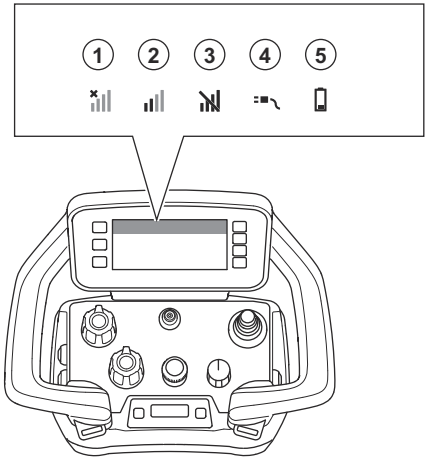

Poziție	Funcție
1	Niciun semnal radio. Nicio conexiune cu produsul.
2	Intensitatea semnalului buclei.
3	Semnalul radio este blocat.
4	Cablu de magistrală CAN este atașat între produs și telecomandă.
5	Nivelul de încărcare. Când simbolul acumulatorului este galben, nivelul de încărcare este de 11-20%. Când simbolul acumulatorului este roșu, nivelul de încărcare este sub 10%.

Simboluri în fila Mod de funcționare de pe interfața om-mașină a telecomenzii

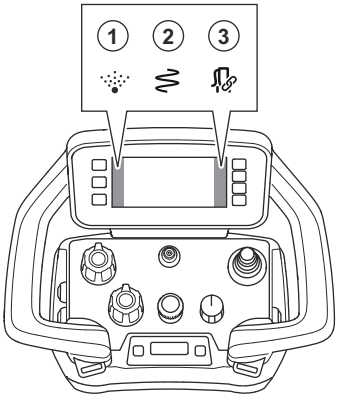

Poziție	Funcție
1	Funcția de pulverizare este activată.
2	Funcția de oscilare este activată.
3	Extractorul de praf este conectat și pornit.

Deteriorarea produsului

Nu suntem responsabili pentru deteriorarea produsului dacă:

- produsul este reparat necorespunzător;
- produsul este reparat cu piese care nu provin de la producător sau care nu sunt aprobate de acesta;
- produsul are un accesoriu care nu provine de la producător sau care nu este aprobat de acesta;
- produsul nu este reparat la un centru de service omologat sau de o autoritate omologată;

Digital services

Digital services sunt activate cu acest utilaj. Pentru mai multe informații despre ofertele disponibile, contactați reprezentantul Husqvarna.

Siguranță

Definiții privind siguranța

Avertismentele, atenționările și notele sunt utilizate pentru a desemna părți foarte importante din manual.

AVERTISMENT: Se utilizează dacă există risc de vătămare sau de deces pentru operator sau pentru trecători, în cazul în care instrucțiunile din manual nu sunt respectate.

ATENȚIE: Se utilizează dacă există un risc de deteriorare a produsului, a altor materiale sau a zonelor învecinate, dacă instrucțiunile din manual nu sunt respectate.

Nota: Se utilizează pentru a furniza mai multe informații care sunt necesare într-o situație dată.

Instrucțiuni generale de siguranță

AVERTISMENT: Înainte de a utiliza produsul, citiți instrucțiunile de avertizare de mai jos.

- Acest produs este o unealtă periculoasă dacă nu sunteți atent sau dacă utilizați produsul incorect. Acest produs poate cauza vătămări corporale grave sau decesul operatorului sau al altor persoane. Înainte de a utiliza produsul trebuie să citiți și să vă familiarizați cu conținutul acestui manual de utilizare.

- Acest produs nu este destinat utilizării de persoane (inclusiv copii) cu capacități fizice reduse, lipsite de experiență și de cunoștințe.
- Păstrați toate avertismentele și instrucțiunile.
- Respectați toate legile și reglementările aplicabile.
- Operatorul și angajatorul operatorului trebuie să cunoască și să prevină riscurile în timpul funcționării produsului.
- Nu permiteți nimănui să utilizeze produsul dacă nu a citit și nu a înțeles conținutul manualului de utilizare.
- Nu utilizați produsul decât dacă ați beneficiat de instruire înainte de utilizare. Asigurați-vă că toți operatorii sunt instruiți.
- Nu permiteți copiilor să utilizeze produsul.
- Permiteți numai persoanelor autorizate să utilizeze produsul.
- Operatorul este responsabil pentru accidentele suferite de alte persoane sau pentru pagubele materiale.
- Nu utilizați produsul atunci când sunteți obosit, bolnav sau dacă ați consumat alcool, droguri sau ați luat medicamente.
- Procedați întotdeauna cu atenție și folosiți-vă judecata.
- În timpul funcționării, acest produs produce un câmp electromagnetic. În anumite condiții, acest câmp poate interfera cu implanturile medicale active sau pasive. Pentru a scădea riscul de vătămări corporale grave sau deces, recomandăm persoanelor cu implanturi medicale să discute cu medicul și producătorul implantului medical înainte de a utiliza produsul.
- Păstrați produsul curat. Asigurați-vă că puteți citi clar semnele și autocolantele.
- Nu utilizați produsul dacă este deteriorat.
- Nu efectuați modificări asupra acestui produs.
- Nu utilizați produsul dacă este posibil ca alte persoane să-l fi modificat.

Instrucțiuni de siguranță pentru utilizare

AVERTISMENT: Înainte de a utiliza produsul, citiți instrucțiunile de avertizare de mai jos.

- Utilizați echipament individual de protecție. Consultați *Echipament individual de protecție la pagina 10*.
- Nu lăsați produsul nesupravegheat când este pornit.
- Deconectați întotdeauna cablul de alimentare înainte de a lăsa produsul nesupravegheat.
- Nu trageți furtunul extractorului de praf. Produsul poate să cadă și să provoace leziuni sau deteriorări.
- Capul de șlefuire trebuie să atingă suprafața când porniți produsul.
- Nu porniți produsul fără să fi instalat apărătoarea de praf. Apărătoarea de praf trebuie să se etanșeze complet între produs și pardoseală.
- Pentru a reduce riscul de accidentare prin cădere, nu vă apropiați picioarele de cablul magistralei BUS și de cablul de alimentare.
- Păstrați distanța de zonele în care produsul poate să provoace leziuni. Produsul poate să-și schimbe rapid poziția și să vă lovească.
- Dacă produsul nu funcționează corect, opriți motoarele.
- Asigurați-vă că hainele, părul lung și bijuteriile nu se pot prinde în piesele în mișcare.
- Asigurați-vă că sunteți într-o poziție sigură și stabilă în timpul operării.
- Nu operați produsul dacă nu puteți primi ajutor în caz de accident.
- Dacă produsul vibrează sau generează un nivelul de zgomot neobișnuit de mare, opriți-l imediat. Verificați dacă produsul nu este deteriorat. Reparați defecțiunile sau solicitați unui agent de service aprobat să le repare.
- Expunerea prelungită la vibrații poate duce la afecțiuni circulatorii sau la deteriorarea nervilor la persoanele cu circulație sanguină deficitară. Solicitați asistență medicală dacă experimentați simptome de expunere prelungită la vibrații. Printre aceste simptome se numără amorțeli, pierderea sensibilității tactile, furnicături, înțepături, durere, pierderea forței, modificările culorii sau ale aspectului pielii. Aceste simptome apar de obicei la degete, la mâini sau la încheieturi.
- Nu parcați produsul pe pantă. Dacă este necesar să parcați produsul pe o pantă, asigurați-vă că nu poate să se deplaseze sau să cadă. Există riscul de vătămare corporală și de deteriorare.
- Lucrați cu atenție sporită pe suprafețele înclinate. Produsul are o greutate ridicată și poate cauza vătămări corporale grave în cazul în care cade.
- Nu deplasați produsul pe pante abrupte. Consultați plăcuța de identificare de pe produs pentru informații despre unghiul maxim al pantei.
- Utilizați întotdeauna accesorii aprobate Husqvarna. Adresați-vă distribuitorului pentru informații suplimentare.
- Înainte de a lăsa produsul nesupravegheat, asigurați-vă că alimentarea cu energie electrică este oprită. Deconectați fișa de alimentare.
- Nu adăugați obiecte și piese suplimentare la produs. Nu modificați acest produs și nu îl utilizați dacă este posibil să fi fost modificat de către alte persoane.
- Dacă produsul se mișcă în mod neobișnuit, opriți-l imediat.

Echipament individual de protecție

AVERTISMENT: Înainte de a utiliza produsul, citiți instrucțiunile de avertizare de mai jos.

- Utilizați întotdeauna echipament de protecție personală aprobat în timpul funcționării.

Echipamentul de protecție individuală nu poate elimina riscul de rănire, dar poate reduce efectele unei răniri, în caz că se produce un accident. Cereți ajutorul reprezentantului de service pentru a alege echipamentul corect.

- În timp ce operați produsul, utilizați întotdeauna ochelari de protecție aprobați.
- Nu utilizați haine largi, grele și care nu sunt adecvate. Utilizați haine care vă permit să vă mișcați liber.
- Utilizați mănuși de protecție omologate, care asigură o prindere fermă și previn iritarea pielii.
- Purtați o cască de protecție omologată.
- În timp ce operați produsul, utilizați întotdeauna protecție pentru auz omologată. Zgomotul prelungit poate cauza pierderea auzului indusă de zgomot.
- Produsul produce praf și gaze care conțin substanțe chimice periculoase. Utilizați o protecție respiratorie omologată.
- Utilizați încălțăminte cu bombeuri din oțel și talpă antiderapantă.
- Asigurați-vă că aveți în apropiere o trusă de prim-ajutor.
- Pot apărea scântei atunci când utilizați produsul. Asigurați-vă că aveți în apropiere un stingător de incendiu.

Siguranța zonei de lucru

AVERTISMENT:

Asigurați zona de lucru pentru a preveni rănirea și daunele. Utilizați măsuri de siguranță, cum ar fi balustrade, bariere sau marcaje, pentru a delimita zonele sigure și a proteja personalul și obiectele, în special în apropierea marginilor unde produsul sau alte obiecte ar putea cădea.

- În timpul funcționării, țineți trecătorii la distanță de zona indicată în ilustrația de mai jos. Operatorul trebuie să fie foarte atent în această zonă, în timpul funcționării.

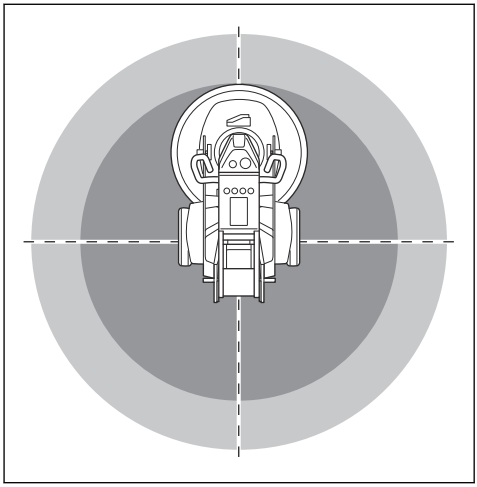

- Asigurați-vă că numai persoanele autorizate se află în zona de lucru.
- Nu utilizați produsul pe ceață, ploaie, vânt puternic, vreme rece, pericol de descărcări electrice sau alte condiții meteo nefavorabile. Utilizarea produsului în condiții de vreme rea sau în locuri umede poate avea efect negativ asupra vigilenței dvs. Vremea rea poate provoca condiții periculoase de lucru.
- Verificați dacă există persoane, obiecte și situații care pot împiedica funcționarea în siguranță a produsului. Luați măsurile necesare.
- Produsul poate fi controlat printr-o telecomandă pentru distanțe lungi. Nu utilizați produsul decât dacă aveți o vizibilitate bună asupra lui și a zonelor sale de risc. Delimitați zona de lucru cu un cordon pentru a preveni vătămarea corporală a celor din preajmă.
- Mențineți zona de lucru iluminată suficient.
- Nu utilizați produsul în zonele în care pot surveni incendii sau explozii.

Siguranța privind echipamentele electrice

AVERTISMENT: Există întotdeauna un pericol de electrocutare de la produsele electrice. Nu folosiți produsul în condiții meteorologice nefavorabile. Nu atingeți paratrăsnete și obiectele metalice. Pentru a preveni vătămările corporale, utilizați întotdeauna produsul așa cum se indică în acest manual de utilizare.

AVERTISMENT: Utilizați întotdeauna o sursă de alimentare cu RCD (dispozitiv de protecție împotriva curentului rezidual). Un dispozitiv RCD reduce pericolul de electrocutare.

AVERTISMENT: Tensiune înaltă. Există piese neprotejate în generator. Deconectați întotdeauna fișa de alimentare și așteptați 15 minute înainte de a deschide ușa cutiei electrice.

ATENȚIE: Alimentarea cu energie de la produs sau generator trebuie să fie suficientă și constantă pentru a asigura funcționarea fără probleme a motorului. Tensiunea incorectă provoacă creșterea consumului de energie și a temperaturii motorului până la declanșarea circuitului de siguranță. Dimensiunea cablului de alimentare trebuie să fie conform cu reglementările naționale și locale. Dimensiunea prizei de perete trebuie să corespundă amperajului pentru priza electrică și cablul prelungitor al produsului.

Dacă rețeaua electrică are o rezistență mai mare de sistem, poate apărea o cădere de tensiune scurtă la pornirea produsului. Acest fenomen poate afecta funcționarea altor produse, de exemplu, luminile pâlpâie.

ATENȚIE: Atașați cablul prelungitor împreună cu furtunul extractorului de praf pentru a reduce riscul ca prelungitorul să ajungă sub capul de șlefuire.

- Asigurați-vă că tensiunea sursei de alimentare, a siguranței sale și a rețelei de alimentare corespunde tensiunii indicate pe plăcuța de identificare a produsului.
- Opriți întotdeauna produsul înainte de a deconecta ștecărul.
- Nu utilizați produsul dacă ștecărul sau cablul de alimentare sunt deteriorate. Duceți-l la un centru de service autorizat pentru reparații. Un cablu de alimentare deteriorat poate cauza vătămări corporale grave și deces.
- Utilizați corect cablul de alimentare. Nu utilizați cablul de alimentare pentru a deplasa, a trage sau a deconecta produsul. Trageți fișa de alimentare pentru a deconecta cablul de alimentare. Nu trageți de cablul de alimentare.
- Nu utilizați produsul în apă adâncă în care echipamentele electrice ale produsului se pot uda. Echipamentele se pot deteriora și produsul poate fi pus sub tensiune și poate cauza vătămări corporale.
- Nu introduceți în produs mai multă umiditate în afară de apa furnizată de sistemul de apă. Nu lăsați produsul în ploaie. Apa care intră în produs sporește pericolul de electrocutare.
- Deconectați întotdeauna cablul de alimentare înainte să conectați sau să deconectați conexiunea pentru cablul motorului și incinta electrică.
- Nu îndreptați duza de pulverizare a produsului către cabluri sau componente electrice.

Cabluri prelungitoare

- Utilizați doar cabluri prelungitoare omologate suficient de lungi.
- Valoarea nominală de pe cablul prelungitor trebuie să fie aceeași sau mai mare decât cea indicată pe plăcuța de identificare a produsului.
- Utilizați cabluri prelungitoare cu împământare.
- Când utilizați produsul în aer liber, utilizați un cablu prelungitor care este adecvat pentru utilizare în exterior. Astfel reduceți riscul de electrocutare.
- Mențineți conexiunea cablului prelungitor uscată și ridicată de pe sol.
- Nu apropiați cablul prelungitor de căldură, ulei, muchii ascuțite sau piese mobile. Un cablu avariat sporește riscul de electrocutare.
- Cablul prelungitor trebuie să fie în stare bună și să nu fie deteriorat.
- Nu utilizați cablul prelungitor când este înfășurat. Aceasta poate cauza supraîncălzirea cablului prelungitor.
- Nu lăsați cablul prelungitor în calea produsului în timpul funcționării.

Instrucțiuni produs împământat

AVERTISMENT: Conectarea incorectă poate duce la electrocutare. Discutați cu un electrician aprobat dacă nu știți sigur dacă priza dvs. de perete este împământată corect.

Nu modificați ștecherul astfel încât să nu mai corespundă specificațiilor din fabrică. Dacă ștecherul sau cablul de alimentare sunt deteriorate sau trebuie înlocuite, discutați cu agentul dvs. de service Husqvarna. Respectați reglementările și legile locale.

Dacă nu înțelegeți complet instrucțiunile despre produsul împământat, discutați cu un electrician aprobat.

Utilizați numai cabluri prelungitoare împământate de exterior cu ștechere și o priză împământată care acceptă ștecherul.

Produsul are un cablu de alimentare și un ștecher împământate. Conectați întotdeauna produsul la o priză de curent cu împământare. Astfel reduceți riscul de electrocutare.

Nu utilizați adaptoare electrice cu produsul.

Siguranța acumulatorului

AVERTISMENT: Înainte de a utiliza produsul, citiți instrucțiunile de avertizare de mai jos.

- Utilizați numai acumulatorii pe care îi recomandăm pentru produsul dvs.
- Utilizați numai acumulatori originali pentru acest produs. Există risc de explozie dacă acumulatorii sunt înlocuiți cu alții de tip incorect. Adresați-vă distribuitorului pentru informații suplimentare.
- Utilizați numai acumulatori ca sursă de alimentare pentru produsele Husqvarna asociate. Pentru a evita rănirea, nu folosiți acumulatorul ca sursă de alimentare pentru alte dispozitive.
- Risc de electrocutare. Nu conectați bornele acumulatorului la chei, șuruburi sau alte metale. Acest lucru poate cauza scurtcircuitarea acumulatorului.
- Dacă există scurgeri de lichid din acumulator, nu lăsați lichidul să intre în contact cu pielea sau ochii. Dacă ați atins lichidul, curățați zona cu apă din abundență și consultați medicul.
- Nu utilizați baterii nereîncărcabile.
- Nu aduceți modificări acumulatorului.
- Nu puneți obiecte în fantele de aerisire a acumulatorului.
- Feriți acumulatorul de lumina solară, de căldură sau de flăcări deschise. Acumulatorul poate provoca explozii, arsuri și/sau arsuri chimice.
- Feriți acumulatorul de ploaie și de condiții de umezeală.
- Feriți acumulatorul de microunde și de înaltă presiune.
- Nu încercați să demontați sau să spargeți acumulatorul.
- Nu utilizați acumulatorul în afara intervalelor de temperatură specificate. Consultați *Date tehnice la pagina 55*.
- Nu curățați acumulatorul cu apă. Consultați *Curățarea acumulatorului și a încărcătorului la pagina 40*.
- Nu utilizați acumulatori deteriorați sau care nu funcționează corect.
- Depozitați acumulatorii departe de obiecte de metal, de exemplu cuie, șuruburi sau bijuterii.
- Nu lăsați acumulatorul la îndemâna copiilor.

Dispozitivele de siguranță de pe produs

AVERTISMENT: Înainte de a utiliza produsul, citiți instrucțiunile de avertizare de mai jos.

- Nu utilizați un produs cu dispozitive de siguranță care sunt deteriorate sau care nu funcționează corect.
- Verificați regulat dispozitivele de siguranță. În cazul în care dispozitivele de siguranță sunt deteriorate sau nu funcționează corect , adresați-vă Husqvarna agentului de service.
- Nu aduceți modificări dispozitivelor de siguranță.

Buton de oprire de urgență

Butonul de oprire de urgență se folosește pentru a opri rapid motorul. Butonul de oprire de urgență oprește produsul. Consultați *Prezentare generală a panoului de control la pagina 5* pentru informații despre amplasarea butonului de oprire de urgență pe produsul dvs.

Verificarea butonului de oprire de urgență de pe panoul de control

1. Rotiți butonul de oprire de urgență (A) de pe panoul de control în sens antiorar pentru a vă asigura că este dezactivat.

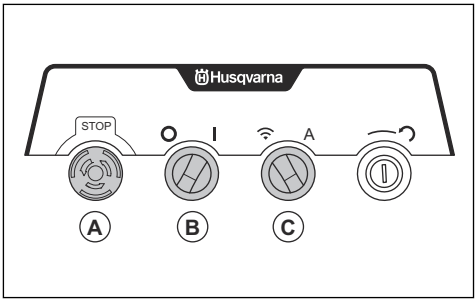

2. Rotiți întrerupătorul de pornire/oprire principal (B) de pe panoul de control la poziția „1”. Se aprinde indicatorul de stare.
3. Rotiți comutatorul pentru telecomandă/modul automat (C) pentru a activa funcționarea cu telecomanda.
4. Apăsați butonul de pornire/oprire de pe telecomandă. Telecomanda este pornită când se aprinde afișajul.

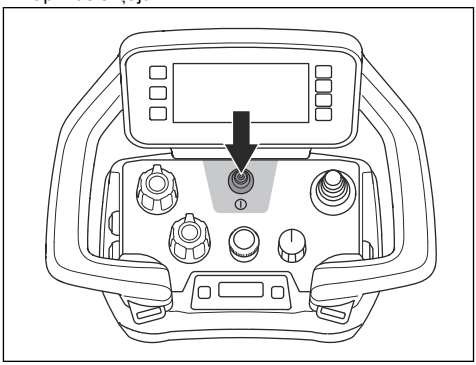

5. Porniți capul de șlefuire cu ajutorul comutatorului de oprire/transport/șlefuire într-un mod sigur.
6. Apăsați butonul de oprire de urgență de pe panoul de control.
7. Asigurați-vă că motorul se oprește și că indicatorul de stare se stinge.
8. Rotiți butonul de oprire de urgență de pe panoul de control în sens antiorar pentru dezactivare.

Buton de oprire a utilajului de pe telecomandă

Butonul de oprire al utilajului de pe telecomandă se folosește pentru a-l opri rapid.

Verificarea butonului de oprire a utilajului de pe telecomandă

1. Rotiți butonul de oprire de urgență de pe panoul de control în sens antiorar pentru a vă asigura că este dezactivat.

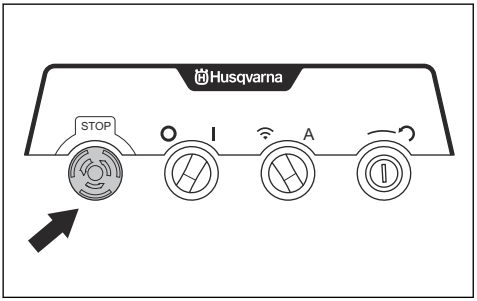

2. Rotiți butonul de oprire a utilajului de pe telecomandă în sensul acelor de ceasornic, pentru a vă asigura că acest buton este dezactivat.

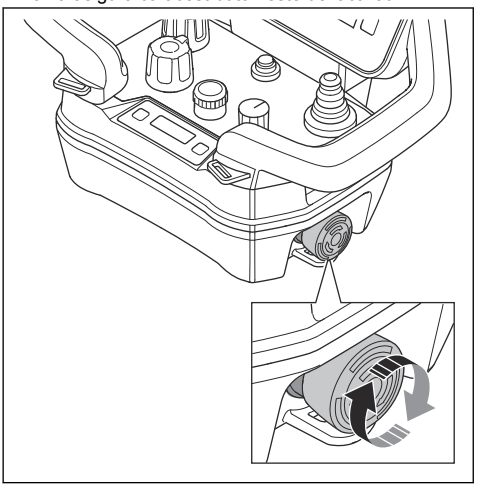

3. Rotiți întrerupătorul de pornire/oprire principal (A) de pe panoul de control la poziția „1”. Se aprinde indicatorul de stare în turcoaz.

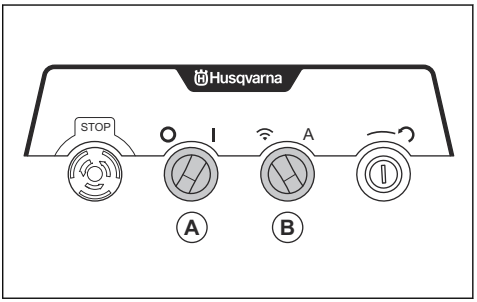

4. Rotiți comutatorul pentru telecomandă/modul automat (B) pentru a activa funcționarea cu telecomanda.
5. Apăsați butonul de pornire/oprire de pe telecomandă. Telecomanda este pornită când se aprinde afișajul.

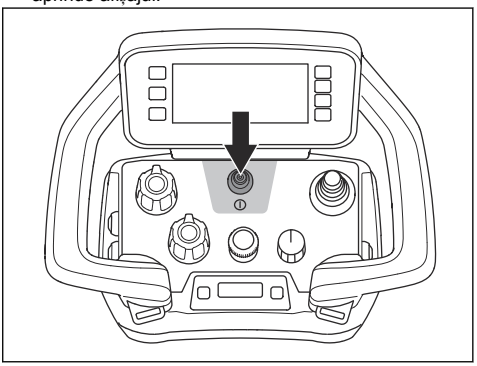

6. Porniți capul de șlefuire cu ajutorul comutatorului de oprire/transport/șlefuire într-un mod sigur.
7. Apăsați butonul de oprire a utilajului de pe telecomandă.
8. Asigurați-vă că motorul se oprește.
9. Rotiți butonul de oprire a utilajului de pe telecomandă în sensul acelor de ceasornic pentru decuplare.

Siguranțe pentru roți

Siguranțele blochează roțile pe motor atunci când produsul este utilizat cu telecomanda.

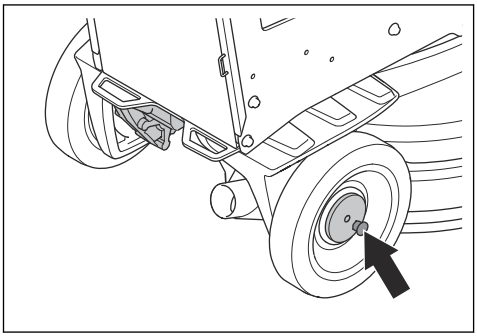

Verificarea siguranțelor roților

1. Asigurați-vă că siguranțele nu sunt cuplate.
2. Împingeți produsul ușor înainte până când simțiți rezistență.
3. Rotiți siguranțele (A) până când pinii acestora se aliniază cu crestătura. Faceți acest lucru pe roata din stânga și pe cea din dreapta.

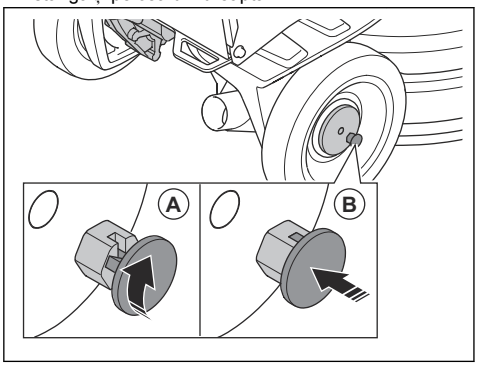

4. Porniți produsul. Siguranțele intră în poziția de blocare (B) și blochează motoarele roților.
5. Împingeți produsul ușor înainte până când simțiți rezistență. Dacă siguranțele sunt cuplate corect, există o rezistență mai mare decât atunci când nu sunt cuplate.

Nota: La funcționarea cu telecomandă, pe afișajul acesteia apare un mesaj de eroare dacă siguranțele nu sunt cuplate corect.

6. Pentru a decupla siguranțele, trageți-le drept la exterior și rotiți în sensul acelor de ceasornic sau în sens invers acelor de ceasornic.

LIDAR

LIDAR este un sistem care utilizează raza laser și oglinzi pentru a scana suprafața. LIDAR detectează pereții în toate direcțiile pe o rază de 40 de metri în jurul produsului. Dacă suprafața este mare și nu există pereți în raza de 40 de metri, plasați obiecte temporare în jurul zonei. Înălțimea minimă a obiectelor trebuie să fie de 1,4 metri. Poziționarea acestora depinde de distanța față de aparat, însă ar trebui să fie plasate la o distanță de 5-10 metri unul față de celălalt. Dacă distanța dintre obiectele temporare este prea mare sau dacă acestea se mișcă, produsul poate pierde traseul. În acest caz, pe ecranul tactil va apărea un mesaj.

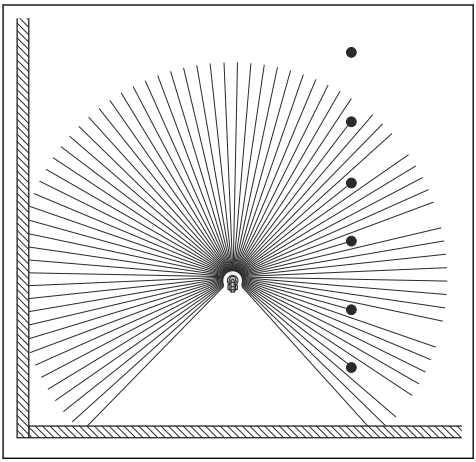

LIDAR pornește automat odată cu produsul.

Modulul LIDAR este o caracteristică de siguranță care împiedică produsul să treacă peste o margine, cum ar fi o scară, sau în cazul în care capul de șlefuire este ridicat de pe suprafață în modul automat.

Starea LIDAR este afișată pe ecranul din partea frontală a modulului LIDAR. Dacă LIDAR nu funcționează corect, va fi afișat un mesaj pe ecranul tactil, iar produsul se va opri. În cazul în care culoarea afișată pe afișajul LIDAR nu este verde, produsul nu funcționează corect. Curățați modulul LIDAR, consultați *Curățarea modulului LIDAR la pagina 37*.

ATENȚIE: Dacă un obiect sau o persoană se află în apropierea produsului, acesta nu funcționează în modul automat.

ATENȚIE: În modul la distanță, modulul LIDAR nu va opri utilajul. Acest lucru permite operatorului să îndepărteze produsul de obstacol atunci când este oprit de o funcție de siguranță.

Bara de protecție

Senzorul din bara de protecție este o funcție de siguranță care oprește produsul la contactul cu obiectele sau barierele din jur în modul automat. Controlerul din interiorul dulapului electric verifică lista de bare de protecție sensibile la presiune. LED-urile de pe controler indică starea barei de protecție și conexiunea dintre bara de protecție și controler.

Starea senzorului din bara de protecție	LED roșu	LED galben	LED verde (2x)
Conectat corespunzător; stare neactivată			aprins
Activat (comprimat)	aprins		
Bandă de comutare întreruptă	aprins	aprins	

ATENȚIE: În modul la distanță, bara de protecție nu va opri utilajul. Acest lucru permite operatorului să îndepărteze produsul de obstacol atunci când este oprit de o funcție de siguranță.

Senzorul din bara de lovire

Senzorul din bara de lovire oprește produsul atunci când bara de lovire se află în poziția înapoi în modul automat.

Senzorul din bara de lovire oprește produsul atunci când bara de lovire se află în poziția înapoi. Bara de lovire poate fi în poziția înapoi atunci când furtunul extractorului de praf sau cablul de alimentare trage bara de lovire din poziția verticală blocată sau dacă greutățile sunt în poziția înapoi.

ATENȚIE: În modul la distanță, senzorul din bara de lovire nu va opri utilajul.

Instrucțiuni de siguranță pentru întreținere

AVERTISMENT: Înainte de a utiliza produsul, citiți instrucțiunile de avertizare de mai jos. Păstrați toate avertismentele și instrucțiunile pentru operații ulterioare.

- Păstrați toate piesele în stare bună de funcționare și asigurați-vă că toate armăturile sunt strânse corect.
- Nu folosiți produse deteriorate sau care nu funcționează corect. Efectuați inspecțiile de siguranță, întreținerea și operațiile de service indicate în acest manual. Toate celelalte lucrări de întreținere trebuie efectuate de către un distribuitor de service aprobat.
- Opriți produsul și deconectați mufa de alimentare atunci când înlocuiți uneltele diamantate. Treceți întrerupătorul de pornire/oprire în poziția 0.
- Efectuați operațiunile de inspecție și/sau întreținere cu motorul oprit și fișa de alimentare deconectată.
- Efectuați întreținerea pentru a vă asigura că produsul funcționează corect. Consultați *Program de întreținere la pagina 36*.

Funcționare

Introducere

AVERTISMENT: Înainte de a utiliza produsul, trebuie să citiți și să înțelegeți capitolul privind siguranța.

Scoaterea produsului din ambalaj

AVERTISMENT: Deplasați produsul de pe palet cu atenție și în condiții de siguranță. Produsul are o greutate ridicată și poate cauza vătămări corporale grave în cazul în care cade.

- Asigurați-vă că sunt incluse toate elementele enumerate în prezentarea generală a produsului. Consultați *Prezentarea generală a produsului, partea dreaptă la pagina 3*. Discutați cu distribuitorul Husqvarna dacă un element lipsește sau este deteriorat înainte de a deplasa produsul de pe palet.
- Îndepărtați toate legăturile ambalajului și calele roților.
- Asigurați-vă că zona este liberă și că aveți suficient spațiu pentru a deplasa produsul.
- Asigurați-vă că nu există riscul ca produsul sau dvs. să cădeți.
- Utilizați echipamente de ridicare sau rampe pentru a deplasa produsul de pe palet. Produsul este greu. Deplasați produsul într-o manieră sigură. Consultați *Ridicarea produsului la pagina 53*.

Reglarea mânerului și modulului LIDAR înainte de utilizare

Înainte de a utiliza produsul pentru prima dată, este important să verificați și să reglați atât mânerul, cât și modulul LIDAR, pentru a asigura funcționarea corectă și protecția echipamentului.

1. Reglarea mânerului. Poziționați mânerul conform ilustrației de mai jos.

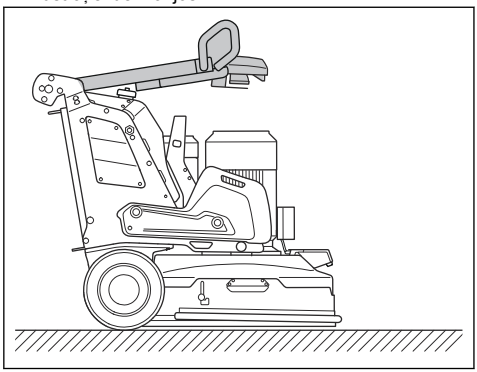

AVERTISMENT: Este important ca mânerul să fie în poziția corectă pentru a proteja componentele electronice atunci când utilajul este înclinat înapoi în poziția de service.

AVERTISMENT: Amplasarea incorectă a mânerului determina utilajul să se sprijine pe piesele greșite, riscând astfel deteriorarea componentelor electronice sensibile.

2. Aliniați modulul LIDAR pentru a vă asigura că senzorul modulului LIDAR furnizează date precise, modulul trebuie reglat astfel încât să fie plat:
   a) Verificați nivela cu bulă de pe modul.
   b) Reglați modulul până când bula este centrată pe nivelă.
   c) Confirmați dacă senzorul modulului LIDAR este, de asemenea, aliniat orizontal.

Nota: Alinierea precisă a senzorului este esențială pentru măsurători fiabile.

Ce trebuie făcut înainte de a utiliza produsul

1. Citiți cu atenție manualul de utilizare și asigurați-vă că înțelegeți instrucțiunile.
2. Puneți-vă echipamentul individual de protecție. Consultați *Echipament individual de protecție la pagina 10*.
3. Asigurați-vă că numai persoanele autorizate se află în zona de lucru.
4. Efectuați întreținerea zilnică. Consultați *Program de întreținere la pagina 36*.
5. Asigurați-vă că produsul este asamblat corect și nu este deteriorat.
6. Amplasați produsul pe zona de lucru. Asigurați-vă că transportarea produsului către și pe suprafața zona de lucru se efectuează corect și în siguranță. Consultați *Transport la pagina 51*.
7. Asigurați-vă că există unelte diamantate pe plăcile portsculă și că uneltele diamantate și plăcile portsculă sunt bine fixate.
8. Conectați un extractor de praf la produs. Consultați *Conectarea unui extractor de praf la pagina 20*.
9. Reglați mânerul și ghidonul la înălțimea de funcționare corespunzătoare. Consultați *Reglarea mânerului și a ghidonului la pagina 22*.
10. Asigurați-vă că motorul are cablurile conectate la incinta electrică înainte ca produsul să fie conectat la priza de curent. Consultați *Date tehnice la pagina 55*.
11. Conectați produsul la o sursă de alimentare. Consultați *Conectarea produsului la o sursă de alimentare la pagina 22*.
12. Rotiți butonul de oprire de urgență de pe panoul de control în sens antiorar pentru a vă asigura că este dezactivat.
13. Asigurați-vă că știți sensul de rotație al capului și al discurilor pentru șlefuit atunci când utilizați unelte diamantate cu o anumită direcție, cum ar fi T-Rex.
14. Scoateți roata de susținere înainte de a trece utilajul în modul automat. Consultați *Roată de susținere la pagina 52*.

Cuplarea și decuplarea barei de lovire

Pentru a putea fi înclinat în spate, produsul are o bară de lovire. Bara de lovire mai este utilizată și ca mijloc de suspendare pentru furtunul extractorului de praf și cablul de alimentare.

AVERTISMENT: Aveți grijă când mutați bara de lovire. Dacă piesele mobile pot provoca vătămări.

1. Trageți bara de lovire afară din produs.

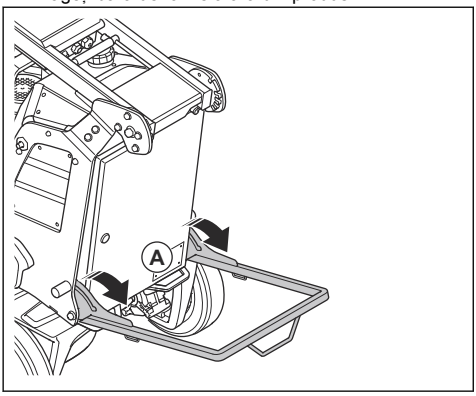

2. Coborâți bara de lovire (A).
3. Strângeți bara de lovire în ordine inversă.

Unelte diamantate

Există multe tipuri și configurații diferite de unelte diamantate pentru produs. Uneltele diamantate cu legătură metalică se utilizează pentru îndepărtarea materialelor, iar uneltele diamantate cu legătură de rășină se utilizează pentru lustruirea suprafețelor. Selectați uneltele diamantate corecte pentru suprafață. Discutați cu distribuitorul Husqvarna sau contactați www.husqvarnacp.com pentru asistența la alegerea uneltei corecte.

Set complet și jumătate de set de unelte diamantate

Configurația segmentelor de unelte diamantate influențează calitatea finală a suprafeței. Configurația mai influențează și ritmul de operare a produsului.

- Set complet de unelte diamantate: Această configurație se aplică pentru o pardoseală cu finisaj neted.

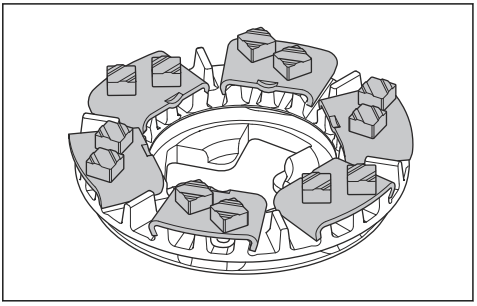

- Jumătate de set de unelte diamantate: Această configurație se aplică atunci când nu este nevoie de o pardoseală cu finisaj neted.

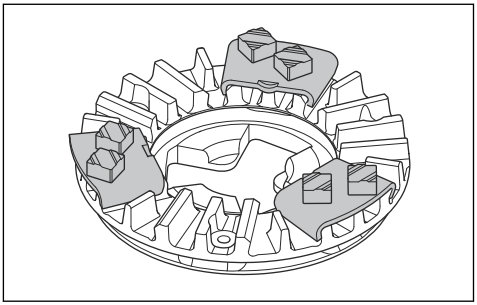

Înlocuirea uneltelor diamantate

AVERTISMENT: Utilizați mănuși de protecție. Uneltele diamantate se pot încinge și vă puteți răni la mână când ridicați capacul flotant.

AVERTISMENT: Utilizați o mască de protecție respiratorie aprobată atunci când înlocuiți uneltele diamantate. Praful de sub capul de șlefuire este periculos pentru sănătatea dvs.

AVERTISMENT: Utilizați extractorul de praf atunci când înlocuiți uneltele diamantate. Extractorul de praf reduce praful care poate cauza probleme de sănătate.

AVERTISMENT: Nu reglați greutățile atunci când produsul este înclinat sau în poziția de service.

ATENŢIE: Toate discurile pentru șlefuit trebuie să aibă întotdeauna același număr și același tip de diamante. Înălțimea diamantelor trebuie să fie aceeași pe toate discurile pentru șlefuit.

ATENŢIE: Utilizați numai accesorii și piese de schimb aprobate Husqvarna.

1. Opriți produsul. Consultați *Oprirea produsului la pagina 35*.
2. Apăsați butonul de oprire de urgență de pe panoul de control.
3. Aduceți mânerul în poziția de service. Consultați *Pozițiile mânerului la pagina 21*.
4. În cazul în care sunt instalate greutăți, reglați greutățile la poziția din spate. Consultați *Greutăți la pagina 23*.

5. Ridicați și rotiți capacul flotant.

Nota: Când ridicați capacul, aveți acces mai ușor la uneltele diamantate.

6. Blocați capacul flotant cu piedica pentru transport.
7. Cuplați bara de lovire. Consultați *Cuplarea și decuplarea barei de lovire la pagina 17*.

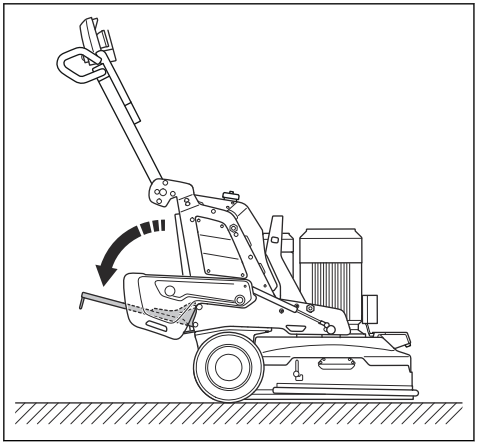

8. Verificați piedicile capacului flotant. Înlocuiți piedicile deteriorate sau lipsă înainte de a înclina produsul.
9. Țineți produsul de mâner și înclinați-l în spate având un picior pe bara de lovire. Înclinați produsul până când ghidonul ajunge pe podea.

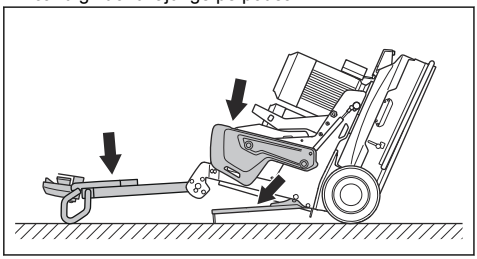

AVERTISMENT: Asigurați-vă că produsul se află într-o poziție stabilă înainte de a înlocui uneltele diamantate.

10. Apăsați clapetele centrale împreună și rotiți în sens antiorar (A) pentru a debloca placa portsculă de pe discul de șlefuire (B).

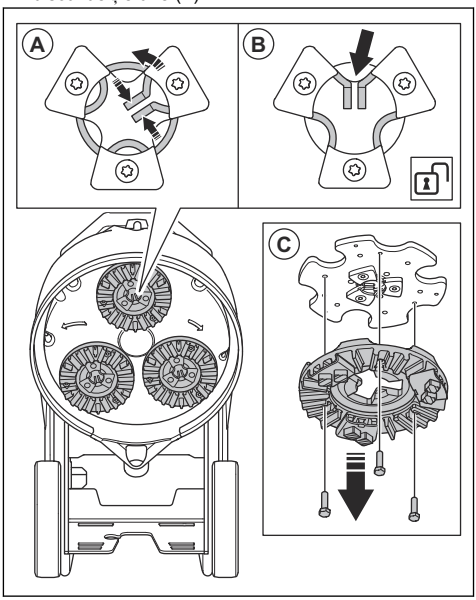

11. Trageți placa portsculă drept în afară (C) pentru a o demonta de pe discul pentru șlefuit.
12. Utilizați un ciocan pentru a scoate uneltele diamantate din placa portsculă.

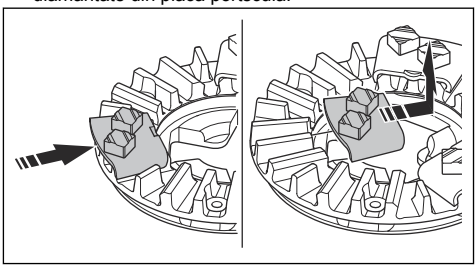

13. Atașați noile unelte diamantate la placa portsculă cu o lovitură ușoară de ciocan.

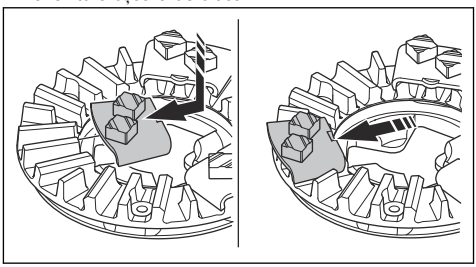

14. Atașați placa portsculă dreaptă (D) pe discul pentru șlefuit.

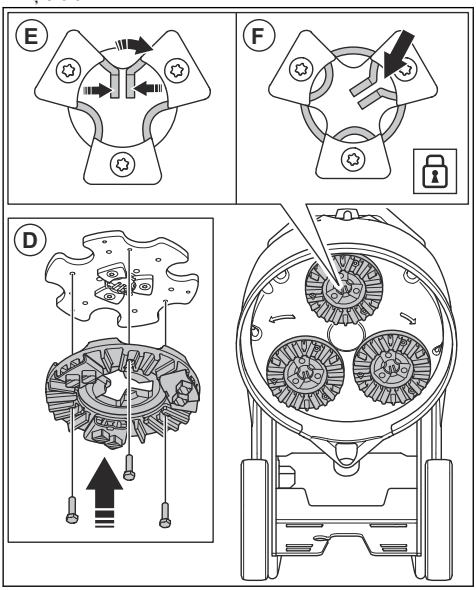

15. Apăsați filele centrale împreună și rotiți în sens antiorar (E) pentru a bloca placa portsculă pe discul de șlefuire (F).
16. Ridicați cu grijă produsul în poziția de funcționare. Utilizați mânerul și bara de lovire ca sprijin.
17. Decuplați bara de lovire.

Conectarea unui extractor de praf

AVERTISMENT: Nu utilizați extractorul de praf dacă furtunul său este deteriorat. Crește riscul de a inhala praf periculos pentru sănătate. Înlocuiți imediat furtunul deteriorat.

1. Examinați furtunul extractorului de praf pentru a vedea dacă este deteriorat.
2. Asigurați-vă că filtrele din extractorul de praf sunt curate și nu sunt deteriorate.
3. Opriți produsul. Consultați *Oprirea produsului la pagina 35*.
4. Conectați furtunul extractorului de praf la produs.
5. Cuplați bara de lovire. Consultați *Cuplarea și decuplarea barei de lovire la pagina 17*.
6. Agățați furtunul extractorului de praf de dispozitivul de suspendare de pe bara de lovire, pentru a preveni tensionarea sa.

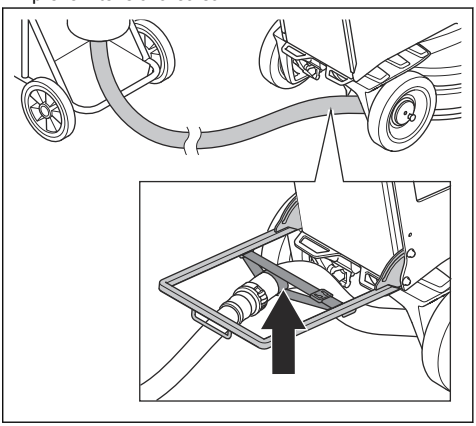

7. Decuplați bara de lovire.

Pornirea și oprirea extractorului de praf

1. Conectați extractorul de praf la produs. Consultați *Conectarea unui extractor de praf la pagina 20*.
2. Apăsați butonul (A) pentru a porni extractorul de praf. Simbolul extractorului de praf apare în fila Mod de funcționare. Consultați *Simboluri în fila Mod de funcționare de pe interfața om-mașină a telecomenzii la pagina 9*.

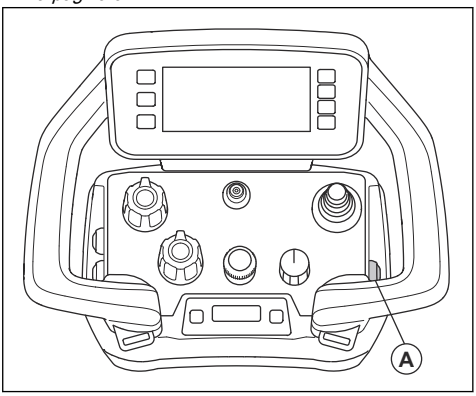

3. Apăsați butonul (A) din nou pentru a opri extractorul de praf.

Pornirea și oprirea funcției de oscilație

Funcția de oscilare este utilizată pentru a minimiza riscul apariției dungilor pe pardoseala finisată. Funcția de oscilare poate fi utilizată numai în modul la distanță.

1. Apăsați butonul (A) pentru a porni funcția de oscilație. Simbolul funcției de oscilare apare în fila Mod de funcționare. Consultați *Simboluri în fila Mod de funcționare de pe interfața om-mașină a telecomenzii la pagina 9*.

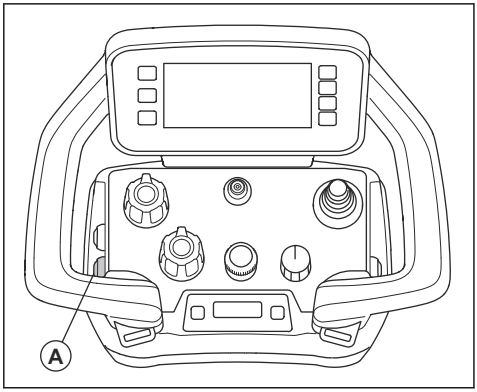

2. Apăsați din nou butonul (A) pentru a opri funcția de oscilație.

Sistemul de răcire prin pulverizare

Sistemul de răcire prin pulverizare reduce temperatura uneltelor cu discuri pentru șlefuit și îmbunătățește performanța produsului. Sistemul de răcire prin pulverizare utilizează apa din rezervorul de apă. Duza sistemului de răcire prin pulverizare distribuie apa pe suprafață.

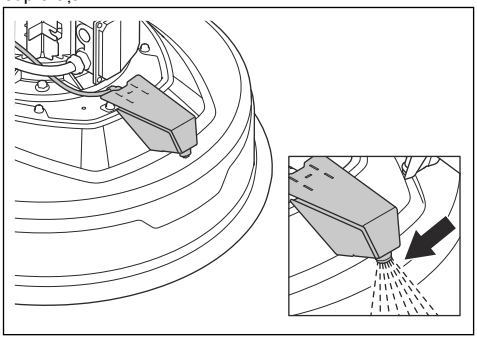

ATENȚIE: Utilizați un echipament adecvat pentru a umple rezervorul de apă. Nu permiteți apei să se verse din rezervor.

Sistemul de răcire prin pulverizare poate fi setat cu ajutorul butonului de pe telecomandă. Funcția de pulverizare se oprește la 60 de secunde după oprirea șlefuirii.

Pornirea și oprirea funcției de pulverizare

ATENȚIE: Nu îndreptați niciodată duza de pulverizare a produsului către componente electrice.

1. Apăsați butonul (A) de pe telecomandă pentru a porni funcția de pulverizare. Simbolul funcției de pulverizare apare în fila Mod de funcționare. Consultați *Simboluri în fila Mod de funcționare de pe interfața om-mașină a telecomenzii la pagina 9*.

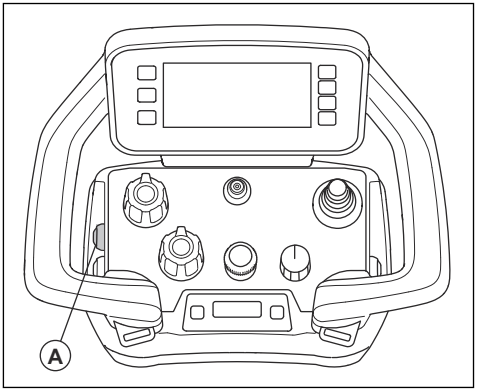

2. Apăsați din nou butonul (A) pentru a opri funcția de pulverizare.
3. Verificați funcționarea sistemului de răcire prin pulverizare. Apăsați și țineți apăsat butonul sistemului de răcire prin pulverizare timp de 3 secunde când utilajul este staționar. Pompa sistemului de răcire prin pulverizare va porni și va continua să funcționeze atât timp cât butonul este apăsat.

Pozițiile mânerului

Pentru reglarea poziției mânerului, consultați *Reglarea mânerului și a ghidonului la pagina 22*.

- Pozițiile de funcționare și transport ale mânerului:

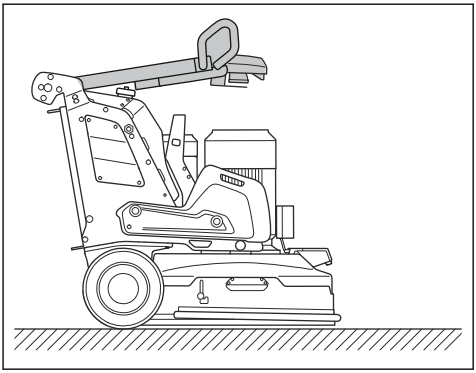

- Poziția de service a mânerului:

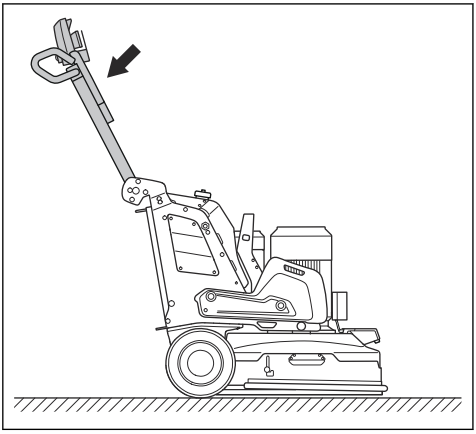

Reglarea mânerului și a ghidonului

AVERTISMENT: Acționați cu atenție când reglați mânerul și ghidonul. Asigurați-vă că mânerul și ghidonul se blochează în poziție. Dacă piesele mobile pot provoca vătămări.

1. Trageți maneta de blocare (A) de pe mâner în direcția panoului de control și țineți-o în această poziție.

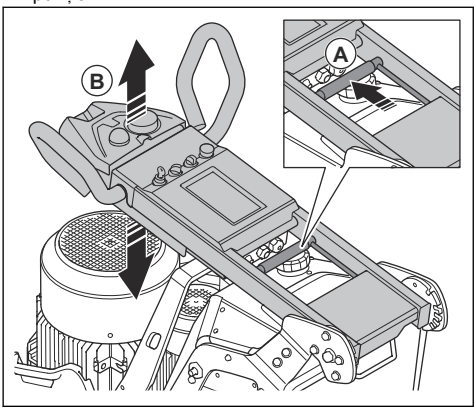

2. Ajustați mânerul (B) la înălțimea de funcționare corespunzătoare.
3. Eliberați maneta de blocare de pe mâner pentru a-l bloca în poziție.
4. Slăbiți cele 2 șuruburi de pe fiecare mâner.

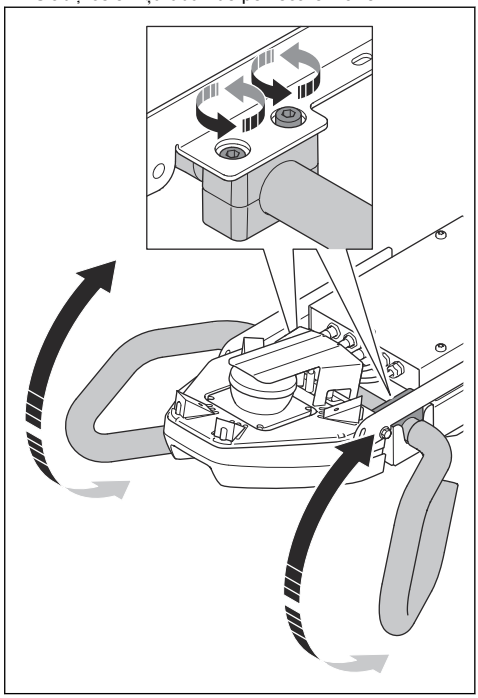

5. Reglați mânerul (D) la înălțimea de operare corespunzătoare.
6. Asigurați-vă că mânerul nu blochează raza modulului LIDAR.
7. Strângeți cele 2 șuruburi (E) de pe fiecare mâner pentru a bloca poziția acestuia.

Conectarea produsului la o sursă de alimentare

1. Conectați ștecherul produsului la cablul prelungitor.
2. Conectați cablul prelungitor la o priză de curent.
3. Cuplați bara de lovire. Consultați *Cuplarea și decuplarea barei de lovire la pagina 17*.

4. Pentru a preveni tensionarea cablului de alimentare, agățați-l pe dispozitivul de suspendare de pe bara de lovire.

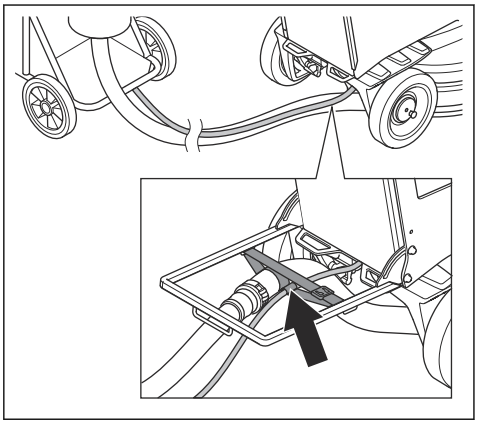

5. Decuplați bara de lovire.

ATENȚIE: Atunci când produsul este conectat la un extractor de praf, acesta trebuie să fie conectat la o sursă de alimentare trifazică.

Viteza și sensul de rotație

Produsul are Dual Drive technology. Dual Drive technology înseamnă că discurile și capul de șlefuire funcționează cu motoare diferite. Viteza și sensul de rotație pot fi setate independent la capul și discurile pentru șlefuit. Setarea independentă a vitezei și a sensului de rotație crește diversitatea tipurilor de suprafețe pe care poate fi utilizat produsul. Adresați-vă distribuitorului Husqvarna sau accesați www.husqvarnacp.com pentru mai multe informații.

Viteză de funcționare

Dacă produsul este utilizat pe un nou tip de suprafață, în primă fază, setați turația la 600 rot/min. Atunci când operatorul cunoaște tipul de suprafață, viteza poate fi ajustată.

Sensul de rotație al capul de șlefuire și a discurilor pentru șlefuit

Privind de deasupra produsului, sensul de rotație este următorul:

- „R”: în sensul acelor de ceasornic
- „L”: contrar sensului acelor de ceasornic

Rezultatul acțiunii este optim atunci când capul de șlefuire și discurile pentru șlefuit se rotesc în același sens.

În timpul funcționării, produsul poate trage într-o parte. Direcția de tragere este corelată cu sensul de rotație. Produsul trage spre dreapta atunci când sensul de rotație este setat la „L”. Produsul trage spre stânga atunci când sensul de rotație este setat la „R”.

Faptul că trage într-o part vă poate ajuta să folosiți produsul, de exemplu, lângă un perete. Setați sensul de rotație astfel încât produsul să tragă spre perete.

ATENȚIE: Direcționați produsul cu grijă. Asigurați-vă că produsul atinge doar ușor peretele. Produsul este greu și poate cauza deteriorări.

Schimbarea vitezei și a sensului de rotație ale motoarelor

Schimbați periodic sensul de rotație pentru a prelungi durata de viață și ascuțimea uneltelor diamantate. Segmentele uneltelor diamantate sunt utilizate în mod egal și suprafața de contact continuă să fie cât mai mare posibil.

- Pentru a seta viteza și sensul de rotație al capului de șlefuire, rotiți potențiometrul (A).
- Pentru a seta viteza și sensul de rotație al discului de șlefuit, rotiți potențiometrul (B).

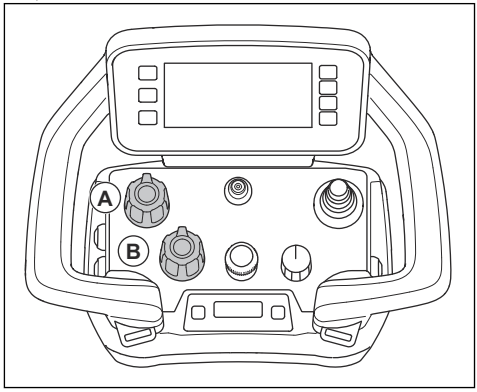

Greutăți

Produsul are 1 greutate pe fiecare parte. Dacă presiunea de șlefuire este prea mare pentru a obține un rezultat optim, reglați greutățile pentru a modifica presiunea exercitată asupra capului de șlefuire. Greutățile trebuie reglate în aceeași poziție pe partea dreaptă și pe partea stângă. Greutățile au 3 poziții:

- Poziția 1: Presiunea maximă asupra capului de șlefuire. Această poziție mărește efectul acțiunii.

Această poziție este, de asemenea, utilizată atunci când setați produsul în poziția de transport.

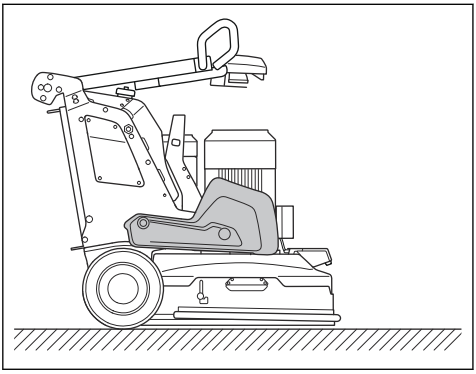

- Poziția 2: Presiunea standard asupra capului de șlefuire.

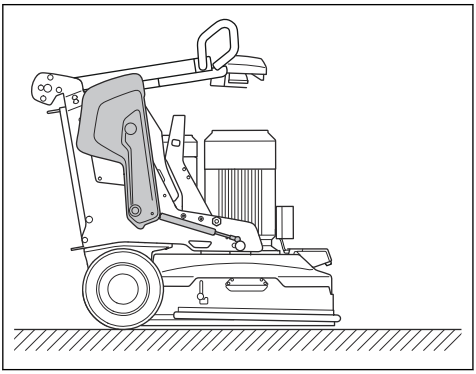

- Poziția 3: Presiunea minimă asupra capului de șlefuire. Această poziție este, de asemenea, utilizată atunci când înclinați produsul în poziția de service. Această poziție nu este utilizată pentru funcționarea în modul automat.

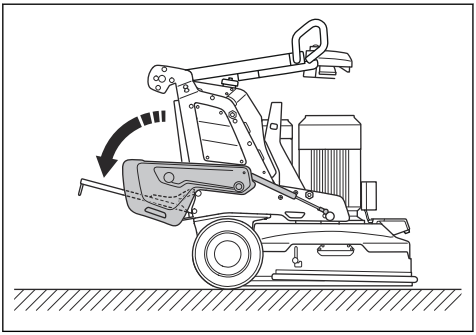

Reglarea greutăților

AVERTISMENT: Acționați cu atenție când înlocuiți greutățile. Dacă piesele mobile pot provoca vătămări.

AVERTISMENT: Asigurați-vă întotdeauna că dispozitivul de blocare a greutăților se blochează corect atunci când greutățile sunt așezate în poziția selectată.

1. Apăsați dispozitivul de blocare a greutăților (A) și deplasați greutatea în poziția aleasă (B) cu mânerul greutăților.

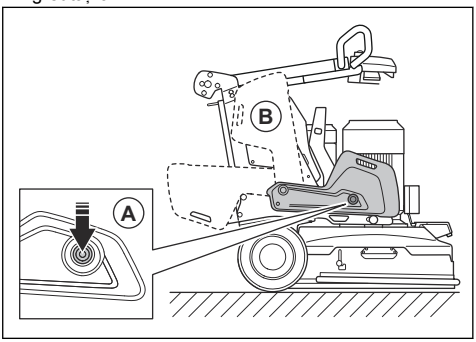

2. Eliberați dispozitivul de blocare pentru a bloca greutatea în poziția aleasă.

Ecran tactil

Vizualizarea Acasă de pe ecranul tactil

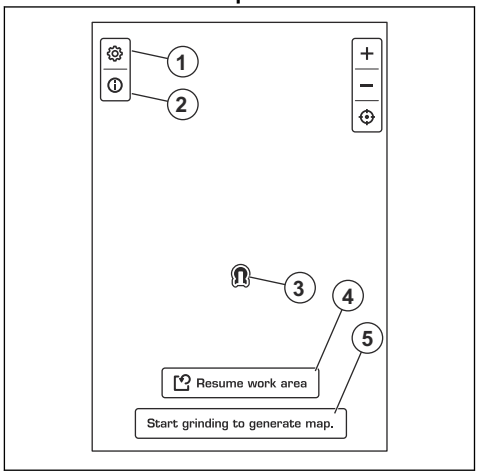

1. Pictograma Setări
2. Pictograma Informații
3. Pictograma produsului

4. Buton pentru reluarea activității în zona de lucru
5. Buton pentru crearea unei noi zone de lucru

Meniul Setări

„Meniul Setări” este utilizat pentru a seta unitățile de măsură și limba pe ecranul tactil.

- Unități
  - Metric
  - Imperial
- Limbă

Vizualizarea Informații de pe ecranul tactil

Vizualizarea Informații afișează un ghid rapid și detaliile licenței pentru produs. Ghidul rapid vă oferă informații succinte despre modul de pregătire a produsului înainte de utilizare. În vizualizarea Informații, există și un cod QR. Dacă scanați codul QR, se deschide manualul operatorului.

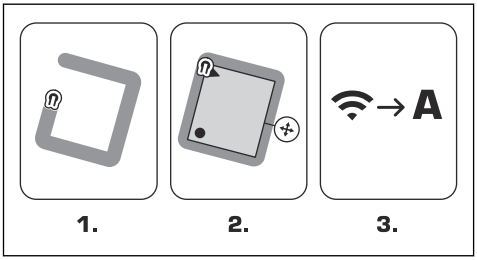

1. Informații pentru stabilirea cadrului zonei de lucru.
2. Informații pentru ajustarea setărilor zonei de lucru.
3. Informații pentru setarea produsului la modul automat.

Funcția de navigare

Funcția de navigare este utilizată pentru a plasa pictograma produsului în centrul hărții.

Reglarea zonei de lucru

1. Porniți produsul. Consultați *Pornirea produsului la pagina 34*.
2. Selectați „Reluare zonă de lucru” pe ecranul tactil.
3. Utilizați barele (A) pentru a introduce valorile pentru înălțimea și lățimea zonei de lucru.

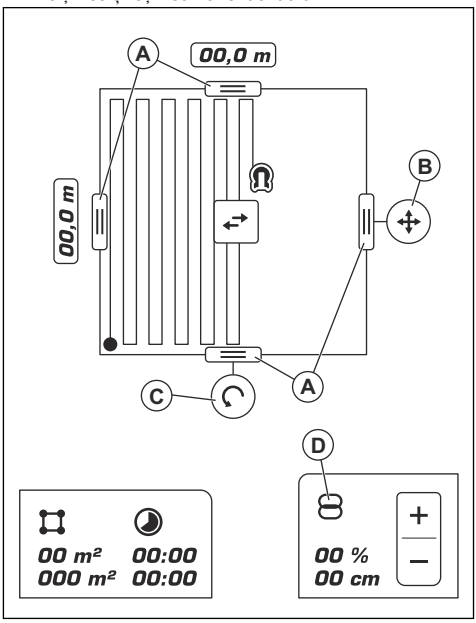

4. Mutați zona de lucru cu ajutorul butoanelor (B) și (C).
5. Ajustați suprapunerea (D).
6. Setați valoarea vitezei pe telecomandă. Consultați *Utilizarea telecomenzii la pagina 28*.

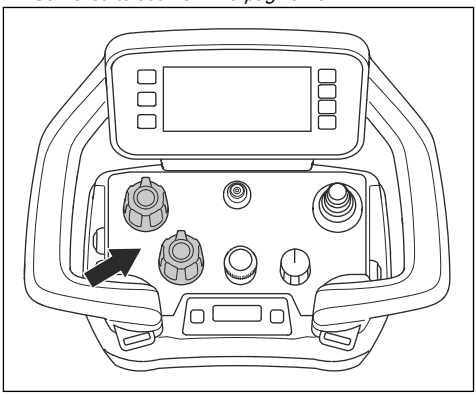

Telecomandă

Puteți opera produsul de la distanță cu ajutorul telecomenzii. Consultați *Prezentare generală a telecomenzii la pagina 6* pentru o prezentare generală a butoanelor de pe telecomandă.

Acumulator telecomandă

AVERTISMENT: Înainte de a utiliza acumulatorul telecomenzii și încărcătorul, trebuie să citiți și să înțelegeți *Simboluri în bara superioară a interfeței om-mașină a telecomenzii la pagina 8* și *Siguranța acumulatorului la pagina 12*.

Nota: Înainte de prima utilizare a telecomenzii, este necesar să încărcați acumulatorul.

Nota: Dacă nu este utilizat 5 zile, acumulatorul intră în modul de transport. Când acumulatorii sunt în modul de transport, trebuie conectați la încărcător pentru a-i scoate din acest mod.

Nota: Puneți acumulatorul în încărcător aproximativ 15 secunde pentru a-l porni dacă este în modul hibernare.

Acumulatorul are un simbol pentru nivelul de încărcare pe afișaj și pe ecranul central de informare – consultați *Simboluri în bara superioară a interfeței om-mașină a telecomenzii la pagina 8* și *Afișaj central de informare la pagina 33*. Nu este posibilă utilizarea telecomenzii dacă nivelul de încărcare al acumulatorului este prea scăzut.

Durata de funcționare a unui acumulator de telecomandă complet încărcat este de aproximativ 12 ore. Vremea rece poate reduce durata de funcționare.

Încărcați acumulatorul telecomenzii la fiecare 6 luni pentru a-i menține calitatea.

Scoaterea și montarea acumulatorului în telecomandă

1. Întoarceți telecomanda pentru a avea acces la partea din spate, unde se află acumulatorul.
2. Scoateți sau montați acumulatorul telecomenzii.

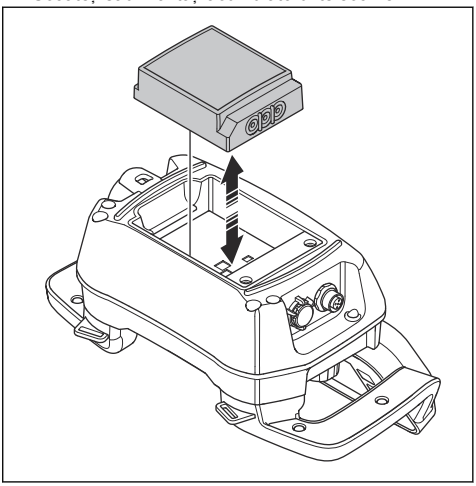

Sistem de comunicare prin radio

Înainte de a utiliza produsul conectat, trebuie să efectuați o operațiune de asociere între telecomandă și produs. Consultați *Asocierea telecomenzii și produsului la pagina 26*.

Telecomanda poate controla doar produsul asociat.

Dacă telecomanda furnizată este înlocuită, trebuie să efectuați din nou operațiunea de asociere între telecomandă și produs.

Dacă este necesar să schimbați între ele telecomenzile de la 2 șlefuitoare, trebuie să efectuați o operațiune de asociere între telecomanda schimbată și produs.

Asocierea telecomenzii și produsului

1. Asigurați-vă că telecomanda are acumulatorul încărcat.
2. Rotiți întrerupătorul de pornire/oprire principal (A) în poziția „1” și mențineți-l în această poziție timp de 12 secunde.

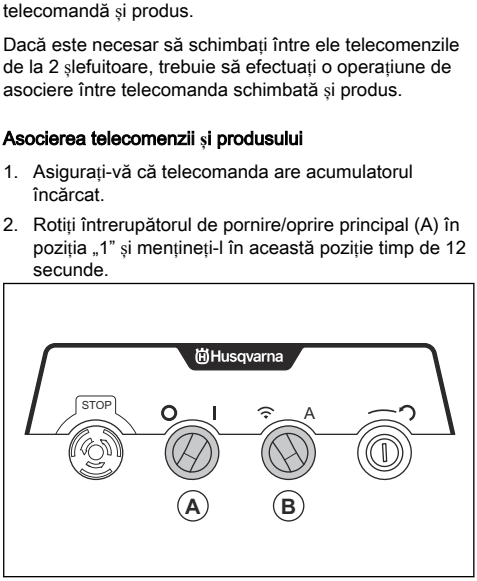

3. Setați comutatorul pentru telecomandă/modul automat (B) la activa funcționarea cu telecomanda.

4. Porniți telecomanda. Consultați *Pornirea telecomenzii la pagina 28*.
5. Pe afișajul central de informare, apăsați scurt butoanele (A) și (B) în același timp.

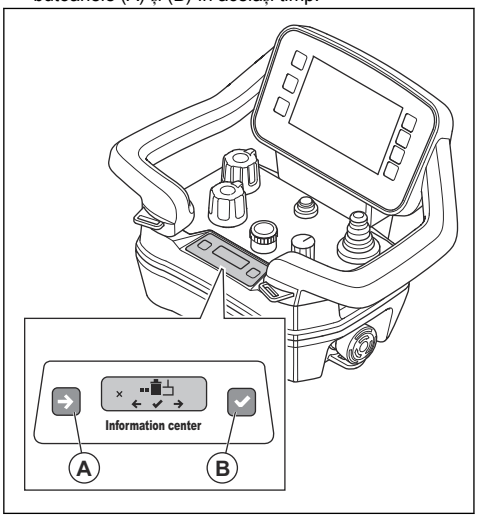

Nota: Afișajul central de informare schimbă modul dacă butoanele (A) și (B) sunt apăsate în același timp.

6. Apăsați scurt butonul (C). Se activează opțiunea „2” (D).

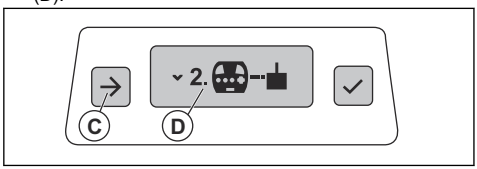

7. Apăsați scurt butonul (E) pentru a selecta „2”. Pe afișajul central de informare apare simbolul (F).

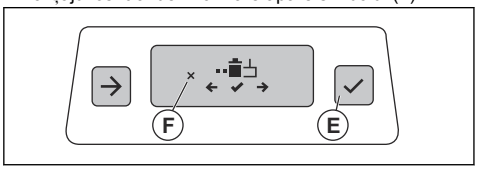

8. Țineți apăsate concomitent butoanele (G) și (H) timp de 3 secunde.

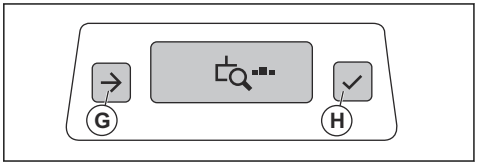

9. Când indicatorul de stare se aprinde intermitent în turcoaz, rotiți cheia de resetare spre dreapta și mențineți-o apăsată timp de 12 secunde pentru a reseta panoul de control.

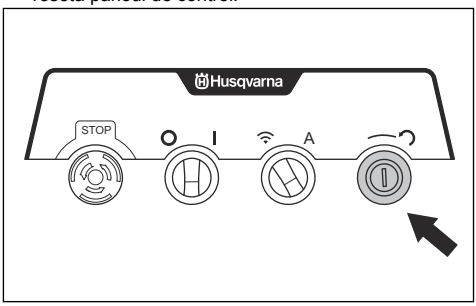

10. Când numărul de serie apare pe afișajul central de informare, apăsați butonul (I).

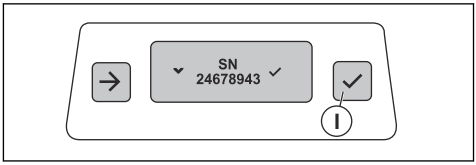

11. Asigurați-vă că simbolul de confirmare a asocierii rămâne aprins timp de 2 secunde.

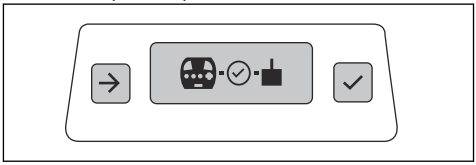

12. Când simbolul pornit/oprit apare pe afișajul central de informare, reporniți telecomanda. Consultați *„Setări telecomandă” la pagina 32*.

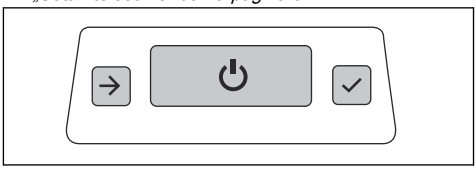

13. Rotiți cheia de resetare spre dreapta și eliberați-o pentru a reporni panoul de control.

Verificarea operației de asociere

1. Porniți telecomanda. Consultați *Pornirea telecomenzii la pagina 28*.
2. Pe panoul de control, setați întrerupătorul de pornire/oprire principal în poziția „1”. Consultați *Prezentare generală a panoului de control la pagina 5*.
3. Priviți afișajul central de informare. Telecomanda este conectată la produs dacă apare simbolul radio. Consultați *Afișaj central de informare la pagina 33*.

Conectarea telecomenzii la produs cu un cablu de magistrală CAN

În anumite circumstanțe, este obligatoriu să conectați un cablu de magistrală CAN pentru a opera produsul. Pentru mai multe informații, contactați centrul de service local Husqvarna.

Efectuați asocierea dintre telecomandă și produs cu un cablu de magistrală CAN. Consultați *Asocierea telecomenzii și produsului la pagina 26*.

Transmisia semnalului radio se oprește când telecomanda este conectată printr-un cablu de magistrală CAN.

1. Puneți un capăt al cablului de magistrală CAN în conectorul de pe telecomandă.

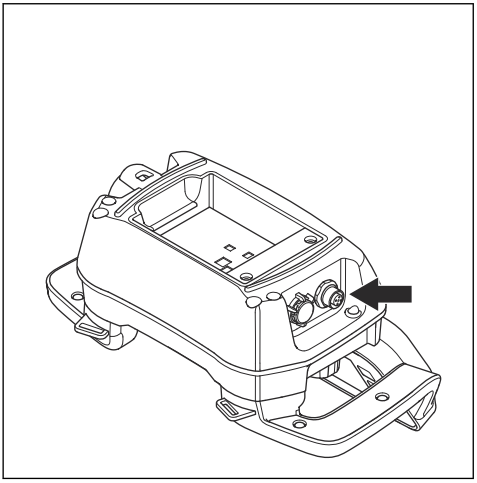

2. Puneți celălalt capăt al cablului de magistrală CAN în conectorul de pe ușa cutiei electrice.

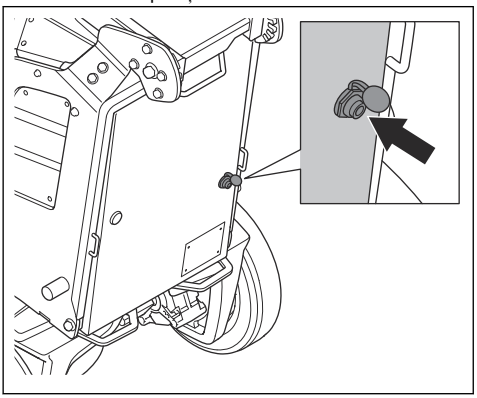

3. Strângeți cu mâna șuruburile conectorului pentru cablul de magistrală CAN.

Pornirea telecomenzii

1. Apăsați butonul ON/OFF (de pornire/oprire) pentru a porni telecomanda. Pe afișaj apare vizualizarea Acasă atunci când motorul este oprit. Consultați *Vizualizarea Acasă, motor oprit la pagina 30*.

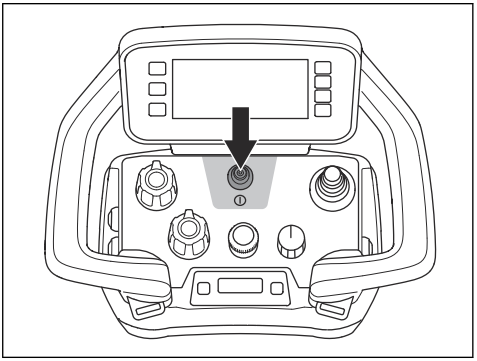

Utilizarea telecomenzii

Produsul este controlat cu ajutorul telecomenzii. Telecomanda este conectată la utilaj prin transmisie radio.

- Apăsați butonul de pornire/oprire pentru a porni și a opri telecomanda.

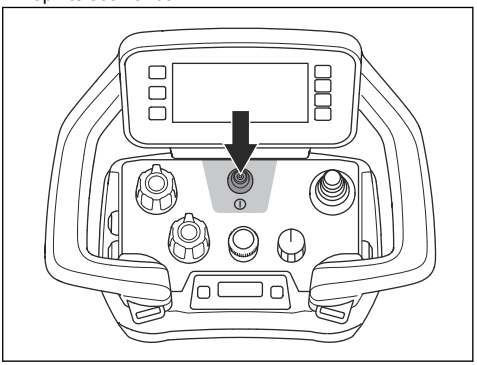

- Împingeţi joystickul pentru a deplasa produsul. Pentru a opri produsul, eliberaţi joystickul.

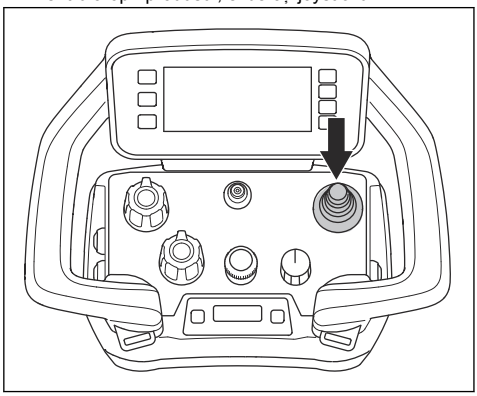

- Comutatorul are 3 funcţii: oprire, transport şi şlefuit. Aduceţi butonul în poziţia de oprire pentru a opri produsul. Aduceţi butonul în poziţia de transport pentru a regla viteza şi a deplasa produsul. Aduceţi butonul în poziţia de şlefuit pentru a începe şlefuirea.

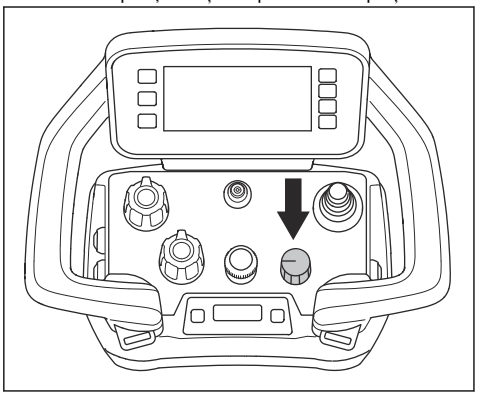

- Rotiţi codificatorul pentru a regla viteza de deplasare a şlefuitorului.

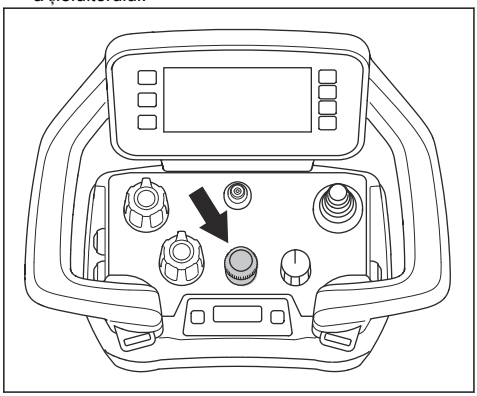

- Rotiţi potenţiometrele pentru a seta viteza şi sensul de rotaţie a discurilor şi a capului de şlefuire.

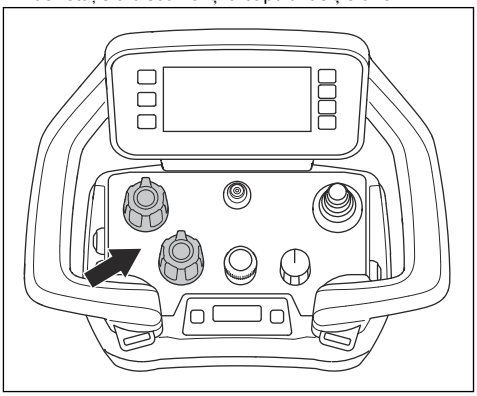

- Dacă apare o urgenţă, opriţi produsul de la butonul de oprire a utilajului.

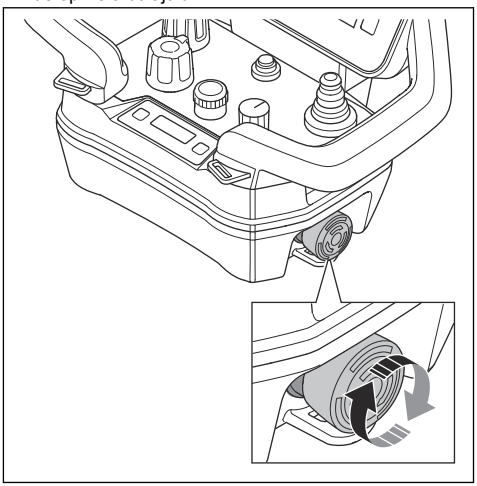

Vizualizarea Acasă

Afişajul are 2 vizualizări Acasă. Există 1 vizualizare Acasă pentru atunci când motorul este oprit. Consultaţi *Vizualizarea Acasă, motor oprit la pagina 30*. Cealaltă vizualizare Acasă este pentru când motorul este pornit. Consultaţi *Vizualizarea Home, motor pornit la pagina 30*.

Simbolurile (A, B, C, D) din bara de acţiuni rapide se schimbă dacă motorul este oprit sau pornit.

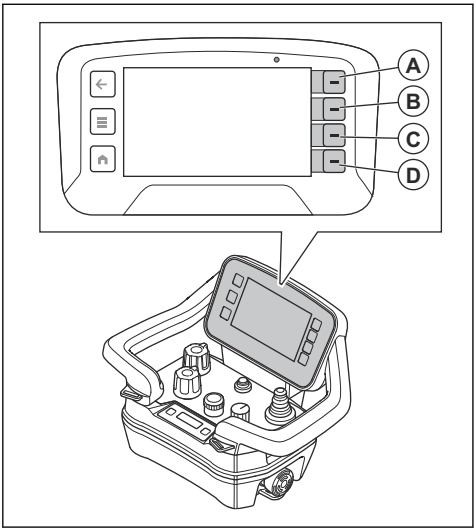

Vizualizarea Home, motor pornit

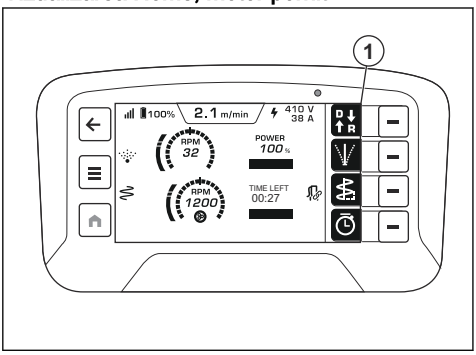

Poziție	Descriere
1	Acțiune rapidă pentru selectarea direcției de deplasare.
2	Setări de abatere
3	Setări de oscilație
4	Cronometru

Vizualizarea Acasă, motor oprit

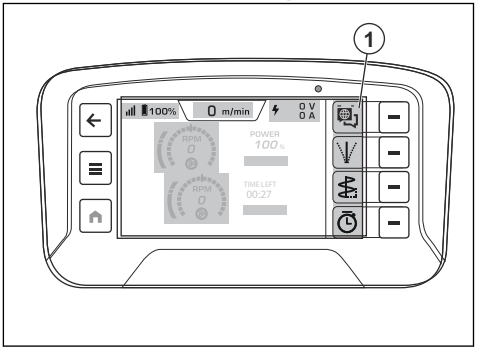

Poziție	Descriere
1	Acțiune rapidă pentru selectarea meniului limbii.

Gamă de putere

Gama de putere este o bară afișată pe ecranul telecomenzii care indică puterea de funcționare a produsului. Există 4 culori pentru gama de putere:

- Gri: Se poate ajusta setările, dar produsul nu funcționează.
- Verde: Produsul funcționează cu o gamă de putere sub 100%.
- Galben: Produsul funcționează cu o gamă de putere între 101%-109%.
- Roșu: Produsul funcționează cu o gamă de putere de peste 110%.

Sistemul de meniuri

Apăsați butonul pentru meniu (A) de pe telecomandă, pentru a deschide sistemul de meniuri.

Simbolurile din bara de acțiuni rapide se schimbă dacă este efectuată o nouă selectare pe afișaj. Selectarea se realizează cu butoanele (B) de lângă bara de acțiuni rapide. Butonul (C) vă permite să reveniți la structura meniului.

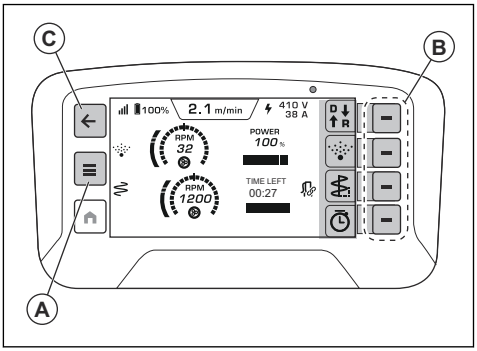

Prezentarea generală a meniului

- Starea utilajului, consultați *Meniul „Stare utilaj” la pagina 31*.
  - Defecțiuni active
  - Jurnal de defecțiuni
  - Timp de funcționare
- Funcții, consultați *Meniul „Funcții” la pagina 32*.
  - Jurnal de timp
  - Setări de abatere
  - Setări de oscilație
  - Setările funcției de pulverizare
  - Setări M2M
    - Asociere/anularea asocierii
    - Pornire automată
  - Unitate de viteză de șlefuire
    - RPM
    - Scară de la 1 la 10
- Sistem, consultați *Meniul „Sistem” la pagina 32*.
  - Setări telecomandă
    - Luminozitate
    - Limbă
    - Unități
    - Resetare
  - Revizii
    - Utilaj
    - Telecomandă
  - Licențe terțe
    - Licențele sistemului de operare
    - Licențe de aplicații

Meniul „Stare utilaj”

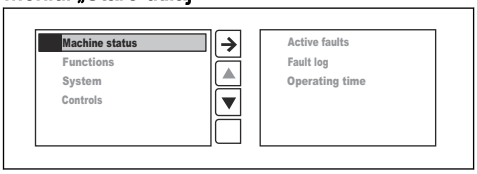

- „Defecțiuni active” reprezintă o listă de defecțiuni pe care le identifică produsul. Lista arată toate mesajele active. Cel mai nou mesaj se află la începutul listei. Consultați *Defecțiuni active la pagina 31*.
- Lista „Jurnal de defecțiuni” afișează istoricul defecțiunilor.
- „Timp de funcționare” indică durata totală de funcționare a produsului.

Defecțiuni active

În bara superioară (A) de pe interfața om-mașină a telecomenzii puteți vedea mesajele active. Apăsați butonul (B) pentru a accesa meniul de erori și a afișa mesajul.

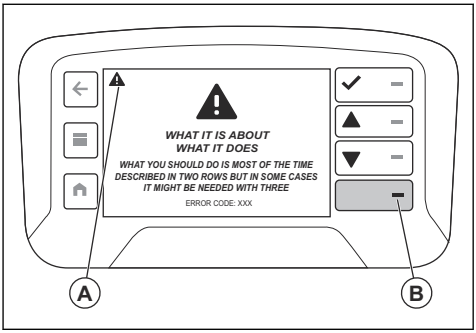

Utilizați butonul de acceptare (C) pentru a elimina avertismentul de pe ecranul complet. Dacă există mai mult de un mesaj activ, utilizați butoanele cu săgeți (D și E) pentru a vă deplasa de la un mesaj la altul pe afișaj. Puteți găsi o listă de defecțiuni și în „Defecțiuni active” din „Stare utilaj”. Consultați *Meniul „Stare utilaj” la pagina 31*. Există două liste de defecțiuni în meniul „Stare utilaj”: „Defecțiuni active” și „Jurnal de defecțiuni”. Lista „Defecțiuni active” conține toate defecțiunile active, iar lista „Jurnal de defecțiuni” arată istoricul defecțiunilor. Un marcaj temporal pentru ambele liste arată ora fiecărui cod de defecțiune. Are legătură cu timpul de funcționare a produsului.

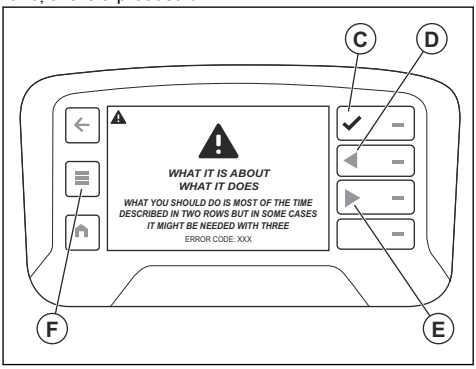

Mesaje de eroare

Mesajul de eroare apare pe interfața om-mașină și pe afișajul telecomenzii.

Un mesaj de eroare are 4 părți. Mesajul conține un triunghi de avertizare (A), informații despre avertisment (B), informații despre ce face avertismentul (C) și informații despre ce ar trebui să faceți dvs. (D).

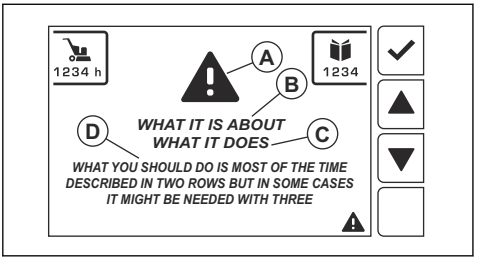

Eliminarea mesajului de eroare

- Rotiți cheia de resetare de pe panoul de control spre dreapta și eliberați-o pentru a elimina mesajul de eroare.
- Răsucirea cheii de resetare va reporni utilajul și va seta limita de mers cu spatele permisă la 0,5 metri. Este responsabilitatea operatorului să se asigure că zona este sigură pentru repornire.
- Dacă mesajul de eroare persistă, urmați procedura de pe afișajul telecomenzii sau contactați centrul de service Husqvarna. Apăsați pe butonul „OK” pentru a închide mesajul de eroare.
- Dacă închideți mesajul de eroare și nu mai reapare pe afișaj, puteți continua să utilizați produsul.
- Dacă mesajul de eroare reapare, consultați *Mesaje de eroare la pagina 31* sau contactați centrul de service Husqvarna. Dacă este necesar, actualizați software-ul produsului.
- Dacă există mesaje de eroare neexplicate în acest manual, discutați cu centrul de service Husqvarna.

Tipuri de mesaje de eroare

Există 4 tipuri de mesaje de eroare:

- Mesajele de informare ajută și oferă indicații despre modul de utilizare a produsului. Un mesaj de informare este afișat cu un simbol de mesaj cu text alb.
- Mesajele de atenționare arată că ceva nu este corect. Un mesaj de atenționare apare ca triunghi galben.
- Mesajele de avertizare indică defecțiunile sau avertismentele de siguranță care pot provoca deteriorări mecanice. Produsul se va opri în timp scurt. Avertismentul este prima dată afișat pe tot ecranul cu text și un triunghi roșu de avertizare.
- Mesajele de eroare apar când produsul este oprit din cauza unei defecțiuni sau a unei erori de siguranță. Mesajul de eroare este afișat în roșu cu un triunghi alb și text alb. Când acceptați (C) mesajul de eroare, simbolul triunghiului apare în bara inferioară (A).

Meniul „Funcții”

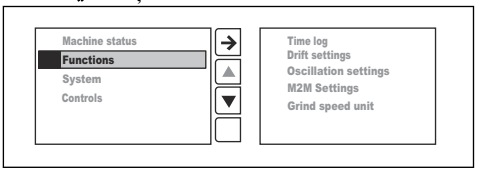

- „Jurnalul de timp” este o funcție de planificare cu o memorie a ultimelor 4 înregistrări.
- „Setările de abatere” ajută la menținerea direcției corecte dacă produsul nu se deplasează drept în timpul șlefuirii în modul cu telecomandă, din cauza forțelor laterale produse de uneltele pentru șlefuire.
- „Setarea oscilației” reduce zgârieturile și adâncimile în timpul șlefuirii. Există 2 opțiuni:
  - Amplitudine – pentru a seta cât de mult poate oscila produsul dintr-o parte în alta.
  - Frecvență – pentru a seta cât de repede poate oscila produsul dintr-o parte în alta.
- „Setările M2M” activează comunicațiile de la utilaj la utilaj dacă sunt disponibile.
  - Asociați sau anulați asocierea cu extractorul de praf.
  - Activarea sau dezactivarea pornirii automate a extractorului de praf.
- „Unitatea de viteză de șlefuire” setează viteza în rpm efective sau ca scară de la 1 la 10.

Meniul „Sistem”

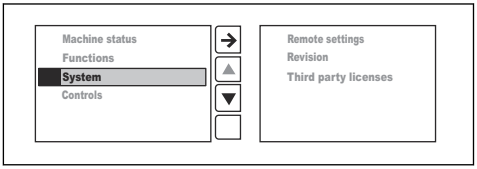

- „Setări telecomandă”: Utilizați acest meniu pentru a modifica setările pentru limba din interfața om-mașină, setările de luminozitate pentru interfața om-mașină și setările pentru unitățile metrice sau imperiale. De asemenea, în acest meniu puteți reseta toate setările la valorile din fabrică.
- „Revizii”: Utilizați acest meniu pentru a verifica versiunile actuale ale software-ului pentru telecomandă și utilaj.
- „Licențe terțe”: Utilizați acest meniu pentru a verifica licențele open source pentru sistemul de operare și licențele pentru aplicații din telecomandă. Consultați *„Licențe terțe” la pagina 33* pentru mai multe informații.

„Setări telecomandă”

- „Luminozitate” setează luminozitatea afișajului. Pentru a seta nivelul de luminozitate, selectați „Sistem” > „Setări telecomandă” > „Luminozitate”.

Setarea din fabrică pentru luminozitate este cea maximă.

- „Limba” setează limba textului de pe afişaj. Pentru a seta limba, selectaţi „Sistem” > „Setări telecomandă” > „Limbă”. Setarea din fabrică pentru limbă este limba engleză.

Nota: Pentru a reveni la setarea din fabrică pentru limbă şi luminozitate, reveniţi la ecranul principal şi ţineţi apăsat butonul Home (Acasă) (A) timp de 10 secunde.

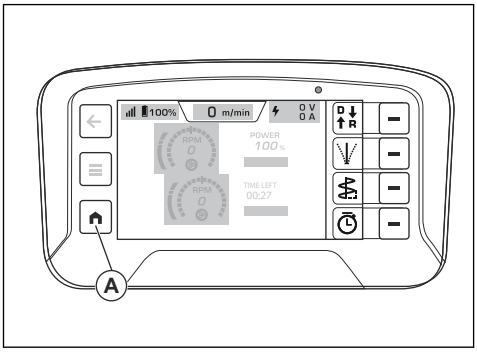

- „Unităţile” setează unitatea de presiune, temperatură şi lungime de pe afişaj. Pentru a seta unităţile de măsură, selectaţi „Sistem” > „Setări telecomandă” > „Unităţi”. Setarea din fabrică pentru unităţi este sistemul metric.
- „Resetare” restabileşte setările din fabrică. Selectaţi „Sistem” > „Setări telecomandă” > „Resetare”.

„Revizii”

„Reviziile” arată reviziile curente ale software-ului pentru telecomandă şi utilaj.

„Licenţe terţe”

În „Licenţe terţe” se văd licenţele open source pentru sistemul de operare şi licenţele pentru aplicaţii din telecomandă. Consultaţi *Sistemul de meniuri la pagina 30* pentru mai multe informaţii.

Afişaj central de informare

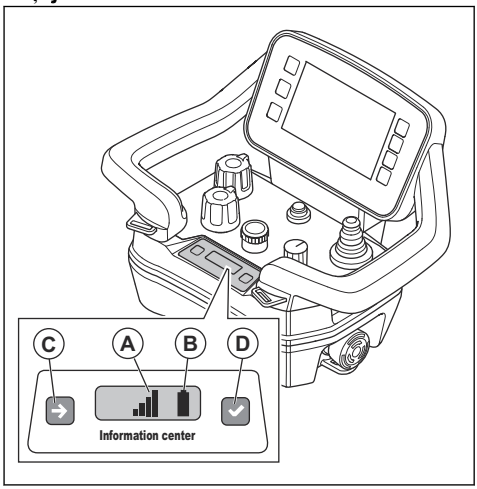

Afişajul central de informare de pe telecomandă prezintă informaţiile următoare despre telecomandă:

- Dacă telecomanda este pornită sau oprită.
- Coduri de defecţiune. Consultaţi *Codurile de eroare la pagina 45*.
- Operaţia de asociere între telecomandă şi produs. Consultaţi *Asocierea telecomenzii şi produsului la pagina 26*.
- Intensitatea semnalului radio (A) dintre telecomandă şi produs. Aceleaşi simboluri apar şi în bara de sus de pe afişaj. Consultaţi *Simboluri în bara superioară a interfeţei om-maşină a telecomenzii la pagina 8*

Semnalul radio	Simbol
Există 4 niveluri de intensitate a semnalului radio.	
Semnalul radio este în modul standby. Telecomanda nu funcţionează corect. Asiguraţi-vă că toate comenzile de pe telecomandă sunt în poziţiile neutre când porniţi telecomanda.	
Niciun semnal radio.	

- Starea acumulatorului (B). Aceleaşi simboluri apar şi în bara de sus de pe afişaj. Consultaţi *Simboluri în bara superioară a interfeţei om-maşină a telecomenzii la pagina 8*.

Starea de încărcare	Simbol
Există 5 niveluri de încărcare pentru acumulator.	

Starea de încărcare	Simbol
Defecțiune acumulator.	
Conexiunea prin cablu între telecomandă și produs.	

Există 2 butoane pentru afișajul central de informare. Butonul din stânga (C) trece la următorul simbol pe afișaj. Butonul din dreapta (D) realizează selecția.

Pornirea produsului

1. Rotiți știfturile de blocare pentru roți. Consultați *Siguranțe pentru roți la pagina 15*.
2. Puneți mânerul în poziția de funcționare. Consultați *Pozițiile mânerului la pagina 21*.
3. Puneți greutățile în poziția de funcționare. Consultați *Greutăți la pagina 23*.
4. Porniți telecomanda. Consultați *Pornirea telecomenzii la pagina 28*.
5. Setați întrerupătorul de pornire/oprire principal (A) în poziția 1.

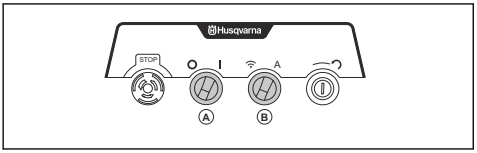

6. Rotiți comutatorul pentru telecomandă/modul automat (B) la modul automat. Mesajul de eroare apare pe afișaj, iar indicatorul de stare se aprinde intermitent în galben.
7. Rotiți cheia de resetare spre dreapta și eliberați-o. Asigurați-vă că se afișează vizualizarea Acasă, consultați *Vizualizarea Acasă de pe ecranul tactil la pagina 24*.

Controlarea produsului cu ajutorul telecomenzii

AVERTISMENT: Asigurați-vă că puteți vedea permanent produsul atunci când îl controlați prin telecomandă. Raza de acțiune a telecomenzii permite deplasarea produsului și atunci când nu este vizibil. Risc de vătămări corporale și de daune.

1. Conectați produsul la o sursă de alimentare trifazică, consultați *Conectarea produsului la o sursă de alimentare la pagina 22*.
2. Asigurați-vă că butonul (A) se află în poziția de oprire. Pe afișaj apare mesajul „Selectați modul de transport cu comutatorul rotativ cu 3 poziții pentru a activa joystickul”.

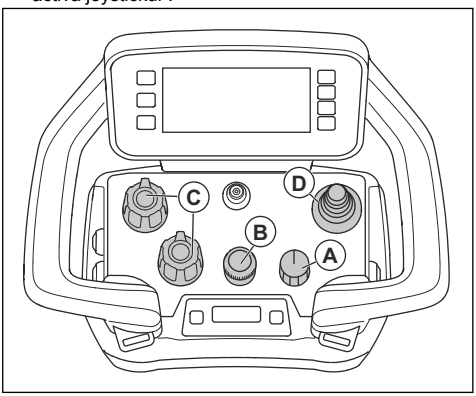

3. Porniți telecomanda. Consultați *Pornirea telecomenzii la pagina 28*.
4. Aduceți butonul (A) în poziția de transport. Pe afișaj apare vizualizarea Acasă atunci când motorul este oprit. Consultați *Vizualizarea Acasă, motor oprit la pagina 30*.
5. Reglați viteza de transport cu codificatorul (B).

Nota: Dacă butonul (A) este în poziția de transport, puteți regla viteza de șlefuire. Produsul începe să șlefuiască doar după ce aduceți butonul (A) în poziția de șlefuire.

6. Folosiți potențiometrele pentru a seta valorile de rotație pentru discuri și cap (C).
7. Împingeți joystickul (D) pentru a deplasa produsul. Eliberați joystickul pentru a opri mișcarea produsului.
8. Aduceți butonul în poziția de șlefuire. Simbolurile din meniu sunt portocalii și verzi. Fila modului de funcționare este portocalie atunci când produsul începe să șlefuiască.

Utilizarea produsului în modul automat

1. Porniți produsul. *Pornirea produsului la pagina 34*
2. Reglați zona de lucru. Consultați *Reglarea zonei de lucru la pagina 25*.

3. Pe panoul de control, rotiți comutatorul pentru telecomandă/mod automat (A) în poziția pentru modul automat. Se aprinde indicatorul de stare în turcoaz.

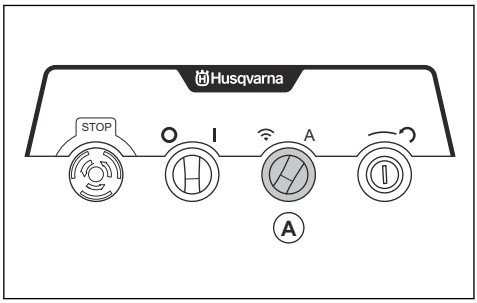

4. Setați parametrii de șlefuire, turația discului, turația tamburului și viteza de deplasare pe telecomandă.
5. Pe telecomandă, setați butonul în poziția de șlefuire pentru a începe funcționarea.

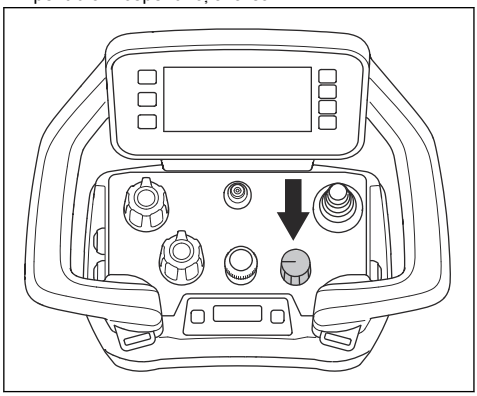

Oprirea produsului

ATENȚIE: Nu ridicați capul de șlefuire de pe suprafață atunci când opriți motorul. Plăcile portsculă se rotesc o perioadă după oprirea motorului. Praful poate ajunge în aer și suprafața se poate deteriora.

ATENȚIE: Nu lăsați produsul să devină staționar până când plăcile portsculă nu se opresc complet.

1. Pentru a opri produsul, apăsați butonul ON/OFF (A) sau rotiți comutatorul (B) în poziția de oprire. Afișajul se stinge numai atunci când este apăsat butonul ON/OFF (de pornire/oprire).

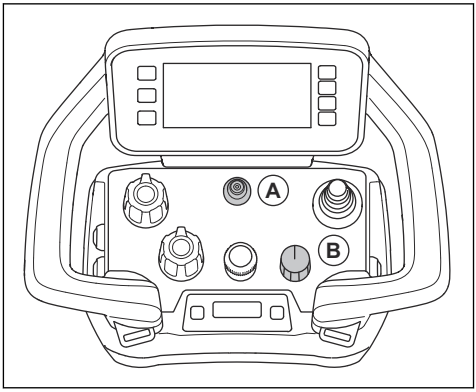

2. Țineți plăcile portsculă pe suprafață până când se opresc complet.

ATENȚIE: Dacă șlefuiți asfalt adeziv, vopsea sau materiale echivalente, produsul se poate atașa la suprafața adezivă. Imediat după ce placa portsculă s-a oprit complet, ridicați partea din față a capului de șlefuire pe distanță mică.

3. Pe panoul de control, rotiți întrerupătorul de pornire/oprire principal în poziția „0”. Lumina de stare se stinge.
4. Scoateți cheia din produs, pentru a reduce riscul utilizării neautorizate.
5. Deconectați fișa de alimentare.

Întreținere

Introducere

AVERTISMENT: Înainte de a efectua orice operațiune de întreținere, citiți și înțelegeți capitolul privind siguranța.

Toate lucrările de service și de reparații la produs necesită instruire specială. Garantăm disponibilitatea unor lucrări profesioniste de reparații și service. Dacă distribuitorul dvs. nu este agent de service, solicitați acestuia informații cu privire la cel mai apropiat agent de service.

Pentru informații mai detaliate, consultați www.husqvarnacp.com.

De efectuat înainte de întreținere

- Utilizați echipament individual de protecție. Consultați *Echipament individual de protecție la pagina 10*.

- Utilizați protecții respiratorii aprobate. Praful din produs este periculos pentru sănătate.
- Parcați produsul pe o suprafață orizontală.
- Opriți motorul și deconectați fișa, pentru a preveni pornirea accidentală în timpul întreținerii.
- Curățați zona din jurul produsului de ulei și murdărie. Îndepărtați obiectele nedorite.
- Instalați semne clare pentru a avertiza trecătorii cu privire la lucrările de întreținere care sunt în curs.
- Țineți la îndemână stingătoare de incendiu, materiale medicale și un telefon de urgență.

Program de întreținere

* = Lucrări de întreținere generală, efectuate de către operator. Instrucțiunile nu sunt incluse în acest manual de utilizare.

X = Instrucțiunile sunt incluse în acest manual de utilizare.

O = Instrucțiunile nu sunt incluse în acest manual de utilizare. Lucrările de întreținere trebuie efectuate de către un agent de service autorizat.

Întreținerea	Zilnic	Săptămânal	La fiecare 6 luni	La fiecare 12-36 de luni
Verificați întrerupătorul de pornire/oprire principal de pe panoul de control.	*			
Verificați butonul OPRIRE/TRANSPORT/ȘLEFUIRE de pe telecomandă.	*			
Verificați butonul de oprire de urgență de pe panoul de control.	X			
Verificarea butonului a utilajului de pe telecomandă.	X			
Curățați suprafețele externe ale produsului.	X			
Efectuați o inspecție generală.	X			
Verificați discurile pentru șlefuit.	X			
Curățați modulul LIDAR și oglinzile.	X			
Curățați furtunul pentru senzorul de subpresiune.	X			
Verificați punctele de fixare și funcția de blocare a mânerului.		*		
Verificați punctele de fixare și funcția de blocare a greutăților.		*		
Verificați conexiunea dintre carcasă și capul de șlefuire.		*		
Curățați componentele interne ale produsului.			O	
Efectuați service-ul sistemului de acționare pentru discurile pentru șlefuit.				O

Revizia produsului

- Încredințați lucrările de service unui distribuitor autorizat Husqvarna. Utilizați numai piese de schimb originale pentru a menține nivelul de siguranță al produsului.
- După 100 ore de funcționare pe afișaj apare mesajul „Este timpul pentru revizie”. Încredințați lucrările de service unui distribuitor autorizat Husqvarna.
- Dacă produsul nu a funcționat 100 de ore după 1 an, încredințați verificarea produsului unui distribuitor autorizat Husqvarna.

De efectuat după întreținere

1. Efectuați un test de funcționare după încheierea întreținerii.

AVERTISMENT: Risc de vătămări corporale și de daune. Telecomanda, cablurile sau furtunurile instalate incorect pot avea un efect nedorit asupra mișcărilor produsului.

2. Dacă există o defecțiune, opriți imediat produsul. Consultați *Oprirea produsului la pagina 35*.

Curățarea produsului

ATENȚIE: Priza de aer blocată reduce performanța produsului și poate provoca încingerea motorului.

- Îndepărtați obstrucția din toate deschiderile de aer. Produsul trebuie să fie întotdeauna suficient de rece.

- Deconectați întotdeauna fișa de alimentare de la priza de curent înainte de curățarea produsului.
- Nu utilizați substanțe chimice pentru a curăța produsul.
- Nu curățați componentele electrice cu apă.
- Curățați întotdeauna toate echipamentele la sfârșitul zilei de lucru.
  a) Înclinați produsul până când ghidonul ajunge pe podea.
  b) Curățați componentele de pe suprafața inferioară a capului de șlefuire cu un sistem de spălare sub presiune.

ATENȚIE: Nu îndreptați sistemul de spălare sub presiune direct spre garnituri sau puncte de conexiune.

Curățarea modulului LIDAR

- Curățați modulul LIDAR și oglinzile cu apă pentru a îndepărta toate materialele abrazive.
- Ștergeți modulul LIDAR și oglinzile cu hârtie.
- Nu utilizați substanțe chimice pentru a curăța modulul LIDAR.

Efectuarea unei inspecții generale

- Asigurați-vă că atât cablul de alimentare, cât și cablul prelungitor sunt în stare bună, fără deteriorări.
- Verificați dacă șuruburile și piulițele sunt strânse bine.
- Verificați fusta din cauciuc. Înlocuiți-o dacă este uzată sau deteriorată.
- Asigurați-vă că carcasa se mișcă liber și că se află într-o poziție corectă față de podea.
- Asigurați-vă că încuietoarea centrală a plăcii portsculă este curată și se rotește ușor.

Întreținerea senzorului de subpresiune

În anumite condiții, funcționarea senzorului de subpresiune poate fi afectată de praful care înfundă furtunul conectat la senzor. Acest lucru poate duce la detectarea incorectă a separatorului de praf.

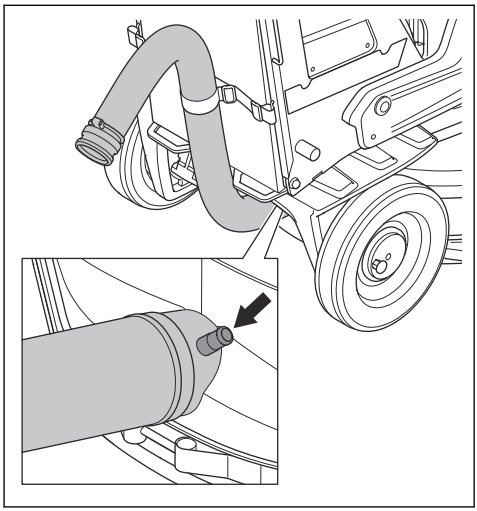

Simptome	Soluție
Dacă utilajul afișează un mesaj de eroare care indică faptul că extractorul de praf nu este detectat, chiar dacă acesta este conectat și funcționează corect, cauza poate fi un furtun înfundat către senzorul de subpresiune.	Curățați furtunul. Porniți separatorul de praf. Deconectați furtunul transparent conectat la capacul de protecție împotriva prafului. Verificați dacă orificiul la care era conectat furtunul este curat, fără praf și alte obstrucții. Dacă este necesar, curățați cu atenție orificiul pentru a vă asigura că fluxul de aer nu este obstrucționat. Reconectați furtunul după ce gaura este complet curățată. Verificarea și curățarea regulată a acestui furtun, după cum este necesar, previne întreruperile funcționării și asigură funcționarea corectă a senzorului de subpresiune.

Sistem de acționare pentru capul de șlefuire

Sistemul de acționare pentru capul de șlefuire este un sistem închis. Dacă aveți probleme cu sistemul de acționare al capului de șlefuire, adresați-vă agentului de service Husqvarna.

Montarea și demontarea capului de șlefuire

AVERTISMENT: Șasiul nu este echilibrat atunci când capul de șlefuire este îndepărtat. Asigurați-vă că șasiul nu poate

să cadă. Acest lucru poate cauza vătămări corporale sau deteriorarea.

1. Puneți cablul frontal al motorului (A) în fața capului de șlefuire.

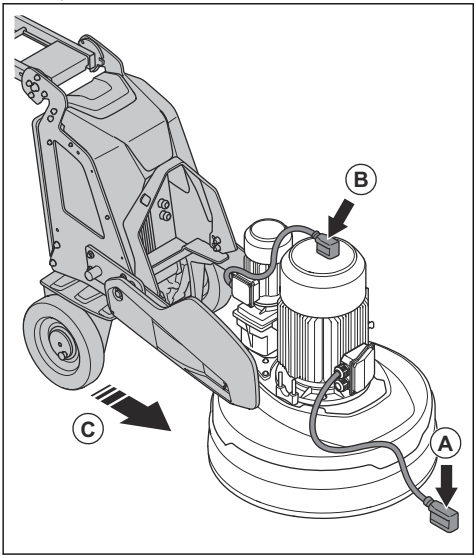

2. Puneți cablul posterior al motorului (B) deasupra motorului.
3. Apăsați șasiul aproape de capul de șlefuire (C).
4. Treceți cablurile motorului prin fanta dintre capul de șlefuire și șasiu.

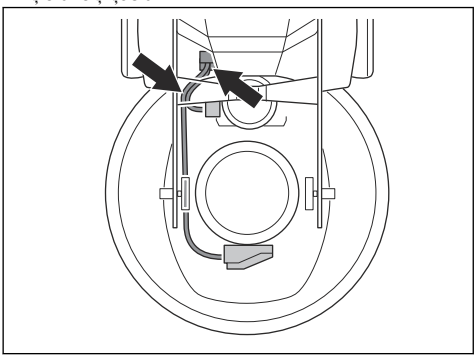

5. Apăsați șasiul complet în capul de șlefuire (A). Asigurați-vă că șasiul se prinde de consola de pe capul de șlefuire.

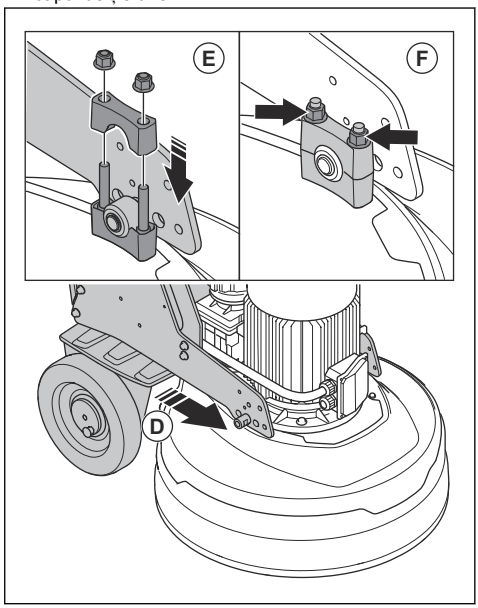

6. Montați a doua consolă (E) pe consola de pe capul de șlefuire.
7. Strângeți cele 2 piulițe (F) de pe fiecare parte a capului de șlefuire.

8. Conectați cablurile motorului la prizele (G) de pe incinta electrică.

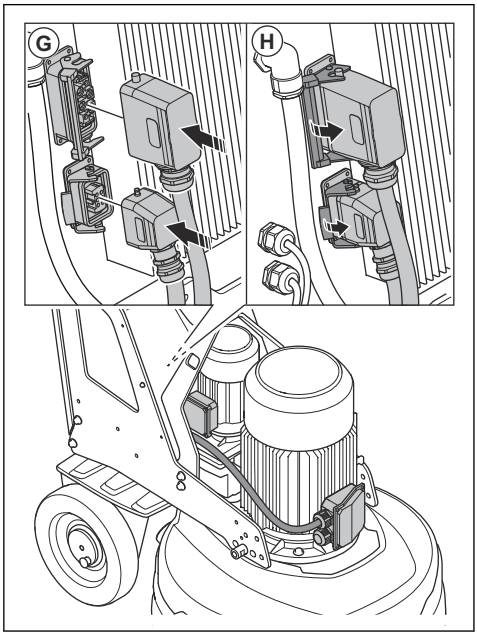

9. Blocați cablurile motorului la prizele (H) de pe incinta electrică.
10. Îndepărtați capul de șlefuire în ordine inversă.

Acumulatorul produsului

Acumulatorul produsului este utilizat numai pentru a deplasa produsul cu telecomanda din vehiculul de transport în zona de lucru. Acumulatorul produsului nu este utilizat pentru operarea produsului. Produsul trebuie conectat la o sursă de alimentare în timpul întrebuințării.

Înainte de a utiliza produsul pentru prima dată, este necesar să încărcați acumulatorul.

Timpul de funcționare este de aproximativ 1 oră când acumulatorul este complet încărcat. Temperatura ambiantă și frecvența cu care sunt utilizate motoarele roților pot reduce timpul de funcționare.

Încărcarea acumulatorului produsului la o sursă de alimentare trifazică

Acumulatorul produsului se încarcă atunci când produsul este conectat la o sursă de alimentare trifazică și este în funcțiune. Timpul de încărcare a acumulatorului descărcat al produsului este de aproximativ 3-4 ore.

1. Încărcați acumulatorul la temperaturi ambiante cuprinse între 0 °C/32 °F și 40 °C/104 °F.
2. Conectați produsul la o sursă de alimentare trifazică. Consultați *Conectarea produsului la o sursă de alimentare la pagina 22*.

Încărcarea acumulatorului produsului printr-o conexiune monofazică

Timpul de încărcare a acumulatorului descărcat al produsului este de aproximativ 3-4 ore.

1. Încărcați acumulatorul la temperaturi ambiante cuprinse între 0 °C/32 °F și 40 °C/104 °F.
2. Conectați cablul de încărcare monofazic la conectorul încărcătorului de pe ușa cutiei electrice.

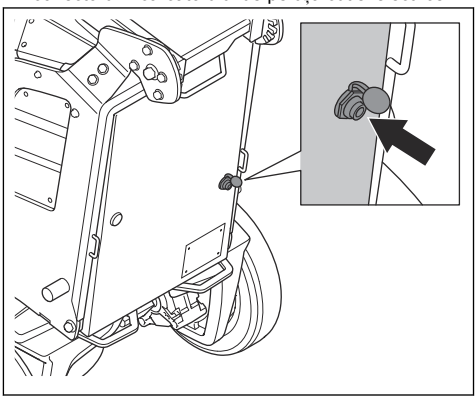

3. Conectați celălalt capăt al cablului de încărcare monofazică la o priză electrică.

Întreținerea telecomenzii

AVERTISMENT: Deconectați telecomanda de la orice sursă de alimentare înainte de a începe lucrările de întreținere.

ATENȚIE: Nu utilizați un sistem de spălare sub presiune pentru a curăța telecomanda. Presiunea mare poate cauza deteriorarea garniturilor și pătrunderea apei și a murdăriei în telecomandă.

Întreținerea telecomenzii

AVERTISMENT: Citiți instrucțiunile de la producătorul telecomenzii pentru toate informațiile privind siguranța, revizia și întreținerea.

- Efectuați zilnic aceste proceduri:
  a) Efectuați o inspecție vizuală a telecomenzii pentru a detecta eventualele crăpături sau alte deteriorări.

b) Asiguraţi-vă că toate garniturile, cuplajele, conexiunile şi cablurile sunt în stare bună de funcţionare şi că nu sunt deteriorate.
c) Examinaţi comutatoarele şi comenzile pentru a vă asigura că nu prezintă deteriorări.
d) Efectuaţi o inspecţie vizuală a cablajului telecomenzii.
e) Asiguraţi-vă că piedica acumulatorului funcţionează corect.
f) Asiguraţi-vă că butonul de oprire de urgenţă este uşor de mişcat şi nu este deteriorat.
g) Îndepărtaţi praful de pe telecomandă cu aer.
h) Curăţaţi piesele exterioare ale telecomenzii cu o lavetă umedă.

ATENŢIE: Nu folosiţi apă direct pe componentele electrice.

- Efectuaţi aceste proceduri săptămânal:
  a) Curăţaţi bornele acumulatorului, pe cele din compartimentul acumulatorului şi de pe încărcătorul acumulatorului. Utilizaţi o cârpă moale şi uscată.
  b) Curăţaţi panoul de control şi asiguraţi-vă că puteţi citi în mod clar tot ce este afişat.
- Dacă există deteriorări sau dacă telecomanda nu funcţionează corect, discutaţi cu un agent de service autorizat.
- Lăsaţi un distribuitor de service aprobat să efectueze operaţiunile anuale de service asupra telecomenzii.

Curăţarea acumulatorului şi a încărcătorului

ATENŢIE: Nu curăţaţi niciodată cu apă acumulatorul sau încărcătorul.

- Asiguraţi-vă că acumulatorul şi încărcătorul sunt curate şi uscate înainte să puneţi acumulatorul în încărcător.
- Curăţaţi bornele acumulatorului cu aer comprimat sau cu o cârpă moale şi uscată.
- Curăţaţi suprafeţele acumulatorului şi încărcătorul cu o cârpă moale şi uscată.

Acumulator telecomandă

Durata de funcţionare este de aproximativ 10-12 ore când acumulatorul telecomenzii este complet încărcat. Dacă afişajul este utilizat frecvent, durata de funcţionare poate să scadă.

Înainte de a utiliza telecomanda pentru prima dată, este necesar să încărcaţi acumulatorul.

Încărcarea acumulatorilor telecomenzii cu încărcătorul

Timpul de încărcare pentru un acumulator de telecomandă descărcat este de aproximativ 3 ore folosind încărcătorul. Când încărcaţi acumulatorii telecomenzii, temperatura trebuie să fie între 10 °C/50 °F şi 45 °C/113 °F. Acesta este un încărcător de c.c. pentru un curent nominal de 24 V c.c. (9-36 V).

1. Scoateţi acumulatorii descărcaţi din telecomandă. Consultaţi *Scoaterea şi montarea acumulatorului în telecomandă la pagina 26*.
2. Conectaţi adaptorul la încărcător. Încărcătorul este echipat cu 2 adaptoare diferite.

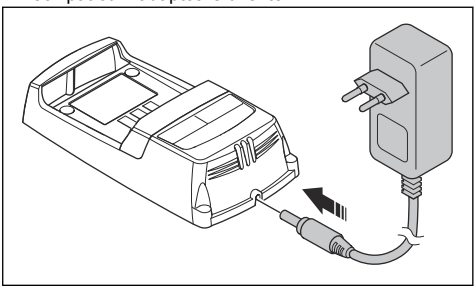

3. Conectaţi încărcătorul la o priză de curent. Indicatorul de alimentare (A) pentru acumulator se face roşu. Consultaţi *Încărcător de acumulatori la pagina 41*.

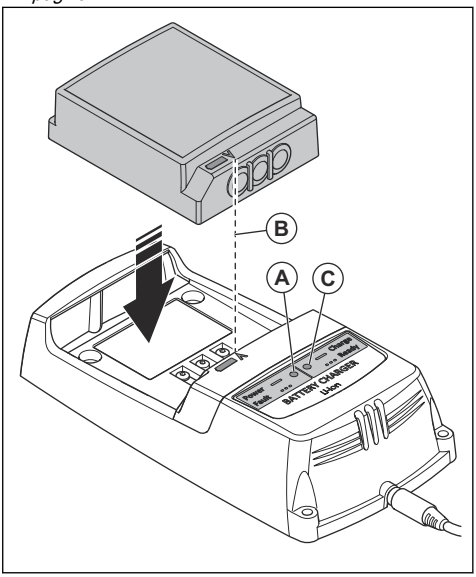

4. Conectaţi acumulatorul telecomenzii la încărcător. Asiguraţi-vă că săgeţile (B) de pe acumulatorul telecomenzii şi de pe încărcător se aliniază. Indicatorul (C) pentru starea acumulatorului de pe încărcător se aprinde intermitent în verde în timp ce acumulatorul telecomenzii se încarcă.
5. Când acumulatorul telecomenzii este complet încărcat, indicatorul se face verde. Scoateţi acumulatorul telecomenzii din încărcător.

6. Deconectați încărcătorul de acumulatori de la priza electrică.

Încărcător de acumulatori

Indicatorul pentru starea acumulatorului are 2 leduri pe încărcător: ledul pentru încărcarea acumulatorului (roșu) și cel pentru starea acumulatorului (verde).

Led de alimentare	Led de stare	Indicație
Lumină roșie	OPRIT	Încărcătorul este PORNIT. Niciun acumulator în încărcător.
Lumină roșie	Lumină verde	Încărcătorul este PORNIT. Acumulatorul este complet încărcat.
Lumină roșie	Lumină verde intermitentă	Încărcătorul este PORNIT. Acumulatorul se încarcă.
Lumină roșie intermitentă	OPRIT	Eroare pe încărcător sau temperatura este în afara intervalului de încărcare.

Demontarea și instalarea modulului de conectivitate HCM500

1. Pentru a demonta modulul de conectivitate, parcurgeți pașii următori:
   a) Scoateți cele 4 șuruburi care fixează capacul din plastic.
   b) Scoateți capacul din plastic (A). Agățați capacul pe o parte laterală.

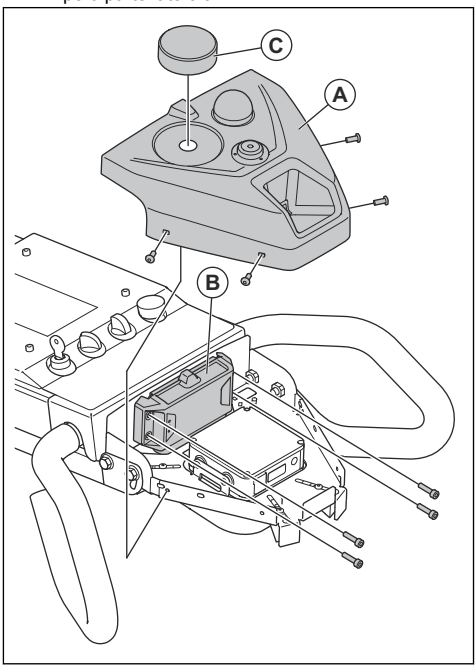

   c) Scoateți cele 4 șuruburi care fixează modulul de conectivitate.
   d) Ridicați modulul de conectivitate. Deconectați cu atenție toate conectorii de cabluri de la modul.
   e) Scoateți modulul de conectivitate (B) din utilaj.
   f) Scoateți contrapiulița care fixează antena.
   g) Scoateți antena (C) din punctul de fixare.
   h) Instalați capacul din plastic pentru a proteja componentele interne.
2. Pentru a instala modulul de conectivitate:
   a) Atașați antena (C). Strângeți contrapiulița pentru a o fixa.
   b) Poziționați modulul de conectivitate (B). Conectați toți conectorii necesari.
   c) Fixați modulul. Folosiți 4 șuruburi.
   d) Fixați capacul din plastic (A). Folosiți 4 șuruburi.

Problemă	Cauză	Soluție
Produsul nu pornește.	Cablul prelungitor este deconectat sau deteriorat.	Conectați cablul prelungitor sau, dacă este necesar, înlocuiți-l.
	A fost cuplat un buton de oprire de urgență.	Pentru dezactivare, rotiți butonul de oprire de urgență de pe panoul de control și/sau de pe telecomandă în sensul acelor de ceasornic.
	Comutatorul de siguranță este deschis în incinta electrică.	Închideți comutatorul de siguranță pentru a închide circuitul.
	Motorul de acționare a șlefuirii nu funcționează. Acest lucru poate fi cauzat de o defecțiune a motorului sau a cablului către motor.	Asigurați-vă că motorul de acționare pentru șlefuire este conectat. Dacă problema persistă, contactați agentul de service aprobat.
	Doar 1 fază intră în produs. Produsul nu va primi un cod de eroare și va utiliza un curent al motorului <1 A. Ventilatorul se rotește lent.	Verificați sursa de alimentare.
Produsul vibrează sau se mișcă anormal.	Pe produs sunt instalate prea puține unelte diamantate.	Creșteți numărul de unelte diamantate pentru, a reduce sarcina asupra produsului și operatorului.
	Cureaua este ruptă.	În cazul în care cureaua este ruptă, mergeți la un centru de service a o înlocui. Rotiți unul dintre discurile pentru șlefuit cu mâna. Dacă toate discurile pentru șlefuit se rotesc odată, cureaua nu este deteriorată. Dacă 1 disc pentru șlefuit se rotește liber, atunci cureaua este ruptă.
	Suprafața sau funcționarea utilizează prea mult din capacitatea produsului.	Reglați turația motorului și/sau viteza de înaintare a produsului pe podea.
Produsul creează un model de zgâriere neregulat.	Uneltele diamantate sunt fixate incorect sau sunt fixate la înălțimi diferite pe discurile pentru șlefuit.	Asigurați-vă că toate uneltele diamantate sunt instalate corect și că au aceeași înălțime.
	Uneltele diamantate sunt de tipuri mixte.	Asigurați-vă că toate segmentele au aceeași granulație de diamant și legătură. Dacă segmentele diamantate sunt rugoase, spațiați în mod egal segmentele diamantate rugoase. Utilizați produsul pe o suprafață abrazivă până când toate segmentele au aceeași înălțime.
	Uneltele din rășină sunt amestecate sau prezintă contaminare nedorită.	Asigurați-vă că toate rășinile au aceeași granulație de diamant și legătură și că nu există contaminare. Pentru a curăța uneltele din rășină, folosiți-le o perioadă scurtă de timp pe o suprafață ușor abrazivă.
	Discurile pentru șlefuit sunt uzate sau deteriorate.	Verificați dacă discurile pentru șlefuit au secțiuni rupte sau dacă se mișcă prea mult.

Problemă	Cauză	Soluție
Produsul face mișcări bruște și nedorite.	Discurile pentru șlefuit sunt uzate sau deteriorate.	Examinați discurile pentru șlefuit, pentru a vedea dacă există piese deteriorate și prea multă mișcare.
	Uneltele diamantate sunt fixate incorect sau sunt fixate la înălțimi diferite pe discurile pentru șlefuit.	Asigurați-vă că toate uneltele diamantate sunt instalate corect și că toate au aceeași înălțime.
Întrerupătorul de circuit intern se declanșează.	Sarcina este prea mare sau alimentarea este insuficientă.	Verificați sursa de alimentare.
		Diminuați presiunea de șlefuire, creșteți numărul de unelte diamantate sau măriți duritatea aliajului.
Nu curge apă sau fluxul de apă este insuficient.	Rezervorul de apă este gol.	Umpleți rezervorul de apă.
	În duză există praf.	Debranșați furtunul de alimentare și curățați duza.
	Sistemul de apă este înfundat.	Debranșați furtunul de alimentare purjați rezervorul de apă până când curge apă curată.

Coduri de eroare pe afișajul HMI al telecomenzii

Atunci când produsul se oprește și pe afișaj apare un mesaj de eroare și un cod de eroare, înseamnă că a survenit o defecțiune. În acest caz, discutați cu un agent de service autorizat. Pentru a continua să utilizați produsul, defecțiunea trebuie remediată. Atunci când defecțiunea este remediată, comutatorul OPRIRE/TRANSPORT/ȘLEFUIRE de pe telecomandă trebuie să fie setat la OPRIRE.

Când simbolul de avertizare de pe telecomandă se aprinde și becul de avertizare de pe produs luminează intermitent rapid, înseamnă că a survenit o defecțiune. Pentru a vedea defecțiunea, apăsați butonul inferior din partea dreaptă a afișajului sau selectați „Meniu pentru starea utilajului” și apoi „Defecțiuni active”.

Nota: Dacă afișajul HMI arată coduri de eroare între 1 și 160, eroarea se referă la șlefuitor și VFD.

Nota: Dacă afișajul HMI arată coduri de eroare dincolo de 1000, eroarea se referă la telecomandă.

Cod de eroare	Mesaj de eroare	Cauză	Acțiune
1001 1101-1116 1201-1216 1301-1316 1401-1408 1501-1504 1701-1702 1801	Telecomandă defectă	Există o defecțiune la nivelul telecomenzii.	Contactați centrul de service Husqvarna.

Cod de eroare	Mesaj de eroare	Cauză	Acțiune
1802	Potențiometru de rotație a capului de șlefuire defect	Există o defecțiune la semnalul potențiometrului capului de șlefuire.	Contactați centrul de service Husqvarna.
1803	Potențiometru de rotație a discului pentru șlefuit defect	Există o defecțiune la semnalul potențiometrului discurilor pentru șlefuit.	Contactați centrul de service Husqvarna.
1804-1808	Telecomandă defectă	Există o defecțiune la nivelul telecomenzii.	Contactați centrul de service Husqvarna.
1809	Axă Y joystick defectă	Există o defecțiune la semnalul axei Y a joystickului.	Contactați centrul de service Husqvarna.
1810	Axă X joystick defectă	Există o defecțiune la semnalul axei X a joystickului.	Contactați centrul de service Husqvarna.
1811	Axă Y joystick defectă	Există o defecțiune la semnalul axei Y a joystickului.	Contactați centrul de service Husqvarna.
1812	Axă X joystick defectă	Există o defecțiune la semnalul axei X a joystickului.	Contactați centrul de service Husqvarna.
1813	Potențiometru de rotație a capului de șlefuire defect	Există o defecțiune la semnalul potențiometrului capului de șlefuire.	Contactați centrul de service Husqvarna.
1814	Potențiometru de rotație a discului pentru șlefuit defect	Există o defecțiune la semnalul potențiometrului discurilor pentru șlefuit.	Contactați centrul de service Husqvarna.
1815-1816 1901-1916 2002/2202-2023/2223	Telecomandă defectă	Există o defecțiune la nivelul telecomenzii.	Contactați centrul de service Husqvarna.
2025/2225	Temperatura telecomenzii este prea ridicată	Telecomanda este utilizată în condiții care nu se încadrează în specificații.	Așteptați ca telecomanda să se răcească. Dacă problema persistă, contactați centrul de service Husqvarna.
2026/2226	Temperatura telecomenzii este prea scăzută	Telecomanda este utilizată în condiții care nu se încadrează în specificații.	Așteptați ca telecomanda să încălzească. Dacă problema persistă, contactați centrul de service Husqvarna.
2027/2227-2030/2230 2098/2298-2099/2299	Telecomandă defectă	Există o defecțiune la nivelul telecomenzii.	Contactați centrul de service Husqvarna.
2102/2302-2118/2318	Receptor radio defect	Există o defecțiune la receptorul de comunicație radio.	Contactați centrul de service Husqvarna.
2119/2319	Temperatura receptorului radio este prea ridicată	Receptorul radio este utilizat în condiții care nu se încadrează în specificații.	Așteptați ca receptorul radio să se răcească. Dacă problema persistă, contactați centrul de service Husqvarna.

Cod de eroare	Mesaj de eroare	Cauză	Acțiune
2120/2320	Temperatura receptorului radio este prea scăzută	Receptorul radio este utilizat în condiții care nu se încadrează în specificații.	Așteptați ca receptorul radio să se încălzească. Dacă problema persistă, contactați centrul de service Husqvarna.
2121/2321-2123/2323 2198/2398-2199/2399 3103	Receptor radio defect	Există o defecțiune la receptorul de comunicație radio.	Contactați centrul de service Husqvarna.
3201	Acumulator nevalid	În telecomandă există un acumulator nevalid.	Contactați centrul de service Husqvarna.
3202-3204	Telecomandă defectă	Există o eroare la nivelul telecomenzii.	Contactați centrul de service Husqvarna.
3211	Tip de acumulator nevalid	În telecomandă există un acumulator nevalid.	Contactați centrul de service Husqvarna.
3212	Telecomandă defectă	Există o eroare la nivelul telecomenzii.	Contactați centrul de service Husqvarna.
8101-8107	Receptor radio defect	Există o defecțiune la receptorul de comunicație radio.	Contactați centrul de service Husqvarna.
9001-9002	Telecomandă defectă	Există o eroare la nivelul telecomenzii.	Contactați centrul de service Husqvarna.
9101-9199 9301-9399	Receptor radio defect	Există o defecțiune la receptorul de comunicație radio.	Contactați centrul de service Husqvarna.
9401-9499	Telecomandă defectă	Există o eroare la nivelul telecomenzii.	Contactați centrul de service Husqvarna.
9501-9505	Receptor radio defect	Există o defecțiune la receptorul de comunicație radio.	Contactați centrul de service Husqvarna.
9801-9899	Telecomandă defectă	Există o eroare la nivelul telecomenzii.	Contactați centrul de service Husqvarna.

Codurile de eroare

Cod de eroare pe telecomandă	Cod de eroare afișaj invertor	Descriere
1	-	După stabilirea comunicației inițiale, conexiunea s-a pierdut.
2	-	Prea mult curent provenit de la încărcătorul de acumulatori. Poate fi o problemă de cablu sau de acumulator.
3	-	Acumulatorul este deteriorat și trebuie înlocuit.
4	-	Acumulatorul are o tensiune estimată sub 23 V.
5	-	Verificați conexiunea acumulatorului.

Cod de eroare pe telecomandă	Cod de eroare afişaj invertor	Descriere
6	-	Verificaţi dacă roata şi cutia de viteze prezintă obstacole.
7	-	Cablu sau conector deteriorat. Problemă la motor.
8	-	Introduceţi arcurile motorului de tracţiune.
9	-	Modul radio defect/nemontat.
10	-	Problemă electrică la GCU.
11	-	Aşteptaţi ca utilajul să se răcească.
12	-	Utilajul este prea rece pentru a funcţiona.
13	-	Eroare de comunicaţie cu VFD. Verificaţi cablul şi conectorii.
14	-	Eroare neaşteptată.
15	Uv2	Tensiunea este prea joasă pentru puterea de intrare a transmisiei de control.
16	Uv1	Subtensiune.
17	uV3	Eroare de încărcare.
18	-	Scurtcircuit IGBT.
19	GF	Defecţiune de împământare.
20	-	Tensiunea din magistrala c.c. a depăşit nivelul de detectare a supratensiunii.
21	oH	Supraîncălzire disipator termic.
22	oC	Senzorii de antrenare au detectat un curent de ieşire mai mare decât nivelul de supracurent specificat.
23	-	Supraturaţie (V/f simplă cu PG).
24	oL3	Curentul de ieşire al transmisiei (sau cuplul din OLV) a fost mai mare decât limita presetată.
25	oL4	Curentul de ieşire al transmisiei (sau cuplul din OLV) a fost mai mare decât limita presetată.
26	-	Tranzistorul de frânare dinamică încorporat s-a defectat.
27	-	S-a declanşat protecţia rezistenţei de frânare/la supraîncălzirea rezistenţei de frânare.
28	oH1	Supraîncălzire disipator termic.
29	FbL	Intrarea de feedback PID este mai mică decât nivelul presetat.
30	UL3	Curentul de ieşire al transmisiei (sau cuplul din OLV) este mai mic decât valoarea presetată.
31	UL4	Curentul de ieşire al transmisiei (sau cuplul din OLV) este mai mic decât valoarea presetată.
32	oL7	Frecvenţa de ieşire a rămas constantă o perioadă mai lungă decât timpul presetat în timpul frânării cu alunecare ridicată.
33	oFx	Eroare de hardware.
34	LF2	Una sau mai multe faze din curentul de ieşire s-au pierdut.

Cod de eroare pe telecomandă	Cod de eroare afișaj invertor	Descriere
35	Sto	A avut loc o desincronizare a motorului. Motorul a depășit cuplul de desprindere.
36	oL1	Senzorul electrotermic a declanșat protecția la suprasarcină.
37	oL2	Senzorul termic al transmisiei a declanșat protecția la suprasarcină.
38	EF3	Defecțiune externă.
39	EF4	Defecțiune externă.
40	EF5	Defecțiune externă.
41	EF6	Defecțiune externă.
42	EF7	Defecțiune externă.
43	dEv	În funcție de intrarea impulsului (RP), abaterea de viteză este mai mare decât valoarea presetată.
44	Pgo	Nu se primesc impulsuri PG o perioadă mai lungă decât timpul presetat.
45	PF	Puterea de intrare a transmisiei are o fază deschisă sau are un dezechilibru mare de tensiune între faze.
46	LF	Pierdere de fază pe partea de ieșire a transmisiei.
47	oH3	oH3 - alarmă de supraîncălzire a motorului (intrare PTC).
48	oPr	Eroare de conectare externă a operatorului digital.
49	Err	Datele nu corespund cu EEPROM unde sunt scrise.
50	oH4	Defecțiune legată de supraîncălzirea motorului (intrare PTC).
51	-	Datele de control nu au fost recepționate corect timp de două secunde.
52	-	După stabilirea comunicației inițiale, conexiunea s-a pierdut.
53	CF	S-a atins o limită de cuplu.
54	Pgo	Nu se primesc impulsuri PG o perioadă mai lungă decât timpul presetat.
55	EF1	Defecțiune externă.
56	EF2	Defecțiune externă.
57	oL5	S-a detectat o slăbire.
58	uL5	S-a detectat o slăbire.
59	CoF	Defecțiune decalaj curent.
60	CPF03	Eroare de date PWM.
61	Uv	Subtensiune.
62	oV	Tensiunea din magistrala c.c. a depășit nivelul de detectare a supratensiunii.
63	oH	Supraîncălzire disipator termic.
64	oH2	Supraîncălzire transmisie.
65	oL3	Curentul de ieșire al transmisiei (sau cuplul din OLV) a fost mai mare decât limita presetată.

Cod de eroare pe telecomandă	Cod de eroare afișaj invertor	Descriere
66	oL4	Curentul de ieșire al transmisiei (sau cuplul din OLV) a fost mai mare decât limita presetată.
67	EF	Atât mersul înainte, cât și cel înapoi sunt oprite simultan timp de peste 0,5 s.
68	EF3	Defecțiune externă.
69	EF4	Defecțiune externă.
70	EF5	Defecțiune externă.
71	EF6	Defecțiune externă.
72	EF7	Defecțiune externă.
73	oS	Intrarea impulsului (RP) arată că feedbackul turației motorului a depășit valoarea presetată.
74	dEv	În funcție de intrarea impulsului (RP), abaterea de viteză este mai mare decât valoarea presetată.
75	PGo	Nu se primesc impulsuri PG o perioadă mai lungă decât timpul presetat.
76	CE	Datele de control nu au fost recepționate corect timp de două secunde.
77	CALL	Comunicația încă nu a fost stabilită.
78	oL1	Senzorul electrotermic a declanșat protecția la suprasarcină.
79	oL2	Senzorul termic al transmisiei a declanșat protecția la suprasarcină.
80	CALL2	Comunicația transmisiei încă nu a fost stabilită.
81	UL3	Curentul de ieșire al transmisiei (sau cuplul din OLV) este mai mic decât valoarea presetată.
82	UL4	Curentul de ieșire al transmisiei (sau cuplul din OLV) este mai mic decât valoarea presetată.
83	SE	Eroare mod test comunicație MEMOBUS/Modbus.
84	oH3	Supraîncălzire motor.
85	EF1	Defecțiune externă.
86	EF2	Defecțiune externă.
87	HbbF	Hardware-ul de intrare pentru dezactivarea în siguranță este deteriorat.
88	Hbb	Canalul de intrare pentru dezactivarea în siguranță este deschis.
89	-	Eroare neașteptată.
90	Uv2	Tensiunea este prea joasă pentru puterea de intrare a transmisiei de control.
91	Uv1	Subtensiune magistrală c.c.
92	Uv3	Circuitul de prevenire a anclanșării s-a defectat.
93	SC	Scurtcircuit IGBT.
94	GF	Defecțiune de împământare.
95	ov	Tensiunea din magistrala c.c. a depășit nivelul de detectare a supratensiunii.

Cod de eroare pe telecomandă	Cod de eroare afişaj invertor	Descriere
96	oH	Supraîncălzire disipator termic
97	oC	Senzorii de antrenare au detectat un curent de ieşire mai mare decât nivelul de supracurent specificat.
98	oS	Supraturaţie (V/f simplă cu PG).
99	oL3	Curentul de ieşire al transmisiei (sau cuplul din OLV) a fost mai mare decât limita presetată.
100	oL4	Curentul de ieşire al transmisiei (sau cuplul din OLV) a fost mai mare decât limita presetată.
101	oH1	Supraîncălzire disipator termic.
102	FbL	Intrarea de feedback PID este mai mică decât nivelul presetat.
103	UL3	Curentul de ieşire al transmisiei (sau cuplul din OLV) este mai mic decât valoarea presetată.
104	UL4	Curentul de ieşire al transmisiei (sau cuplul din OLV) este mai mic decât valoarea presetată.
105	oL7	Frecvenţa de ieşire a rămas constantă o perioadă mai lungă decât timpul presetat în timpul frânării cu alunecare ridicată.
106	oFx	Eroare de hardware.
107	LF2	Una sau mai multe faze din curentul de ieşire s-au pierdut.
108	Sto	A avut loc o desincronizare a motorului. Motorul a depăşit cuplul de desprindere.
109	oL1	Senzorul electrotermic a declanşat protecţia la suprasarcină.
110	oL2	Senzorul termic al transmisiei a declanşat protecţia la suprasarcină.
111	EF3	Defecţiune externă.
112	EF4	Defecţiune externă.
113	EF5	Defecţiune externă.
114	EF6	Defecţiune externă.
115	EF7	Defecţiune externă.
116	dEv	În funcţie de intrarea impulsului (RP), abaterea de viteză este mai mare decât valoarea presetată.
117	PGo	Nu se primesc impulsuri PG o perioadă mai lungă decât timpul presetat.
118	PF	Puterea de intrare a transmisiei are o fază deschisă sau are un dezechilibru mare de tensiune între faze.
119	LF	Pierdere de fază pe partea de ieşire a transmisiei.
120	oH3	Alarmă de supraîncălzire a motorului (intrare PTC).
121	oH4	Defecţiune legată de supraîncălzirea motorului (intrare PTC).
122	CE	Datele de control nu au fost recepţionate corect timp de două secunde.
123	EF1	Defecţiune externă.
124	EF2	Defecţiune externă.

Cod de eroare pe telecomandă	Cod de eroare afișaj invertor	Descriere
125	Uv	Verificați alimentarea electrică de intrare.
126	ov	Tensiunea din magistrala c.c. a depășit nivelul de detectare a supratensiunii.
127	oH	Verificați ventilatoarele de răcire.
128	oH2	Avertisment de supraîncălzire a transmisiei.
129	oL3	Curentul de ieșire al transmisiei (sau cuplul din OLV) a fost mai mare decât limita presetată.
130	oL4	Curentul de ieșire al transmisiei (sau cuplul din OLV) a fost mai mare decât limita presetată.
131	EF	Atât mersul înainte, cât și cel înapoi sunt oprite simultan timp de peste 0,5 s.
132	bb	Ieșirea transmisiei este întreruptă așa cum indică un semnal extern al blocului de bază.
133	EF3	Defecțiune externă.
134	EF4	Defecțiune externă.
135	EF5	Defecțiune externă.
136	EF6	Defecțiune externă.
137	EF7	Defecțiune externă.
138	oS	Intrarea impulsului (RP) arată că feedbackul turației motorului a depășit valoarea presetată.
139	dEv	În funcție de intrarea impulsului (RP), abaterea de viteză este mai mare decât valoarea presetată.
140	PGo	Nu se primesc impulsuri PG o perioadă mai lungă decât timpul presetat.
141	oPr	Eroare de conectare externă a operatorului digital.
142	CE	Datele de control nu au fost recepționate corect timp de două secunde.
143	bUS	După stabilirea comunicației inițiale, conexiunea s-a pierdut.
144	CALL	Comunicația încă nu a fost stabilită.
145	oL1	Senzorul electrotermic a declanșat protecția la suprasarcină.
146	oL2	Senzorul termic al transmisiei a declanșat protecția la suprasarcină.
147	rUn	A fost introdusă o comandă de schimbare a motoarelor în timpul funcționării.
148	CALL2	Comunicația transmisiei încă nu a fost stabilită.
149	UL3	Curentul de ieșire al transmisiei (sau cuplul din OLV) este mai mic decât valoarea presetată.
150	UL4	Curentul de ieșire al transmisiei (sau cuplul din OLV) este mai mic decât valoarea presetată.
151	SE	Defecțiune mod test Modbus.
152	oH3	Alarmă de supraîncălzire a motorului (intrare PTC).
153	FbL	Intrarea de feedback PID este mai mică decât nivelul presetat.

Cod de eroare pe telecomandă	Cod de eroare afișaj invertor	Descriere
154	FbH	Intrarea de feedback PID este mai mare decât valoarea presetată.
155	dnE	Transmisie dezactivată
156	HCA	Curentul transmisiei a depășit nivelul de avertizare de supracurent (150% din curentul nominal).
157	EF1	Defecțiune externă.
158	EF2	Defecțiune externă.
159	HbbF	Hardware-ul de intrare pentru dezactivarea în siguranță este deteriorat.
160	Hbb	Canalul de intrare pentru dezactivarea în siguranță este deschis.

Transportul, depozitarea și eliminarea

Transport

AVERTISMENT: Aveți grijă în timpul transportului. Produsul este greu și poate provoca vătămări sau deteriorarea bunurilor în cazul în care cade în timpul transportului.

Acționați produsul cu ajutorul telecomenzii pentru a-l deplasa pe distanțe scurte. Consultați *Deplasarea produsului pe distanțe scurte la pagina 51*. Pentru distanțe mai mari, ridicați produsul pentru a-l deplasa sau puneți-l pe un vehicul.

ATENȚIE: Nu remorcați produsul în spatele unui vehicul.

- Acționați cu multă atenție atunci când deplasați produsul manual sau pe suprafețe în pantă. Pantele mici pot genera o mișcare rapidă, care nu poate fi frânată manual.
- Fixați în siguranță produsul în timpul transportului. Asigurați-vă că acesta nu se poate mișca.
- În timpul transportului, puneți un tip de protecție pe produs. Protecția va ține la elementele naturii, precum ploaia și zăpada departe de produs.
- Utilizați întotdeauna ochetul de ridicare de pe produs atunci când îl ridicați.
- Nu ridicați produsul de ghidon, de motor, de carcasă sau de alte piese.
- Transportul se face cel mai bine pe un palet.
- Ridicați întotdeauna produsul cu un lift sau stivuitor.
- Nu folosiți un stivuitor dacă produsul nu este așezat pe un palet sau cărucior. Acest lucru poate cauza deteriorarea discurilor pentru șlefuit și a altor componente interne.
- În timpul transportului, produsul nu trebuie înclinat înapoi Pentru a preveni deteriorarea mecanismului de blocare al plăcilor portscule, mențineți-le instalate.

Deplasarea produsului pe distanțe scurte

Este posibilă deplasarea produsului pe distanțe scurte cu ajutorul telecomenzii atunci când produsul este conectat la o sursă de alimentare trifazică sau la un acumulator.

1. Asigurați-vă că ați poziționat comutatorul (A) în poziția de oprire. Pe afișaj apare mesajul „Selectați modul de transport cu comutatorul cu 3 poziții pentru a activa joystickul”.
2. Porniți telecomanda. Consultați *Pornirea telecomenzii la pagina 28*.
3. Aduceți întrerupătorul (A) în poziția de transport. Simbolurile din meniu sunt gri.

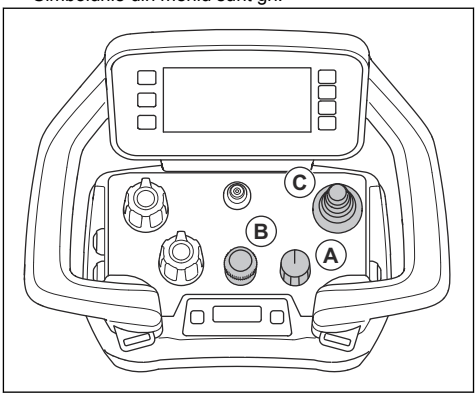

a) Reglați viteza de șlefuire cu codificatorul (B).

Nota: Când comutatorul (A) este în poziția de transport, puteți regla viteza de șlefuire. Produsul începe șlefuirea doar după ce setați funcția respectivă.

4. Apăsați joystickul (C) pentru a deplasa produsul.
5. Pentru a opri produsul, eliberați joystickul și aduceți comutatorul (A) în poziția de oprire.

Așezarea produsului în poziția pentru transport

- Îndepărtați roata de susținere, dacă este fixată.

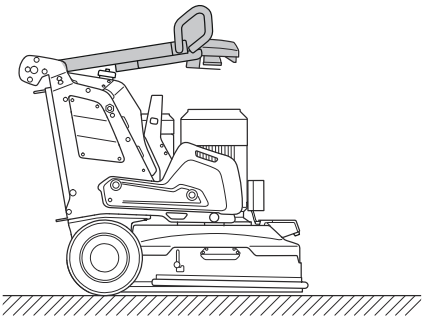

- Deplasați mânerul în poziția spre înainte. Consultați *Reglarea mânerului și a ghidonului la pagina 22*.
- Reglați greutățile în poziția spre înainte. Consultați *Reglarea greutăților la pagina 24*.
- Asigurați-vă că capul de șlefuire atinge suprafața.

Roată de susținere

Roata de susținere ridică la o mică distanță de sol capul de șlefuire pentru a facilita transportul pe distanțe scurte.

ATENȚIE: Utilizați roata de susținere pentru a deplasa produsul numai pe distanțe scurte. Roata de susținere trebuie utilizată numai în zona de lucru sau la urcarea și coborârea dintr-un vehicul de transport.

AVERTISMENT: Aveți grijă când instalați, scoateți sau reglați roata de susținere. Dacă piesele mobile pot provoca vătămări.

- Poziția roții de susținere pentru transport pe distanțe scurte. Consultați *Poziționarea roții de susținere pentru transport pe distanțe scurte la pagina 52*.

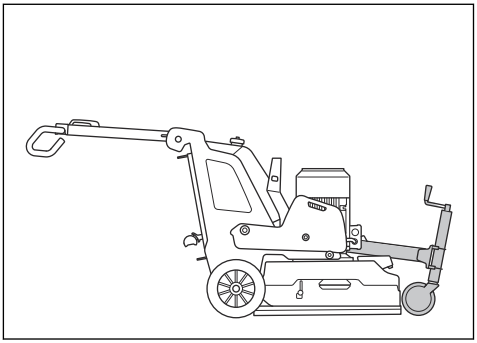

Poziționarea roții de susținere pentru transport pe distanțe scurte

1. Depliați amortizorul cu arc pneumatic (A).

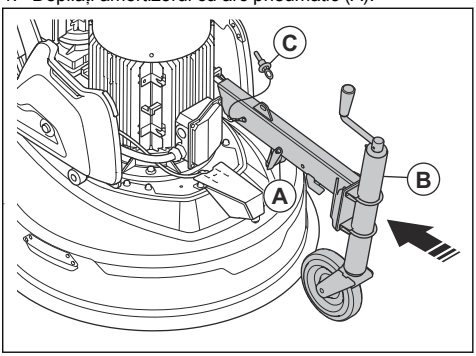

2. Atașați roata de susține (B) la carcasă.
3. Puneți siguranța (C) în poziție.

Reglarea înălțimii roții de susținere

1. Puneți roata de susținere în poziția de transport pe distanțe scurte. Consultați *Poziționarea roții de susținere pentru transport pe distanțe scurte la pagina 52*.
2. Rotiți mânerul din partea din față a roții de susținere pentru a ridica sau a coborî roata.

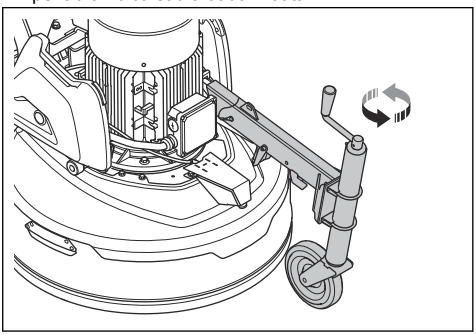

Deplasarea produsului cu roata de susținere

1. Puneți roata de susținere în poziția de transport pe distanțe scurte. Consultați *Poziționarea roții de susținere pentru transport pe distanțe scurte la pagina 52*.
2. Coborâți roata de susținere pentru a ridica de la sol capul de șlefuire. Consultați *Reglarea înălțimii roții de susținere la pagina 52*.
3. Deplasați produsul manual sau cu telecomanda.

Deplasarea produsului în sus și în jos pe o suprafață înclinată

AVERTISMENT: Aveți grijă deosebită când deplasați produsul în sus și în jos pe suprafețe înclinate în timp ce motorul este pornit. Produsul este greu și există risc de vătămare în cazul în care cade sau se deplasează prea repede.

AVERTISMENT: În cazul suprafețelor înclinate cu pantă abruptă, utilizați întotdeauna un troliu. Nu vă deplasați și nu staționați sub produs. Nu stați în zona de risc a produsului. Consultați *Siguranța zonei de lucru la pagina 11*.

AVERTISMENT: Nu deplasați produsul în sus și în jos pe o rampă când nivelul de încărcare a acumulatorului telecomenzii este scăzut. Produsul necesită o conexiune la telecomandă pentru a fi controlat în siguranță.

AVERTISMENT: Nu deplasați produsul pe pante abrupte. Consultați plăcuța de identificare de pe produs pentru informații despre unghiul maxim al pantei.

- Pentru a deplasa produsul în jos pe o suprafață înclinată, operați produsul lent în direcția de mers înapoi.
- Pentru a deplasa produsul în sus pe o suprafață înclinată, operați produsul lent în direcția de mers înainte.
- Nu rotiți produsul cu mai mult de 45° pe o suprafață înclinată.

Ridicarea produsului

Produsul are găuri care pot fi utilizate pentru a-l ridica.

ATENȚIE: Asigurați-vă că curelele sunt adecvate pentru greutatea produsului.

1. Prindeți curelele în găuri.

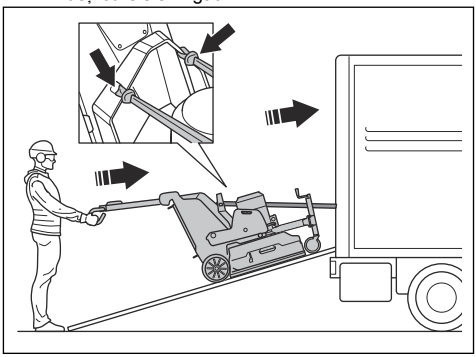

2. Aveți grijă ca o persoană desemnată să țină de mâner pentru ca produsul să rămână într-o poziție stabilă.

AVERTISMENT: Atenție, produsul este greu și poate cauza vătămări corporale grave în cazul în care cade.

3. Începeți să ridicați produsul cu macaraua pe un vehicul.
4. Nu folosiți curelele de ridicare pentru a fixa produsul în timpul transportului. Consultați *Fixarea produsului pe un vehicul de transport la pagina 54*.

Ridicarea produsului

AVERTISMENT: Asigurați-vă că echipamentul de ridicare are specificațiile corecte pentru a ridica produsul în siguranță. Plăcuța de identificare de pe produs indică greutatea produsului.

AVERTISMENT: Nu vă deplasați și nu staționați sub produsul ridicat sau lângă el. Țineți trecătorii la distanță de zona de risc. Consultați *Siguranța zonei de lucru la pagina 11*.

AVERTISMENT: Nu ridicați produsul dacă este deteriorat. Asigurați-vă că ochiul de ridicare este montat corect și nu este deteriorat.

1. Așezarea produsului în poziția pentru transport. Consultați *Așezarea produsului în poziția pentru transport la pagina 52*.

2. Ataşaţi echipamentul de ridicare în punctul de ridicare.

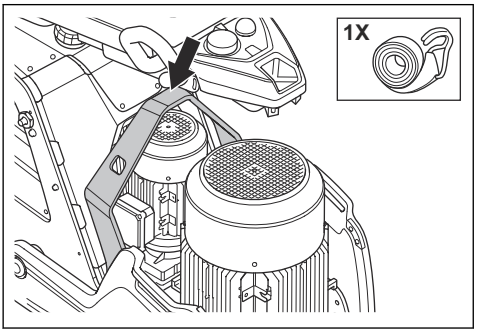

Fixarea produsului pe un vehicul de transport

Produsul are puncte de ancorare care sunt utilizate pentru curelele de legare, pentru a fixa produsul în vehiculul de transport.

1. Prindeţi cârligele metalice ale curelelor de legare în punctele de ancorare. Aveţi grijă, deoarece marginile ascuţite pot deteriora curelele.

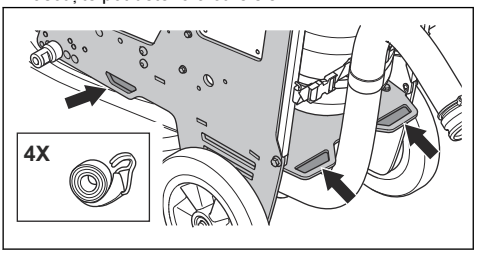

2. Fixaţi şi strângeţi curelele de legare pe vehicul.

Depozitarea

ATENŢIE: Nu depozitaţi produsul în aer liber. Păstraţi întotdeauna produsul în interior.

- Păstraţi produsul într-un spaţiu uscat şi ferit de îngheţ.
- Curăţaţi produsul şi efectuaţi un service complet înainte de a-l depozita.
- Ridicaţi roata de susţinere. Capul de şlefuire trebuie să fie pe sol.
- Păstraţi produsul într-o zonă restricţionată pentru a preveni accesul copiilor sau al persoanelor neautorizate.
- Păstraţi încărcătorul de acumulatori într-un loc uscat şi ferit de îngheţ.
- Scoateţi acumulatorul din telecomandă când produsul este depozitat mai mult de 6 luni.
- Încărcaţi acumulatorul produsului la fiecare 6 luni atunci când produsul este depozitat pe termen lung. Consultaţi *Încărcarea acumulatorului produsului la o sursă de alimentare trifazică la pagina 39*

Eliminarea la deşeuri

Simbolul înseamnă că produsul nu poate fi tratat ca reziduu menajer. Reciclaţi-l prin sistemul local de colectare pentru echipamente electrice şi electronice. Acest lucru contribuie la gestionarea corectă a deşeurilor la sfârşitul duratei de viaţă. Pentru informaţii, contactaţi autorităţile locale, serviciile de eliminare a deşeurilor menajere, reprezentantul de service sau vânzătorul Husqvarna. Eliminarea incorectă poate avea efecte negative asupra mediului şi sănătăţii umane, din cauza posibilei prezenţe a substanţelor periculoase.

Date tehnice pentru Autogrinder 8 D

	Autogrinder 8 D 3 x 380-415 V
Putere motor, kW/hp	16,5/22
Curent nominal, A	30
Tensiune nominală, V	380-415
Faze	Trifazică
Frecvență, Hz	50-60
Greutate, kg/lb	680/1499
Lățime de șlefuire, mm/in.	800/31,5
Disc pentru șlefuit, mm/in.	3 x 270/10,5
Greutate în poziția 1 (înainte), kg/lb	348/767
Greutate în poziția 2 (vertical), kg/lb	299/659
Greutate în poziția 3 (în spate), kg/lb	245/540
Viteză disc pentru șlefuit, turație min./max.	420-1176
Viteză cap de șlefuire, turație min./max.	9-47
Direcție de rotație	Direcție independentă de rotație în sensul acelor de ceasornic/sens invers acelor de ceasornic pentru discurile și capul de șlefuire. Direcția standard de rotație (R) este spre dreapta.
Pantă max., grade °	15
Incintă, IP	54
Tip de acumulator	2 buc. plumb-acid

Date radio HCS 500		
Interval de frecvență, MHz	Elementul 1	698-960 / 1710-3800
	Elementul 2	2400-2485 / 4900-6000
Bandă operațională		2G/3G/4G/5G, WLAN/Wi-Fi

Date radio HCS 500		
Câştig maxim	Elementul 1: 698-960 MHz	0 dBi
	Elementul 2: 1710-3800 MHz	2 dBi
	Elementul 3: 2,4 GHz	2 dBi
	Elementul 4: 5 GHz	4 dBi

Date GPS/GNSS	
Interval de frecvență, MHz	1562-1612
Câştig LNA, dB	26
Curent tipic, mA	15
Tensiune tipică, V c.c.	3-5

Date tehnice pentru telecomandă

Specificații acumulator	Valoare nominală 7,2 V, 5800 mAh
Acumulator	2 acumulatori li-ion livrați împreună cu produsul.
Timp de funcționare, h	12
Timp de încărcare, h	3
Cicluri de încărcare	> 1000
Transmisie semnal	Transmisia semnalelor radio sau prin cablu
Benzi de frecvență radio, GHz	2,4
Putere frecvență radio maximă transmisă, dBm	20
Control prin cablu	Opțional
Rază, m/ft.	Până la 300/984
Dimensiuni Î x l x A telecomandă, mm/in.	190 x 280 x 195/7,5 x 11,1 x 7,7
Greutate telecomandă (cu acumulator), kg/lb	1,6/3,5
Clasă de protecție telecomandă	IP65
Temperatură de lucru, °C/°F	–20-60 / –4-140
Temperatură de depozitare cu acumulator, °C/°F	Mai puțin de 1 lună: –20-50 / 4-122 Mai puțin de 3 luni: –20-40 / 4-104 Mai puțin de 1 an: –20-20 / 4-68
Temperatură de depozitare fără acumulator, °C/°F	-40–85/-40–185
Temperatură de încărcare, °C/°F	10-45 / 50-113

Dimensiuni Î x l x A încărcător de acumulatori, mm/in.	47 x 97 x 185/1,8 x 3,8 x 7,3
Greutate încărcător de acumulatori, kg/lb	0,214/0,47
Clasă de protecție încărcător de acumulatori	IP21
Sursă de alimentare încărcător de acumulatori	12/24 V c.c. 110-240 V c.a.

Conectivitate încorporată

Spectru radio cu tehnologie BLE	
Benzi de frecvență pentru unealtă, GHz	2,402–2,480
Putere frecvență radio maximă transmisă, dBm / mW	4/2,5

Niveluri de zgomot

	Autogrinder 8 D
Emisii de zgomot [1]	
Nivel de putere acustică, măsurat L_W (dB(A))	95,4
Niveluri de zgomot [2]	
Nivel de presiune a sunetului la urechea operatorului, L_p (dB(A))	78,7

[1] Emisiile de zgomot din mediul înconjurător măsurate ca putere a sunetului, în conformitate cu EN 60335-2-72. Incertitudine de măsurare estimată 2,5 dB(A).

[2] Nivel de presiune acustică în conformitate cu EN 60335-2-72. Incertitudine de măsurare așteptată 4 dB(A).

Dimensiuni produs

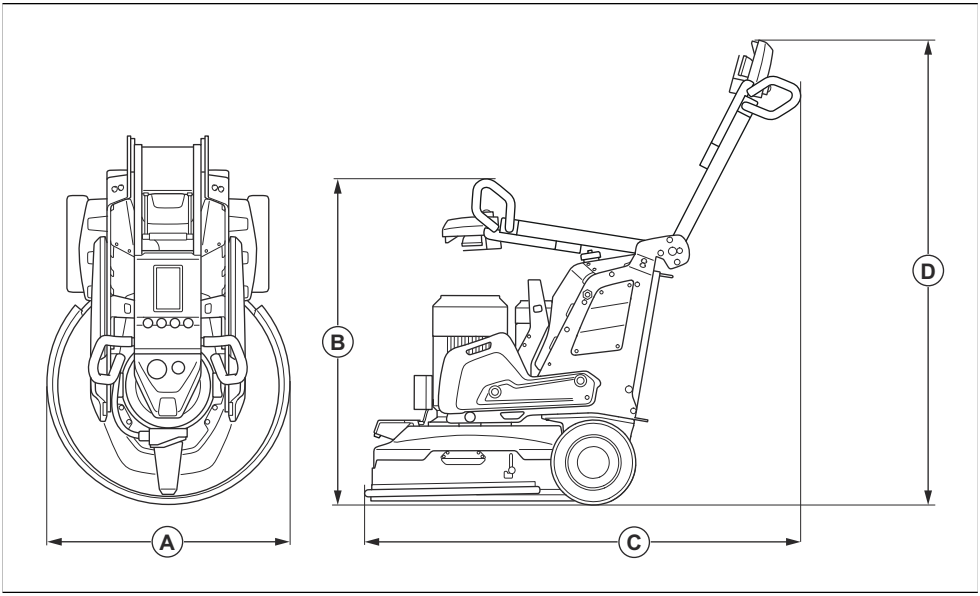

		Autogrinder 8 D
A	Lățime, mm/in.	830/32,7
B	Înălțime totală min. (mâner pliat), mm/in.	1145/45,1
C	Lungime totală max. (cu mâner extins), mm/in.	2215/87,2
D	Înălțime totală max. (cu mâner extins), mm/in.	1700/66,9

Dimensiuni telecomandă produs

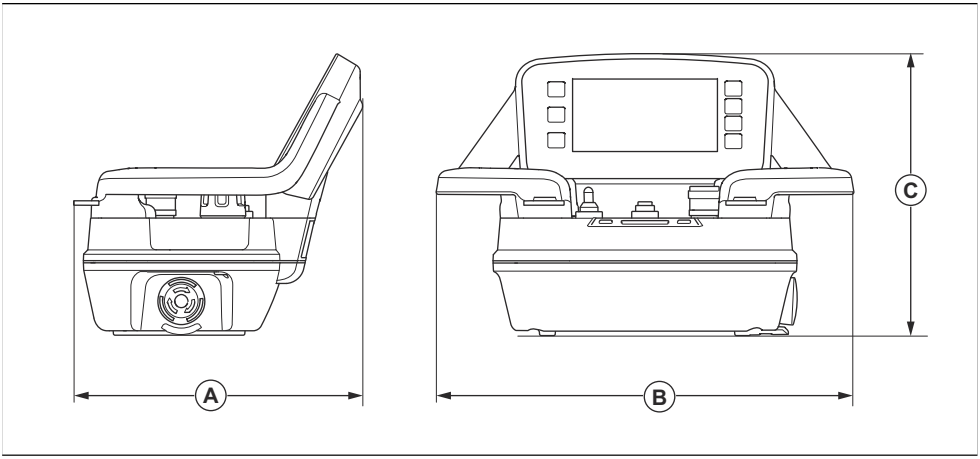

Dimensiuni, mm/in.					
A	190/7,5	B	280/11	C	195/7,7

Declarație de conformitate UE

Noi, Husqvarna AB, SE-561 82 Huskvarna, Suedia, tel.: +46-36-146500, declarăm pe propria răspundere că produsul:

Descriere	Mașină de șlefuit pardoseli
Marcă	Husqvarna
Tip/model	Autogrinder 8 D
Identificare	Numere de serie începând din 2025

respectă în totalitate următoarele directive și regulamente UE:

Directivă/Regulament	Descriere
2006/42/CE	„privind echipamentele tehnice”
2014/53/UE	„privind echipamentele radio”

și că au fost aplicate următoarele standarde și/sau specificații tehnice:

EN ISO 12100:2010

EN 60335-2-72:2012

EN ISO 13849-1:2015

EN 61000-3-2:2014

EN IEC 61000-3-2:2019/A1:2021/A2:2024

EN 61000-3-3:2013/A1:2019/A2:2021

EN 61000-6-2:2005+AC:2005

EN IEC 61000-6-2:2019

EN 61000-6-4:2007+A1:2011

EN IEC 61000-6-4:2019

ETSI EN 300 328 V2.2.2

ETSI EN 301 489-01 V2.2.3

ETSI EN 301 489-17 V3.3.1

ETSI EN 301 511 V12.5.1

ETSI EN 301 908-1 V15.1.1

Partille, 2025-09-29

Christian Nyberg

Senior Director, R&D Heavy Equipment

Husqvarna AB, Divizia pentru construcții

Responsabil pentru documentația tehnică

UK Importer:
Husqvarna UK Ltd
Preston Road, Co. Durham
DL5 6UP

Licențe terțe

Pentru întrebări

Ofertă scrisă pentru cod sursă acoperită de GPL și LGPL.

Când termenii unei licențe anume vă dau dreptul la codul sursă, Husqvarna va furniza codul sursă respectiv pe bază de cerere scrisă în măsura permisă de termenii licenței. Trimiteți întrebările către Husqvarna, .

ICU 52,1

Copyright © 1995-2013 și altele. Toate drepturile rezervate.

Prin prezenta, permisiunea este acordată gratuit oricărei persoane care obține un exemplar al acestui software și al fișierelor de documentare asociate („Software-ul”) pentru a comercializa Software-ul fără restricții (printre care absența limitării drepturilor de utilizare, copiere, modificare, fuzionare, publicare, distribuire și/sau vânzare a exemplarelor Software-ului) și pentru a le permite persoanelor cărora le este furnizat Software-ul să facă acest lucru, cu condiția ca înștiințările de copyright de mai sus și această permisiune să apară în toate exemplarele Software-ului și ca atât înștiințările de copyright de mai sus, cât și această permisiune să apară în documentația de sprijin.

Copyright © 1991-2013 Toate drepturile rezervate. Distribuit în conformitate cu Condițiile de utilizare din .

Prin prezenta, permisiunea este acordată gratuit oricărei persoane care obține un exemplar din fișierele datelor Unicode și din documentația asociată („Fișierele de date”) sau software-ul Unicode și documentația asociată („Software-ul”) pentru a comercializa Fișierele de date sau Software-ul fără restricții (printre care absența limitării drepturilor de utilizare, copiere, modificare, fuzionare, publicare, distribuire și/sau vânzare a exemplarelor Fișierelor de date sau ale Software-ului) și pentru a le permite persoanelor cărora le sunt furnizate Fișierele de date sau Software-ul să facă acest lucru, cu condiția ca (a) înștiințările de copyright de mai sus și această permisiune să apară în toate exemplarele Fișierelor de date sau ale Software-ului, (c) atât înștiințările de copyright de mai sus, cât și această permisiune să apară în documentația asociată și (c) să existe o notificare clară în fiecare Fișier de date modificat sau Software, precum și în documentația asociată cu Fișierele de date sau cu Software-ul că datele sau software-ul au fost modificate.

Fontconfig 2.11

Copyright © 2000, 2001, 2002, 2003, 2004, 2006, 2007 Keith Packard

Copyright © 2005 Patrick Lam

Copyright © 2007 Dwayne Bailey și

Copyright © 2009 Roozbeh Pournader

Copyright © 2008, 2009, 2010, 2011, 2012, 2013, 2014, 2015, 2016, 2017, 2018, 2019, 2020

Copyright © 2008 Danilo Šegan

Copyright © 2012

Permisiunea de utilizare, copiere, modificare, distribuire și vânzare a acestui software și a documentației sale pentru orice scop este acordată prin prezenta fără taxe, cu condiția ca înștiințarea de copyright de mai sus să apară pe toate exemplarele și că atât înștiințarea de copyright, cât și această permisiune să apară în documentația de sprijin și ca numele autorilor să nu fie utilizat în anunțurile publicitare sau ca aparținându-le acestora în anunțurile publicitare pentru distribuția acestui software fără permisiune prealabilă acordată expres și în scris. Autorii nu fac nicio afirmație privitoare la cât de adecvat este acest software pentru orice scop. Este furnizat „așa cum este”, fără garanție explicită sau implicită.

İçindekiler

Giriş..... 62
Güvenlik.....69
Çalışma.....76
Bakım.....94
Sorun giderme..... 100
Taşıma, depolama ve bertaraf.....109
Teknik veriler..... 113
Uyumluluk Bildirimi..... 118
Açık kaynak..... 120

Giriş

Kullanıcının sorumluluğu

UYARI: Bu ürünün kullanılması Silika tozu üretebilir (Silika; kum, kuvars, tuğla kili, granit ve diğer çeşitli mineral ve kayaların temel bir bileşenidir). Aşırı miktarda silika tozuna maruz kalmak kronik bronşit, silikozis ve pulmoner fibroz gibi ölümcül olabilecek solunum hastalıklarına neden olabilir. Husqvarna, Silika tozuna maruz kalmayı azaltmak için aşağıdaki gibi çeşitli seçenekler önerir:

Kesme veya taşlama sırasında tozu tutmak için su kullanmak.

Kesme veya taşlama aleti ile birlikte bir toz aspiratörü sistemi kullanmak.

Toz aspiratörüyle birlikte hava temizleme sistemi kullanmak.

Kesilen veya taşlanan malzemeye göre uygun bir solunum maskesi kullanmak.

Silika tozu veya diğer solunabilir maddelerle ilgili KKE (kişisel koruyucu ekipman) gereklilikleri, yerel ve ulusal yasa ve düzenlemelere göre değişiklik gösterebilir. İzin verilen maruz kalma limitlerinin yanı sıra KKE gerekliliklerini belirlemek için lütfen bu yasa ve düzenlemelere başvurun. Maruziyeti azaltmak için daima uygun uygulamalara başvurun ve KKE'leri kullanın.

Ürün açıklaması

Ürün, farklı sertlikteki yüzeyleri verimli şekilde işlemek için kendi kendine çalışan bir zemin taşlama makinesidir. Ürün otomatik modda veya uzaktan kumandayla çalışabilir. Ürün, farklı zemin taşlama gereksinimleri için optimum performans sağlar.

Kullanım amacı

Ürün; doğal taş, mozaik ve beton gibi farklı sertlikteki malzemelerin yüzeylerini taşlamak için kullanılır. Ürünü ayrıca epoksi ve yapıştırıcı gibi kaplama malzemelerini taşlamak için de kullanabilirsiniz. Yüzeyin kaplaması pürüzlü veya düz olabilir. Ürün, kuru taşlama ve ıslak taşlama için de kullanılabilir. Ürünü başka işler için kullanmayın.

Bu makine, ör. -10°C ila 40°C sıcaklık aralığında çalışacak şekilde tasarlanmıştır. Bu makinede kullanılan bileşenlerin en iyi şekilde bu aralıkta çalışacağı belirlenmiştir. Makinenin bu sıcaklık aralığı dışında çalıştırılması performansın düşmesine veya bileşenlerin hasar görmesine neden olabilir.

Ürün, profesyonel eğitimli operatörler tarafından ticari nitelikli çalışmalarda kullanılır.

Ürüne genel bakış, sağ taraf

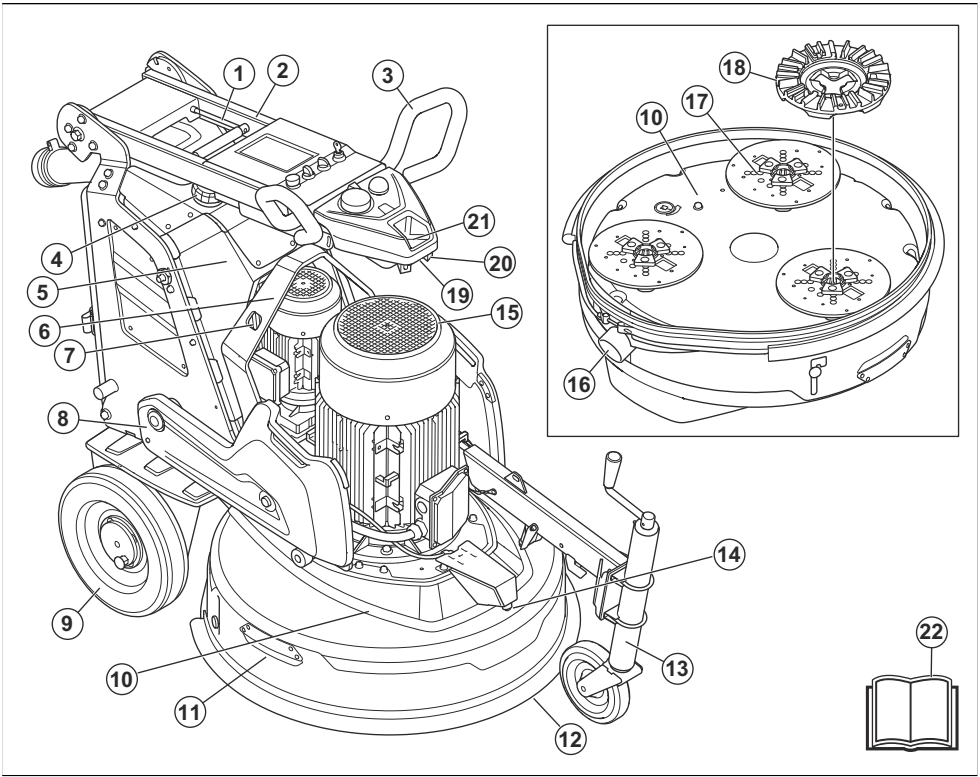

1. Tutma yeri ayarı için kilitleme kolu
2. Tutma yeri
3. Tutma çubuğu
4. Su tankı
5. Elektrik muhafazası
6. Kaldırma halkası
7. Kaldırma kayışları için delikler
8. Ağırlıklar
9. Tekerlek
10. Taşlama başlığı
11. Yüzer kapak
12. Sensör
13. Destek tekerleği
14. Buhar nozülü
15. Taşlama başlığı motoru
16. Toz aspiratörü için bağlantı
17. Taşlama makinesi tutucu
18. Alet tutucu
19. LIDAR
20. Ayna
21. Ön ekran
22. Kullanım kılavuzu

Ürüne genel bakış, sol taraf

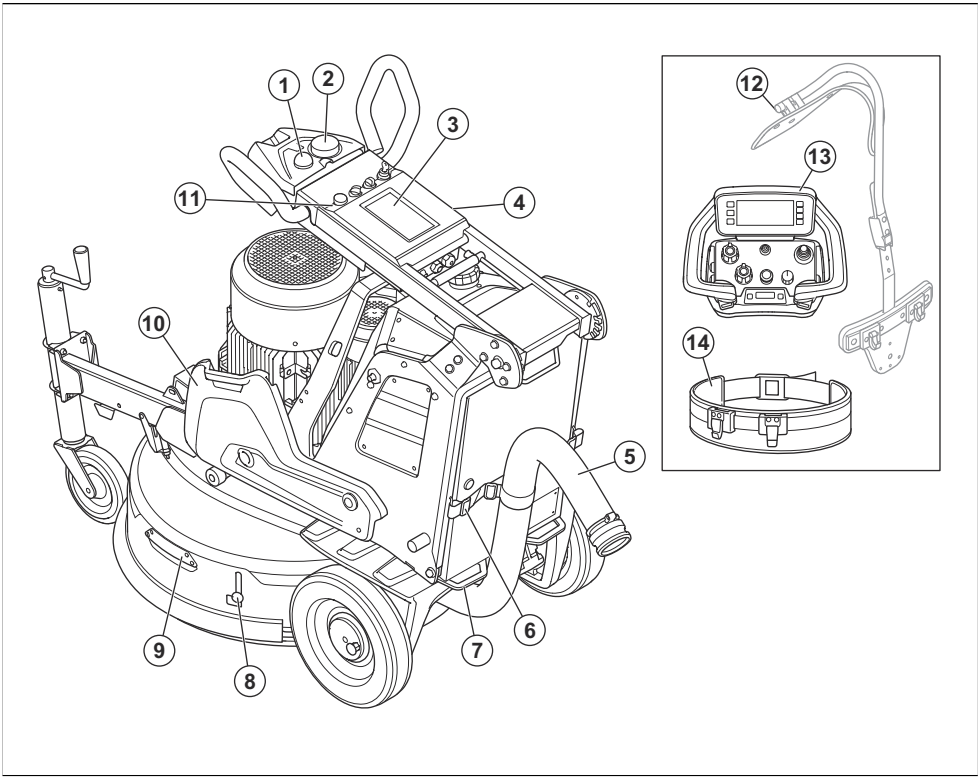

1. Durum ışığı, bkz. *Durum ışığı renk göstergeleri sayfada: 65*
2. Bağlantı anteni
3. Dokunmatik ekran, bkz. *Dokunmatik ekrana genel bakış sayfada: 65*
4. Pil şarj cihazı
5. Toz aspiratörü için bağlantı
6. Toz aspiratörü hortumu ve güç kablosu için askı aparatı
7. Bağlama noktası
8. Yüzer kapağın taşıma kilidi
9. Yüzer kapağın tutma yeri
10. Ağırlıklar
11. Kontrol paneli, bkz. *Kontrol paneline genel bakış sayfada: 65*
12. Uzaktan kumanda kuşam askılığı (aksesuar)
13. Uzaktan kumanda, bkz. *Uzaktan kumandaya genel bakış sayfada: 66*
14. Kemer

Kontrol paneline genel bakış

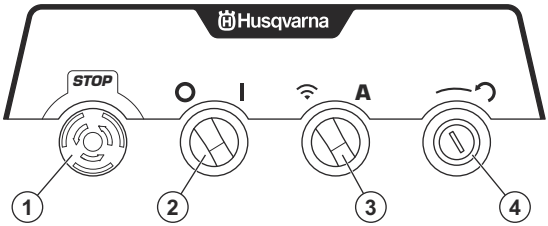

1. Acil durdurma düğmesi
2. Ana güç AÇMA/KAPATMA anahtarı
3. Uzaktan kumanda/otomatik mod anahtarı
4. Sıfırlama tuşu

Dokunmatik ekrana genel bakış

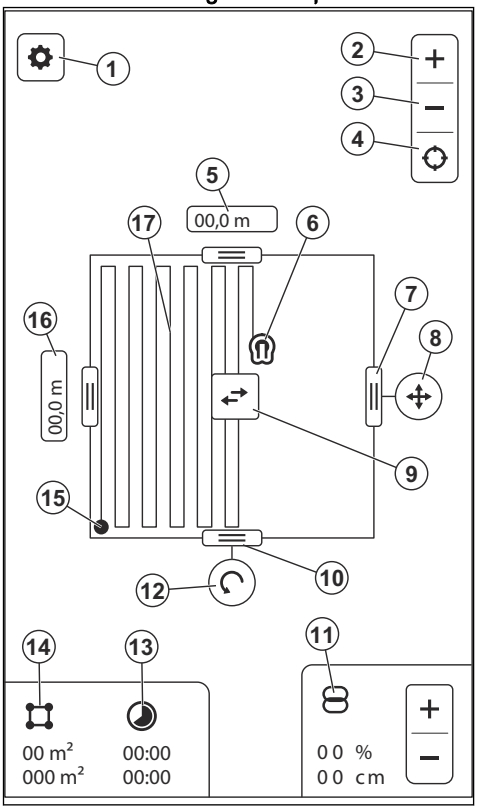

1. Ayarlar menüsü, bkz. *Ayarlar menüsü sayfada: 84*
2. Yakınlaştırma
3. Uzaklaştırma
4. Navigasyon işlevi, bkz. *Navigasyon işlevi sayfada: 84*
5. Çalışma alanı genişliği
6. Ürün simgesi
7. Çalışma alanı genişliğini ayarlama çubuğu, bkz. *Çalışma alanını ayarlama sayfada: 84*
8. Çalışma alanını taşıma simgesi
9. Çalışma yolunu ayarlama simgesi
10. Çalışma alanı yüksekliğini ayarlama çubuğu, bkz. *Çalışma alanını ayarlama sayfada: 84*
11. Üst üste binme ayarları
12. Çalışma alanını döndürme simgesi
13. Çalışma zamanı göstergesi
14. Çalışma alanı boyutu
15. Çalışma bitiş noktası
16. Çalışma alanı yüksekliği
17. Çalışma yolu

Durum ışığı renk göstergeleri

3 durum ışığı renk göstergesi vardır:

- Turkuaz: Ürünün otomatik modda taşınmasını veya çalıştırılmasını belirtir.
- Sarı: Ürünün uzaktan kumanda ile taşınmasını veya çalıştırılmasını belirtir.
- Sarı renkte yanıp sönüyor: Otomatik veya uzaktan kumanda modundaki hatayı belirtir.

Ön ekran renk göstergeleri

3 ön ekran rengi vardır:

- Yeşil: Çalışmayı başlatabilirsiniz.
- Kırmızı: Çarpışma riski vardır. Ürünü çalıştırmak için engelleri kaldırın.
- Sarı: LIDAR'ı temizleyin. Bkz. *LIDAR'ı temizleme sayfada: 95*.

Uzaktan kumandaya genel bakış

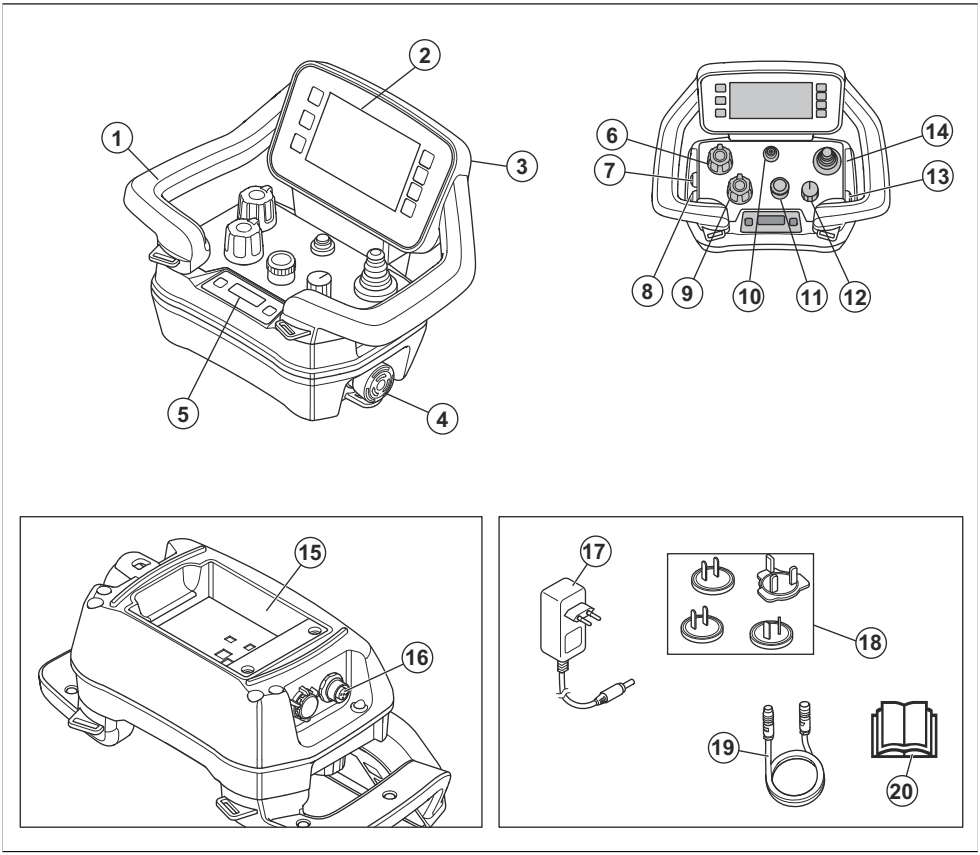

1. Tutma yeri
2. İnsan Makine Arayüzü ekranı
3. USB kablosu konektörü
4. Makine durdurma düğmesi
5. Bilgi merkezi ekranı
6. Dönme hızı ve yönü potansiyometresi, taşlama başlığı
7. Buhar AÇMA/KAPAMA düğmesi
8. Salınım AÇMA/KAPAMA düğmesi
9. Dönme hızı ve yönü potansiyometresi, taşlama diski
10. Uzaktan kumanda AÇMA/KAPAMA düğmesi
11. Kodlayıcı
12. Durdurma/taşıma/taşlama anahtarı
13. Toz aspiratörü AÇMA/KAPAMA düğmesi
14. Kumanda kolu
15. Akü tutucusu
16. CAN veriyolu kablosu konektörü
17. Akü şarj cihazı için AC/DC adaptör
18. Farklı pazarlar için priz fişleri
19. CAN veri yolu kablosu (aksesuar)
20. Kullanım kılavuzu

Uzaktan kumandadaki HMI'ye genel bakış

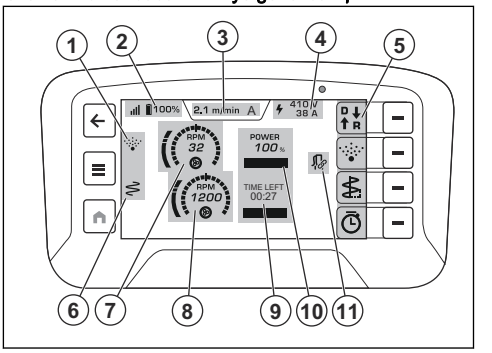

1. Buhar simgesi
2. Akü seviyesi göstergesi
3. Çalışma modu sekmesi
4. Voltaj ve akım değerleri
5. Hızlı işlem çubuğu
6. Salınım simgesi
7. Dönme hızı, taşlama başlığı\
8. Dönme hızı, taşlama diski
9. Zaman göstergesi
10. Güç aralığı, bkz. *Güç aralığı sayfada: 89*
11. Toz aspiratörü simgesi

Ürün üzerindeki semboller

UYARI: Bu ürün, tehlikeli olabilir ve operatör ya da başkaları açısından ciddi yaralanmalara veya ölüme neden olabilir. Dikkatli olun ve ürünü doğru kullanın.

Ürünü kullanmadan önce kılavuzu dikkatlice okuyun ve talimatları anladığınızdan emin olun.

Kulak koruma ekipmanı, koruyucu gözlük ve solunum koruması kullanın. Bkz. *Kişisel koruyucu ekipman sayfada: 70*.

Toz, sağlık sorunlarına neden olabilir. Onaylı solunum koruması kullanın. Her zaman iyi hava akışı olduğundan emin olun.

Ürünü her zaman kaldırma halkasından kaldırın.

Ürünü taşıma aracına bağlamak için bağlama kayışı deliklerini kullanın.

Sembol, ürünün evsel atık olmadığını gösterir, daha fazla bilgi için bkz. *Bertaraf etme sayfada: 112*.

Bu ürün geçerli AT direktiflerine uygundur.

AB ve Birleşik Krallık direktiflerine ve düzenlemelerine göre çevreye yayılan gürültü emisyonu etiketi. Ürünün garantili ses gücü düzeyi, *Teknik veriler sayfada: 113* bölümünde belirtilmiştir.

Not: Ürün üzerindeki diğer semboller/etiketler, bazı pazarların özel sertifikalandırma gereksinimleri ile ilgilidir.

Nominal değerler plakası

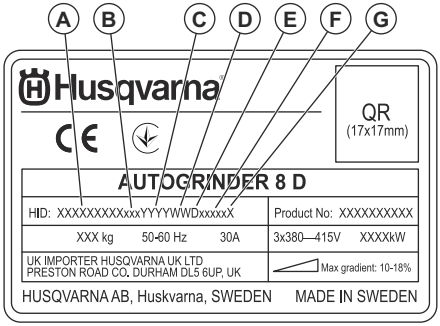

1. Husqvarna Kimliği (HID) şunları içerir:
   - Ürün numarası (A)
   - Fabrika kodu (B)
   - Yıl (C)
   - Hafta (D)
   - Haftanın günü (E)
   - Bireysel numara (F)
   - Kontrol numarası (G)
2. Ürün numarası

Kontrol paneli ve uzaktan kumanda üzerindeki semboller

Acil durdurma.

Uzaktan kumandayla çalıştırma açık.

Ürünü açın ve sıfırlayın.

Taşlama başlığı takılı.

Hız ve dönme yönü, taşlama başlığı.

Hız ve dönme yönü, taşlama diski.

Maksimum hız.

Yavaş.

Uzaktan kumanda HMI'si üzerindeki üst çubukta bulunan semboller

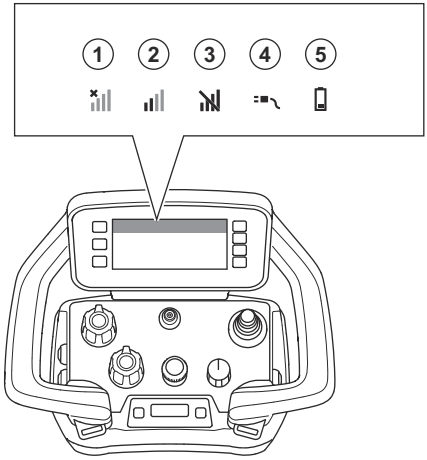

Konum	İşlev
1	Radyo sinyali yok. Ürünle bağlantı yok.
2	Radyo sinyalinin gücü.
3	Radyo sinyali engellenmiş.
4	CAN veriyolu kablosu, ürün ile uzaktan kumanda arasına takılmıştır.
5	Şarj durumu. Pil sembolü sarı olduğunda şarj seviyesi %11-20'dir. Pil sembolü kırmızı olduğunda şarj seviyesi %10'dan azdır.

Uzaktan kumanda HMI'si üzerindeki çalışma modu sekmesinde bulunan semboller

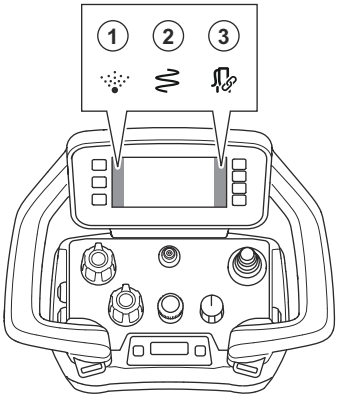

Konum	İşlev
1	Buhar işlevi açık.
2	Salınım işlevi açık.
3	Toz aspiratörü bağlı ve açık.

Ürün hasarı

Aşağıdaki durumlarda ürünümüzde meydana gelen hasarlardan sorumlu olmayız:

- ürün hatalı şekilde onarılmışsa.
- ürün, üreticiye ait olmayan veya üretici tarafından onaylanmamış parçalarla onarılmışsa.
- üründe, üreticiye ait olmayan veya üretici tarafından onaylanmayan bir aksesuar bulunuyorsa.
- ürün, onaylı bir servis merkezinde veya yetkili bir kurum tarafından onarılmamışsa.

Digital services

Digital services bu makineyle etkinleştirilir. Mevcut teklifler hakkında daha fazla bilgi için lütfen Husqvarna temsilcinizle iletişime geçin.

Güvenlik

Güvenlik tanımları

Kılavuzun özellikle önemli bölümlerine işaret etmek için uyarılar, dikkat edilecek hususlar ve notlar kullanılmıştır.

UYARI: Talimatlara uyulmadığı takdirde operatör veya çevredeki kişiler için yaralanma ya da ölüm riski varsa kullanılır.

DİKKAT: Kılavuzdaki talimatlara uyulmazsa ürünün, diğer malzemelerin veya çevredeki alanın zarar görme riski varsa kullanılır.

Not: Belirli bir durum için gerekli olandan daha fazla bilgi vermek üzere kullanılır.

Genel güvenlik talimatları

UYARI: Ürünü kullanmadan önce aşağıdaki uyarı talimatlarını okuyun.

- Bu ürün, dikkatli olmamanız ya da ürünü doğru kullanmamanız halinde tehlikeli bir alettir. Bu ürün, operatör ya da başkaları açısından ciddi yaralanmalara veya ölüme neden olabilir. Ürünü kullanmadan önce bu kullanım kılavuzunun içeriğini okuyup anlamanız gerekir.

- Bu ürün fiziksel engelli ya da deneyimsiz ve bilgisiz kişiler (çocuklar dahil) tarafından kullanılmamalıdır.
- Tüm uyarıları ve talimatları kaydedin.
- Yürürlükteki tüm yasa ve yönetmeliklere uyun.
- Operatörün kendisi ve çalışanı, ürünün çalıştırılması sırasında oluşabilecek riskleri bilmeli ve önlemelidir.
- Kullanım kılavuzunun içindekileri okuyup anlamadan kimsenin ürünü çalıştırmasına izin vermeyin.
- Kullanmadan önce eğitim almadıkça ürünü çalıştırmayın. Tüm operatörlerin eğitim aldığından emin olun.
- Ürünü, bir çocuğun kullanmasına izin vermeyin.
- Ürünü yalnızca yetkili kişilerin çalıştırmasına izin verin.
- Operatör, diğer kişiler veya eşyalarının başına gelen kazalardan sorumludur.
- Ürünü yorgunken, hastayken veya alkol ya da ilaç etkisi altındayken kullanmayın.
- Her zaman dikkatli olun ve sağduyunuzu kullanın.
- Bu ürün, çalışırken elektromanyetik bir alan oluşturur. Bu alan, bazı koşullarda aktif veya pasif tıbbi implantlarda parazitlenmeye neden edebilir. Ciddi yaralanmaya veya ölüme neden olabilecek durumların ortaya çıkma riskini azaltmak için tıbbi implantı olan kişilerin bu ürünü çalıştırmadan önce doktorları ve tıbbi implant üreticileriyle konuşmalarını öneririz.
- Ürünü temiz tutun. İşaretleri ve etiketleri net bir şekilde okuyabildiğinizden emin olun.
- Hasarlıysa ürünü kullanmayın.
- Bu üründe değişiklik yapmayın.
- Üründe başka kişilerin değişiklik yapmış olması mümkünse ürünü çalıştırmayın.

Kullanım için güvenlik talimatları

UYARI: Ürünü kullanmadan önce aşağıdaki uyarı talimatlarını okuyun.

- Kişisel koruyucu ekipman kullanın. Bkz. *Kişisel koruyucu ekipman sayfada: 70*.
- Güç açıkken ürünü gözetimsiz bırakmayın.
- Ürünü gözetimsiz bırakmadan önce daima güç kablosunu çıkarın.
- Toz aspiratörünün hortumunu çekmeyin. Ürün düşebilir ve yaralanma ya da hasara neden olabilir.
- Ürünü çalıştırdığınızda taşlama başlığı yüzeye temas etmelidir.
- Toz eteği takılı değilken ürünü çalıştırmayın. Toz eteği, ürün ile zemin arasına tam olarak oturmalıdır.
- Düşerek yaralanma riskini azaltmak için ayaklarınızı CAN veri yolu kablosundan ve güç kablosundan uzak tutun.
- Ürünün yaralanmaya neden olabileceği alanlardan uzak tutun. Ürün hızla konum değiştirebilir ve size çarpabilir.
- Ürün düzgün çalışmıyorsa motorları durdurun.
- Giysilerin, uzun saçların ve takıların hareketli parçalara takılmadıklarından emin olun.
- Çalışma sırasında emniyetli ve dengeli bir pozisyonda olduğunuzdan emin olun.
- Bir kaza gerçekleşmesi durumunda yardım alamayacak durumdaysanız ürünü çalıştırmayın.
- Üründe titreşim oluşursa veya ürünün gürültü seviyesi alışılmadık şekilde yüksekse ürünü derhal durdurun. Üründe hasar olup olmadığını kontrol edin. Hasarları onarın veya bir yetkili servis noktasının onarmasını sağlayın.
- Titreşime aşırı ölçüde maruz kalmak, dolaşım bozukluğu olan kişilerde dolaşım veya sinir sistemi hasarına yol açabilir. Titreşime aşırı maruz kalma belirtileri gösteriyorsanız tıbbi yardım alın. Bu belirtiler arasında uyuşma, his kaybı, karıncalanma, iğnelenme, acı, güç kaybı, cilt renginde veya durumunda değişiklik bulunmaktadır. Bu belirtiler çoğunlukla parmaklarda, ellerde veya bileklerde ortaya çıkar.
- Ürünü eğimli bir yere park etmeyin. Ürünü eğimli bir yere park etmeniz gerekiyorsa ürünün hareket etmeyeceğinden veya düşmeyeceğinden emin olun. Yaralanma ve hasar görme riski vardır.
- Eğimli yerlerde çalışırken çok dikkatli olun. Ürün ağırdır ve düşerse ciddi yaralanmalara neden olabilir.
- Ürünü dik eğimlerde hareket ettirmeyin. Maksimum eğim açısı hakkında bilgi için üründeki nominal değerler plakasına bakın.
- Her zaman Husqvarna onaylı aksesuarlar kullanın. Daha fazla bilgi için bayinizle görüşün.
- Ürünü gözetimsiz bırakmadan önce gücün kapalı olduğundan emin olun. Fişi prizden çekin.
- Ürüne herhangi bir ek nesne ve parça eklemeyin. Başkaları tarafından değiştirilmiş olma olasılığı varsa bu ürünü değiştirmeyin veya kullanmayın.
- Ürün olağandışı bir şekilde hareket ederse ürünü hemen durdurun.

Kişisel koruyucu ekipman

UYARI: Ürünü kullanmadan önce aşağıdaki uyarı talimatlarını okuyun.

- Çalışma sırasında her zaman onaylı kişisel koruyucu ekipman kullanın. Kişisel koruyucu ekipman yaralanma riskini ortadan kaldırmaz ancak bir kaza durumunda yaralanmanın ciddiyetini azaltır. Doğru ekipmanı seçmek için servis bayinizden yardım isteyin.
- Ürünü kullanırken onaylı bir koruyucu gözlük kullanın.
- Bol, ağır ve uygun olmayan kıyafetler kullanmayın. Özgürce hareket etmenizi sağlayan giysiler giyin.
- Sağlam tutuş sağlayan ve cilt tahrişini önleyen onaylı koruyucu eldivenler kullanın.
- Onaylı koruyucu baret kullanın.

- Ürünü kullanırken her zaman onaylı bir kulak koruma ekipmanı takın. Uzun süre boyunca gürültüye maruz kalmak, gürültüye bağlı işitme kaybına neden olabilir.
- Ürün, tehlikeli kimyasallar içeren toz ve duman üretir. Onaylı solunum koruması kullanın.
- Çelik parmak uçlu ve kaymaz tabanlı botlar giyin.
- Yakında bir ilk yardım kiti bulundurduğunuzdan emin olun.
- Ürünü kullanırken kıvılcımlar oluşabilir. Yakınınızda bir yangın söndürücü olduğundan emin olun.

Work area safety

UYARI:

Secure the work area to prevent injury and damage. Use safety measures such as railings, barriers, or markers to define safe zones and protect personnel and objects, especially near edges where the product or other items may fall.

- During operation, keep bystanders away from the area shown in the illustration below. The operator must be very careful in this area during operation.

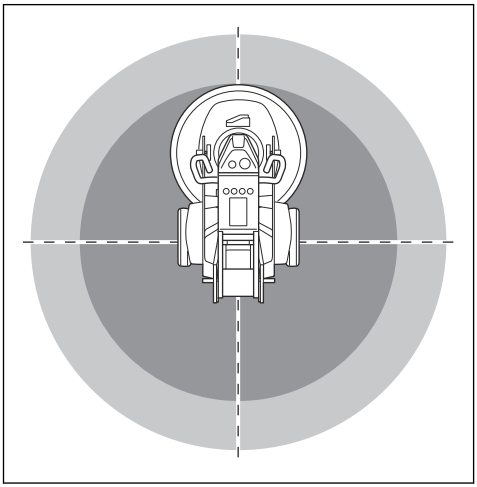

- Make sure that only approved persons are in the work area.
- Do not use the product in fog, rain, strong winds, cold weather, risk of lightning or other bad weather conditions. To use the product in bad weather or in wet locations can have a negative effect on your alertness. Bad weather can cause dangerous work conditions.
- Look out for persons, objects and situations that can prevent safe operation of the product. Take necessary measures.
- The product can be operated by a remote control for long distances. Do not operate the product unless you have clear view of the product and its risk area. Cordon off the work area to prevent injury to bystanders.
- Keep the work area sufficiently illuminated.
- Do not use the product in areas where fire or explosions can occur.

Elektrik güvenliği

UYARI: Elektrikle çalışan ürünlerde her zaman elektrik çarpması riski vardır. Ürünü, kötü hava koşullarında kullanmayın. Paratonerlere ve metal cisimlere dokunmayın. Yaralanmaları önlemek için ürünü her zaman bu kullanım kılavuzunda belirtilen şekilde kullanın.

UYARI: Her zaman RCD'li (artık akım cihazı) bir güç kaynağı kullanın. RCD, elektrik çarpması riskini azaltır.

UYARI: Yüksek voltaj. Güç ünitesinde korumasız parçalar vardır. Elektrik kutusunun kapağını açmadan önce her zaman elektrik fişini prizden çekin ve 15 dakika bekleyin.

DİKKAT: Ürünün veya jeneratörün güç beslemesi, motorun sorunsuz çalışmasını sağlamak için yeterli ve sabit bir düzeyde olmalıdır. Yanlış voltaj, güvenlik devresi etkinleşene kadar motor sıcaklığının ve güç tüketiminin artmasına neden olur. Güç kablosunun boyutu ulusal ve yerel düzenlemelere uygun olmalıdır. Duvar prizinin boyutu, ürünün elektrik soketinin amperi ve uzatma kablosu ile uyumlu olmalıdır.

Güç şebekesinde sistem direnci daha yüksekse ürün çalıştırıldığında kısa voltaj düşüşü meydana gelebilir. Bu da başka ürünlerin çalışmasını etkileyebilir, örneğin ışıklar yanıp sönebilir.

DİKKAT: Uzatma kablosunun taşlama başlığının altına girme riskini azaltmak için uzatma kablosunu toz aspiratörü hortumuyla birlikte takın.

- Güç, sigorta ve şebeke voltajının, ürünün nominal değerler plakasında gösterilen voltaj ile aynı olduğundan emin olun.
- Elektrik fişini prizden çekmeden önce ürünü mutlaka durdurun.
- Güç kablosu veya elektrik fişi hasarlıysa ürünü kullanmayın. Ürünü onarım için yetkili bir servis merkezine teslim edin. Hasarlı bir güç kablosu ciddi yaralanmalara ve ölüme neden olabilir.

- Güç kablosunu doğru şekilde kullanın. Ürünü hareket ettirmek, çekmek veya ürünün bağlantısını kesmek için güç kablosunu kullanmayın. Güç kablosunun bağlantısını kesmek için elektrik fişini çekin. Güç kablosunu çekmeyin.
- Ürünü, ürünün elektrikli ekipmanının ıslanacağı su derinliklerinde çalıştırmayın. Ekipman hasar görebilir, ürün elektrikle yüklenebilir ve bu da yaralanmaya neden olabilir.
- Ürüne su sistemi tarafından sağlanan sudan daha fazla nem girmemesini sağlayın. Ürünü yağmurdan uzak tutun. Ürüne giren su, elektrik çarpması riskini artırır.
- Motor kablosunu ve elektrik muhafazasını bağlamadan veya bunların bağlantısını kesmeden önce her zaman güç kablosunu çıkarın.
- Ürünün buhar nozülü, elektrik kablolarına veya elektrikli bileşenlere doğru yönlendirilmemelidir.

Uzatma kabloları

- Yalnızca yeterli uzunlukta onaylı uzatma kabloları kullanın.
- Uzatma kablosunun nominal değeri, ürünün nominal değerler plakasında belirtilen değer ile aynı veya bu değerden yüksek olmalıdır.
- Topraklanmış uzatma kabloları kullanın.
- Ürünü dış mekanda kullanırken dış mekan kullanımına uygun bir uzatma kablosu kullanın. Bu, elektrik çarpması riskini azaltır.
- Uzatma kablosu bağlantısını kuru ve yerden yüksekte tutun.
- Uzatma kablosunu ısıdan, yağdan, keskin kenarlardan veya hareketli parçalardan uzak tutun. Hasarlı bir kablo, elektrik çarpması riskini artırır.
- Uzatma kablosunun iyi durumda ve hasarsız olduğundan emin olun.
- Uzatma kablosunu sarılı iken kullanmayın. Bu, uzatma kablosunun çok ısınmasına neden olabilir.
- Kullanım sırasında uzatma kablosunun ürünün önünde olmadığından emin olun.

Topraklanmış ürün talimatları

UYARI: Yanlış bağlantı elektrik çarpmasına neden olabilir. Şebeke prizinizin doğru şekilde topraklandığından emin değilseniz yetkili bir elektrik teknisyeniyle görüşün.

Elektrik fişi üzerinde fabrika teknik özelliklerine aykırı değişiklikler yapmayın. Elektrik fişi veya güç kablosu hasarlıysa ya da bunların değiştirilmesi gerekiyorsa Husqvarna servis noktanızla görüşün. Yerel düzenlemelere ve kanunlara uyun.

Topraklanmış ürünle ilgili talimatları tam olarak anlamadıysanız onaylı bir elektrik teknisyeniyle görüşün.

Yalnızca ürünün elektrik fişiyle uyumlu topraklama fişlerine ve topraklama prizine sahip topraklanmış dış mekan uzatma kabloları kullanın.

Ürünün topraklanmış bir güç kablosu ve elektrik fişi vardır. Her zaman ürünü topraklanmış bir şebeke prizine bağlayın. Bu, elektrik çarpması riskini azaltır.

Ürünle birlikte elektrik adaptörleri kullanmayın.

Akü güvenliği

UYARI: Ürünü kullanmadan önce aşağıdaki uyarı talimatlarını okuyun.

- Yalnızca ürününüz için önerdiğimiz akülerini kullanın.
- Bu ürün için yalnızca orijinal aküler kullanın. Aküler yanlış türde bir aküyle değiştirilirse patlama riski vardır. Daha fazla bilgi için bayinizle görüşün.
- İlgili ürünleri için güç kaynağı olarak yalnızca şarj edilebilir Husqvarna akülerini kullanın. Yaralanmayı önlemek için aküyü başka cihazların güç kaynağı olarak kullanmayın.
- Elektrik çarpması riski. Akü terminallerini anahtarlara, vidalara veya diğer metallere bağlamayın. Bu, aküde kısa devreye neden olabilir.
- Aküde sızıntı varsa sıvının vücudunuza veya gözlerinize temas etmesine izin vermeyin. Sıvıya temas ederseniz etkilenen bölgeyi bol suyla yıkayın ve tıbbi yardım alın.
- Şarj edilebilir olmayan aküleri kullanmayın.
- Akü üzerinde değişiklik yapmayın.
- Akünün hava deliklerine herhangi bir nesne koymayın.
- Aküyü doğrudan güneş ışığından, ısı kaynaklarından veya açık alevden uzak tutun. Akü bir patlamaya yol açarak yanıklara ve/veya kimyasal yanıklara neden olabilir.
- Aküyü yağmurdan ve ıslak koşullardan uzak tutun.
- Aküyü mikrodalgalardan ve yüksek basınçtan uzak tutun.
- Aküyü parçalarına ayırmaya veya kırmaya çalışmayın.
- Aküyü belirtilen sıcaklık aralıkları dışında kullanmayın. Bkz. *Teknik veriler sayfada: 113*.
- Aküyü suyla temizlemeyin. Bkz. *Aküyü ve akü şarj cihazını temizleme sayfada: 98*.
- Hasarlı veya düzgün çalışmayan bir aküyü kullanmayın.
- Aküleri çivi, vida veya mücevherat gibi metal nesnelerden uzak bir yerde saklayın.
- Aküyü çocuklardan uzakta tutun.

Ürünün üzerindeki güvenlik araçları

UYARI: Ürünü kullanmadan önce aşağıdaki uyarı talimatlarını okuyun.

- Güvenlik araçları hasarlı olan veya düzgün çalışmayan bir ürünü kullanmayın.
- Güvenlik araçlarını düzenli olarak kontrol edin. Güvenlik cihazları hasarlıysa veya düzgün çalışmıyorsa Husqvarna servis bayinizle görüşün.
- Güvenlik araçları üzerinde değişiklik yapmayın.

Acil durdurma düğmesi

Acil durdurma düğmesi, motoru hızlı şekilde durdurmak için kullanılır. Acil durdurma düğmesi makineyi durdurur. Ürününüzde acil durdurma düğmesinin nerede olduğu hakkında bilgi için bkz. *Kontrol paneline genel bakış sayfada: 65*.

Kontrol paneli üzerindeki acil durdurma düğmesini kontrol etme

1. Acil durdurma düğmesinin devre dışı olduğundan emin olmak için kontrol panelindeki acil durdurma düğmesini (A) çevirin.

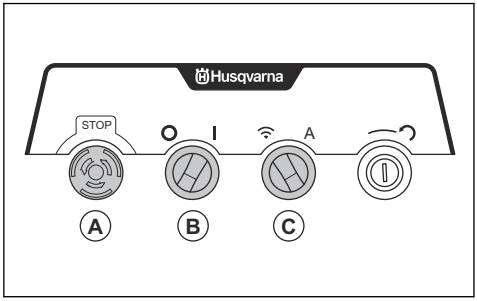

2. Kontrol paneli üzerindeki ana güç AÇMA/KAPATMA anahtarını (B) "1" konumuna getirin. Durum ışığı yanar.
3. Uzaktan kumanda/otomatik mod anahtarını (C) uzaktan kumanda kullanımına getirin.
4. Uzaktan kumanda üzerindeki ON/OFF düğmesine basın. Ekran açıldığında uzaktan kumanda çalışıyor demektir.

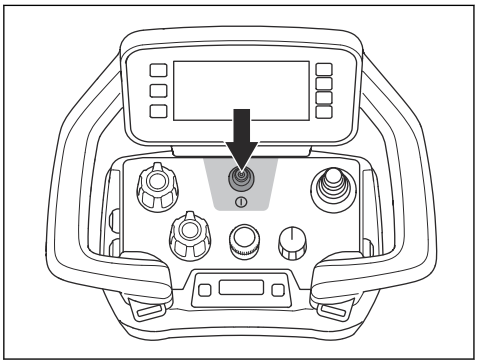

5. Taşlama başlığını durdurma/taşıma/taşlama anahtarıyla güvenli şekilde çalıştırın.
6. Kontrol paneli üzerindeki acil durum durdurma düğmesine basın.
7. Motorun durduğundan ve durum ışığının söndüğünden emin olun.
8. Kontrol panelindeki acil durdurma düğmesini devre dışı bırakmak için düğmeyi çevirin.

Uzaktan kumandadaki makine durdurma düğmesi

Uzaktan kumanda üzerinde bulunan makine durdurma düğmesi, makineyi hızlı şekilde durdurmak için kullanılır.

Uzaktan kumandadaki makine durdurma düğmesini kontrol etme

1. Acil durdurma düğmesinin devre dışı olduğundan emin olmak için kontrol panelindeki acil durdurma düğmesini çevirin.

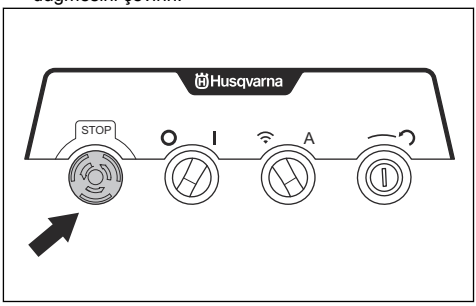

2. Uzaktan kumandadaki makine durdurma düğmesinin devre dışı olduğundan emin olmak için uzaktan kumandadaki makine durdurma düğmesini saat yönünde çevirin.

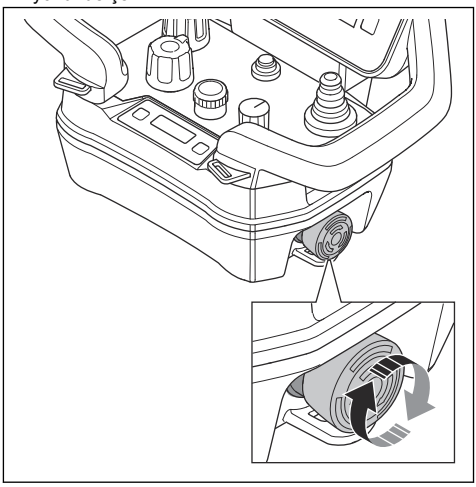

3. Kontrol paneli üzerindeki ana güç AÇMA/KAPATMA anahtarını (A) "1" konumuna getirin. Durum ışığı turkuaz renkte yanar.

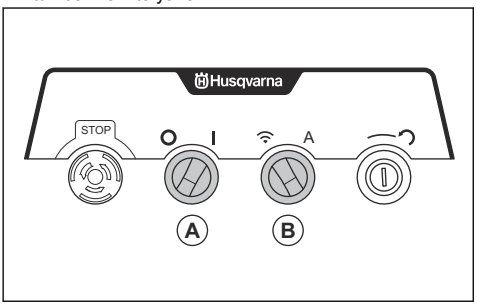

4. Uzaktan kumanda/otomatik mod anahtarını (B) uzaktan kumanda kullanımına getirin.
5. Uzaktan kumanda üzerindeki ON/OFF düğmesine basın. Ekran açıldığında uzaktan kumanda çalışıyor demektir.

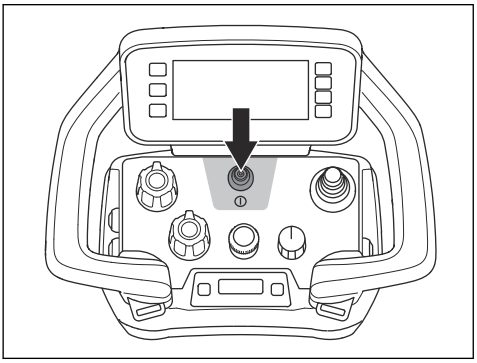

6. Taşlama başlığını durdurma/taşıma/taşlama anahtarıyla güvenli şekilde çalıştırın.
7. Uzaktan kumanda üzerinde bulunan makine durdurma düğmesine basın.
8. Motorun durduğundan emin olun.
9. Devre dışı bırakmak için uzaktan kumanda üzerinde bulunan makine durdurma düğmesini saat yönünde çevirin.

Tekerlekler için kilitleme pimleri

Ürün uzaktan kumandayla çalıştırıldığında kilitleme pimleri tekerlekleri motora kilitler.

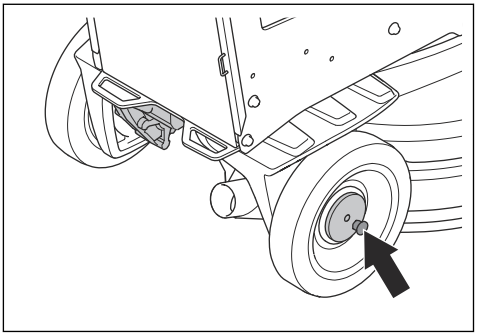

Tekerlekler için kilitleme pimlerini kontrol etme

1. Kilitleme pimlerinin takılı olmadığından emin olun.
2. Ürünü hafifçe ileri itin ve direnci hissedin.
3. Kilitleme piminin pimi çentikle hizalanana kadar kilitleme pimlerini (A) döndürün. Bu işlemi sol ve sağ tekerlekte yapın.

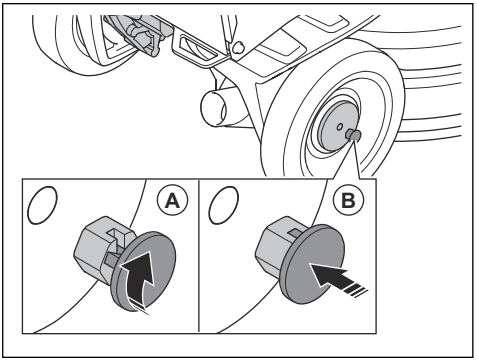

4. Ürünü çalıştırın. Kilitleme pimleri kilit konumuna (B) geçer ve tekerlek motorlarını kilitler.
5. Ürünü hafifçe ileri itin ve direnci hissedin. Kilitleme pimleri doğru şekilde takıldıysa kilitleme pimleri takılı olmadığı duruma göre daha fazla direnç vardır.

Not: Uzaktan kumandanın çalışması için kilitleme pimleri doğru şekilde takılmazsa uzaktan kumanda ekranında bir hata mesajı görüntülenir.

6. Kilitleme pimlerini çıkarmak için kilitleme pimlerini düz şekilde dışarı çekin ve saat yönünde veya saat yönünün tersine çevirin.

LIDAR

LIDAR, alanı taramak için lazer ışınını ve aynaları kullanan bir sistemdir. LIDAR, ürünün çevresindeki 40 metrelik yarıçap içinde her yönde duvarları algılar. Yüzey alanı genişse ve 40 m içinde hiçbir duvar yoksa alana geçici nesneler yerleştirin. Nesnelerin yüksekliği en az 1,4 m olmalıdır. Nesnenin yerleşimi makineden uzaklığa bağlıdır ancak nesneler birbirine 5-10 m

mesafede olmalıdır. Geçici nesneler arasındaki mesafe çok uzunsa veya geçici nesneler hareket ettirilirse ürün yolunu kaybedebilir. Bu durumda dokunmatik ekranda bir mesaj görüntülenir.

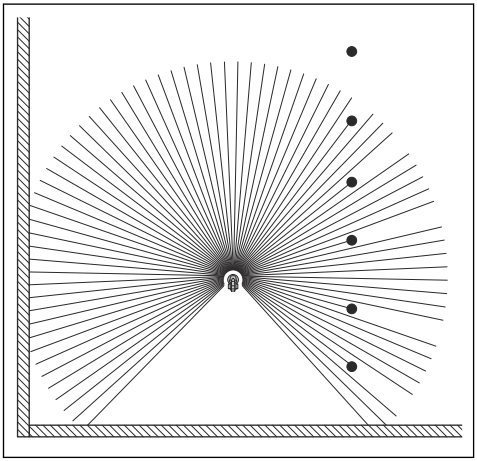

LIDAR, ürünle otomatik olarak başlar.

LIDAR, ürünün merdiven gibi bir kenarın üzerinden geçmesini veya taşlama başlığının otomatik modda yüzeyden kaldırılmasını önleyen bir güvenlik işlevidir.

LIDAR durumu, LIDAR'ın önündeki ekranda gösterilir. LIDAR düzgün çalışmıyorsa dokunmatik ekranda bir mesaj görüntülenir ve ürün durur. LIDAR ekranındaki renk yeşilden farklıysa ürün düzgün çalışmaz. LIDAR'ı temizleyin, bkz. *LIDAR'ı temizleme sayfada: 95*.

DİKKAT: Ürünün yakınında bir nesne veya kişi varsa ürün otomatik modda çalışmaz.

DİKKAT: Uzak modda LIDAR makineyi durdurmaz. Bu, operatörün bir güvenlik işleviyle durdurulduğunda ürünü bir engelden uzaklaştırmasını sağlar.

Tampon

Tampon sensörü, otomatik modda ürünün çevredeki nesnelerle veya bariyerlerle temasını durduran bir güvenlik işlevidir. Elektrik kabininin içindeki kontrol cihazı, basınca duyarlı tampon listesini inceler. Kontrol cihazındaki LED'ler tamponun durumunu ve tampon ile kontrol cihazı arasındaki bağlantıyı gösterir.

Tampon sensörünün durumu	Kırmızı LED	Sarı LED	Yeşil LED (2 adet)
Doğru bağlanmış; etkinleştirilmemiş durum			yanıyor
Etkinleştirildi (sıkıştırılmış)	yanıyor		
Anahtarlama şeridi kesintiye uğradı	yanıyor	yanıyor	

DİKKAT: Uzak modda tampon makineyi durdurmaz. Bu, operatörün bir güvenlik işleviyle durdurulduğunda ürünü bir engelden uzaklaştırmasını sağlar.

Tekme çubuğu sensörü

Tekme çubuğu sensörü, tekme çubuğu otomatik modda geri konumdayken ürünü durdurur.

Tekme çubuğu sensörü, tekme çubuğu geri konumdayken ürünü durdurur. Toz aspiratörü hortumu veya güç kaynağı kablosu tekme çubuğunu dik kilitli konumundan çektiğinde veya ağırlıklar geri konumda olduğunda, tekme çubuğu geri konumda olabilir.

DİKKAT: Uzaktan kumanda modundayken tekme çubuğu sensörü makineyi durdurmaz.

Bakım için güvenlik talimatları

UYARI: Ürünü kullanmadan önce aşağıdaki uyarı talimatlarını okuyun. Tüm uyarı ve talimatları gelecekteki işlemler için saklayın.

- Tüm parçaların iyi durumda olduğundan ve tüm bağlantıların doğru şekilde sıkıldığından emin olun.
- Hasarlı veya düzgün çalışmayan bir ürünü kullanmayın. Güvenlik kontrolleri, bakım ve servisi bu kılavuzda belirtildiği şekilde gerçekleştirin. Diğer tüm bakım işlemleri, onaylı servis noktası tarafından yapılmalıdır.
- Elmas uçlu takımları değiştirmeden önce ürünü durdurun ve elektrik fişinin bağlantısını kesin. AÇMA/KAPAMA anahtarını 0 konuma getirin.
- Kontrol ve/veya bakım işlemlerini motor durmuş ve elektrik fişi çıkarılmış durumdayken yapın.
- Ürünün doğru şekilde çalıştığından emin olmak için bakım yapın. Bkz. *Bakım planı sayfada: 94*.

Giriş

UYARI: Ürünü kullanmadan önce güvenlik bölümünü okuyup anlamalısınız.

Ürünü ambalajdan çıkarma

UYARI: Ürünü paletten dikkatli ve güvenli bir şekilde alın. Ürün ağırdır ve düşerse ciddi yaralanmalara neden olabilir.

- Ürüne genel bakışta gösterilen tüm öğelerin dahil edildiğinden emin olun. Bkz. *Ürüne genel bakış, sağ taraf sayfada: 63*. Ürünü paletten almadan önce bir ürün eksikse veya hasar görmüşse Husqvarna bayinizle görüşün.
- Tüm ambalaj kayışlarını ve tekerlek takozlarını çıkarın.
- Alanın boş olduğundan ve ürünü taşımak için yeterli alana sahip olduğunuzdan emin olun.
- Siz veya ürün açısından yüksekten düşme riski olup olmadığından emin olun.
- Ürünü paletten çıkarmak için kaldırma ekipmanı veya rampalar kullanın. Ürün ağırdır. Ürünü güvenli bir şekilde hareket ettirin. Bkz. *Ürünü kaldırma sayfada: 111*.

Kullanmadan önce tutma çubuğunu ve LIDAR modülünü ayarlama

Ürünü ilk kez kullanmadan önce, ekipmanın doğru şekilde çalıştığından ve korunduğundan emin olmak için hem tutma çubuğunun hem de LIDAR modülünün kontrol edilmesi ve ayarlanması önemlidir.

1. Tutma çubuğu yüksekliğini ayarlayın. Tutma çubuğunu aşağıdaki şekle göre konumlandırın.

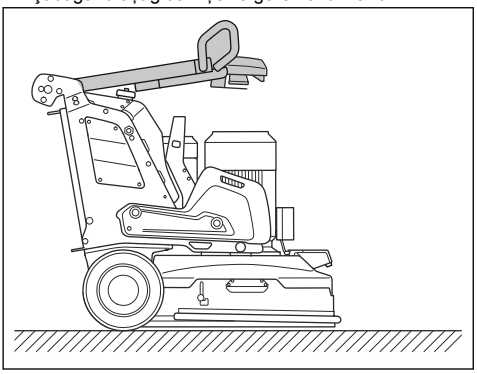

UYARI: Makine geriye doğru servis konumuna yatırıldığında, tutma çubuğunun elektronik aksamı korumak için doğru konumda olması önemlidir.

UYARI: Tutma çubuğunun yanlış yerleştirilmesi, makinenin yanlış parçalara dayanmasına neden olarak hassas elektronik bileşenlerin hasar görmesine neden olabilir.

2. LIDAR modülünü hizalayın. LIDAR sensörünün doğru veri sağladığından emin olmak için modülün düz olacak şekilde ayarlanması gerekir:
   a) Modüldeki su terazisini kontrol edin.
   b) Kabarcık terazide ortalanana kadar modülü ayarlayın.
   c) LIDAR sensörünün kendisinin de yatay olarak hizalandığını doğrulayın.

Not: Güvenilir ölçümler için sensörün hassas hizalanması çok önemlidir.

Ürünü çalıştırmadan önce yapılması gerekenler

1. Kullanım kılavuzunu dikkatle okuyun ve talimatları anladığınızdan emin olun.
2. Gerekli kişisel koruyucu ekipmanlar kullanın. Bkz. *Kişisel koruyucu ekipman sayfada: 70*.
3. Çalışma alanında yalnızca onaylanmış kişilerin bulunduğundan emin olun.
4. Günlük bakım yapın. Bkz. *Bakım planı sayfada: 94*.
5. Ürünün doğru şekilde birleştirildiğinden ve hasarlı olmadığından emin olun.
6. Ürünü, çalışma alanına yerleştirin. Ürünün çalışma alanına ve çalışma alanında güvenli ve doğru bir şekilde taşındığından emin olun. Bkz. *Taşıma sayfada: 109*.
7. Takım plakalarının üzerinde elmas uçlu takımlar bulunduğundan ve elmas uçlu takımlar ile takım plakalarının sıkıca bağlandıklarından emin olun.
8. Ürüne bir toz aspiratörü bağlayın. Bkz. *Toz aspiratörünü bağlama sayfada: 79*.
9. Tutma yerini ve tutma çubuğunu uygun çalışma yüksekliğine ayarlayın. Bkz. *Tutma yerinin ve tutma çubuğunun eğimini ayarlama sayfada: 81*.
10. Ürün bir şebeke prizine bağlanmadan önce motor kablolarının elektrik muhafazasına bağlı olduğundan emin olun. Bkz. *Teknik veriler sayfada: 113*.
11. Ürünü bir güç kaynağına bağlayın. Bkz. *Ürünü bir güç kaynağına bağlama sayfada: 81*.

12. Acil durdurma düğmesinin devre dışı olduğundan emin olmak için kontrol panelindeki acil durdurma düğmesini çevirin.
13. T-Rex gibi yönlü elmas uçlu takımları kullandığınızda, taşlama başlığı ve taşlama disklerinin dönme yönünü bildiğinizden emin olun.
14. Makineyi otomatik modda kullanmadan önce destek tekerleğini çıkarın. Bkz. *Destek tekerleği sayfada: 110*.

Tekme çubuğunu devreye alma ve devreden çıkarma

Üründe, ürünü geriye doğru yatırmak için kullanılan bir tekme çubuğu bulunur. Tekme çubuğu ayrıca, toz aspiratörü hortumunu ve güç kablosunu asmak için bir askı aparatı olarak da kullanılır.

UYARI: Tekme çubuğunu hareket ettirirken dikkatli olun. Hareketli parçalar yaralanmaya neden olabilir.

1. Tekme çubuğunu üründen çekerek çıkarın.

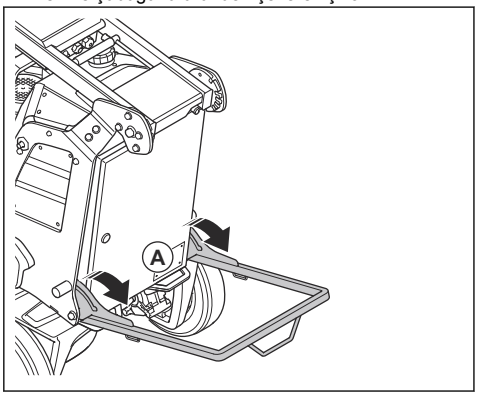

2. Tekme çubuğunu (A) indirin.
3. Bu işlemin tam tersini yaparak tekme çubuğunu katlayın.

Elmas uçlu takımlar

Ürün için birçok elmas uçlu takım tipi ve yapılandırması vardır. Metal bağlı elmas uçlu takımlar malzemelerin çıkarılması için kullanılırken reçine bağlı elmas uçlu takımlarsa yüzeyleri cilalamak için kullanılır. Yüzey için doğru elmas uçlu takımları seçin. Doğru takımı seçmek için Husqvarna bayinizle görüşün veya destek almak için www.husqvarnacp.com adresine gidin.

Tam ve yarım elmas uçlu takım seti

Elmas uçlu takım segmanlarının yapılandırması yüzeyin son kalitesini etkiler. Yapılandırmanın ürünün çalışma hızı üzerinde de bir etkisi vardır.

- Tam elmas uçlu takım seti: Bu yapılandırma, düz zemin kaplamaları için uygulanır.

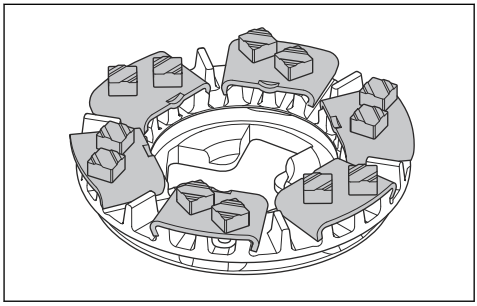

- Yarım elmas uçlu takım seti: Bu yapılandırma, düz zemin kaplaması gerekmediğinde uygulanır.

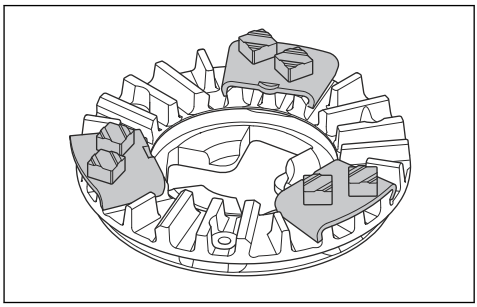

Elmas uçlu takımları değiştirme

UYARI: Koruyucu eldivenler kullanın. Elmas uçlu takımlar çok ısınabilir ve yüzer kapağı kaldırdığınızda elinizi incitmenize neden olabilir.

UYARI: Elmas uçlu takımları değiştirirken onaylı solunum koruması kullanın. Taşlama başlığının altındaki toz sağlığınız için tehlikelidir.

UYARI: Elmas uçlu takımları değiştirirken toz aspiratörü kullanın. Toz aspiratörü, sağlık sorunlarına neden olabilecek tozu azaltır.

UYARI: Ürün yatırılmış veya servis konumundayken ağırlıkları ayarlamayın.

DİKKAT: Tüm taşlama diskleri her zaman aynı sayıda ve türde elmasa sahip olmalıdır. Elmasların yüksekliği tüm taşlama disklerinde aynı olmalıdır.

DİKKAT: Yalnızca Husqvarna onaylı aksesuarları ve yedek parçaları kullanın.

1. Ürünü durdurun. Bkz. *Ürünü durdurma sayfada: 93*.
2. Kontrol paneli üzerindeki acil durum durdurma düğmesine basın.
3. Tutma yerini servis konumuna getirin. Bkz. *Tutma yeri konumları sayfada: 80*.
4. Ağırlıklar takılıysa ağırlıkları geri konuma ayarlayın. Bkz. *Ağırlıklar sayfada: 82*.
5. Yüzer kapağı kaldırıp döndürün.

Not: Kapağı kaldırdığınızda elmas uçlu takımlara daha kolay erişebilirsiniz.

6. Kapağı, yüzer kapağın taşıma kilidiyle kilitleyin.
7. Tekme çubuğunu devreye alın. Bkz. *Tekme çubuğunu devreye alma ve devreden çıkarma sayfada: 77*.

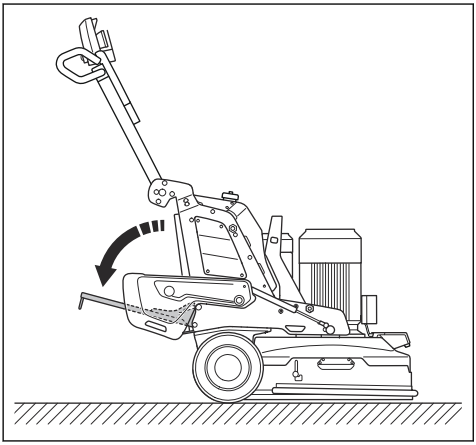

8. Yüzer kapak kilitlerinde kontrol gerçekleştirin. Ürünü yatırmadan önce hasarlı veya eksik kilitleri değiştirin.
9. Tutma çubuğunu kavrayın ve bir ayağınızı tekme çubuğunu üzerinde tutarak ürünü geriye doğru yatırın. Tutma çubuğu zemine gelene kadar ürünü eğin.

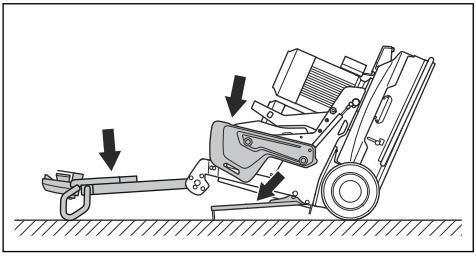

UYARI: Elmas uçlu takımları değiştirmeden önce ürünün sabit bir konumda olduğundan emin olun.

10. Orta tırnakları bir araya getirin ve takım plakasını taşlama diskinden (B) çıkarmak için saat yönünün tersine (A) döndürün.

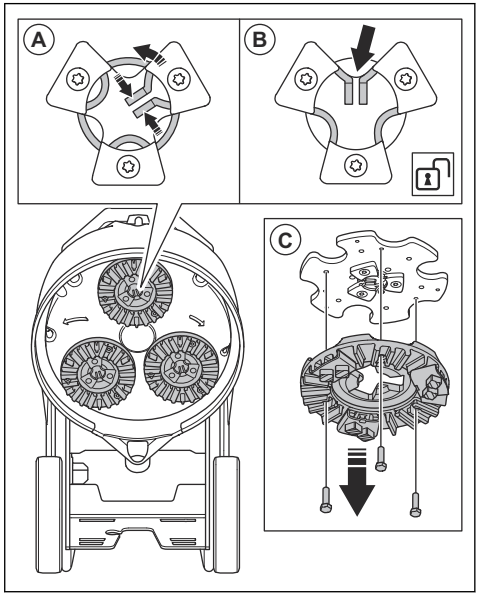

11. Takım plakasını taşlama diskinden çıkarmak için takım plakasını düz bir şekilde dışarı (C) çekin.
12. Elmas uçlu takımları takım plakasından çıkarmak için bir çekiç kullanın.

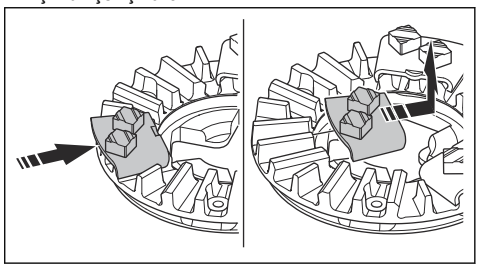

13. Yeni elmas uçlu takımları takım plakasına çekiçle hafifçe vurarak takın.

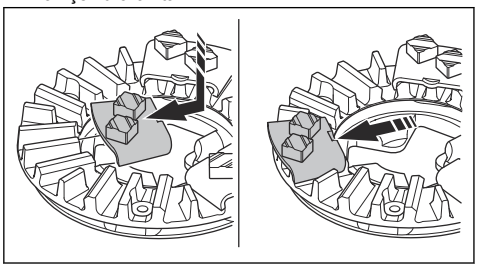

14. Takım plakasını doğrudan (D) taşlama diskine takın.

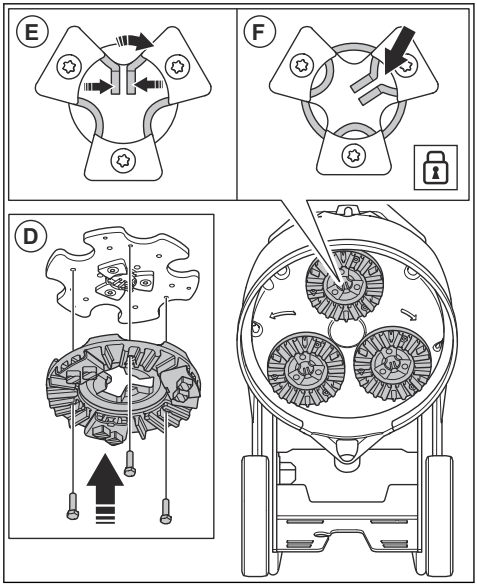

15. Orta tırnakları bir araya getirin ve takım plakasını taşlama diskine (F) kilitlemek için saat yönünde (E) döndürün.
16. Ürünü dikkatli şekilde çalışma konumuna kaldırın. Destek için tutma çubuğunu ve tekme çubuğunu kullanın.
17. Tekme çubuğunu devre dışı bırakın.

Toz aspiratörünü bağlama

UYARI: Toz aspiratörü hortumu hasar gördüyse toz aspiratörünü kullanmayın. Bu risk, sağlığınız için tehlikeli olan tozları soluma riskinizi artırır. Hasarlı hortumu hemen değiştirin.

1. Toz aspiratörü hortumunda hasar olup olmadığını kontrol edin.
2. Toz aspiratöründeki filtrelerin temiz ve hasarsız olduğundan emin olun.
3. Ürünü durdurun. Bkz. *Ürünü durdurma sayfada: 93*.
4. Toz aspiratörünü ürüne bağlayın.
5. Tekme çubuğunu devreye alın. Bkz. *Tekme çubuğunu devreye alma ve devreden çıkarma sayfada: 77*.
6. Toz aspiratörü hortumunun gerilmesini önlemek için toz aspiratörü hortumunu tekme çubuğu üzerindeki askı aparatına asın.

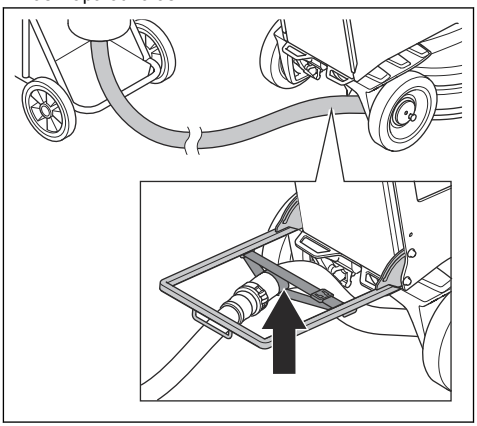

7. Tekme çubuğunu devre dışı bırakın.

Toz aspiratörünü çalıştırma ve durdurma

1. Toz aspiratörünü ürüne bağlayın. Bkz. *Toz aspiratörünü bağlama sayfada: 79*.
2. Toz aspiratörünü çalıştırmak için düğmeye (A) basın. Toz aspiratörü sembolü, çalışma modu sekmesinde gösterilir. Bkz. *Uzaktan kumanda HMI'si üzerindeki çalışma modu sekmesinde bulunan semboller sayfada: 69*.

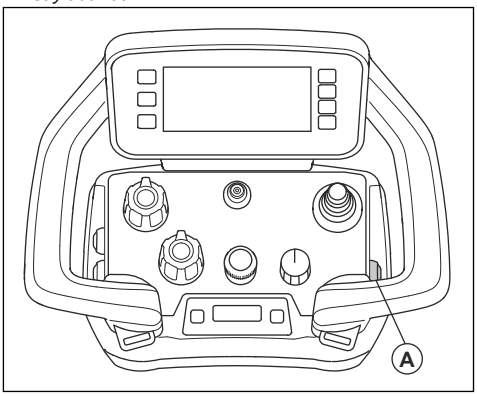

3. Toz aspiratörünü durdurmak için düğmeye (A) tekrar basın.

Salınım işlevini başlatma ve durdurma

Salınım işlevi, bitmiş zeminde çizgi oluşma riskini en aza indirmek için kullanılır. Salınım işlevi yalnızca uzak modda kullanılabilir.

1. Salınım işlevini başlatmak için düğmeye (A) basın. Salınım işlevi sembolü, çalışma modu sekmesinde gösterilir. Bkz. *Uzaktan kumanda HMI'si üzerindeki çalışma modu sekmesinde bulunan semboller sayfada: 69*.

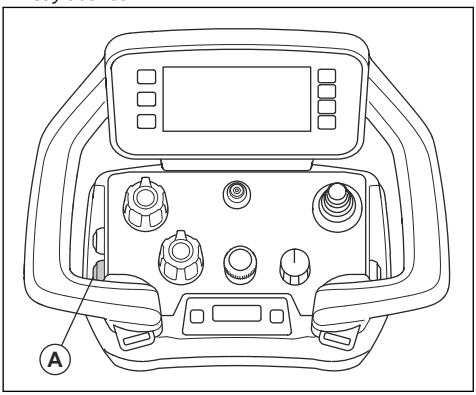

2. Salınım işlevini durdurmak için düğmeye (A) tekrar basın.

Buharlı soğutucu sistemi

Buharlı soğutucu sistemi, taşlama diski aletlerinin sıcaklığını azaltır ve ürün performansının daha iyi olmasını sağlar. Buharlı soğutucu sistemi, su deposundaki suyu kullanır. Buharlı soğutucu sistemi nozülü yüzeye su verir.

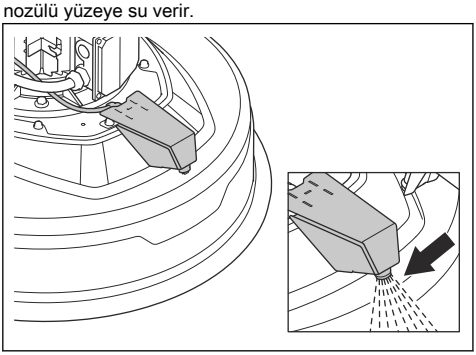

DİKKAT: Su deposunu doldurmak için uygun bir ekipman kullanın. Suyun su deposundan taşmasına izin vermeyin.

Buharlı soğutucu sistemi uzaktan kumanda üzerindeki düğme ile ayarlanabilir. Taşlama işlemi durduktan 60 saniye sonra buhar işlevi durur.

Buhar işlevini çalıştırma ve durdurma

DİKKAT: Ürünün buhar nozülünü asla elektrikli bileşenlere yönlendirmeyin.

1. Buhar işlevini başlatmak için uzaktan kumandadaki düğmeye (A) basın. Buhar işlevi sembolü, çalışma modu sekmesinde gösterilir. Bkz. *Uzaktan kumanda HMI'si üzerindeki çalışma modu sekmesinde bulunan semboller sayfada: 69*.

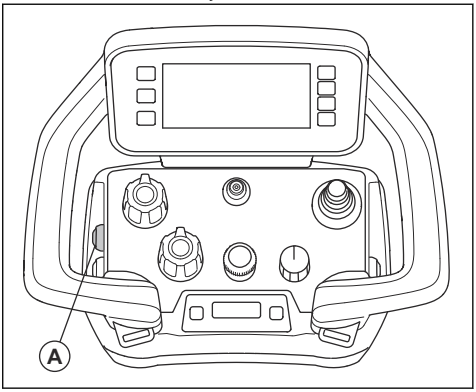

2. Buhar işlevini durdurmak için düğmeye (A) tekrar basın.
3. Buharlı soğutucunun işlevini kontrol etmek için. Makine hareketsizken buharlı soğutucu düğmesini 3 saniye basılı tutun. Buharlı soğutucu pompası çalışmaya başlar ve düğmeye basıldığı sürece çalışmaya devam eder.

Tutma yeri konumları

Tutma yeri konumunu ayarlamak için bkz. *Tutma yerinin ve tutma çubuğunun eğimini ayarlama sayfada: 81*.

- Tutma yeri çalışma ve nakliye konumları:

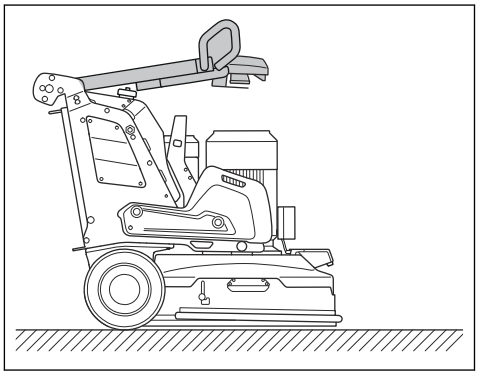

- Tutma yerinin servis konumu:

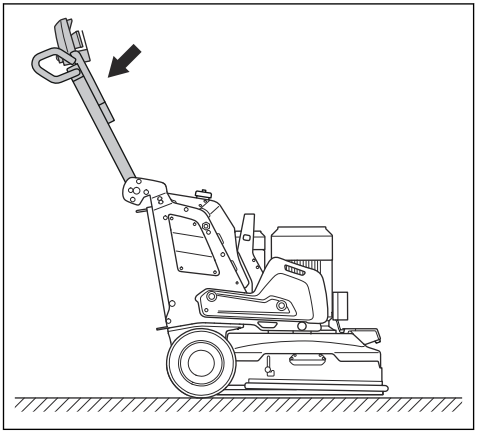

Tutma yerinin ve tutma çubuğunun eğimini ayarlama

UYARI: Tutma yeri ve tutma çubuğunu ayarlarken dikkatli olun. Tutma yeri ve tutma çubuğunun yerine kilitlendiğinden emin olun. Hareketli parçalar yaralanmaya neden olabilir.

1. Tutma yerindeki kilitleme kolunu (A) kontrol paneli yönünde çekin ve bu konumda tutun.

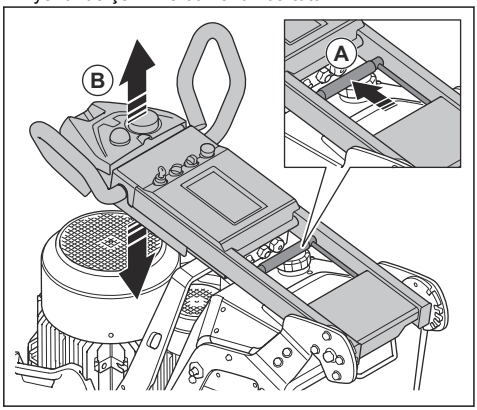

2. Tutma yerini (B) uygun bir çalışma yüksekliğine ayarlayın.
3. Tutma yeri konumunu kilitlemek için tutma yerindeki kilit kolunu serbest bırakın.
4. Tutma çubuğu üzerindeki 2 vidayı gevşetin.

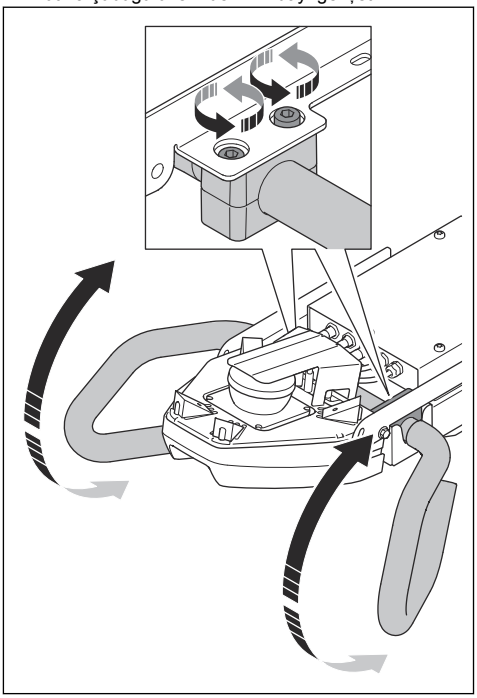

5. Tutma çubuğunu (D) uygun bir çalışma yüksekliğine ayarlayın.
6. Tutma çubuğunun LIDAR ışınının engellenmesine neden olmadığından emin olun.
7. Her bir tutma çubuğunun konumunu kilitlemek için tutma çubuğu üzerindeki 2 vidayı (E) sıkın.

Ürünü bir güç kaynağına bağlama

1. Ürünün elektrik fişini uzatma kablosuna bağlayın.
2. Uzatma kablosunu şebeke prizine bağlayın.
3. Tekme çubuğunu devreye alın. Bkz. *Tekme çubuğunu devreye alma ve devreden çıkarma sayfada: 77*.

4. Güç kablosunun gerilmesini önlemek için güç kablosunu tekme çubuğu üzerindeki askı aparatına asın.

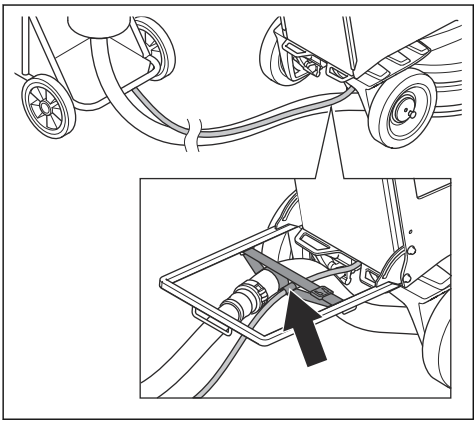

5. Tekme çubuğunu devre dışı bırakın.

DİKKAT: Ürün bir toz aspiratörüne bağlandığında toz aspiratörü 3 fazlı bir güç kaynağına bağlanmalıdır.

Dönme hızı ve yönü

Üründe Dual Drive technology bulunur. Dual Drive technology, taşlama başlığı ve taşlama disklerinin farklı motorlarla çalışması anlamına gelir. Dönme hızı ve yönü, taşlama kafası ve taşlama diskleri arasında bağımsız olarak ayarlanabilir. Dönme hızı ve yönünün bağımsız olarak ayarlanması, ürünün çalıştırılabileceği farklı yüzey türlerinin çeşidini artırır. Daha fazla bilgi için Husqvarna bayiniz ile görüşün veya www.husqvarnacp.com adresine gidin.

Çalışma hızı

Ürün yeni bir yüzey tipinde çalıştırılacaksa hızı ilk başta 600 dev/dak olarak ayarlayın. Operatör yüzey tipine aşina ise hız ayarlanabilir.

Taşlama başlığı ve taşlama disklerinin dönme yönü

Ürünün üstünden bakıldığında dönme yönü aşağıdaki gibidir:

- "R": saat yönünde
- "L": saat yönünün tersine

Taşlama başlığı ve taşlama diskleri aynı yönde döndüğünde işlem en iyi sonucu verir.

Çalışma sırasında ürün yana doğru çekebilir. Çekme yönü, dönme yönüyle ilişkilidir. Dönme yönü "L" olarak ayarlandığında ürün sağa çeker. Dönme yönü "R" olarak ayarlandığında ürün sola çeker.

Yana çekme, ürünü örneğin bir duvar yakınında çalıştırmanıza yardımcı olabilir. Duvar yönünde çekmek için dönme yönünü ayarlayın.

DİKKAT: Ürünü dikkatlice yönlendirin. Ürünün duvara yalnızca hafifçe temas ettiğinden emin olun. Ürün ağırdır ve hasara neden olabilir.

Motorların dönme hızı ve yönünü değiştirme

Elmas uçlu takımların ömrünü ve keskinliğini artırmak için dönme yönünü düzenli olarak değiştirin. Elmas uçlu takım segmanları eşit şekilde kullanılır ve temas yüzeyi mümkün olduğunca büyük olmaya devam eder.

- Taşlama başlığının dönme hızını ve yönünü ayarlamak için potansiyometreyi (A) döndürün.
- Taşlama diskinin dönme hızını ve yönünü ayarlamak için potansiyometreyi (B) döndürün.

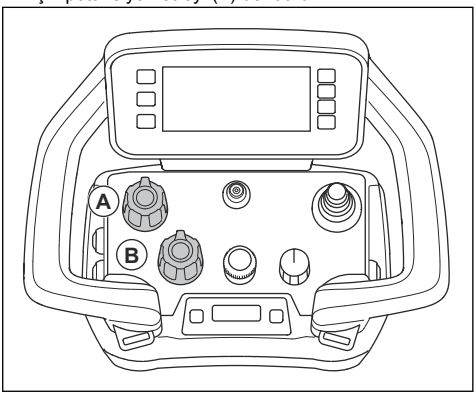

Ağırlıklar

Ürünün her iki tarafında birer adet olmak üzere 1 ağırlık bulunur. Optimum sonuç için taşlama basıncı çok yüksekse taşlama basıncındaki basıncı değiştirmek için ağırlıkları ayarlayın. Ağırlıklar sağ ve sol tarafta aynı konuma ayarlanmalıdır. Ağırlıkların 3 konumu vardır:

- Konum 1: Taşlama başlığında maksimum basınç. Bu konum çalışma etkisini artırır. Bu konum, ürünü taşıma konumuna getirdiğinizde de kullanılır.

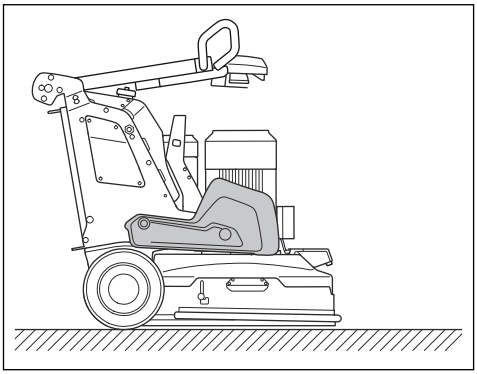

- Konum 2: Taşlama başlığında standart basınç.

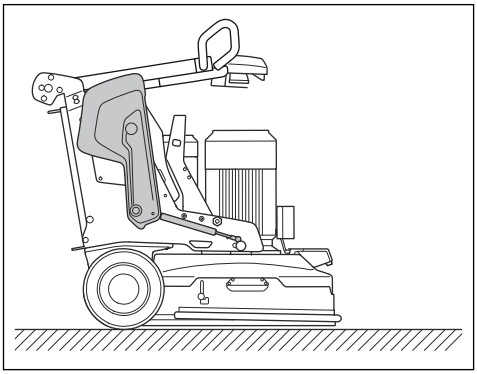

- Konum 3: Taşlama başlığında minimum basınç. Bu konum, ürünü servis konumuna yatırdığınızda da kullanılır. Bu konum, otomatik modda çalışma için kullanılmaz.

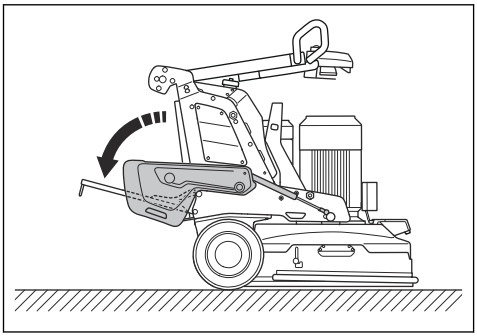

Ağırlıkları ayarlama

UYARI: Ağırlıkları ayarlarken dikkatli olun. Hareketli parçalar yaralanmaya neden olabilir.

UYARI: Ağırlıklar seçilen konuma getirildiğinde ağırlık kilidinin doğru şekilde kilitlendiğinden her zaman emin olun.

1. Ağırlık kilidini (A) içeri itin ve ağırlığı, ağırlık tutma yeri ile seçilen konuma (B) getirin.

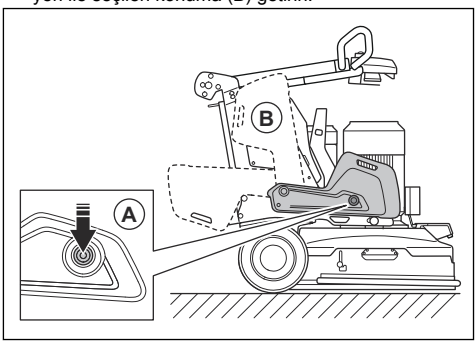

2. Ağırlığı seçilen konumda kilitlemek için ağırlık kilidini serbest bırakın.

Dokunmatik ekran

Dokunmatik ekranda Ana Sayfa görünümü

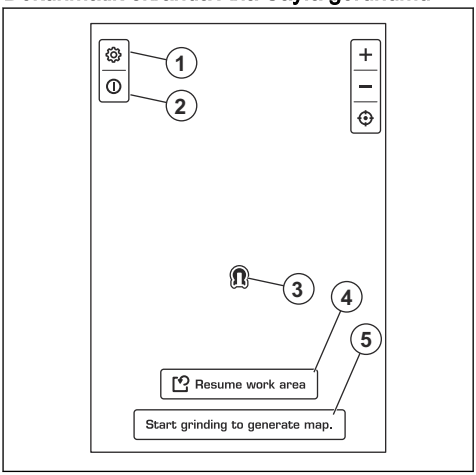

1. Ayarlar simgesi
2. Bilgi simgesi
3. Ürün simgesi
4. Çalışma alanını devam ettirme düğmesi
5. Yeni çalışma alanı oluşturma düğmesi

Ayarlar menüsü

"Ayarlar menüsü", dokunmatik ekranda birimleri ve dili ayarlamak için kullanılır.

- Birimler
  - Metrik
  - İngiliz
- Dil

Dokunmatik ekranda bilgi görünümü

Bilgi görünümünde, hızlı kılavuz ve ürünün lisans ayrıntıları gösterilir. Hızlı kılavuzda, çalıştırmadan önce ürünün nasıl hazırlanacağı hakkında kısa bilgiler verilir. Bilgi görünümünde bir QR kodu da bulunur. QR kodunu tararsanız Kullanım kılavuzu açılır.

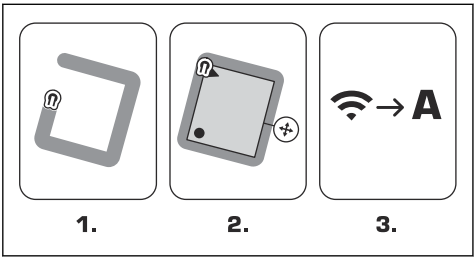

1. Çalışma alanının çerçevesini ayarlamak için bilgi.
2. Çalışma alanının ayarlarını yapma bilgileri.
3. Ürünü otomatik moda ayarlama bilgileri.

Navigasyon işlevi

Navigasyon işlevi, ürün simgesini haritanın ortasına yerleştirmek için kullanılır.

Çalışma alanını ayarlama

1. Ürünü çalıştırın. Bkz. *Ürünü çalıştırma sayfada: 92*.
2. Dokunmatik ekranda "Çalışma alanını devam ettir" öğesini seçin.
3. Çalışma alanının yükseklik ve genişlik değerlerini eklemek için çubukları (A) kullanın.

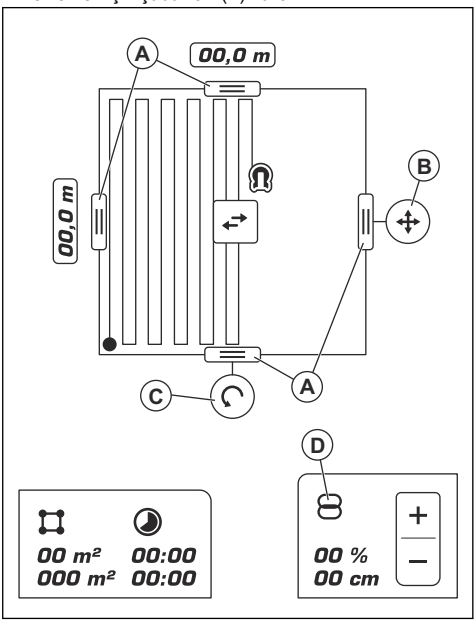

4. Çalışma alanını (B) ve (C) düğmeleriyle taşıyın.
5. Üst üste binmeyi (D) ayarlayın.
6. Uzaktan kumanda üzerindeki hız değerini ayarlayın. Bkz. *Uzaktan kumandayı çalıştırma sayfada: 87*.

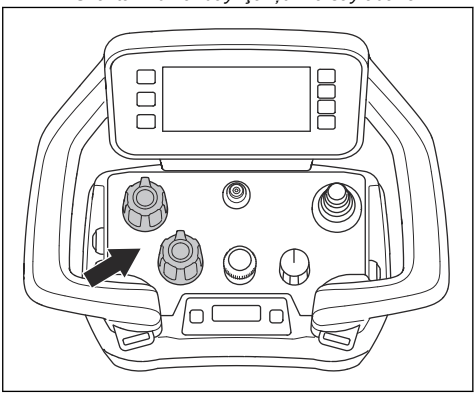

Uzaktan kumanda

Ürünü uzaktan kumanda ile uzak mesafeden çalıştırabilirsiniz. Uzaktan kumanda düğmelerine genel bakış için bkz. *Uzaktan kumandaya genel bakış sayfada: 66*.

Uzaktan kumanda pili

UYARI: Uzaktan kumanda aküsünü ve şarj cihazını kullanmadan önce okuyup anlamanız gerekir *Uzaktan kumanda HMI'si üzerindeki üst çubukta bulunan semboller sayfada: 68* ve *Akü güvenliği sayfada: 72*.

Not: Uzaktan kumandayı ilk kez kullanmadan önce aküyü şarj etmeniz gerekir.

Not: Akü 5 gün boyunca kullanılmazsa uyku moduna geçer. Aküler sevkiyat modundayken, aküleri şarj cihazına bağlayarak sevkiyat modundan çıkarmanız gerekir.

Not: Aküyü uyku modundan çıkarıp çalışır hale getirmek için yaklaşık 15 saniye şarj cihazına yerleştirin.

Ekranda ve bilgi merkezi ekranında akü şarj durumu sembolü bulunur, bkz. *Uzaktan kumanda HMI'si üzerindeki üst çubukta bulunan semboller sayfada: 68* ve *Bilgi merkezi ekranı sayfada: 92*. Uzaktan kumanda aküsünün şarj durumu çok düşükse uzaktan kumandayı çalıştırmak mümkün olmaz.

Tam olarak şarj edilmiş uzaktan kumanda aküsünün çalışma süresi yaklaşık 12 saattir. Soğuk hava çalışma süresini azaltabilir.

Akünün kalitesini korumak için uzaktan kumanda aküsünü her 6 ayda bir şarj edin.

Aküyü uzaktan kumandadan çıkarma ve uzaktan kumandaya takma

1. Akünün bulunduğu arka tarafa erişmek için uzaktan kumandayı çevirin.
2. Uzaktan kumanda aküsünü çıkarın veya takın.

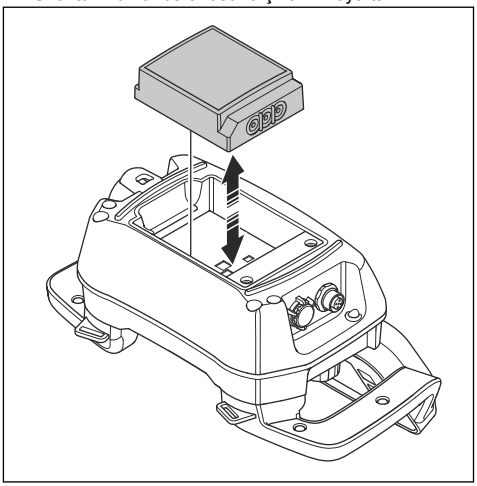

Radyo iletişim sistemi

Bağlı ürünü çalıştırmadan önce, uzaktan kumanda ile ürün arasında bir eşleştirme işlemi yapmanız gerekir. Bkz. *Uzaktan kumanda ile ürün arasında eşleştirme işlemi yapma sayfada: 85*.

Uzaktan kumanda yalnızca bağlı ürünü kontrol edebilir.

Birlikte verilen uzaktan kumanda değiştirilirse uzaktan kumanda ile ürün arasında tekrar bir eşleştirme işlemi yapmanız gerekir.

Uzaktan kumandaların 2 taşlama makinesi arasında değişimli olarak kullanılması gerekiyorsa değiştirilmiş uzaktan kumanda ile ürün arasında bir eşleştirme işlemi yapmanız gerekir.

Uzaktan kumanda ile ürün arasında eşleştirme işlemi yapma

1. Uzaktan kumandada şarj edilmiş bir akünün takılı olduğundan emin olun.
2. Ana güç AÇMA/KAPATMA anahtarını (A) "1" konumuna getirin ve 12 saniye süreyle bu konumda tutun.

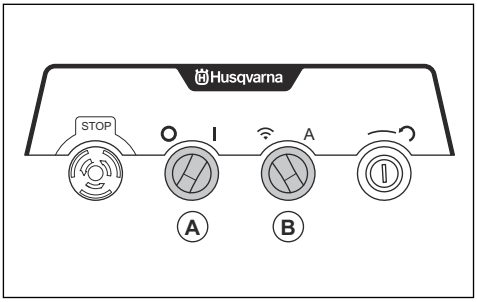

3. Uzaktan kumanda/otomatik mod anahtarını (B) uzaktan kumanda moduna ayarlayın.
4. Uzaktan kumandayı başlatın. Bkz. *Uzaktan kumandayı başlatma sayfada: 87*.
5. Bilgi merkezi ekranında, (A) ve (B) düğmelerine aynı anda kısa bir süre basın.

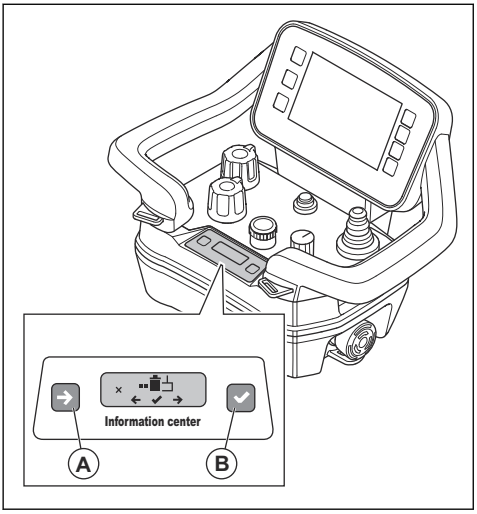

Not: (A) ve (B) düğmelerine aynı anda basılırsa Bilgi merkezi ekranı mod değiştirir.

6. (C) düğmesine kısa süreli basın. "2" (D) seçeneği belirir.

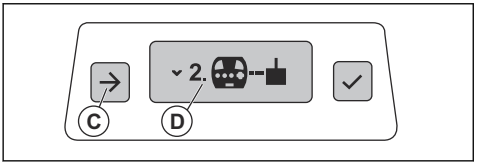

7. "2" öğesini seçmek için (E) düğmesine kısa süreyle basın. Bilgi merkezi ekranında (F) sembolü belirir.

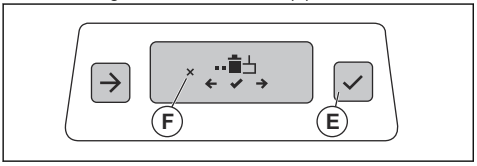

8. (G) ve (H) düğmelerini aynı anda 3 saniye boyunca basılı tutun.

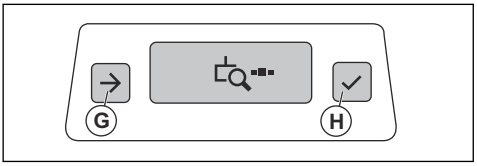

9. Durum ışığı turkuaz renkte yanıp söndüğünde, sıfırlama tuşunu sağa çevirin ve kontrol panelini sıfırlamak için 12 saniye basılı tutun.

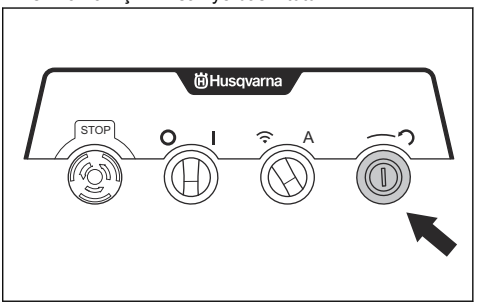

10. Seri numarası bilgi merkezi ekranında belirdiğinde (I) düğmesine basın.

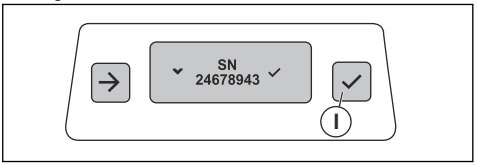

11. Eşleştirme onayı sembolünün 2 saniye süreyle yandığından emin olun.

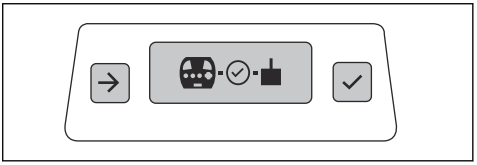

12. Bilgi merkezi ekranında açma/kapatma sembolü belirdiğinde uzaktan kumandayı yeniden başlatın. Bkz. *"Uzaktan kontrol ayarları" sayfada: 91*.

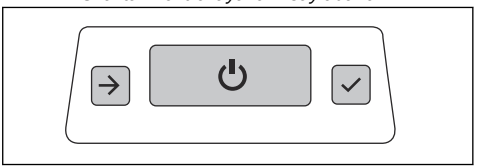

13. Sıfırla tuşunu sağa çevirip serbest bırakarak kontrol panelini yeniden başlatın.

Eşleştirme işlemini kontrol etme

1. Uzaktan kumandayı başlatın. Bkz. *Uzaktan kumandayı başlatma sayfada: 87*.
2. Kontrol panelinde, ana güç AÇMA/KAPATMA anahtarını "1" konumuna getirin. Bkz. *Kontrol paneline genel bakış sayfada: 65*.
3. Bilgi merkezi ekranına bakın. Radyo sembolü görünüyorsa uzaktan kumanda ürüne bağlıdır. Bkz. *Bilgi merkezi ekranı sayfada: 92*.

Uzaktan kumandayı bir CAN veri yolu kablosuyla ürüne bağlama

Belirli durumlarda ürünü çalıştırmak için bir CAN veriyolu kablosu bağlanması zorunludur. Daha fazla bilgi için Husqvarna servis merkeziniz ile iletişime geçin.

CAN veri yolu kablosu bağlıyken, uzaktan kumanda ile ürün arasında eşleştirme işlemi gerçekleştirin. Bkz. *Uzaktan kumanda ile ürün arasında eşleştirme işlemi yapma sayfada: 85*.

Uzaktan kumanda CAN veri yolu kablosuyla bağlandığında radyo sinyali iletimi durur.

1. CAN veriyolu kablosunun bir ucunu uzaktan kumandadaki konektöre yerleştirin.

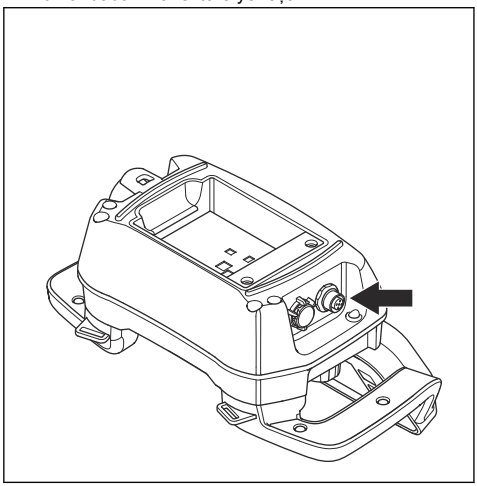

2. CAN veri yolu kablosunun diğer ucunu elektrik kutusu kapağındaki konektöre yerleştirin.

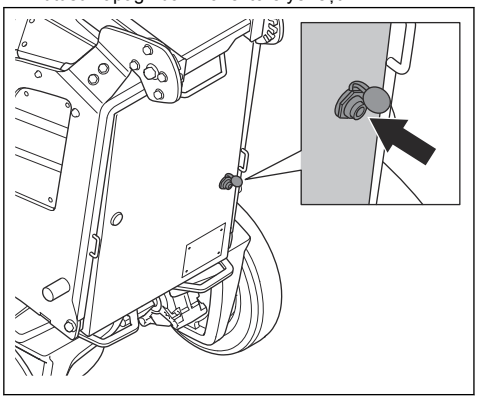

3. CAN veriyolu kablosunun konektör vidalarını elle sıkın.

Uzaktan kumandayı başlatma

1. Uzaktan kumandayı başlatmak için AÇMA/KAPAMA düğmesine basın. Ekranda, motor kapalıyken ana sayfa görünümünü gösterilir. Bkz. *Ana sayfa görünümü, motor kapalı sayfada: 89*.

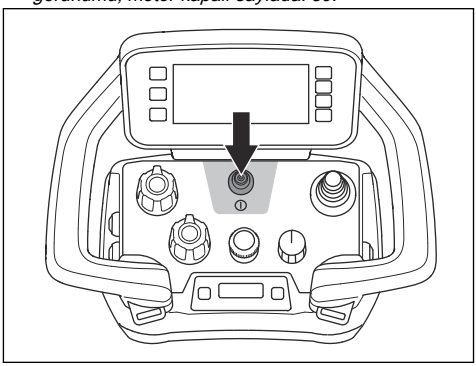

Uzaktan kumandayı çalıştırma

Ürün, uzaktan kumandayla kontrol edilir. Uzaktan kumanda, radyo iletimi yoluyla makineye bağlanır.

- Uzaktan kumandayı başlatmak ve durdurmak için AÇMA/KAPAMA düğmesine basın.

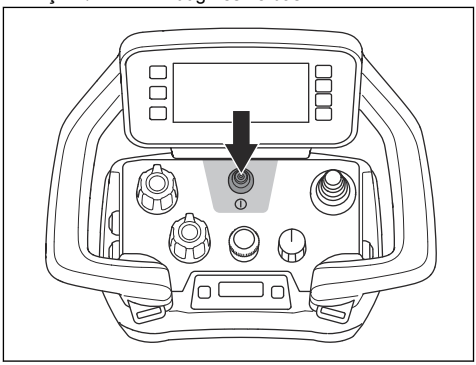

- Ürünü hareket ettirmek için kumanda kolunu itin. Ürünü durdurmak için kumanda kolunu serbest bırakın.

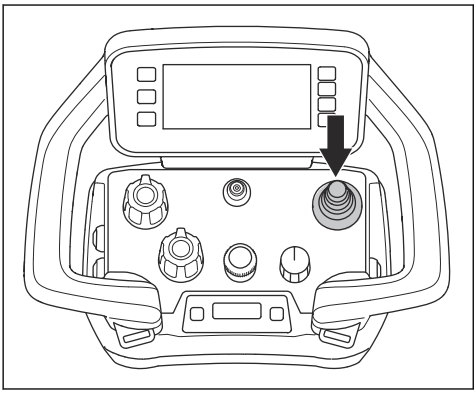

- Anahtarda durdurma, taşıma ve taşlama olmak üzere 3 işlev bulunur. Düğmeyi durdurma konumuna getirerek ürünü durdurun. Hızı ayarlamak ve ürünü hareket ettirmek için düğmeyi taşıma konumuna getirin. Taşlama işlemine başlamak için düğmeyi taşlama konumuna getirin.

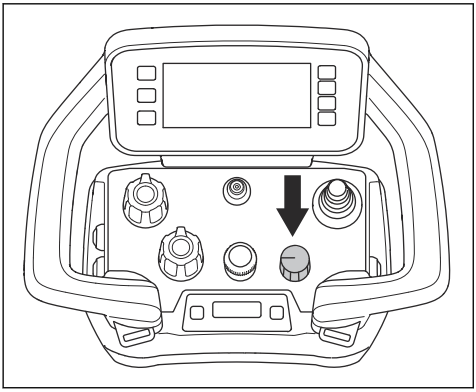

- Taşlama makinesi hareket hızını ayarlamak için kodlayıcıyı döndürün.

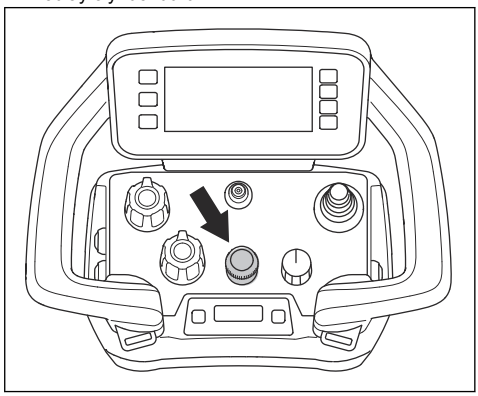

- Potansiyometreleri döndürerek disklerin ve taşlama başlığının dönme hızı ve yönünü ayarlayın.

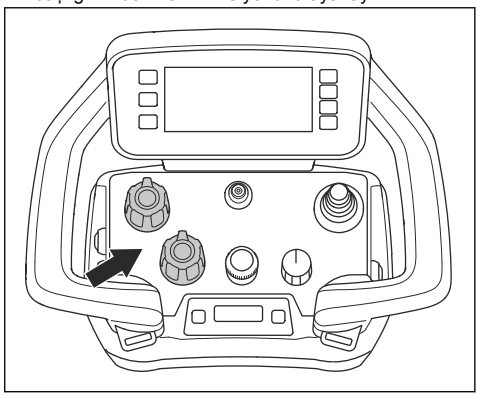

- Acil bir durum meydana gelirse ürünü makine durdurma düğmesiyle durdurun.

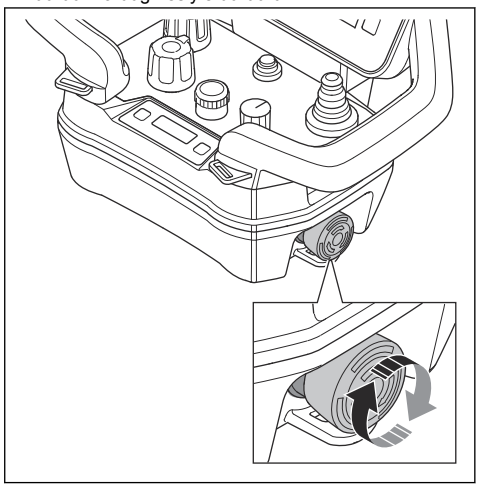

Ana sayfa görünümü

Ekranda 2 ana sayfa görünümü vardır. Bunlardan birisi motor kapalıyken çıkar. Bkz. *Ana sayfa görünümü, motor kapalı sayfada: 89*. Diğer ise motor açıkken çıkar. Bkz. *Ana sayfa görünümü, motor açık sayfada: 89*.

Motor kapalı veya açıkken hızlı işlem çubuğundaki semboller (A, B, C, D) değişir.

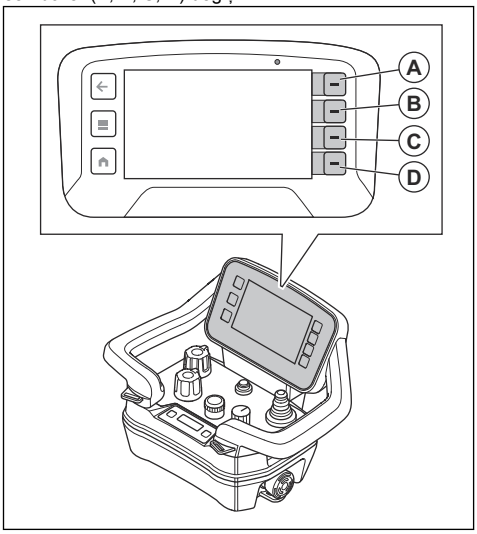

Ana sayfa görünümü, motor açık

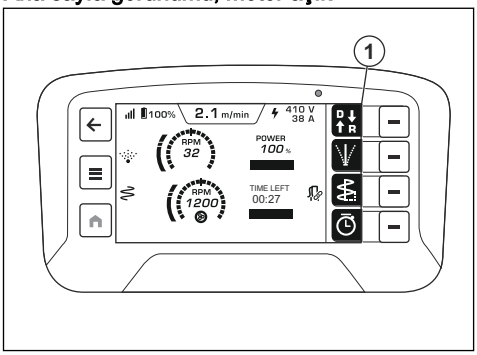

Konum	Açıklama
1	Hareket yönünü seçmek için hızlı işlem.
2	Kayma ayarları
3	Salınım ayarları
4	Kronometre

Ana sayfa görünümü, motor kapalı

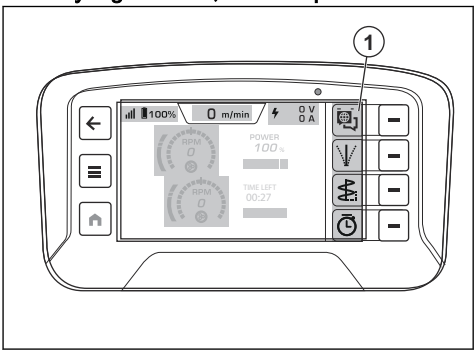

Konum	Açıklama
1	Dil menüsünü seçmek için hızlı işlem.

Güç aralığı

Güç aralığı, uzaktan kumanda ekranında ürünün çalışma gücünü gösteren bir çubuktur. 4 güç aralığı rengi vardır:

- Gri: Hızı ayarlamak mümkündür ancak ürün çalışmaz.
- Yeşil: Ürün, %100'ün altında güç aralığıyla çalışır.
- Sarı: Ürün, %101 - %109 arasında güç aralığıyla çalışır.
- Kırmızı: Ürün, %110'un üzerinde güç aralığıyla çalışır.

Menü sistemi

Menü sistemini açmak için uzaktan kumanda üzerindeki menü düğmesine (A) basın.

Ekranda yeni bir seçim yapılırsa hızlı işlem çubuğundaki semboller değişir. Hızlı işlem çubuğunun yanındaki düğmelerle (B) seçim yapılır. (C) düğmesi menü yapısına geri dönmenizi sağlar.

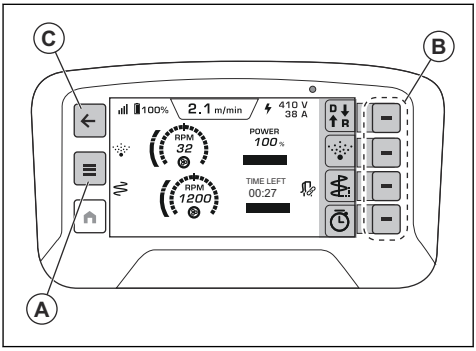

Menüye genel bakış

- Makine durumu, bkz. *"Machine status (Makine durumu)" menüsü sayfada: 90*.
  - Etkin arızalar
  - Arıza günlüğü
  - Çalışma süresi
- İşlevler, bkz. *"İşlevler" menüsü sayfada: 91*.
  - Zaman kaydı
  - Kayma ayarları
  - Salınım ayarları
  - Buhar işlevi ayarları
  - M2M ayarları
    - Eşleştir/eşleştirmeyi kaldır
    - Otomatik çalıştırma
  - Taşlama hız birimi
    - DEV/DAK
    - 1-10 ölçek
- Sistem, bkz. *"Sistem" menüsü sayfada: 91*.
  - Uzaktan kontrol ayarları
    - Parlaklık
    - Dil
    - Birimler
    - Sıfırla
  - Revizyonlar
    - Makine
    - Uzaktan kumanda
  - Üçüncü taraf lisansları
    - İşletim sistemi lisansları
    - Uygulama lisansları

"Machine status (Makine durumu)" menüsü

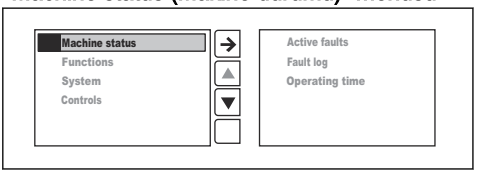

- "Etkin arızalar", ürünün bulduğu arızaların listesidir. Liste tüm etkin mesajları gösterir. En yeni mesaj listenin en üstünde yer alır. Bkz. *Etkin arızalar sayfada: 90*.
- "Arıza günlüğü" listesinde arızaların geçmişini gösterilir.
- "Çalışma süresi" ürünün toplam çalışma süresini gösterir.

Etkin arızalar

Uzaktan kumanda HMI'sinin üst çubuğunda (A) etkin mesajları görebilirsiniz. Arıza menüsüne gitmek ve mesajı göstermek için düğmeye (B) basın.

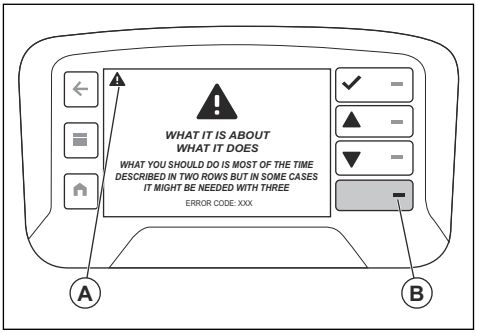

Uyarıyı tam ekrandan kaldırmak için kabul et düğmesini (C) kullanın. 1'den fazla etkin mesaj varsa ekrandaki mesajlar arasında hareket etmek için ok düğmelerini (D ve E) kullanın. Ayrıca "Makine durumu" menüsündeki "Etkin arızalar" öğesinde de bir arıza listesi yer alır. Bkz. *"Machine status (Makine durumu)" menüsü sayfada: 90*. "Makine durumu" menüsünde iki arıza listesi vardır: "Etkin arızalar" listesi ve "Arıza kaydı" listesi. "Etkin arızalar" listesinde tüm aktif arızalar bulunur ve "Arıza kaydı" listesinde arızaların geçmişi gösterilir. Her iki listenin zaman damgasında, her bir arıza kodunun saati gösterilir. Bu, ürünün çalışma süresiyle ilgilidir.

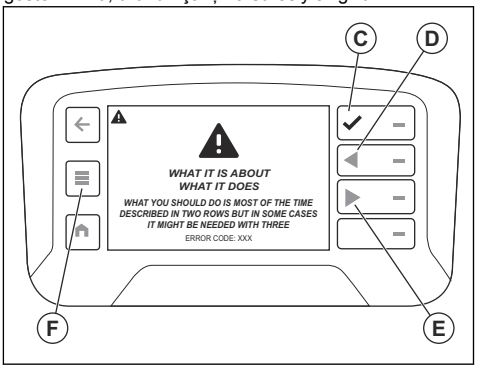

Hata mesajları

Hata mesajı, HMI ve uzaktan kumanda ekranında belirir.

Hata mesajı 4 bölümden oluşur. Mesajda bir uyarı üçgeni (A), uyarı hakkında bilgi (B), uyarının ne yaptığı (C), ne yapmanız gerektiği hakkında bilgi (D) vardır.

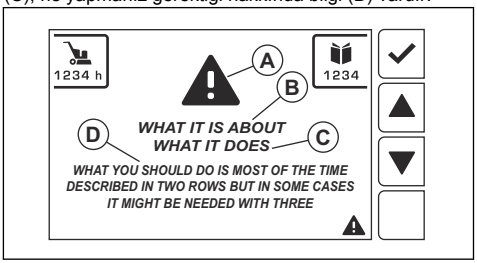

Hata mesajını kaldırma

- Hata mesajını kaldırmak için kontrol panelindeki sıfırlama anahtarını sağa çevirin ve bırakın.
- Sıfırlama tuşunun döndürülmesi makineyi yeniden başlatır ve izin verilen geri hareket sınırını 0,5 metreye ayarlar. Alanın yeniden çalıştırma için güvenli olduğundan emin olmak operatörün sorumluluğundadır.
- Hata mesajı hala varsa prosedürü uzaktan kumanda ekranından gerçekleştirin veya Husqvarna servis merkezinizle görüşün. Hata mesajını kapatmak için "OK" düğmesine basın.
- Hata mesajını kapatırsanız ve ekranda tekrar görüntülenmezse ürünü çalıştırmaya devam edebilirsiniz.
- Hata mesajı tekrar görüntülenirse *Hata mesajları sayfada: 90* bölümüne bakın veya Husqvarna servis merkezinizle görüşün. Gerekirse ürünün yazılımını güncelleyin.
- Bu kılavuzda açıklanmayan hata mesajları varsa Husqvarna servis merkezinizle görüşün.

Farklı hata mesajı tipleri

4 farklı hata mesajı tipi vardır:

- Bilgi mesajları, ürünün nasıl kullanılacağıyla ilgili yardım ve ipuçları sağlar. Beyaz metin mesajı sembolüyle birlikte bir bilgi mesajı görüntülenir.
- Dikkat mesajları bir şeyin doğru olmadığını gösterir. Dikkat mesajı, sarı üçgen olarak gösterilir.
- Uyarı mesajları, mekanik hasara neden olabilecek arızaları veya güvenlik uyarılarını gösterir. Ürün kısa bir süre içinde durur. Uyarı ilk olarak kırmızı bir uyarı üçgeni ve metniyle birlikte tam ekranda gösterilir.
- Bir arıza veya güvenlik hatası nedeniyle ürün durdurulduğunda hata mesajları gösterilir. Hata mesajı, beyaz üçgen ve beyaz metinle kırmızı renkte gösterilir. Hata mesajını kabul ettiğinizde (C) alt çubukta (A) üçgen sembolü gösterilir.

"İşlevler" menüsü

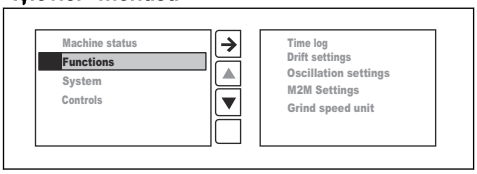

- "Zaman günlüğü", son 4 kaydı bellekte tutan bir zamanlayıcı işlevidir.
- Taşlama aletlerinin neden olduğu yan kuvvetler nedeniyle ürün, uzaktan kumanda modunda taşlama yaparken düz hareket etmiyorsa "Kayma ayarları" doğru yönü korumaya yardımcı olur.
- "Salınım ayarı" taşlama sırasında çizikleri ve çöküntüleri azaltır. 2 seçenek vardır:
    - Genlik - ürünün bir taraftan diğer tarafa ne kadar geniş salınabileceğini ayarlamak için.
    - Frekans - ürünün bir taraftan diğerine ne kadar hızlı salınabileceğini ayarlamak için.
- "M2M Ayarları", varsa Makineden Makineye iletişimi etkinleştirir.
    - Toz aspiratörü ile Eşleştirin veya Eşleştirmeyi Kaldırın.
    - Toz aspiratörü otomatik başlatma Etkin veya Devre Dışı.
- "Taşlama hızı birimi", hızı gerçek DEV/DAK olarak veya 1-10 arasında bir ölçek olarak ayarlar.

"Sistem" menüsü

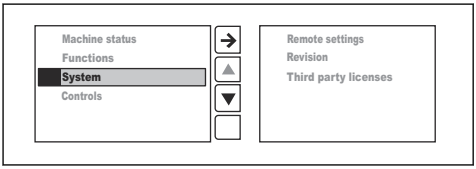

- "Uzaktan kumanda ayarları": HMI'deki dil ayarlarını, HMI parlaklık ayarlarını ve metrik veya İngiliz ölçü birimleri ayarlarını değiştirmek için bu menüyü kullanın. Bu menüde tüm ayarları fabrika ayarlarına da sıfırlayabilirsiniz.
- "Revizyonlar": Uzaktan kumanda ve makine için geçerli yazılım revizyonlarını kontrol etmek için bu menüyü kullanın.
- "Üçüncü taraf lisansları": "Üçüncü taraf lisansları" menüsünde işletim sistemi açık kaynak lisansları ve uzaktan kumandadaki uygulama lisansları gösterilir. Daha fazla bilgi için bkz. *"Third party licenses (Üçüncü taraf lisanslar)" sayfada: 92*.

"Uzaktan kontrol ayarları"

- "Parlaklık", ekran parlaklığını ayarlar. Parlaklık seviyesini ayarlamak için "Sistem">"Uzaktan kumanda ayarları">"Parlaklık" öğesini seçin. Parlaklık için fabrika ayarı maksimumdur.
- "Dil", ekrandaki metin dilini ayarlar. Dili ayarlamak için "Sistem">"Uzaktan kumanda ayarları">"Dil" öğesini seçin. Dil için fabrika ayarı İngilizcedir.

Not: Dil ve parlaklık ile ilgili fabrika ayarlarına geri dönmek için ana ekrana geri dönün ve ana sayfa düğmesini (A) 10 saniye boyunca basılı tutun.

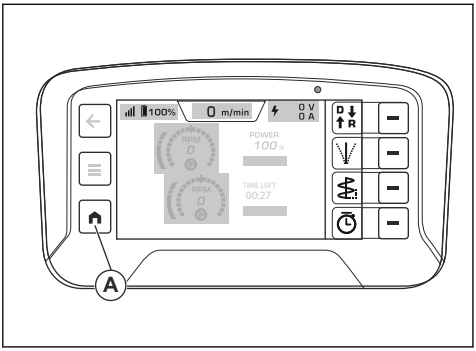

- "Birimler" ekrandaki basınç, sıcaklık ve uzunluk birimini ayarlar. Ölçü birimlerini ayarlamak için "Sistem">"Uzaktan kumanda ayarları">"Birimler" öğesini seçin. Birimler için fabrika ayarı metriktir.
- "Sıfırla", fabrika ayarlarına geri döndürür. "Sistem">"Uzaktan kumanda ayarları">"Sıfırla" öğesini seçin.

"Revizyonlar"

"Revizyonlar" uzaktan kumanda ve makine için geçerli yazılım revizyonlarını gösterir.

"Third party licenses (Üçüncü taraf lisanslar)"

"Third party licenses (Üçüncü taraf lisanslar)" menüsünde işletim sistemi açık kaynak lisansları ve uzaktan kumandadaki uygulama lisansları gösterilir. Bkz. *Menü sistemi sayfada: 89* .

Bilgi merkezi ekranı

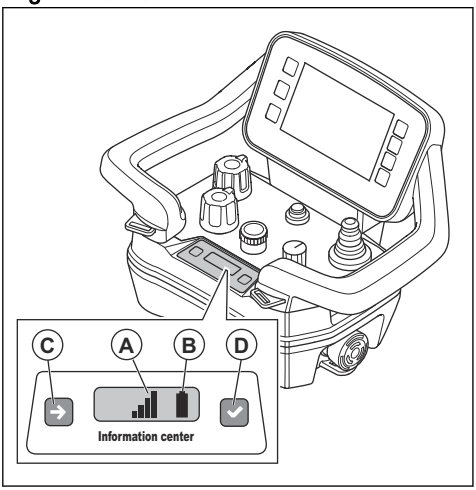

Uzaktan kumanda üzerindeki bilgi merkezi ekranı, uzaktan kumanda hakkında aşağıdaki bilgileri gösterir:

- Uzaktan kumandanın açık veya kapalı olduğu.
- Arıza kodları. Bkz. *Hata kodları sayfada: 103*.
- Uzaktan kumanda ile ürün arasında eşleştirme işlemi. Bkz. *Uzaktan kumanda ile ürün arasında eşleştirme işlemi yapma sayfada: 85*.
- Uzaktan kumanda ile ürün arasındaki radyo sinyali gücü (A). Aynı semboller ekrandaki üst çubukta da gösterilir. Bkz. *Uzaktan kumanda HMI'si üzerindeki üst çubukta bulunan semboller sayfada: 68*

Radyo sinyali	Sembol
Radyo sinyal gücünün 4 seviyesi vardır.	
Radyo sinyali bekleme modunda. Uzaktan kumanda düzgün çalışmıyor. Uzaktan kumandayı başlattığınızda, uzaktan kumandadaki tüm kontrollerin nötr konumda olduğundan emin olun.	
Radyo sinyali yok.	

- Pil durumu (B). Aynı semboller ekrandaki üst çubukta da gösterilir. Bkz. *Uzaktan kumanda HMI'si üzerindeki üst çubukta bulunan semboller sayfada: 68*.

Şarj durumu	Sembol
Pil için 5 şarj seviyesi vardır.	
Pil arızası.	
Uzaktan kumanda ile ürün arasındaki kablo bağlantısı.	

Bilgi merkezi ekranı için 2 düğme vardır. Soldaki düğme (C) ekrandaki bir sonraki sembole geçer. Sağ düğme (D) seçimi yapar.

Ürünü çalıştırma

1. Tekerleklerin kilitleme pimlerini çevirin. Bkz. *Tekerlekler için kilitleme pimleri sayfada: 74*.
2. Tutma yerini çalışma konumuna getirin. Bkz. *Tutma yeri konumları sayfada: 80*.
3. Ağırlıkları çalışma konumuna getirin. Bkz. *Ağırlıklar sayfada: 82*.
4. Uzaktan kumandayı başlatın. Bkz. *Uzaktan kumandayı başlatma sayfada: 87*.
5. Ana güç AÇMA/KAPATMA anahtarını (A) 1 konumuna getirin.

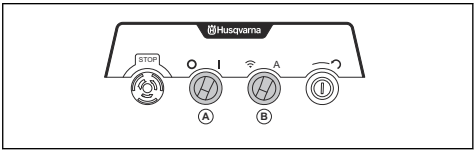

6. Uzaktan kumanda/otomatik mod anahtarını (B) otomatik moda getirin. Hata mesajı ekranda belirir ve durum ışığı sarı renkte yanıp söner.
7. Sıfırlama anahtarını sağa çevirin ve bırakın. Ana ekran görünümünün belirdiğinden emin olun, bkz. *Dokunmatik ekranda Ana Sayfa görünümü sayfada: 83*.

Ürünü uzaktan kumandayla çalıştırma

UYARI: Uzaktan kumandayla çalıştırırken ürünü her zaman görebildiğinizden emin olun. Uzaktan kumandanın çalışma menzili, ürünü göremediğinizde de hareket ettirmenize olanak tanır. Yaralanma ve hasar riski.

1. Ürünü 3 fazlı bir güç kaynağına bağlayın, bkz. *Ürünü bir güç kaynağına bağlama sayfada: 81*.
2. Düğmenin (A) durdurma konumunda olduğundan emin olun. Ekranda "Kumanda kolunu etkinleştirmek için 3 konumlu döner anahtar ile taşıma modunu seçin" mesajı görüntülenir.

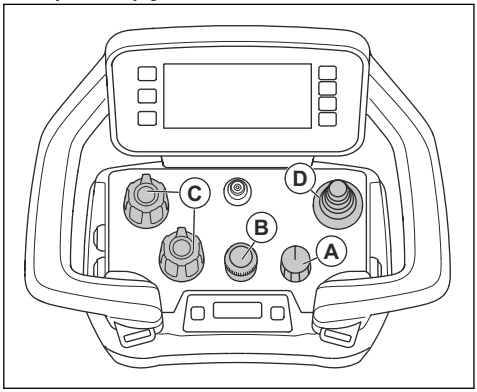

3. Uzaktan kumandayı başlatın. Bkz. *Uzaktan kumandayı başlatma sayfada: 87*.
4. Düğmeyi (A) taşıma konumuna getirin. Ekranda, motor kapalıyken ana sayfa görünümünü gösterilir. Bkz. *Ana sayfa görünümü, motor kapalı sayfada: 89*.
5. Kodlayıcı (B) ile taşıma hızını ayarlayın.

Not: Düğme (A) taşıma konumundaysa taşlama hızını ayarlayabilirsiniz. Düğme (A) taşlama konumuna getirilene kadar ürün taşlama işlemine başlamaz.

6. Potansiyometrelerle (C) diskler ve başlıklar için dönüş değerlerini ayarlayın.
7. Ürünü hareket ettirmek için kumanda kolunu (D) itin. Ürünün hareketini durdurmak için kumanda kolunu serbest bırakın.
8. Düğmeyi taşlama konumuna getirin. Menüdeki semboller turuncu ve yeşil renktedir. Ürün taşlama işlemine başladığında çalışma modu sekmesi turuncu renktedir.

Ürünü otomatik modda çalıştırma

1. Ürünü çalıştırın. *Ürünü çalıştırma sayfada: 92*
2. Çalışma alanını ayarlayın. Bkz. *Çalışma alanını ayarlama sayfada: 84*.
3. Kontrol panelinde uzaktan kumanda/otomatik mod anahtarını (A) otomatik mod konumuna getirin. Durum ışığı turkuaz renkte yanar.

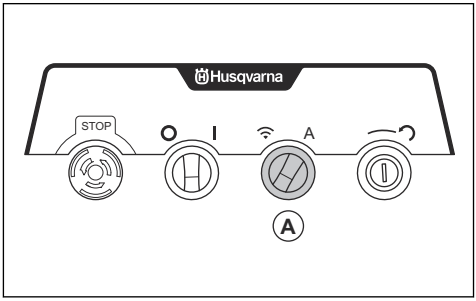

4. Taşlama parametrelerini, disk devrini, tambur devrini ve hareket hızını uzaktan kumanda üzerinde ayarlayın.
5. Uzaktan kumandada, işlemi başlatmak için düğmeyi taşlama konumuna getirin.

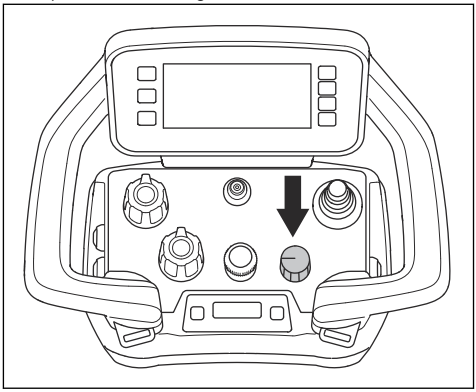

Ürünü durdurma

DİKKAT: Motoru durdururken taşlama başlığını yüzeyden kaldırmayın. Motor durduktan sonra takım plakası bir süre daha döner. Toz havaya karışabilir ve yüzey hasar görebilir.

DİKKAT: Takım plakaları tamamen durana kadar ürünün hareketsiz hale gelmesine izin vermeyin.

1. Ürünü durdurmak için AÇMA/KAPAMA düğmesine (A) basın veya anahtarı (B) durdurma konumuna getirin. Ekran yalnızca AÇMA/KAPAMA düğmesine basıldığında kapanır.

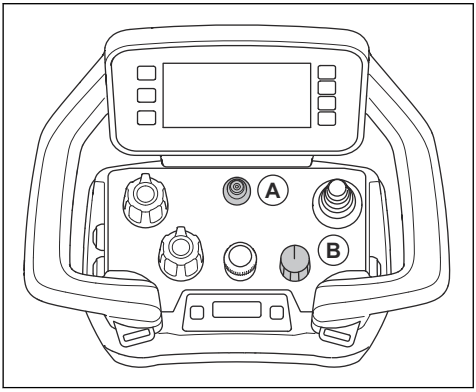

2. Takım plakalarını tamamen durana kadar yüzeye doğru tutun.

DİKKAT: Yapışkan asfalt, boya veya eşdeğer malzemede taşlama işlemi yaparsanız ürün yapışkan yüzeye yapışabilir. Takım plakası tamamen durduktan hemen sonra taşlama başlığının ön kısmını biraz kaldırın.

3. Kontrol panelinde, ana güç AÇMA/KAPATMA anahtarını "0" konumuna getirin. Durum ışığı söner.
4. Yetkisiz kullanım riskini ortadan kaldırmak için anahtarı üründen çıkarın.
5. Fişi prizden çekin.

Bakım

Giriş

UYARI: Bakım yapmadan önce güvenlik bölümünü okuyup anlamanız gerekir.

Ürüne uygulanacak tüm servis ve onarım işlemleri için özel eğitim gereklidir. Profesyonel onarım ve servis hizmetlerinin mevcut bulunduğunu garanti etmekteyiz. Yetkili satıcınız servis noktası değilse kendisiyle görüşüp en yakınınızdaki servis noktası hakkında bilgi edinin.

Daha ayrıntılı bilgi için bkz. www.husqvarnacp.com.

Bakımdan önce yapılması gerekenler

- Kişisel koruyucu ekipman kullanın. Bkz. *Kişisel koruyucu ekipman sayfada: 70*.
- Onaylı solunum koruması kullanın. Üründeki toz sağlığınız için tehlikelidir.
- Ürünü düz bir zemine park edin.
- Bakım sırasında yanlışlıkla çalıştırmayı önlemek için motoru durdurun ve elektrik fişini prizden çekin.
- Ürünün etrafındaki alanda bulunan yağ ve kiri temizleyin. İstenmeyen maddeleri kaldırın.
- Çevredeki kişilere bakım çalışmasının yapılmakta olduğunu belirten bir uyarı vermek için net işaretler yerleştirin.
- Yangın söndürücüler, tıbbi malzemeler ve acil durum telefonunu yakında bulundurun.

Bakım planı

* = Operatör tarafından uygulanan genel bakım. Talimatlar bu kullanım kılavuzunda verilmemiştir.

X = Talimatlar bu kullanım kılavuzunda verilmiştir.

O = Talimatlar, bu kullanım kılavuzunda verilmemiştir. Yetkili bir servis noktasına bakım yaptırın.

Bakım	Günlük	Haftalık	Her 6 ayda bir	Her 12-36 ayda bir
Kontrol panelindeki ana güç AÇMA/KAPATMA anahtarını kontrol edin.	*			
Uzaktan kumandadaki DURDURMA/TAŞIMA/TAŞLAMA anahtarını kontrol edin.	*			
Kontrol panelindeki acil durdurma düğmesini kontrol edin.	X			

Bakım	Günlük	Haftalık	Her 6 ayda bir	Her 12-36 ayda bir
Uzaktan kumandadaki makine durdurma düğmesini kontrol edin.	X			
Ürünün dış yüzeylerini temizleme.	X			
Genel inceleme yapma.	X			
Taşlama disklerini kontrol etme.	X			
LIDAR ve aynaları temizleyin.	X			
Düşük basınç sensörü hortumunu temizleyin.	X			
Tutma yerinin bağlantı noktalarını ve kilit işlevini kontrol etme.		*		
Ağırlıkların bağlantı noktalarını ve kilit işlevini kontrol etme.		*		
Şasi ve taşlama başlığı arasında bağlantı kontrolü gerçekleştirme.		*		
Ürünün iç bileşenlerini temizleme.			O	
Taşlama diski tahrik sisteminde servis işlemi gerçekleştirme.				O

Üründe servis işlemi gerçekleştirme

- Servis işlemini yetkili bir Husqvarna bayisine yaptırın. Ürünün güvenliğini sağlamak için yalnızca orijinal yedek parçaları kullanın.
- 100 saatlik çalışmanın ardından ekranda "Servis zamanı" mesajı görüntülenir. Servis işlemini yetkili bir Husqvarna bayisine yaptırın.
- Ürün 1 yıldan sonra 100 saat çalıştırılmamışsa ürünü yetkili bir Husqvarna bayisine kontrol ettirin.

Bakımdan sonra yapılması gerekenler

1. Bakım tamamlandıktan sonra bir test işlemi gerçekleştirin.

UYARI: Yaralanma ve hasar riski. Uzaktan kumandanın, kabloların veya hortumların yanlış monte edilmesi ürünün hareketleri üzerinde istenmeyen bir etkiye neden olabilir.

2. Bir arıza varsa ürünü hemen durdurun. Bkz. *Ürünü durdurma sayfada: 93*.

Ürünü temizleme

DİKKAT: Tıkalı bir hava girişi, ürünün performansını azaltır ve motorun aşırı ısınmasına neden olabilir.

- Tüm hava deliklerindeki tıkanıklıkları temizleyin. Ürün her zaman yeterince soğuk olmalıdır.
- Ürünü temizlemeden önce her zaman elektrik fişini prizden çekin.
- Ürünü temizlemek için kimyasal kullanmayın.
- Elektrikli bileşenleri suyla temizlemeyin.
- Çalışma günü sonunda mutlaka tüm ekipmanı temizleyin.
  a) Tutma çubuğu zemine gelene kadar ürünü eğin.
  b) Taşlama başlığının alt yüzeyindeki bileşenleri yüksek basınçlı yıkama makinesiyle temizleyin.

DİKKAT: Yüksek basınçlı yıkama makinesini doğrudan contalara veya bağlantı noktalarına doğrultmayın.

LIDAR'ı temizleme

- Tüm aşındırıcı malzemeyi temizlemek için LIDAR'ı ve aynaları suyla temizleyin.
- LIDAR ve aynaları kağıt ile silin.
- LIDAR'ı temizlemek için kimyasal kullanmayın.

Genel denetim yapma

- Güç kablosunun ve uzatma kablosunun iyi durumda ve hasarsız olduğundan emin olun.
- Somun ve vidaların sıkı olduğundan emin olun.
- Kauçuk eteği kontrol edin. Aşınmış veya hasarlı ise değiştirin.
- Kapağın serbestçe hareket ettiğinden ve zemine göre doğru konumda olduğundan emin olun.
- Takım plakasının orta kilidinin temiz olduğundan ve kolayca döndüğünden emin olun.

Düşük basınç sensörünün bakımını yapma

Belirli koşullar altında, düşük basınç sensörünün işlevi, sensöre bağlı hortumu tıkayan tozdan etkilenebilir. Bu durum, toz ayırıcının yanlış algılanmasına neden olabilir.

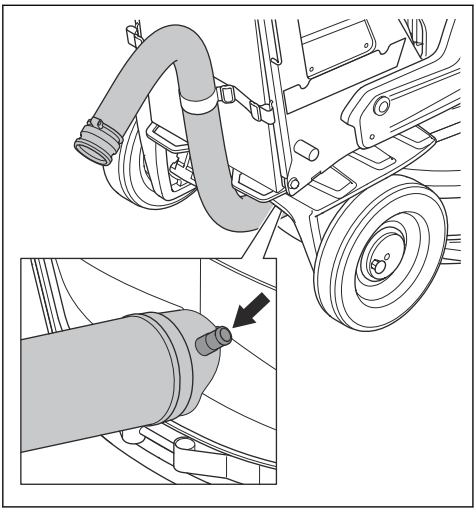

Belirtiler	Çözüm
Makine, doğru şekilde bağlanmış ve çalışıyor olsa bile toz aspiratörünün algılanmadığını belirten bir hata mesajı görüntülerse bunun nedeni düşük basınç sensörüne giden tıkalı bir hortum olabilir.	Hortumu temizleyin. Toz ayırıcıyı çalıştırın. Toz örtüsüne bağlı şeffaf hortumun bağlantısını kesin. Hortumun bağlandığı açıklıkta toz ve başka tıkanıklık olup olmadığını kontrol edin. Gerekirse hava akışının engellenmediğinden emin olmak için deliği dikkatlice temizleyin. Delik tamamen temizlendikten sonra hortumu yeniden bağlayın. Bu hortumun düzenli olarak kontrol edilmesi ve gerektiğinde temizlenmesi, çalışma sırasında oluşan kesintileri önler ve düşük basınç sensörünün düzgün çalışmasını sağlar.

Taşlama başlığı için tahrik sistemi

Taşlama başlığının tahrik sistemi kapalı bir sistemdir. Taşlama başlığının tahrik sistemiyle ilgili sorun yaşarsanız Husqvarna servis noktanızla görüşün.

Taşlama başlığını takma ve çıkarma

UYARI: Taşlama başlığı çıkarıldığında şasi dengede değildir. Şasinin düşmeyeceğinden emin olun. Bu durum yaralanmaya veya hasara yol açabilir.

1. Ön motor kablosunu (A) taşlama başlığının önüne yerleştirin.

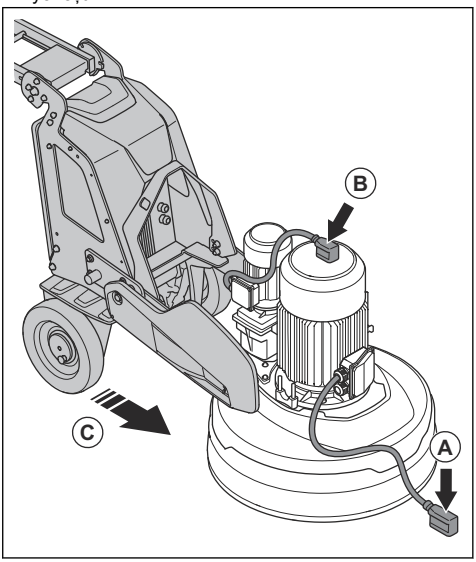

2. Arka motor kablosunu (B) motorun üzerine yerleştirin.
3. Şasiyi taşlama başlığının (C) yakınına itin.
4. Motor kablolarını, taşlama başlığı ile şasi arasındaki yuvadan geçirin.

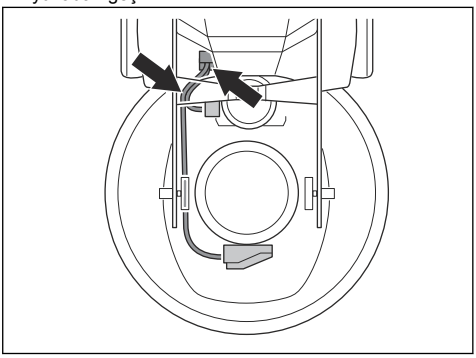

5. Şasiyi taşlama başlığına (D) doğru tamamen itin. Şasinin taşlama başlığındaki brakete sabitlendiğinden emin olun.

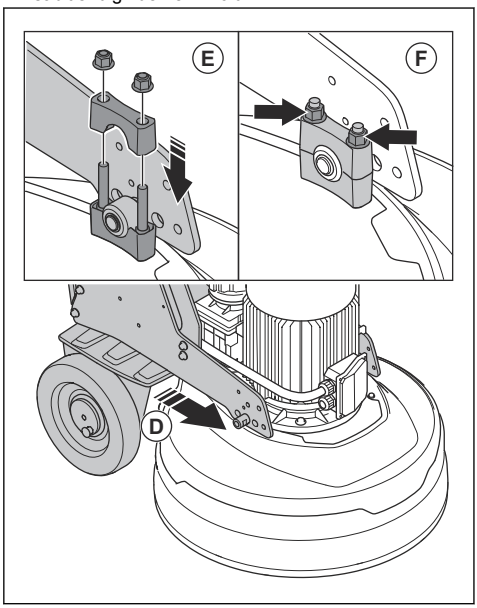

6. İkinci braketi (E) taşlama başlığındaki braketin üst kısmına takın.
7. Taşlama başlığının her iki tarafındaki 2 somunu (F) sıkın.
8. Motor kablolarını elektrik muhafazasındaki elektrik prizlerine (G) bağlayın.

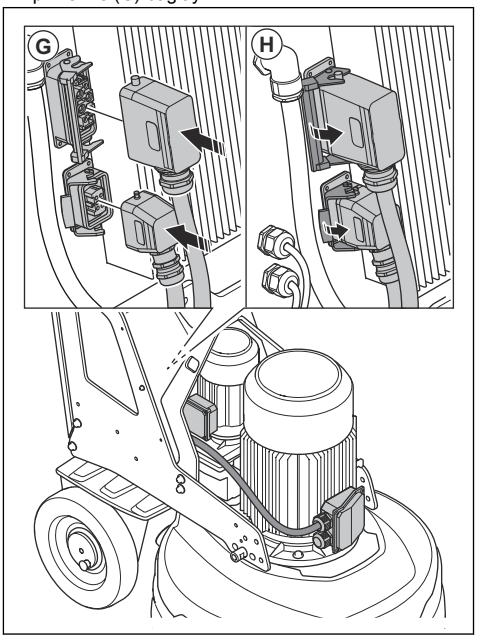

9. Motor kablolarını elektrik muhafazasındaki elektrik prizlerine (H) kilitleyin.
10. Taşlama başlığını çıkarmak için sıralamayı tersten takip edin.

Ürün aküsü

Ürün aküsü, yalnızca uzaktan kumanda ile ürünü taşıma aracından çalışma alanına taşımak için kullanılır. Ürün aküsü, ürünün çalıştırılması için kullanılmaz. Ürün, çalışma sırasında bir güç kaynağına bağlı olmalıdır.

Ürünü ilk kez kullanmadan önce akünün şarj edilmesi gerekir.

Akü tamamen şarj olduğunda çalışma süresi yaklaşık 1 saattir. Ortam sıcaklığı ve tekerlek motorlarının kullanılma sıklığı çalışma süresini azaltabilir.

Ürün aküsünü 3 fazlı bir güç kaynağı ile şarj etme

Ürün aküsü, 3 fazlı bir güç kaynağına bağlandığında ve çalışır durumdayken şarj olur. Boş bir ürün aküsü için şarj süresi yaklaşık 3-4 saattir.

1. Aküyü 0°C / 32°F ile 40°C / 104°F arasındaki ortam sıcaklığında şarj edin.
2. Ürünü 3 fazlı bir güç kaynağına bağlayın. Bkz. *Ürünü bir güç kaynağına bağlama sayfada: 81*.

Ürün aküsünü 1 fazlı bir bağlantı üzerinden şarj etme

Boş bir ürün aküsü için şarj süresi yaklaşık 3-4 saattir.

1. Aküyü 0°C / 32°F ile 40°C / 104°F arasındaki ortam sıcaklığında şarj edin.
2. 1 fazlı şarj kablosunu elektrik kutusunun kapağındaki akü şarj cihazı konektörüne bağlayın.

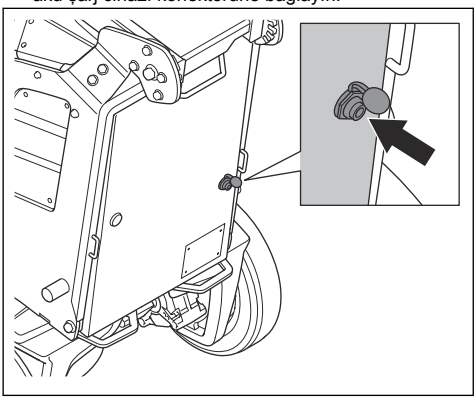

3. 1 fazlı şarj kablosunun diğer ucunu bir elektrik prizine bağlayın.

Uzaktan kumandanın bakımı

UYARI: Bakıma başlamadan önce uzaktan kumandanın güç kaynağı ile bağlantısını kesin.

DİKKAT: Uzaktan kumandayı temizlemek için yüksek basınçlı yıkama makinesi kullanmayın. Yüksek basınç, contalara zarar verebilir ve uzaktan kumandaya su ve kir girmesine neden olabilir.

Uzaktan kumandada bakım yapma

UYARI: Tüm güvenlik, servis ve bakım bilgileri için uzaktan kumanda üreticisinin talimatlarını okuyun.

- Aşağıdaki prosedürleri her gün gerçekleştirin:
  a) Uzaktan kumandada çatlak veya başka hasar olup olmadığını gözle kontrol edin.
  b) Tüm contaların, kaplinlerin, bağlantıların ve kabloların iyi durumda olduğundan ve hasarlı olmadığından emin olun.
  c) Anahtarlarda ve kumandalarda hasar olup olmadığını inceleyin.
  d) Uzaktan kumanda kuşam askılığını gözle kontrol edin.
  e) Akü kilidinin doğru şekilde çalıştığından emin olun.
  f) Acil durdurma düğmesinin kolay hareket ettiğinden ve hasarlı olmadığından emin olun.
  g) Uzaktan kumandadaki tozları hava ile temizleyin.
  h) Uzaktan kumandanın dış parçalarını nemli bir bezle temizleyin.

DİKKAT: Elektrikli bileşenler üzerinde doğrudan su kullanmayın.

- Aşağıdaki prosedürleri haftada bir gerçekleştirin:
  a) Akü bölmesindeki akü terminallerini ve akü şarj cihazındaki terminalleri temizleyin. Yumuşak ve kuru bir bez kullanın.
  b) Uzaktan kumanda kontrol panelini temizleyin ve baskıyı net şekilde okuyabildiğinizden emin olun.
- Herhangi bir hasar varsa veya uzaktan kumanda düzgün çalışmıyorsa yetkili bir servis bayisiyle görüşün.
- Uzaktan kumanda yıllık servis işlemini onaylı bir servis bayisine yaptırın.

Aküyü ve akü şarj cihazını temizleme

DİKKAT: Aküyü veya akü şarj cihazını suyla temizlemeyin.

- Aküyü akü şarj cihazına yerleştirmeden önce akünün ve akü şarj cihazının temiz ve kuru olduğundan emin olun.
- Akü terminallerini basınçlı hava ile temizleyin veya yumuşak ve kuru bir bez ile silin.
- Akü ve akü şarj cihazının yüzeylerini yumuşak ve kuru bir bezle temizleyin.

Uzaktan kumanda pili

Uzaktan kumanda aküsü tamamen şarj olduğunda çalışma süresi yaklaşık 10-12 saattir. Ekran sık kullanılıyorsa çalışma süresi azalabilir.

Uzaktan kumandayı ilk kez kullanmadan önce akünün şarj edilmesi gerekir.

Uzaktan kumandanın pillerini şarj cihazını kullanarak şarj etme

Boş uzaktan kumanda pilinin şarj süresi, pil şarj cihazıyla yaklaşık 3 saattir. Uzaktan kumanda akülerini şarj ederken, sıcaklığın 10°C / 50°F ile 45°C / 113°F arasında olması gerekir. Şarj cihazı, 24 VDC (9-36 V) DC şarj cihazıdır.

1. Boş uzaktan kumanda pilini uzaktan kumandadan çıkarın. Bkz. *Aküyü uzaktan kumandadan çıkarma ve uzaktan kumandaya takma sayfada: 85*.

2. Adaptörü pil şarj cihazına bağlayın. Şarj cihazı 2 farklı adaptörle verilir.

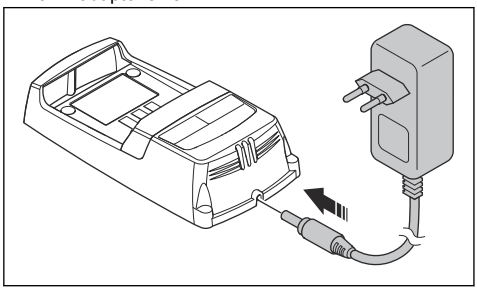

3. Akü şarj cihazını bir prize takın. Pilin güç göstergesi (A) kırmızıya döner. Bkz. *Pil şarj cihazı sayfada: 99*.

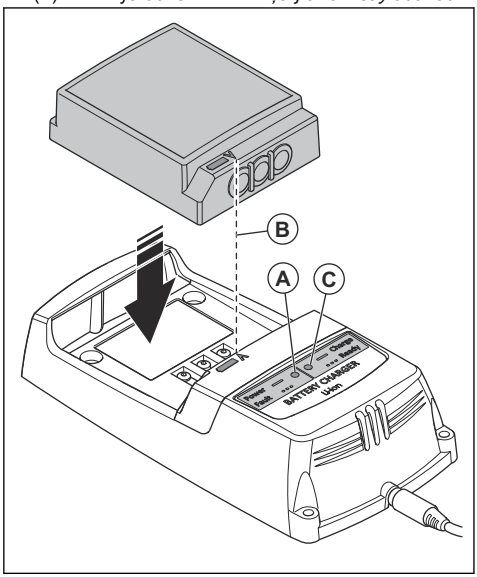

4. Uzaktan kumanda pilini pil şarj cihazına takın. Uzaktan kumanda pili ve pil şarj cihazı üzerindeki okların (B) aynı hizada olduğundan emin olun. Uzaktan kumandanın pili şarj olurken pil şarj cihazındaki pil durumu göstergesi (C) yeşil renkte yanıp söner.
5. Uzaktan kumanda pili tamamen şarj olduğunda gösterge yeşile döner. Uzaktan kumanda pilini pil şarj cihazından çıkarın.
6. Akü şarj cihazını prizden çekin.

Pil şarj cihazı

Pil durumu göstergesi, pil şarj cihazında 2 LED'den oluşur: Pil Gücü LED'i (kırmızı) ve Pil Durumu LED'i (yeşil).

Güç LED'i	Durum LED'i	Gösterge
Kırmızı ışık	KAPALI	Şarj cihazı AÇIK. Şarj cihazında pil yok.
Kırmızı ışık	Yeşil ışık	Şarj cihazı AÇIK. Pil tamamen şarj olmuştur.
Kırmızı ışık	Yeşil ışık yanıp sönüyor	Şarj cihazı AÇIK. Pil şarj ediliyor.
Kırmızı ışık yanıp sönüyor	KAPALI	Pil şarj cihazında arıza veya sıcaklık, şarj aralığının dışında.

HCM500 bağlantı modülünü çıkarma ve takma

1. Bağlantı modülünü çıkarmak için aşağıdaki adımları uygulayın:
   a) Plastik kapağı tutan 4 vidayı çıkarın.
   b) Plastik kapağı (A) çıkarın. Kapağı yan tarafa asın.

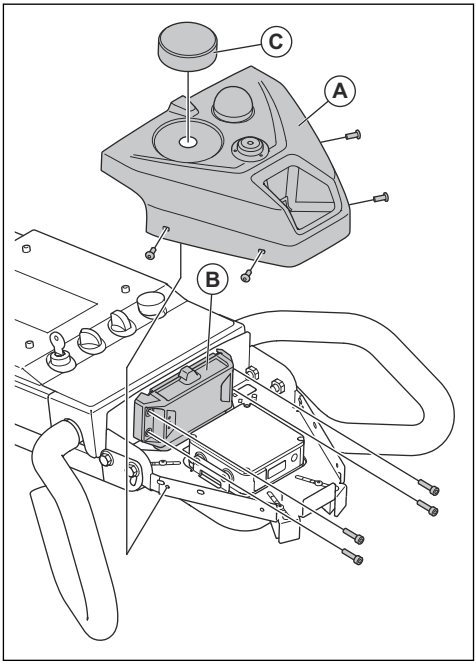

   c) Bağlantı modülünü tutan 4 vidayı çıkarın.

d) Bağlantı modülünü yukarı kaldırın. Modüldeki tüm kablo konektörlerinin bağlantısını dikkatlice kesin.
e) Bağlantı modülünü (B) makineden çıkarın.
f) Anteni tutan kontra somunu çıkarın.
g) Anteni (C) montaj noktasından çıkarın.
h) Dahili bileşenleri korumak için plastik kapağı takın.

2. Bağlantı modülünü takma:
   a) Anteni (C) takın. Kontra somunu sıkarak sabitleyin.
   b) Bağlantı modülünü (B) yerleştirin. Gerekli tüm kablo konektörlerini bağlayın.
   c) Modülü sabitleyin. 4 vida kullanın.
   d) Plastik kapağı (A) takın. 4 vida kullanın.

Sorun giderme

Sorun	Neden	Çözüm
Ürün çalışmıyor.	Uzatma kablosu bağlanmamış veya hasarlı.	Uzatma kablosunu bağlayın veya gerekiyorsa uzatma kablosunu değiştirin.
	Bir acil durdurma düğmesi devrededir.	Devre dışı bırakmak için kontrol panelindeki ve/veya uzaktan kumandadaki acil durdurma düğmesini saat yönünde çevirin.
	Elektrik muhafazasındaki emniyet anahtarı açıktır.	Devreyi tamamlamak için güvenlik anahtarını kapatın.
	Taşlama tahrik motoru çalışmıyordur. Bunun nedeni motor arızası veya motora giden kablonun arızalanması olabilir.	Taşlama tahrik motorunun bağlı olduğundan emin olun. Sorun devam ederse yetkili bir servis noktasıyla görüşün.
	Ürüne yalnızca 1 faz geliyordur. Ürün bir hata kodu almaz ve <1 A motor akımı kullanır. Fan yavaşça döner.	Güç kaynağını kontrol edin.
Ürün anormal şekilde titreşiyor veya hareket ediyor.	Ürüne çok az sayıda elmas uçlu takım takılmıştır.	Ürün ve operatör üzerindeki yükü azaltmak için elmas uçlu takımların sayısını artırın.
	Kayış kopmuştur.	Kayış kopmuşsa bir servis merkezinde kayışı değiştirin. Taşlama disklerinden birini elle döndürün. Tüm taşlama diskleri birlikte dönüyorsa kayış hasar görmemiştir. 1 taşlama diski serbestçe dönüyorsa kayış kopmuştur.
	Yüzey veya işlem, ürün kapasitesinin çok fazlasını kullanıyordur.	Motorun hızını ve/veya ürünün zemindeki ileri hızını ayarlayın.

Sorun	Neden	Çözüm
Ürün düzensiz bir çizik deseni oluşturuyor.	Elmas uçlu takımlar yanlış şekilde veya taşlama disklerine farklı yüksekliklerde takılmıştır.	Tüm elmas uçlu takımların doğru takıldığından ve aynı yükseklikte olduklarından emin olun.
	Elmas uçlu takımlar farklı tiptedir.	Tüm segmanların aynı elmas boyutuna ve bağlantısına sahip olduğundan emin olun. Elmas segmanlar pürüzlüyse kaba elmas segmanları eşit aralıklarla ayırın. Ürünü tüm segmanlar aynı yüksekliğe gelene kadar aşındırıcı bir yüzeyde çalıştırın.
	Reçine takımları karıştırılmıştır veya istenmeyen kirlenmeye maruz kalmıştır.	Tüm reçinelerin aynı elmas boyutuna ve bağlantısına olduğundan ve kirlenme olmadığından emin olun. Reçine takımlarını temizlemek için takımları hafifçe aşındırıcı bir yüzeyde kısa bir süre çalıştırın.
	Taşlama diskleri aşınmış veya hasar görmüştür.	Taşlama disklerinde kırık bölümler veya çok fazla hareket olup olmadığını kontrol edin.
Üründe istenmeyen ani hareketler vardır.	Taşlama diskleri aşınmış veya hasar görmüştür.	Taşlama disklerinde hasarlı parçalar ve çok fazla hareket olup olmadığını kontrol edin.
	Elmas uçlu takımlar yanlış şekilde veya taşlama disklerine farklı yüksekliklerde takılmıştır.	Tüm elmas uçlu takımların doğru takıldığından ve tümünün aynı yükseklikte olduklarından emin olun.
Dahili devre kesici serbest kalıyor.	Yük çok yüksektir veya güç kaynağı yetersizdir.	Güç kaynağını kontrol edin.
		Taşlama basıncını azaltın, elmas uçlu takımların sayısını artırın veya bağlantı sertliğini artırın.
Su akışı yoktur veya akış yeterli değildir.	Su tankı boştur.	Su tankını doldurun.
	Nozülde toz vardır.	Besleme hortumunu ayırın ve nozülü temizleyin.
	Su sistemi tıkalıdır.	Besleme hortumunu ayırın ve temiz suyu görene kadar su tankını yıkayın.

Uzaktan kumanda İnsan Makine Arayüzü ekranı hata kodları

Ürün durduğunda ve ekranda bir hata mesajı ve bir hata kodu görüntülendiğinde bir hata oluşmuştur. Onaylı bir servis noktasıyla görüşün. Ürünü kullanmaya devam etmek için arızanın giderilmesi gerekir. Arıza giderildiğinde uzaktan kumandadaki DURDURMA/TAŞIMA/TAŞLAMA anahtarının DURDURMA konumuna getirildiğinden emin olun.

Uzaktan kumandadaki uyarı simgesi yandığında ve ürün üzerindeki uyarı lambası hızlı şekilde yanıp söndüğünde bir arıza meydana gelmiştir. Arızayı görmek için ekranın sağ tarafındaki alt düğmeye basın veya "Makine durumu menüsü" ve ardından "Aktif arızalar" öğesini seçin.

Not: İnsan Makine Arayüzü ekranında 1-160 hata kodları görüntüleniyorsa hata taşlama makinesi ve VFD ile ilgilidir.

Not: İnsan Makine Arayüzü ekranında 1000 üzerindeki hata kodları görüntüleniyorsa hata, uzaktan kumandayla ilgilidir.

Hata kodu	Hata mesajı	Neden	İşlem
1001 1101-1116 1201-1216 1301-1316 1401-1408 1501-1504 1701-1702 1801	Uzaktan kumanda Arızalı	Uzaktan kumandada bir arıza var.	Husqvarna servis merkeziyle görüşün.
1802	Taşlama kafası dönüş Potansiyometresi arızalı	Taşlama başlığı potansiyometre sinyalinde arıza var.	Husqvarna servis merkeziyle görüşün.
1803	Taşlama diski dönüş Potansiyometresi arızalı	Taşlama diskleri potansiyometre sinyalinde arıza var.	Husqvarna servis merkeziyle görüşün.
1804-1808	Uzaktan kumanda Arızalı	Uzaktan kumandada bir arıza var.	Husqvarna servis merkeziyle görüşün.
1809	Kumanda kolu Y ekseni arızalı	Kumanda kolu Y ekseni sinyalinde arıza var.	Husqvarna servis merkeziyle görüşün.
1810	Kumanda kolu X ekseni arızalı	Kumanda kolu X ekseni sinyalinde arıza var.	Husqvarna servis merkeziyle görüşün.
1811	Kumanda kolu Y ekseni arızalı	Kumanda kolu Y ekseni sinyalinde arıza var.	Husqvarna servis merkeziyle görüşün.
1812	Kumanda kolu X ekseni arızalı	Kumanda kolu X ekseni sinyalinde arıza var.	Husqvarna servis merkeziyle görüşün.
1813	Taşlama kafası dönüş Potansiyometresi arızalı	Taşlama başlığı potansiyometre sinyalinde arıza var.	Husqvarna servis merkeziyle görüşün.
1814	Taşlama diski dönüş Potansiyometresi arızalı	Taşlama diskleri potansiyometre sinyalinde arıza var.	Husqvarna servis merkeziyle görüşün.
1815-1816 1901-1916 2002/2202-2023/2223	Uzaktan kumanda Arızalı	Uzaktan kumandada bir arıza var.	Husqvarna servis merkeziyle görüşün.
2025 / 2225	Uzaktan kumanda Sıcaklığı çok yüksek	Uzaktan kumanda, teknik özelliklerin dışındaki koşullarda çalıştırılıyor.	Uzaktan kumandanın soğumasını bekleyin. Sorun devam ederse Husqvarna servis merkezinizle görüşün.
2026 / 2226	Uzaktan kumanda Sıcaklığı çok düşük	Uzaktan kumanda, teknik özelliklerin dışındaki koşullarda çalıştırılıyor.	Uzaktan kumandanın ısınmasını bekleyin. Sorun devam ederse Husqvarna servis merkezinizle görüşün.

Hata kodu	Hata mesajı	Neden	İşlem
2027/2227-2030/2230 2098/2298-2099/2299	Uzaktan kumanda Arızalı	Uzaktan kumandada bir arıza var.	Husqvarna servis merkeziyle görüşün.
2102/2302-2118/2318	Radyo alıcısı Arızalı	Radyo iletişimi alıcısında bir arıza var.	Husqvarna servis merkeziyle görüşün.
2119 / 2319	Radyo alıcısı Sıcaklığı çok yüksek	Radyo alıcısı, teknik özellikler dışındaki koşullarda çalıştırılıyor.	Radyo alıcısının soğumasını bekleyin. Sorun devam ederse Husqvarna servis merkezinizle görüşün.
2120 / 2320	Radyo alıcısı Sıcaklığı çok düşük	Radyo alıcısı, teknik özellikler dışındaki koşullarda çalıştırılıyor.	Radyo alıcısının ısınmasını bekleyin. Sorun devam ederse Husqvarna servis merkezinizle görüşün.
2121/2321-2123/2323 2198/2398-2199/2399 3103	Radyo alıcısı Arızalı	Radyo iletişimi alıcısında bir arıza var.	Husqvarna servis merkeziyle görüşün.
3201	Akü Geçersiz	Uzaktan kumandada geçersiz bir akü var.	Husqvarna servis merkeziyle görüşün.
3202-3204	Uzaktan kumanda Arızalı	Uzaktan kumandada bir hata var.	Husqvarna servis merkeziyle görüşün.
3211	Akü Geçersiz tip	Uzaktan kumandada geçersiz bir akü var.	Husqvarna servis merkeziyle görüşün.
3212	Uzaktan kumanda Arızalı	Uzaktan kumandada bir hata var.	Husqvarna servis merkeziyle görüşün.
8101-8107	Radyo alıcısı Arızalı	Radyo iletişimi alıcısında bir arıza var.	Husqvarna servis merkeziyle görüşün.
9001-9002	Uzaktan kumanda Arızalı	Uzaktan kumandada bir hata var.	Husqvarna servis merkeziyle görüşün.
9101-9199 9301-9399	Radyo alıcısı Arızalı	Radyo iletişimi alıcısında bir arıza var.	Husqvarna servis merkeziyle görüşün.
9401-9499	Uzaktan kumanda Arızalı	Uzaktan kumandada bir hata var.	Husqvarna servis merkeziyle görüşün.
9501-9505	Radyo alıcısı Arızalı	Radyo iletişimi alıcısında bir arıza var.	Husqvarna servis merkeziyle görüşün.
9801-9899	Uzaktan kumanda Arızalı	Uzaktan kumandada bir hata var.	Husqvarna servis merkeziyle görüşün.

Hata kodları

Uzaktan kumandadaki hata kodu	İnvertör ekranı hata kodu	Açıklama
1	-	İlk iletişim kurulduktan sonra bağlantı kesildi.
2	-	Akü şarj cihazından çok fazla akım çekiliyor. Kabloda veya aküde sorun olabilir.
3	-	Akü arızalı ve değiştirilmesi gerekiyor.
4	-	Tahmin edilen akü voltajı 23 V'un altında.
5	-	Akü bağlantısını kontrol edin.
6	-	Tekerlek ve dişli kutusunda engel olup olmadığını kontrol edin.
7	-	Kabloda veya konektörde hasar. Motor sorunu.
8	-	Çekiş motoru yaylarını takın.
9	-	Radyo modülü arızalı/çıkarılmış.
10	-	GCU'da elektrik sorunu.
11	-	Makinenin soğumasını bekleyin.
12	-	Makine çalışmak için çok soğuk.
13	-	VFD ile iletişim hatası. Kabloyu ve konektörleri kontrol edin.
14	-	Beklenmedik hata.
15	Uv2	Voltaj, kontrol tahriki giriş gücü için çok düşük.
16	Uv1	Düşük voltaj.
17	uV3	Şarj Arızası.
18	-	IGBT'de Kısa Devre.
19	GF	Topraklama Arızası.
20	-	DC veri yolundaki voltaj, aşırı voltaj algılama seviyesini aşmıştır.
21	oH	Soğutucuda Aşırı Isınma.
22	oC	Tahrik sensörleri, belirtilen aşırı akım seviyesinden daha yüksek bir çıkış akımı algıladı.
23	-	Aşırı devir (PG ile basit V/f).
24	oL3	Tahrik çıkış akımı (veya OLV cinsinden tork) önceden ayarlanan sınırdan yüksek.
25	oL4	Tahrik çıkış akımı (veya OLV cinsinden tork) önceden ayarlanan sınırdan yüksek.
26	-	Dahili dinamik frenleme transistörü arızalı.
27	-	Frenleme direncinde aşırı ısınma/Frenleme direnci koruması tetiklendi.
28	oH1	Soğutucuda aşırı ısınma.
29	FbL	PID geri bildirim girişi önceden ayarlanmış seviyeden düşük.
30	UL3	Tahrik çıkış akımı (veya OLV cinsinden tork) önceden ayarlanan değerden düşük.

Uzaktan kumandadaki hata kodu	İnvertör ekranı hata kodu	Açıklama
31	UL4	Tahrik çıkış akımı (veya OLV cinsinden tork) önceden ayarlanan değerden düşük.
32	oL7	Yüksek Kaymalı Frenleme sırasında çıkış frekansı önceden ayarlanan süreden daha uzun süre sabit kalmıştır.
33	oFx	Donanım Arızası.
34	LF2	Çıkış akımındaki bir veya daha fazla faz kayıp.
35	Sto	Motor dışarı çekme veya dışarı çıkma durumu meydana gelmiş. Motor, dışarı çekme torkunu aşmıştır.
36	oL1	Elektrotermal sensör aşırı yük korumasını tetikledi.
37	oL2	Tahrikin termal sensörü aşırı yük korumasını tetikledi.
38	EF3	Harici Arıza.
39	EF4	Harici Arıza.
40	EF5	Harici Arıza.
41	EF6	Harici Arıza.
42	EF7	Harici Arıza.
43	dEv	Darbe girişine (RP) göre, hız sapması önceden ayarlanan değerden daha fazladır.
44	Pgo	Önceden ayarlanan süreden daha uzun süre PG darbesi alınmamıştır.
45	PF	Tahrik giriş gücünde açık faz var veya fazlar arasında büyük bir voltaj dengesizliği var.
46	LF	Sürücünün çıkış tarafında faz kaybı.
47	oH3	oH3 - Motor aşırı ısınma alarmı (PTC Girişi).
48	oPr	Harici dijital operatör bağlantı arızası.
49	Err	Veriler, yazılmakta olan EEPROM ile eşleşmiyor.
50	oH4	Motorda aşırı ısınma arızası (PTC girişi).
51	-	Kontrol verileri iki saniye boyunca doğru şekilde alınmadı.
52	-	İlk iletişim kurulduktan sonra bağlantı kesildi.
53	CF	Bir tork sınırına ulaşıldı.
54	Pgo	Önceden ayarlanan süreden daha uzun süre PG darbesi alınmamıştır.
55	EF1	Harici Arıza.
56	EF2	Harici Arıza.
57	oL5	Zayıflık algılaması.
58	uL5	Zayıflık algılaması.
59	CoF	Akım sapması arızası.
60	CPF03	PWM veri arızası.

Uzaktan kumandadaki hata kodu	İnvertör ekranı hata kodu	Açıklama
61	Uv	Düşük voltaj.
62	oV	DC veri yolundaki voltaj, aşırı voltaj algılama seviyesini aşmıştır.
63	oH	Soğutucuda aşırı ısınma.
64	oH2	Tahrikte aşırı ısınma.
65	oL3	Tahrik çıkış akımı (veya OLV cinsinden tork) önceden ayarlanan sınırdan yüksek.
66	oL4	Tahrik çıkış akımı (veya OLV cinsinden tork) önceden ayarlanan sınırdan yüksek.
67	EF	Hem ileri hareket hem de geri hareket 0,5 saniyeden uzun süreyle aynı anda kapalı.
68	EF3	Harici arıza.
69	EF4	Harici arıza.
70	EF5	Harici arıza.
71	EF6	Harici arıza.
72	EF7	Harici arıza.
73	oS	Darbe girişi (RP) motor hızı geri bildiriminin önceden ayarlanan değeri aştığını gösteriyor.
74	dEv	Darbe girişine (RP) göre, hız sapması önceden ayarlanan değerden daha fazladır.
75	PGo	Önceden ayarlanan süreden daha uzun süre PG darbesi alınmamıştır.
76	CE	Kontrol verileri iki saniye boyunca doğru şekilde alınmadı.
77	CALL	İletişim henüz kurulamadı.
78	oL1	Elektrotermal sensör aşırı yük korumasını tetikledi.
79	oL2	Tahrikin termal sensörü aşırı yük korumasını tetikledi.
80	CALL2	Şanzıman iletişimi henüz kurulamadı.
81	UL3	Tahrik çıkış akımı (veya OLV cinsinden tork) önceden ayarlanan değerden düşük.
82	UL4	Tahrik çıkış akımı (veya OLV cinsinden tork) önceden ayarlanan değerden düşük.
83	SE	MEMOBUS/Modbus iletişimi test modu hatası.
84	oH3	Motorda aşırı ısınma.
85	EF1	Harici arıza.
86	EF2	Harici arıza.
87	HbbF	Güvenli devre dışı bırakma giriş donanımı hasarlıdır.
88	Hbb	Güvenli devre dışı bırakma giriş kanalı açıktır.
89	-	Beklenmedik hata.

Uzaktan kumandadaki hata kodu	İnvertör ekranı hata kodu	Açıklama
90	Uv2	Voltaj, kontrol tahriki giriş gücü için çok düşük.
91	Uv1	DC veri yolunda düşük voltaj.
92	Uv3	Ani akım önleme devresi arızalandı.
93	SC	IGBT'de kısa devre.
94	GF	Topraklama arızası.
95	ov	DC veri yolundaki voltaj, aşırı voltaj algılama seviyesini aşmıştır.
96	oH	Soğutucu aşırı ısınması
97	oC	Tahrik sensörleri, belirtilen aşırı akım seviyesinden daha yüksek bir çıkış akımı algıladı.
98	oS	Aşırı devir (PG ile basit V/f).
99	oL3	Tahrik çıkış akımı (veya OLV cinsinden tork) önceden ayarlanan sınırdan yüksek.
100	oL4	Tahrik çıkış akımı (veya OLV cinsinden tork) önceden ayarlanan sınırdan yüksek.
101	oH1	Soğutucuda aşırı ısınma.
102	FbL	PID geri bildirim girişi önceden ayarlanmış seviyeden düşük.
103	UL3	Tahrik çıkış akımı (veya OLV cinsinden tork) önceden ayarlanan değerden düşük.
104	UL4	Tahrik çıkış akımı (veya OLV cinsinden tork) önceden ayarlanan değerden düşük.
105	oL7	Yüksek Kaymalı Frenleme sırasında çıkış frekansı önceden ayarlanan süreden daha uzun süre sabit kalmıştır.
106	oFx	Donanım arızası.
107	LF2	Çıkış akımındaki bir veya daha fazla faz kayıp.
108	Sto	Motor dışarı çekme veya dışarı çıkma durumu meydana gelmiş. Motor, dışarı çekme torkunu aşmıştır.
109	oL1	Elektrotermal sensör aşırı yük korumasını tetikledi.
110	oL2	Tahrikin termal sensörü aşırı yük korumasını tetikledi.
111	EF3	Harici arıza.
112	EF4	Harici arıza.
113	EF5	Harici arıza.
114	EF6	Harici arıza.
115	EF7	Harici arıza.
116	dEv	Darbe girişine (RP) göre, hız sapması önceden ayarlanan değerden daha fazladır.
117	PGo	Önceden ayarlanan süreden daha uzun süre PG darbesi alınmamıştır.

Uzaktan kumandadaki hata kodu	İnvertör ekranı hata kodu	Açıklama
118	PF	Tahrik giriş gücünde açık faz var veya fazlar arasında büyük bir voltaj dengesizliği var.
119	LF	Sürücünün çıkış tarafında faz kaybı.
120	oH3	Motor aşırı ısınma alarmı (PTC girişi).
121	oH4	Motorda aşırı ısınma arızası (PTC girişi).
122	CE	Kontrol verileri iki saniye boyunca doğru şekilde alınmadı.
123	EF1	Harici arıza.
124	EF2	Harici arıza.
125	Uv	Gelen güç kaynağını kontrol edin.
126	ov	DC veri yolundaki voltaj, aşırı voltaj algılama seviyesini aşmıştır.
127	oH	Soğutma fanlarını kontrol edin.
128	oH2	Sürücü aşırı ısınma uyarısı.
129	oL3	Tahrik çıkış akımı (veya OLV cinsinden tork) önceden ayarlanan sınırdan yüksek.
130	oL4	Tahrik çıkış akımı (veya OLV cinsinden tork) önceden ayarlanan sınırdan yüksek.
131	EF	Hem ileri hareket hem de geri hareket 0,5 saniyeden uzun süreyle aynı anda kapalı.
132	bb	Sürücü çıkışı, harici bir taban bloğu sinyaliyle gösterildiği gibi kesintiye uğradı.
133	EF3	Harici arıza.
134	EF4	Harici arıza.
135	EF5	Harici arıza.
136	EF6	Harici arıza.
137	EF7	Harici arıza.
138	oS	Darbe girişi (RP) motor hızı geri bildiriminin önceden ayarlanan değeri aştığını gösteriyor.
139	dEv	Darbe girişine (RP) göre, hız sapması önceden ayarlanan değerden daha fazladır.
140	PGo	Önceden ayarlanan süreden daha uzun süre PG darbesi alınmamıştır.
141	oPr	Harici dijital operatör bağlantı arızası.
142	CE	Kontrol verileri iki saniye boyunca doğru şekilde alınmadı.
143	bUS	İlk iletişim kurulduktan sonra bağlantı kesildi.
144	CALL	İletişim henüz kurulamadı.
145	oL1	Elektrotermal sensör aşırı yük korumasını tetikledi.
146	oL2	Tahrikin termal sensörü aşırı yük korumasını tetikledi.
147	rUn	Çalıştırma sırasında motorları değiştirmek için bir komut girildi.

Uzaktan kumandadaki hata kodu	İnvertör ekranı hata kodu	Açıklama
148	CALL2	Şanzıman iletişimi henüz kurulamadı.
149	UL3	Tahrik çıkış akımı (veya OLV cinsinden tork) önceden ayarlanan değerden düşük.
150	UL4	Tahrik çıkış akımı (veya OLV cinsinden tork) önceden ayarlanan değerden düşük.
151	SE	Modbus test modu arızası.
152	oH3	Motor aşırı ısınma alarmı (PTC girişi).
153	FbL	PID geri bildirim girişi önceden ayarlanmış seviyeden düşük.
154	FbH	PID geri bildirim girişi önceden ayarlanmış değerden yüksek.
155	dnE	Sürücü devre dışı
156	HCA	Sürüş akımı aşırı akım uyarı seviyesini (nominal akımın %150'si) aştı.
157	EF1	Harici arıza.
158	EF2	Harici arıza.
159	HbbF	Güvenli devre dışı bırakma giriş donanımı hasarlıdır.
160	Hbb	Güvenli devre dışı bırakma giriş kanalı açıktır.

Taşıma, depolama ve bertaraf

Taşıma

UYARI: Taşıma sırasında dikkatli olun. Ürün ağırdır ve taşıma sırasında düşer veya hareket ederse yaralanma ya da hasara neden olabilir.

Ürünü kısa mesafelerde taşımak için uzaktan kumanda ile çalıştırın. Bkz. *Ürünü kısa mesafelerde taşıma sayfada: 109*. Ürünü daha uzun mesafelerde taşımak için kaldırın veya bir araca yerleştirin.

DİKKAT: Ürünü bir araca bağlayarak çekmeyin.

- Ürünü manuel olarak veya eğimli yüzeylerde hareket ettirirken çok dikkatli olun. Küçük eğimler elle fren yapamamaya neden olan hızlı hareketlere yol açabilir.
- Taşıma sırasında ürünü sağlam bir şekilde sabitleyin. Oynamadığından emin olun.
- Taşıma sırasında ürüne bir tür koruma uygulayın. Koruma, yağmur ve kar gibi doğal unsurları üründen uzak tutar.
- Ürünü kaldırırken her zaman ürünün üzerindeki kaldırma halkasını kullanın.
- Ürünü tutma çubuğundan, motordan, şasiden veya diğer parçalardan kaldırmayın.
- Ürünü taşımanın en iyi yolu, ürünü bir palet üzerine yerleştirmektir.
- Ürünü her zaman asansörle veya forkliftle kaldırın.
- Ürün bir palete veya taşıyıcıya yerleştirilmemişse forklift kullanmayın. Bu, taşlama disklerine ve diğer dahili bileşenlere zarar verebilir.
- Taşıma sırasında, ürün geriye yatırılmamalıdır. Takım plakalarının kilit mekanizmasının hasar görmesini önlemek için takım plakalarını takılı tutun.

Ürünü kısa mesafelerde taşıma

Ürün 3 fazlı bir güç kaynağına bağlıyken veya akü gücünü kullanırken uzaktan kumandayla kısa mesafelerde taşımak mümkündür.

1. Anahtarın (A) durdurma konumunda olduğundan emin olun. Ekranda "Kumanda kolunu etkinleştirmek için 3 konumlu anahtarla taşıma modunu seçin" mesajı görüntülenir.
2. Uzaktan kumandayı başlatın. Bkz. *Uzaktan kumandayı başlatma sayfada: 87*.

3. Anahtarı (A) taşıma konumuna getirin. Menüdeki semboller gri renktedir.

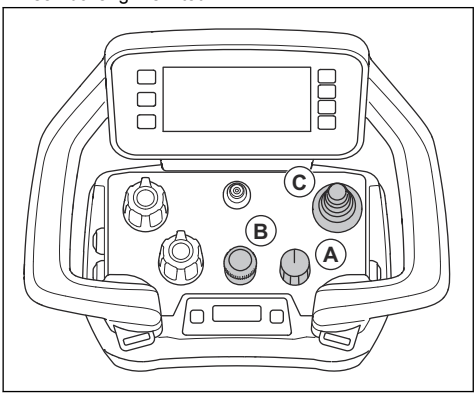

a) Taşlama hızını kodlayıcı (B) ile ayarlayın.

Not: Anahtar (A) taşıma konumundaysa taşlama hızını ayarlayabilirsiniz. Taşlama işlevini ayarlayana kadar ürün taşlama işlemine başlamaz.

4. Ürünü hareket ettirmek için kumanda kolunu (C) itin.
5. Ürünü durdurmak için kumanda kolunu bırakın ve anahtarı (A) durdurma konumuna getirin.

Ürünü taşıma konumuna getirme

- Takılıysa destek tekerleğini çıkarın.

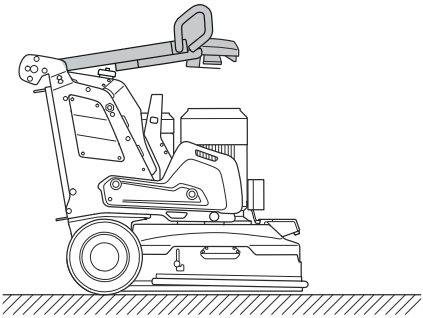

- Tutma yerini ileri konuma getirin. Bkz. *Tutma yerinin ve tutma çubuğunun eğimini ayarlama sayfada: 81*.
- Ağırlıkları ileri konuma getirin. Bkz. *Ağırlıkları ayarlama sayfada: 83*.
- Taşlama başlığının yüzeye temas ettiğinden emin olun.

Destek tekerleği

Destek tekerleği, kısa mesafeli taşımayı kolaylaştırmak için taşlama kafasını zeminden kısa bir mesafede kaldırır.

DİKKAT: Ürünü kısa mesafelerde hareket ettirmek için yalnızca destek tekerleğini kullanın. Destek tekerleği yalnızca çalışma alanında veya bir taşıma aracı üzerinde ve dışında kullanılmalıdır.

UYARI: Destek tekerleğini takarken, çıkarırken veya ayarlarken dikkatli olun. Hareketli parçalar yaralanmaya neden olabilir.

- Kısa mesafelerde taşıma için destek tekerleği konumu. Bkz. *Destek tekerleğini kısa mesafeli taşıma konumuna ayarlama sayfada: 110*.

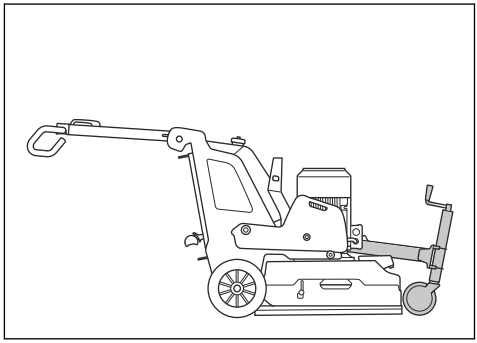

Destek tekerleğini kısa mesafeli taşıma konumuna ayarlama

1. Gazlı yay amortisörünü (A) katlayın.

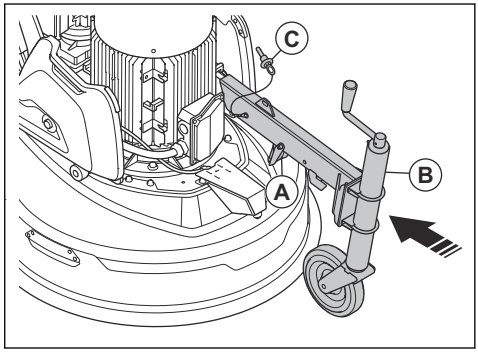

2. Destek tekerleğini (B) şasiye takın.
3. Kilitleme pimini (C) yerine yerleştirin.

Destek tekerleği yüksekliğini ayarlama

1. Destek tekerleğini kısa taşıma mesafeleri konumuna getirin. Bkz. *Destek tekerleğini kısa mesafeli taşıma konumuna ayarlama sayfada: 110*.
2. Destek tekerleğini kaldırmak veya indirmek için destek tekerleğinin önündeki tutma yerini döndürün.

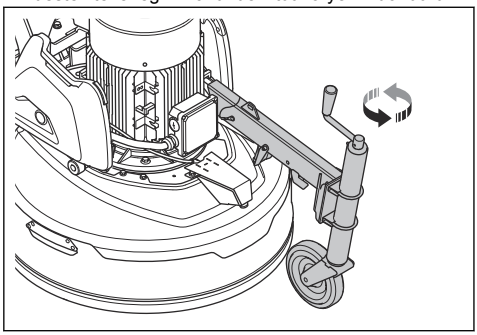

Ürünü destek tekerlekleriyle hareket ettirme

1. Destek tekerleğini kısa mesafelerde taşıma konumuna getirin. Bkz. *Destek tekerleğini kısa mesafeli taşıma konumuna ayarlama sayfada: 110*.
2. Taşlama başlığını zeminden kaldırmak için destek tekerleğini indirin. Bkz. *Destek tekerleği yüksekliğini ayarlama sayfada: 111*.
3. Ürünü manuel olarak veya uzaktan kumanda ile hareket ettirin.

Ürünü rampada yukarı ve aşağı hareket ettirme

UYARI: Motor açık konumdayken ürünü rampalarda yukarı ve aşağı hareket ettirirken çok dikkatli olun. Ürün ağırdır ve ürünün çok hızlı düşmesi veya hareket etmesi durumunda yaralanma riski vardır.

UYARI: Dik eğimli rampalarda her zaman vinç kullanın. Ürünün altında yürümeyin veya durmayın. Ürünün risk alanında bulunmayın. Bkz. *Work area safety sayfada: 71*.

UYARI: Uzaktan kumanda aküsü düşük şarj durumundayken ürünü rampada yukarı ve aşağı hareket ettirmeyin. Ürünün güvenli şekilde kontrol edilmesi için uzaktan kumanda bağlantısı gerekir.

UYARI: Ürünü dik eğimlerde hareket ettirmeyin. Maksimum eğim açısı hakkında bilgi için üründeki nominal değerler plakasına bakın.

- Ürünü rampadan aşağı hareket ettirmek için ürünü yavaşça geriye doğru çalıştırın.
- Ürünü rampadan yukarı hareket ettirmek için ürünü yavaşça ileriye doğru çalıştırın.
- Ürünü rampada 45°'den fazla çevirmeyin.

Ürünü vinçle kaldırma

Üründe, ürünü vinçle kaldırmak için kullanılabilecek delikler bulunur.

DİKKAT: Kayışların ürünün ağırlığına uygun olduğundan emin olun.

1. Kayışları deliklere bağlayın.

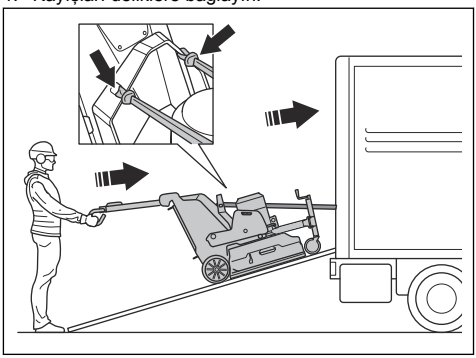

2. Onaylı bir kişinin, ürünün sabit konumda kalmasını sağlamak için tutma çubuğunu tuttuğundan emin olun.

   UYARI: Ürün ağır olduğu ve düştüğü takdirde ciddi yaralanmalara neden olabileceği için dikkatli olun.

3. Ürünü bir araca yüklemek için vinci çalıştırın.
4. Kaldırma kayışlarını, taşıma sırasında ürünü bağlamak için kullanmayın. Bkz. *Ürünü bir taşıma aracına sabitleme sayfada: 112*.

Ürünü kaldırma

UYARI: Kaldırma ekipmanının ürünü güvenli bir şekilde kaldırmak için doğru özelliklere sahip olduğundan emin olun. Ürün üzerindeki nominal değerler plakasında ürün ağırlığı gösterilir.

UYARI: Kaldırılmış bir ürünün altında ya da yakınında yürümeyin veya durmayın. Çevredeki kişileri risk alanından uzak tutun. Bkz. *Work area safety sayfada: 71*.

UYARI: Hasarlı ürünü kaldırmayın. Kaldırma halkasının doğru takıldığından ve hasarlı olmadığından emin olun.

1. Ürünü taşıma konumuna getirin. Bkz. *Ürünü taşıma konumuna getirme sayfada: 110*.
2. Kaldırma ekipmanını kaldırma noktasına takın.

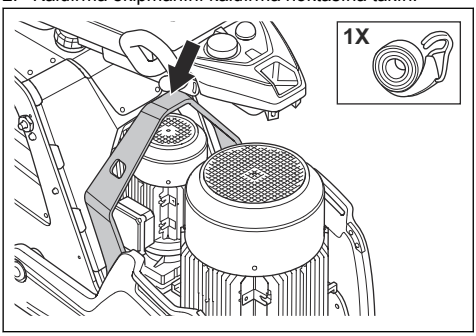

Ürünü bir taşıma aracına sabitleme

Üründe, ürünü taşıma aracına bağlamak için bağlama kayışlarıyla birlikte kullanılan bağlama noktaları bulunur.

1. Bağlama kayışlarının metal kancalarını bağlama noktalarına takın. Keskin kenarlar kayışlara zarar verebileceği için bu esnada dikkatli olun.

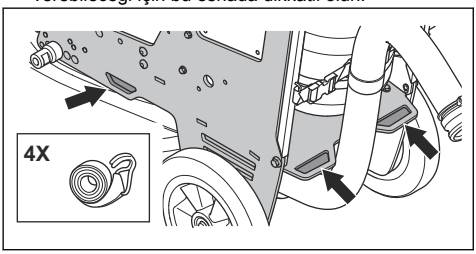

2. Bağlama kayışlarını araca bağlayıp sıkın.

Depolama

DİKKAT: Ürünü dış mekanda muhafaza etmeyin. Ürünü her zaman kapalı alanda tutun.

- Ürünü kuru ve don oluşmayan bir yerde tutun.
- Depolamadan önce ürünü temizleyin ve ürüne eksiksiz bir bakım yaptırın.
- Destek tekerleğini kaldırın. Taşlama başlığı zeminde olmalıdır.
- Çocukların veya yetkili olmayan kişilerin erişmesini önlemek için ürünü kilitli bir alanda tutun.
- Akü şarj cihazını kuru ve dondan etkilenmeyen bir yerde tutun.
- Ürün 6 aydan uzun bir süre depoda kalacağı zaman uzaktan kumanda aküsünü çıkarın.
- Ürün uzun süre boyunca depolandığında, ürün aküsünü her 6 ayda bir şarj edin. Bkz. *Ürün aküsünü 3 fazlı bir güç kaynağı ile şarj etme sayfada: 97*

Bertaraf etme

Sembol, ürünün evsel atık olmadığını gösterir. Ürünü elektrikli ve elektronik ekipmanlar için yerel toplama sisteminizden geri dönüştürün. Bu, uygun kullanım ömrü sonu atık yönetimine katkıda bulunur. Bilgi için yerel yetkililere, evsel atık hizmetlerine, Husqvarna servis bayinize veya satıcınıza başvurun. Yanlış bertarafın, tehlikeli maddelerin bulunma olasılığı nedeniyle çevre ve insan sağlığı üzerinde olumsuz etkileri olabilir.

Technical data Autogrinder 8 D

	Autogrinder 8 D 3x380-415 V
Motor power, kW/hp	16.5/22
Rated current, A	30
Rated voltage, V	380–415
Phases	3-phase
Frequency, Hz	50–60
Weight, kg/lbs	680/1499
Grinding width, mm/in.	800/31.5
Grinding disc, mm/in.	3x270/10.5
Weight in position 1 (forward), kg/lbs	348/767
Weight in position 2 (vertical), kg/lbs	299/659
Weight in position 3 (rearward), kg/lbs	245/540
Grinding disc speed, min/max rpm	420-1176
Grinding head speed, min/max rpm	9–47
Direction of rotation	Independent direction of rotation CW/CCW for grinding discs and grinding head. Standard direction of rotation (R) is CW.
Max. gradient, degrees °	15
Enclosure, IP	54
Type of battery	2pcs Lead-acid

Radio data HCS 500		
Frequency range, MHz	Element 1	698–960/1710–3800
	Element 2	2400–2485/4900–6000
Operational band		2G/3G/4G/5G, WLAN/Wi-Fi

Radio data HCS 500		
Peak gain	Element 1: 698–960 MHz	0 dBi
	Element 2: 1710–3800 MHz	2 dBi
	Element 3: 2.4 GHz	2 dBi
	Element 4: 5.0 GHz	4 dBi

GPS/GNSS data	
Frequency range, MHz	1562–1612
LNA Gain, dB	26
Typical current, mA	15
Typical voltage, VDC	3–5

Uzaktan kumanda için teknik veriler

Akü özellikleri	Nominal 7,2 V, 5800 mAh
Akü	Ürünle birlikte 2 adet Lityum İyon akü verilir.
Çalışma süresi, sa	12
Şarj süresi, sa	3
Şarj döngüsü sayısı	>1000
Sinyal iletimi	Radyo sinyali iletimi veya kablosu
Radyo frekans aralıkları, GHz	2,4
İletilen maksimum radyo frekansı gücü, dBm	20
Kablo kontrolü	İsteğe bağlı
Aralık, m / ft.	300/984'e kadar
Boyutlar YxGxD, uzaktan kumanda, mm / inç	190x280x195/7,5x11,1x7,7
Ağırlık, uzaktan kumanda (akü dahil), kg / lb	1,6 / 3,5
Koruma sınıfı, uzaktan kumanda	IP65
Çalışma sıcaklığı, °C / °F	-20-60 / -4-140
Aküyle depolama sıcaklığı, °C / °F	1 aydan az: -20-50 / 4-122 3 aydan az: -20-40 / 4-104 1 yıldan az: -20-20 / 4-68
Aküsüz depolama sıcaklığı, °C / °F	-40-85 / -40-185
Şarj sıcaklığı, °C / °F	10–45 / 50–113

Boyutlar YxGxD, akü şarj cihazı, mm / inç	47x97x185 / 1,8x3,8x7,3
Ağırlık, akü şarj cihazı, kg / lb	0,214 / 0,47
Koruma sınıfı, akü şarj cihazı	IP21
Güç kaynağı, akü şarj cihazı	12/24 VDC 110-240 VAC

Yerleşik bağlantı

BLE teknolojisi radyo spektrumu	
Alet için frekans aralığı, GHz	2,402-2,480
İletilen maksimum radyo frekansı gücü, dBm / mW	4 / 2,5

Ses düzeyleri

	Autogrinder 8 D
Gürültü emisyonları [3]	
Ses gücü düzeyi, ölçülmüş L_W (dB(A))	95,4
Ses düzeyleri [4]	
Operatörün kulağındaki ses basıncı düzeyi, L_p(dB(A))	78,7

[3] EN 60335-2-72 uyarınca ses gücü olarak ölçülmüş çevredeki gürültü emisyonu. Beklenen ölçüm belirsizliği 2,5 dB(A).

[4] EN 60335-2-72 standardına göre ses basıncı düzeyi. Beklenen ölçüm belirsizliği 4 dB(A).

Ürün boyutları

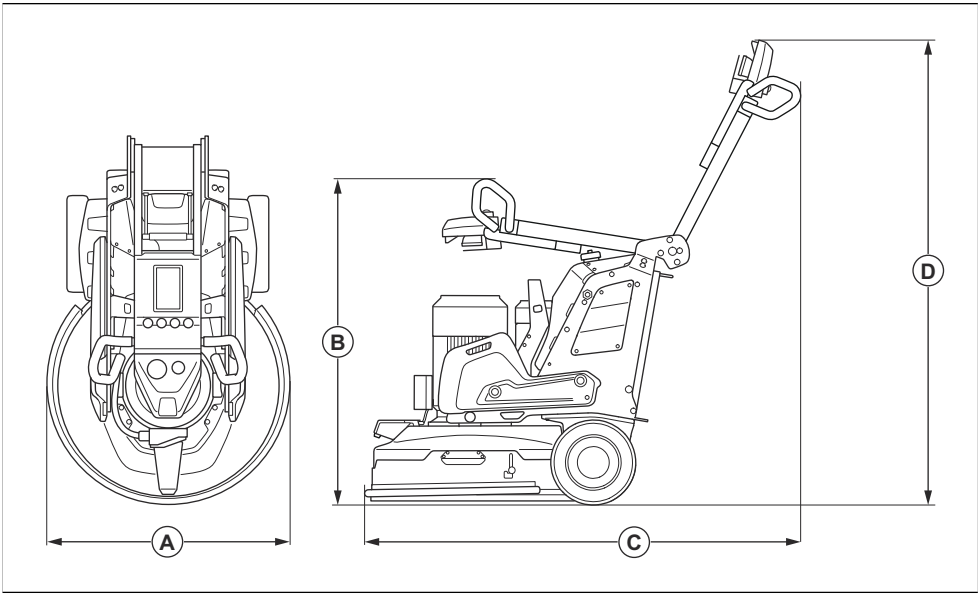

		Autogrinder 8 D
A	Genişlik, mm / inç	830 / 32,7
B	Min. toplam yükseklik (tutma yeri katlı), mm / inç	1145 / 45,1
C	Maks. toplam uzunluk (tutma yerleri uzatılmış), mm / inç	2215 / 87,2
D	Maks. toplam yükseklik (tutma yerleri uzatılmış), mm / inç	1700 / 66,9

Ürün boyutları, uzaktan kumanda

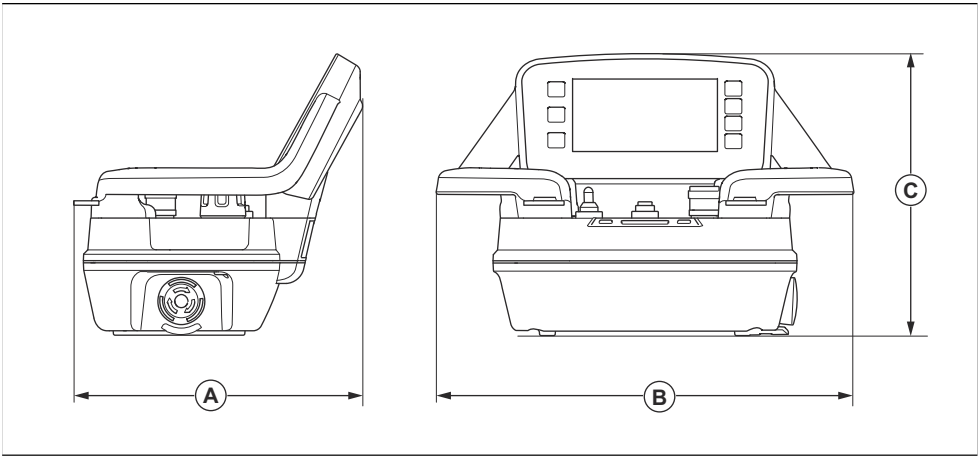

Boyutlar, mm / inç					
A	190 / 7,5	B	280 / 11	C	195 / 7,7

AB Uyumluluk Bildirimi

Biz, Husqvarna AB, SE-561 82 Huskvarna, İsveç, Tel: +46-36-146500 olarak tek sorumlu vasfıyla ürüne ilişkin aşağıdaki beyanlarda bulunmaktayız:

Açıklama	Zemin taşlama makinesi
Marka	Husqvarna
Tip/Model	Autogrinder 8 D
Kimlik	2025 yılı ve sonrası tarihli seri numaraları

aşağıdaki AB direktifleri ve düzenlemeleriyle tamamen uyumludur:

Direktif/Düzenleme	Açıklama
2006/42/AT	"makinelerle ilgili"
2014/53/AB	"radyo ekipmanı ile ilgili"

ve aşağıdaki standartlar ve/veya teknik özellikler uygulanmıştır;

EN ISO 12100:2010

EN 60335-2-72:2012

EN ISO 13849-1:2015

EN 61000-3-2:2014

EN IEC 61000-3-2:2019/A1:2021/A2:2024

EN 61000-3-3:2013/A1:2019/A2:2021

EN 61000-6-2:2005+AC:2005

EN IEC 61000-6-2:2019

EN 61000-6-4:2007+A1:2011

EN IEC 61000-6-4:2019

ETSI EN 300 328 V2.2.2

ETSI EN 301 489-01 V2.2.3

ETSI EN 301 489-17 V3.3.1

ETSI EN 301 511 V12.5.1

ETSI EN 301 908-1 V15.1.1

Partille, 2025-09-29

Christian Nyberg

Kıdemli Direktör, Ar-Ge Ağır Ekipmanlar

Husqvarna AB, Yapı Bölümü

Teknik dokümantasyon sorumlusu

UK Importer:
Husqvarna UK Ltd
Preston Road, Co. Durham
DL5 6UP

AB Uyumluluk Bildirimi

Biz, Husqvarna AB, SE-561 82 Huskvarna, İsveç, tel: +46 36 146500, olarak tek sorumlu vasfıyla ürüne ilişkin aşağıdaki beyanlarda bulunmaktayız:

Açıklama	Zemin taşlama makinesi

Marka	Husqvarna
Tip/Model	Autogrinder 8 D
Kimlik	yılı ve sonrası tarihli seri numaraları

aşağıdaki AB direktifleri ve düzenlemeleriyle tamamen uyumludur:

Direktif/Düzenleme	Açıklama
2006/42/EC	"makinelerle ilgili"
2014/53/EU	"radyo ekipmanı ile ilgili"
2011/65/EU	"tehlikeli maddelerin kısıtlanmasıyla ilgili"

ve aşağıdaki standartlar ve/veya teknik özellikler uygulanmıştır;

EN ISO 12100:2010

EN ISO 13849-1:2015

EN 61000-3-2:2014

EN IEC 61000-3-2:2019/A1:2021/A2:2024

EN 61000-3-3:2013/A1:2019/A2:2021

EN 61000-6-2:2005+AC:2005

EN IEC 61000-6-2:2019

EN 61000-6-4:2007+A1:2011

EN IEC 61000-6-4:2019

ETSI EN 300 328 V2.2.2

Christian Nyberg

Kıdemli Direktör, Ar-Ge Ağır Ekipman Husqvarna AB, Yapı Bölümü

Teknik dokümantasyon sorumlusu

Türk ithalat şirketi daha fazla bilgi için temas edilecek:
Çullas Orman Bahçe ve Tarım Mak. San. Tic. A.Ş.
Yalı Mah. Ziya Gökalp Cad. No:17
Maltepe – 34844 İstanbul / Türkiye
Telefon: +90 216 519 88 82
Faks: +90 216 519 88 78
info@cullas.com.tr

Üçüncü taraf lisansları

Sorular için

GPL ve LGPL kapsamındaki kaynak kodu için yazılı teklif.

Belirli lisans koşullarının size açık kaynak hakkı verdiği durumlarda Husqvarna, yazılı talep üzerine lisans koşulları kapsamında geçerli kaynak kodunu sağlayacaktır. Lütfen sorularınızı Husqvarna, adresine gönderin.

ICU 52,1

Telif Hakkı © 1995-2013 ve diğerleri. Tüm hakları saklıdır.

İşbu belgeyle bu yazılımın ve ilgili belge dosyalarının kopyasını ("Yazılım") alan kişilere; Yazılım kopyalarının kullanılması, kopyalanması, değiştirilmesi, birleştirilmesi, yayınlanması, dağıtılması ve/veya satılması haklarında sınırlama olmaması dahil olmak üzere Yazılımı kısıtlama olmadan Yazılımı alıp satma ve yukarıdaki telif hakkı bildirimleri ile bu izin bildiriminin Yazılımın tüm kopyalarında görünmesi ve hem yukarıdaki telif hakkı bildirimleri hem de bu izin bildiriminin destek belgelerinde görünmesi koşuluyla Yazılımın verildiği kişilere bunları yapma izni verme izni ücretsiz olarak verilmiştir.

Telif Hakkı © 1991-2013 Tüm hakları saklıdır. Kullanım Koşulları kapsamında dağıtılmıştır.

İşbu belgeyle Unicode veri dosyaları ve ilgili belge dosyaları ("Veri Dosyaları") veya Unicode yazılım ve ilgili belge dosyalarının ("Yazılım") kopyasını alan kişilere; Veri Dosyaları veya Yazılım kopyalarının kullanılması, kopyalanması, değiştirilmesi, birleştirilmesi, yayınlanması, dağıtılması ve/veya satılması haklarında sınırlama olmaması dahil olmak üzere Veri Dosyaları veya Yazılımı alıp satma ve (a) yukarıdaki telif hakkı bildirimleri ile bu izin bildiriminin tüm Veri Dosyaları ve veya Yazılım kopyalarında görünmesi, (b) hem yukarıdaki telif hakkı bildirimlerinin hem de bu izin bildiriminin ilgili belgelerde görünmesi ve (c) veri veya yazılımın değiştirildiği Veri Dosyaları ya da Yazılım ile ilgili belgelerin yanı sıra her değiştirilen Veri Dosyası ve Yazılımda net bildirim olması koşuluyla Veri Dosyaları veya Yazılımın verildiği kişilere bunlara yapma izni verme izni ücretsiz olarak verilmiştir.

Fontconfig 2.11

Telif Hakkı © 2000, 2001, 2002, 2003, 2004, 2006, 2007 Keith Packard

Telif Hakkı © 2005 Patrick Lam

Telif Hakkı © 2007 Dwayne Bailey ve

Telif Hakkı © 2009 Roozbeh Pournader

Telif Hakkı © 2008, 2009, 2010, 2011, 2012, 2013, 2014, 2015, 2016, 2017, 2018, 2019, 2020

Telif Hakkı © 2008 Danilo Šegan

Telif Hakkı © 2012

İşbu belgeyle; yukarıdaki telif hakkı bildiriminin tüm kopyalarda görünmesi ve hem telif hakkı bildirimi hem de bu izin bildiriminin destek belgelerinde görünmesi ve özel, yazılı izin olmadan yazılımın dağıtılmasıyla ilgili reklam veya tanıtımda yazarların adının kullanılmaması koşuluyla bu yazılımın ve belgelerinin herhangi bir amaçla kullanılması, değiştirilmesi, dağıtılması ve satılması izni ücretsiz olarak verilmiştir. Yazarlar, bu yazılımın herhangi bir amaca uygunluğu hakkında herhangi bir beyanda bulunmamaktadır. Açık veya zımni garanti olmadan "olduğu gibi" sağlanır.

Зміст

Вступ..... 121
Безпека..... 128
Експлуатація..... 136
Технічне обслуговування..... 156
Усунення несправностей..... 163
Транспортування, зберігання й утилізація..... 173
Технічні дані..... 178
Декларація відповідності..... 183
Відкрите джерело..... 184

Вступ

Відповідальність власника

ПОПЕРЕДЖЕННЯ: Під час використання цього інструмента може утворюватися пил двоокису кремнію (двоокис кремнію – основний компонент піску, кварцу, цегляної глини, граніту та багатьох інших мінералів і гірських порід). Вплив надмірної кількості пилу двоокису кремнію може спричинити захворювання дихальних шляхів, як-от хронічний бронхіт, силікоз і легеневий фіброз. Ці захворювання можуть бути смертельними. Щоб зменшити вплив пилу двоокису кремнію, Husqvarna рекомендує наведені нижче заходи.

Використання води для зв'язування пилу під час різання або шліфування.

Використання промислового пилососа в поєднанні з різальним або шліфувальним інструментом.

Використання системи очищення повітря в поєднанні з промисловим пилососом.

Використання відповідного респіратора залежно від матеріалу, що ріжеться або шліфується.

Вимоги до засобів індивідуального захисту від пилу двоокису кремнію або інших речовин, що вдихаються, можуть різнитися залежно від місцевих і загальнодержавних законів і норм. Ознайомтесь із цими законами й нормами, щоб визначити допустимі межі впливу та вимоги до засобів індивідуального захисту. Завжди використовуйте відповідні методи та засоби індивідуального захисту для зменшення впливу.

Опис виробу

Цей виріб є автономною шліфувальною машиною для підлоги, яка забезпечує продуктивну обробку поверхонь різної твердості. Виріб може працювати в автоматичному режимі або з пультом дистанційного керування. Виріб забезпечує оптимальну продуктивність у контексті різних вимог до шліфувальних машин для підлоги.

Призначення

Виріб призначений для шліфування поверхонь різної твердості, таких як натуральний камінь, терраццо та бетон. Також виріб можна використовувати для шліфування покривних матеріалів, таких як епоксидна смола та клей. Результат обробки поверхні може бути грубим або більш гладким. Виріб можна використовувати для сухого й мокрого шліфування. Забороняється використовувати пристрій для інших завдань.

Інструмент працює в певному діапазоні температур, наприклад від –10 °C до 40 °C. Використовувані в інструменті компоненти розраховані на роботу в цьому діапазоні. Експлуатація інструмента за межами цього діапазону температур може призвести до зниження продуктивності роботи або пошкодження компонентів.

Цей виріб призначений для професійного використання кваліфікованими операторами в комерційному секторі.

Огляд виробу, права сторона

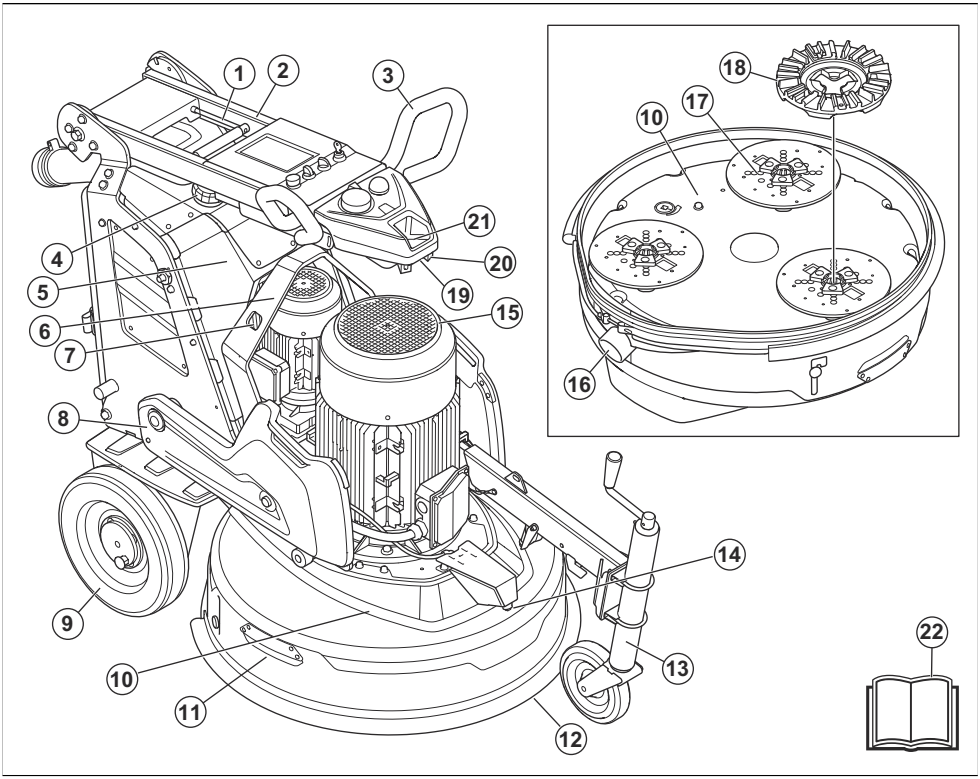

1. Важіль блокування для регулювання ручки
2. Ручка
3. Рукоятка
4. Бак для води
5. Відсік електрокерування
6. Піднімальне вушко
7. Отвори для строп для підняття лебідкою
8. Навантажувальні елементи
9. Колесо
10. Шліфувальна головка
11. Гнучка кришка
12. Датчик
13. Допоміжне колесо
14. Розпилювальна насадка
15. Двигун шліфувальної головки
16. З’єднання для промислового пилососа
17. Тримач елементів шліфування
18. Тримач інструмента
19. Лідар
20. Дзеркало
21. Передній екран
22. Посібник користувача

Огляд виробу, ліва сторона

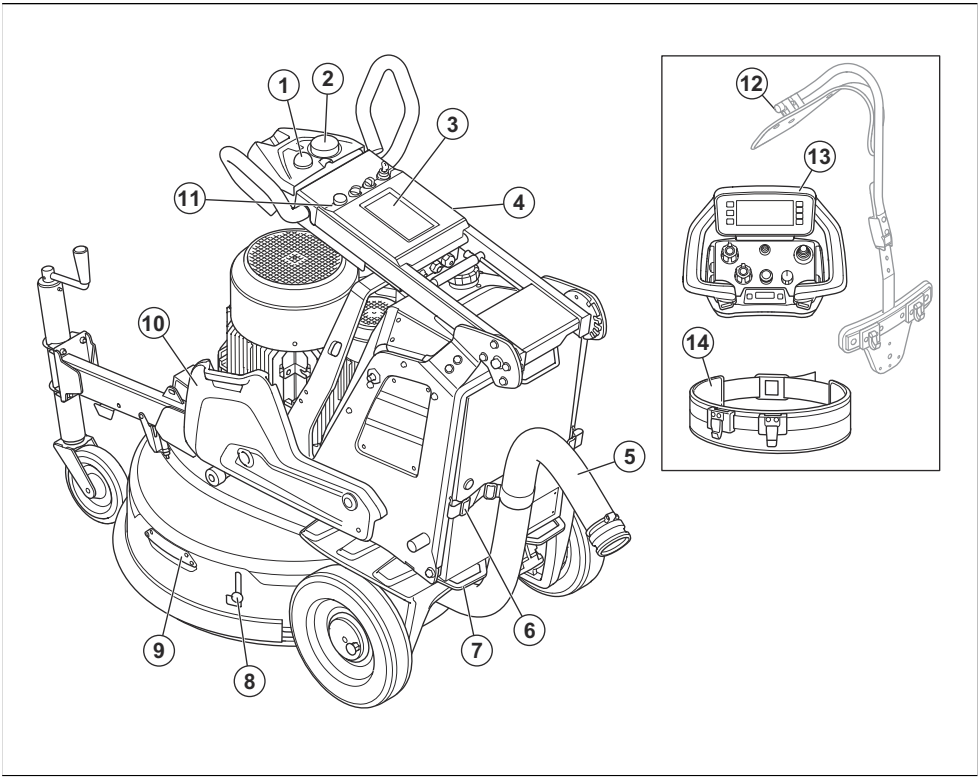

1. Світловий індикатор стану, див. у розділі *Кольорові індикатори стану на сторінці 124*
2. Антена зв’язку
3. Сенсорний екран, див. у розділі *Огляд сенсорного екрана на сторінці 124*
4. Зарядний пристрій
5. З’єднання для промислового пилососа
6. Підвісний пристрій для шланга промислового пилососа та шнура живлення
7. Кріпильна точка
8. Транспортний фіксатор гнучкої кришки
9. Ручка гнучкої кришки
10. Навантажувальні елементи
11. Панель керування, див. у розділі *Огляд панелі керування на сторінці 124*
12. Кабель системи дистанційного керування (додаткове приладдя)
13. Пульт дистанційного керування, див. у розділі *Огляд системи дистанційного керування на сторінці 125*
14. Пас

Огляд панелі керування

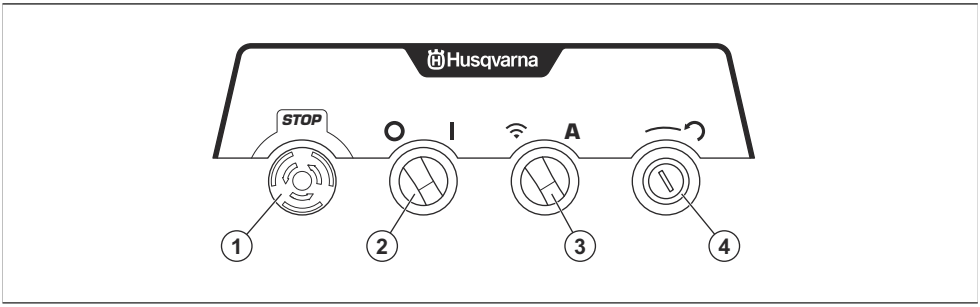

1. Кнопка аварійного зупинення машини
2. Головний перемикач увімкнення / вимкнення
3. Пульт дистанційного керування / автоматичний перемикач режимів
4. Ключ скидання

Огляд сенсорного екрана

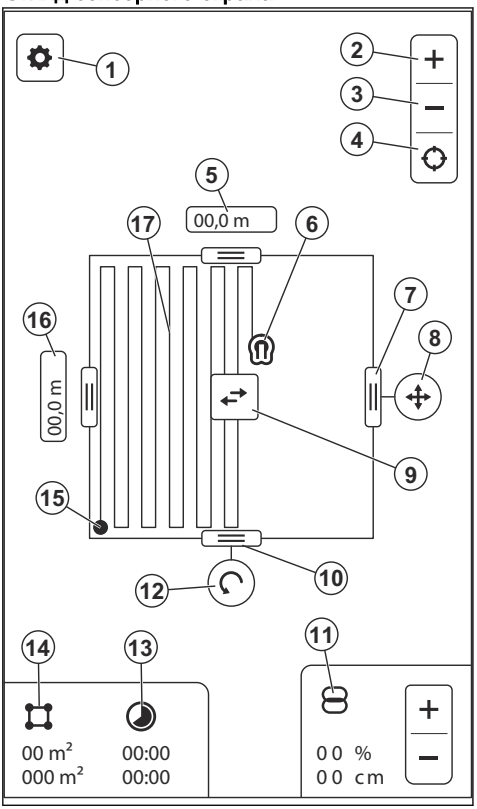

1. Меню налаштувань, див. у розділі *Меню налаштувань на сторінці 144*
2. Збільшення
3. Зменшення
4. Функція навігації, див. у розділі *Функція навігації на сторінці 145*
5. Ширина робочої зони
6. Значок виробу
7. Панель налаштування ширини робочої зони, див. у розділі *Підготовка робочої зони на сторінці 145*
8. Значок зміщення робочої зони
9. Значок для налаштування робочого шляху
10. Панель налаштування висоти робочої зони, див. у розділі *Підготовка робочої зони на сторінці 145*
11. Налаштування перекриття
12. Значок для обертання робочої зони
13. Індикатор робочого часу
14. Розмір робочої зони
15. Кінцева робоча точка
16. Висота робочої зони
17. Робочий шлях

Кольорові індикатори стану

Індикатори стану мають 3 кольори:

- Бірюзовий: позначає транспортування або використання виробу в автоматичному режимі.
- Жовтий: позначає транспортування або використання виробу з допомогою пультом дистанційного керування.
- Блимає жовтим: сигналізує про помилку в автоматичному або дистанційному режимі керування.

Кольорові індикатори на передньому екрані

З кольори індикаторів на передньому екрані:

- Зелений: можна починати роботу.
- Червоний: ризик зіткнення. Усуньте перешкоди для використання виробу.
- Жовтий: очистьте лідар. Див. *Очищення лідара на сторінці 158*.

Огляд системи дистанційного керування

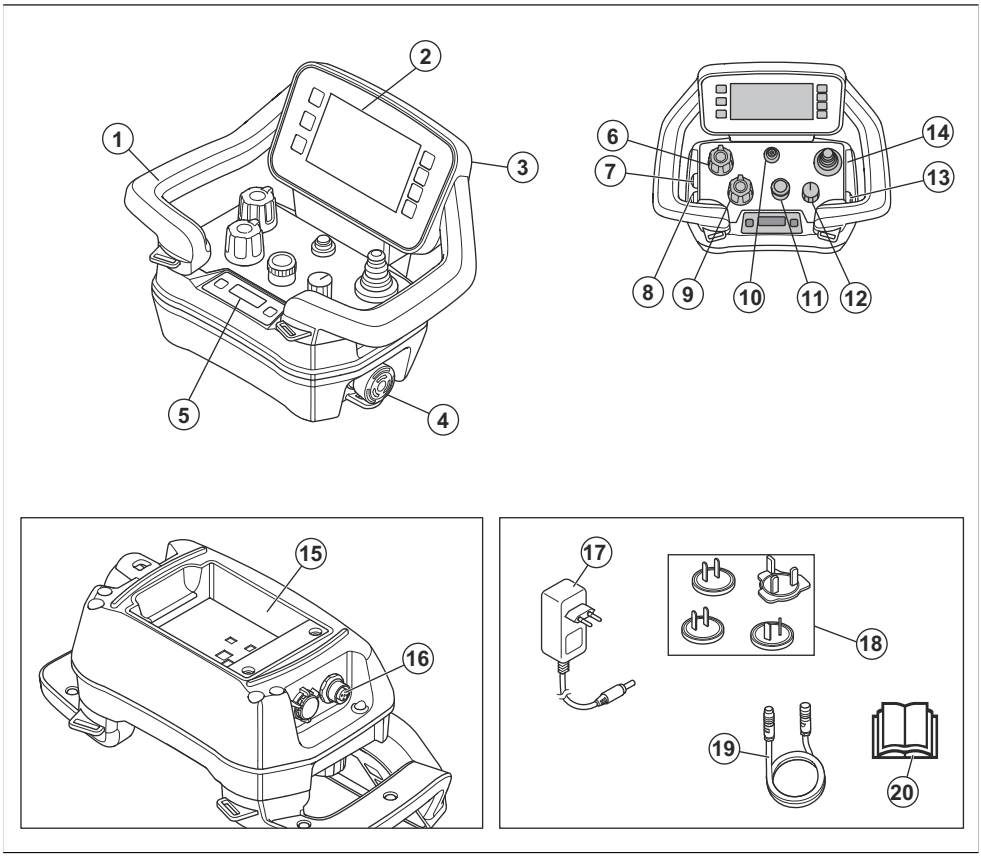

1. Ручка
2. Дисплей ЛМІ
3. Роз’єм для USB-кабелю
4. Кнопка зупинення машини
5. Дисплей інформаційного центру
6. Потенціометр для встановлення швидкості й напрямку обертання шліфувальної головки
7. Кнопка увімкнення / вимкнення розпилювача
8. Кнопка увімкнення / вимкнення коливання
9. Потенціометр для встановлення швидкості та напрямку обертання шліфувального диска
10. Кнопка увімкнення / вимкнення пульта дистанційного керування
11. Ручка перетворювача
12. Перемикач режимів зупинки / транспортування / шліфування
13. Кнопка ввімкнення / вимкнення.промислового пилососа
14. Джойстик
15. Тримач акумулятора
16. Роз’єм кабелю шини CAN
17. Адаптер змінного / постійного струму до зарядного пристрою
18. Штепселі для різних регіонів
19. Кабель шини CAN (додаткове приладдя)
20. Посібник користувача

Огляд ЛМІ пульта дистанційного керування

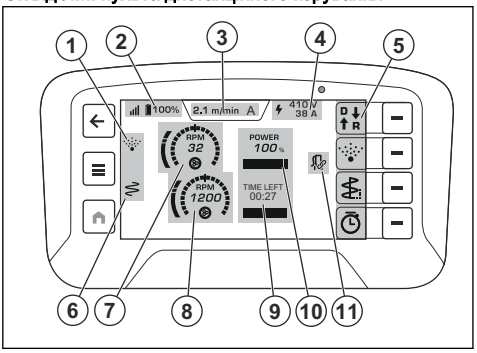

1. Значок розпилення
2. Індикатор рівня заряду акумулятора
3. Вкладка робочого режиму
4. Значення напруги та струму
5. Панель швидких дій
6. Значок коливань
7. Швидкість обертання шліфувальної головки\
8. Швидкість обертання шліфувального диска
9. Індикатор часу
10. Діапазон потужності, див. у розділі *Діапазон потужності на сторінці 150*
11. Значок промислового пилососа

Символи на виробі

ПОПЕРЕДЖЕННЯ! Цей виріб може бути небезпечним і здатний спричинити тяжкі травми або смерть оператора чи сторонніх осіб. Будьте обережні й використовуйте виріб належним чином.

Перед використанням виробу уважно прочитайте посібник і переконайтеся, що ви зрозуміли наведені в ньому вказівки.

Використовуйте засоби захисту органів слуху, захисту очей і захисту органів дихання. Див. *Засоби індивідуального захисту на сторінці 130*.

Пил може викликати проблеми зі здоров’ям. Користуйтеся сертифікованими засобами захисту органів дихання. Переконайтеся в наявності належної вентиляції.

Завжди підіймайте виріб за піднімальне вушко.

Для кріплення виробу до транспортного засобу використовуйте отвори для стяжних строп.

Цей символ означає, що виріб не можна утилізувати разом із побутовими відходами. Щоб дізнатися більше, перегляньте сторінку *Утилізація на сторінці 177*.

Цей виріб відповідає вимогам застосовних директив ЄС.

Етикетка щодо випромінювання шуму в навколишнє середовище відповідно до вимог директив і нормативних актів ЄС та Сполученого Королівства. Гарантований рівень звукової потужності виробу зазначено в розділі *Технічні дані на сторінці 178*.

Зверніть увагу: Інші позначення на виробі стосуються спеціальних сертифікатів для певних країн чи регіонів.

Паспортна табличка

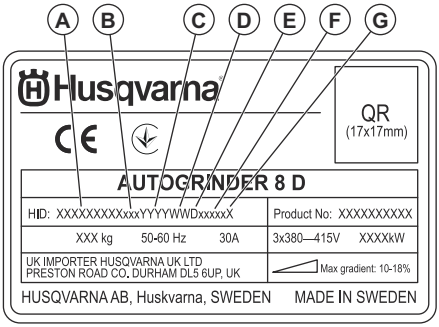

1. Ідентифікатор Husqvarna (HID), який складається з таких елементів:
   - Артикульний номер (A)
   - Заводський код (B)
   - Рік (C)
   - Тиждень (D)
   - День тижня (E)
   - Індивідуальний номер (F)
   - Контрольний номер (G)
2. Номер виробу

Символи на панелі керування та пульті дистанційного керування

Кнопка аварійного зупинення.

Використовується пульт дистанційного керування.

Увімкнення та перезапуск виробу.

Шліфувальна головка ввімкнена.

Швидкість і напрямок обертання, шліфувальна головка.

Швидкість і напрямок обертання, шліфувальний диск.

Максимальна швидкість.

Повільно.

Символи у верхній панелі на пульті дистанційного керування ЛМІ

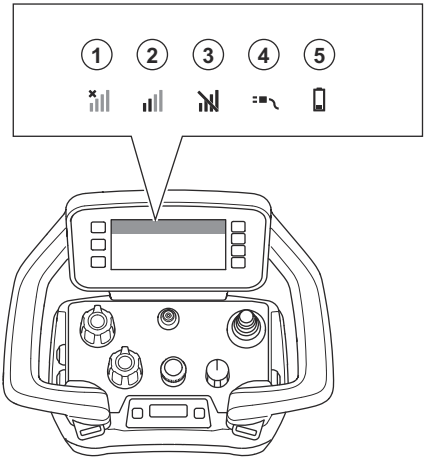

Положення	Експлуатація
1	Немає радіосигналу. Немає зв’язку з виробом.
2	Потужність радіосигналу.
3	Радіосигнал заблоковано.
4	Кабель шини CAN під’єднується між виробом і пультом дистанційного керування.
5	Рівень заряду. Коли символ батареї жовтий, рівень заряду становить 11–20 %. Коли символ батареї червоний, рівень заряду становить менше 10 %.

Символи на вкладці робочого режиму на ЛМІ пульта дистанційного керування

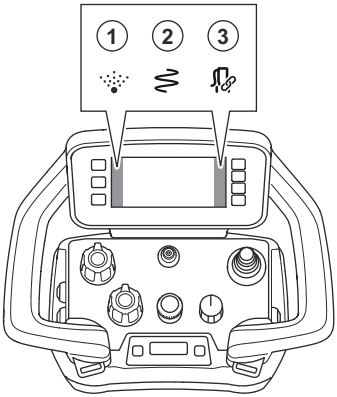

Положення	Експлуатація
1	Увімкнено функцію розпилення.
2	Увімкнено функцію коливання.
3	Промисловий пилосос підключений і увімкнений.

Пошкодження виробу

Ми не несемо відповідальності за пошкодження, якщо:

- виріб було неправильно відремонтовано;
- виріб було відремонтовано з використанням деталей, не виготовлених або не затверджених виробником;
- виріб обладнано аксесуаром, не виготовленим або не затвердженим виробником;
- виріб було відремонтовано в неавторизованому сервісному центрі або неавторизованою компанією.

Digital services

Digital services включені на цьому інструменті. Для отримання додаткової інформації про доступні пропозиції зверніться до місцевого представника Husqvarna.

Безпека

Роз’яснення термінології щодо безпеки

Попередження, застереження й примітки використовуються для наголошення на особливо важливих положеннях посібника.

ПОПЕРЕДЖЕННЯ: Указує на те, що в разі порушення інструкцій, наведених у цьому посібнику, існує небезпека поранення або смерті оператора чи інших осіб, що знаходяться поруч.

УВАГА: Вказує на те, що в разі недотримання інструкцій, наведених у цьому посібнику, існує небезпека пошкодження виробу, інших матеріалів або навколишніх об’єктів.

Зверніть увагу: Використовується для надання додаткової інформації щодо певної ситуації.

Загальні правила техніки безпеки

ПОПЕРЕДЖЕННЯ: Перш ніж розпочати використання виробу, уважно прочитайте наведені нижче попередження.

- У разі неправильного або недбалого використання цей виріб може становити небезпеку. Він може спричинити серйозні травми або загибель оператора чи сторонніх осіб. Перед початком експлуатації виробу необхідно прочитати цей посібник користувача й повністю зрозуміти його вміст.
- Виріб заборонено використовувати особам (зокрема, дітям) з обмеженими фізичними можливостями, а також особам, які не мають необхідного досвіду та знань.
- Збережіть усі попередження й інструкції.
- Дотримуйтесь вимог усіх чинних законів і правил.
- Оператор і роботодавець оператора мають знати про ризики й запобігати їм під час експлуатації виробу.
- Дозволяйте керувати виробом стороннім людям тільки після того, як вони повністю прочитають посібник користувача й зрозуміють його вміст.
- Не використовуйте виріб, якщо ви не пройшли підготовку перед початком експлуатації. Упевніться, що всі оператори пройшли тренування.
- Не дозволяйте дітям використовувати виріб.
- Виріб може експлуатуватися тільки особами, які мають дозвіл.
- Оператор несе відповідальність за нещасні випадки або шкоду, заподіяну іншим людям і майну.
- Забороняється використовувати виріб, якщо ви втомлені, хворі, чи перебуваєте під впливом наркотиків, алкоголю або медикаментів.
- Завжди будьте обережні й керуйтеся здоровим глуздом.
- Під час роботи цього виробу утворюється електромагнітне поле. Це поле може за деяких умов взаємодіяти з активними чи пасивними медичними імплантатами. Щоб знизити ризик тяжких або смертельних травм, рекомендуємо особам із медичними імплантатами проконсультуватися зі своїм лікарем і виробником медичного імплантату перед початком експлуатації цього виробу.
- Тримайте пристрій у чистоті. Переконайтеся, що знаки та наклейки читабельні.
- Не використовуйте несправний виріб.
- Не змінюйте конструкцію цього виробу.
- Не використовуйте виріб, якщо існує імовірність того, що зміни було внесено іншими особами.

Правила техніки безпеки під час використання виробу

ПОПЕРЕДЖЕННЯ: Перш ніж розпочати використання виробу, уважно прочитайте наведені нижче попередження.

- Використовуйте засоби індивідуального захисту. Див. *Засоби індивідуального захисту на сторінці 130*.
- Не залишайте ввімкнений виріб без нагляду.
- Завжди від'єднуйте шнур живлення, перш ніж залишати виріб без нагляду.
- Не тягніть за шланг промислового пилососа. Виріб може впасти й спричинити серйозні травми чи пошкодження.
- У момент запуску виробу шліфувальна головка має торкатися поверхні.
- Не запускайте виріб, якщо не встановлений захист від пилу. Захист від пилу має повністю закривати зазор між виробом і підлогою.
- Тримайте ноги подалі від кабелю шини CAN та шнура живлення задля зменшення ризику травми в разі падіння.
- Не працюйте в зонах, де робота виробу може призвести до травмування. Виріб може швидко змінити положення і зачепити вас.
- Якщо виріб не працює належним чином, зупиніть двигуни.
- Подбайте про те, щоб одяг, довге волосся й прикраси не потрапили в рухомі частини.
- Під час роботи ви маєте перебувати в безпечному та стійкому положенні.
- Не використовуйте виріб, якщо в разі нещасного випадку не зможете дістати допомоги.
- Якщо у виробі виникають вібрації або рівень шуму виробу надзвичайно високий, негайно зупиніть його. Перевіряйте виріб на наявність пошкоджень. Виправляйте пошкодження або здавайте виріб на ремонт в авторизований центр обслуговування.
- Надмірний вплив вібрації може ушкодити нервову систему або систему кровообігу в людей, які мають погіршений кровообіг. Якщо у вас проявляються симптоми надмірного впливу вібрації, зверніться по медичну допомогу. До таких симптомів належать: оніміння, утрата чутливості, пощипування, поколювання, біль, утрата сили, зміни кольору або стану шкіри. Зазвичай ці симптоми проявляються в пальцях, руках і зап'ястках.
- Не паркуйте виріб на схилі. Якщо необхідно запаркувати виріб на схилі, переконайтеся, що він не рухатиметься і не впаде. Існує ризик травмування та пошкодження виробу.

- Будьте дуже обережні під час роботи на схилах. Продукт важкий і може спричинити тяжкі травми, якщо впаде.
- Не переміщуйте виріб по крутих схилах. Інформацію про максимальний кут нахилу дивіться на паспортній табличці виробу.
- Використовуйте лише схвалене Husqvarna приладдя. Щоб дізнатися більше, зверніться до свого дилера.
- Перш ніж залишити виріб без нагляду, переконайтеся, що живлення вимкнене. Від'єднайте вилку живлення.
- Не додавайте до виробу жодних додаткових предметів та деталей. Заборонено вносити зміни в конструкцію виробу чи використовувати його, якщо є підозра, що сторонні особи вносили зміни у виріб.
- Негайно вимкніть виріб, якщо він починає незвично рухатися.

Засоби індивідуального захисту

ПОПЕРЕДЖЕННЯ: Перш ніж розпочати використання виробу, уважно прочитайте наведені нижче попередження.

- Під час роботи обов'язково користуйтеся відповідними засобами індивідуального захисту. Засоби індивідуального захисту не можуть повністю ліквідувати небезпеку травм, але в разі нещасного випадку вони знизять ступінь серйозності травми. Зверніться до сервісного дилера по допомогу у виборі правильних засобів захисту.
- Під час експлуатації виробу користуйтеся затвердженими засобами захисту очей.
- Не використовуйте вільний, важкий або не призначений для роботи одяг. Одяг не має обмежувати рухи.
- Використовуйте затверджені захисні рукавички, які дають змогу міцно тримати інструмент і запобігають подразненню шкіри.
- Використовуйте затверджений захисний шолом.
- Під час експлуатації виробу завжди користуйтеся затвердженими засобами захисту органів слуху. Довготривалий вплив шуму може призвести до втрати слуху.
- Виріб призводить до створення пилу й вихлопів, що містять небезпечні хімічні речовини. Користуйтеся затвердженими засобами захисту органів дихання.
- Використовуйте черевики зі сталевими носками й неслизькою підошвою.
- Переконайтеся, що поряд є набір засобів для надання першої медичної допомоги.
- Під час використання виробу можуть виникати іскри. Переконайтеся, що поряд є вогнегасник.

Work area safety

ПОПЕРЕДЖЕННЯ:

Secure the work area to prevent injury and damage. Use safety measures such as railings, barriers, or markers to define safe zones and protect personnel and objects, especially near edges where the product or other items may fall.

- During operation, keep bystanders away from the area shown in the illustration below. The operator must be very careful in this area during operation.

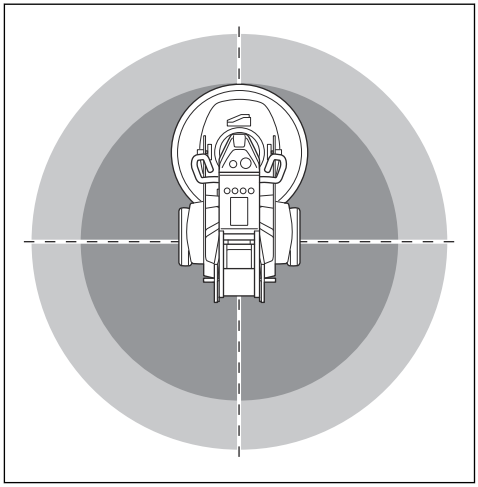

- Make sure that only approved persons are in the work area.
- Do not use the product in fog, rain, strong winds, cold weather, risk of lightning or other bad weather conditions. To use the product in bad weather or in wet locations can have a negative effect on your alertness. Bad weather can cause dangerous work conditions.
- Look out for persons, objects and situations that can prevent safe operation of the product. Take necessary measures.
- The product can be operated by a remote control for long distances. Do not operate the product unless you have clear view of the product and its risk area. Cordon off the work area to prevent injury to bystanders.
- Keep the work area sufficiently illuminated.
- Do not use the product in areas where fire or explosions can occur.

Електробезпека

ПОПЕРЕДЖЕННЯ: Під час використання електроприладів завжди є загроза ураження струмом. Заборонено

використовувати виріб за поганих погодних умов. Уникайте контакту із громовідводами та металевими предметами. Із метою запобігання травм слід завжди використовувати виріб відповідно до рекомендацій, зазначених у цьому посібнику користувача.

ПОПЕРЕДЖЕННЯ: Використовуйте джерела живлення тільки з ПЗВ (пристроєм захисного відключення). ПЗВ зменшує небезпеку ураження електричним струмом.

ПОПЕРЕДЖЕННЯ: Висока напруга. У силовому агрегаті є незахищені частини. Перш ніж відкривати дверцята шафи електрокерування, завжди від'єднуйте вилку від мережі та чекайте 15 хвилин.

УВАГА: Щоб забезпечити безперебійну роботу двигуна, електроживлення від виробу або генератора має бути достатнім і постійним. Невідповідна напруга призводить до підвищення споживання електроенергії та температури двигуна, доки не активується ланцюг аварійного захисту. Характеристики шнура живлення мають відповідати державним і місцевим нормам. Характеристики електричної розетки мають відповідати силі струму розетки та подовжувача виробу.

Якщо мережа живлення має вищий опір системи, може статися короткочасне падіння напруги під час запуску виробу. Це може вплинути на роботу інших виробів, наприклад спричинивши мерехтіння світла.

УВАГА: Приєднайте подовжувач разом із шлангом промислового пилососа, щоб зменшити ризик потрапляння подовжувача під шліфувальну головку.

- Переконайтеся, що напруга живлення та запобіжники відповідають зазначеним на табличці з паспортними даними виробу.
- Завжди вимикайте виріб перед від'єднанням вилки живлення.
- Не використовуйте виріб, якщо шнур живлення або електрична вилка пошкоджені. Віддайте його в сертифікований сервісний центр для ремонту. Пошкодження шнура живлення може стати причиною тяжких травм і смерті.
- Використовуйте шнур живлення правильно. Не тягніть за шнур живлення для переміщення або від'єднання виробу. Щоб витягнути шнур живлення з розетки, тягніть за штепсельну вилку. У жодному разі не тягніть за шнур живлення.
- Заборонено експлуатувати виріб у вологому середовищі, коли існує ризик потрапляння вологи на електричне обладнання. Обладнання може бути пошкоджено, а виріб може стати електропровідним і зумовити травмування.
- Не допускайте попадання у виріб вологи, окрім води, що подається системою водопостачання. Бережіть виріб від дощу. Вода, яка потрапляє у виріб, збільшує ризик ураження електричним струмом.
- Завжди від'єднуйте шнур живлення, коли підключаєте або від'єднуєте з'єднання кабелю двигуна та відсіку електрокерування.
- Не спрямовуйте розпилювальну насадку виробу на електричні кабелі або електричні деталі.

Подовжувачі

- Використовуйте лише схвалені подовжувачі достатньої довжини.
- Номінальні характеристики подовжувачів мають бути таким ж або вищими, ніж зазначено на паспортній табличці виробу.
- Використовуйте подовжувальні шнури із заземленням.
- Під час експлуатування виробу надворі використовуйте подовжувач, придатний для застосування надворі. Це зменшить небезпеку ураження електричним струмом.
- Стежте, щоб розетка подовжувача не торкалася землі й була захищена від вологи.
- Тримайте подовжувач якомога далі від джерела тепла, мастила, гострих країв і рухомих деталей. Пошкоджений кабель збільшує ризик ураження електричним струмом.
- Переконайтеся, що подовжувач справний і не пошкоджений.
- Не використовуйте подовжувач, коли він згорнутий. Це може призвести до надмірного нагрівання подовжувача.
- Переконайтеся, що подовжувач не заважає користувачеві та виробу під час роботи.

Інструкції з організації контура заземлення виробу

ПОПЕРЕДЖЕННЯ: Неправильне під'єднання може призвести до ураження електричним струмом. Зверніться до кваліфікованого електрика, якщо ви не впевнені в правильності заземлення електричної розетки.

Заборонено вносити зміни в заводські технічні вилки електричного живлення. Якщо вилка або шнур живлення

пошкоджені або їх потрібно замінити. Для цього треба звернутися в центр обслуговування Husqvarna. Дотримуйтеся вимог місцевих норм і законів.

У разі виникнення запитань щодо інструкцій з організації заземлення виробу зверніться до кваліфікованого інженера-електрика.

Використовуйте лише заземлені зовнішні подовжувальні кабелі з вилками із заземленням і заземленими розетками, які відповідають параметрам вилки електричного живлення виробу.

Виріб оснащено заземленим кабелем живлення та вилкою. Треба під'єднувати виріб лише до заземленої розетки електричного живлення. Це зменшить небезпеку ураження електричним струмом.

Не використовуйте електричні адаптери в поєднанні з виробом.

Заходи безпеки під час роботи з акумуляторами

ПОПЕРЕДЖЕННЯ: Перш ніж розпочати використання виробу, уважно прочитайте наведені нижче попередження.

- Використовуйте у виробі лише рекомендовані нами акумулятори .
- У цьому пристрої слід використовувати тільки оригінальні акумулятори. Якщо для заміни використовувати акумулятор неправильного типу, існує небезпека вибуху. Щоб дізнатися більше, зверніться до свого дилера.
- Використовуйте акумулятори лише для живлення відповідних виробів Husqvarna. Щоб уникнути травмування, заборонено використовувати акумулятор як джерело живлення для інших приладів.
- Небезпека враження електричним струмом. Заборонено під'єднувати клеми акумулятора до ключів, гвинтів або інших металевих предметів. Це може призвести до короткого замикання в акумуляторі.
- У разі витікання рідини з акумулятора стежте, щоб вона не потрапила на тіло чи в очі. Якщо рідина потрапила на шкіру, промийте вражену ділянку великою кількістю води й зверніться по медичну допомогу.
- Не використовуйте елементи живлення без можливості перезаряджання.
- Не змінюйте конструкцію акумулятора.
- Заборонено вставляти предмети у вентиляційні отвори акумулятора.
- Тримайте акумулятор подалі від прямих сонячних променів, джерел тепла й відкритого вогню. Акумулятор може вибухнути, що може призвести до термічних чи хімічних опіків.
- Бережіть акумулятор від дощу та вологи.
- Захищайте акумулятор від впливу мікрохвиль чи високого тиску.
- Заборонено розбирати чи ламати акумулятор.
- Не використовуйте акумулятор за межами зазначених температурних інтервалів. Див. *Технічні дані на сторінці 178*.
- Заборонено мити акумулятор водою. Див. *Чищення акумулятора й зарядного пристрою на сторінці 161*.
- Не використовуйте акумулятор, якщо він пошкоджений або не працює належним чином.
- Зберігайте акумулятори подалі від металевих предметів на кшталт цвяхів, гвинтів чи ювелірних виробів.
- Тримайте акумулятор подалі від дітей.

Запобіжне обладнання на виробі

ПОПЕРЕДЖЕННЯ: Перш ніж розпочати використання виробу, уважно прочитайте наведені нижче попередження.

- Не використовуйте виріб із запобіжними пристроями, які пошкоджені або не працюють належним чином.
- Регулярно перевіряйте захисні пристрої. Якщо запобіжні пристрої пошкоджені або не працюють належним чином, зверніться до дилера з обслуговування Husqvarna.
- Не вносьте зміни до захисних пристроїв.

Кнопка аварійного зупинення машини

Кнопка аварійного зупинення використовується для швидкого зупинення двигуна. Кнопка аварійного зупинення зупиняє інструмент. Інформацію про розташування кнопки аварійного зупинення на виробі див. в розділі *Огляд панелі керування на сторінці 124*.

Перевірка роботи кнопки аварійного зупинення на панелі керування

1. Поверніть кнопку аварійного зупинення (A) на панелі керування за годинниковою стрілкою, щоб переконатися, що вона не задіяна.

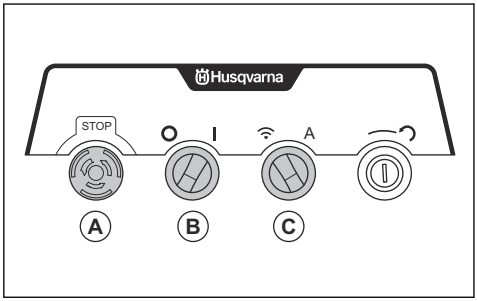

2. Поверніть головний перемикач увімкнення / вимкнення (B) на панелі керування в положення «1». Загориться індикатор стану.
3. Поверніть перемикач дистанційного керування / автоматичного режиму (C) у положення дистанційного керування.
4. Натисніть кнопку ввімкнення / вимкнення на пульті дистанційного керування. Коли екран увімкнено, це означає, що пульт дистанційного керування також увімкнено.

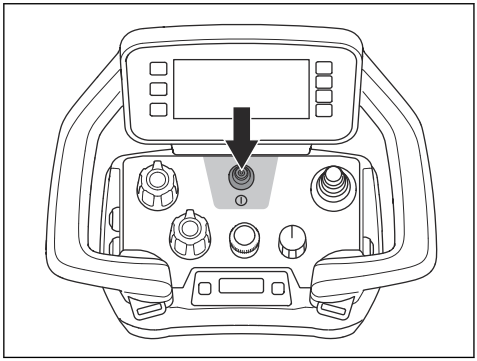

5. Запустіть шліфувальну головку безпечним способом за допомогою перемикача режимів зупинення / транспортування / шліфування.
6. Натисніть кнопку аварійного зупинення на панелі керування.
7. Переконайтеся, що двигун зупинено, а зелений світлодіодний індикатор згас.
8. Поверніть кнопку аварійного зупинення на панелі керування за годинниковою стрілкою, щоб вимкнути її.

Кнопка зупинення машини на пульті дистанційного керування

Кнопка зупинення інструмента використовується для його швидкого зупинення.

Перевірка роботи кнопки зупинення машини на пульті дистанційного керування

1. Поверніть кнопку аварійного зупинення на панелі керування за годинниковою стрілкою, щоб переконатися, що вона не задіяна.

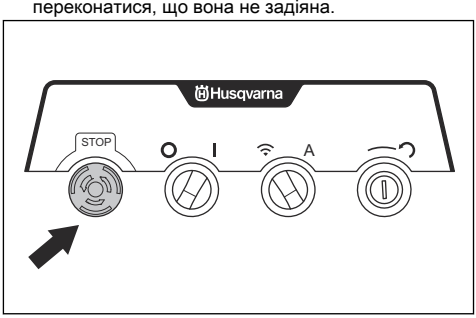

2. Поверніть кнопку зупинення інструмента на пульті дистанційного керування за годинниковою стрілкою, щоб переконатися, що її вимкнено.

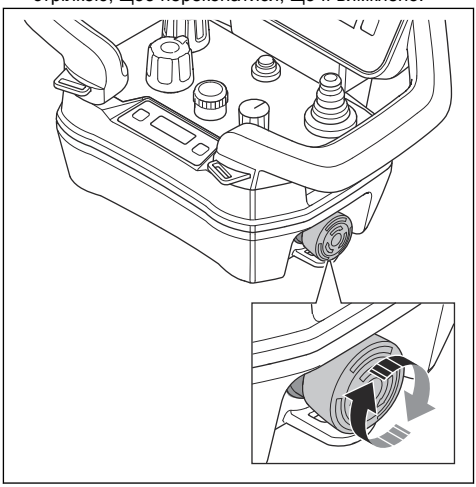

3. Поверніть головний перемикач увімкнення / вимкнення (A) на панелі керування в положення «1». Індикатор стану загориться бірюзовим кольором.

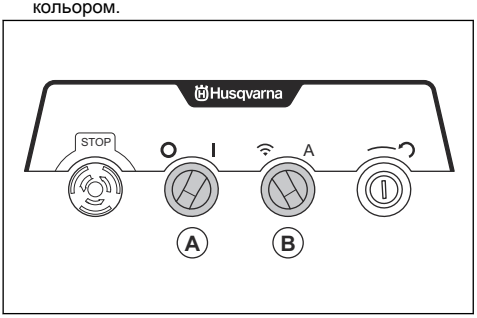

4. Поверніть перемикач дистанційного керування / автоматичного режиму (B) у положення дистанційного керування.
5. Натисніть кнопку ввімкнення / вимкнення на пульті дистанційного керування. Коли екран увімкнено, це означає, що пульт дистанційного керування також увімкнено.

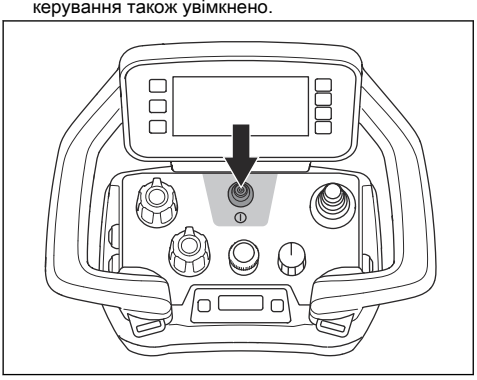

6. Запустіть шліфувальну головку безпечним способом за допомогою перемикача режимів зупинення / транспортування / шліфування.
7. Натисніть кнопку зупинення на пульті дистанційного керування.
8. Упевніться, що двигун зупиняється.
9. Поверніть кнопку зупинення машини на пульті дистанційного керування за годинниковою стрілкою для вимкнення.

Стопорні штифти коліс

Стопорні штифти використовуються для фіксації з’єднання коліс із двигуном, коли для керування виробом використовується пульт дистанційного керування.

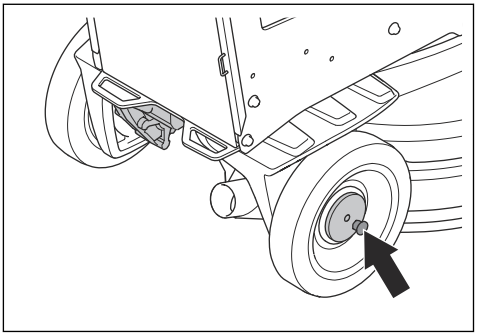

Перевірка стопорних штифтів коліс

1. Переконайтеся, що стопорні штифти не ввійшли в зачеплення.
2. Посуньте виріб трохи вперед, щоб відчути спротив.
3. Повертайте стопорні штифти (A), доки зуб стопорного штифта не ввійде у виріз. Зробіть це для лівого та правого коліс.

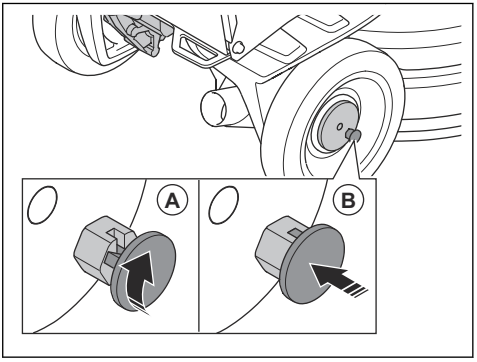

4. Запустіть виріб. Стопорні штифти переходять у положення фіксації (B) і забезпечують фіксацію з’єднання з двигунами коліс.
5. Посуньте виріб трохи вперед, щоб відчути спротив. Якщо стопорні штифти ввійшли в зачеплення належним чином, спротив буде більшим, ніж коли вони не ввійшли в зачеплення.

Зверніть увагу: У разі використання пульта дистанційного керування, якщо стопорні штифти не ввійшли в зачеплення належним чином, на дисплеї пульта дистанційного керування з’явиться повідомлення про помилку.

6. Для виходу стопорних штифтів із зачеплення витягніть їх і поверніть за годинниковою стрілкою чи проти годинникової стрілки.

Лідар

Лідар (LIDAR) – це система, у якій для сканування ділянки використовуються лазерний промінь і дзеркала. Лідар виявляє стіни в усіх напрямках у радіусі 40 метрів навколо виробу. Якщо площа ділянки велика і в межах 40 м немає стін, тимчасово розмістіть навколо цієї ділянки предмети. Висота предметів має бути щонайменше 1,4 м. Розташування предметів залежить від відстані до виробу, але між ними має бути 5–10 м. Якщо відстань між такими предметами надто велика або вони рухаються, виріб може збитися з маршруту. У такому разі на сенсорному екрані з'явиться повідомлення.

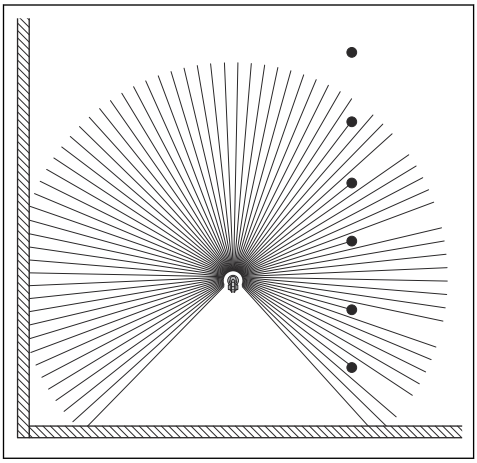

Лідар запускається автоматично разом із виробом.

Лідар – це функція безпеки, яка запобігає з'їзду виробу з краю, наприклад зі сходів, або підняттю шліфувальної головки над поверхнею в автоматичному режимі.

Стан лідара відображається на дисплеї на його передній панелі. Якщо лідар працює неправильно, на сенсорному екрані з'являється повідомлення і виріб зупиняється. Якщо колір на дисплеї LIDAR не зелений, виріб працює неправильно. Очистьте лідар, див. розділ *Очищення лідара на сторінці 158*.

УВАГА: Якщо поблизу виробу знаходиться предмет або людина, виріб не буде працювати в автоматичному режимі.

УВАГА: У дистанційному режимі лідар не зупинятиме інструмент. Це дає змогу оператору перемістити виріб подалі від перешкоди, коли він зупиняється функцією безпеки.

Бампер

Датчик бампера – це функція безпеки, яка зупиняє виріб в автоматичному режимі в разі контакту з навколишніми предметами або перешкодами. Контролер усередині електричної шафи перевіряє список чутливих до тиску бамперів. Світлодіодні індикатори на контролері відображають стан бампера та зв'язок між бампером і контролером.

Стан датчика бампера	Червоний світлодіодний індикатор	Жовтий світлодіодний індикатор	Зелений світлодіодний індикатор (2x)
Правильно підключено; стан неактивований			підсвічений
Активований (стиснутий)	підсвічений		
Перемикання смуги перервано	підсвічений	підсвічений	

УВАГА: У дистанційному режимі бампер не зупиняє інструмент. Це дає змогу оператору перемістити виріб подалі від перешкоди, коли він зупиняється функцією безпеки.

Датчик ударної шини

Датчик ударної шини зупиняє виріб в автоматичному режимі, коли ударна шина знаходиться в задньому положенні.

Датчик ударної шини зупиняє виріб, коли ударна шина знаходиться в задньому положенні. Ударна шина може знаходитися в задньому положенні, коли шланг промислового пилососа або шнур живлення виводять ударну шину з її фіксованого вертикального положення або якщо ваги знаходяться в задньому положенні.

УВАГА: У дистанційному режимі датчик ударної шини не зупиняє інструмент.

Правила техніки безпеки під час обслуговування

ПОПЕРЕДЖЕННЯ: Перш ніж розпочати використання виробу, уважно прочитайте наведені нижче попередження. Збережіть усі

попереджувальні примітки й інструкції для використання в майбутньому.

- Стежте за тим, щоб усі компоненти були справні, а всі кріплення – правильно затягнуті.
- Не використовуйте виріб, який пошкоджений або не працює належним чином. Проводьте перевірки безпеки, технічне й інше обслуговування, як описано в цьому посібнику. Будь-які інші види обслуговування проводяться авторизованим дилером з обслуговування.
- При заміні алмазних інструментів зупиніть виріб і від'єднайте вилку живлення від мережі. Установіть перемикач увімкнення / вимкнення в положення «0».
- Вимкніть мотор і від'єднайте штепсель від розетки, перш ніж виконувати перевірку та / або технічне обслуговування.
- Проводьте технічне обслуговування, щоб переконатися в тому, що виріб працює належним чином. Дивіться розділ *Графік технічного обслуговування на сторінці 156*.

Експлуатація

Вступ

ПОПЕРЕДЖЕННЯ: Перед експлуатацією виробу обов'язково прочитайте й усвідомте зміст розділу про заходи безпеки.

Виймання виробу з упаковки

ПОПЕРЕДЖЕННЯ: Обережно та в безпечний спосіб перемістіть виріб із піддона. Продукт важкий і може спричинити тяжкі травми, якщо впаде.

- Переконайтеся в наявності всіх елементів, зазначених в огляді виробу. Дивіться розділ *Огляд виробу, права сторона на сторінці 122*. Якщо будь-який елемент відсутній або пошкоджений, перш ніж перемістити виріб із піддона, зверніться до місцевого дилера Husqvarna.
- Зніміть усі пакувальні ремені та клини під колеса.
- Переконайтеся, що навколо немає перешкод і є достатньо місця для переміщення виробу.
- Переконайтеся, що немає ризику вашого падіння або падіння виробу.
- Щоб перемістити виріб із піддона, використовуйте підіймальне обладнання або пандуси. Виріб важкий. Під час переміщення виробу дотримуйтеся правил техніки безпеки. Дивіться розділ *Піднімання виробу на сторінці 176*.

Регулювання рукоятки та модуля лідара перед використанням

Перед першим використанням виробу важливо перевірити та відрегулювати рукоятку та модуль лідара для забезпечення належного функціонування та захисту обладнання.

1. Відрегулюйте рукоятку. Встановіть рукоятку відповідно до рисунка нижче.

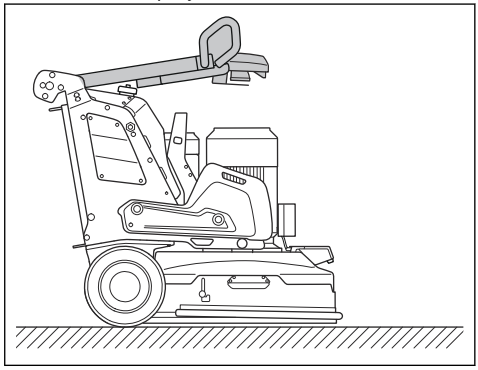

ПОПЕРЕДЖЕННЯ: Для захисту електроніки важливо, щоб рукоятка була розташована в правильному положенні, коли машина нахилена назад у положення для технічного обслуговування.

ПОПЕРЕДЖЕННЯ: Неправильне положення рукоятки може призвести до того, що інструмент буде спиратися на не призначені для цього частини, що може спричинити пошкодження чутливих електронних компонентів.

2. Вирівнювання модуля лідара Для забезпечення точності даних від датчика лідара модуль необхідно вирівняти наступним чином:
   a) Перевірте рівень бульбашки на модулі.
   b) Вирівняйте модуль таким чином, щоб бульбашка опинилася в центрі рівня.
   c) Переконайтеся, що сам датчик лідара також вирівняний по горизонталі.

Зверніть увагу: Точне вирівнювання датчика має вирішальне значення для надійності вимірювань.

Дії перед початком роботи з виробом

1. Уважно прочитайте посібник користувача й переконайтеся, що зрозуміли всі вказівки.
2. Надягніть необхідні засоби індивідуального захисту. Див. *Засоби індивідуального захисту на сторінці 130*.
3. Переконайтеся, що в робочій зоні перебувають лише особи, які мають дозвіл.
4. Здійснюйте щоденний технічний огляд. Див. *Графік технічного обслуговування на сторінці 156*.
5. Переконайтеся, що виріб зібраний правильно й не пошкоджений.
6. Помістіть виріб у робочу зону. Переконайтеся в безпечності та правильності транспортування виробу до робочої зони та в робочу зону. Див. *Транспортування на сторінці 173*.
7. Переконайтеся, що на інструментальних пластинах установлені алмазні інструменти й що вони щільно закріплені.
8. Під'єднайте промисловий пилосос до виробу. Див. *Приєднання промислового пилососа на сторінці 139*.
9. Відрегулюйте ручку та рукоятку до відповідної робочої висоти. Див. *Регулювання ручки та рукоятки на сторінці 141*.
10. Перш ніж підключати виріб до електромережі, упевніться, що кабелі двигунів під'єднано до відсіку електрокерування. Див. *Технічні дані на сторінці 178*.
11. Під'єднайте виріб до джерела живлення. Див. *Під'єднання виробу до джерела живлення на сторінці 142*.
12. Поверніть кнопку аварійного зупинення на панелі керування за годинниковою стрілкою, щоб переконатися, що вона не задіяна.
13. Переконайтеся, що ви знаєте напрямок обертання шліфувальної головки та шліфувальних дисків, коли використовуєте алмазні інструменти із конкретним напрямком руху, наприклад T-Rex.
14. Перед використанням інструмента в автоматичному режимі приберіть опорне колесо. Див. *Допоміжне колесо на сторінці 175*.

Прикріплення та зняття ударної шини

Виріб має ударну шину, яка використовується для нахилу виробу назад. Також ударна шина використовується для підвішування шланга промислового пилососа та шнура живлення.

ПОПЕРЕДЖЕННЯ: Будьте обережні під час пересування ударної шини. Рухомі частини можуть призвести до травмування.

1. Витягніть ударну шину з виробу.

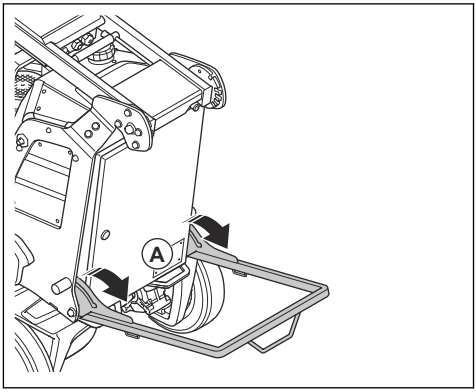

2. Опустіть ударну шину (A).
3. Складіть ударну шину у зворотній послідовності.

Алмазні інструменти

Існує багато різних видів і конфігурацій алмазних інструментів для цього виробу. Алмазні інструменти на металевій зв'язці використовуються для видалення матеріалу, а алмазні інструменти на полімерній зв'язці – для полірування поверхонь. Обирайте правильний алмазний інструмент для відповідної поверхні. Щоб обрати відповідний інструмент, зверніться до дилера Husqvarna або перейдіть на вебсайт www.husqvarnacp.com.

Повний набір і половина набору алмазних інструментів

Конфігурація сегментів алмазного інструменту впливає на кінцеву якість поверхні. Конфігурація також впливає на швидкість роботи виробу.

- Повний набір алмазних інструментів: Ця конфігурація застосовується для рівної поверхні підлоги.

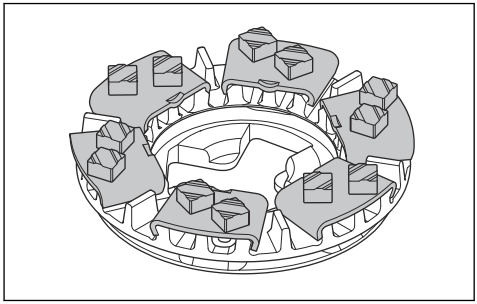

- Половина набору алмазних інструментів: Ця конфігурація застосовується, коли немає необхідності у рівній поверхні підлоги.

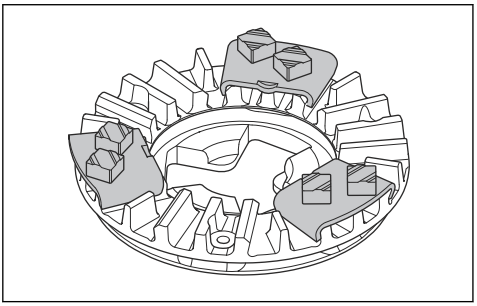

Заміна алмазних інструментів

ПОПЕРЕДЖЕННЯ: Використовуйте захисні рукавиці. Алмазні інструменти можуть сильно нагріватися, і ви можете поранити руку при підніманні гнучкої кришки.

ПОПЕРЕДЖЕННЯ: Під час заміни алмазних інструментів використовуйте затверджені засоби захисту органів дихання. Пил під шліфувальною головкою небезпечний для вашого здоров'я.

ПОПЕРЕДЖЕННЯ: Під час заміни алмазних інструментів використовуйте промисловий пилосос. Промисловий пилосос зменшить кількість пилу, який може спричинити проблеми зі здоров'ям.

ПОПЕРЕДЖЕННЯ: Не здійснюйте налаштування навантажувальних елементів, коли виріб нахилений або знаходиться в положенні для технічного обслуговування.

УВАГА: Усі шліфувальні диски завжди повинні мати однакову кількість алмазів того самого типу. Висота алмазів має бути однаковою на всіх шліфувальних дисках.

УВАГА: Використовуйте лише схвалені Husqvarna аксесуари та запасні частини.

1. Зупиніть виріб. Див. *Зупинення виробу на сторінці 155*.
2. Натисніть кнопку аварійного зупинення на панелі керування.
3. Встановіть ручку в положення для технічного обслуговування. Див. *Положення ручки на сторінці 141*.
4. Якщо встановлено навантажувальні елементи, відрегулюйте їх, перемістивши в заднє положення. Див. *Навантажувальні елементи на сторінці 143*.
5. Підніміть і поверніть гнучку кришку.

Зверніть увагу: При підніманні кришки, ви отримуєте легший доступ до алмазних інструментів.

6. Зафіксуйте кришку транспортним фіксатором гнучкої кришки.
7. Встановіть ударну шину. Див. *Прикріплення та зняття ударної шини на сторінці 137*.

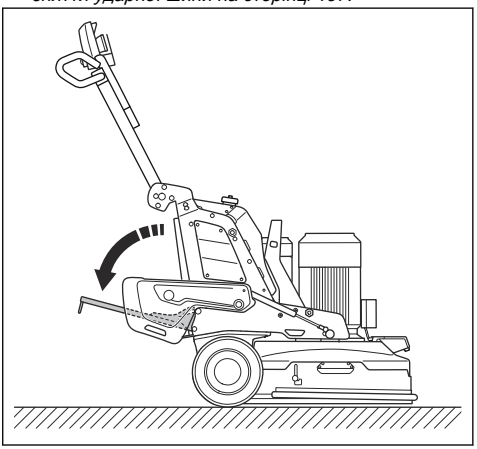

8. Перевірте фіксатори гнучкої кришки. Перш ніж нахиляти виріб, замініть пошкоджені або відсутні фіксатори.
9. Утримуючи рукоятку та тримаючи одну ногу на ударній шині, нахиліть виріб назад. Нахиляйте виріб, доки рукоятка не опиниться на підлозі.

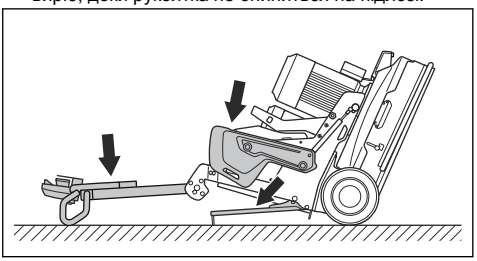

ПОПЕРЕДЖЕННЯ: Перш ніж замінювати алмазні інструменти, переконайтеся, що виріб перебуває в стабільному положенні.

10. З'єднайте центральні виступи й поверніть проти годинникової стрілки (A), щоб від'єднати інструментальну пластину від шліфувального диска (B).

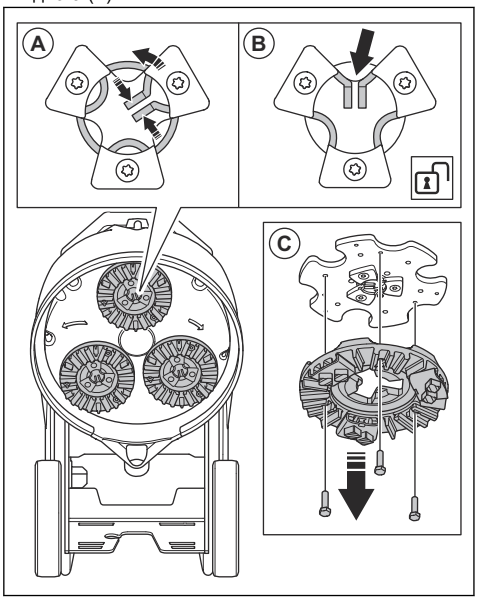

11. Потягніть інструментальну пластину (C), щоб зняти її зі шліфувального диска.
12. За допомогою молотка зніміть алмазні інструменти з інструментальної пластини.

13. Легким ударом молотка закріпіть нові алмазні інструменти на інструментальній пластині.

14. Прикріпіть інструментальну пластину прямо (D) до шліфувального диска.

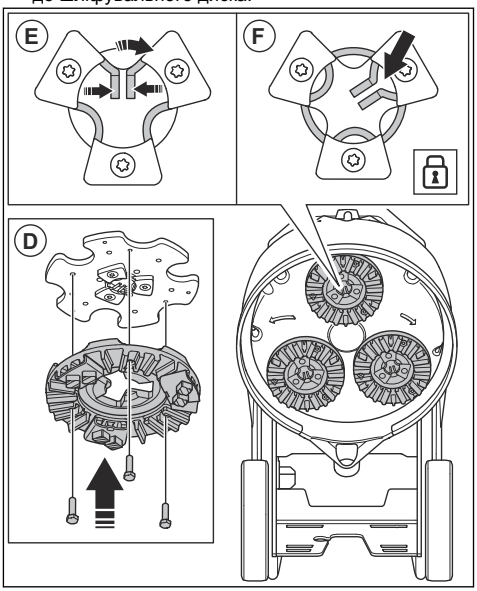

15. З'єднайте центральні виступи та поверніть за годинниковою стрілкою (E), щоб зафіксувати інструментальну пластину на шліфувальному диску (F).
16. Обережно підніміть виріб у робоче положення. Для підтримки використовуйте рукоятку та ударну шину.
17. Від'єднайте ударну шину.

Приєднання промислового пилососа

ПОПЕРЕДЖЕННЯ: Не використовуйте промисловий пилосос, якщо його шланг пошкоджено. Це підвищує ризик вдихання небезпечного для здоров'я пилу. Негайно замініть пошкоджений шланг.

1. Огляньте шланг промислового пилососа на наявність пошкоджень.
2. Переконайтеся в тому, що фільтри промислового пилососа чисті й неушкоджені.
3. Зупиніть виріб. Див. *Зупинення виробу на сторінці 155*.
4. Під'єднайте шланг промислового пилососа до виробу.
5. Встановіть ударну шину. Див. *Прикріплення та зняття ударної шини на сторінці 137*.
6. Повісьте шланг промислового пилососа на підвісний пристрій на ударній шині, щоб запобігти натягу шланга.

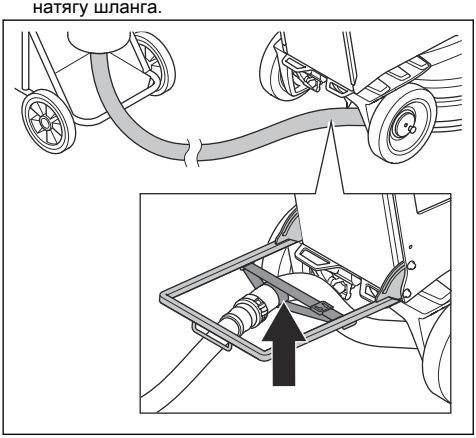

7. Від'єднайте ударну шину.

Увімкнення та вимкнення промислового пилососа

1. Під'єднайте промисловий пилосос до виробу. Див. *Приєднання промислового пилососа на сторінці 139*.
2. Для ввімкнення промислового пилососа натисніть кнопку (A). Символ промислового пилососа відображається на вкладці робочого режиму. Див. *Символи на вкладці робочого режиму на ЛМІ пульта дистанційного керування на сторінці 128*.

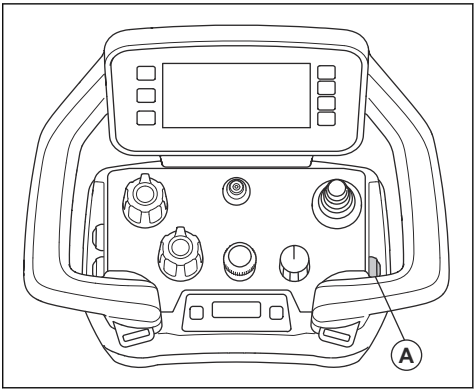

3. Для вимкнення промислового пилососа натисніть кнопку (A) ще раз.

Увімкнення й вимкнення функції коливання

Функція коливання використовується для мінімізації ризику появи ліній на готовій підлозі. Функцію коливання можна використовувати тільки в дистанційному режимі.

1. Для ввімкнення функції коливання натисніть кнопку (A). Символ функції коливання відображається на вкладці робочого режиму. Див. *Символи на вкладці робочого режиму на ЛМІ пульта дистанційного керування на сторінці 128*.

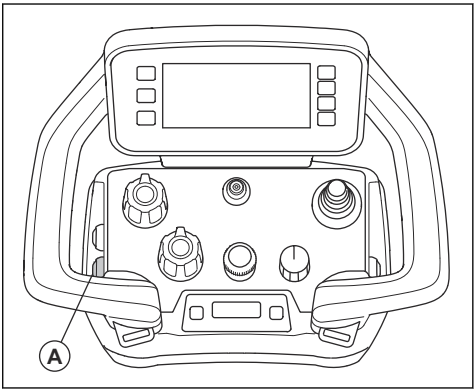

2. Для вимкнення функції коливання натисніть кнопку (A) ще раз.

Система охолодження розпиленням

Система охолодження розпиленням забезпечує охолодження шліфувальних дисків і поліпшує

роботу виробу. Система охолодження розпиленням використовує воду з резервуара для води. Сопло системи охолодження розпиленням забезпечує подачу води на охолоджувану поверхню.

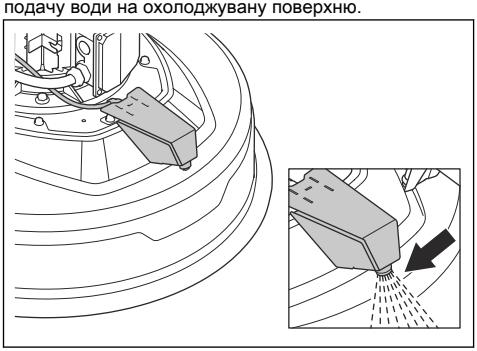

УВАГА: Щоб заповнити резервуар для води, використовуйте відповідне обладнання. Не допускайте виливання води з резервуара для води.

Систему охолодження розпиленням можна налаштувати за допомогою кнопки на пульті дистанційного керування. Функція розпилення вимикається через 60 секунд після припинення шліфування.

Увімкнення й вимкнення функції розпилення

УВАГА: За жодних умов не спрямовуйте розпилювальну насадку виробу на електричні компоненти.

1. Натисніть кнопку (A) на пульті дистанційного керування, щоб запустити функцію розпилення. Символ функції розпилення відображається на вкладці робочого режиму. Див. *Символи на вкладці робочого режиму на ЛМІ пульта дистанційного керування на сторінці 128*.

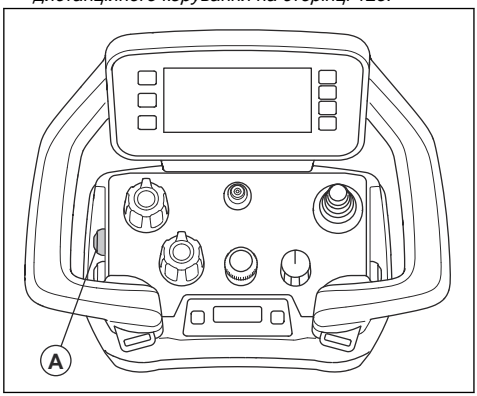

2. Для вимкнення функції розпилення натисніть кнопку (A) ще раз.
3. Перевірка роботи функції охолодження розпиленням. Натисніть і утримуйте кнопку охолодження розпиленням протягом 3 секунд, коли інструмент не рухається. Насос охолодження розпиленням запуститься і буде працювати, поки кнопка натиснута.

Положення ручки

Про налаштування положення ручки див. у розділі *Регулювання ручки та рукоятки на сторінці 141*.

- Положення ручки для роботи та транспортування:

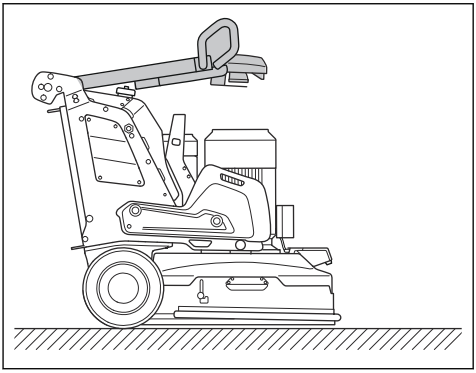

- Положення ручки для обслуговування:

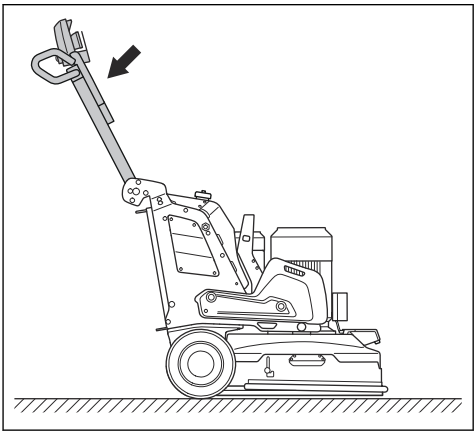

Регулювання ручки та рукоятки

ПОПЕРЕДЖЕННЯ: Будьте обережними під час регулювання ручки та рукоятки. Упевніться, що ручка і рукоятка зафіксовані. Рухомі частини можуть призвести до травмування.

1. Потягніть важіль блокування (A) на ручці в напрямку панелі керування та утримуйте його в цьому положенні.

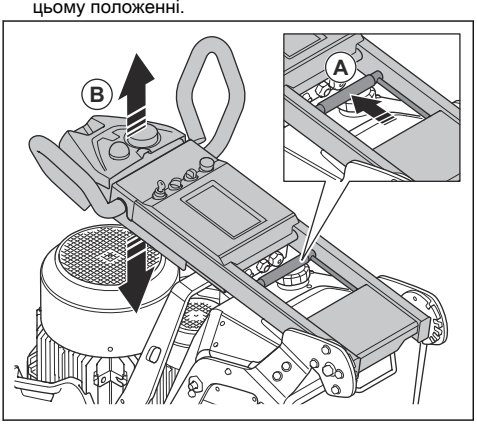

2. Відрегулюйте ручку (B) до відповідної робочої висоти.
3. Відпустіть важіль блокування на ручці, щоб зафіксувати її положення.
4. Ослабте 2 гвинти на кожній рукоятці.

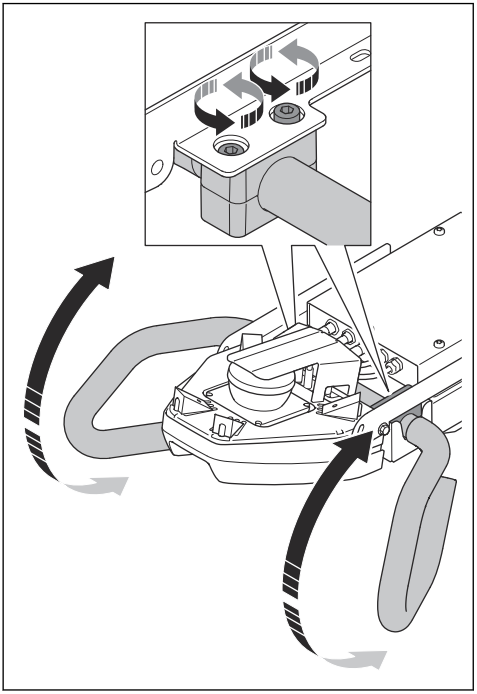

5. Відрегулюйте рукоятку (D) до відповідної робочої висоти.
6. Переконайтеся, що рукоятка не перекриває промінь лідара.
7. Затягніть 2 гвинти (E) на кожній рукоятці, щоб зафіксувати її положення.

Під'єднання виробу до джерела живлення

1. Під'єднайте вилку живлення виробу до подовжувача.
2. Під'єднайте подовжувальний кабель до електричної розетки.
3. Встановіть ударну шину. Див. *Прикріплення та зняття ударної шини на сторінці 137*.
4. Повісьте шнур живлення на підвісний пристрій на ударній шині, щоб запобігти натягу шнура.

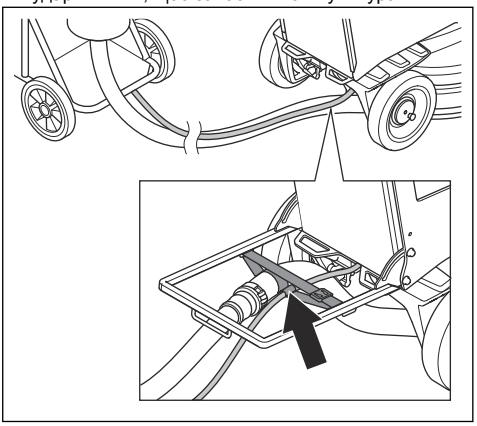

5. Від'єднайте ударну шину.

УВАГА: Коли виріб підключено до промислового пилососа, промисловий пилосос має бути під'єднаний до 3-фазного джерела живлення.

Швидкість і напрямок обертання

Цей виріб використовує Dual Drive technology. Dual Drive technology означає, що шліфувальна головка та шліфувальні диски приводяться в дію різними двигунами. Швидкість і напрямок обертання для шліфувальної головки та шліфувальних дисків можна встановлювати окремо. Незалежне встановлення швидкості та напрямку обертання для цих вузлів дає змогу розширити доступний асортимент типів поверхонь, на яких можна використовувати виріб. По додаткову інформацію зверніться до дилера компанії Husqvarna або завітайте на сайт www.husqvarnacp.com.

Швидкість роботи

Якщо виріб використовується на новому типі поверхні, спочатку встановіть швидкість на 600 об/хв.

Коли оператор знає тип поверхні, швидкість можна регулювати.

Напрямок обертання шліфувальної головки та шліфувальних дисків

Якщо дивитися на виріб зверху, напрямок обертання буде такий:

- «R»: за годинниковою стрілкою
- «L»: проти годинникової стрілки

Найкращий результат роботи досягається, коли шліфувальна головка та шліфувальні диски обертаються в одному напрямку.

Під час роботи виріб може тягнути в сторону. Напрям, у який може тягнути виріб, залежить від напрямку обертання. Виріб тягне вправо, коли напрямок обертання встановлено на «L». Виріб тягне вліво, коли напрямок обертання встановлено на «R».

Бокова тяга може допомогти керувати виробом, наприклад, біля стіни. Установіть такий напрямок обертання, щоб виріб тягнуло до стіни.

УВАГА: Керуйте виробом обережно. Переконайтеся, що виріб лише злегка торкається стіни. Виріб дуже важкий і може спричинити пошкодження.

Зміна швидкості й напрямку обертання двигунів

Регулярно змінюйте напрямок обертання, щоб подовжити термін служби та зберегти гостроту алмазних інструментів. У такому разі сегменти алмазного інструмента використовуються рівномірно, а контактна поверхня зберігається якомога більшою.

- Щоб установити швидкість і напрямок обертання шліфувальної головки, повертайте потенціометр (A).
- Щоб установити швидкість і напрямок обертання шліфувального диска, повертайте потенціометр (B).

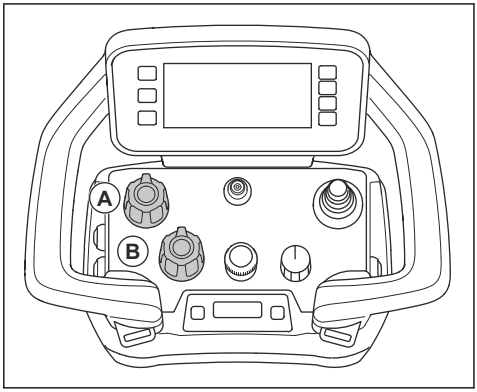

Навантажувальні елементи

Виріб оснащено 1 навантажувальним елементом із кожного боку. Якщо тиск шліфування зависокий для отримання оптимального результату, відрегулюйте навантажувальні елементи, щоб змінити тиск на шліфувальну головку. Навантажувальні елементи з обох боків виробу мають перебувати в однаковому положенні. Навантажувальні елементи мають 3 положення:

- Положення «1». Максимальний тиск на шліфувальну головку. Це положення збільшує продуктивність роботи. Це положення також використовується, коли ви встановлюєте виріб у положення для транспортування.

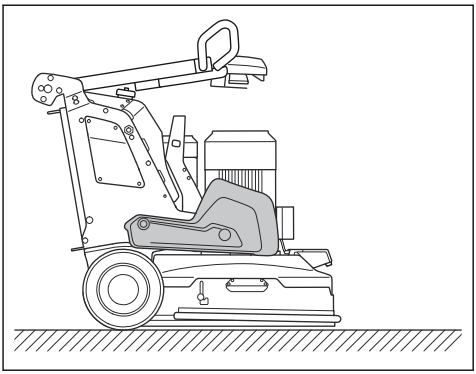

- Положення «2». Стандартний тиск на шліфувальну головку.

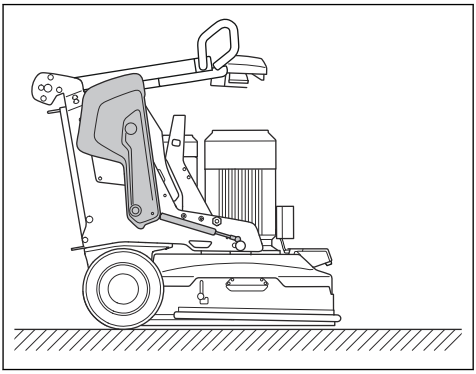

- Положення «3». Мінімальний тиск на шліфувальну головку. Це положення також використовується для нахилу виробу в положення для обслуговування. Це положення не

використовується для роботи в автоматичному режимі.

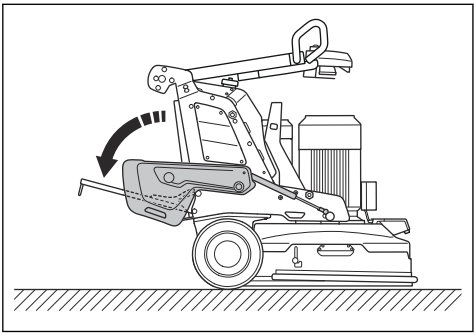

Регулювання навантажувальних елементів

ПОПЕРЕДЖЕННЯ: Будьте обережними під час регулювання навантажувальних елементів. Рухомі частини можуть призвести до травмування.

ПОПЕРЕДЖЕННЯ: Після встановлення навантажувальних елементів у потрібне положення завжди слідкуйте за тим, щоб фіксатор був відповідним чином заблокований.

1. Натисніть на фіксатор навантажувального елемента (A) і переведіть навантажувальний елемент у вибране положення (B) за допомогою ручки навантажувального елемента.

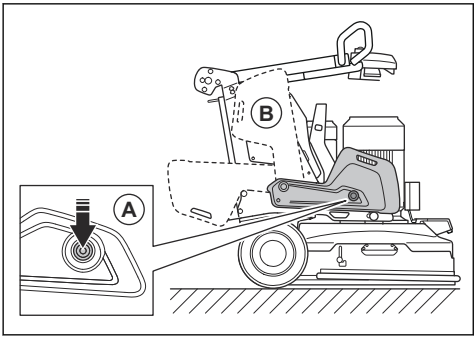

2. Відпустіть фіксатор навантажувального елемента, щоб зафіксувати навантажувальний елемент у вибраному положенні.

Сенсорний екран

Домашня сторінка сенсорного екрана

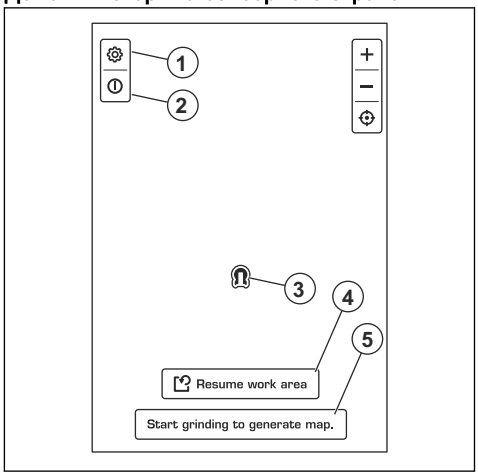

1. Значок налаштувань
2. Значок інформації
3. Значок виробу
4. Кнопка для відновлення робочої області
5. Кнопка для створення нової робочої області

Меню налаштувань

За допомогою меню налаштувань можна встановити одиниці виміру та мову на сенсорному екрані.

- Одиниці
  - Метричні
  - Британські
- Мова

Сторінка інформації сенсорного екрана

На сторінці інформації відображається короткий посібник і детальна інформація про ліцензію на виріб. Короткий посібник містить стислу інформацію про те, як підготувати виріб до експлуатації.
На інформаційній сторінці також є QR-код. Якщо ви відскануєте QR-код, відкриється інструкція з експлуатації.

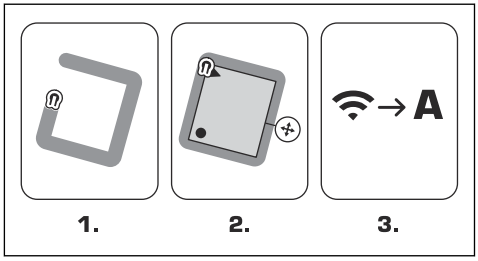

1. Інформація для встановлення меж робочої зони.
2. Інформація для налаштування параметрів робочої зони.
3. Інформація для переведення виробу в автоматичний режим.

Функція навігації

Функція навігації використовується для розміщення значка виробу в центрі карти.

Підготовка робочої зони

1. Запустіть виріб. Див. *Запуск виробу на сторінці 154*.
2. Виберіть опцію «Resume work area» (Відновити робочу зону) на сенсорному екрані.
3. За допомогою смужок (A) введіть значення висоти та ширини робочої зони.

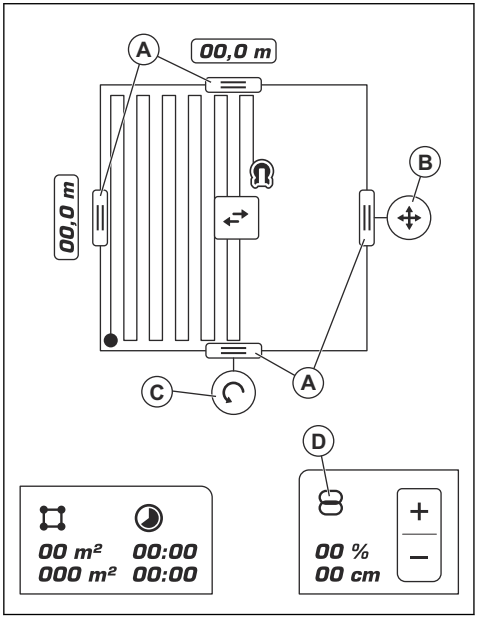

4. Переміщуйте робочу зону за допомогою кнопок (B) і (C).
5. Налаштуйте перекриття (D).
6. Встановіть значення швидкості на пульті дистанційного керування. Див. *Використання пульта дистанційного керування на сторінці 148*.

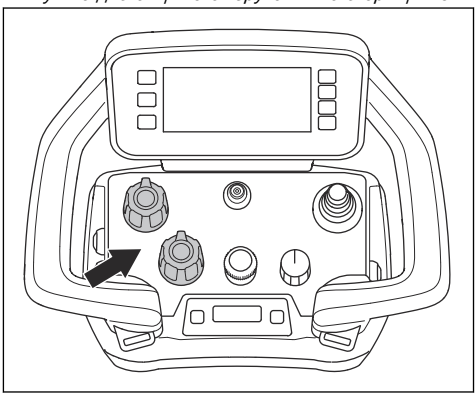

Дистанційне керування

Ви можете керувати виробом на відстані за допомогою пульта дистанційного керування. Загальний огляд кнопок пульту дистанційного керування див. у розділі *Огляд системи дистанційного керування на сторінці 125*.

Акумулятор пульта дистанційного керування

ПОПЕРЕДЖЕННЯ: Перед початком використання акумуляторної батареї пульта дистанційного керування та зарядного пристрою треба ознайомитися з інформацією, викладеною в *Символи у верхній панелі на пульті дистанційного керування ЛМІ на сторінці 127* і *Заходи безпеки під час роботи з акумуляторами на сторінці 132*.

Зверніть увагу: Перед першим використанням пульта дистанційного керування треба зарядити акумуляторну батарею пульта дистанційного керування.

Зверніть увагу: Якщо акумуляторна батарея не використовується протягом 5 днів, вона переходить у транспортний режим. Коли акумуляторні батареї перебувають у транспортному режимі, для їх виходу із цього режиму треба під'єднати батареї до зарядного пристрою.

Зверніть увагу: Установіть акумуляторну батарею в зарядний пристрій приблизно на 15 секунд для запуску акумулятора, якщо він перебуває в режимі сну.

Стан заряду акумуляторної батареї відображається спеціальним символом на дисплеї та на дисплеї інформаційного центру, див. *Символи у верхній панелі на пульті дистанційного керування ЛМІ на сторінці 127* і *Дисплей інформаційного центру на сторінці 154*. Якщо рівень заряду акумуляторної батареї пульта дистанційного керування занадто низький, використання пульта дистанційного керування неможливе.

Час роботи із повністю зарядженою акумуляторною батареєю пульта дистанційного керування становить близько 12 годин. Холодна погода може скоротити час роботи.

Акумуляторну батарею пульта дистанційного керування треба заряджати кожні 6 місяців для збереження її характеристик.

Зняття та встановлення акумуляторної батареї пульта дистанційного керування

1. Поверніть пульт дистанційного керування, щоб отримати доступ до тильного боку, де розташовано батарею.
2. Зніміть або встановіть акумуляторну батарею пульта дистанційного керування.

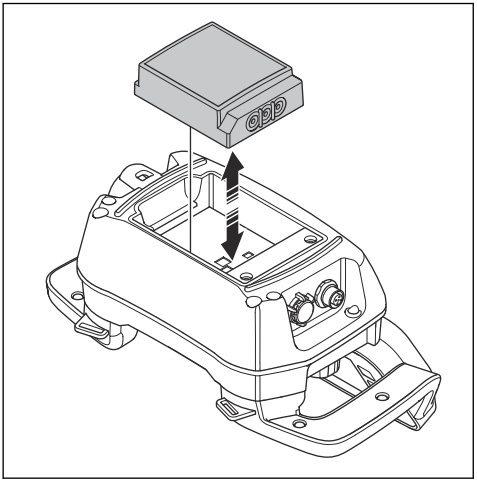

Система радіозв'язку

Для використання під'єднаного виробу слід виконати сполучення між пультом дистанційного керування та виробом. Див. *Сполучення пульта дистанційного керування з виробом на сторінці 146*.

За допомогою пульта дистанційного керування можна керувати лише під'єднаним виробом.

У разі заміни пульта дистанційного керування з комплекту постачання потрібно буде ще раз виконати сполучення між пультом дистанційного керування та виробом.

У разі потреби скористатися пультом дистанційного керування від однієї шліфувальної машини для керування іншою шліфувальною машиною необхідно буде виконати сполучення між цим пультом дистанційного керування та виробом.

Сполучення пульта дистанційного керування з виробом

1. Упевніться в тому, що в пульт дистанційного керування вставлено заряджений акумулятор.
2. Поверніть головний перемикач увімкнення / вимкнення (A) в положення «1» і утримуйте його в цьому положенні впродовж 12 секунд.

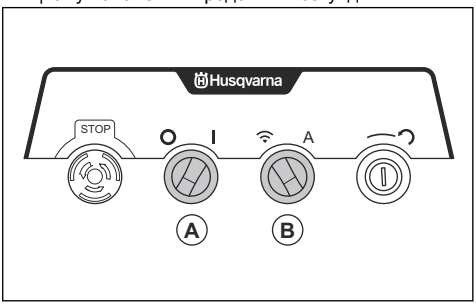

3. Встановіть перемикач дистанційного / автоматичного режиму (B) в режим дистанційного керування.
4. Запустіть пульт дистанційного керування. Див. *Увімкнення пульта дистанційного керування на сторінці 148*.
5. Коротко й одночасно натисніть кнопки (A) та (B) на дисплеї інформаційного центру.

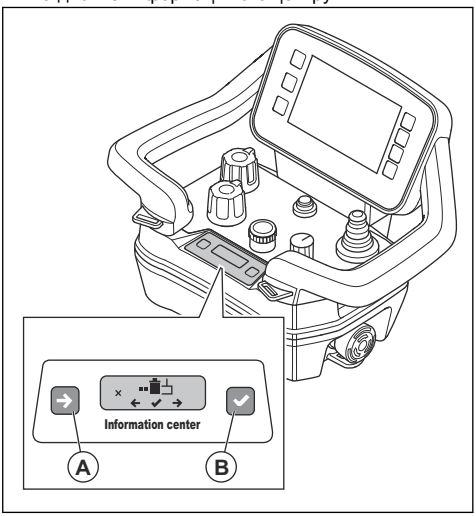

Зверніть увагу: Одночасне натискання кнопок (A) та (B) призводить до зміни режиму дисплея інформаційного центру.

6. Коротко натисніть кнопку (C). Вмикається опція «2» (D).

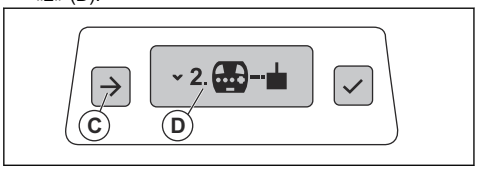

7. Коротко натисніть кнопку (E), щоб вибрати «2». На дисплеї інформаційного центру відображається символ (F).

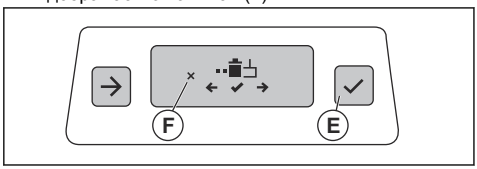

8. Одночасно натисніть та утримуйте кнопки (G) та (H) протягом 3 секунд.

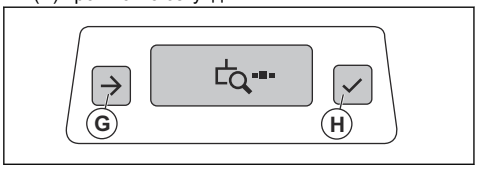

9. Коли індикатор стану почне блимати бірюзовим кольором, поверніть ключ скидання праворуч і утримуйте його протягом 12 секунд, щоб скинути панель керування.

10. Коли на дисплеї інформаційного центру з’явиться серійний номер, натисніть кнопку (I).

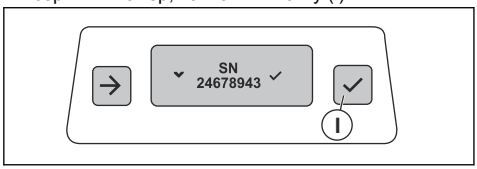

11. Переконайтеся, що символ підтвердження сполучення світиться протягом 2 секунд.

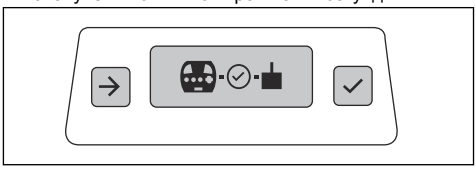

12. Коли на дисплеї інформаційного центру з’явиться символ увімкнення / вимкнення, перезапустіть пульт дистанційного керування. Див. *Remote settings (Налаштування пульта дистанційного керування) на сторінці 153*.

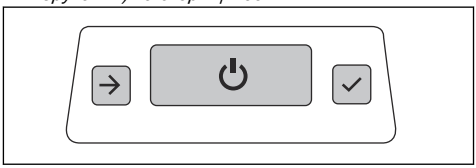

13. Поверніть ключ скидання праворуч і відпустіть його, щоб перезапустити панель керування.

Перевірка після сполучення

1. Запустіть пульт дистанційного керування. Див. *Увімкнення пульта дистанційного керування на сторінці 148*.
2. На панелі керування встановіть головний перемикач увімкнення / вимкнення в положення «1». Див. *Огляд панелі керування на сторінці 124*.
3. Подивіться на дисплей інформаційного центру. Якщо на ньому відображається символ радіо, то пульт дистанційного керування підключений до виробу. Див. *Дисплей інформаційного центру на сторінці 154*.

Під’єднання пульта дистанційного керування до виробу за допомогою кабелю шини CAN

У певних ситуаціях для користування виробом необхідно під’єднати кабель шини CAN. Додаткову інформацію можна отримати в сервісному центрі Husqvarna.

Виконайте сполучення пульта дистанційного керування та виробу, з’єднаних за допомогою кабелю шини CAN. Див. *Сполучення пульта дистанційного керування з виробом на сторінці 146*.

Передавання радіосигналу припиняється після під’єднання пульта дистанційного керування до кабелю шини CAN.

1. Уставте один кінець кабелю шини CAN у роз’єм пульта дистанційного керування.

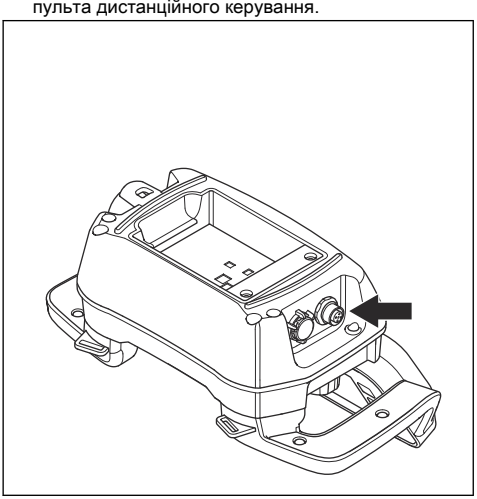

2. Уставте інший кінець кабелю шини CAN у роз’єм на дверцятах шафи електрокерування.

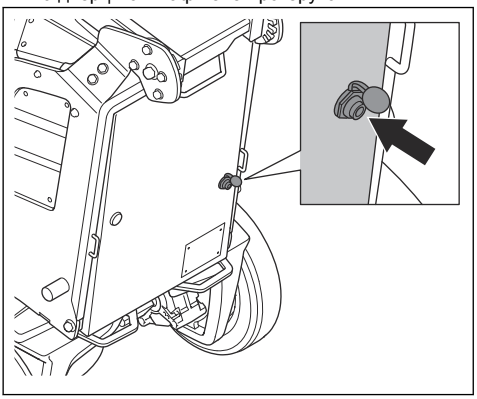

3. Затягніть гвинти роз’єму кабелю шини CAN уручну.

Увімкнення пульта дистанційного керування

1. Натисніть кнопку ввімкнення / вимкнення для ввімкнення дистанційного керування. Коли двигун вимкнено, на дисплеї відображається вид домашньої сторінки. Див. *Вид Home (Домашня сторінка), двигун вимкнено на сторінці 150*.

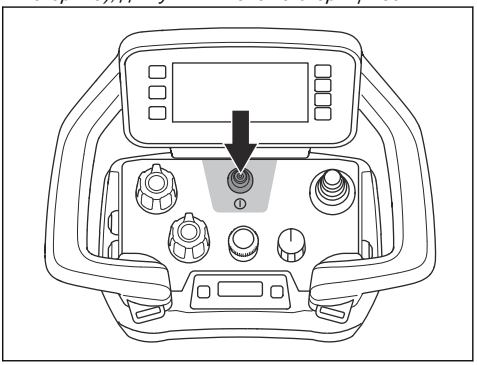

Використання пульта дистанційного керування

Керування виробом може здійснюватися за допомогою пульта дистанційного керування. Зв’язок між пультом дистанційного керування та виробом здійснюється шляхом передачі радіосигналу.

- Натискайте кнопку ввімкнення / вимкнення для ввімкнення та вимкнення дистанційного керування.

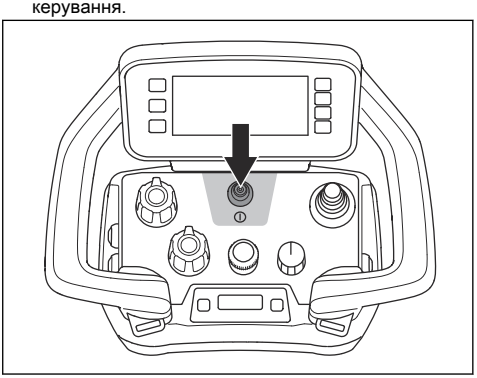

- Для переміщення виробу натискайте на джойстик. Щоб зупинити виріб, відпустіть джойстик.

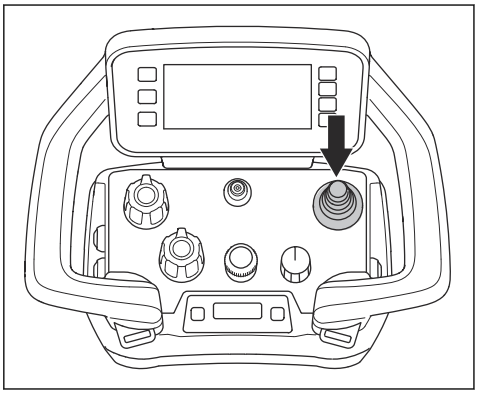

- Перемикач має 3 функції: зупинка, режим транспортування та шліфування. Щоб зупинити виріб, встановіть ручку в положення зупинення. Переведіть виріб у режим транспортування для регулювання швидкості та переміщення виробу. Щоб розпочати шліфування, встановіть ручку в положення шліфування.

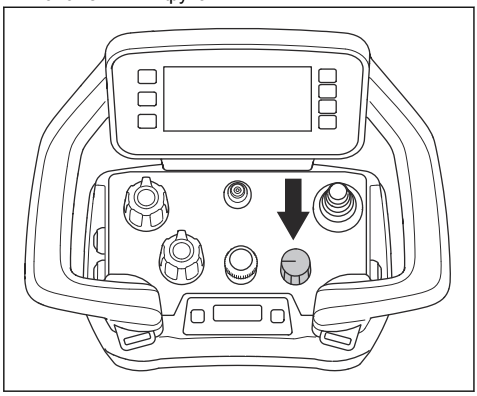

- Повертайте ручку перетворювача для регулювання швидкості руху шліфувальної машини.

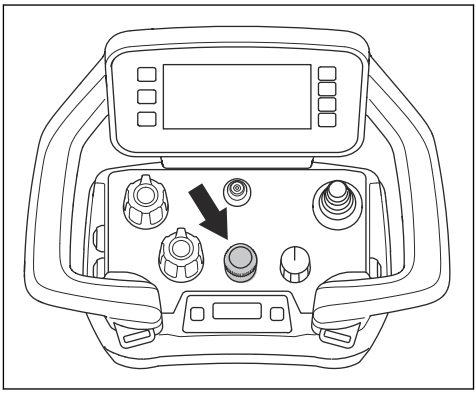

- Повертайте потенціометри, щоб установити швидкість і напрямок обертання шліфувальних дисків і шліфувальної головки.

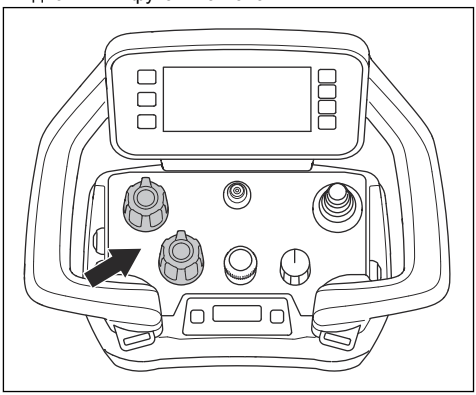

- Для зупинення виробу в екстрених випадках використовуйте кнопку зупинення машини.

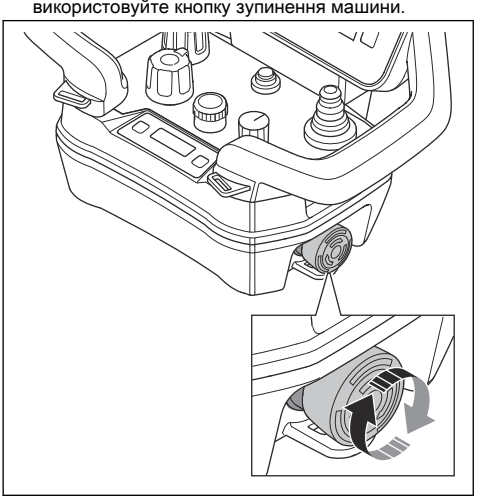

Вид Home (Домашня сторінка)

Дисплей має 2 види домашньої сторінки. Існує 1 вид домашньої сторінки в умовах вимкненого двигуна. Дивіться розділ *Вид Home (Домашня сторінка), двигун вимкнено на сторінці 150*. Інший вид домашньої сторінки відображається, коли ввімкнено двигун. Дивіться розділ *Вид Home (Домашня сторінка), двигун увімкнено на сторінці 150*.

Символи (A, B, C, D) на панелі швидких дій змінюються під час увімкнення або вимкнення двигуна.

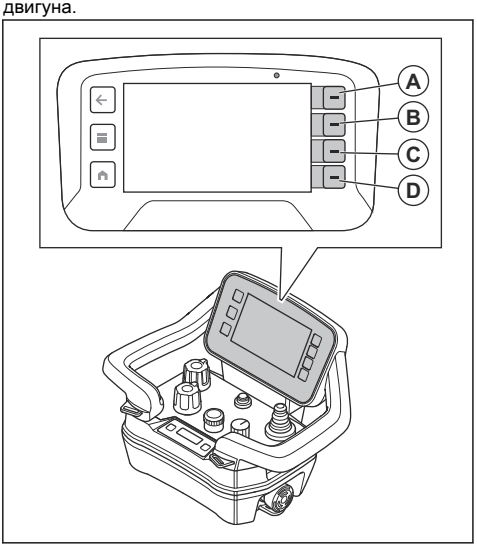

Вид Home (Домашня сторінка), двигун увімкнено

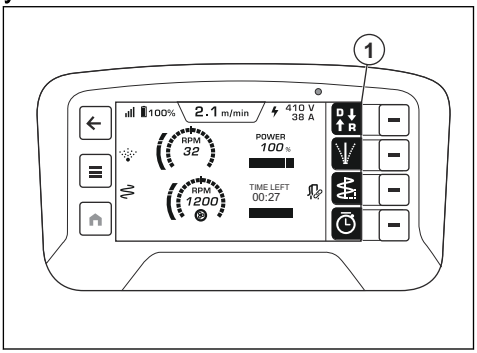

Поло-ження	Опис
1	Швидка дія для вибору напрямку руху.
2	Налаштування відхилення
3	Налаштування коливання
4	Секундомір

Вид Home (Домашня сторінка), двигун вимкнено

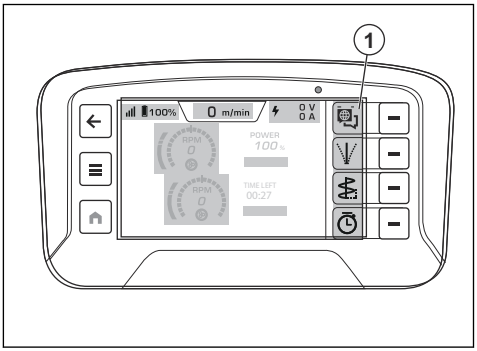

Поло-ження	Опис
1	Швидка дія для вибору мови меню.

Діапазон потужності

Діапазон потужності – це смуга на дисплеї пульта дистанційного керування, яка показує робочу потужність виробу. Діапазон потужності позначається 4 кольорами:

- Сірий: можливо регулювати швидкість, але виріб не працює.

- Зелений: виріб працює, діапазон потужності менше за 100 %.
- Жовтий: виріб працює, діапазон потужності у межах від 101 % до 109 %.
- Червоний: виріб працює, діапазон потужності перевищує 110 %.

Система меню

Натисніть кнопку меню (A) на пульті дистанційного керування, щоб відкрити систему меню.

Символи на панелі швидких дій змінюються в разі нового вибору на дисплеї. Вибір здійснюється за допомогою кнопок (B) поруч із панеллю швидких дій. Кнопка (C) дає змогу повернутися до структури меню.

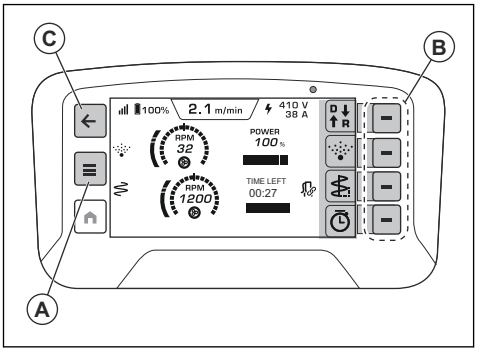

Огляд меню

- Стан виробу, див. у розділі *Меню Machine status (Стан машини) на сторінці 151*.
  - Активні несправності
  - Журнал несправностей
  - Час роботи
- Функції, див. у розділі *Меню Functions (Функції) на сторінці 152*.
  - Журнал часу
  - Налаштування відхилення
  - Налаштування коливання
  - Налаштування функції розпилення
  - Налаштування M2M
    - Сполучити / скасувати сполучення
    - Автозапуск
  - Одиниця швидкості шліфування
    - ОБ/ХВ
    - Шкала 1–10
- Система, див. у розділі *Меню System (Система) на сторінці 153*.
  - Нал. пульта дист. кер.
    - Яскравість
    - Мова
    - Одиниці
    - Скинути
  - Внесення змін
    - Виріб
    - Дистанційне управління
  - Ліцензії третіх осіб
    - Ліцензії операційної системи
    - Ліцензії програми

Меню Machine status (Стан машини)

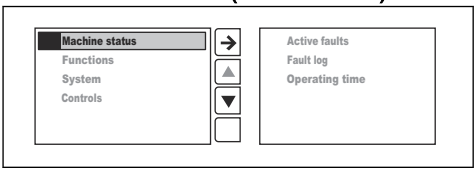

- Active faults (Активні несправності) – список виявлених виробом несправностей. У списку відображаються всі активні повідомлення. Найновіше повідомлення розташовано вгорі списку. Див. *Активні несправності на сторінці 151*.
- Список Fault log (Журнал несправностей) відображає історію несправностей виробу.
- Operating time (Час роботи) відображає загальний час роботи виробу.

Активні несправності

У верхній панелі (A) пульта дистанційного керування ЛМІ відображаються активні повідомлення. Натисніть кнопку (B), щоб перейти до меню несправностей і відобразити повідомлення.

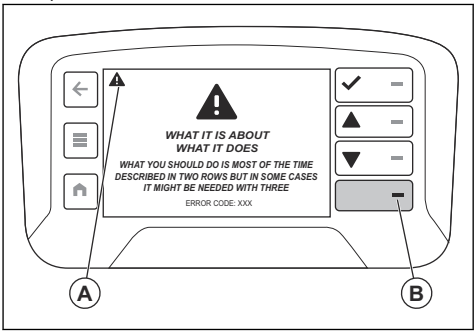

Використовуйте кнопку підтвердження (C) для видалення попередження з основного екрана. Якщо на дисплеї відображається кілька активних повідомлень, використовуйте кнопки зі стрілками (D та E) для переміщення між повідомленнями. Перелік несправностей Active faults (Активні несправності) можна також переглянути в розділі Machine status (Стан машини). Див. *Меню Machine status (Стан машини) на сторінці 151*. У меню Machine status (Стан машини) доступно два списки несправностей – Active faults (Активні несправності)

та Fault log (Журнал несправностей). Список Active faults (Активні несправності) містить перелік усіх активних несправностей, а список Fault log (Журнал несправностей) відображає історію несправностей виробу. Часова позначка в обох списках показує час виникнення кожного коду несправності. Цей час прив'язаний до часу роботи виробу.

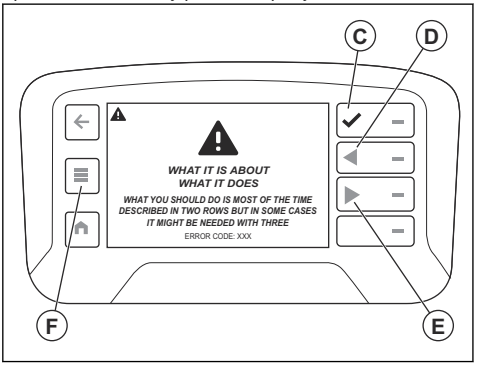

Повідомлення про помилки

Повідомлення про помилку з'являється на дисплеї ЛМІ та на дисплеї пульта дистанційного керування.

Повідомлення про помилку складається з 4 частин. Таке повідомлення включає попереджувальний трикутник (A), інформацію про попередження (B), призначення цього попередження (C) та інформацію про те, що вам слід зробити (D).

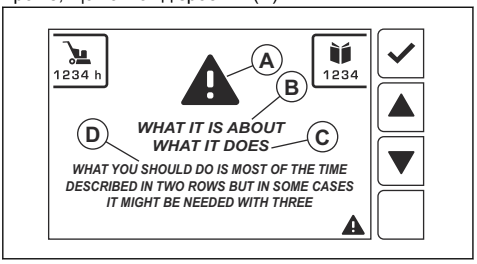

Усунення повідомлення про помилку

- Поверніть ключ скидання на панелі керування праворуч і відпустіть його, щоб видалити повідомлення про помилку.
- Повернення ключа скидання призведе до перезапуску інструмента та встановлення допустимого обмеження реверсування на 0,5 метра. Оператор несе відповідальність за безпеку зони для повторного запуску.
- Якщо повідомлення про помилку не зникає, виконайте процедуру з дисплея пульта дистанційного керування або зверніться до сервісного центру Husqvarna. Натисніть кнопку OK, щоб закрити повідомлення про помилку.
- Якщо повідомлення про помилку після видалення не з'явилося на дисплеї знов, роботу з виробом можна продовжити.
- Якщо повідомлення про помилку з'являється знову, див. *Повідомлення про помилки на сторінці 152* або зверніться до сервісного центру Husqvarna. За потреби оновіть програмне забезпечення виробу.
- У разі появи повідомлень про помилки, не описаних у цьому посібнику, зверніться до сервісного центру Husqvarna.

Типи повідомлень про помилки

Є 4 різні типи повідомлень про помилки:

- Інформаційні повідомлення допомагають і підказують, як працювати з виробом. Інформаційне повідомлення відображається з білим символом текстового повідомлення.
- Застережні повідомлення вказують на невідповідності. Застережне повідомлення відображається у вигляді жовтого трикутника.
- Попереджувальні повідомлення містять інформацію про несправності або попередження про небезпеку, яка може спричинити механічні пошкодження. Виріб буде вимкнено найближчим часом. Спочатку попередження відображається на весь екран із попереджувальним трикутником і текстом червоного кольору.
- Повідомлення про помилки з'являються, коли виріб припиняє роботу через несправність або помилку, пов'язану з безпекою. Повідомлення про помилку відображається червоним кольором із білим трикутником і білим текстом. Коли ви підтверджуєте (C) повідомлення про помилку, на нижній панелі (A) відображається символ-трикутник.

Меню Functions (Функції)

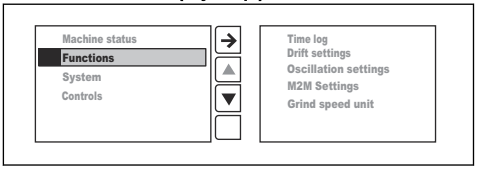

- Time log (Журнал часу) – функція таймера, яка запам'ятовує останні 4 записи.
- Функція «Drift settings» (Налаштування відхилення) допомагає не відхилятися від правильного напрямку, якщо виріб не рухається прямо під час шліфування в дистанційному режимі через спрямовані вбік сили, що виникають внаслідок роботи шліфувальних інструментів.
- Функція Oscillation setting (Налаштування коливання) зменшує кількість подряпин і западин під час шліфування. Можна задати 2 параметри:

- Amplitude (Амплітуда) – визначає, наскільки великими можуть бути коливання траєкторії руху виробу з боку в бік.
- Frequency (Частота) – визначає, як швидко може коливатися траєкторія руху виробу з боку в бік.

- Параметр M2M Settings (Налаштування M2M) активує міжмашинний обмін даними, якщо він доступний.
  - Встановлення сполучення (Pair) чи скасування сполучення (Unpair) з промисловим пилососом.
  - Автозапуск (Autostart) промислового пилососа – Active (Увімкнено) чи Inactive (Вимкнено).
- Параметр Grind speed unit (Одиниці швидкості шліфування) визначає, в яких одиницях вимірюватиметься швидкість – в RPM (обертах на хвилину) чи за шкалою від 1 до 10.

Меню System (Система)

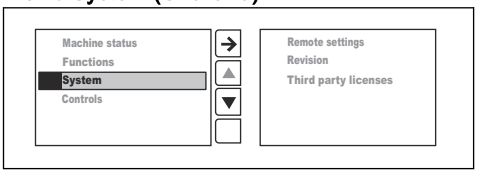

- Remote settings (Налаштування пульта дистанційного керування): За допомогою цього меню можна змінити налаштування мови в ЛМІ, налаштування яскравості ЛМІ та налаштування метричних або британських одиниць виміру. У цьому меню ви також можете скинути всі налаштування до заводських.
- Revisions (Версія): За допомогою цього меню можна перевірити поточні версії програмного забезпечення пульта дистанційного керування та інструмента.
- Third party licences (Ліцензії третіх осіб): У цьому меню відображаються ліцензії з відкритим кодом для операційної системи та ліцензії програми пульта дистанційного керування. Див. *Third party licenses (Ліцензії третіх сторін) на сторінці 153* для отримання детальнішої інформації.

Remote settings (Налаштування пульта дистанційного керування)

- Brightness (Яскравість) – задає яскравість дисплея. Щоб встановити рівень яскравості, виберіть «System» (Система) > «Remote settings» (Налаштування пульта дистанційного керування) > «Brightness» (Яскравість). Заводське налаштування яскравості – максимальна яскравість.
- Language (Мова) – задає мову тексту на дисплеї. Щоб встановити мову, виберіть «System» (Система) > «Remote settings» (Налаштування пульта дистанційного керування) > «Language» (Мова). Заводське налаштування мови – англійська мова.

Зверніть увагу: Щоб повернутися до заводських налаштувань мови та яскравості, поверніться на головний екран і натисніть та утримуйте кнопку початкової сторінки (A) протягом 10 секунд.

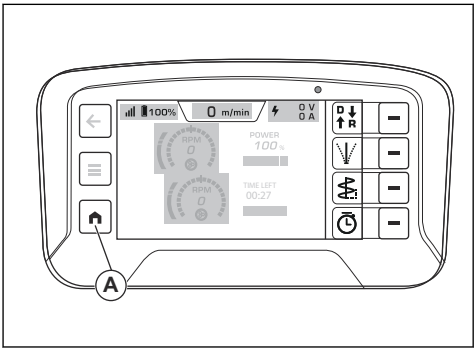

- Units (Одиниці вимірювання) – задає одиниці вимірювання тиску, температури та довжини на дисплеї. Щоб встановити одиниці вимірювання, виберіть «System» (Система) > «Remote settings» (Налаштування пульта дистанційного керування) > «Units» (Одиниці вимірювання). Заводське налаштування одиниць – метричні.
- Reset (Скинути) – встановлення заводських налаштувань. Виберіть «System» (Система) > «Remote settings» (Налаштування пульта дистанційного керування) > «Reset» (Скинути).

Revisions (Версія)

Revisions (Версія) – відображає поточні зміни програмного забезпечення пульта дистанційного керування та виробу.

Third party licenses (Ліцензії третіх сторін)

Third party licenses (Ліцензії третіх сторін) – відображаються ліцензії з відкритим кодом для операційної системи та ліцензії програми пульта дистанційного керування. Дивіться розділ *Система меню на сторінці 151* щоб отримати більше інформації.

Дисплей інформаційного центру

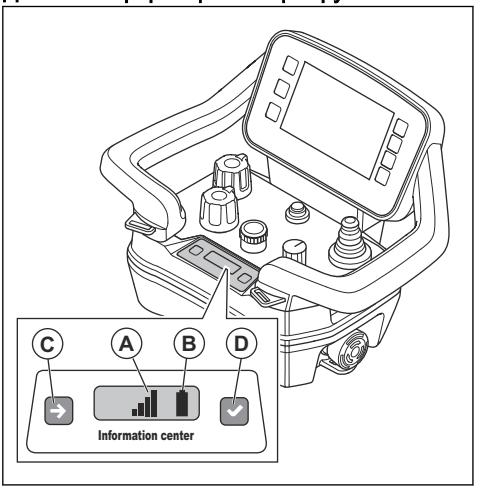

На дисплеї інформаційного центру пульта дистанційного керування відображається така інформація про пульт:

- Пульт дистанційного керування ввімкнено чи вимкнено.
- Коди помилок. Дивіться розділ *Коди помилок на сторінці 167*.
- З'єднання пульта дистанційного керування та виробу. Дивіться розділ *Сполучення пульта дистанційного керування з виробом на сторінці 146*.
- Потужність радіосигналу (A) між пультом дистанційного керування та виробом. Ці ж символи відображаються на верхній панелі дисплея. Дивіться розділ *Символи у верхній панелі на пульті дистанційного керування ЛМІ на сторінці 127*

Радіосигнал	Символ
Існує 4 рівні потужності радіосигналу.	
Радіосигнал у режимі очікування. Система дистанційного керування працює неналежним чином. Перед увімкненням пульта дистанційного керування треба переконатися, що всі органи керування пульта дистанційного керування перебувають у нейтральному положенні.	
Немає радіосигналу.	

- Стан акумуляторної батареї (B). Ці ж символи відображаються на верхній панелі дисплея. Дивіться розділ *Символи у верхній панелі на пульті дистанційного керування ЛМІ на сторінці 127*.

Рівень заряду	Символ
Є 5 рівнів заряду акумуляторної батареї.	
Несправність акумуляторної батареї.	
Кабельне з'єднання пульта дистанційного керування та виробу.	

Керування зображеннями інформаційного центру здійснюється 2 кнопками. Ліва бічна кнопка (C) здійснює перехід до наступного символу на дисплеї. Права кнопка (D) – здійснення вибору.

Запуск виробу

1. Поверніть стопорні штифти коліс. Див. *Стопорні штифти коліс на сторінці 134*.
2. Переведіть ручку в робоче положення. Див. *Положення ручки на сторінці 141*.
3. Встановіть навантажувальні елементи в робоче положення. Див. *Навантажувальні елементи на сторінці 143*.
4. Запустіть пульт дистанційного керування. Див. *Увімкнення пульта дистанційного керування на сторінці 148*.
5. Встановіть головний перемикач увімкнення / вимкнення (A) в положення «1».

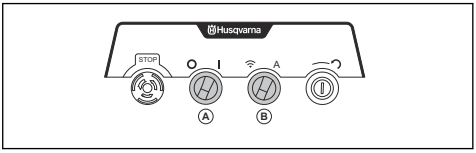

6. Переведіть перемикач дистанційного / автоматичного режиму (B) в автоматичний режим. На дисплеї з'являється повідомлення про помилку, а індикатор стану блимає жовтим кольором.
7. Поверніть ключ скидання праворуч і відпустіть його. Переконайтеся, що відображається домашня сторінка, див. розділ *Домашня сторінка сенсорного екрана на сторінці 144*.

Керування виробом за допомогою пульта дистанційного керування

ПОПЕРЕДЖЕННЯ:

Переконайтеся в можливості постійного перебування виробу в полі вашого зору під час його експлуатування за допомогою пульта дистанційного керування. Діапазон дії пульта дистанційного керування дає змогу переміщувати виріб навіть без

візуального контакту. Небезпека травмування або пошкодження обладнання.

1. Під'єднайте виріб до 3-фазного джерела живлення, див. розділ *Під'єднання виробу до джерела живлення на сторінці 142*.
2. Упевніться, що ручку (A) встановлено в положення зупинки. На екрані відображається повідомлення «Select transport mode with 3 position rotary switch to enable joystick» (Виберіть режим транспортування за допомогою 3-позиційного поворотного перемикача, щоб увімкнути джойстик).

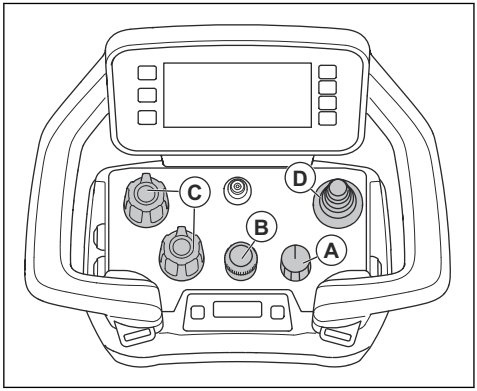

3. Запустіть пульт дистанційного керування. Див. *Увімкнення пульта дистанційного керування на сторінці 148*.
4. Установіть ручку (A) в положення транспортування. Коли двигун вимкнено, на дисплеї відображається вид домашньої сторінки. Див. *Вид Home (Домашня сторінка), двигун вимкнено на сторінці 150*.
5. Відрегулюйте швидкість транспортування за допомогою ручки перетворювача (B).

Зверніть увагу: Якщо ручку (A) встановлено в положення транспортування, можна регулювати швидкість шліфування. Виріб не розпочне шліфування, доки ручку (A) не буде встановлено в положення шліфування.

6. Встановіть параметри обертання дисків і головки за допомогою потенціометрів (C).
7. Для переміщення виробу натискайте на джойстик (D). Відпустіть джойстик, щоб зупинити рух виробу.
8. Установіть ручку в положення шліфування. Символи в меню відображаються помаранчевим і зеленим кольорами. Коли виріб розпочинає роботу, вкладка робочого режиму відображається помаранчевим кольором.

Керування виробом в автоматичному режимі

1. Запустіть виріб. *Запуск виробу на сторінці 154*
2. Налаштуйте робочу зону. Див. *Підготовка робочої зони на сторінці 145*.
3. На панелі керування поверніть перемикач дистанційного / автоматичного режиму (A) в положення автоматичного режиму. Індикатор стану світиться бірюзовим кольором.

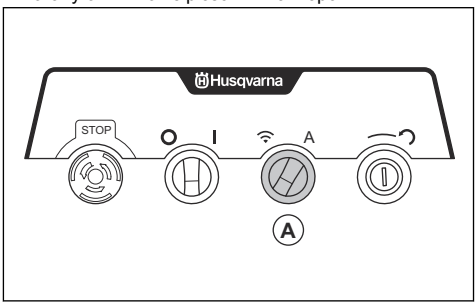

4. Встановіть параметри шліфування, оберти диска, оберти барабана та швидкість руху на пульті дистанційного керування.
5. На пульті дистанційного керування встановіть ручку в положення «шліфування», щоб розпочати роботу.

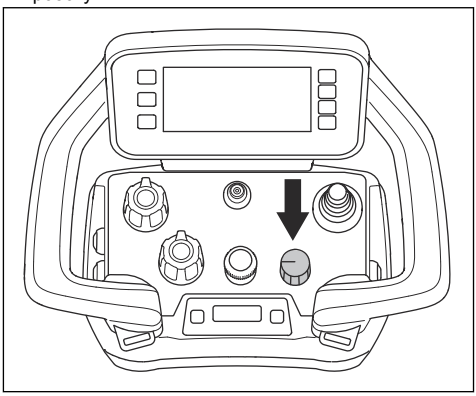

Зупинення виробу

УВАГА: Не піднімайте шліфувальну головку з поверхні, коли зупиняєте двигун. Інструментальні пластини обертаються ще деякий час після зупинки двигуна. Це може призвести

до потрапляння в повітря пилу та пошкодження поверхні.

УВАГА: Не зупиняйте рух виробу, доки інструментальні пластини повністю не зупиняться.

1. Щоб зупинити виріб, натисніть кнопку увімкнення / вимкнення (A) або встановіть перемикач у положення зупинення (B). Дисплей вимикається, лише якщо натиснуто кнопку увімкнення / вимкнення.

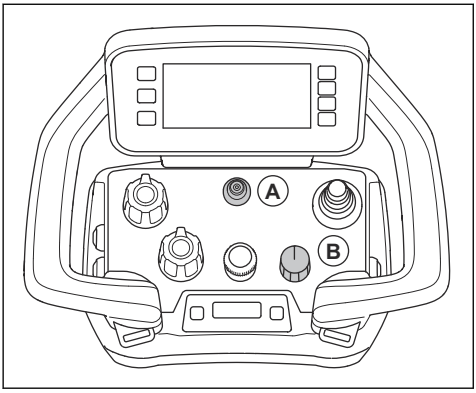

2. Тримайте інструментальні пластини на поверхні до повної зупинки.

УВАГА: Якщо ви шліфуєте клейкий асфальт, фарбу чи подібний матеріал, виріб може приліпитися до клейкої поверхні. Відразу після повної зупинки інструментальної пластини трохи підніміть передню частину шліфувальної головки.

3. На панелі керування поверніть вимикач увімкнення / вимкнення в положення «0». Індикатор стану вимикається.
4. Вийміть ключ із виробу, щоб зменшити ризик несанкціонованого використання.
5. Від'єднайте вилку живлення.

Технічне обслуговування

Вступ

ПОПЕРЕДЖЕННЯ: Перед виконанням робіт із технічного обслуговування обов'язково прочитайте й усвідомте зміст розділу про заходи безпеки.

Для всіх робіт з обслуговування та ремонту необхідна спеціальна підготовка. Ми гарантуємо доступність послуг із професійного ремонту та обслуговування. Якщо ваш дилер не є агентом з обслуговування, зверніться до нього по інформацію щодо найближчого центру обслуговування.

Для отримання більш детальної інформації див. www.husqvarnacp.com.

Дії перед обслуговуванням

- Використовуйте засоби індивідуального захисту. Дивіться розділ *Засоби індивідуального захисту на сторінці 130*.
- Користуйтеся затвердженими засобами захисту органів дихання. Пил, який утворюється під час роботи виробу, небезпечний для вашого здоров'я.
- Припаркуйте виріб на рівній поверхні.
- Зупиніть двигун і від'єднайте вилку електроживлення, щоб запобігти випадковому запуску під час технічного обслуговування.
- Очистьте ділянку навколо виробу від мастила й бруду. Приберіть сторонні предмети.
- Розмістіть помітні знаки, щоб попередити сторонніх осіб про те, що виконуються роботи з технічного обслуговування.
- Тримайте вогнегасники, медикаменти й аварійний телефон поруч.

Графік технічного обслуговування

* = Загальне технічне обслуговування, яке здійснює оператор. Інструкції в цьому посібнику користувача не наводяться.

X = Інструкції наведено в цьому посібнику користувача.

O = У цьому посібнику користувача відповідних інструкцій немає. Доручіть технічне обслуговування авторизованому центру обслуговування.

Технічне обслуговування	Щодня	Щотижня	Раз на 6 місяців	Раз на 12–36 місяців
Перевірте роботу головного перемикача увімкнення / вимкнення на панелі керування.	*			
Перевірте роботу перемикача режимів зупинення / транспортування / шліфування на пульті дистанційного керування.	*			
Перевірте роботу кнопки аварійного зупинення на панелі керування.	X			
Перевірте кнопку зупинення машини на пульті дистанційного керування.	X			
Очистьте зовнішні поверхні виробу.	X			
Виконайте загальну перевірку.	X			
Перевірте шліфувальні диски.	X			
Очистьте лідар і дзеркала.	X			
Очистьте шланг датчика тиску.	X			
Перевірте точки кріплення та функцію блокування ручки.		*		
Перевірте точки кріплення та функцію блокування навантажувальних елементів.		*		
Перевірте з'єднання між шасі виробу та шліфувальною головкою.		*		
Очистьте внутрішні деталі виробу.			O	
Виконайте обслуговування системи привода шліфувальних дисків.				O

Сервісне обслуговування виробу

- Доручіть сервісне обслуговування дилеру Husqvarna. Для безпечної експлуатації виробу використовуйте лише оригінальні запчастини.
- Через 100 годин роботи на дисплеї відображається повідомлення «Time for servicing» (Час виконати обслуговування). Доручіть сервісне обслуговування дилеру Husqvarna.
- Якщо протягом 1 року експлуатації виріб використовувався менше 100 годин, зверніться до авторизованого дилера Husqvarna для перевірки виробу.

Дії після обслуговування

1. Після завершення технічного обслуговування виконайте пробний запуск виробу.

ПОПЕРЕДЖЕННЯ: Небезпека травмування або пошкодження обладнання. Неправильно встановлений пульт дистанційного керування, кабелі чи шланги можуть чинити небажаний вплив на рух виробу.

2. У разі несправності негайно зупиніть виріб. Дивіться розділ *Зупинення виробу на сторінці 155*.

Чищення виробу

УВАГА: Блокування всмоктувача повітря зменшує ефективність роботи виробу й може призвести до перегрівання двигуна.

- Видаліть засмічення з усіх повітряних отворів. Виріб завжди має бути прохолодним.
- Перед чищенням завжди від'єднуйте вилку живлення від розетки.
- Не мийте виріб за допомогою хімічних речовин.
- Не очищуйте електричні компоненти водою.
- Завжди чистьте все обладнання в кінці робочого дня.
  a) Нахиляйте виріб, доки рукоятка не опиниться на підлозі.
  b) Очистьте деталі на нижній поверхні шліфувальної головки за допомогою мийки високого тиску.

УВАГА: Не спрямовуйте струмінь води під високим тиском безпосередньо на ущільнювачі або точки з'єднання.

Очищення лідара

- Очистіть лідар і дзеркала водою, щоб видалити всі абразивні матеріали.
- Протріть лідар і дзеркала папером.
- Не мийте лідар за допомогою хімічних речовин.

Процедура загальної перевірки

- Переконайтеся в справності та відсутності пошкоджень шнура живлення й подовжувача.
- Переконайтеся, що всі гайки та гвинти затягнуті.
- Перевірте гумове ущільнення. Якщо ущільнення зношене або пошкоджене, замініть його.
- Переконайтеся, що кришка вільно рухається і перебуває в правильному положенні відносно підлоги.
- Переконайтеся, що центральний фіксатор інструментальної пластини чистий і легко обертається.

Технічне обслуговування датчика тиску

За певних умов на роботу датчика тиску може впливати пил, що засмічує шланг, підключений до датчика. Це може призвести до неправильного виявлення промислового пилососа.

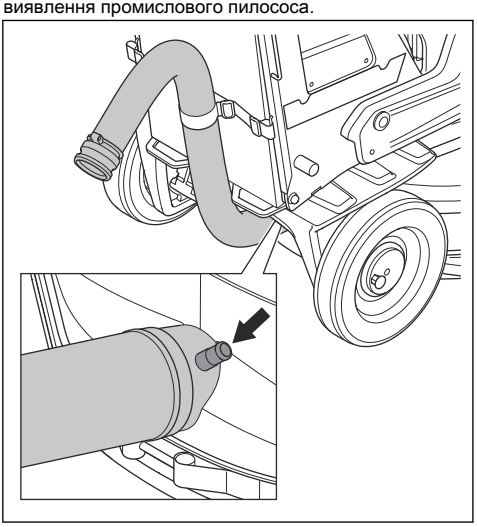

Ознаки	Рішення
Якщо на дисплеї інструмента з'являється повідомлення про помилку, що вказує на те, що промисловий пилосос не виявлено, хоча він підключений належним чином і працює, причиною може бути засмічення шланга датчика тиску.	Очистьте шланг. Запустіть промисловий пилосос. Від'єднайте прозорий шланг, підключений до пилозахисного кожуха. Перевірте, чи отвір, до якого був підключений шланг, не забитий пилом та іншими забрудненнями. За необхідності ретельно очистьте отвір, щоб забезпечити вільний прохід повітря. Після повного очищення отвору знову під'єднайте шланг. Регулярна перевірка та за потреби очищення цього шланга запобігає порушенням у роботі та забезпечує належне функціонування датчика тиску.

Система привода шліфувальної головки

Система привода шліфувальної головки є закритою системою. У разі виникнення проблем із системою привода шліфувальної головки зверніться до центру обслуговування Husqvarna.

Установлення та зняття шліфувальної головки

ПОПЕРЕДЖЕННЯ: Коли шліфувальна головка знята, шасі перебуває в розбалансованому положенні. Переконайтеся, що шасі не впаде. Це може призвести до травмування чи пошкодження.

1. Розмістіть передній кабель двигуна (A) перед шліфувальною головкою.

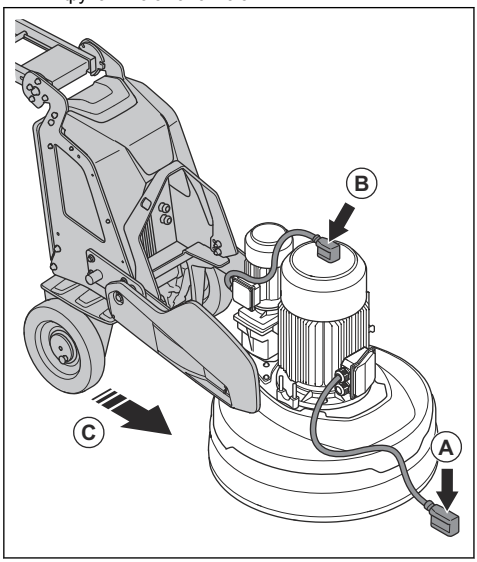

2. Покладіть задній кабель двигуна (B) на двигун.
3. Натисніть на шасі біля шліфувальної головки (C).
4. Протягніть кабелі двигуна через отвір між шліфувальною головкою та шасі.

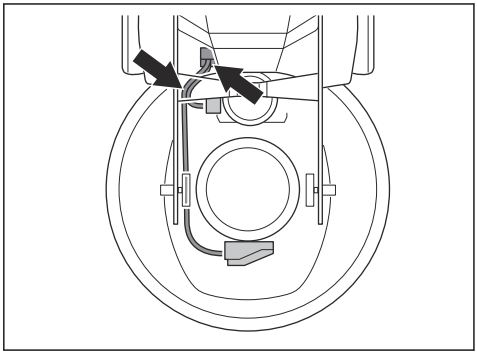

5. Повністю притисніть шасі до шліфувальної головки (D). Переконайтеся, що шасі прикріплене до кронштейна на шліфувальній головці.

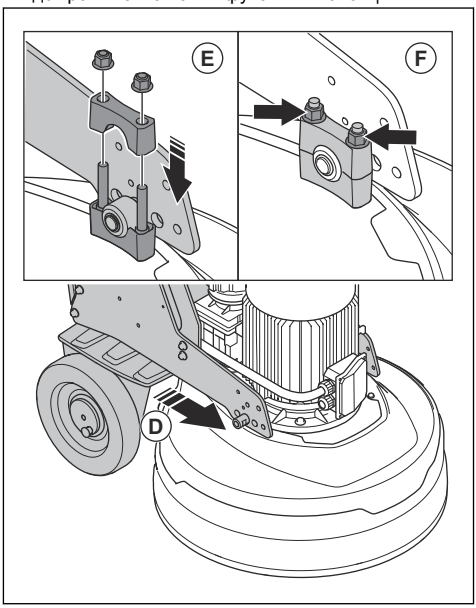

6. Встановіть другий кронштейн (E) поверх кронштейна на шліфувальній головці.
7. Затягніть 2 гайки (F) з кожного боку шліфувальної головки.

8. Підключіть кабелі двигуна до електричних розеток (G) на відсіку електрокерування.

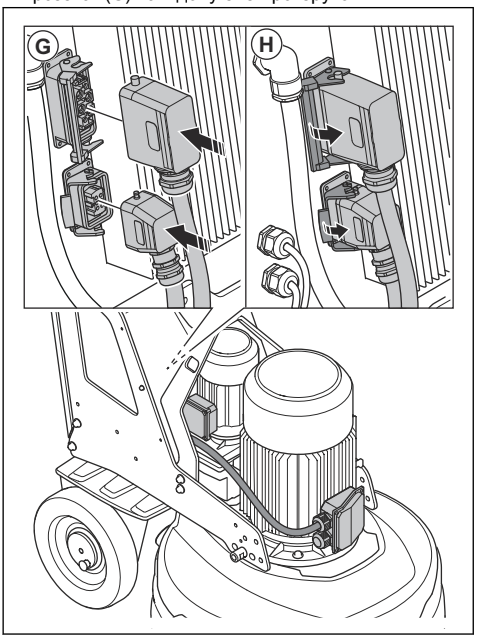

9. Закріпіть кабелі двигуна в електричних розетках (H) на відсіку електрокерування.
10. Зняття шліфувальної головки виконується у зворотній послідовності.

Акумулятор виробу

Акумулятор виробу призначений лише для переміщення виробу від транспортного засобу до робочої зони з використанням пульта дистанційного керування. Акумулятор виробу не використовується для роботи виробу. Під час використання виріб має бути під'єднаний до джерела живлення.

Перед першим використанням виробу необхідно зарядити акумулятор.

Час роботи із повністю зарядженим акумулятором становить приблизно 1 годину. Температура навколишнього середовища та частота використання двигунів коліс можуть скоротити час роботи.

Заряджання акумулятора виробу від 3-фазного джерела живлення

Акумулятор виробу заряджається, коли виріб під'єднаний до 3-фазного джерела живлення і використовується. Час заряджання розрядженого акумулятора виробу становить приблизно 3–4 години.

1. Заряджати акумулятор слід за температури від 0 °C (32 °F) до 40 °C (104 °F).
2. Під'єднайте виріб до 3-фазного джерела живлення. Див. *Під'єднання виробу до джерела живлення на сторінці 142*.

Заряджання акумулятора виробу з використанням 1-фазного з'єднання

Час заряджання розрядженого акумулятора виробу становить приблизно 3–4 години.

1. Заряджати акумулятор слід за температури від 0 °C (32 °F) до 40 °C (104 °F).
2. Під'єднайте 1-фазний зарядний кабель до роз'єму зарядного пристрою на дверцятах шафи електрокерування.

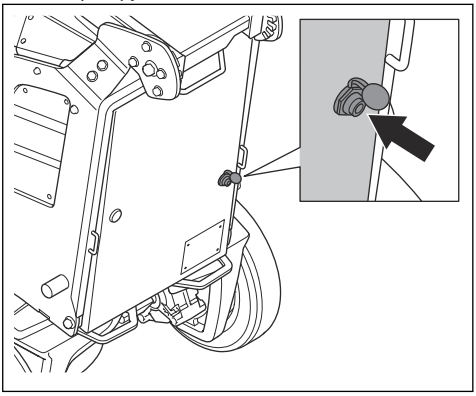

3. Під'єднайте інший кінець 1-фазного зарядного кабелю до електричної розетки.

Обслуговування пульта дистанційного керування

ПОПЕРЕДЖЕННЯ: Перш ніж розпочати обслуговування, від'єднайте пульт дистанційного керування від усіх джерел живлення.

УВАГА: Заборонено чистити пульт дистанційного керування за допомогою мийки високого тиску. Високий тиск може призвести до пошкодження ущільнень та потрапляння води й бруду всередину пульта дистанційного керування.

Обслуговування пульта дистанційного керування

ПОПЕРЕДЖЕННЯ: Для отримання всієї інформації про безпеку використання, обслуговування та ремонт пульта дистанційного керування ознайомтеся з інструкціями від виробника.

- Виконуйте наведені нижче процедури щодня.
  a) Огляньте пульт дистанційного керування на предмет тріщин та інших пошкоджень.
  b) Упевніться, що всі ущільнення, зчеплення, з'єднання та кабелі в належному стані і без пошкоджень.
  c) Огляньте перемикачі й елементи керування на предмет пошкоджень.
  d) Огляньте підвіску пульта дистанційного керування.
  e) Переконайтеся, що фіксатор акумуляторної батареї працює належним чином.
  f) Переконайтеся, що кнопку аварійного зупинення легко натискати і вона не пошкоджена.
  g) Здуйте пил із пульта дистанційного керування.
  h) Очистьте зовнішні частини пульта дистанційного керування вологою тканиною.

УВАГА: Не мийте електричні компоненти водою.

- Виконуйте наведені нижче процедури щотижня.
  a) Очистьте клеми акумулятора, клеми акумуляторного відсіку та клеми зарядного пристрою. Використовуйте м'яку суху тканину.
  b) Очистьте панель керування пульта дистанційного керування та упевніться, що вам добре видно всі написи.
- У разі виявлення будь-яких пошкоджень або якщо пульт дистанційного керування не працює належним чином, зверніться в авторизованого дилера з обслуговування.
- Регулярно здійснюйте щорічне обслуговування пульта дистанційного керування в авторизованому центрі обслуговування.

Чищення акумулятора й зарядного пристрою

УВАГА: Заборонено мити батарею чи заряджальний пристрій водою.

- Перш ніж під'єднати акумулятор до зарядного пристрою, переконайтеся, що вони обидва чисті й сухі.
- Чистити контакти акумулятора треба стисненим повітрям або за допомогою м'якої сухої ганчірки.
- Чистити поверхню акумулятора й зарядного пристрою треба за допомогою м'якої сухої ганчірки.

Акумулятор пульта дистанційного керування

Час роботи із повністю зарядженим акумулятором пульта дистанційного керування становить приблизно 10–12 годин. Якщо дисплей часто використовується, час роботи може зменшитися.

Перед першим використанням пульта дистанційного керування необхідно зарядити акумулятор.

Заряджання акумуляторних батарей пульта дистанційного керування за допомогою зарядного пристрою

Час заряджання розрядженої акумуляторної батареї пульта дистанційного керування за допомогою зарядного пристрою становить близько 3 годин. Під час заряджання акумуляторних батарей пульта дистанційного керування температура навколишнього середовища має бути в діапазоні від 10 °C / 50 °F до 45 °C / 113 °F. Для заряджання використовується зарядний пристрій постійного струму з номінальною напругою 24 В (9–36 В).

1. Зніміть розряджену батарею з пульта дистанційного керування. Див. *Зняття та встановлення акумуляторної батареї пульта дистанційного керування на сторінці 146*.
2. Під'єднайте адаптер до зарядного пристрою. Зарядний пристрій постачається з 2 різними адаптерами.

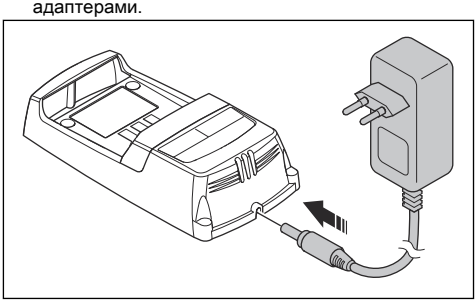

3. Під’єднайте зарядний пристрій до розетки живлення. Індикатор живлення (A) батареї вмикається та має червоний колір. Див. *Зарядний пристрій на сторінці 162*.

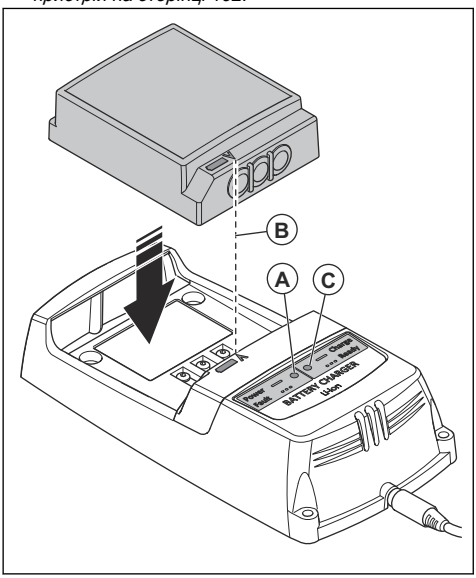

4. Під’єднайте акумуляторну батарею пульта дистанційного керування до зарядного пристрою. Переконайтеся, що стрілки (B) на акумуляторній батареї пульта дистанційного керування та зарядному пристрої суміщені. Під час заряджання акумуляторної батареї пульта дистанційного керування індикатор (C) стану акумуляторної батареї на зарядному пристрої починає блимати зеленим кольором.
5. Після повного заряджання акумуляторної батареї пульта дистанційного керування індикатор починає постійно світитися зеленим кольором. Від’єднайте акумуляторну батарею пульта дистанційного керування від зарядного пристрою.
6. Від’єднайте зарядний пристрій від розетки.

Зарядний пристрій

Індикатори стану акумулятора – 2 світлодіоди на зарядному пристрої: Світлодіодний індикатор живлення батареї (червоний) і світлодіодний індикатор стану батареї (зелений).

Світлодіодний індикатор живлення	Світлодіодний індикатор стану	Індикація
Червоний колір	ВИМК.	Зарядний пристрій УВІМК. Акумуляторної батареї немає в зарядному пристрої.
Червоний колір	Зелений колір	Зарядний пристрій УВІМК. Акумуляторна батарея повністю заряджена.
Червоний колір	Зелений колір, блимання	Зарядний пристрій УВІМК. Акумулятор заряджається.
Червоний колір, блимання	ВИМК.	Помилка зарядного пристрою батареї або значення температури перебуває поза допустимим діапазоном заряджання.

Зняття та встановлення модуля підключення HCM500

1. Щоб зняти модуль підключення, виконайте наведені нижче кроки.
   a) Викрутіть 4 гвинти, що утримують пластикову кришку.

b) Зніміть пластикову кришку (A). Повісьте кришку збоку.

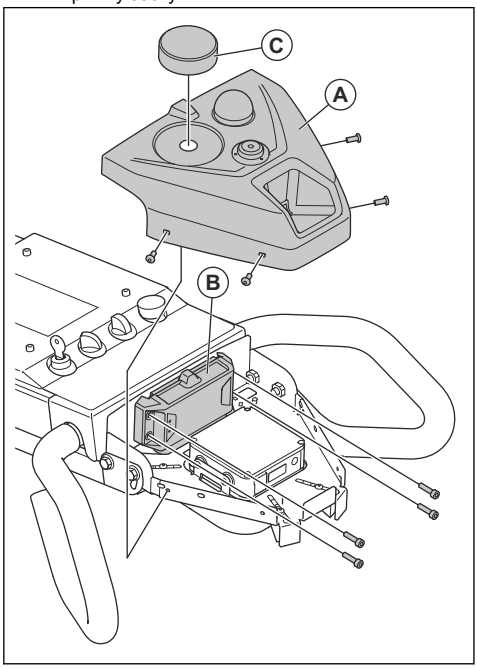

c) Викрутіть 4 гвинти, якими кріпиться модуль підключення.
d) Підніміть модуль підключення. Обережно від'єднайте всі кабелі від модуля.
e) Вийміть модуль підключення (B) з машини.
f) Зніміть контргайку, яка утримує антену.
g) Зніміть антену (C) з місця кріплення.
h) Встановіть пластикову кришку для захисту внутрішніх компонентів.

2. Встановлення модуля підключення
   a) Приєднайте антену (C). Затягніть контргайку, щоб закріпити її.
   b) Встановіть модуль підключення (B). Підключіть усі необхідні кабелі.
   c) Закріпіть модуль. Закріпіть 4 гвинти.
   d) Встановіть пластикову кришку (A). Закріпіть 4 гвинти.

Усунення несправностей

Несправність	Причина	Рішення
Виріб не запускається.	Подовжувальний кабель від'єднано або пошкоджено.	Під'єднайте подовжувальний кабель або за необхідності замініть його.
	Кнопку аварійного зупинення натиснуто.	Поверніть кнопку аварійного зупинення на панелі керування та/або пульті дистанційного керування за годинниковою стрілкою для її розблокування.
	Запобіжний вимикач у відсіку електрокерування розімкнутий.	Замкніть запобіжний вимикач, щоб замкнути ланцюг.
	Двигун шліфувального привода не працює. Це може бути викликано несправністю двигуна або дроту до двигуна.	Переконайтеся, що двигун шліфувального привода підключений. Якщо проблему не вдається усунути, зверніться в авторизований центр обслуговування.
	На виріб подається лише 1 фаза. Виріб не згенерує код помилки та споживатиме струм двигуна < 1 A. Вентилятор обертається повільно.	Перевірте подачу живлення.

Несправність	Причина	Рішення
Виріб вібрує або поводиться нетипово.	На виробі встановлено занадто малу кількість алмазних інструментів.	Збільште кількість алмазних інструментів, щоб зменшити навантаження на виріб і оператора.
	Порвався пас.	Якщо порвався пас, зверніться до сервісного центру, щоб замінити його. Поверніть один із шліфувальних дисків уручну. Якщо всі шліфувальні диски обертаються разом, пас не пошкоджений. Якщо 1 шліфувальний диск обертається вільно, це означає, що пас порваний.
	Через особливості поверхні чи використання споживається забагато потужності виробу.	Відрегулюйте швидкість двигуна та / або швидкість руху виробу по підлозі.
У результаті роботи виробу з'являються несиметричні подряпини.	Алмазні інструменти неправильно закріплені або закріплені на шліфувальних дисках на різній висоті.	Переконайтеся, що всі алмазні інструменти встановлені правильно та на однаковій висоті.
	Установлені алмазні інструменти різних видів.	Переконайтеся, що всі сегменти мають однакову алмазну зернистість і зв'язку. Якщо алмазні сегменти грубі, розподіліть їх рівномірно. Використовуйте виріб на абразивній поверхні, доки всі сегменти не будуть однакової висоти.
	Полімерні інструменти перемішані або забруднені.	Переконайтеся, що всі полімерні інструменти не забруднені, мають однакову алмазну зернистість і зв'язку. Щоб почистити полімерні інструменти, використайте їх на злегка абразивній поверхні протягом короткого часу.
	Шліфувальні диски зношені або пошкоджені.	Перевірте шліфувальні диски на наявність зламаних ділянок або надмірного руху.
Під час роботи виробу виникають раптові небажані рухи.	Шліфувальні диски зношені або пошкоджені.	Огляньте шліфувальні диски на наявність пошкоджених частин і надмірного руху.
	Алмазні інструменти неправильно закріплені або закріплені на шліфувальних дисках на різній висоті.	Переконайтеся, що всі алмазні інструменти встановлені правильно та на однаковій висоті.
Спрацьовує внутрішній автоматичний вимикач.	Завелике навантаження або недостатня потужність живлення.	Перевірте подачу живлення.
		Зменште тиск шліфування, збільште кількість алмазних інструментів або збільште твердість зв'язки.
Відсутній або недостатній потік води.	Резервуар для води порожній.	Заповніть резервуар для води.
	У насадці скупчився пил.	Від'єднайте шланг подачі й очистьте насадку.
	Засмічення системи подачі води.	Від'єднайте шланг подачі й промийте резервуар для води до появи чистої води.

Коди помилок, що відображаються на дисплеї ЛМІ пульта дистанційного керування

Зупинка виробу та поява на дисплеї повідомлення про помилку та коду помилки вказують на несправність. Зверніться в авторизований сервісний центр. Для подальшого використання виробу несправність необхідно усунути. Під час усунення несправності перемикач режимів зупинення / транспортування / шліфування на пульті дистанційного керування має бути встановлений в положення STOP (Зупинення).

Якщо на пульті дистанційного керування відображається попереджувальний символ, а на виробі швидко блимає сигнальна лампа, це вказує на несправність. Для перегляду інформації про несправність натисніть нижню кнопку праворуч від дисплея або виберіть меню Machine status (Стан машини) та пункт Active faults (Активні несправності).

Зверніть увагу: Якщо на дисплеї ЛМІ відображаються коди помилок 1–160, помилка стосується шліфувальної машини чи частотно-регульованого привода.

Зверніть увагу: Якщо на дисплеї ЛМІ відображаються коди помилок >1000, помилка стосується пульта дистанційного керування.

Код помилки	Повідомлення про помилку	Причина	Дія
1001 1101–1116 1201–1216 1301–1316 1401–1408 1501–1504 1701–1702 1801	Remote control Faulty (Несправність пульта дистанційного керування)	Несправність пульта дистанційного керування.	Зверніться до сервісного центру Husqvarna.
1802	Grinding head rotation Potentiometer faulty (Несправність потенціометра регулювання обертання шліфувальної головки)	Збій сигналу потенціометра шліфувальної головки.	Зверніться до сервісного центру Husqvarna.
1803	Grinding disc rotation Potentiometer faulty (Несправність потенціометра регулювання обертання шліфувальних дисків)	Збій сигналу потенціометра шліфувальних дисків.	Зверніться до сервісного центру Husqvarna.
1804–1808	Remote control Faulty (Несправність пульта дистанційного керування)	Несправність пульта дистанційного керування.	Зверніться до сервісного центру Husqvarna.
1809	Joystick Y-axis faulty (Помилка осі Y джойстика)	Збій сигналу осі Y джойстика.	Зверніться до сервісного центру Husqvarna.

Код помилки	Повідомлення про помилку	Причина	Дія
1810	Joystick X-axis faulty (Помилка осі X джойстика)	Збій сигналу осі X джойстика.	Зверніться до сервісного центру Husqvarna.
1811	Joystick Y-axis faulty (Помилка осі Y джойстика)	Збій сигналу осі Y джойстика.	Зверніться до сервісного центру Husqvarna.
1812	Joystick X-axis faulty (Помилка осі X джойстика)	Збій сигналу осі X джойстика.	Зверніться до сервісного центру Husqvarna.
1813	Grinding head rotation Potentiometer faulty (Несправність потенціометра регулювання обертання шліфувальної головки)	Збій сигналу потенціометра шліфувальної головки.	Зверніться до сервісного центру Husqvarna.
1814	Grinding disc rotation Potentiometer faulty (Несправність потенціометра регулювання обертання шліфувальних дисків)	Збій сигналу потенціометра шліфувальних дисків.	Зверніться до сервісного центру Husqvarna.
1815–1816 1901–1916 2002 / 2202–2023 / 2223	Remote control Faulty (Несправність пульта дистанційного керування)	Несправність пульта дистанційного керування.	Зверніться до сервісного центру Husqvarna.
2025 / 2225	Remote control Temperature too high (Зависока температура пульта дистанційного керування)	Умови роботи пульта дистанційного керування не відповідають його технічним характеристикам.	Зачекайте, доки пульт ДК охолоне. Якщо усунути проблему не вдасться, зверніться до сервісного центру Husqvarna.
2026 / 2226	Remote control Temperature too low (Занизька температура пульта дистанційного керування)	Умови роботи пульта дистанційного керування не відповідають його технічним характеристикам.	Зачекайте, доки пульт ДК нагріється. Якщо усунути проблему не вдасться, зверніться до сервісного центру Husqvarna.
2027 / 2227–2030 / 2230 2098 / 2298–2099 / 2299	Remote control Faulty (Несправність пульта дистанційного керування)	Несправність пульта дистанційного керування.	Зверніться до сервісного центру Husqvarna.
2102 / 2302–2118 / 2318	Radio receiver Faulty (Несправність приймача радіосигналу)	Несправність приймача сигналу радіозв’язку.	Зверніться до сервісного центру Husqvarna.
2119 / 2319	Radio receiver Temperature too high (Зависока температура радіоприймача)	Умови роботи приймача радіосигналу не відповідають його технічним характеристикам.	Дайте радіоприймачу охолонути. Якщо усунути проблему не вдасться, зверніться до сервісного центру Husqvarna.
2120 / 2320	Radio receiver Temperature too low (Занизька температура приймача радіосигналу)	Умови роботи приймача радіосигналу не відповідають його технічним характеристикам.	Дайте радіоприймачу нагрітися. Якщо усунути проблему не вдасться, зверніться до сервісного центру Husqvarna.

Код помилки	Повідомлення про помилку	Причина	Дія
2121 / 2321–2123 / 2323 2198 / 2398–2199 / 2399 3103	Radio receiver Faulty (Несправність приймача радіосигналу)	Несправність приймача сигналу радіозв'язку.	Зверніться до сервісного центру Husqvarna.
3201	Battery Invalid (Непридатний акумулятор)	В пульті дистанційного керування встановлений непридатний акумулятор.	Зверніться до сервісного центру Husqvarna.
3202–3204	Remote control Faulty (Несправність пульта дистанційного керування)	Помилка пульта дистанційного керування.	Зверніться до сервісного центру Husqvarna.
3211	Battery Invalid type (Неправильний тип акумулятора)	В пульті дистанційного керування встановлений непридатний акумулятор.	Зверніться до сервісного центру Husqvarna.
3212	Remote control Faulty (Несправність пульта дистанційного керування)	Помилка пульта дистанційного керування.	Зверніться до сервісного центру Husqvarna.
8101–8107	Radio receiver Faulty (Несправність приймача радіосигналу)	Несправність приймача сигналу радіозв'язку.	Зверніться до сервісного центру Husqvarna.
9001–9002	Remote control Faulty (Несправність пульта дистанційного керування)	Помилка пульта дистанційного керування.	Зверніться до сервісного центру Husqvarna.
9101–9199 9301–9399	Radio receiver Faulty (Несправність приймача радіосигналу)	Несправність приймача сигналу радіозв'язку.	Зверніться до сервісного центру Husqvarna.
9401–9499	Remote control Faulty (Несправність пульта дистанційного керування)	Помилка пульта дистанційного керування.	Зверніться до сервісного центру Husqvarna.
9501–9505	Radio receiver Faulty (Несправність приймача радіосигналу)	Несправність приймача сигналу радіозв'язку.	Зверніться до сервісного центру Husqvarna.
9801–9899	Remote control Faulty (Несправність пульта дистанційного керування)	Помилка пульта дистанційного керування.	Зверніться до сервісного центру Husqvarna.

Коди помилок

Код помилки на пульті дистанційного керування	Відображення кодів помилок інвертора	Опис
1	-	Після встановлення початкового зв'язку з'єднання було розірване.
2	-	Надмірне споживання струму від зарядного пристрою. Це може бути проблема з кабелем чи акумулятором.

Код помилки на пульті дистанційного керування	Відображення кодів помилок інвертора	Опис
3	-	Акумулятор вийшов із ладу і потребує заміни.
4	-	Розрахункова напруга акумулятора нижча за 23 В.
5	-	Перевірте з’єднання акумулятора.
6	-	Перевірте колесо та коробку передач на наявність перешкод.
7	-	Пошкодження кабелю або роз’єму. Проблема з двигуном.
8	-	Вставте пружини тягового двигуна.
9	-	Радіомодуль несправний / не встановлений.
10	-	Електрична несправність GCU.
11	-	Дайте виробу охолонути.
12	-	Виріб занадто холодний для роботи.
13	-	Помилка зв’язку з частотно-регульованим приводом. Перевірте кабель і роз’єми.
14	-	Непередбачена помилка.
15	Uv2	Напруга є занизькою для вхідної потужності приводу керування.
16	Uv1	Недостатня напруга.
17	uV3	Збій заряджання.
18	-	Коротке замикання БТІЗ.
19	GF	Коротке замикання на землю.
20	-	Напруга шини постійного струму перевищила поріг виявлення перевантаження за напругою.
21	oH	Перегрів радіатора.
22	oC	Датчики приводу виявили вихідний струм, що перевищує заданий рівень перевантаження за струмом.
23	-	Перевищення швидкості обертання (просте вольт-герцеве керування з генератором імпульсів).
24	oL3	Вихідний струм приводу (або крутний момент для векторного керування з розімкнутим контуром) перевищив встановлене граничне значення.
25	oL4	Вихідний струм приводу (або крутний момент для векторного керування з розімкнутим контуром) перевищив встановлене граничне значення.
26	-	Збій вбудованого транзистора динамічного гальмування.
27	-	Перегрів гальмівного резистора / спрацювання захисту гальмівного резистора.
28	oH1	Перегрів радіатора.
29	FbL	Вхідний сигнал зворотного зв’язку ПІД-керування є меншим за задане значення.
30	UL3	Вихідний струм приводу (або крутний момент для векторного керування з розімкнутим контуром) є меншим за встановлене значення.

Код помилки на пульті дистанційного керування	Відображення кодів помилок інвертора	Опис
31	UL4	Вихідний струм приводу (або крутний момент для векторного керування з розімкнутим контуром) є меншим за встановлене значення.
32	oL7	Під час гальмування з підвищеним ковзанням час, протягом якого вихідна частота залишалася незмінною, перевищив задане значення.
33	oFx	Збій апаратного забезпечення.
34	LF2	Відсутня принаймні одна з фаз вихідного струму.
35	Sto	Розсинхронізація двигуна. Перевищений граничний крутний момент двигуна.
36	oL1	Спрацював захист від перевантаження електротеплового датчика.
37	oL2	Спрацював захист від перевантаження термодатчика приводу.
38	EF3	Зовнішній збій.
39	EF4	Зовнішній збій.
40	EF5	Зовнішній збій.
41	EF6	Зовнішній збій.
42	EF7	Зовнішній збій.
43	dEv	Згідно з імпульсним вхідним сигналом (контрольним імпульсом), відхилення швидкості перевищує задане значення.
44	Pgo	Час, протягом якого не надходили імпульси генератора імпульсів, перевищує задане значення.
45	PF	У вхідному живленні приводу присутній обрив фази або між фазами є значна асиметрія напруги.
46	LF	Обрив фази на виході приводу.
47	oH3	oH3 – Сигнал перегріву двигуна (на вході терморезистора з позитивним ТКС).
48	oPr	Збій зовнішнього цифрового зв’язку оператора.
49	Err	Дані не відповідають пам’яті EEPROM, в яку здійснюється запис.
50	oH4	Збій – перегрів двигуна (на вході терморезистора з позитивним ТКС).
51	-	Дані керування не надходили належним чином протягом двох секунд.
52	-	Після встановлення початкового зв’язку з’єднання було розірване.
53	CF	Досягнуто граничне значення крутного моменту.
54	Pgo	Час, протягом якого не надходили імпульси генератора імпульсів, перевищує задане значення.
55	EF1	Зовнішній збій.
56	EF2	Зовнішній збій.
57	oL5	Виявлення ослаблення.
58	uL5	Виявлення ослаблення.

Код помилки на пульті дистанційного керування	Відображення кодів помилок інвертора	Опис
59	CoF	Збій зсуву струму.
60	CPF03	Збій даних ШІМ
61	Uv	Недостатня напруга.
62	oV	Напруга шини постійного струму перевищила поріг виявлення перевантаження за напругою.
63	oH	Перегрів радіатора.
64	oH2	Перегрів приводу.
65	oL3	Вихідний струм приводу (або крутний момент для векторного керування з розімкнутим контуром) перевищив встановлене граничне значення.
66	oL4	Вихідний струм приводу (або крутний момент для векторного керування з розімкнутим контуром) перевищив встановлене граничне значення.
67	EF	Рух уперед і рух у зворотному напрямку завершувалися одночасно протягом понад 0,5 с.
68	EF3	Зовнішній збій.
69	EF4	Зовнішній збій.
70	EF5	Зовнішній збій.
71	EF6	Зовнішній збій.
72	EF7	Зовнішній збій.
73	oS	Імпульсний вхідний сигнал (контрольний імпульс) вказує на те, що сигнал зворотного зв’язку двигуна перевищив задане значення.
74	dEv	Згідно з імпульсним вхідним сигналом (контрольним імпульсом), відхилення швидкості перевищує задане значення.
75	PGo	Час, протягом якого не надходили імпульси генератора імпульсів, перевищує задане значення.
76	CE	Дані керування не надходили належним чином протягом двох секунд.
77	CALL	Зв’язок ще не встановлено.
78	oL1	Спрацював захист від перевантаження електротеплового датчика.
79	oL2	Спрацював захист від перевантаження термодатчика приводу.
80	CALL2	Зв’язок для передачі даних ще не встановлено.
81	UL3	Вихідний струм приводу (або крутний момент для векторного керування з розімкнутим контуром) є меншим за встановлене значення.
82	UL4	Вихідний струм приводу (або крутний момент для векторного керування з розімкнутим контуром) є меншим за встановлене значення.
83	SE	Помилка режиму перевірки з’єднання MEMOBUS/Modbus.
84	oH3	Перегрів двигуна.
85	EF1	Зовнішній збій.
86	EF2	Зовнішній збій.

Код помилки на пульті дистанційного керування	Відображення кодів помилок інвертора	Опис
87	HbbF	Обладнання для подачі вхідного сигналу запобіжного блокування пошкоджене.
88	Hbb	Канал для вхідного сигналу запобіжного блокування відкрито.
89	-	Непередбачена помилка.
90	Uv2	Напруга є занизькою для вхідної потужності приводу керування.
91	Uv1	Недостатня напруга на шині постійного струму.
92	Uv3	Збій запобіжної схеми захисту від кидка струму.
93	SC	Коротке замикання БТІЗ.
94	GF	Коротке замикання на землю.
95	ov	Напруга шини постійного струму перевищила поріг виявлення перевантаження за напругою.
96	oH	Перегрів радіатора
97	oC	Датчики приводу виявили вихідний струм, що перевищує заданий рівень перевантаження за струмом.
98	oS	Перевищення швидкості обертання (просте вольт-герцеве керування з генератором імпульсів).
99	oL3	Вихідний струм приводу (або крутний момент для векторного керування з розімкнутим контуром) перевищив встановлене граничне значення.
100	oL4	Вихідний струм приводу (або крутний момент для векторного керування з розімкнутим контуром) перевищив встановлене граничне значення.
101	oH1	Перегрів радіатора.
102	FbL	Вхідний сигнал зворотного зв’язку ПІД-керування є меншим за задане значення.
103	UL3	Вихідний струм приводу (або крутний момент для векторного керування з розімкнутим контуром) є меншим за встановлене значення.
104	UL4	Вихідний струм приводу (або крутний момент для векторного керування з розімкнутим контуром) є меншим за встановлене значення.
105	oL7	Під час гальмування з підвищеним ковзанням час, протягом якого вихідна частота залишалася незмінною, перевищив задане значення.
106	oFx	Збій апаратного забезпечення.
107	LF2	Відсутня принаймні одна з фаз вихідного струму.
108	Sto	Розсинхронізація двигуна. Перевищений граничний крутний момент двигуна.
109	oL1	Спрацював захист від перевантаження електротеплового датчика.
110	oL2	Спрацював захист від перевантаження термодатчика приводу.
111	EF3	Зовнішній збій.
112	EF4	Зовнішній збій.

Код помилки на пульті дистанційного керування	Відображення кодів помилок інвертора	Опис
113	EF5	Зовнішній збій.
114	EF6	Зовнішній збій.
115	EF7	Зовнішній збій.
116	dEv	Згідно з імпульсним вхідним сигналом (контрольним імпульсом), відхилення швидкості перевищує задане значення.
117	PGo	Час, протягом якого не надходили імпульси генератора імпульсів, перевищує задане значення.
118	PF	У вхідному живленні приводу присутній обрив фази або між фазами є значна асиметрія напруги.
119	LF	Обрив фази на виході приводу.
120	oH3	Сигнал перегріву двигуна (на вході терморезистора з позитивним ТКС).
121	oH4	Збій – перегрів двигуна (на вході терморезистора з позитивним ТКС).
122	CE	Дані керування не надходили належним чином протягом двох секунд.
123	EF1	Зовнішній збій.
124	EF2	Зовнішній збій.
125	Uv	Перевірте джерело живлення.
126	ov	Напруга шини постійного струму перевищила поріг виявлення перевантаження за напругою.
127	oH	Перевірте охолоджувальні вентилятори.
128	oH2	Попередження про перегрів приводу.
129	oL3	Вихідний струм приводу (або крутний момент для векторного керування з розімкнутим контуром) перевищив встановлене граничне значення.
130	oL4	Вихідний струм приводу (або крутний момент для векторного керування з розімкнутим контуром) перевищив встановлене граничне значення.
131	EF	Рух уперед і рух у зворотному напрямку завершувалися одночасно протягом понад 0,5 с.
132	bb	Зовнішній сигнал блокування вказує на те, що вихідний сигнал приводу було перервано.
133	EF3	Зовнішній збій.
134	EF4	Зовнішній збій.
135	EF5	Зовнішній збій.
136	EF6	Зовнішній збій.
137	EF7	Зовнішній збій.
138	oS	Імпульсний вхідний сигнал (контрольний імпульс) вказує на те, що сигнал зворотного зв’язку двигуна перевищив задане значення.
139	dEv	Згідно з імпульсним вхідним сигналом (контрольним імпульсом), відхилення швидкості перевищує задане значення.

Код помилки на пульті дистанційного керування	Відображення кодів помилок інвертора	Опис
140	PGo	Час, протягом якого не надходили імпульси генератора імпульсів, перевищує задане значення.
141	oPr	Збій зовнішнього цифрового зв’язку оператора.
142	CE	Дані керування не надходили належним чином протягом двох секунд.
143	bUS	Після встановлення початкового зв’язку з’єднання було розірване.
144	CALL	Зв’язок ще не встановлено.
145	oL1	Спрацював захист від перевантаження електротеплового датчика.
146	oL2	Спрацював захист від перевантаження термодатчика приводу.
147	rUn	Під час роботи подано команду переключення двигунів.
148	CALL2	Зв’язок для передачі даних ще не встановлено.
149	UL3	Вихідний струм приводу (або крутний момент для векторного керування з розімкнутим контуром) є меншим за встановлене значення.
150	UL4	Вихідний струм приводу (або крутний момент для векторного керування з розімкнутим контуром) є меншим за встановлене значення.
151	SE	Збій режиму перевірки Modbus.
152	oH3	Сигнал перегріву двигуна (на вході терморезистора з позитивним ТКС).
153	FbL	Вхідний сигнал зворотного зв’язку ПІД-керування є меншим за задане значення.
154	FbH	Вхідний сигнал зворотного зв’язку ПІД-керування є більшим за задане значення.
155	dnE	Привід заблоковано
156	HCA	Струм приводу перевищив заданий рівень попередження про перевантаження за струмом (150 % номінального струму).
157	EF1	Зовнішній збій.
158	EF2	Зовнішній збій.
159	HbbF	Обладнання для подачі вхідного сигналу запобіжного блокування пошкоджене.
160	Hbb	Канал для вхідного сигналу запобіжного блокування відкрито.

Транспортування, зберігання й утилізація

Транспортування

ПОПЕРЕДЖЕННЯ: Будьте обережні під час транспортування. Виріб важкий і може спричинити травмування або пошкодження, якщо впаде або зміститься під час транспортування.

Керуйте виробом за допомогою пульта дистанційного керування, щоб переміщати його на невеликі відстані. Див. *Транспортування виробу на невеликі відстані на сторінці 174*. Для переміщення виробу на великі відстані підніміть його або перевезіть транспортним засобом.

УВАГА: Не тягніть виріб за транспортним засобом.

- Будьте дуже обережні під час переміщення виробу вручну або похилими поверхнями. Невеликі схили можуть призвести до збільшення швидкості руху й неможливості зупинити виріб уручну.
- Для транспортування виріб слід надійно закріпити. Переконайтеся, що виріб не рухатиметься під час транспортування.
- Під час транспортування забезпечте для виробу певний захист. Захист захищає виріб від таких природних явищ, як дощ і сніг.
- Під час підіймання виробу завжди використовуйте піднімальне вушко.
- Не підіймайте виріб за рукоятку, двигун, шасі чи інші частини.
- Транспортування краще здійснювати на піддоні.
- Завжди піднімайте виріб за допомогою підйомника або вилкового навантажувача.
- Не використовуйте підйомник, якщо виріб не поставлено на піддон або візок. Це може призвести до пошкодження шліфувальних дисків та інших внутрішніх компонентів.
- Під час транспортування виріб не слід нахиляти назад. Щоб запобігти пошкодженню блокувального механізму інструментальних пластин, не знімайте їх із виробу.

Транспортування виробу на невеликі відстані

Можна транспортувати виріб на невеликі відстані за допомогою пульта дистанційного керування, якщо виріб підключено до трифазного джерела живлення або використовується живлення від акумулятора.

1. Упевніться, що перемикач (A) встановлено в положення зупинення. Відображається повідомлення «Select transport mode with 3 position switch to enable joystick» (Виберіть режим транспортування за допомогою 3-позиційного перемикача, щоб увімкнути джойстик).
2. Запустіть пульт дистанційного керування. Див. *Увімкнення пульта дистанційного керування на сторінці 148*.
3. Встановіть перемикач (A) у положення транспортування. Символи в меню відображаються сірим кольором.

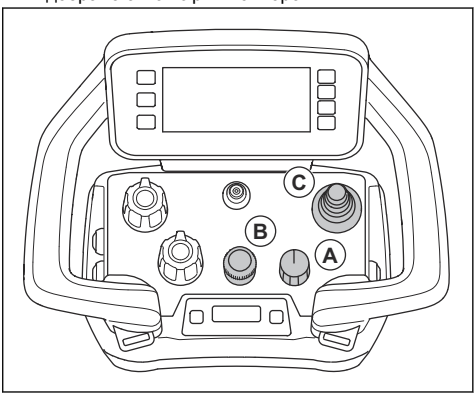

   a) Відрегулюйте швидкість шліфування за допомогою ручки перетворювача (B).

Зверніть увагу: Якщо перемикач (A) встановлено в положення транспортування, можна регулювати швидкість шліфування. Виріб не розпочне шліфування, доки не буде налаштовано функцію шліфування.

4. Для переміщення виробу натискайте на джойстик (C).
5. Для зупинення виробу відпустіть джойстик і встановіть перемикач (A) в положення зупинки.

Установлення виробу в положення для транспортування

- Якщо допоміжне колесо встановлене, зніміть його.

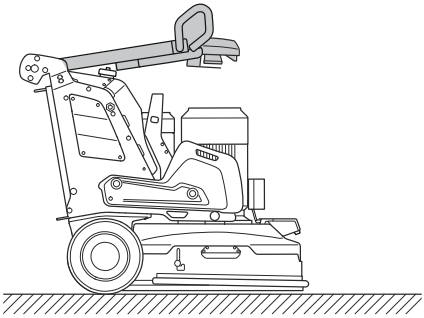

- Встановіть рукоятку в переднє положення. Див. *Регулювання ручки та рукоятки на сторінці 141*.

- Встановіть навантажувальні елементи в переднє положення. Див. *Регулювання навантажувальних елементів на сторінці 144*.
- Переконайтеся, що шліфувальна головка торкається поверхні.

Допоміжне колесо

Допоміжне колесо піднімає шліфувальну головку на невелику відстань над землею, полегшуючи транспортування виробу на невеликі відстані.

УВАГА: Використовуйте допоміжне колесо лише для переміщення виробу на невеликі відстані. Допоміжне колесо має використовуватися лише в робочій зоні та для переміщення до транспортного засобу чи від нього.

ПОПЕРЕДЖЕННЯ: Будьте обережні під час встановлення, знімання та регулювання допоміжного колеса. Рухомі частини можуть призвести до травмування.

- Положення допоміжного колеса для транспортування виробу на невеликі відстані. Див. *Встановлення допоміжного колеса в положення для транспортування на невелику відстань на сторінці 175*.

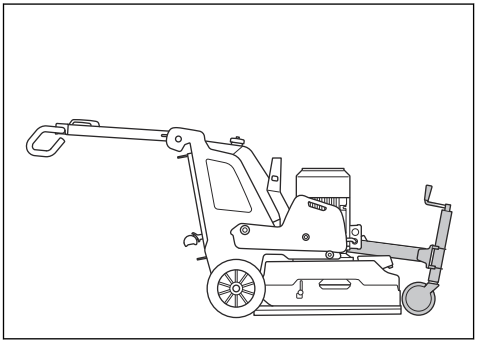

Встановлення допоміжного колеса в положення для транспортування на невелику відстань

1. Розкладіть пневматичну пружину-амортизатор (A).

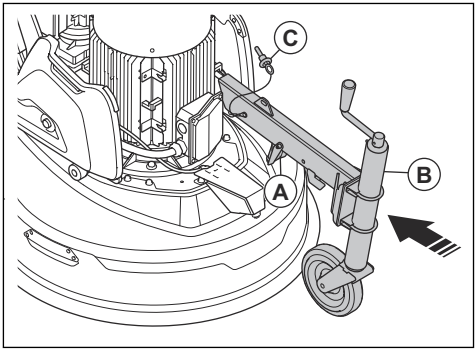

2. Приєднайте до шасі допоміжне колесо (B).
3. Установіть стопорний штифт (C).

Регулювання допоміжного колеса за висотою

1. Встановіть допоміжне колесо в положення для транспортування на невелику відстань. Дивіться розділ *Встановлення допоміжного колеса в положення для транспортування на невелику відстань на сторінці 175*.
2. Повертайте ручку спереду допоміжного колеса, щоб підняти чи опустити колесо.

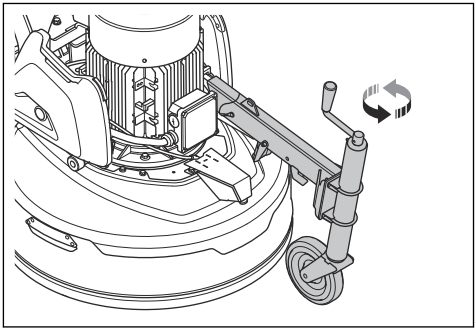

Переміщення виробу з допоміжним колесом

1. Встановіть допоміжне колесо в положення для транспортування виробу на невелику відстань. Дивіться розділ *Встановлення допоміжного колеса в положення для транспортування на невелику відстань на сторінці 175*.
2. Опустіть допоміжне колесо, щоб підняти шліфувальну головку над поверхнею. Дивіться розділ *Регулювання допоміжного колеса за висотою на сторінці 175*.

3. Переміщуйте виріб уручну або за допомогою пульта дистанційного керування.

Переміщення виробу по пандусу вгору й униз

ПОПЕРЕДЖЕННЯ: Будьте дуже обережні під час переміщення виробу вгору й униз по пандусам з увімкненим двигуном. Оскільки цей виріб важкий, існує ризик травмування, якщо він упаде або рухатиметься занадто швидко.

ПОПЕРЕДЖЕННЯ: На пандусах із великим нахилом завжди використовуйте лебідку. Не ходіть і не залишайтеся на шляху руху виробу. Не можна перебувати в зоні ризику виробу. Див. *Work area safety на сторінці 130*.

ПОПЕРЕДЖЕННЯ: Не переміщуйте виріб угору та вниз пандусом, коли акумулятор пульта дистанційного керування має низький заряд. Для безпечного керування виробом необхідне підключення пульта дистанційного керування.

ПОПЕРЕДЖЕННЯ: Не переміщуйте виріб по крутих схилах. Інформацію про максимальний кут нахилу дивіться на паспортній табличці виробу.

- Щоб перемістити виріб по пандусу вниз, повільно спускайте виріб назад.
- Щоб перемістити виріб по пандусу вгору, повільно піднімайте виріб уперед.
- На пандусах не повертайте виріб більше ніж на 45°.

Для піднімання виробу за допомогою лебідки

Виріб має отвори, які можна використовувати для піднімання виробу лебідкою.

УВАГА: Переконайтеся, що стропи відповідають вазі виробу.

1. Закріпіть стропи в отворах.

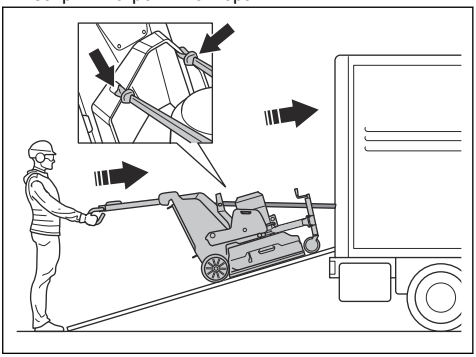

2. Переконайтеся, що уповноважена особа тримає рукоятку для утримання виробу в стабільному положенні.

ПОПЕРЕДЖЕННЯ: Будьте обережні, виріб важкий і у разі падіння може завдати серйозної травми.

3. Увімкніть лебідку для завантаження продукту на транспортний засіб.
4. Не використовуйте стропи для кріплення виробу під час транспортування. Дивіться розділ *Кріплення виробу на транспортному засобі на сторінці 177*.

Піднімання виробу

ПОПЕРЕДЖЕННЯ: Переконайтеся, що підіймальне обладнання має відповідні характеристики, які дозволяють безпечно піднімати виріб. На паспортній табличці зазначено масу виробу.

ПОПЕРЕДЖЕННЯ: Не ходіть і не стійте поблизу піднятого виробу або поблизу нього. Не підпускайте до зони ризику сторонніх осіб. Див. *Work area safety на сторінці 130*.

ПОПЕРЕДЖЕННЯ: Не піднімайте пошкоджений виріб. Переконайтеся в тому, що піднімальне вушко правильно встановлено й не пошкоджено.

1. Установіть виріб у положення для транспортування. Див. *Установлення виробу в положення для транспортування на сторінці 174*.

2. Прикріпіть підіймальне обладнання до підіймальних точок.

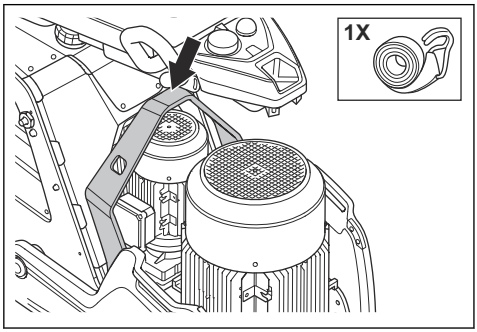

Кріплення виробу на транспортному засобі

Виріб має кріпильні точки для кріплення до транспортного засобу за допомогою стяжних строп.

1. Установіть металеві гаки стяжних строп у кріпильні точки. Будьте обережні, оскільки гострі краї можуть пошкодити стропи.

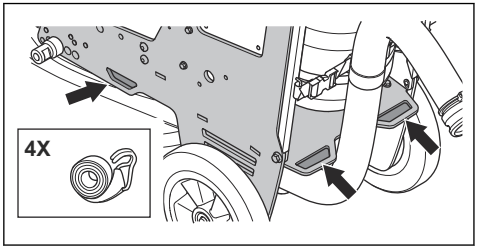

2. Прикріпіть стяжні стропи до транспортного засобу та затягніть їх.

Зберігання

УВАГА: Не зберігайте виріб поза приміщенням. Завжди тримайте його в приміщенні.

- Зберігайте виріб у сухому місці, захищеному від морозу.
- Перед зберіганням промийте виріб і здійсніть повне технічне обслуговування.
- Підніміть допоміжне колесо. Шліфувальна головка має знаходитися на поверхні.
- Зберігайте виріб у закритому приміщенні, куди не матимуть доступу діти й особи без належної підготовки.
- Зберігайте зарядний пристрій у сухому місці за температури вище нуля.
- Виймайте акумулятор з пульта дистанційного керування, якщо виріб перебуває на зберіганні понад 6 місяців.
- Заряджайте акумулятор виробу кожні 6 місяців, якщо виріб знаходиться на тривалому зберіганні. Див. *Заряджання акумулятора виробу від 3-фазного джерела живлення на сторінці 160*

Утилізація

Цей символ означає, що виріб не можна утилізувати разом із побутовими відходами. Утилізуйте його через місцевий пункт збору електричного й електронного обладнання. Це сприяє правильному управлінню відходами. Зверніться до місцевих органів влади, служби збору побутових відходів, свого дилера з обслуговування Husqvarna або роздрібного продавця для отримання інформації. Оскільки виріб може містити небезпечні речовини, його неправильна утилізація може нашкодити довкіллю і здоров'ю людей.

Technical data Autogrinder 8 D

	Autogrinder 8 D 3x380-415 V
Motor power, kW/hp	16.5/22
Rated current, A	30
Rated voltage, V	380–415
Phases	3-phase
Frequency, Hz	50–60
Weight, kg/lbs	680/1499
Grinding width, mm/in.	800/31.5
Grinding disc, mm/in.	3x270/10.5
Weight in position 1 (forward), kg/lbs	348/767
Weight in position 2 (vertical), kg/lbs	299/659
Weight in position 3 (rearward), kg/lbs	245/540
Grinding disc speed, min/max rpm	420-1176
Grinding head speed, min/max rpm	9–47
Direction of rotation	Independent direction of rotation CW/CCW for grinding discs and grinding head. Standard direction of rotation (R) is CW.
Max. gradient, degrees °	15
Enclosure, IP	54
Type of battery	2pcs Lead-acid

Radio data HCS 500		
Frequency range, MHz	Element 1	698–960/1710–3800
	Element 2	2400–2485/4900–6000
Operational band		2G/3G/4G/5G, WLAN/Wi-Fi

Radio data HCS 500		
Peak gain	Element 1: 698–960 MHz	0 dBi
	Element 2: 1710–3800 MHz	2 dBi
	Element 3: 2.4 GHz	2 dBi
	Element 4: 5.0 GHz	4 dBi

GPS/GNSS data	
Frequency range, MHz	1562–1612
LNA Gain, dB	26
Typical current, mA	15
Typical voltage, VDC	3–5

Технічні характеристики пульта дистанційного керування

Технічні характеристики акумулятора	Ном. значення 7,2 В, 5800 мА·год
Акумулятор	2 літій-іонних акумулятори, якими укомплектовано виріб.
Час роботи, год	12
Час заряджання, год	3
Цикли заряджання	>1000
Передача сигналу	Передавання радіосигналу або кабель
Частотні діапазони, ГГц	2,4
Макс. потужність передавання радіосигналу, дБм	20
Трос керування	Опція
Діапазон, м / футів	До 300 / 984
Розміри (ВхШхД) пульта дистанційного керування, мм / дюймів	190x280x195/7,5x11,1x7,7
Вага пульта дистанційного керування (з акумулятором), кг / фунтів	1,6 / 3,5
Клас захисту пульта дистанційного керування	IP65
Робоча температура, °C / °F	−20–60 / −4–140
Температура зберігання з акумулятором, °C/°F	Менше 1 місяця: −20–50 / 4–122 Менше 3 місяців: −20–40 / 4–104 Менше 1 року: −20–20 / 4–68

Температура зберігання без акумулятора, °C/°F	−40–85 / −40–185
Температура під час заряджання, °C / °F	10–45 / 50–113
Розміри (ВхШхД) зарядного пристрою, мм / дюймів	47x97x185/1,8x3,8x7,3
Вага зарядного пристрою, кг / фунтів	0,214 / 0,47
Клас захисту зарядного пристрою	IP21
Живлення зарядного пристрою	12 / 24 В пост. струму, 110–240 В змін. струму

Вбудована система зв'язку

Діапазон радіочастот технології BLE	
Частотні діапазони для інструмента, ГГц	2,402–2,480
Максимальна потужність передачі радіосигналу, дБм/мВт	4 / 2,5

Рівні звуку

	Autogrinder 8 D
Випромінювання шуму [5]	
Виміряний рівень звукової потужності, L_W (дБ(A))	95,4
Рівні звуку [6]	
Рівень звукового тиску у вусі оператора, L_pдБ(A)	78,7

[5] Рівень шумового випромінювання в навколишнє середовище, що вимірюється потужністю звуку, відповідає стандарту EN 60335-2-72. Очікувана похибка вимірювання: 2,5 дБ(A).

[6] Рівень звукового тиску відповідає стандарту EN 60335-2-72. Очікувана похибка вимірювання: 4 дБ(A).

Розміри виробу

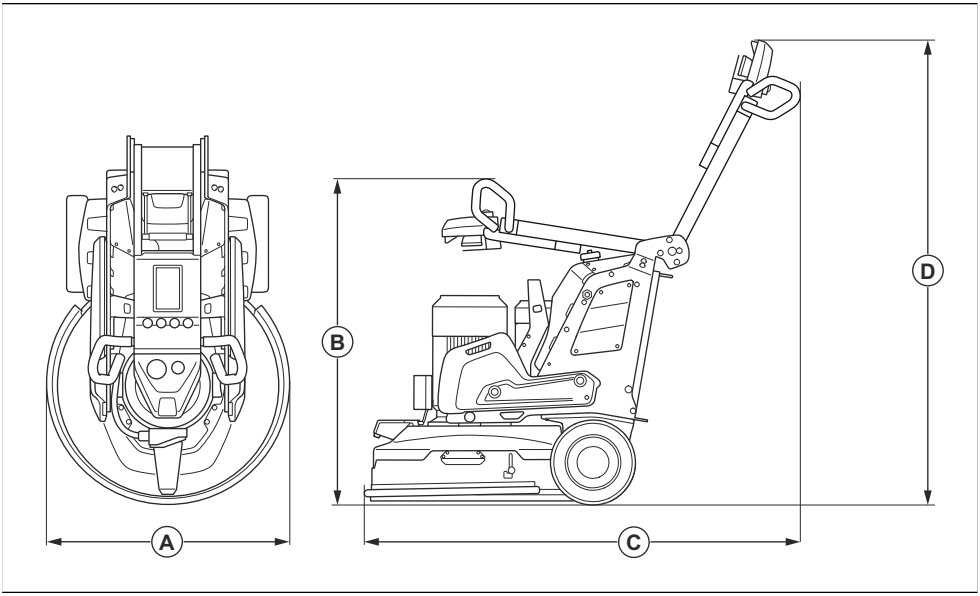

		Autogrinder 8 D
A	Ширина, мм / дюйми	830 / 32,7
B	Мін. загальна висота (ручка складена), мм / дюйми	1145 / 45,1
C	Макс. загальна довжина (ручка розкладена), мм / дюйми	2215 / 87,2
D	Макс. загальна висота (ручка розкладена), мм / дюйми	1700 / 66,9

Розміри пульта дистанційного керування

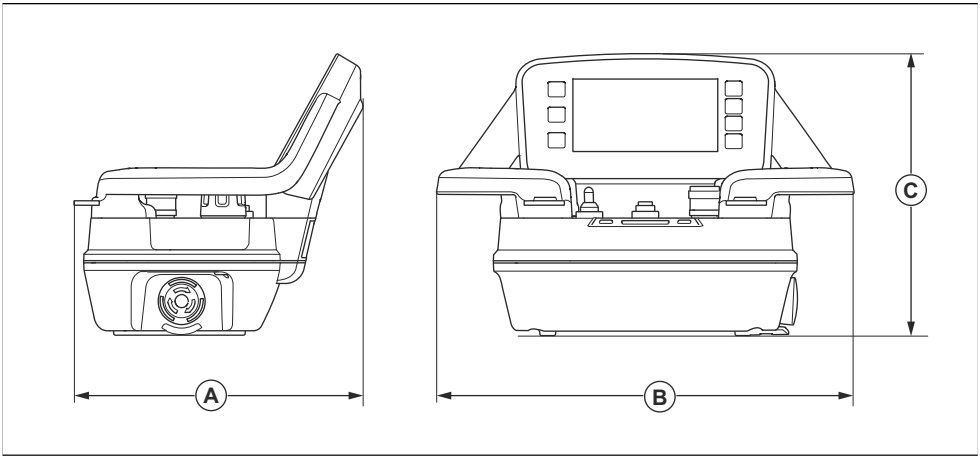

Розміри, мм/дюйми					
A	190 / 7,5	B	280 / 11	C	195 / 7,7

Декларація відповідності

Декларація відповідності ЄС

Ми, компанія Husqvarna AB, SE-561 82 Huskvarna, Швеція, тел.: +46-36-146500, заявляє під свою відповідальність, що представлений виріб:

Опис	Машина для шліфування підлоги
Бренд	Husqvarna
Тип / модель	Autogrinder 8 D
Ідентифікація	Серійні номери за 2025 рік і пізніше

повністю відповідає таким директивам і нормам ЄС:

Директива/норма	Опис
2006/42/EC	«Про механічне обладнання»
2014/53/EU	«Про радіотехнічне обладнання»

і що до нього застосовуються вказані далі узгоджені стандарти та/або технічні специфікації:

EN ISO 12100:2010

EN 60335-2-72:2012

EN ISO 13849-1:2015

EN 61000-3-2:2014

EN IEC 61000-3-2:2019/A1:2021/A2:2024

EN 61000-3-3:2013/A1:2019/A2:2021

EN 61000-6-2:2005+AC:2005

EN IEC 61000-6-2:2019

EN 61000-6-4:2007+A1:2011

EN IEC 61000-6-4:2019

ETSI EN 300 328 V2.2.2

ETSI EN 301 489-01 V2.2.3

ETSI EN 301 489-17 V3.3.1

ETSI EN 301 511 V12.5.1

ETSI EN 301 908-1 V15.1.1

Partille, 2025-09-29

Крістіан Найберг (Christian Nyberg)

Старший директор відділу дослідження та розробки важкого обладнання

Husqvarna AB, підрозділ будівельної техніки

Відповідальний за технічну документацію

UK Importer:
Husqvarna UK Ltd
Preston Road, Co. Durham
DL5 6UP

Відкрите джерело

Ліцензії третіх осіб

Для запитань

Письмова пропозиція щодо вихідного коду, який підпадає під дію GPL і LGPL.

У випадках, коли певні умови ліцензії дають право на вихідний код, компанія Husqvarna надасть відповідний вихідний код за письмовим запитом відповідно до умов ліцензії. Надсилайте запити до Husqvarna, .

ICU 52,1

Авторське право © 1995–2013 та інші. Усі права застережено.

Цим надається безплатний дозвіл будь-якій особі, яка отримує копію цього програмного забезпечення та пов'язаних файлів документації («Програмне забезпечення»), працювати з Програмним забезпеченням без обмежень, зокрема без обмежень права на використання, копіювання, зміну, об'єднання, публікацію, розповсюдження та (або) продаж копії Програмного забезпечення, а також дозволяти особам, яким надано Програмне забезпечення, робити це за умови, що вищезазначені повідомлення про авторські права й це повідомлення про дозвіл відображатимуться в усіх копіях Програмного забезпечення та що обидва вищезазначені повідомлення про авторські права й це повідомлення про дозвіл будуть міститися в супровідній документації.

Авторське право © 1991–2013 Усі права застережено. Розповсюджується згідно з умовами використання, наведеними в .

Цим надається безплатний дозвіл будь-якій особі, яка отримує копію файлів даних Unicode і будь-якої пов'язаної документації («Файли даних») або програмного забезпечення Unicode та будь-якої пов'язаної документації («Програмне забезпечення») для роботи з Файлами даних або Програмним забезпеченням без обмежень, зокрема без обмежень права на використання, копіювання, зміну, об'єднання, публікацію, розповсюдження та (або) продаж копій Файлів даних або Програмного забезпечення, а також дозволяти особам, яким надано Файли даних або Програмне забезпечення, робити це за умови, що (а) наведене вище повідомлення про авторські права й це повідомлення про дозвіл відображатимуться разом з усіма копіями Файлів даних або Програмного забезпечення, (б) як вищезазначене повідомлення про авторські права, так і це повідомлення про дозвіл відображатимуться у відповідній документації, і (в) у кожному зміненому файлі даних або програмному забезпеченні, а також у документації, пов'язаній із файлами даних чи програмним забезпеченням, буде чітке повідомлення про зміну даних чи програмного забезпечення.

Fontconfig 2.11

Авторське право © 2000, 2001, 2002, 2003, 2004, 2006, 2007 Кейт Пакард (Keith Packard)

Авторське право © 2005 Патрік Лам (Patrick Lam)

Авторське право © 2007 Дуейн Бейлі (Dwayne Bailey) та

Авторське право © 2009 Рузбех Пурнадер (Roozbeh Pournader)

Авторське право © 2008, 2009, 2010, 2011, 2012, 2013, 2014, 2015, 2016, 2017, 2018, 2019, 2020

Авторське право © 2008 Даніло Шеган (Danilo Šegan)

Авторське право © 2012

Дозвіл на використання, копіювання, модифікацію, розповсюдження та продаж цього програмного забезпечення й документації до нього для будь-яких цілей надається безплатно за умови, що вищезазначене повідомлення про авторські права відображатиметься в усіх копіях і що це повідомлення про авторські права й це повідомлення про дозвіл відображатиметься в супровідній документації, а також що імена авторів не можуть використовуватися в рекламі, що стосується розповсюдження програмного забезпечення, без спеціального попереднього письмового дозволу. Автори не роблять жодних заяв щодо придатності цього програмного забезпечення для будь-яких цілей. Воно надається «як є» без прямої чи передбачуваної гарантії.

Husqvarna®

www.husqvarnaconstruction.com

Instrucțiuni inițiale
Orijinal talimatlar
Оригінальні інструкції

1144045-39

FR

2025-12-23