

Husqvarna®

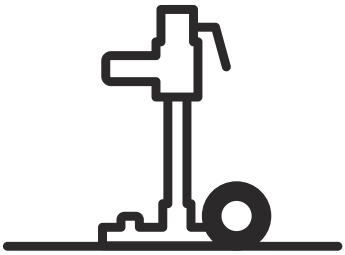

DS 500, DS 500 EX

DA	Brugsanvisning	2-14
FI	Käyttöohje	15-27
NO	Bruksanvisning	28-40
SV	Bruksanvisning	41-53

Indhold

Introduktion....2
Sikkerhed....3
Samling....6
Installation....7
Betjening....10
Vedligeholdelse....10
Transport og opbevaring....12
Tekniske data....13
Service....13
Overensstemmelseserklæring....14

Introduktion

Produktbeskrivelse

Produktet er et borestativ til Husqvarna-kerneboremaskiner.

- Stativet er beregnet til boring i lofter, vægge og gulve.
- Borestativet er stabilt og kan bruges til at bore dimensioner med en maksimal diameter på 500 mm.
- Søjlen kan vippes 0-90°.
- Borestativet har en hurtig monteringsplade til kerneboremaskinen.
- Fremføringshåndtaget kan bruges til at indstille søjlens hældning og låse den hurtige montering.
- Det er muligt at bruge en 2 m lang søjle (tilbehør) på borestativet.

Produktoversigt

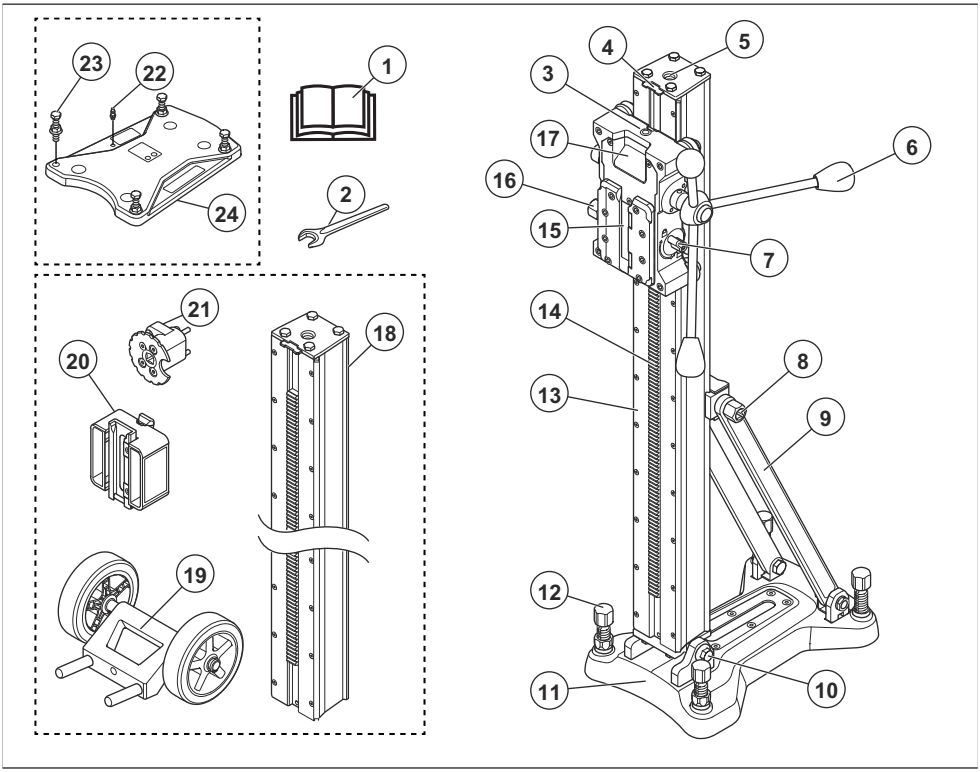

1. Brugsanvisning
2. Topnøgle, 24-32 mm
3. Niveauindikator
4. Endestop

5. Hul til skruedonkraft (tilbehør)
6. Fødegreb med isolerede grebsoverflader
7. Slædelås
8. Låseskrue, søjlevipning
9. Support
10. Hængselbeslag
11. Bundplade
12. Niveaujusteringsskruer
13. Boresøjle
14. Gearramme
15. Låseklemme, hurtigmontering
16. Låseskrue, låseklemme
17. Vogn
18. Boresøjle, 2 m (tilbehør)
19. Transporthjul (tilbehør)
20. Adapter, klikafstandsstykke (tilbehør)
21. AD-beslag (tilbehør)
22. Tilslutning til vakuumpumpe
23. Niveaujusteringsskruer
24. Pakning, bundvakuumsugning

Symboler på produktet



ADVARSEL: Dette produkt kan være farligt og forårsage alvorlig personskade eller død for brugeren eller andre Vær forsigtig, og brug produktet korrekt.



Læs brugsanvisningen, og sørg for at have forstået indholdet, inden du bruger produktet.



Brug godkendt høreværn.

Bemærk: Andre symboler/etiketter på produktet refererer til specifikke krav for certificering på nogle markeder.

Skader på produktet

Husqvarna er ikke ansvarlige for skader på produktet, hvis:

- produktet repareres forkert.
- produktet repareres med dele, der ikke er fra producenten eller ikke er godkendt af producenten.
- produktet har tilbehør, der ikke er fra producenten eller ikke er godkendt af producenten.
- produktet ikke repareres på et godkendt servicecenter eller af en godkendt myndighed.

Sikkerhed

Sikkerhedsdefinitioner

Advarsler, forholdsregler og bemærkninger bruges til at pege på særligt vigtige dele af brugsanvisningen.



ADVARSEL: Bruges, hvis føreren udsætter sig selv eller omkringstående personer for risiko for personskade eller dødsfald ved tilsidesættelse af instruktionerne i brugsanvisningen.



BEMÆRK: Bruges, hvis der er risiko for skader på produktet, andre materialer eller det omgivende område ved tilsidesættelse af instruktionerne i brugsanvisningen.

Bemærk: Bruges til at give yderligere oplysninger, der er nødvendige i en given situation.

Brug altid din sunde fornuft



ADVARSEL: Du bør under ingen omstændigheder ændre på den oprindelige udformning af maskinen uden godkendelse fra producenten. Brug altid originale reservedele. Uautoriserede ændringer og/eller ikke-godkendt tilbehør kan medføre alvorlige skader eller dødsfald for brugeren eller andre.

Det er ikke muligt at tage højde for alle de situationer, du kan tænkes at komme ud for, når du bruger en boremaskine. Udvis derfor altid forsigtighed, og brug din sunde fornuft. Undgå situationer, som du ikke synes, du er tilstrækkeligt kvalificeret til. Hvis du stadig føler dig usikker med hensyn til fremgangsmåden, efter at du har læst disse anvisninger, skal du kontakte en ekspert, før du fortsætter.

Du er velkommen til at kontakte din forhandler, hvis du har spørgsmål til brugen af maskinen. Vi står altid til disposition og giver gerne gode råd, som kan hjælpe dig med at anvende maskinen på en effektiv og sikker måde.

Lad din Husqvarna-forhandler kontrollere boremaskinen og foretage de nødvendige indstillinger og reparationer.

Al information og alle data i denne brugsanvisning gælder fra den dato, hvorpå brugsanvisningen blev indleveret til tryk.

Sikkerhedsinstruktioner for betjening

ADVARSEL: Læs alle sikkerhedsadvarsler, instruktioner, illustrationer og specifikationer i denne brugervejledning. Hvis du ignorerer de nedenfor anførte instruktioner, kan det medføre elektrisk stød, brand og/eller alvorlige skader. Opbevar alle sikkerhedsanvisninger og instruktioner til fremtidig brug.

ADVARSEL: Der er altid risiko for personskade, når du arbejder med produkter, der indeholder bevægelige dele. Brug beskyttelseshandsker for at forebygge legemsbeskadigelse.

- Brug personlige værnemidler. Brug altid beskyttelsesbriller. Beskyttelsesudstyr som støvmaske, skridsikre sikkerhedssko, beskyttelseshjelm eller høreværn, som benyttes til de relevante formål vil nedsætte risikoen for personskade.
- Hold børn og tilskuere borte under betjening af et elværktøj. Forstyrrelser kan medføre tab af kontrol.
- Fjern alle uønskede materialer fra arbejdsområdet, og sørg for, at der er tilstrækkeligt med lys, før du går i gang. Hvis områderne ikke er ryddet og ikke er oplyst, øges risikoen for ulykker.
- Betjen ikke elværktøj i områder med eksplosionsfare, f.eks. hvis der er brændbare væsker, luftarter eller støv. Elværktøj kan forårsage gnister, der kan sætte ild til støv eller dampe.
- Pludselig opdukken af personer og dyr kan forstyrre din kontrol over produktet. Derfor skal du altid koncentrere dig og fokusere på opgaven.
- Brug ikke produktet i dårligt vejr, såsom tåge, regn, hård vind, ekstrem kulde eller lignende vejrforhold. Farlige situationer, f.eks. glatte overflader, kan opstå som følge af dårligt vejr.
- Undersøg arbejdsområdet, før du anvender produktet. Vær opmærksom på forhindringer, der kan lave pludselige og skadelige bevægelser. Sørg for, at intet materiale kan løsnes og falde ned eller forårsage personskade under arbejdet.
- Undersøg altid bagsiden af overfladen efter boring. Markér området, og gør det sikkert. Sørg for ikke at forårsage personskade eller beskadigelse af materiale.
- Vær altid opmærksom, hold øje med, hvad du foretager dig, og benyt sund fornuft, når du betjener elværktøj. Benyt ikke elværktøj, hvis du er træt eller er påvirket af narkotika, alkohol eller medicin. Et øjebliks uopmærksomhed under betjening af elværktøj kan forårsage alvorlig personskade.
- Undgå utilsigtet start. Sørg for, at kontakten er i OFF-position, før du tilslutter elværktøjet til en strømkilde og/eller batteripakke, løfter det eller flytter det. Hvis du flytter elværktøj med fingeren på afbryderen eller tilslutter strøm til elværktøj, mens afbryderen står i ON-positionen, kan det forårsage ulykker
- Produktet kan forårsage, at genstande slynges ud, hvilket kan medføre skader på brugeren. Fjern indstillingsnøglen og skruenøglen, før du starter produktet.
- Lad ikke erfaringen fra tidligere brug af værktøj gøre dig uopmærksom, så du ignorerer sikkerhedsprincipperne for værktøj. En skødesløs handling kan forårsage øjeblikkelig og alvorlig personskade.
- Sørg for, at alle brugere, der anvender produktet, har læst og forstået indholdet i brugervejledningen.
- Tag det nødvendige tøj på. Undgå at bære løstsiddende tøj eller smykker. Hold hår og tøj væk fra bevægelige dele. Løst tøj, smykker eller langt hår kan blive fanget af bevægelige dele.
- Sørg for at fjerne betonkernen fra boret, når du trækker kerneboremaskinen ud af væg, loft eller gulv. Der kan opstå farlige ulykker, hvis betonkernen forbliver i boret, når du trækker kerneboremaskinen ud.
- Hold dig på afstand af boret, når motoren er tændt.
- Sørg for, at der ikke er rør eller elkabler i arbejdsområdet.
- Du må ikke gå væk fra produktet, når motoren er tændt.
- Stræk dig ikke for langt. Sørg for altid at have korrekt fodfæste og en god balance. Det sikrer bedre kontrol med elværktøjet i uventede situationer.
- Sørg for, at der altid er en anden person i nærheden, når du bruger produktet. Hvis der sker et uheld, kan du få hjælp, hvis det er nødvendigt.
- Brug ikke et produkt med beskadigede sikkerhedsanordninger.
- Gennemfør sikkerhedskontroller, vedligeholdelse og service, som beskrevet i denne brugervejledning. Visse vedligeholdelses- og serviceforanstaltninger må kun udføres af autoriserede serviceværksteder. Se *Sikkerhedsanordninger på produktet på side 5*.
- Inspektion og/eller vedligeholdelse skal udføres med motoren i OFF-positionen og stikket trukket ud af stikkontakten.
- Brug ikke et produkt, der er blevet ændret fra dets fabriksspecifikation.
- Træk stikket ud af strømkilden, og/eller fjern batteripakken fra elværktøjet, før du indstiller apparatet, udskifter tilbehør eller sætter det til opbevaring. Denne form for forebyggende sikkerhedsforanstaltninger nedsætter risikoen for, at elværktøjet startes ved et uheld.
- Hold håndtag og gribeflader tørre, rene og frie for olie og fedt. Glatte håndtag og gribeflader er ikke tilladt.
- Overbelast aldrig produktet. Hvis du overbelaster produktet, kan det blive beskadiget.

- Hold alle dele i god stand, og sørg for, at alle fastspændte genstande er spændt korrekt.

Personligt beskyttelsesudstyr

ADVARSEL: Læs følgende advarselsinstruktioner, inden du bruger produktet.

- Brug altid korrekt personligt beskyttelsesudstyr, når du bruger produktet. Personligt beskyttelsesudstyr fjerner ikke risikoen for skader. Personligt beskyttelsesudstyr mindsker eventuelle skader, hvis der sker et uheld. Lad forhandleren hjælpe dig med at vælge det rigtige udstyr.
- Anvend godkendt øjenværn, når du betjener produktet.
- Brug kraftige skridsikre støvler med stålsnude.
- Brug tøj, der er tætsiddende, men som ikke begrænser dine bevægelser.
- Kontrollér regelmæssigt tilstanden af det personlige beskyttelsesudstyr.
- Brug godkendte og kraftige beskyttelseshandsker.
- Brug beskyttelsesgummihandsker for at undgå hudirritation fra våd beton.
- Brug en godkendt beskyttelseshjelm.
- Anvend altid godkendt høreværn, når du betjener produktet. Støj over længere perioder kan forårsage støjbetinget høretab.
- Produktet forårsager støv og dampe, hvilket er skadeligt for helbredet. Brug et godkendt åndedrætsværn.
- Sørg for, at du har en førstehjælpskasse i nærheden.
- Der er mulighed for gnistdannelse ved betjening af produktet. Sørg for, at du har en brandslukker i nærheden.
- Bær ikke løstsiddende tøj, smykker eller andre genstande, der kan blive fanget i bevægelige dele. Sæt håret op i en sikker højde, dvs. over skulderen.

Sikkerhedsanordninger på produktet

ADVARSEL: Læs følgende advarselsinstruktioner, inden du bruger produktet.

- Brug ikke et produkt med sikkerhedsanordninger, der er beskadigede eller ikke fungerer korrekt.
- Kontrollér sikkerhedsanordningerne regelmæssigt. Hvis sikkerhedsanordningerne er beskadigede eller ikke fungerer korrekt, skal du kontakte din Husqvarna-serviceforhandler.
- Foretag ikke ændringer på sikkerhedsanordninger.

Sådan kontrolleres slædelåsen

1. Drej grebet for at låse motorslæden.

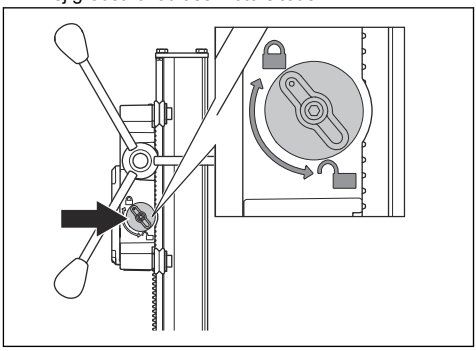

2. Føl efter pr. håndkraft, om slæden er låst fast i boresøjlen.

Sådan kontrolleres boresøjlens endestop

1. Skub stoppladen til den korrekte position.

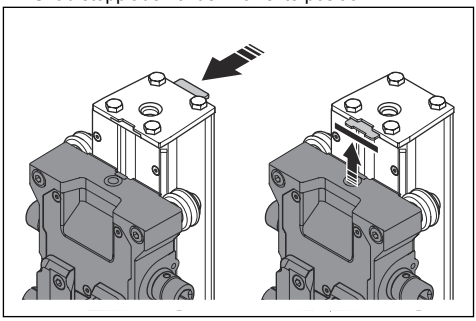

2. Sørg for, at boremotorslæden stopper, når den rammer stoppladen.

Sikkerhedsinstruktioner for vedligeholdelse

ADVARSEL: Kontrol og/eller vedligeholdelse skal udføres med motoren afbrudt og stikket trukket ud af stikkontakten.

- Vedligeholdelse af produkt og tilbehør. Kontrollér, om bevægelige dele sidder forkert eller binder, om dele er ødelagte, og andre forhold, der kan påvirke produktets funktion. Hvis produktet er beskadiget, skal det repareres, før det bruges igen.
- Få produktet efterset af en Husqvarna-serviceforhandler, der kun bruger originale reservedele.

Indledning

Dette afsnit beskriver, hvordan du samler og justerer produktet.

ADVARSEL: Før du samler produktet, skal du læse sikkerhedskapitlet og monteringsvejledningen.

Sådan monteres hjulsættet (tilbehør)

1. Monter hjulsættet på bagsiden af bundpladen.

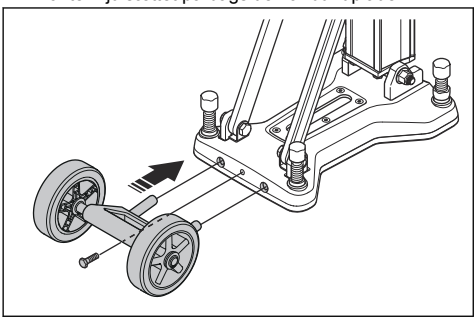

2. Spænd skruen.

Sådan fastgøres boremotoren

ADVARSEL: Træk altid stikket ud af stikkontakten før rengøring, vedligeholdelse eller montering.

1. Lås boremotorslæden (A) op.
2. Fastgør boremotoren i skinnen (B) på boremotorslæden.
3. Lås boremotorslæden (A).

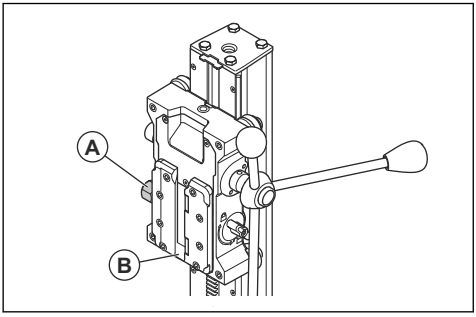

Klikafstandsstykke (tilbehør)

Brug et klikafstandsstykke til at bore huller med store diametre. Se *Maks. borediameter på side 13* for at vælge det korrekte klikafstandsstykke. Monter klikafstandsstykket på boremotoren, før du fastgør boremotoren til borestanderen.

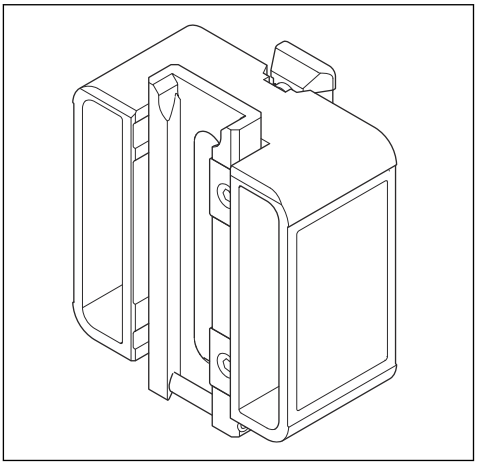

Sådan udskiftes borestandersøjlen (tilbehør)

1. Skub stoppladen til åben position. Fjern boremotorslæden.

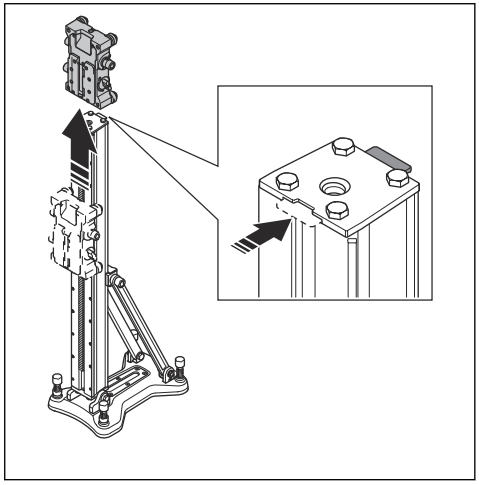

2. Fold borestandersøjlen helt bagud. Se *Sådan justeres vinklen på boresøjlen på side 10*.

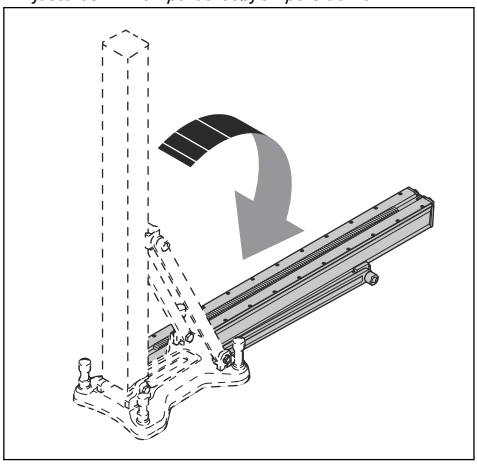

3. Fjern de 4 bolte fra hængselsbeslaget.

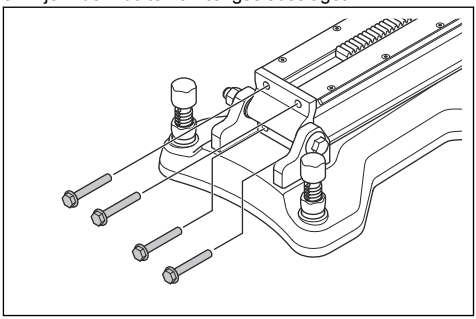

4. Fjern borestandersøjlen.
5. Monter borestandersøjlen i den modsatte rækkefølge.

Installation

Montering

Der er 3 procedurer, der kan anvendes til at montere produktet, før boret bruges:

- Med en ekspansionsbolt.
- Med en vakuumplade.
- Med en gevindstang, en skive og en låsemøtrik.

Sådan fastgøres borestanderen med en ekspansionsbolt

ADVARSEL: Ved boring i lofter og vægge må der kun anvendes ekspansionsbolt eller forankring, der egner sig til overflader, som udsættes for trækkraft. Anvend kun ekspansionsbolt eller forankring, der er godkendt til den aktuelle anvendelse.

1. Lav et hul til ekspansionsbolten. Se *Sådan fastgøres ekspansionsbolten på side 8*. Mål en afstand (A) på 335 mm (13,2 tommer) fra midten af det hul, du vil bore. Hvis du bruger klikafstandsstykket (tilbehør), er afstanden en anden. Se *Klikafstandsstykke (tilbehør) på side 6*.

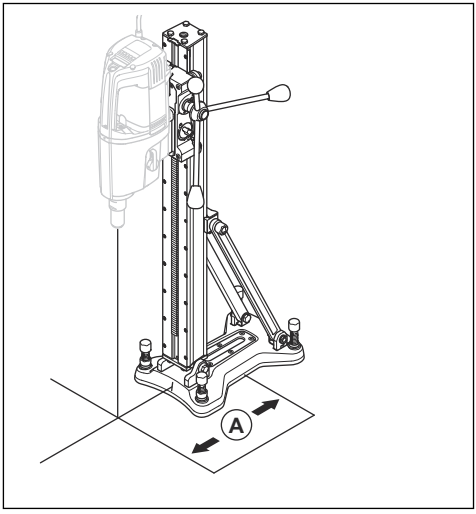

2. Fastgør bundpladen med en ekspansionsbolt.
3. Sørg for, at borestanderen er fastgjort korrekt.

4. Juster bundpladen om nødvendigt. Brug niveaujusteringsskruerne til at justere bundpladen på overfladen.

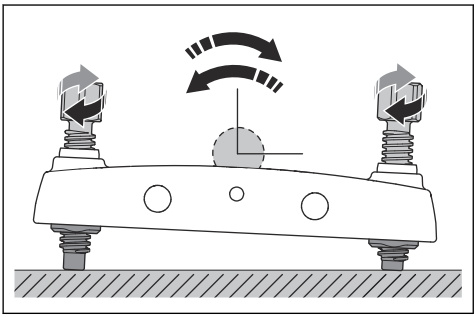

Sådan fastgøres ekspansionsbolten

1. Bor et hul til ekspansionsbolten. Sørg for, at hullet er tilstrækkeligt dybt. Bøsningen skal anbringes under overfladen.

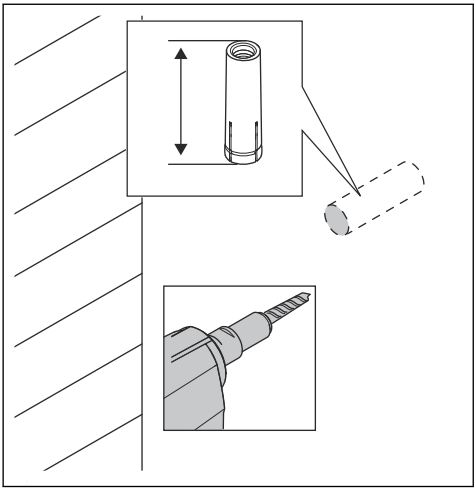

2. Brug en klingedorn og en hammer til at montere ekspansionsbolten.

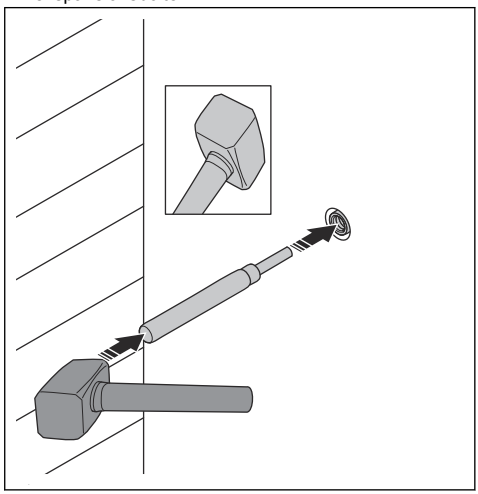

3. Monter ankerskruen.

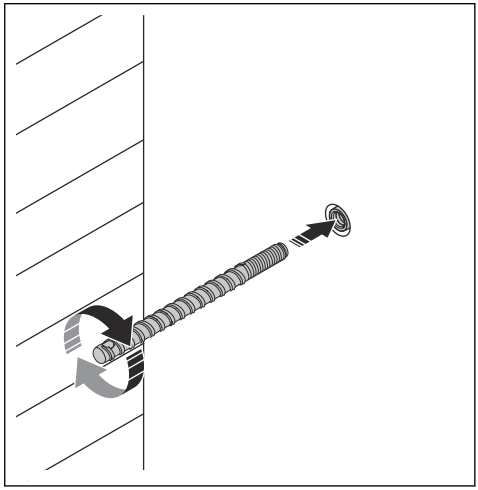

4. Fastgør produktet med møtrikken.

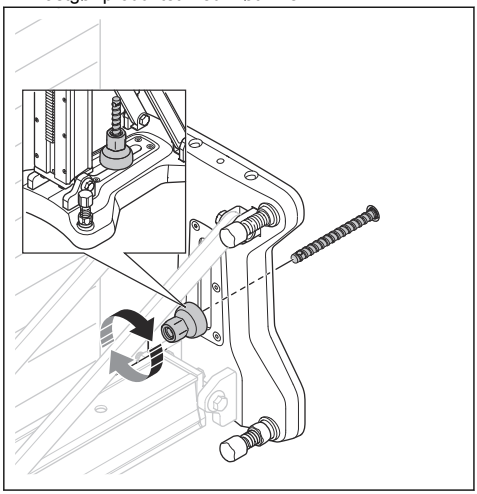

Sådan fastgøres produktet med en Husqvarna-vakuumplade

ADVARSEL: Brug ikke produktet i kombination med vakuumpladen, når du borer i vægge eller lofter.

ADVARSEL: Støtteoverfladen skal være flad og af god kvalitet. Produktet kan løsne sig, hvis vakuumpladen ikke er helt lufttæt mod overfladen.

ADVARSEL: Brug af vakuumpladen anbefales kun sammen med disse Husqvarna-boremotorer: DM 220, DM 230, DM 280, DM 340, DM 400, DM 430. Brug af andre boremotorer kan medføre, at produktet løsner sig.

1. Fastgør produktet til vakuumpladen med bolten.

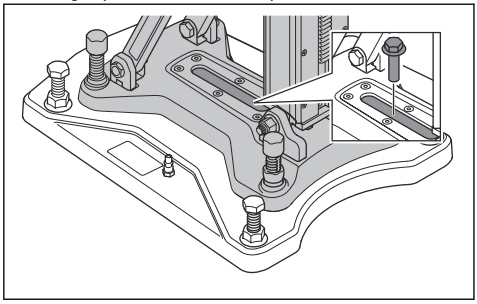

2. Løsn niveaujusteringsskruerne. De skal være over vakuumpladens bund.
3. Tilslut vakuumslangen, og start pumpen.

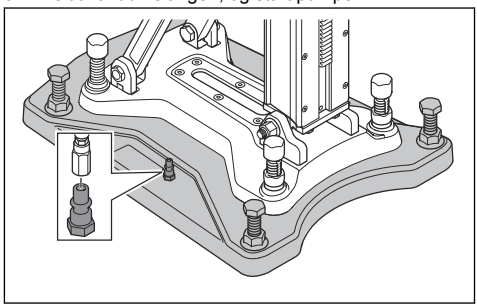

BEMÆRK: Minimumstrykket skal være -0,85 bar for at gøre vakuumpladen helt lufttæt mod overfladen.

4. Spænd nivelleringsskruerne, indtil der kan føles modstand på skruen.

ADVARSEL: Niveaujusteringsskruerne skal røre overfladen, når du bruger vakuumpladen. Hvis ikke, kan vakuumpladen løsne sig.

Sådan fastgøres borestanderen med en stang, der har et gevind

Brug en gevindstang, hvis det ikke er muligt at fastgøre borestanderen til væggen eller loftet med en ekspansionsbolt. Brug skiver og møtrikker til at spænde gevindstangen.

Betjening

Før du bruger produktet

ADVARSEL: Denne maskine er designet til og beregnet til boring i beton, mursten og forskellige stenmaterialer. Al anden anvendelse er uhensigtsmæssig.

ADVARSEL: Før der bores, skal det kontrolleres, at alle låseskruer er spændt godt. Alvorlige ulykker kan forekomme, hvis betonkernen forbliver i boret, når boremotoren/boret tages ud fra gulv, væg eller loft.

ADVARSEL: Ved boring af lofter skal der altid anvendes en vandopsamler, der er godkendt til din kerneboremaskine. Eller der skal anvendes en hydraulisk kerneboremaskine. Der er risiko for, at kerneboremaskinen og standeren bliver strømførende, hvis der lækker vand ind i maskinen.

- Læs brugervejledningen omhyggeligt igennem, og sørg for at have forstået instruktionerne.
- Hold arbejdsområdet rent og oplyst for at forebygge ulykker.
- Udfør dagligt vedligeholdelsesarbejde. Se *Daglig vedligeholdelse af borestanderen på side 10*.
- Brug personlige værnemidler. Se *Personligt beskyttelsesudstyr på side 5*.

Sådan justeres vinklen på boresøjlen

1. Løsn låseskruen, der låser boresøjlen, og indstil den relevante borevinkel.

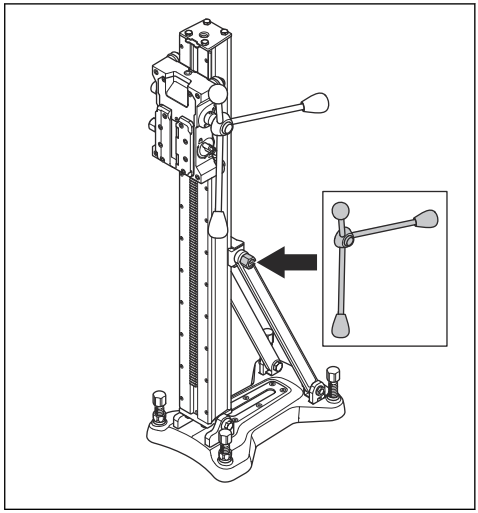

2. Brug vinkelindikatoren til at få en omtrentlig justering. Hvis det er nødvendigt med mere præcision, skal du bruge en anden metode til at måle.
3. Spænd låseskruen på boresøjlen. Brug fødegrebet. Boresøjlen kan vippes 0-90°.

Vedligeholdelse

Indledning

ADVARSEL: Læs og forstå sikkerhedskapitlet, før du udfører vedligeholdelse på produktet.

ADVARSEL: Tag strømkablet ud af stikkontakten, før du udfører vedligeholdelse, for at forhindre skader.

Daglig vedligeholdelse af borestanderen

- Sørg for, at møtrikker og skruer er spændt.
- Rengør borestanderens udvendige overflade.
- Sørg for, at fødegrebet bevæger sig uden modstand.
- Sørg for, at tandhjulene bevæger sig nemt og ikke støjer.
- Undersøg boresøjlen, se efter slitage eller skader.
- Sørg for, at boremotorslæden bevæger sig uhindret, og at der ikke er slør mod boresøjlen.

Sådan rengøres og smøres borestanderen

BEMÆRK: Hvis du ikke rengør borestanderen, kan den blive beskadiget.

1. Fjern boremotoren.
2. Rengør borestanderen med en højtryksrenser, og fjern derefter det resterende vand med en tør klud.
3. Smør de bevægelige dele på borestanderen. Smør fedt på kontaktfladerne for at forhindre korrosion.

Sådan justeres kerneboremaskinens slæde

Hvis der ikke er afstand mellem boresøjlen og kerneboremaskinens slæde, skal kerneboremaskinens slæde justeres.

1. Løsn skruerne, der holder rulleakslerne.

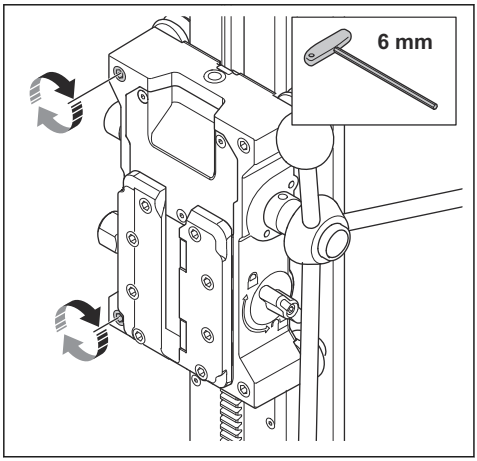

2. Juster rulleakslerne. Drej skruen mod uret for at bevæge styrehjulene i samme retning som boresøjlen. Drej skruerne, indtil styrehjulene rører ved boresøjlen.

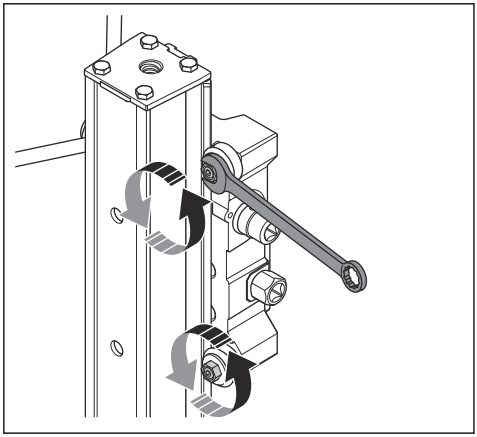

Bemærk: Spænd ikke rulleakslerne for meget. Sørg for, at kerneboremaskinens slæde kan bevæge sig jævnt på boresøjlen.

3. Lås styrehjulets position med en skruenøgle. Spænd skruen med en unbrakonøgle for at låse rulleakslen.

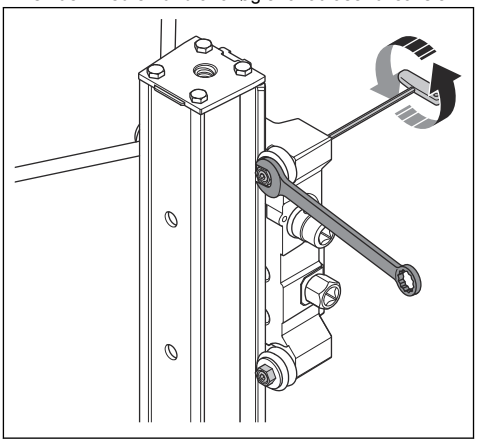

Bemærk: Når du har spændt rulleakslerne, skal det være muligt at dreje dem med fødegrebet, men ikke manuelt.

4. Brug fødegrebet til at bevæge kerneboremaskinens slæde op og ned. Sørg for, at kerneboremaskinens slæden bevæger sig jævnt på boresøjlen. Rulleakslerne skal rotere, når slæden bevæger sig på boresøjlen. Hvis det er nødvendigt, skal rulleakslerne justeres igen.

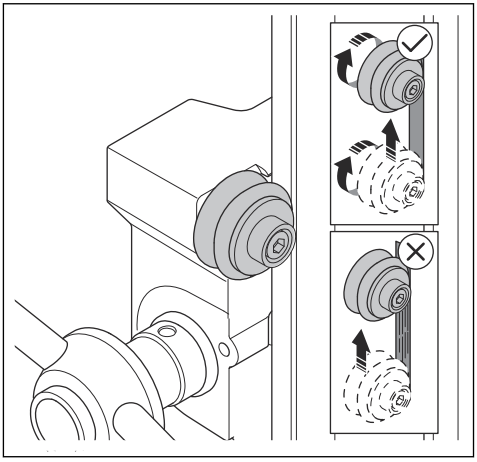

Transport og opbevaring

- Fastgør produktet sikkert under transport for at undgå skader og uheld.
- Transporthjulene (tilbehør) kan bruges til at transportere standeren med monteret boreenhed.
- Uden transporthjul skal boreenheden afmonteres fra standeren under transport, da den kombinerede løftevægt overstiger 25 kilo.
- Opbevar produktet i et aflåst område utilgængeligt for børn eller personer, som ikke er godkendt.
- Opbevar boremaskinen og standeren tørt og frostfrit.

Tekniske data

Tekniske data

Dimensioner	DS 500	DS 500 EX
Højde, mm	1050	1152
Bredde, mm	240	240
Dybde, mm	394	394
Vægt, kg	18,2	18,8
Borelængde, mm	706	785
Maks. belastning (på håndtag), kg	120	120
Boresøjlevinkel	0-9º	0-9º

Maks. borediameter

Kerneboremaskine	Afstandsstykke, mm	
	Intet afstandsstykke	50
DM 200	150	150
DM 210 SP	150	150
DM 280/340	370	470
DM 400	370	470
DM 430	370	470
DM 700/650	400	500

Service

Godkendt servicecenter

Gå til Husqvarna Construction Products-websitet for at finde dit nærmeste www.husqvarnacp.com-servicecenter.

Overensstemmelseserklæring

EU-overensstemmelseserklæring

Vi, **Husqvarna AB**, SE-561 82 Huskvarna, Sverige,
tlf.: +46-36-146500 erklærer under eneansvar, at det
pågældende produkt:

Beskrivelse	**Borestander**
Varemærke	Husqvarna
Type/model	DS 500, DS 500 EX
Identifikation	Serienumrene fra 2019 og fremefter

overholder følgende EU-direktiver og bestemmelser:

Direktiv/bestemmelser	**Beskrivelse**
2006/42/EC	"vedrørende maskiner"

og at følgende harmoniserede standarder og/eller
tekniske specifikationer anvendes,

EN ISO 12100:2010

EN 12348:2000+A1:2009

EN 62841-3-6:2014+A11:2017

Partille, 2019-02-25



Erik Silfverberg

Global R&D Director

Concrete Sawing & Drilling

Husqvarna AB, Construction Division

Sisällys

Johdanto..... 15
Turvallisuus..... 16
Asentaminen..... 19
Asennus..... 20
Käyttö..... 23
Huolto..... 23
Kuljetus ja säilytys..... 24
Tekniset tiedot..... 26
Huolto..... 26
Vaatimustenmukaisuusvakuutus..... 27

Johdanto

Tuotekuvaus

Tuote on porapuomi Husqvarna-timanttiporakoneille.

- Puomi on kattojen, seinien ja lattioiden poraamista varten.
- Porapuomi on vakaa, ja sen avulla voidaan porata reikiä, joiden halkaisija on enintään 500 mm.
- Pylvästä voidaan kallistaa 0–90°.
- Porapuomissa on pikakiinnityslevy timanttiporakonetta varten.
- Syöttövivulla voi säätää pylvään kallistuksen ja lukita pikakiinnityksen.
- Porapuomissa voidaan käyttää jopa kahden metrin korkuista pylvästä (lisävaruste).

Laitteen kuvaus

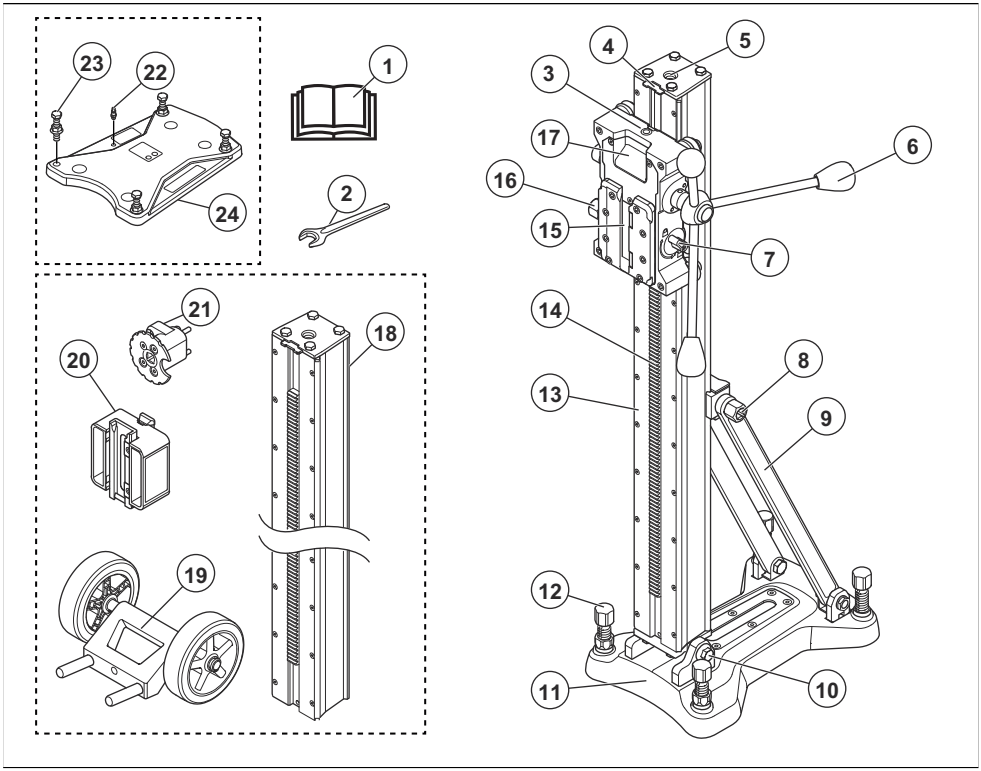

1. Käyttöohjekirja
2. Avain, 24–32 mm
3. Vesimäärän näyttö
4. Pysäytin
5. Nostoruuvin reikä (lisävaruste)
6. Syöttövipu, jossa on eristetty tarttumapinta

7. Vaununlukko
8. Lukitusruuvi, pylvään kallistus
9. Tukipalvelut
10. Nivelkiinnike
11. Pohjalevy
12. Tason säätöruuvit
13. Porauspylväs
14. Hammastanko
15. Lukitusliitin, pikakiinnike
16. Lukitusruuvi, lukitusliitin
17. Kelkka
18. Porauspylväs, 2 m (lisävaruste)
19. Kuljetuspyörät (lisävaruste)
20. Sovitin, pikavälikappale (lisävaruste)
21. AD-kiinnike (lisävaruste)
22. Tyhjiöpumpun liitäntä
23. Tason säätöruuvit
24. Tiiviste, pohjatyhjiöimu

Laitteen symbolit



VAROITUS: Tämä laite voi olla vaarallinen ja aiheuttaa käyttäjälle tai sivullisille vakavia vahinkoja tai kuoleman. Ole varovainen ja käytä laitetta oikein.



Lue käyttöohje huolellisesti ja varmista, että ymmärrät sen sisällön, ennen kuin alat käyttää laitetta.



Käytä hyväksyttyjä kuulonsuojaimia.

Huomautus: Muita laitteen tunnuksia/tarroja tarvitaan joillakin markkina-alueilla ilmaisemaan erityisiä sertifiointivaatimuksia.

Tuotteen vaurioituminen

Husqvarna ei ole vastuussa tuotteen vaurioitumisesta, jos

- tuote on korjattu virheellisesti
- tuotteen korjaamiseen on käytetty muita kuin valmistajan omia tai hyväksymiä osia
- tuotteessa on muu kuin valmistajan oma tai hyväksymä lisävaruste
- tuotetta ei ole korjattu valtuutetussa huoltopisteessä tai hyväksytyllä asiantuntijalla.

Turvallisuus

Turvallisuusmääritelmät

Varoituksia, huomioita ja huomautuksia käytetään, kun jotakin käyttöohjeen osaa halutaan erityisesti korostaa.



VAROITUS: Tätä käytetään, jos käyttöohjeen noudattamatta jättämisestä voi seurata käyttäjän tai sivullisen vamma tai kuolema.



HUOMAUTUS: Tätä käytetään, jos käyttöohjeen noudattamatta jättämisestä voi seurata tuotteen, muiden materiaalien tai ympäristön vaurioituminen.

Huomautus: Tätä käytetään tietyissä tilanteissa tarvittavien lisätietojen antamiseen.

Käytä aina tervettä järkeä



VAROITUS: Laitteen alkuperäistä rakennetta ei missään tilanteessa saa muokata ilman valmistajan hyväksyntää. Käytä vain alkuperäisiä varaosia. Luvattomien muutosten ja/tai lisävarusteiden käyttö voi aiheuttaa käyttäjälle tai sivullisille vakavan tapaturman tai kuoleman.

On mahdotonta kuvata kaikkia mahdollisia tilanteita, joita porakoneen käytössä voi ilmetä. Ole aina varovainen ja käytä tervettä järkeä. Vältä tilanteita, mihin et katso taitosi riittävän. Mikäli olet vielä näiden ohjeiden lukemisen jälkeen epävarma menettelytavoista, sinun on kysyttävä neuvoa asiantuntijalta ennen jatkamista.

Älä epäröi ottaa yhteyttä jälleenmyyjääsi, mikäli sinulla on vielä kysyttävää laitteen käytöstä. Olemme mielellämme avuksi ja annamme neuvoja, joiden avulla voit käyttää laitetta paremmin ja turvallisemmin.

Anna Husqvarna-jälleenmyyjäsi tarkastaa porakoneesi säännöllisesti ja suorittaa tarvittavat säädöt ja korjaukset.

Kaikki tämän käyttöohjeen tiedot olivat voimassa silloin, kun tämä käyttöohje hyväksyttiin painettavaksi.

Turvallisuusohjeet käyttöä varten



VAROITUS: Tutustu tämän käyttöohjeen kaikkiin turvallisuutta koskeviin varoituksiin, ohjeisiin, kuviin ja teknisiin tietoihin. Jos kaikkia jäljempänä olevia ohjeita ei noudateta, seurauksena voi olla sähköisku, tulipalo ja/tai vakava vamma. Säilytä kaikki varoitukset ja ohjeet myöhempää käyttöä varten.

VAROITUS: Työskentelyyn liikkuvia osia sisältävien tuotteiden kanssa liittyy aina vahinkojen vaara. Käytä suojakäsineitä kehon vammojen estämiseksi.

- Käytä henkilönsuojaimia. Käytä aina suojalaseja. Suojavarusteiden, kuten hengityssuojaimen, pitävien turvakenkien, kypärän ja kuulonsuojaimen, käyttö niitä vaativissa oloissa vähentää henkilövahinkoja.
- Pidä lapset ja sivulliset poissa sähkötyökalun käytön aikana. Häiriötekijät voivat aiheuttaa tuotteen hallinnan menetyksen.
- Poista työskentelyalueelta kaikki ylimääräiset materiaalit ja varmista valaistuksen riittävyys ennen aloittamista. Työskentelyalueen sotkuisuus ja huono valaistus kasvattavat onnettomuusriskiä.
- Älä käytä sähkötyökaluja räjähdysherkässä ympäristössä, esimerkiksi herkästi syttyvien nesteiden, kaasujen tai pölyn läheisyydessä. Sähkötyökaluista mahdollisesti kimpoavat kipinät voivat sytyttää pölyn tai kaasut.
- Paikalle yllättäen ilmestyvät henkilöt tai eläimet voivat heikentää hallintaasi tuotteesta. Näistä syistä on tärkeää keskittyä käsillä olevaan työtehtävään ja kohdistaa siihen koko huomio.
- Älä käytä tuotetta huonoissa sääoloissa, kuten sumussa, sateessa, kovassa tuulessa, kovassa pakkasessa tai vastaavissa olosuhteissa. Huono sää voi aiheuttaa vaaratilanteita, kuten liukastumisvaaran.
- Tarkasta työskentelyalue ennen tuotteen käyttöä. Varmista, ettei alueella ole tavaroita, jotka voisivat liikkua yhtäkkiä ja aiheuttaa vahinkoa. Varmista, ettei mikään materiaali pääse irtoamaan ja putoamaan tai aiheuttamaan vahinkoa tuotteen käytön aikana.
- Tarkista aina pinnan takaosa porauksen jälkeen. Merkitse alue ja tee siitä turvallinen. Varmista, ettet aiheuta henkilö- tai materiaalivahinkoja.
- Pysy valppaana, katso mitä teet ja käytä tervettä järkeä käyttäessäsi sähkötyökalua. Älä käytä sähkötyökalua väsyneenä tai alkoholin, huumeiden tai lääkityksen vaikutuksen alaisena. Hetken tarkkaamattomuus sähkötyökaluja käytettäessä voi aiheuttaa vakavia henkilövammoja.
- Estä tahaton käynnistyminen. Varmista, että kytkin on OFF-asennossa, ennen kuin liität sähkötyökalun virtalähteeseen ja/tai akkuun tai nostat tai siirrät työkalua. Onnettomuudet ovat mahdollisia, jos sähkötyökalua siirretään sormi kytkimellä tai jos sähkötyökalu kytketään virtalähteeseen kytkimen ollessa päällä.
- Tuote voi saada esineitä sinkoutumaan ja siten vahingoittaa käyttäjää. Irrota säätötyökalut ennen tuotteen käynnistämistä.
- Vaikka olisit käyttänyt työkaluja usein ja tuntisit ne hyvin, noudata aina työkalujen turvallisen käytön periaatteita. Huolimaton toiminta voi aiheuttaa hetkessä vaikean vamman.
- Varmista, että kaikki tuotetta käyttävät henkilöt ovat lukeneet käyttöohjeen ja ymmärtäneet sen sisällön.
- Käytä tarvittavaa vaatetusta. Älä käytä löysästi istuvia vaatteita tai koruja. Pidä hiukset ja vaatteet etäällä liikkuvista osista. Löysät vaatteet, korut tai pitkät hiukset voivat tarttua liikkuviin osiin.
- Varmista, että betonipaakku on irronnut poranterästä, kun vedät timanttiporakoneen pois seinästä, katosta tai lattiasta. Vaaralliset onnettomuudet ovat mahdollisia, jos betonipaakku on edelleen kiinni poranterässä, kun timanttiporakone vedetään pois porauskohteesta.
- Pysy loitolla poranterästä, kun timanttiporakone on käynnissä.
- Varmista, ettei työskentelyalueella ole putkia tai sähkökaapeleita.
- Älä poistu käynnissä olevan tuotteen luota.
- Älä kurota. Säilytä kaiken aikaa tukeva asento ja tasapaino. Näin sähkötyökalu pysyy paremmin hallinnassa odottamattomissa tilanteissa.
- Varmista, että tuotteen käytön aikana lähettyvillä on aina joku toinen henkilö. Näin voit saada tarvittaessa apua onnettomuuden sattuessa.
- Älä käytä tuotetta, jos jokin sen turvavarusteista on vaurioitunut.
- Suorita tässä käyttöohjeessa mainitut turvallisuustarkastukset sekä huolto- ja kunnossapitotyöt. Osa huolto- ja kunnossapitotöistä on annettava hyväksyttyjen huoltoliikkeiden tehtäviksi. Katso kohta *Tuotteen turvalaitteet sivulla 18*.
- Ennen tarkastusta ja/tai huoltoa tuote on sammutettava ja pistoke irrotettava pistorasiasta.
- Älä käytä tuotetta, jonka tehdaskokoonpanoa on muutettu.
- Irrota pistoke virtalähteestä ja/tai poista sähkötyökalun akku, ennen kuin muutat tuotteen säätöjä, vaihdat lisävarusteita tai panet sähkötyökalun säilöön. Tämänkaltaiset varotoimet pienentävät tahattoman käynnistyksen riskiä.
- Pidä kahvat ja tarttumapinnat kuivina, puhtaina sekä öljyttöminä ja rasvattomina. Kahvat ja tarttumapinnat eivät saa olla liukkaita.
- Älä ylikuormita tuotetta. Ylikuormitus voi vahingoittaa tuotetta.
- Pidä kaikki osat hyvässä kunnossa ja varmista, että kaikki kiinnittimet on asianmukaisesti kiristetty.

Henkilökohtainen suojavarustus

VAROITUS: Lue seuraavat varoitusohjeet ennen laitteen käyttämistä.

- Käytä aina oikeanlaista henkilökohtaista suojavarustusta, kun käytät laitetta. Henkilökohtainen suojavarustus ei poista tapaturmien vaaraa. Henkilökohtainen suojavarustus lieventää vammaa, jos sattuu onnettomuus.

Anna jälleenmyyjän auttaa oikeiden varusteiden valinnassa.

- Käytä hyväksyttyjä silmäsuojaimia, kun käytät laitetta.
- Käytä kestäviä luistamattomia jalkineita, joissa on teräksinen varvassuoja.
- Vaatteiden on oltava vartalonmyötäiset, mutta ne eivät saa rajoittaa liikkumista.
- Tarkista säännöllisesti henkilökohtaisten suojavarusteiden kunto.
- Käytä hyväksyttyjä suojakäsineitä.
- Voit estää märän betonin aiheuttamaa ihoärsytystä käyttämällä kumisia suojakäsineitä.
- Käytä hyväksyttyä suojakypärää.
- Käytä aina hyväksyttyjä kuulosuojaimia, kun käytät laitetta. Pitkäkestoinen melulle altistuminen voi aiheuttaa kuulovaurioita.
- Laite muodostaa pölyä ja höyryjä, jotka ovat haitallisia terveydelle. Käytä hyväksyttyä hengityssuojainta.
- Varmista, että lähistöllä on ensiapupakkaus.
- Laitetta käytettäessä voi syntyä kipinöitä. Varmista, että lähistöllä on palonsammutin.
- Älä käytä löysiä vaatteita, koruja tai muita vaatekappaleita, jotka voivat tarttua liikkuviin osiin. Sido hiukset turvallisesti olkapäiden yläpuolelle.

Tuotteen turvalaitteet

VAROITUS: Lue seuraavat varoitukset ennen tuotteen käyttöä.

- Älä käytä tuotetta vahingoittuneiden tai viallisten turvalaitteiden kanssa.
- Tarkasta turvalaitteet säännöllisesti. Jos turvalaitteet ovat vahingoittuneet tai eivät toimi oikein, ota yhteys Husqvarna-huoltoliikkeeseen.
- Älä tee muutoksia turvalaitteisiin.

Vaununlukon tarkistaminen

1. Kiinnitä porakoneen vaunu kääntämällä nuppia.

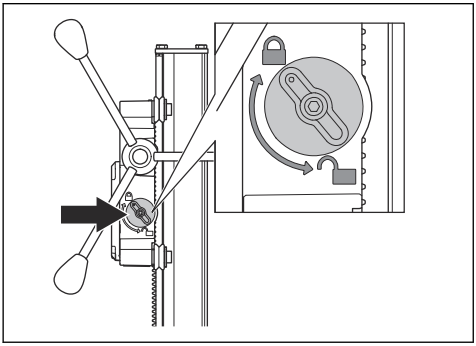

2. Kokeile kädellä, että vaunu on lukittu poran pylvääseen.

Porauspylvään pysäyttimen tarkistaminen

1. Työnnä pysäytinlevy oikeaan asentoon.

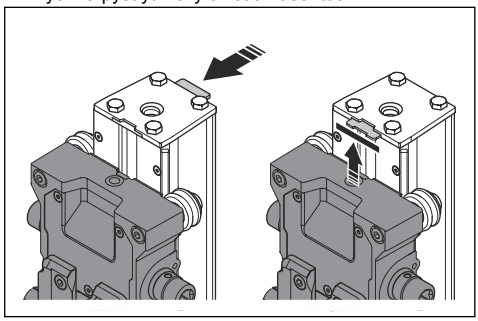

2. Varmista, että porakoneen vaunu pysähtyy, kun se koskettaa pysäytinlevyä.

Turvallisuusohjeet huoltoa varten

VAROITUS: Tarkastus ja/tai kunnossapito on tehtävä moottori sammutettuna ja pistoke pistorasiasta irrotettuna.

- Pidä laite ja lisävarusteet hyvässä kunnossa. Tarkista, etteivät liikkuvat osat ole väärin suunnattuja tai tarttuvia, ettei mikään osa ole murtunut sekä kaikki muut tekijät, jotka voivat vaikuttaa laitteen toimintaan. Jos laite on vahingoittunut, korjauta se ennen käyttöä.
- Anna laitteen korjaaminen pätevän Husqvarna-jälleenmyyjän tehtäväksi. Laitteessa saa käyttää vain täysin samanlaisia varaosia.

Johdanto

Tässä osassa kerrotaan, miten laite asennetaan ja säädetään.

VAROITUS: Lue turvallisuutta käsittelevä luku ja asennusohjeet ennen laitteen asentamista.

Pyöräsarjan asentaminen (lisävaruste)

1. Asenna pyöräsarja pohjalevyn takaosaan.

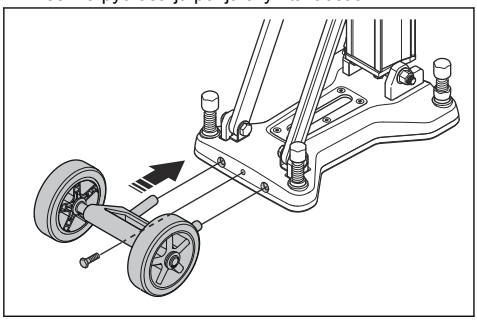

2. Kiristä ruuvi.

Porakoneen asentaminen

VAROITUS: Vedä aina pistoke pois pistorasiasta puhdistuksen, huollon tai asennuksen ajaksi.

1. Poista porakoneen vaunun lukitus (A).
2. Asenna porakone porakoneen vaunun kiskoon (B).
3. Lukitse porakoneen vaunu (A).

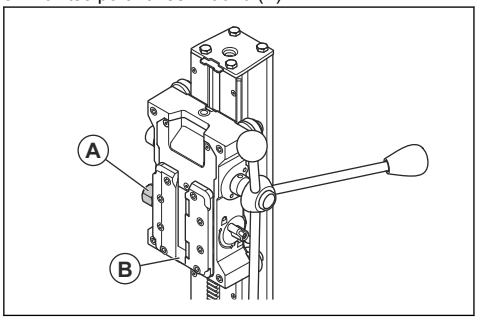

Pikavälikappale (lisävaruste)

Pikavälikappaleen avulla voit porata halkaisijaltaan suuria reikiä. Lisätietoa oikean pikavälikappaleen valinnasta on osassa *Poran enimmäishalkaisija* *sivulla 26*. Kokoa pikavälikappale ennen porakoneen kiinnittämistä poratelineeseen.

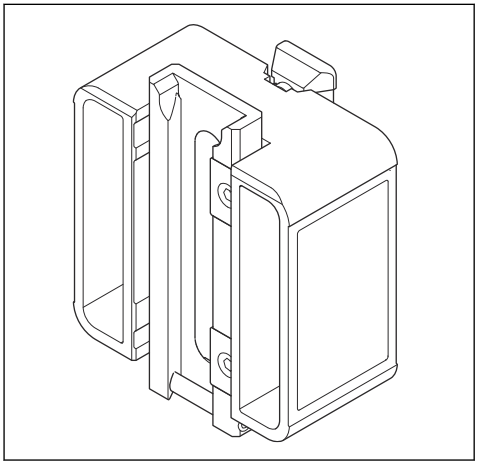

Poratelineen pylvään vaihtaminen (lisävaruste)

1. Työnnä pysäytinlevy avoimeen asentoon. Irrota porakoneen vaunu.

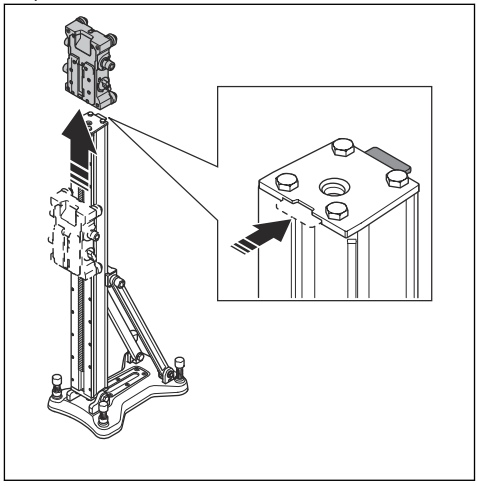

2. Taita poratelineen pylväs kokonaan taakse. Katso kohta *Porauspylvään kulman säätäminen sivulla 23*.

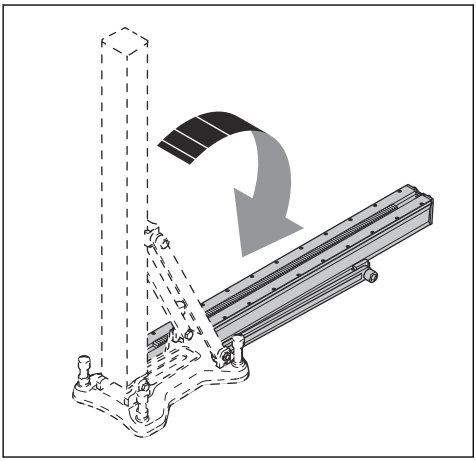

3. Irrota 4 pulttia nivelkiinnikkeestä.

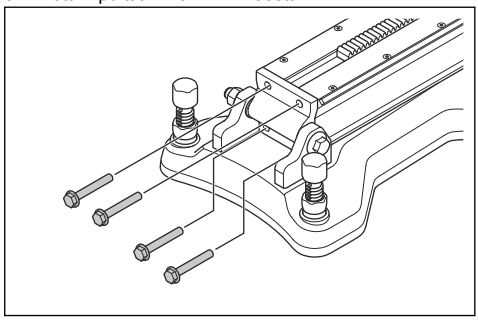

4. Irrota poratelineen pylväs.
5. Asenna poratelineen pylväs päinvastaisessa järjestyksessä.

Asennus

Asennusohjeet

Porateline voidaan asentaa kolmella tavalla ennen porauksen aloittamista:

- lukituspultilla
- alipainelevyllä
- kierretangolla, aluslevyllä ja lukkomutterilla.

Poratelineen kiinnittäminen lukituspultilla

VAROITUS: Kattoja ja seiniä porattaessa saa käyttää vain vetovoimille altistuneille pinnoille sopivaa laajenninta tai ankkuria. Käytä vain käyttötarkoitukseen hyväksyttyä laajenninta tai ankkuria.

1. Tee reikä lukituspulttia varten. Katso kohta *Lukituspultin kiinnittäminen sivulla 21*. Mittaa 335 mm:n etäisyys (A) porattavan reiän keskustasta. Etäisyys muuttuu pikavälikappaletta käytettäessä (lisävaruste). Katso kohta *Pikavälikappale (lisävaruste) sivulla 19*.

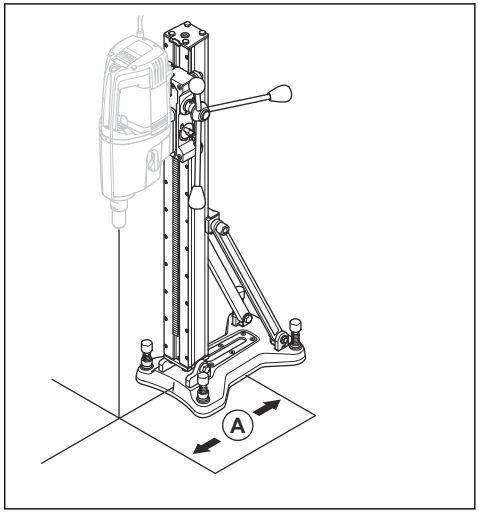

2. Kiinnitä pohjalevy lukituspultilla.
3. Varmista, että porateline on kiristetty oikein.

4. Säädä pohjalevyä tarvittaessa. Säädä pohjalevyä pintaa mukaisesti tason säätöruuveja käyttämällä.

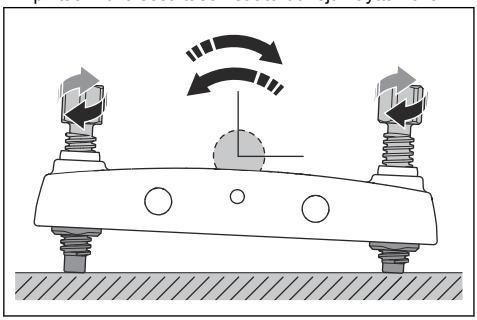

Lukituspultin kiinnittäminen

1. Poraa reikä lukituspulttia varten. Varmista, että syvyys on riittävä. Hylsy on laitettava pinnan alapuolelle.

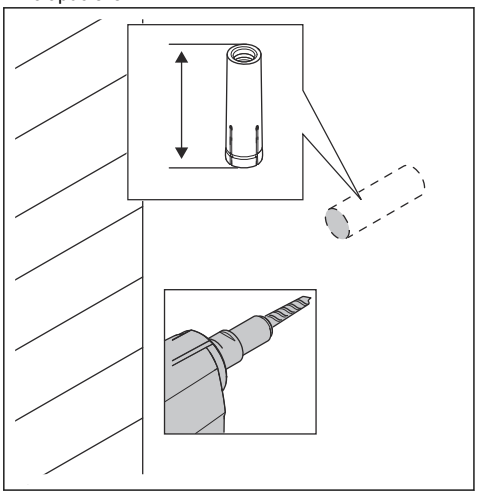

2. Asenna lukituspultti lyöntiholkin ja vasaran avulla.

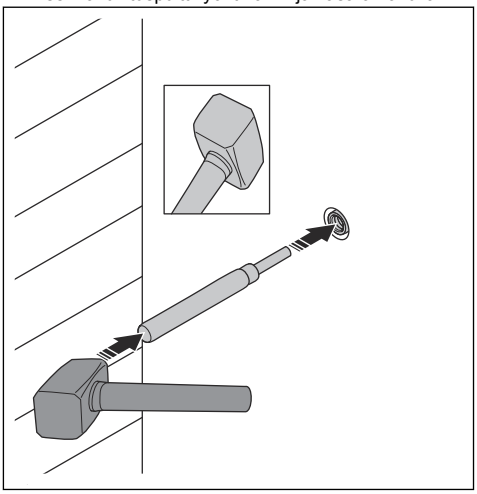

3. Asenna kiinnityspultti.

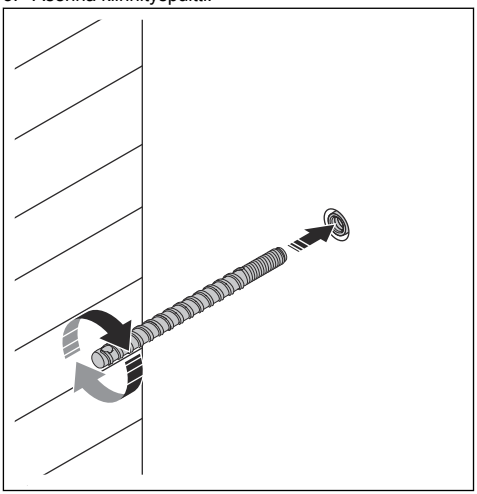

4. Kiinnitä tuote mutterilla.

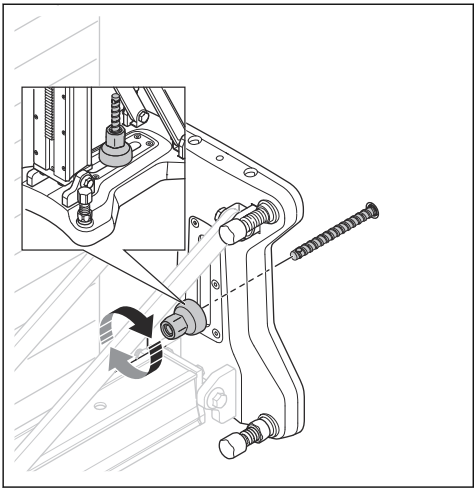

Tuotteen kiinnittäminen Husqvarna-alipainelevyllä

VAROITUS: Älä käytä tuotetta yhdessä alipainelevyn kanssa poratessasi seinään tai kattoon.

VAROITUS: Tukipinnan on oltava tasainen ja hyvälaatuinen. Tuote voi löystyä, jos alipainelevy ei ole tiiviisti pintaa vasten.

VAROITUS: Alipainelevyn käyttöä suositellaan vain näiden Husqvarna-porakoneiden kanssa: DM 220, DM 230, DM 280, DM 340, DM 400, DM 430. Muiden porakoneiden kanssa käytettäessä tuote saattaa löystyä.

1. Kiinnitä tuote alipainelevyyn pultilla.

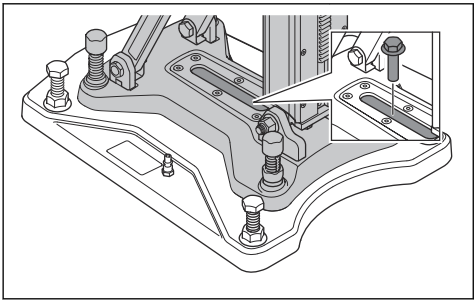

2. Löysää tason säätöruuvit. Niiden on oltava alipainelevyn pohjan yläpuolella.
3. Kytke imuletku ja käynnistä pumppu.

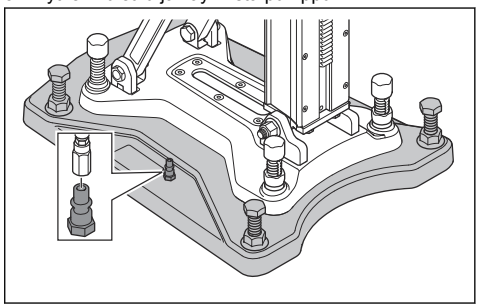

HUOMAUTUS: Paineen pitää olla vähintään 0,85 baria, jotta alipainelevy asettuu tiiviisti pintaa vasten.

4. Kiristä säätöruuveja, kunnes tunnet ruuviin kohdistuvan paineen.

VAROITUS: Tason säätöruuvien pitää koskettaa pintaa alipainelevyä käytettäessä. Muuten alipainelevy saattaa löystyä.

Poratelineen kiinnittäminen kierretangolla

Käytä kokonaan läpäisevää tankoa, jos poratelinettä ei voi kiinnittää seinään tai kattoon lukituspultilla. Kiristä läpäisevä tanko aluslevyllä ja muttereilla.

Käyttö

Ennen tuotteen käyttöä

VAROITUS: Tämä tuote on suunniteltu ja tarkoitettu betonin, tiilen ja eri kivimateriaalien poraamiseen. Tuote ei sovellu mihinkään muunlaiseen käyttöön.

VAROITUS: Tarkista ennen poraamista, että kaikki lukitusruuvit on kiristetty kunnolla. Vakavat onnettomuudet ovat mahdollisia, jos betonipaakku on edelleen kiinni poranterässä, kun timanttiporakone vedetään pois lattiasta, seinästä tai katosta.

VAROITUS: Kattoa porattaessa on aina käytettävä timanttiporakoneelle hyväksyttyä vedenkerääjää tai hydraulista timanttiporakonetta. Jos timanttiporakoneeseen pääsee vettä, se ja teline saattavat siirtyä paikoiltaan.

- Lue käyttöohje huolellisesti ja varmista, että ymmärrät sen sisältämät ohjeet.
- Pidä työskentelyalue puhtaana ja hyvin valaistuna onnettomuuksien estämiseksi.
- Suorita päivittäiset huoltotoimenpiteet. Katso kohta *Poratelineen päivittäinen huolto sivulla 23*.
- Käytä henkilönsuojaimia. Katso kohta *Henkilökohtainen suojavarustus sivulla 17*.

Porauspylvään kulman säätäminen

1. Avaa lukitusruuvi, joka lukitsee porauspylvään, ja aseta sopiva porauskulma.

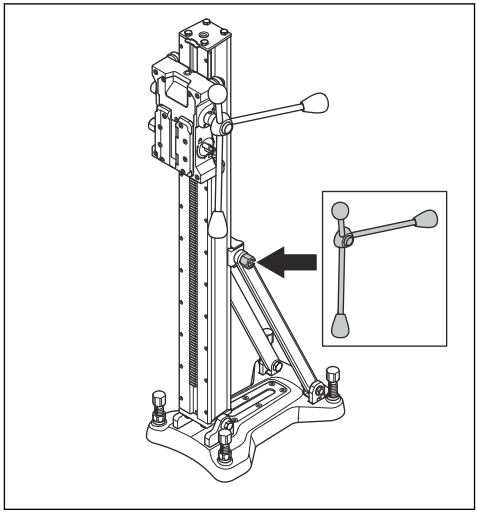

2. Käytä kulmamittaria likimääräiseen säätöön. Jos tarvitaan suurempaa tarkkuutta, käytä vaihtoehtoisia mittaustapoja.
3. Kiristä porauspylvään lukitusruuvi. Käytä syöttövipua. Porauspylvästä voidaan kallistaa 0–90°.

Huolto

Johdanto

VAROITUS: Lue ja sisäistä turvallisuutta käsittelevä luku ennen tuotteen huoltamista.

VAROITUS: Irrota virtajohto ennen huoltoa vammojen välttämiseksi.

Poratelineen päivittäinen huolto

- Varmista, että kaikki ruuvit ja mutterit on kiristetty.
- Puhdista poratelineen ulkopinta.
- Varmista, että syöttövipua voi liikuttaa ilman vastusta.
- Varmista, että vaihteisto liikkuu helposti ja aiheuttamatta melua.
- Tarkista porauspylväs kulumisen ja vaurioiden varalta.
- Varmista, että porakoneen vaunu liikkuu helposti ja että sen ja porauspylvään välissä ei ole välystä.

Poratelineen puhdistaminen ja voiteleminen

HUOMAUTUS: Jos poratelinettä ei puhdisteta, se voi vaurioitua.

1. Irrota porakone.
2. Puhdista porateline korkeapainepesurilla ja kuivaa se sitten kuivalla liinalla.
3. Voitele poratelineen liikkuvat osat. Voitele kosketuspinnat ruostumisen estämiseksi.

Porakoneen vaunun säätäminen

Jos porauspylvään ja porakoneen vaunun välillä on etäisyyttä, porakoneen vaunua pitää säätää.

1. Irrota ruuvit, joilla rullien akselit on kiinnitetty.

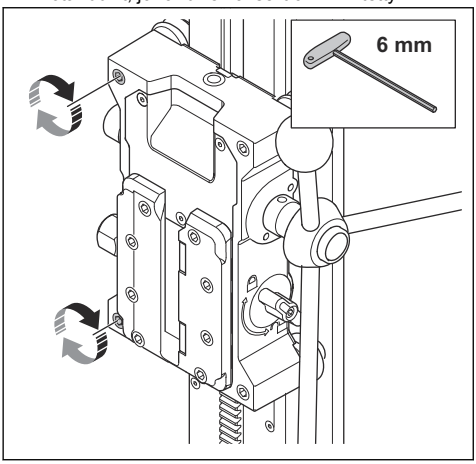

2. Säädä rullien akseleita. Siirrä ohjauspyöriä porauspylvään suuntaan kääntämällä ruuvia vastapäivään. Käännä ruuveja, kunnes ohjauspyörät koskettavat porauspylvästä.

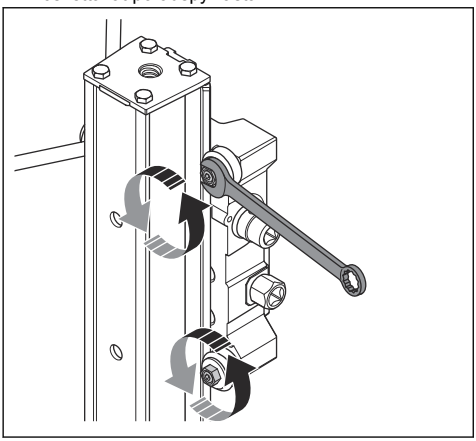

Huomautus: Älä kiristä rullien akseleita liikaa. Varmista, että porakoneen vaunu liikkuu porauspylväässä tasaisesti.

3. Lukitse ohjauspyörän asento avaimella. Lukitse rullan akseli kiristämällä ruuvi kuusiokoloavaimella.

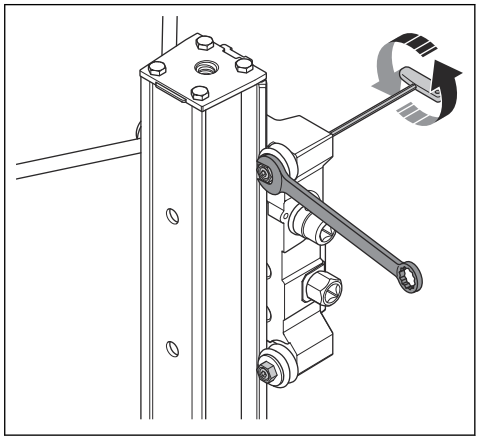

Huomautus: Kun rullien akselit on kiristetty, niitä pitää pystyä kääntämään syöttövivulla mutta ei käsin.

4. Liikuta porakoneen vaunua ylös- ja alaspäin syöttövipua käyttämällä. Varmista, että porakoneen vaunu liikkuu porauspylväässä tasaisesti. Rullien akselien on käännyttävä, kun vaunu liikkuu porauspylväässä. Säädä rullien akseleita tarvittaessa uudelleen.

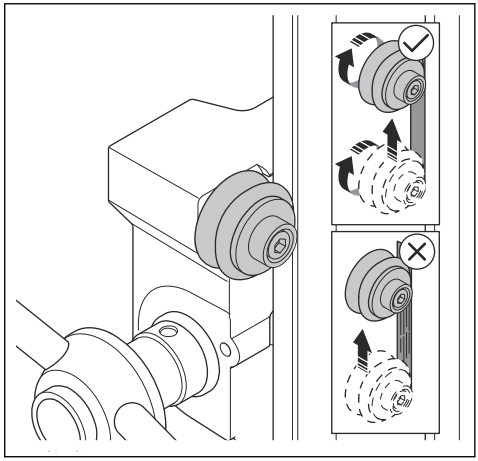

Kuljetus ja säilytys

Kuljetus ja säilytys

- Vältä onnettomuudet ja koneen vaurioituminen kiinnittämällä kone turvallisesti kuljetuksen ajaksi.
- Telinettä ja siihen kiinnitettyä porayksikköä voi kuljettaa, jos käytössä on kuljetuspyörät.

- Ilman kuljetuspyöriä porayksikkö on irrotettava telineestä kuljetuksen ajaksi, koska yhdistelmän paino on yli 25 kg.
- Säilytä laitetta lukitussa varastossa, jonne lapset ja asiattomat henkilöt eivät pääse.
- Säilytä porakonetta ja telinettä kuivassa ja kylmältä suojatussa tilassa.

Tekniset tiedot

Tekniset tiedot

Mitat	DS 500	DS 500 EX
Korkeus, mm / tuumaa	1 050 / 41,3	1 152 / 45,4
Leveys, mm / tuumaa	240 / 9,4	240 / 9,4
Syvyys, mm / tuumaa	394 / 15,5	394 / 15,5
Paino, kg / lb	18,2 / 40,1	18,8 / 41,5
Syöttö, mm / tuumaa	706 / 27,8	785 / 30,9
Enimmäiskuorma (kahvassa) kg / lb	120 / 264,5	120 / 264,5
Porauspylvään kulma	0–90º	0–90º

Poran enimmäishalkaisija

Timanttiporakone	Välikappale, mm / tuumaa	
	Ei välikappaletta	50 / 2
DM 200	150 / 5,9	150 / 5,9
DM 210 SP	150 / 5,9	150 / 5,9
DM 280/340	370 / 14,6	470 / 18,5
DM 400	370 / 14,6	470 / 18,5
DM 430	370 / 14,6	470 / 18,5
DM 700/650	400 / 15,7	500 / 19,7

Huolto

Hyväksytty huoltokeskus

Lähimmän hyväksytyn Husqvarna Construction Products -huoltokeskuksen löydät sivustosta www.husqvarnacp.com.

Vaatimustenmukaisuusvakuutus

EY-vaatimustenmukaisuusvakuutus

Husqvarna AB, SE-561 82 Huskvarna, Ruotsi, puh. +46 36 146500, vakuuttaa täten, että tuote:

Kuvaus	**Porapuomi**
Tuotemerkki	Husqvarna
Tyyppi/malli	DS 500, DS 500 EX
Tunniste	Sarjanumerot vuodesta 2019 alkaen

vastaavat täysin seuraavien EU:n direktiivien ja asetusten vaatimuksia:

Direktiivi/asetus	**Kuvaus**
2006/42/EY	konedirektiivi

ja että asiassa sovelletaan seuraavia yhtenäistettyjä standardeja ja/tai teknisiä tietoja:

EN ISO 12100:2010

EN 12348:2000+A1:2009

EN 62841-3-6:2014+A11:2017

Partille, 2019-02-25



Erik Silfverberg

Global R&D Director (tuotekehitysjohtaja)

Concrete Sawing & Drilling

Husqvarna AB, Construction Division

INNHOLD

Innledning..... 28
Sikkerhet.....29
Montering.....32
Installasjon.....33
Bruk..... 36
Vedlikehold..... 36
Transport og oppbevaring.....37
Tekniske data..... 39
Service.....39
Samsvarserklæring.....40

Innledning

Produktbeskrivelse

er et borestativ for Husqvarna-bormotorer.

- Stativet er for boring i tak, vegger og gulv.
- Borestativet er stabilt og kan brukes til boredimensjoner med en maksimal diameter på 500 mm.
- Søylen kan vippes 0–90°.
- Borestativet har en hurtigmonteringsplate for bormotoren.
- Matespaken kan brukes til å justere søylens vinkel og til å låse hurtigfestet.
- Det er mulig å bruke en 2 meter lang søyle (tilbehør) på borestativet.

Produktoversikt

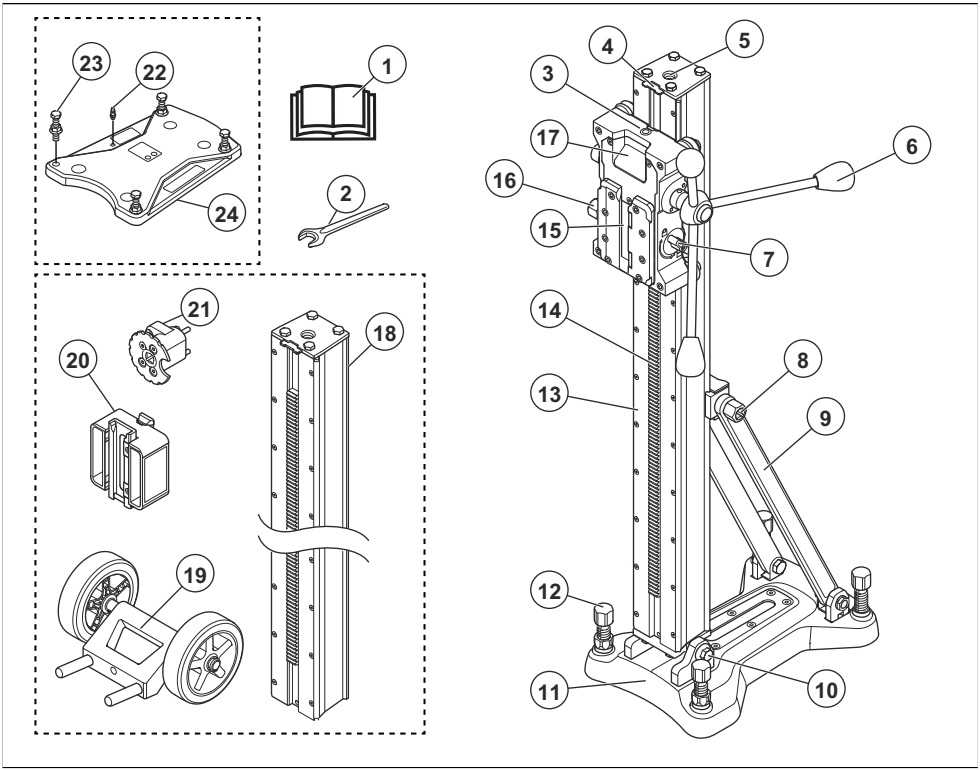

1. Bruksanvisning
2. Skrunøkkel, 24–32 mm
3. Nivåindikator
4. Endestopp
5. Hull for posisjonsskrue (tilbehør)
6. Matespak med isolert gripeflate

7. Vognlås
8. Låseskrue, søylevinkel
9. Støtte
10. Hengselbrakett
11. Bunnplate
12. Nivåjusteringsskruer
13. Borsøyle
14. Tannstang
15. Låseklemme, hurtigmontering
16. Låseskrue, låseklemme
17. Vogn
18. Borsøyle, 2 m (tilbehør)
19. Transporthjul (tilbehør)
20. Adapter, hurtigavstandsstykke (tilbehør)
21. AD-brakett (tilbehør)
22. Tilkobling for vakuumpumpe
23. Nivåjusteringsskruer
24. Pakning, bunnvakuumkopling

Symboler på produktet



ADVARSEL: Dette produktet kan være farlig og føre til alvorlig personskade eller død for brukeren eller andre. Vær forsiktig, og bruk produktet riktig.



Les bruksanvisningen nøye, og forsikre deg om at du forstår instruksjonene før du bruker produktet.



Bruk godkjent hørselsvern.

Merk: Øvrige symboler/klistremerker på produktet gjelder spesielle sertifiseringskrav for enkelte markeder.

Skader på produktet

Husqvarna er ikke ansvarlige for skader på produktet vårt hvis:

- Produktet er reparert på feil måte.
- Produktet er reparert med deler som ikke kommer fra produsenten eller som ikke er godkjent av produsenten.
- produktet har et tilbehør som ikke kommer fra produsenten eller som ikke er godkjent av produsenten
- produktet er ikke reparert på et godkjent servicesenter eller av en godkjent aktør

Sikkerhet

Sikkerhetsdefinisjoner

Advarsler, oppfordringer og merknader brukes for å understreke spesielt viktige deler av bruksanvisningen.



ADVARSEL: Brukes hvis det er fare for personskade eller dødsfall for brukeren eller andre personer dersom instruksjonene i håndboken ikke følges.



OBS: Brukes hvis det er fare for skade på produktet, annet materiell eller nærliggende områder dersom instruksjonene i håndboken ikke følges.

Merk: Brukes for å gi mer nødvendig informasjon for en spesifikk situasjon.

Bruk alltid sunn fornuft



ADVARSEL: Du skal ikke under noen omstendigheter endre den opprinnelige konstruksjonen til maskinen uten godkjenning fra produsenten. Bruk alltid originale reservedeler. Uautoriserte endringer og/eller tilleggsutstyr kan føre til alvorlige skader eller dødsfall for brukeren eller andre.

Det er umulig å dekke alle tenkelige situasjoner du kan stilles overfor ved bruk av en boremaskin. Vær alltid forsiktig og bruk sunn fornuft. Unngå situasjoner du ikke føler deg tilstrekkelig kvalifisert for. Hvis du etter å ha lest disse instruksjonene fortsatt føler deg usikker vedrørende bruken, skal du rådføre deg med en ekspert før du fortsetter.

Ikke nøl med å kontakte forhandleren hvis du har flere spørsmål om bruken av maskinen. Vi står gjerne til tjeneste for å gi råd eller hjelpe deg med å bruke maskinen både effektivt og sikkert.

Få Husqvarna-forhandleren til å kontrollere boremaskinen regelmessig og utføre nødvendige justeringer og reparasjoner.

All informasjon og alle data i bruksanvisningen var gjeldende på datoen da denne bruksanvisningen ble levert til trykking.

Sikkerhetsinstruksjoner for drift



ADVARSEL: Les alle sikkerhetsadvarsler, instruksjoner, illustrasjoner og spesifikasjoner som står i denne håndboken. Hvis du ikke følger alle instruksjonene som er angitt nedenfor, kan det føre til elektrisk støt, brann og/eller alvorlige skader. Ta vare på alle advarsler og instruksjoner for fremtidig bruk.



ADVARSEL: Det er alltid fare for skader når du arbeider med produkter som inneholder bevegelige deler. Bruk vernehansker for å unngå personskader.

- Bruk personlig verneutstyr. Bruk alltid vernebriller. Bruk av verneutstyr som støvmaske, vernesko med sklisikker såle, hjelm og hørselsvern der det er relevant, reduserer faren for personskader.
- Hold barn og andre tilskuere på avstand når elektroverktøyet er i bruk. Forstyrrelser kan føre til at du mister kontrollen.
- Fjern alt uønsket materiale fra arbeidsområdet, og pass på at det er nok lys før du begynner. Hvis områdene ikke er ryddige og godt nok opplyst, øker risikoen for ulykker.
- Ikke bruk elektroverktøy i eksplosjonsfarlige omgivelser, for eksempel der det finnes brennbare væsker, gasser eller støv. Elektroverktøy kan avgi gnister som kan antenne støv eller damp.
- Personer eller dyr som dukker uventet opp, kan føre til at du får mindre kontroll over produktet. Vær derfor alltid oppmerksom og konsentrer deg om arbeidsoppgaven.
- Ikke bruk produktet i dårlig vær, for eksempel tåke, regn, sterk vind, sterk kulde og lignende forhold. Dårlige værforhold kan føre til farlige situasjoner, for eksempel glatte underlag.
- Undersøk arbeidsområdet før du bruker produktet. Vær oppmerksom på hindringer som kan føre til plutselige eller farlige bevegelser. Kontroller at ingen materialer kan løsne og falle eller forårsake personskade under arbeidet.
- Undersøk alltid baksiden av overflaten etter boring. Merk av området, og gjør det trygt. Pass på at du ikke skader personer eller materiell.
- Vær oppmerksom, følg med på det du gjør, og utvis sunn fornuft når du bruker elektroverktøyet. Ikke bruk elektroverktøyet hvis du er trett eller påvirket av narkotika, alkohol eller medisiner. Et øyeblikks uoppmerksomhet ved bruk av elektroverktøy kan føre til alvorlig personskade.
- Hindre utilsiktet oppstart. Sjekk at bryteren er i AV-posisjon før du kobler elektroverktøyet til en strømkilde og/eller batteripakke, eller før du løfter eller flytter det. Hvis du flytter elektroverktøy med fingeren på bryteren eller tilfører strøm til elektroverktøy med bryteren i PÅ-stilling, kan det føre til ulykker
- Produktet kan slynge ut gjenstander som kan skade brukeren. Fjern justeringsnøkkelen og skrunøkkelen før du starter produktet.
- Selv om du har lang erfaring med bruk av elektroverktøy, må du ikke bli uforsiktig eller ignorere sikkerhetsreglene. En uaktsom handling kan føre til alvorlig personskade på et øyeblikk.
- Sørg for at alle som bruker produktet, har lest og forstått innholdet i bruksanvisningen.
- Bruk egnet arbeidstøy. Ikke bruk løstsittende klær eller smykker. Hold hår og klær borte fra bevegelige deler. Løstsittende klær, smykker eller langt hår kan sette seg fast i bevegelige deler.
- Fjern betongkjernen fra borekronen når du trekker kjerneboret ut av veggen, taket eller gulvet. Det kan oppstå alvorlige ulykker hvis betongkjernen forblir i borkronen når du drar ut kjerneboret.
- Hold avstand fra borkronen når motoren er i gang.
- Sørg for at det ikke er rør eller elektriske ledninger i arbeidsområdet.
- Ikke forlat produktet når motoren er på.
- Ikke strekk deg for langt. Ha godt fotfeste og god balanse til enhver tid. Dette gir deg bedre kontroll over elektroverktøyet i uventede situasjoner.
- Sørg for at det alltid finnes en annen person i nærheten når du bruker produktet. Hvis det oppstår en ulykke, kan du få hjelp om nødvendig.
- Ikke bruk et produkt med defekt sikkerhetsutstyr.
- Utfør sikkerhetskontroller, vedlikehold og service, som oppgitt i bruksanvisningen. Noen vedlikeholds- og servicetiltak skal bare utføres av godkjent serviceverksted. Se *Sikkerhetsutstyr på produktet på side 31*.
- Inspeksjon og/eller vedlikehold må utføres når motoren er i AV-stilling og støpselet er koblet fra strømforsyningen.
- Du må ikke bruke et produkt der fabrikkspesifikasjonene er modifisert.
- Koble pluggen fra strømforsyningen og/eller fjern batteripakken fra elektroverktøyet før du foretar justeringer, skifter tilbehør eller setter elektroverktøyet til lagring. Slike forebyggende sikkerhetstiltak reduserer risikoen for at elektroverktøyet starter ved et uhell.
- Hold håndtakene og gripeflatene tørre, rene og uten olje og fett. Håndtak og gripeflater må ikke være glatte.
- Produktet må ikke overbelastes. Hvis du overbelaster produktet, kan det bli skadet.
- Hold alle deler i god stand, og sørg for at alle festepunkter er skikkelig strammet.

Personlig verneutstyr

ADVARSEL: Les de følgende advarselinstruksjonene før du bruker produktet.

- Bruk alltid egnet personlig verneutstyr når du bruker produktet. Det personlige verneutstyret fjerner ikke risikoen for skader. Det personlige verneutstyret reduserer skadeomfanget hvis det skjer en ulykke. Spør forhandleren din om hjelp til å velge riktig utstyr.
- Bruk alltid et godkjent øyevern når du bruker produktet.
- Bruk kraftige, sklisikre støvler med ståltupp.
- Bruk klær som er tettsittende, men ikke begrenser bevegelsene dine.
- Kontroller regelmessig tilstanden til det personlige verneutstyret.
- Bruk godkjente, solide vernehansker.
- Bruk beskyttende gummihansker for å forhindre hudirritasjon fra våt betong.
- Bruk godkjent vernehjelm.
- Bruk alltid godkjent hørselsvern når du bruker produktet. Støy over en lang periode kan forårsake støyrelatert hørselsskade.
- Produktet forårsaker støv og avgasser som er skadelig for helsen. Bruk godkjent åndedrettsvern.
- Sørg for at du har et førstehjelpssett i nærheten.
- Gnister kan oppstå når du bruker produktet. Sørg for at du har et brannslukningsapparat i nærheten.
- Ikke bruk løstsittende klær, smykker eller andre gjenstander som kan sette seg fast i de bevegelige delene. Sett håret opp over skuldernivå.

Sikkerhetsutstyr på produktet

ADVARSEL: Les de følgende advarselsinstruksjonene før du bruker produktet.

- Ikke bruk et produkt med sikkerhetsutstyr som er skadet eller ikke fungerer som det skal.
- Utfør regelmessig kontroll av sikkerhetsutstyret. Hvis sikkerhetsutstyret er skadet eller ikke fungerer som det skal, må du kontakte Husqvarna-serviceforhandleren.
- Ikke foreta endringer på sikkerhetsutstyr.

Slik utfører du kontroll av vognlåsen

1. Vri knotten for å låse motorvognen.

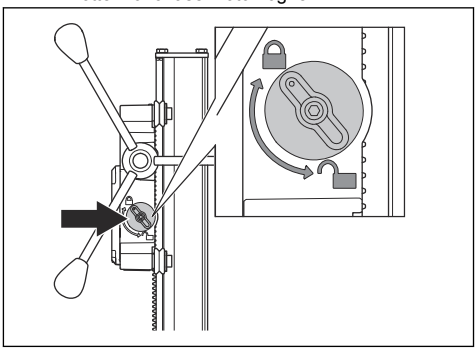

2. Kjenn etter med hånden at vognen er låst fast til borsøylen.

Slik kontrollerer du endestoppen til borsøylen

1. Sett stopplaten i riktig posisjon.

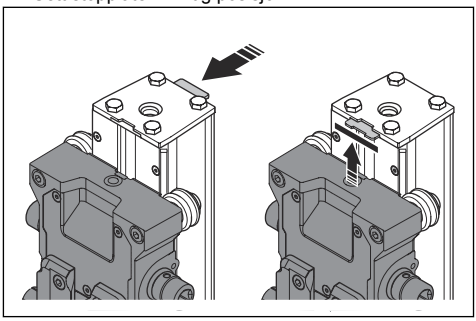

2. Kontroller at bormotorvognen stopper når den berører stoppeplaten.

Sikkerhetsinstruksjoner for vedlikehold

ADVARSEL: Inspeksjon og/eller vedlikehold må utføres mens motoren er slått av og støpselet er trukket ut.

- Vedlikehold produktet og tilbehør. Kontroller justeringen av bevegelige deler, samt at de ikke sitter fast. Kontroller at det ikke finnes ødelagte deler eller andre feil som kan påvirke betjeningen av produktet. Hvis produktet er ødelagt, må det repareres før bruk.
- La en Husqvarna-serviceforhandler utføre service kun med identiske reservedeler.

Innledning

Denne delen beskriver hvordan du monterer og juster produktet.

ADVARSEL: Før du monterer produktet, må du lese monteringsanvisningen og kapitlet om sikkerhet.

Slik fester du hjulsettet (tilbehør)

1. Fest hjulsettet på baksiden av bunnplaten.

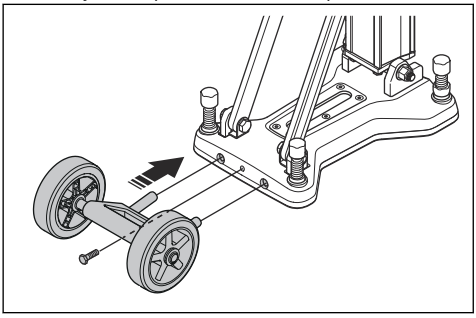

2. Trekk til skruen.

Slik fester du bormotoren

ADVARSEL: Trekk alltid støpselet ut av kontakten før rengjøring, vedlikehold eller montering.

1. Lås opp bormotorvognen (A).
2. Fest bormotoren i sporet (B) på bormotorvognen.
3. Lås bormotorvognen (A).

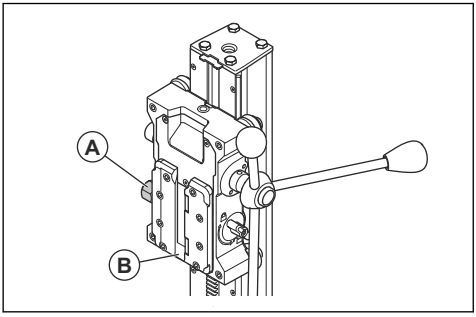

Hurtigavstandsstykke (tilbehør)

Bruk et hurtigavstandsstykke til boring av store hull. Se *Maksimal bordiameter på side 39* for å velge riktig hurtigavstandsstykke. Monter hurtigavstandsstykket på bormotoren før du fester bormotoren til borestativet.

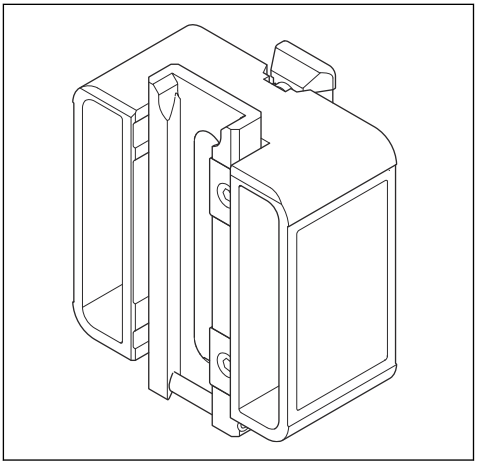

Slik bytter du borestativsøyle (tilbehør)

1. Trykk stopplaten til åpen posisjon. Fjern bormotorvognen.

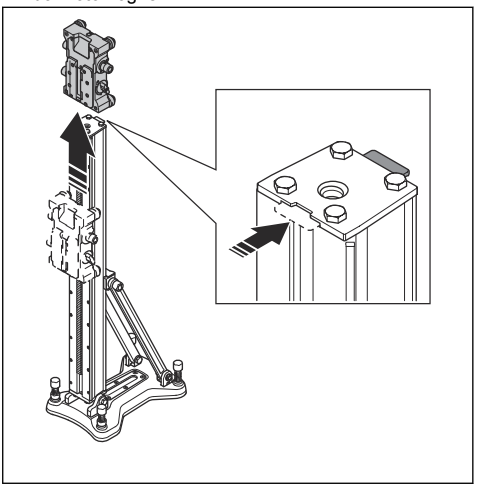

2. Fell borestativsøylen helt bakover. Se *Slik justerer du vinkelen på borsøylen på side 36*.

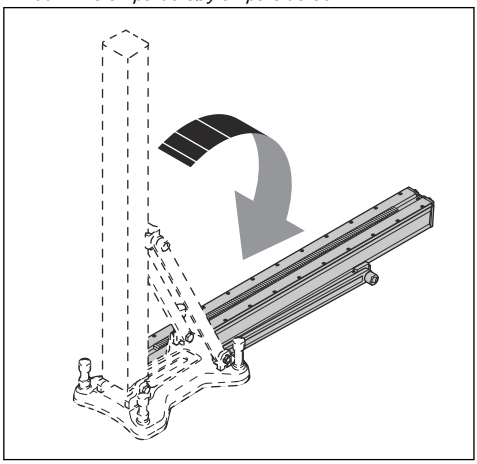

3. Ta av de 4 boltene fra hengselbraketten.

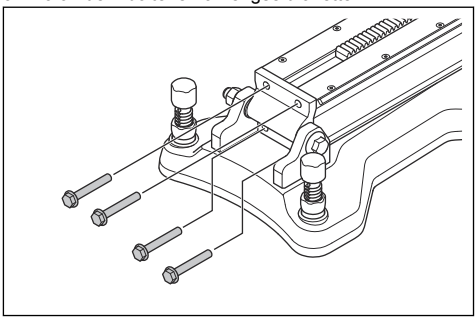

4. Fjern borestativsøylen.
5. Installer borestativsøylen i motsatt rekkefølge.

Installasjon

Prosedyrer for montering

Det finnes tre prosedyrer som kan brukes til å montere borestativet før en boreoperasjon:

- med en ekspansjonsbolt
- med en vakuumplate
- med en gjenget stang, en flensskive og en låsemutter

Slik fester du borestativet med ekspansjonsbolt

ADVARSEL: Ved boring i tak må det brukes ekspansjonsbolt eller forankringsbolt som er egnet for overflater utsatt for spennkrefter. Bruk bare ekspandere eller forankringsbolter som er godkjent for formålet.

1. Lag et hull for ekspansjonsbolten. Se *Slik fester du ekspansjonsbolten på side 34*. Mål en avstand (A) på 335 mm (13,2 tommer) fra midten av hullet du skal bore. Hvis du bruker hurtigavstandsstykket (tilbehør), endres avstanden. Se *Hurtigavstandsstykke (tilbehør) på side 32*.

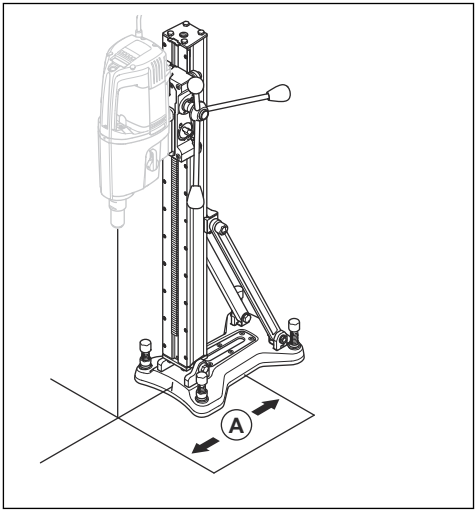

2. Fest bunnplaten med en ekspansjonsbolt.
3. Kontroller at borestativet er strammet på riktig måte.

4. Juster bunnplaten om nødvendig. Bruk nivåjusteringsskruene til å justere bunnplaten til overflaten.

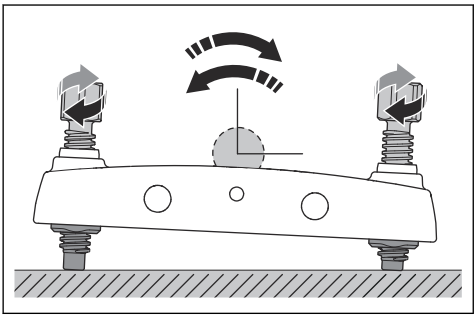

Slik fester du ekspansjonsbolten

1. Bor et hull til ekspansjonsbolten. Kontroller at dybden er tilstrekkelig. Kontakten må plasseres under overflaten.

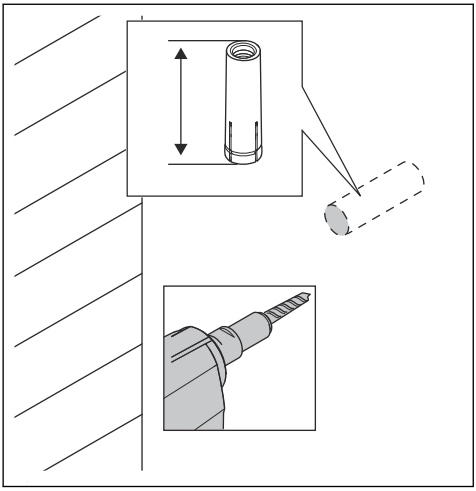

2. Bruk spindel og hammer til å installere ekspansjonsbolten.

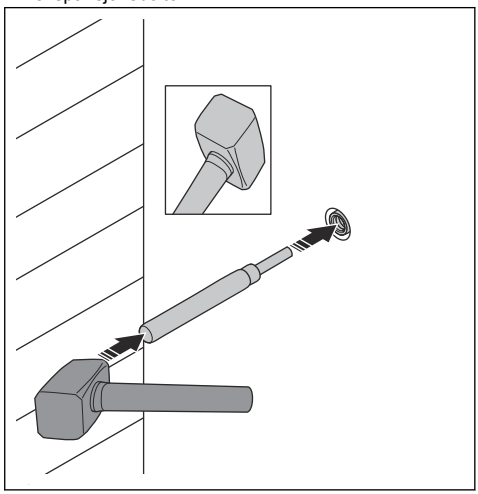

3. Sett inn ankerskruen.

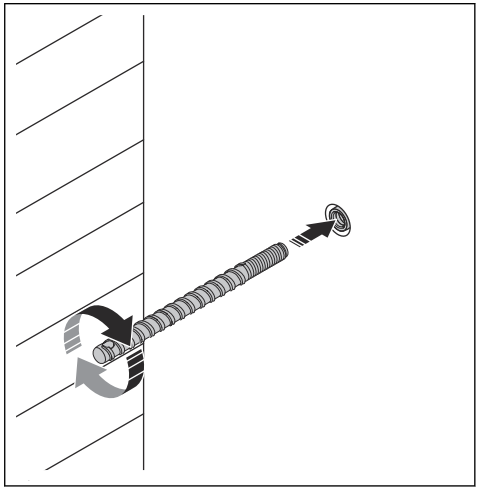

4. Fest produktet med mutteren.

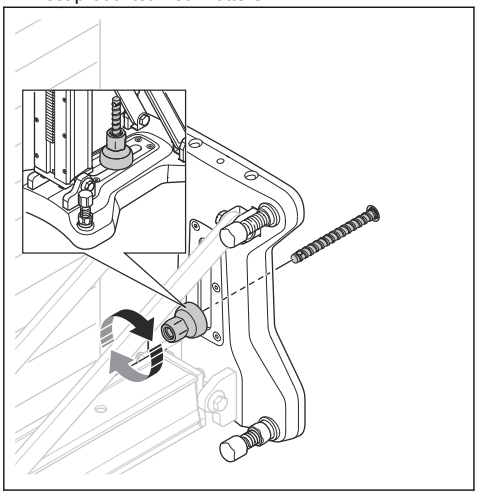

Slik fester du produktet med en Husqvarna vakuumplate

ADVARSEL: Ikke bruk produktet i kombinasjon med vakuumplaten når du borer i vegger eller tak.

ADVARSEL: Støtteoverflaten må være flat og av god kvalitet. Produktet kan løsne hvis vakuumplaten ikke er helt forseglet mot overflaten.

ADVARSEL: Bruk av vakuumplaten er bare anbefalt sammen med disse Husqvarna bormotorene: DM 220, DM 230, DM 280, DM 340, DM 400, DM 430. Bruk av andre bormotorer kan føre til at produktet løsner.

1. Fest produktet til vakuumplaten med bolten.

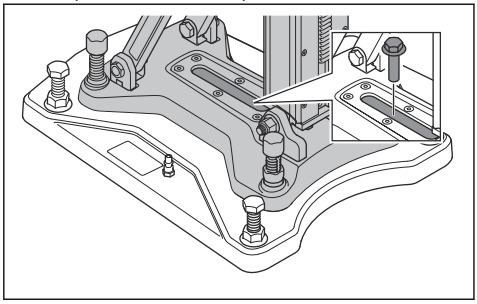

2. Løsne nivåjusteringsskruene. De må være over bunnen av vakuumplaten.
3. Koble til vakuumslangen og start pumpen.

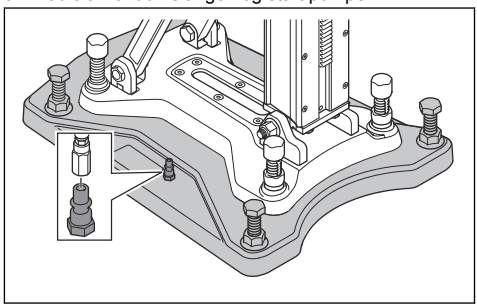

OBS: Minimumstrykket må være – 0,85 bar for å forsegle vakuumplaten helt til overflaten.

4. Trekk til justeringsskruene helt til du merker trykk på skruene.

ADVARSEL:
Nivåjusteringsskruene må berøre overflaten når du bruker vakuumplaten. Hvis ikke kan vakuumplaten løsne.

Slik fester du borestativet med en stang som har gjenger

Bruk en stang som går helt gjennom, hvis det er ikke mulig å feste borestativet til veggen eller taket med en ekspansjonsbolt. Bruk flensskivene og mutrene til å stramme stangen.

Bruk

Før du bruker produktet

ADVARSEL: Denne maskinen er konstruert og ment for boring i betong, murstein og ulike steinmaterialer. Maskinen skal ikke brukes på andre måter.

ADVARSEL: Før du borer, må du kontrollere at alle låseskruene er strammet godt. Farlige ulykker kan inntreffe hvis betongkjernen forblir i boret når bormotoren/boret trekkes ut av gulvet, veggen eller taket.

ADVARSEL: Ved boring i tak må det alltid brukes en vannoppsamler som er godkjent for bormotoren, eller en hydraulisk bormotor. Det er fare for at bormaskinen og stativet blir strømførende hvis det kommer vann inn i maskinen.

- Les nøye gjennom bruksanvisningen, og sørg for at du har forstått instruksjonene.
- Hold arbeidsområdet rent og pent for å unngå ulykker.
- Utfør daglig ettersyn. se *Daglig vedlikehold av borestativet på side 36*.
- Bruk personlig verneutstyr. Se *Personlig verneutstyr på side 31*.

Slik justerer du vinkelen på borsøylen

1. Løsne låseskruen som låser borsøylen, og still inn egnet borevinkel.

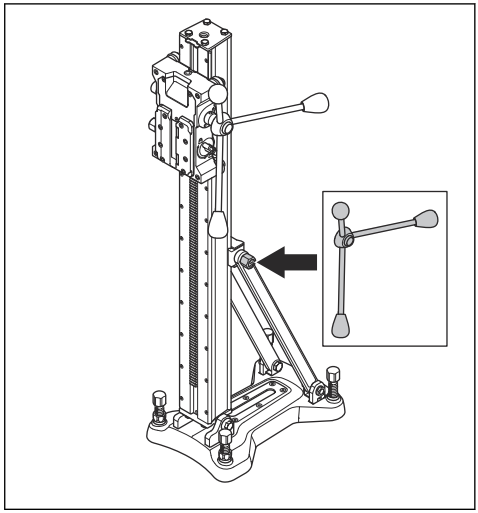

2. Bruk vinkelindikatoren for omtrentlig justering. Hvis høyere presisjon er nødvendig, bruker du alternative metoder for å måle.
3. Trekk til låseskruen på borsøylen. Bruk matespaken. Borsøylen kan vippes 0–90°.

Vedlikehold

Innledning

ADVARSEL: Les og forstå kapittelet om sikkerhet før du utfører vedlikehold på produktet.

ADVARSEL: For å unngå skader må du koble fra strømledningen før du utfører vedlikehold.

Daglig vedlikehold av borestativet

- Kontroller at skruer og mutre er trukket til.
- Rengjør borestativet utvendig.
- Kontroller at matespaken beveger seg uten motstand.
- Kontroller at girene beveger seg lett og ikke lager støy.
- Undersøk borsøylen, se etter slitasje eller skade.
- Kontroller at bormotorvognen beveger seg lett, og at det ikke er slark mot borsøylen.

Slik rengjør og smører du borestativet

OBS: Hvis du ikke rengjør borestativet, kan det bli skadet.

1. Fjern bormotoren.
2. Rengjør borestativet med høytrykksspyler, og fjern deretter resterende vann med en tørr klut.
3. Smør bevegelige deler på borestativet. Påfør fett på kontaktflatene for å hindre korrosjon.

Slik justerer du bormotorvognen

Hvis det er avstand mellom borsøylen og bormotorvognen, må bormotorvognen justeres.

1. Løsne skruene som holder rulleakslene.

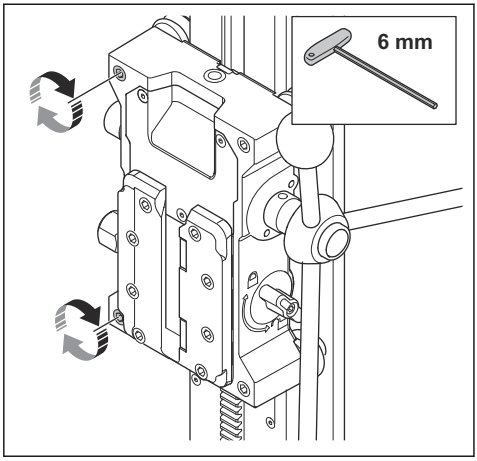

2. Juster rulleakslene. Drei skruen mot urviseren for å flytte ledehjulene i retning av borsøylen. Drei skruene helt til ledehjulene kommer i kontakt med borsøylen.

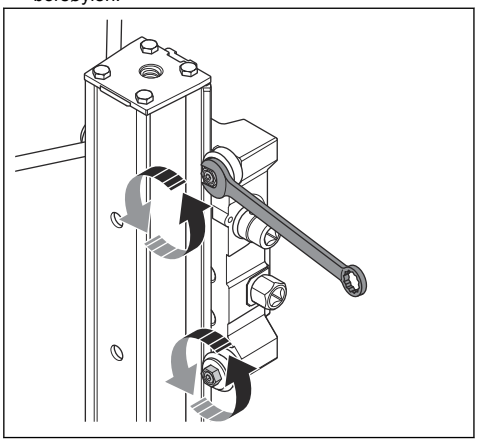

Merk: Ikke stram rulleakslene for mye. Kontroller at bormotorvognen kan bevege seg jevnt på borsøylen.

3. Lås ledehjulets stilling med en skrunøkkel. Trekk til skruen for å låse rulleakselen med en unbrakonøkkel.

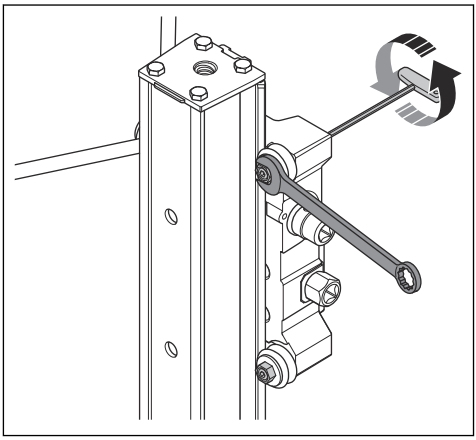

Merk: Når du har trukket til rulleakslene, må det være mulig å dreie dem med matespaken, men ikke for hånd.

4. Bruk matespaken til å bevege motorvognen opp og ned. Kontroller at bormotorvognen beveger seg jevnt på borsøylen. Rulleakslene må rotere når vognen beveger seg på borsøylen. Juster om nødvendig rulleakslene igjen.

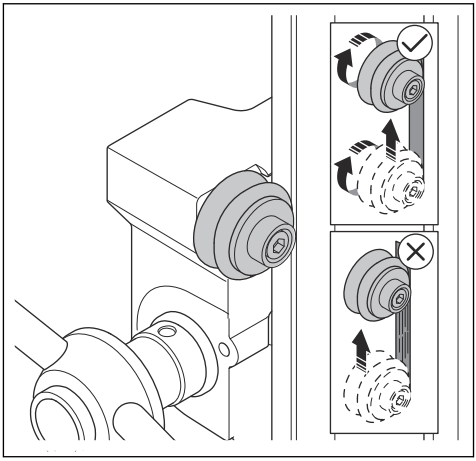

Transport og oppbevaring

Transport og oppbevaring

- Sørg for sikkert feste av produktet under transport for å unngå skader og ulykker.
- Transporthjulene (tilbehør) kan brukes til å transportere stativet med borenheten montert.
- Uten transporthjul må borenheten demonteres fra stativet under transport, ettersom den samlede løftevekten er over 25 kg.
- Oppbevar produktet på et låst sted for å hindre tilgang for barn eller personer som ikke er godkjent.

- Oppbevar bormaskinen og stativet i tørre, frostfrie forhold.

Tekniske data

Tekniske data

Dimensjoner	DS 500	DS 500 EX
Høyde, mm/tommer	1050/41,3	1152/45,4
Bredde, mm/tommer	240/9,4	240/9,4
Dybde, mm/tommer	394/15,5	394/15,5
Vekt, kg/lbs	18,2/40,1	18,8/41,5
Matelengde, mm/tommer	706/27,8	785/30,9
Maks. belastning (på håndtak), kg/lbs	120/264,5	120/264,5
Borsøylevinkel	0–90º	0–90º

Maksimal bordiameter

Bormotor	Avstandsstykke, mm/tommer	
	Uten avstandsstykke	50/2
DM 200	150/5,9	150/5,9
DM 210 SP	150/5,9	150/5,9
DM 280/340	370/14,6	470/18,5
DM 400	370/14,6	470/18,5
DM 430	370/14,6	470/18,5
DM 700/650	400/15,7	500/19,7

Service

Godkjent servicesenter

Gå til nettsiden www.husqvarnacp.com for å finne nærmeste Husqvarna Construction Products-godkjente servicesenter.

Samsvarserklæring

EF-samsvarserklæring

Vi, **Husqvarna AB**, SE-561 82 Huskvarna, Sverige, tlf.:
+46 36 146500, erklærer på eget ansvar at produktet:

Beskrivelse	**Borestativ**
Merke	Husqvarna
Type/modell	DS 500, DS 500 EX
ID	Serienumre datert 2019 og senere

fullstendig overholder følgende EU-direktiver og
-forskrifter:

Direktiv/regulering	**Beskrivelse**
2006/42/EF	«angående maskiner»

og at følgende harmoniserte standarder og/eller tekniske
spesifikasjoner er anvendt:

EN ISO 12100:2010

EN 12348:2000+A1:2009

EN 62841-3-6:2014+A11:2017

Partille, 2019-02-25



Erik Silfverberg

Global FoU-direktør

Betongsaging og boring

Husqvarna AB, Bygg og anleggsdivisjon

Innehåll

Introduktion..... 41
Säkerhet..... 42
Montering..... 45
Installation..... 46
Drift..... 49
Underhåll..... 49
Transport och förvaring..... 50
Tekniska data..... 52
Service..... 52
Försäkran om överensstämmelse..... 53

Introduktion

Produktbeskrivning

Produkten är ett borrstativ för Husqvarna-borrmotorer.

- Stativet är till för borrning i tak, väggar och golv.
- Borrstativet är stabilt och kan användas för borrdimensioner med en maxdiameter på 500 mm.
- Pelaren kan lutas 0–90°.
- Borrstativet har en snabbmonteringsplatta för borrmotorn.
- Matarspaken kan användas till att ställa in pelarlutning och till att låsa snabbfästet.
- Det går att använda en 2 m lång pelare (tillbehör) på borrstativet.

Produktöversikt

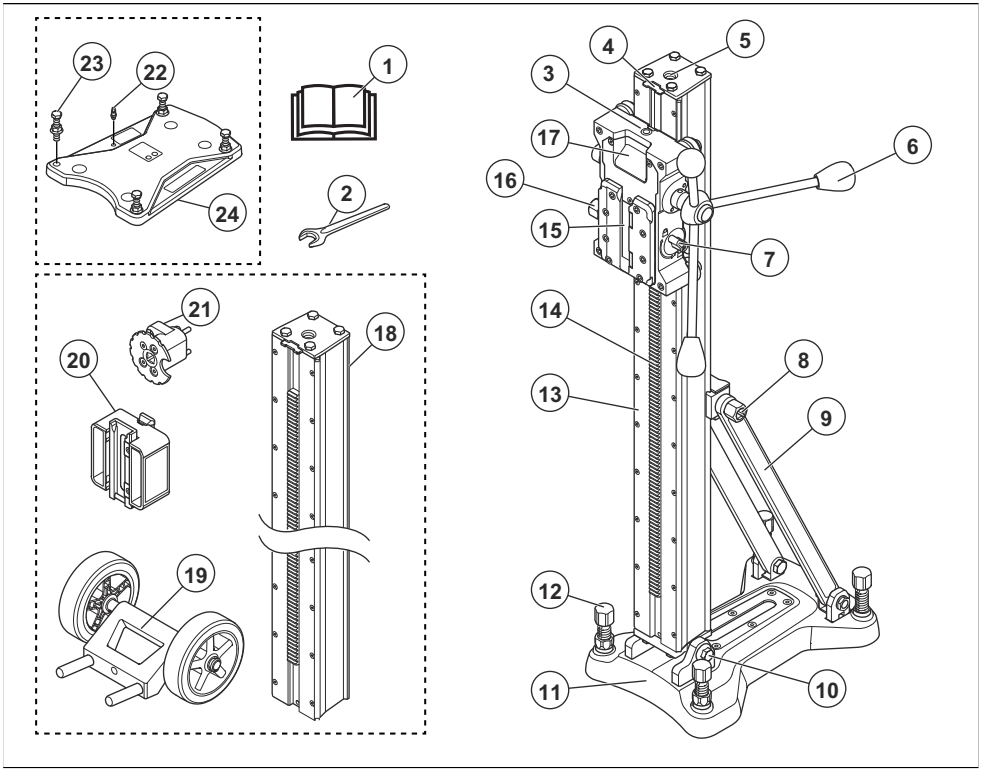

1. Bruksanvisning
2. Skiftnyckel, 24–32 mm
3. Nivåindikator
4. Ändstopp
5. Hål för domkraftsskruv (tillbehör)
6. Matarspak med isolerad greppyta

7. Matarhuslås
8. Låsskruv, pelarlutning
9. Stöd
10. Gångjärnsfäste
11. Bottenplatta
12. Skruvar för nivåjustering
13. Borrpelare
14. Kuggstång
15. Låsklammer, snabbmontering
16. Låsskruv, låsklammer
17. Släde
18. Borrpelare, 2 m (tillbehör)
19. Transporthjul (tillbehör)
20. Adapter, distansbricka (tillbehör)
21. AD-fäste (tillbehör)
22. Anslutning för vakuumpump
23. Skruvar för nivåjustering
24. Packning, nedre vakuumsug

Symboler på produkten



VARNING! Den här produkten kan vara farlig och kan orsaka allvarlig eller livshotande skada för användaren och andra. Var försiktig och använd produkten på rätt sätt.



Läs igenom bruksanvisningen noggrant och se till att du förstår instruktionerna innan du använder produkten.



Använd godkända hörselskydd.

Notera: Övriga på produkten angivna symboler/dekaler avser specifika krav för certifieringar på vissa marknader.

Produktskada

Husqvarna ansvarar inte för skador på produkten om:

- produkten repareras felaktigt
- produkten repareras med delar som inte kommer från tillverkaren eller inte har godkänts av tillverkaren
- produkten har ett tillbehör som inte kommer från tillverkaren eller inte har godkänts av tillverkaren
- produkten inte repareras vid ett godkänt servicecenter eller av en godkänd person.

Säkerhet

Säkerhetsdefinitioner

Varningar, försiktighetsåtgärder och anmärkningar används för att betona speciellt viktiga delar i bruksanvisningen.



VARNING: Används om det finns risk för skador eller dödsfall för användaren eller personer i närheten om anvisningarna i bruksanvisningen inte följs.



OBSERVERA: Används om det finns risk för skada på produkten, annat material eller det angränsande området om anvisningarna i bruksanvisningen inte följs.

Notera: Används för att ge mer information som är nödvändig i en viss situation.

Använd alltid sunt förnuft



VARNING: Under inga förhållanden får maskinens ursprungliga utformning ändras utan tillstånd från tillverkaren. Använd alltid originalreservdelar. Otillåtna ändringar och/eller tillbehör kan medföra allvarliga eller livshotande skador på användaren eller andra.

Det är omöjligt att täcka alla tänkbara situationer du kan ställas inför vid användandet av en borrmaskin. Var alltid försiktig och använd sunt förnuft. Undvik situationer som du anser dig otillräckligt kvalificerad för. Om du efter att ha läst dessa instruktioner fortfarande känner dig osäker angående tillvägagångssätt ska du rådfråga en expert innan du fortsätter.

Tveka inte att kontakta en återförsäljare om du har frågor angående användning av maskinen. Vi står gärna till tjänst och ger dig råd som hjälper dig att använda maskinen på ett bättre och säkrare sätt.

Låt din Husqvarna-återförsäljare regelbundet kontrollera borrmaskinen och göra nödvändiga inställningar och reparationer.

All information och alla data i denna bruksanvisning gällde det datum denna bruksanvisning lämnades till tryck.

Säkerhetsinstruktioner för drift



VARNING: Gå igenom alla säkerhetsvarningar, instruktioner, bilder och specifikationer i den här bruksanvisningen. Om du inte följer instruktionerna nedan kan

det leda till elektriska stötar, brand och/eller allvarliga skador. Spara alla varningar och instruktioner som referens.



VARNING: Det finns alltid en risk för skador vid arbete med produkter som innehåller rörliga delar. Använd skyddshandskar för att undvika kroppsskador.

- Använd personlig skyddsutrustning. Använd alltid ögonskydd. Lämplig skyddsutrustning som ansiktsmask, halkfria skyddsskor, hjälm eller hörselskydd minskar risken för personskador.
- Håll barn och kringstående på avstånd när du använder elverktyg. Distraktioner kan leda till att du förlorar kontrollen.
- Ta bort allt onödigt material från arbetsområdet och kontrollera att det finns tillräcklig belysning innan du börjar. Om arbetsområdet inte är städat och tillräckligt upplyst ökar risken för olyckor.
- Använd inte elverktyg i explosiva miljöer, t.ex. där det finns brandfarliga vätskor, gaser eller damm. Elverktyg kan ge upphov till gnistor som kan orsaka brand vid kontakt med damm och ångor.
- Om människor och djur plötsligt dyker upp kan du tappa kontrollen över produkten. Därför ska du alltid koncentrera dig och fokusera på uppgiften.
- Använd inte produkten i dåligt väder, exempelvis dimma, regn, hård vind eller intensiv kyla. Riskabla förutsättningar såsom hala underlag kan uppstå på grund av dåligt väder.
- Undersök arbetsområdet innan du använder produkten. Se upp för hinder som innebär risk för plötsliga och skadliga rörelser. Se till att inget material kan lossna och falla eller orsaka skador under användning.
- Kontrollera alltid baksidan av ytan efter borrning. Markera området och spärra av det. Se till att inte orsaka personskador eller materiella skador.
- Var på din vakt, var uppmärksam på vad du gör och använd sunt förnuft när du använder ett elverktyg. Använd inte elverktyg om du är trött eller påverkad av alkohol, droger eller mediciner. Ett ögonblicks ouppmärksamhet vid användning av elverktyg kan leda till allvarliga personskador.
- Förhindra oavsiktlig start. Kontrollera att strömbrytaren står i läget OFF innan du ansluter elverktyget till en strömkälla och/eller ett batteri eller innan du lyfter eller flyttar verktyget. Att bära elverktyg med fingret på strömbrytaren eller ansluta dem till ström när strömbrytaren står i läget ON kan leda till olyckor.
- Produkten kan få föremål att skjutas ut, vilket kan orsaka skador på användaren. Ta bort justeringsnyckeln och skiftnyckeln innan du startar produkten.
- Låt inte vanan vid frekvent verktygsanvändning leda till att du blir oförsiktig och bortser från grundläggande säkerhetsprinciper. En vårdslös handling kan omedelbart leda till allvarliga personskador.
- Se till att alla som använder produkten har läst och förstått innehållet i bruksanvisningen.
- Använd lämpliga arbetskläder. Använd inte löst sittande kläder eller smycken. Håll hår och kläder borta från rörliga delar. Löst sittande kläder, smycken och långt hår kan fastna i rörliga delar.
- Se till att ta bort betongkärnan ur borret när du drar ut kärnborren ur väggen, taket eller golvet. Olyckor kan inträffa om betongkärnan sitter fast i borret när du drar ut kärnborren.
- Håll dig på avstånd från borret när motorn är igång.
- Se till att det inte finns rör eller elkablar i arbetsområdet.
- Lämna inte produkten när motorn är på.
- Sträck dig inte för långt. Ha alltid rätt fotfäste och god balans. Det ger dig större kontroll över elverktyget i oväntade situationer.
- Se till att det alltid finns någon mer person i närheten när du använder produkten. Om en olycka skulle inträffa kan du då få hjälp om det behövs.
- Använd inte en produkt med defekt säkerhetsutrustning.
- Utför säkerhetskontroller, underhåll och service enligt denna bruksanvisning. Vissa underhålls- och serviceåtgärder får endast utföras av godkänd servicepersonal. Se *Säkerhetsanordningar på produkten på sida 44*.
- Kontroll och/eller underhåll ska utföras med motorn avstängd och med kontakten frånkopplad från eluttaget.
- Använd inte en produkt som har ändrats från dess fabriksspecifikation.
- Koppla bort stickkontakten från strömkällan och/eller ta ur batteriet innan du gör några justeringar, byter tillbehör eller förvarar elverktyg. Sådana förebyggande säkerhetsåtgärder minskar risken för att elverktyget startas oavsiktligt.
- Håll handtagen och greppytorna torra, rena och fria från olja och fett. Hala handtag och greppytor får inte förekomma.
- Överbelasta inte produkten. Om du överbelastar produkten kan den skadas.
- Håll alla delar i gott skick och se till att alla fästelement är ordentligt åtdragna.

Personlig skyddsutrustning



VARNING: Läs varningsinstruktionerna nedan innan du använder produkten.

- Använd alltid rätt personlig skyddsutrustning när du använder produkten. Den personliga skyddsutrustningen eliminerar inte risken för skador. Den personliga skyddsutrustningen minskar skadans

allvarlighetsgrad om en olycka inträffar. Be din återförsäljare om hjälp med att välja rätt utrustning.
- Använd godkänt ögonskydd när du använder produkten.
- Använd kraftiga halksäkra kängor med stålhätta.
- Använd kläder som sitter åt men som inte begränsar dina rörelser.
- Kontrollera regelbundet skicket på den personliga skyddsutrustningen.
- Använd godkända, kraftiga skyddshandskar.
- Använd gummiskyddshandskar för att undvika hudirritation från våt betong.
- Använd en godkänd skyddshjälm.
- Använd alltid godkänt hörselskydd när du använder produkten. Oljud under en längre period kan leda till bullerorsakad hörselnedsättning.
- Produkten ger upphov till damm och ångor som innebär hälsofara. Använd ett godkänt andningsskydd.
- Se till att du har ett första hjälpen-kit i närheten.
- Gnistbildning kan uppstå när du använder produkten. Se till att du har en brandsläckare i närheten.
- Bär inte löst sittande kläder, smycken eller andra föremål som kan fastna i rörliga delar. Sätt upp håret ordentligt så att det inte hänger nedanför axlarna.

Säkerhetsanordningar på produkten

VARNING: Läs varningsinstruktionerna nedan innan du använder produkten.

- Använd inte en produkt med säkerhetsanordningar som är skadade eller som inte fungerar korrekt.
- Kontrollera säkerhetsanordningarna regelbundet. Om säkerhetsanordningarna är skadade eller om de inte fungerar korrekt ska du kontakta en Husqvarna-serviceverkstad.
- Gör inga ändringar på säkerhetsanordningarna.

Kontrollera matarhuslåset

1. Vrid vredet för att låsa motorns matarhus.

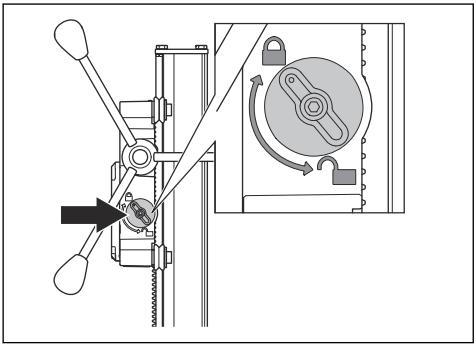

2. Känn efter med handkraft att matarhuset är låst mot borrpelaren.

Kontrollera borrpelarens ändstopp

1. Flytta stopplattan till rätt läge.

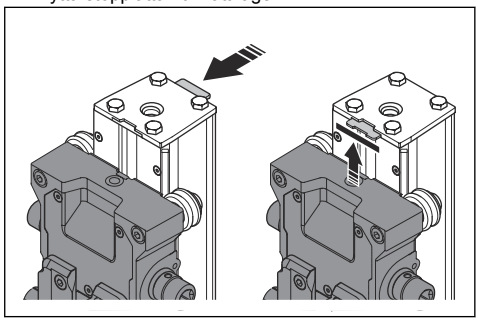

2. Se till att matarhuset stannar när det vidrör stopplattan.

Säkerhetsinstruktioner för underhåll

VARNING: Kontroll och/eller underhåll skall utföras med motorn avstängd och kontakten frånkopplad.

- Underhåll produkten och tillbehören. Kontrollera att rörliga delar ligger i linje och inte kärvar. Kontrollera även om det finns skadade delar eller om det föreligger andra förhållanden som kan påverka produktens funktion. Om produkten är skadad ska den repareras innan den används igen.
- Låt en Husqvarna-återförsäljare som endast använder identiska reservdelar underhålla din maskin.

Introduktion

I det här avsnittet beskrivs hur du monterar och ställer in produkten.

VARNING: Läs igenom kapitlet om säkerhet och monteringsanvisningarna innan du monterar produkten.

Montera hjulkit (tillbehör)

1. Fäst hjulkitet på baksidan av bottenplattan.

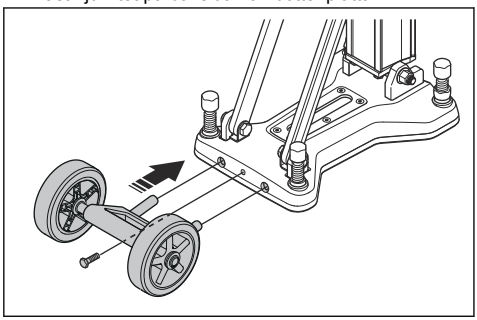

2. Dra åt skruven.

Montera borrmotorn

VARNING: Dra alltid ut kontakten ur eluttaget före rengöring, underhåll eller montering.

1. Lås upp borrmotorns matarhus (A).
2. Fäst borrmotorn i spåret (B) på matarhuset.
3. Lås borrmotorns matarhus (A).

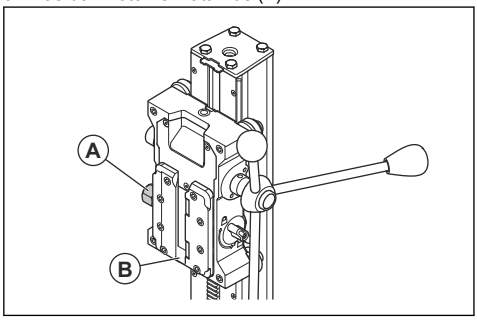

Distansbricka (tillbehör)

Använd en distansbricka när du borrar hål med stor diameter. Information om hur du väljer rätt distansbricka finns i *Maximal borrdiameter på sida 52*. Montera distansbrickan på borrmotorn innan du fäster borrmotorn på borrstativet.

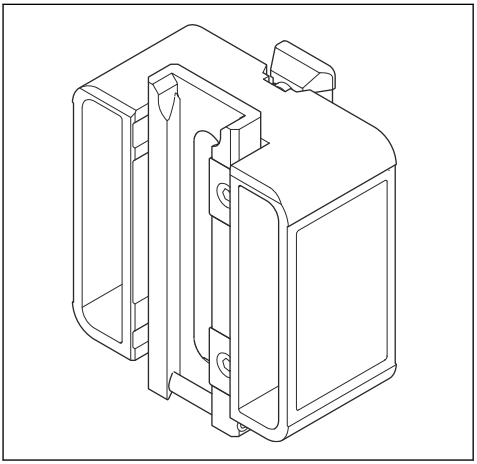

Byta ut stativpelaren (tillbehör)

1. Tryck stopplattan till öppet läge. Ta bort borrmotorns matarhus.

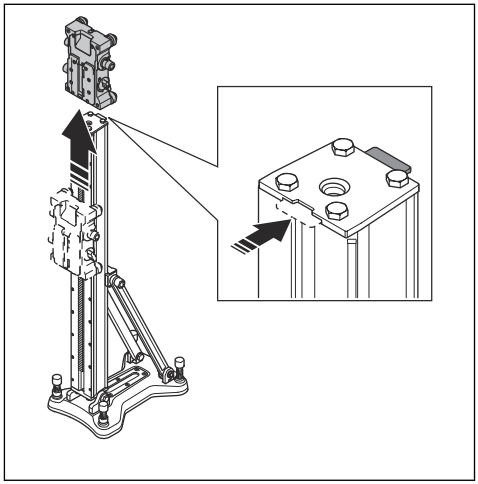

2. Fäll borrstativet helt bakåt. Se *Justera borrpelarens vinkel på sida 49*.

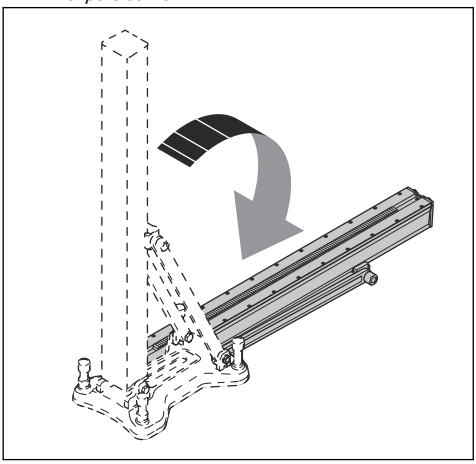

3. Ta bort de fyra bultarna från gångjärnsfästet.

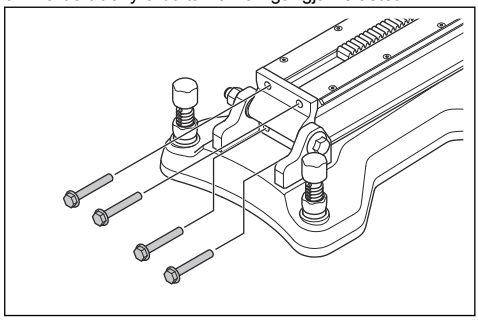

4. Ta bort stativpelaren.
5. Montera stativpelaren i motsatt ordning.

Installation

Installationsprocedurer

Det finns tre procedurer för att installera produkten före borrning:

- Med expanderbult.
- Med vakuumplatta.
- med en gängstång, en bricka och en låsmutter

Fästa borrstativet med en expanderbult

VARNING: Vid tak- och väggborrning används endast expander eller ankare som är lämpliga för ytor som utsätts för dragkraft. Använd endast expander eller ankare som är godkända för aktuell tillämpning.

1. Gör ett hål för expanderbulten. Se *Sätta fast expanderbulten på sida 47*. Mät upp ett avstånd (A) på 335 mm (13,2 tum) från mitten av hålet du ska borra. Om du använder en distansbricka (tillbehör) ändras avståndet. Se *Distansbricka (tillbehör) på sida 45*.

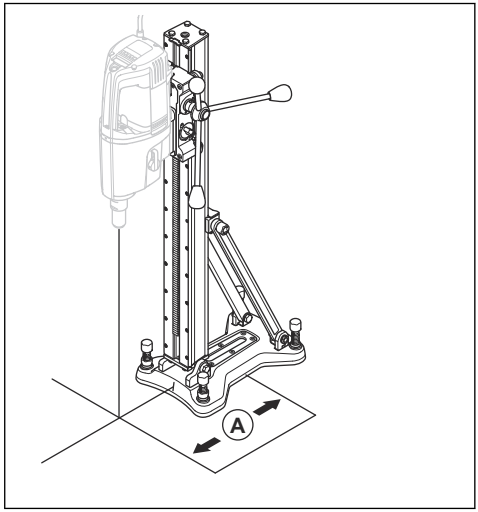

2. Fäst bottenplattan med en expanderbult.
3. Se till att borrstativet sitter ordentligt.

4. Justera bottenplattan om det behövs. Använd nivåjusteringsskruvar för att justera bottenplattan efter ytan.

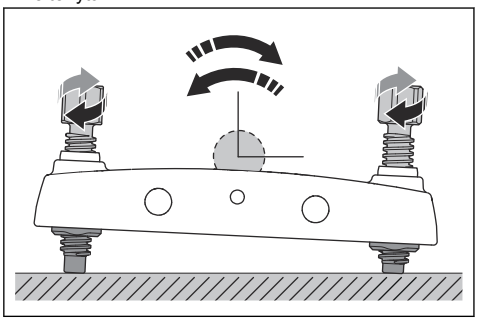

Sätta fast expanderbulten

1. Borra ett hål för expanderbulten. Se till att det är tillräckligt djupt. Hylsan måste placeras under ytan.

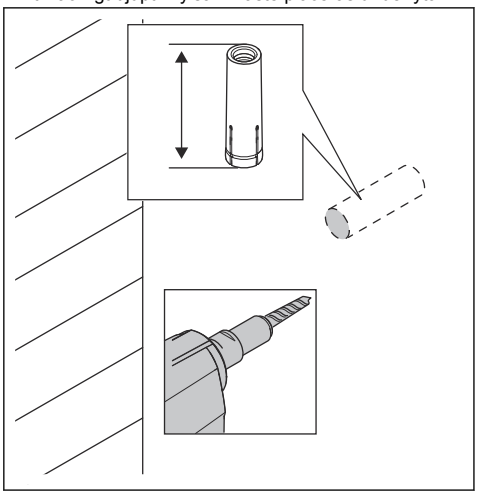

2. Använd slagstycket och en hammare för att montera expandern.

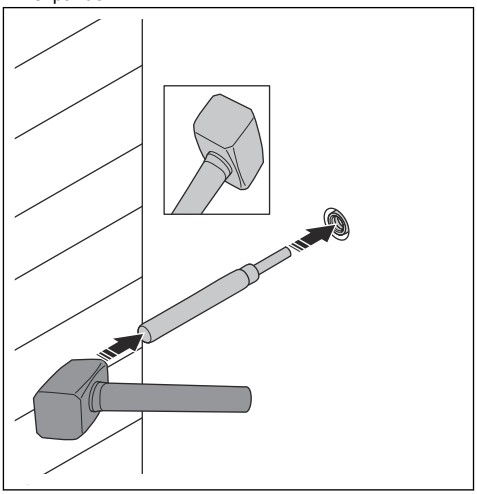

3. Montera ankarskruven.

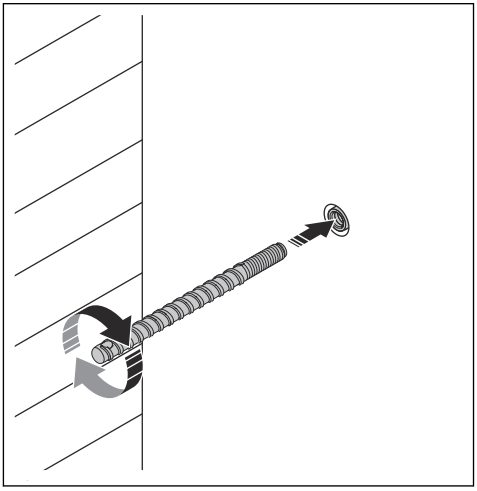

4. Montera produkten med hjälp av muttern.

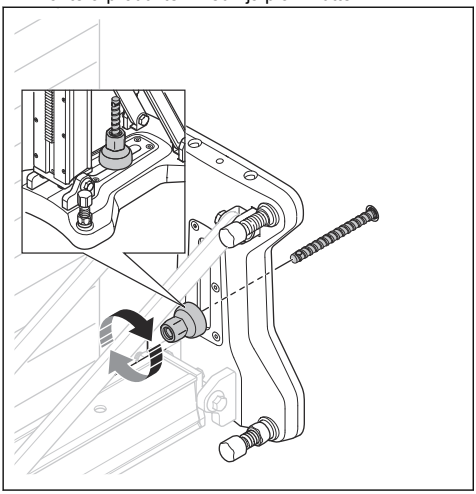

Fästa produkten med en Husqvarna-vakuumplatta

VARNING: Använd inte produkten med vakuumplattan när du borrar i väggar eller tak.

VARNING: Stödytan måste vara plan och av god kvalitet. Produkten kan lossna om vakuumplattan inte kan täta helt mot ytan.

VARNING: Vi rekommenderar att du endast använder vakuumplatta med dessa Husqvarna-borrmotorer: DM 220, DM 230, DM 280, DM 340, DM 400, DM 430. Använder du andra borrmotorer kan produkten lossna.

1. Fäst produkten vid vakuumplattan med bulten.

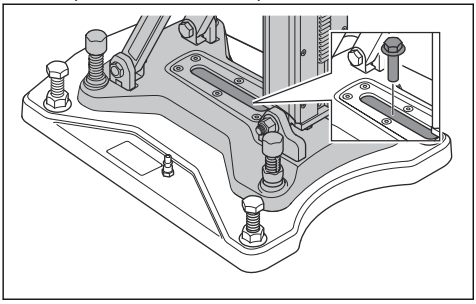

2. Lossa nivåjusteringsskruvarna. De måste vara ovanför botten på vakuumplattan.
3. Anslut vakuumslangen och starta pumpen.

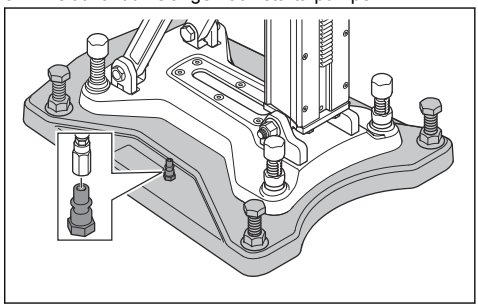

OBSERVERA: Minimitrycket måste vara -0,85 bar för att vakuumplattan ska hållas tätt mot ytan.

4. Dra åt nivåskruvarna tills du känner tryck på skruven.

VARNING: Nivåjusteringsskruvarna måste vidröra ytan när du använder vakuumplattan. Annars kan vakuumplattan lossna.

Fästa borrstativet med en stång som har en gänga

Använd en genomgående stång om det inte går att fästa borrstativet på väggen eller i taket med en expanderbult. Använd brickor och muttrar för att dra åt stången.

Drift

Innan du använder produkten

VARNING: Denna maskin är konstruerad för och avsedd för borrning i betong, tegel och olika stenmaterial. All annan användning är felaktig.

VARNING: Kontrollera före borrning att alla låsskruvar är ordentligt åtdragna. Allvarliga olyckor kan inträffa om betongkärnan sitter fast i borret när du drar ut kärnborren/borren från golvet, väggen eller taket.

VARNING: Vid borrning i tak ska du alltid använda en vattenuppsamlare som är godkänd för din kärnborr, eller använda en hydraulisk kärnborr. Det finns risk att borrmaskinen och stativet blir strömförande om vatten läcker in i maskinen.

- Läs igenom bruksanvisningen noggrant och se till att du förstår instruktionerna.
- Håll arbetsområdet rent och upplyst för att undvika olyckor.
- Utför dagligt underhåll. Se *Dagligt underhåll av borrstativet på sida 49*.
- Använd personlig skyddsutrustning. Se *Personlig skyddsutrustning på sida 43*.

Justera borrpelarens vinkel

1. Lossa låsskruven som håller borrpelaren på plats och ställ in lämplig borrvinkel.

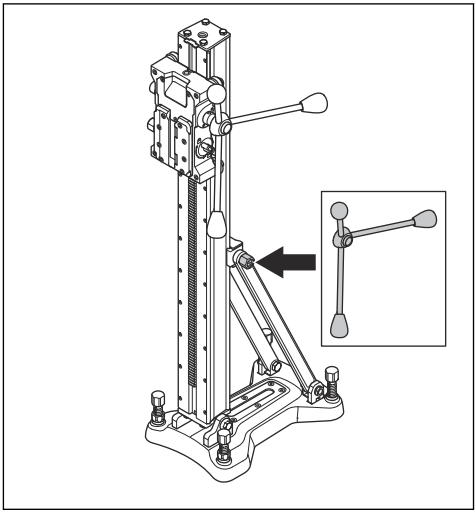

2. Använd vinkelindikatorn för ungefärlig justering. Om högre precision krävs kan du använda andra metoder för att mäta.
3. Dra åt borrpelarens låsskruv. Använd matarspaken. Borrpelaren kan lutas 0–90°.

Underhåll

Introduktion

VARNING: Läs och förstå säkerhetskapitlet innan du utför underhåll på produkten.

VARNING: För att undvika skador ska du koppla bort strömsladden innan du utför underhåll.

Dagligt underhåll av borrstativet

- Se till att skruvar och muttrar är åtdragna.
- Rengör utsidan på borrstativet.
- Kontrollera att matarspaken rör sig utan motstånd.
- Kontrollera att växlarna rör sig lätt och inte orsakar oljud.
- Undersök borrpelaren med avseende på slitage eller skador.
- Se till att borrmotorns matarhus rör sig lätt och att det inte finns något spel mot borrpelaren.

Rengöra och smörja borrstativet

OBSERVERA: Om du inte rengör borrstativet kan det skadas.

1. Ta bort borrmotorn.
2. Rengör borrstativet med en högtryckstvätt och avlägsna kvarvarande vatten med en torr trasa.
3. Smörj borrstativets rörliga delar. Applicera fett på kontaktytorna för att förhindra korrosion.

Justera borrmotorns matarhus

Om det finns ett avstånd mellan borrpelaren och matarhuset måste matarhuset justeras.

1. Lossa skruvarna som håller fast rullaxlarna.

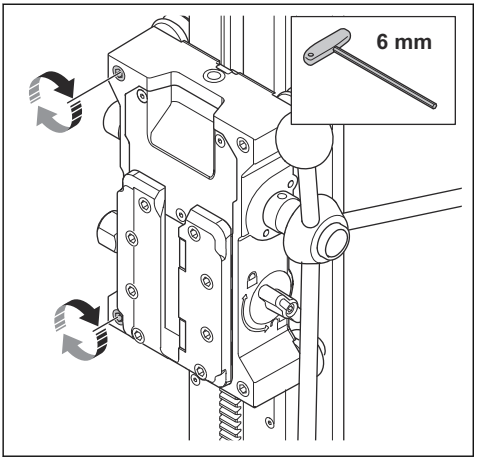

2. Justera rullaxlarna. Vrid skruven moturs för att flytta styrhjulen i borrpelarens riktning. Vrid skruvarna tills styrhjulen vidrör borrpelaren.

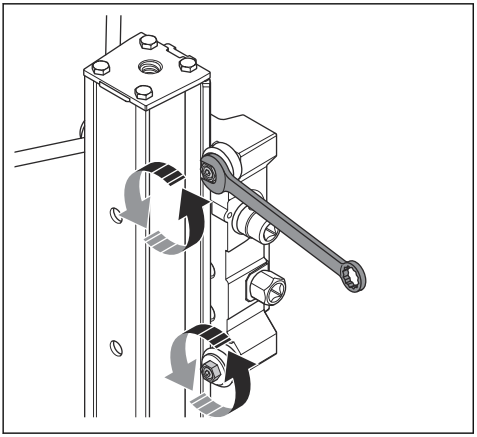

Notera: Dra inte åt rullaxlarna för mycket. Se till att borrmotorns matarhus kan röra sig jämnt på borrpelaren.

3. Lås styrhjulets läge med en skiftnyckel. Dra åt skruven för att låsa rullaxeln med en insexnyckel.

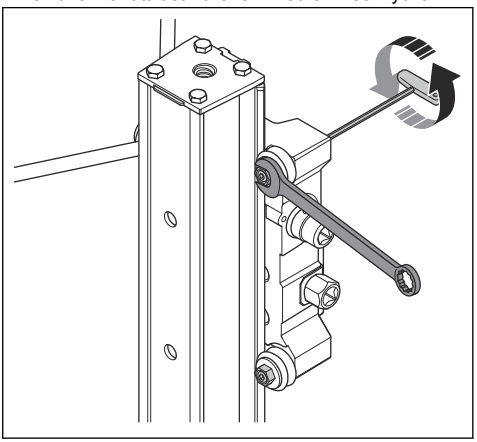

Notera: När du har dragit åt rullaxlarna ska de kunna vridas med matarspaken men inte för hand.

4. Använd matarspaken för att flytta motorns matarhus uppåt och nedåt. Se till att borrmotorns matarhus rör sig jämnt på borrpelaren. Rullaxlarna måste rotera när vagnen rör sig på borrpelaren. Justera rullaxlarna igen om det behövs.

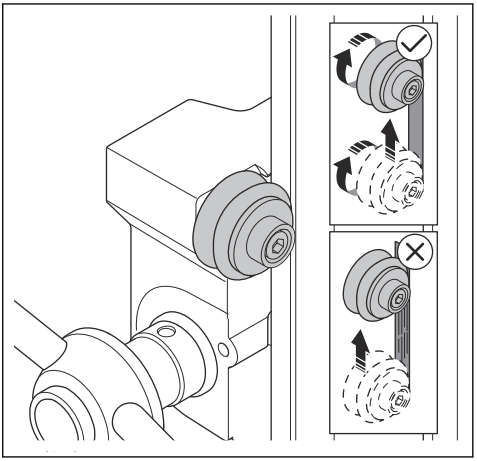

Transport och förvaring

Transport och förvaring

- Fäst produkten ordentligt under transport för att förhindra skador och olyckor.
- Transporthjulen för tillbehör kan användas för att transportera stativet med monterad borrenhet.
- Om du inte använder transporthjul måste borrenheten demonteras från stativet under transport eftersom den kombinerade lyftvikten överstiger 25 kg.
- Förvara produkten i ett låst utrymme för att förhindra åtkomst för barn eller personer som inte är behöriga.

- Förvara borrmaskinen och stativet på en torr och frostfri plats.

Tekniska data

Tekniska data

Mått	DS 500	DS 500 EX
Höjd, mm/tum	1 050/41,3	1 152/45,4
Bredd, mm/tum	240/9,4	240/9,4
Djup, mm/tum	394/15,5	394/15,5
Vikt, kg/lb	18,2/40,1	18,8/41,5
Matarlängd, mm/tum	706/27,8	785/30,9
Maximal belastning (på handtaget), kg/lb	120/264,5	120/264,5
Borrpelarens vinkel	0–90°	0–90°

Maximal borrdiameter

Borrmotor	Bredd, mm/tum	
	Ingen distans	50/2
DM 200	150/5,9	150/5,9
DM 210 SP	150/5,9	150/5,9
DM 280/340	370/14,6	470/18,5
DM 400	370/14,6	470/18,5
DM 430	370/14,6	470/18,5
DM 700/650	400/15,7	500/19,7

Service

Godkänt servicecenter

Du hittar ditt närmaste servicecenter som är godkänt för Husqvarna Construction Products via webbplatsen www.husqvarnacp.com.

Försäkran om överensstämmelse

EG-försäkran om överensstämmelse

Vi, **Husqvarna AB**, 561 82 Huskvarna, Sverige, tel:
+46-36-146500, försäkrar på eget ansvar att produkten:

Beskrivning	**Borrstativ**
Varumärke	Husqvarna
Typ/Modell	DS 500, DS 500 EX
Identifiering	Serienummer daterade 2019 och framåt

uppfyller alla krav i följande EU-direktiv och förordningar:

Direktiv/förordning	**Beskrivning**
2006/42/EG	”om maskiner”

och att följande harmoniserade standarder och/eller
tekniska specifikationer tillämpas:

EN ISO 12100:2010

EN 12348:2000+A1:2009

EN 62841-3-6:2014+A11:2017

Partille, 2019-02-25



Erik Silfverberg

Global R&D Director

Betongsågning och borrning

Husqvarna AB, Construction Division

Husqvarna®

www.husqvarnaconstruction.com

Originale instruktioner
Alkuperäiset ohjeet
Originale instruksjoner
Bruksanvisning i original

1141345-10



2026-09-15