

Husqvarna®

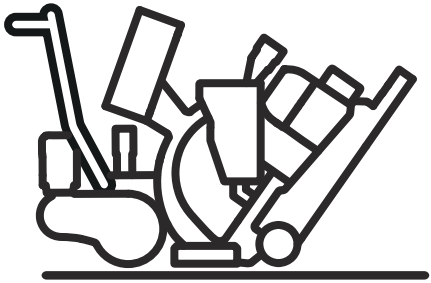

1-8D

DA	Brugsanvisning	2-26
FI	Käyttöohje	27-50
NO	Bruksanvisning	51-75
SV	Bruksanvisning	76-99

Indhold

Introduktion..... 2
Sikkerhed..... 4
Betjening..... 9
Vedligeholdelse..... 15
Fejlfinding..... 19
Transport, opbevaring og bortskaffelse..... 20
Tekniske data 23
Overensstemmelseserklæring..... 26

Introduktion

Ejeransvar

ADVARSEL: Behandling af beton og sten ved metoder som f.eks. skæring, slibning eller boring, især under tørdrift, danner støv, som kommer fra det materiale, der behandles, og materialet vil ofte indeholde kisel. Kisel er en grundlæggende del af sand, kvarts, tegller, granit og en række andre mineraler og sten. Påvirkning med større mængder af sådant støv kan forårsage:

Åndedrætslidelser (påvirker din evne til at trække vejret), bl.a. kronisk bronkitis, silikose (støvlunge) og lungefibrose som følge af påvirkning med kisel. Disse sygdomme kan være livstruende;

Hudirritation og udslæt.

Kræft iht. NTP * og IARC * */National Toxicology Program, International Agency for Research on Cancer.

Træf forholdsregler:

Undgå indånding af og hudkontakt med støv, tåger og dampe.

Bær selv, og sørg for, at alle omkringstående bærer egnede åndedrætsværn som f.eks. støvmasker, som er udviklet til at frafiltrere mikroskopiske partikler. (Se OSHA 29 CFR del 1926.1153).

Brug en egnet støvsuger for at minimere afgivelsen af støv.

Det er ejerens/arbejdsgiverens ansvar, at operatøren er i besiddelse af tilstrækkelig viden om sikker brug af produktet. Værkførere og operatører skal have læst og forstået brugermanualen. De skal være opmærksomme på:

- Produktets sikkerhedsinstruktioner.
- Produktets anvendelsesområder og begrænsninger.
- Hvordan produktet skal bruges og vedligeholdes.

National/lokal lovgivning kan indeholde bestemmelser for brugen af dette produkt. Undersøg, hvilke love der er gældende for arbejdsstedet, inden du bruger produktet.

Produktbeskrivelse

Produktet er en fodgængerstyret slyngrenser, der drives af en elmotor. Produktet har et slynghjul, der slynger slibende metaldele ud på en overflade. Produktet skal tilsluttes en korrekt støvsuger under drift.

Anvendelsesformål

Produktet anvendes til at fjerne tynde lag af maling, tætningsmidler og urenheder. Produktet kan bruges på tørre, frostfri vandrette overflader. F.eks. beton, asfalt, sten og stål.

Produktet bruges inden for kommercielle anvendelsesområder af professionelle aktører.

Brug ikke produktet til andre opgaver.

Produktoversigt

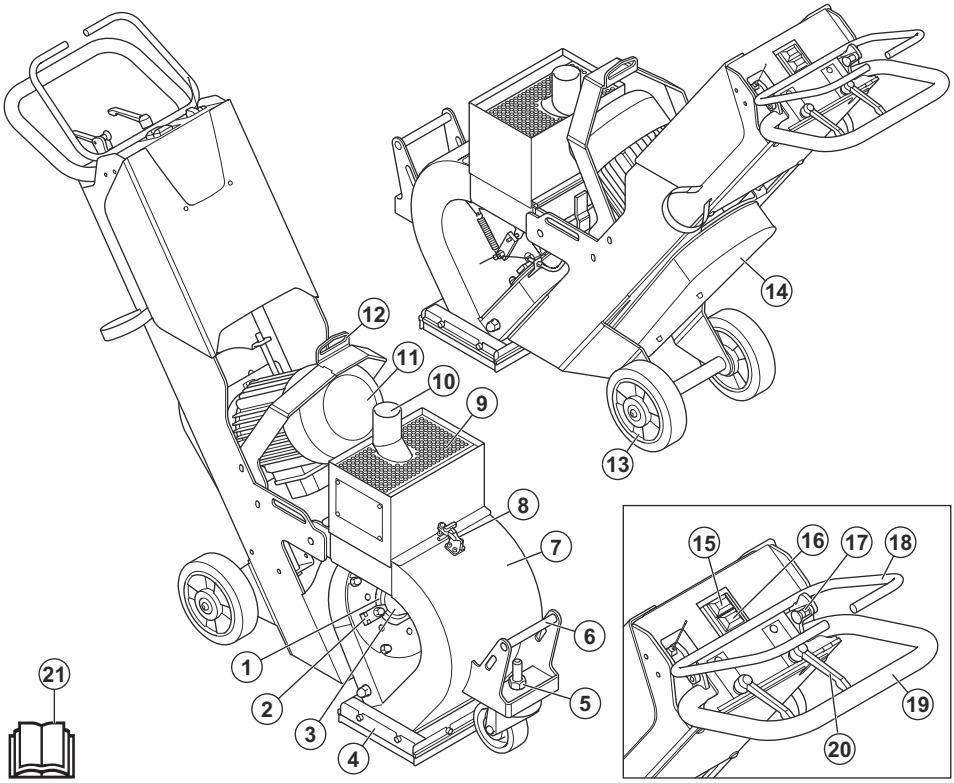

1. Styreramme
2. Rammeklemmer
3. Indføringshældetud
4. Sidepakninger
5. Justeringsmøtrik til de magnetiske pakninger
6. Løftehåndtag
7. Slynghus
8. Separatorklemme
9. Udskiller
10. Støvsugertilslutning
11. Slyngmotor
12. Løftehåndtag
13. Baghjul
14. Dæksel på kilerem
15. OFF-knap
16. ON-knap
17. Sikkerhedslås til betjeningsgrebet til slibemiddel
18. Betjeningsgreb til slibemiddel
19. Håndtag
20. Justeringsgreb til håndtaget
21. Brugervejledning

Symboler på produktet



Advarsel: Dette produkt kan være farligt og forårsage alvorlig personskade eller død for brugeren eller andre. Vær forsigtig, og brug produktet korrekt.



Højspænding.



Hold alle dele af kroppen på sikker afstand af varme overflader.



Løftepunkt.



Hold hænderne på sikker afstand af roterende dele.



Læs brugervejledningen grundigt, og sørg for at have forstået indholdet, inden du bruger produktet.



Brug et godkendt åndedrætsværn.



Brug godkendt høreværn.



Brug godkendt øjenværn.



Brug godkendte beskyttelseshandsker.



Brug godkendte beskyttelsesstøvler.



Dette produkt er i overensstemmelse med gældende EU-direktiver.

Bemærk: Andre symboler/etiketter på produktet refererer til specifikke krav for certificering på nogle markeder.

Typeskilt

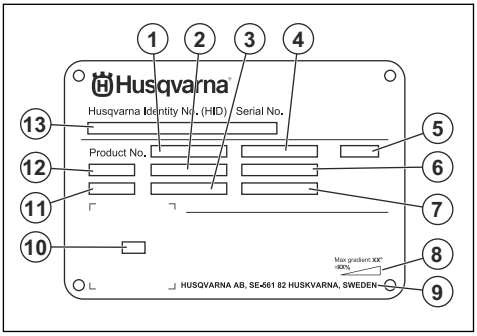

1. Produktnummer
2. Produktvægt
3. Nominel effekt
4. Nominel spænding
5. Kabinet
6. Nominel strøm
7. Frekvens
8. Maksimal hældningsvinkel
9. Producent
10. Kode, der kan scannes
11. Produktionsår
12. Model
13. Serienummer

Skader på produktet

Husqvarna er ikke ansvarlige for skader på produktet, hvis:

- produktet repareres forkert.
- produktet repareres med dele, der ikke er fra producenten eller ikke er godkendt af producenten.
- produktet har tilbehør, der ikke er fra producenten eller ikke er godkendt af producenten.
- produktet ikke repareres på et godkendt servicecenter eller af en godkendt myndighed.

Sikkerhed

Sikkerhedsdefinitioner

Advarsler, forholdsregler og bemærkninger bruges til at pege på særligt vigtige dele af brugsanvisningen.



ADVARSEL: Bruges, hvis føreren udsætter sig selv eller omkringstående personer for risiko for personskade eller dødsfald ved tilsidesættelse af instruktionerne i brugsanvisningen.



BEMÆRK: Bruges, hvis der er risiko for skader på produktet, andre materialer eller det omgivende område ved tilsidesættelse af instruktionerne i brugsanvisningen.

Bemærk: Bruges til at give yderligere oplysninger, der er nødvendige i en given situation.

Generelle sikkerhedsinstruktioner

ADVARSEL: Læs følgende advarselsinstruktioner, inden du bruger produktet.

- Dette produkt er et farligt værktøj, hvis du ikke er forsigtig, eller hvis du bruger produktet forkert. Dette produkt kan forårsage alvorlig personskade eller død for brugeren eller andre. Anvend ikke produktet, før du har læst og forstået indholdet i denne brugsanvisning.
- Produktet er ikke til brug for personer (herunder børn) med nedsatte fysiske, følelsesmæssige eller mentale evner, nedsat følesans eller manglende erfaring og viden.
- Følg alle advarsler og anvisninger
- Overhold alle gældende love og bestemmelser.
- Brugeren og brugerens arbejdsgiver skal kende og forebygge farerne i forbindelse med brugen af produktet.
- Lad ikke en person betjene produktet, medmindre vedkommende har læst og forstået indholdet i denne brugsanvisning.
- Brug ikke produktet, medmindre du har modtaget oplæring i det før brug. Sørg for, at alle brugere oplæres i produktet.
- Lad ikke børn betjene produktet.
- Lad kun autoriserede personer betjene produktet.
- Brugeren er ansvarlig for uheld på mennesker og materiel.
- Brug ikke produktet, hvis du er træt, syg eller påvirket af alkohol, narkotika eller medicin.
- Vær altid forsigtig, og brug din sunde fornuft.
- Hold produktet rent. Sørg for, at skilte og mærkater er tydeligt læsbare.
- Brug ikke produktet, hvis det er beskadiget eller ikke fungerer korrekt.
- Du må ikke foretage ændringer af dette produkt.
- Brug ikke produktet, hvis der er risiko for, at andre personer har foretaget ændringer af produktet.

Sikkerhedsinstruktioner for betjening

ADVARSEL: Læs følgende advarselsinstruktioner, inden du bruger produktet.

- Brug personlige værnemidler. Se *Personligt beskyttelsesudstyr på side 6*.
- Overeksponering for vibrationer kan forårsage kredsløbsforstyrrelser og skader på nervesystemet hos personer med nedsat kredsløb. Hvis du oplever symptomer, som kan relateres til overeksponering af vibrationer, skal du søge læge. Eksempler på sådanne symptomer er: følelsesløshed, mangel på følesans, "kildren", "stikken", smerte, manglende eller reduceret styrke, forandringer i hudens farve eller i dens overflade. Disse symptomer opstår almindeligvis i fingre, hænder og håndled.
- Betjen ikke produktet uden alle beskyttelsesdæksler installeret.
- Sørg for, at du ved, hvordan du standser motoren hurtigt i nødstilfælde.
- Du skal standse motoren og tage stikket ud af stikkontakten, før du efterlader produktet. Sørg for, at der ikke er risiko for utilsigtet start.
- Sørg for, at tøj, langt hår og smykker ikke kommer i klemme i bevægelige dele.
- Produktet bliver varmt under betjening. Sørg altid for at bruge personlige værnemidler.
- Sørg for at stå i en stabil og sikker stilling under brug.
- Kontrollér, at der ikke er nogen løse bolte eller møtrikker.
- Løft eller vip ikke produktet under drift. Der kommer slibemiddel ud af produktet ved høj hastighed, hvilket kan forårsage personskade. Frakobl altid strømstikket, før du løfter eller vipper produktet.
- Sørg for, at separator- og separatorbakken er låst under betjening.
- Brug ikke produktet, hvis du ikke kan få hjælp i tilfælde af en ulykke.
- Brug altid godkendt tilbehør. Spørg Husqvarna-forhandleren for at få yderligere oplysninger.
- Hvis der opstår vibrationer i produktet, eller hvis støjniveauet fra produktet er usædvanligt højt, skal du straks standse produktet. Frakobl stikket. Undersøg, om produktet er blevet beskadiget. Reparer skader, eller lad et godkendt serviceværksted udføre reparationen.
- Tilslut altid produktet til en støvsuger for at fjerne støv.
- Træk ikke i støvsugerslangen. Produktet kan vælte og forårsage personskade eller beskadigelse.
- Hold støvsugeren tændt, indtil motoren stopper helt.
- Betjen kun produktet bagfra og med begge hænder på håndtaget.
- Sørg for, at der ikke er fedt eller olie på håndtagene.
- Sørg for, at børstelistepakningerne ikke er beskadigede.
- Sørg for, at børstelistepakningerne er monteret i den korrekte højde.
- Brug altid godkendt slibemiddel. Spørg Husqvarna-forhandleren for at få yderligere oplysninger. Se *Slibemiddel på side 12*.
- Sørg for, at slyngmotoren har den korrekte rotationsretning. Den korrekte rotationsretning er angivet med en pil på motorens hus.

Vibrationssikkerhed



ADVARSEL: Læs følgende advarselsinstruktioner, inden du bruger produktet.

- Under brug af produktet kan der overføres vibrationer fra produktet til brugeren. Regelmæssig og hyppig brug af produktet kan forårsage eller forøge omfanget af personskader på brugeren. Skader kan forekomme i fingre, hænder, håndled, arme, skuldre, nerver, blodforsyning eller andre dele af kroppen. Skaderne kan være invaliderende og/eller permanente og kan forstærkes gradvist i flere uger, måneder eller år. Eventuelle skader omfatter skader på blodcirkulationen, nervesystemet, led og andre anatomiske strukturer.
- Symptomer kan opstå under brug af produktet eller på andre tidspunkter. Hvis du har symptomer og fortsætter med at betjene produktet, kan symptomerne forstærkes eller bliver permanente. Hvis disse eller andre symptomer forekommer, skal du søge lægehjælp:
    - Følelsesløshed, manglende følesans, snurren, stikken, smerte, brændende fornemmelse, dunken, stivhed, klodsethed, styrketab, ændringer af hudens farve eller tilstand.
- Symptomer kan forstærkes ved lave temperaturer. Brug varmt tøj og hold hænderne varme og tørre, når du bruger produktet i kolde omgivelser.
- Udfør vedligeholdelse på og betjen produktet som angivet i brugsanvisningen for at bevare et korrekt vibrationsniveau.
- Dette produkt har et vibrationsdæmpningssystem, der mindsker vibrationerne fra håndtagene til brugeren. Lad produktet gøre arbejdet.
- Hold kun hænderne på håndtaget eller håndtagene. Hold alle andre kropsdele væk fra produktet.
- Stop produktet med det samme, hvis der pludselig opstår stærke vibrationer. Fortsæt ikke arbejdet, før årsagen til de øgede vibrationer er fjernet.

Sikkerhed omkring støv



ADVARSEL: Læs følgende advarselsinstruktioner, inden du bruger produktet.

- Brug af produktet kan forårsage støv i luften. Støv kan forårsage alvorlige personskader og permanente helbredsproblemer. Silikastøv er klassificeret som skadeligt af flere myndigheder. Følgende er eksempler på sådanne helbredsproblemer:
    - De dødelige lungesygdomme kronisk bronkitis, silikose og lungefibrose
    - Kræft
    - Fosterskader
    - Hudbetændelse
- Brug korrekt udstyr for at mindske mængden af støv og dampe i luften og for at reducere støv på arbejdsudstyr, overflader, tøj og dele af kroppen. Eksempler på betjeningsanordninger er støvopsamlingssystemer. Reducer forekomsten af støv ved kilden, hvor det er muligt. Sørg for, at udstyret installeres og anvendes korrekt, og at der udføres regelmæssig vedligeholdelse.
- Brug godkendt åndedrætsværn. Sørg for, at åndedrætsværnet er godkendt til brug sammen med de farlige materialer, der kan forekomme i arbejdsområdet.
- Sørg for, at der er tilstrækkelig ventilation i arbejdsområdet.

Sikkerhed omkring støj



ADVARSEL: Læs følgende advarselsinstruktioner, inden du bruger produktet.

- Høje støjniveauer og langvarig eksponering for støj kan forårsage støjbetinget høretab.
- Udfør vedligeholdelse på og betjen produktet som beskrevet i brugervejledningen for at holde støjniveauet på et minimum.
- Anvend godkendt høreværn, når du betjener produktet.
- Lyt efter advarselssignaler og stemmer, når du bruger høreværn. Tag høreværnet af, når produktet er standset, medmindre høreværn skal bruges pga. støjniveauet i arbejdsområdet.

Personligt beskyttelsesudstyr



ADVARSEL: Læs følgende advarselsinstruktioner, inden du bruger produktet.

- Brug godkendt personligt beskyttelsesudstyr, når du betjener produktet. Personligt beskyttelsesudstyr udelukker ikke fuldstændigt risikoen for personskader, men det mindsker graden af skaderne i tilfælde af, at der skulle ske en ulykke. Lad forhandleren hjælpe dig med at vælge de rigtige personlige værnemidler og hvornår du skal bruge dem.
- Kontrollér regelmæssigt tilstanden af det personlige beskyttelsesudstyr.
- Brug godkendt høreværn.
- Brug godkendt åndedrætsværn.
- Brug godkendte beskyttelsesbriller med sidebeskyttelse.
- Bær altid beskyttelseshandsker.
- Anvend støvler med stålsnude og skridsikre såler.
- Brug godkendt arbejdstøj eller tilsvarende tætsiddende tøj med lange ærmer og lange ben.

Brandslukker

- Hav en brandslukker i nærheden under arbejdet.
- Brug en brandslukker med pulver eller kuldioxid.

Sikkerhed i arbejdsområdet

ADVARSEL: Læs følgende advarselsinstruktioner, inden du bruger produktet.

- Det er brugerens ansvar at undersøge den overflade, der skal behandles. Brugeren skal foretage en risikovurdering på grundlag af de oplysninger, der er indhentet om den overflade, der skal behandles, og tage passende forholdsregler i forbindelse med det arbejde, der skal udføres.
- Brug ikke produktet i tåge, regn, hård vind, kulde, ved risiko for lynnedslag eller i andre dårlige vejrforhold.
- Pas på personer, genstande og situationer, som kan forhindre sikker brug af produktet.
- Brug ikke produktet i områder, hvor der kan forekomme brand eller eksplosioner. Produktet danner gnister, og brændbart materiale kan skabe antændelse ved kontakt med støv eller dampe.
- Hold børn, tilskuere og dyr væk fra arbejdsområdet og på sikker afstand af produktet. Sikker afstand er 5 m.

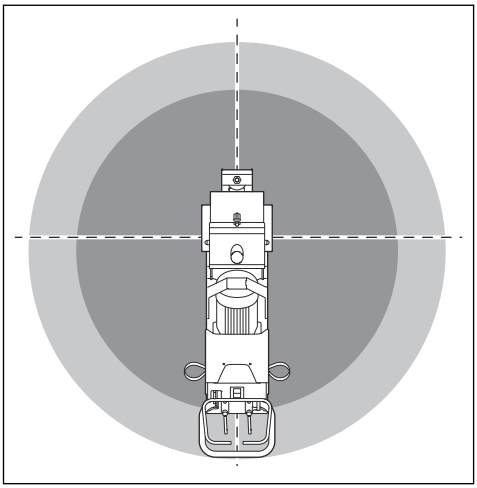

- Hold tilskuere og dyr væk fra arbejdsområdet og på sikker afstand af produktet.
- Sørg for, at kun autoriserede personer befinder sig i arbejdsområdet.
- Hold arbejdsområdet rent og helt oplyst. Rodede eller mørke områder er en invitation til ulykker.
- Fjern genstande såsom skruer, bolte, wires og sten fra arbejdsområdet, inden du bruger produktet.
- Sørg for, at der ikke er kabler eller slanger i produktets driftsretning.
- Sørg for, at ujævne overflader, f.eks. svejsede sømme eller gulvsamlinger, ikke stopper produktet.
- Sørg for, at der er tilstrækkelig luftgennemstrømning i arbejdsområdet.
- Der kan komme slibemiddel ud af produktet under betjening. Slibemidler på gulvet er glatte og kan få personer i arbejdsområdet til at falde. Sørg for at betjene produktet forsigtigt.

Elektrisk sikkerhed

ADVARSEL: Der er altid en risiko for stød fra elektriske produkter. Brug ikke produktet under forhold med dårligt vejr. Rør ikke ved lynafledere og metalgenstande. Brug altid produktet, som beskrevet i denne brugsanvisning, for at undgå personskader.

ADVARSEL: Brug altid en strømforsyning med fejlstrømsafbryder (RCD). En fejlstrømsafbryder mindsker risikoen for elektrisk stød.

ADVARSEL: Højspænding. Der er ubeskyttede dele i strømenheden. Afbryd altid strømstikket, før du åbner elkabinettet.

BEMÆRK: Strømforsyningen fra produktet eller generatoren skal være tilstrækkelig og konstant for at sikre, at opladeren fungerer uden problemer. Forkert spænding får strømforbruget og motortemperaturen til at stige, indtil sikkerhedskredsløbsafbryderen udløses. Dimensionen af strømkablet skal være i overensstemmelse med national og lokal lovgivning. Dimensionen af strømstikket skal svare til strømstyrken på produktets elektriske stik og forlængerkabel.

Hvis strømsyningen har en højere systemmodstand, kan der forekomme korte spændingsfald, når produktet startes. Det kan påvirke funktionen af andre produkter, f.eks. kan lyset flimre.

- Stikket skal passe til stikkontakten. Man må aldrig ændre på stikket. Benyt ikke adapterstik i forbindelse med jordet elværktøj. Uændrede stik og passende stikkontakter reducerer risikoen for elektrisk stød.
- Undgå kropskontakt med jordede genstande som f.eks. rør, radiatorer, komfurer og køleskabe. Der er øget risiko for elektrisk stød, hvis din krop har forbindelse til jord.

- Kontrollér, at strøm, sikringer og netspænding er den samme som den viste spænding på produktets typeskilt.
- Stop altid produktet, før du tager stikket ud af stikkontakten.
- Tag altid stikket ud, når produktet holder stille i længere tid.
- Brug ikke produktet, hvis strømkablet eller strømstikket er beskadiget. Hvis ledningen er beskadiget, skal den udskiftes af producenten, dennes serviceagent eller tilsvarende kvalificerede personer for at undgå fare. Et beskadiget strømkabel kan forårsage alvorlige skader og dødsfald.
- Brug strømkablet korrekt. Brug aldrig strømkablet til at flytte, trække eller frakoble produktet. Træk i stikket, når strømkablet skal afbrydes. Træk ikke i strømkablet.
- Betjen kun produktet på tørre overflader.
- Udsæt ikke produktet for regn. Vand, der kommer ind i produktet, øger risikoen for elektrisk stød.
- Sørg altid for at frakoble strømkablet, når du tilslutter eller afbryder forbindelsen til motorkablet og elkabinettet.
- For at undgå fare som følge af utilsigtet nulstilling af overophedningssikringen må apparatet ikke forsynes via en ekstern afbryderenhed, f.eks. en timer, eller tilsluttes et kredsløb, der regelmæssigt tændes og slukkes af elværket.
- Sørg for, at strømforsyningen til produktet leveres af separate transformere, der kun bruges til industrielle formål.

Vejledning til jordforbundet produkt

ADVARSEL: Forkert tilslutning kan medføre elektrisk stød. Tal med en autoriseret elektriker, hvis du ikke er sikker på, om din stikkontakt er jordet korrekt.

Du må ikke ændre stikket i forhold til dets fabriksspecifikation. Hvis strømstikket eller strømkablet er beskadiget eller skal udskiftes, skal du kontakte din Husqvarna servicerepræsentant. Overhold lokale regulativer og love.

Hvis du ikke helt forstår anvisningerne om det jordforbundne produkt, skal du tale med en autoriseret elektriker.

Brug kun jordede udendørs forlængerledninger med jordstik og jordede stikkontakter, der passer til produktets strømstik.

Dette produkt har et jordet strømkabel og et strømstik. Slut altid produktet til en jordet stikkontakt. Derved mindskes risikoen for elektrisk stød.

Brug ikke elektriske adaptere sammen med produktet.

Forlængerledninger

- Brug kun godkendte forlængerledninger med relevante egenskaber.
- Forlængerledningens nominelle værdi skal svare til eller være højere end værdien, der fremgår af produktets typeskilt.
- Brug jordede forlængerledninger.
- Når du betjener produktet udendørs, skal du benytte en forlængerledning, der egner sig til udendørs brug. Derved mindskes risikoen for elektrisk stød.
- Hold tilslutningen til forlængerledningen tør og fri af jorden.
- Hold forlængerledningen væk fra varme, olie, skarpe kanter eller bevægelige dele. En beskadiget ledning øger risikoen for elektrisk stød.
- Sørg for, at forlængerledningen er uden skader og i god stand.
- Brug ikke forlængerledningen, når den er rullet sammen. Dette kan medføre, at forlængerledningen bliver for varm.
- Sørg for, at forlængerledningen ikke er i vejen, når produktet er i drift. Dette forhindrer, at forlængerledningen bliver beskadiget.

Sikkerhedsanordninger på produktet

ADVARSEL: Læs følgende advarselsinstruktioner, inden du bruger produktet.

- Brug ikke produktet med sikkerhedsanordninger, der er beskadigede eller ikke fungerer korrekt.
- Kontrollér sikkerhedsanordningerne dagligt. Hvis sikkerhedsanordningerne er beskadigede eller ikke fungerer korrekt, skal du kontakte dit Husqvarna-serviceværksted.
- Foretag ikke ændringer på sikkerhedsanordninger

ON/OFF-knapper på slyngmotoren

ON/OFF-knapperne til slyngmotoren bruges til at starte og stoppe slyngmotoren. Se *Sådan foretages en kontrol af ON/OFF-knapperne på slyngmotoren på side 8*.

Sådan foretages en kontrol af ON/OFF-knapperne på slyngmotoren

Se *Produktoversigt på side 3* for at få oplysninger om, hvor ON/OFF-knapperne er på dit produkt.

1. Tryk på ON-knappen på slyngmotoren.
2. Sørg for, at motoren starter.
3. Tryk på OFF-knappen på slyngmotoren.
4. Sørg for, at motoren standser, når du trykker på OFF-knappen.

Sikkerhedslås til betjeningsgrebet til slibemiddel

Sikkerhedslåsen låser slibeventilen. Du kan ikke åbne slibeventilen, når sikkerhedslåsen er aktiveret. Se

Produktoversigt på side 3 for at få oplysninger om, hvor sikkerhedslåsen er placeret på dit produkt.

Sådan kontrolleres sikkerhedslåsen til sliberegulering

Se *Produktoversigt på side 3* for at få oplysninger om, hvor ON/OFF-knapperne er på dit produkt.

1. Drej sikkerhedslåsen 180 grader. Sørg for, at sikkerhedslåsen er tilkoblet.

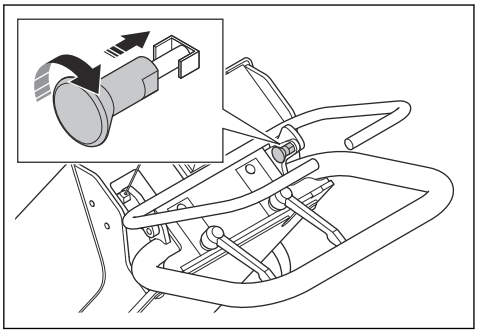

2. Slut produktet til en strømkilde. Se *Sådan tilsluttes produktet til en strømkilde på side 13*.
3. Skub sliberegulering.
4. Sørg for, at slibeventilen ikke åbner.

Sikkerhedsinstruktioner for vedligeholdelse

ADVARSEL: Læs følgende advarselsinstruktioner, inden du bruger produktet.

- Foretag kun den form for vedligeholdelse, der er beskrevet i denne brugervejledning. Lad et godkendt serviceværksted udføre alle andre former for service.
- Hvis vedligeholdelsen ikke udføres korrekt og regelmæssigt, øges risikoen for personskade og beskadigelse af produktet.
- Rengør produktet for at fjerne farlige materialer, inden du udfører vedligeholdelse.
- Udfør vedligeholdelse af produktet på et stabilt underlag. Sørg for, at produktet ikke kan bevæge sig.
- Du må ikke foretage ændringer af produktet. Ændringer af produktet, der ikke er godkendt af producenten, kan medføre alvorlig personskade eller dødsfald.
- Udskift beskadigede, slidte eller defekte dele.
- Brug ikke en højtryksrenser til at rengøre produktet.
- Brug kun fnugfri rengøringsklude.
- Brug altid originalt tilbehør og originale reservedele. Tilbehør og reservedele, der ikke er godkendt af producenten, kan medføre alvorlig personskade eller dødsfald.
- Efter vedligeholdelse skal du udføres en kontrol af produktets vibrationsniveau. Tal med et godkendt serviceværksted, hvis niveauet ikke er korrekt.
- Lad et godkendt serviceværksted foretage regelmæssig service af produktet.

Betjening

Introduktion

ADVARSEL: Før du bruger produktet, skal du læse og forstå kapitlet om sikkerhed.

Det skal du gøre, inden du betjener produktet

1. Læs brugervejledningen omhyggeligt igennem, og sørg for at have forstået instruktionerne.
2. Læs brugervejledningen til støvsugeren omhyggeligt igennem, og sørg for at have forstået instruktionerne.
3. Hvis produktet anvendes i forbindelse med en strømkilde, skal du sørge for at læse og forstå brugervejledningen til den pågældende strømkilde.
4. Brug personlige værnemidler. Se *Personligt beskyttelsesudstyr på side 6*.
5. Sørg for, at kun autoriserede personer befinder sig i arbejdsområdet.
6. Udfør dagligt vedligeholdelsesarbejde. Se *Vedligeholdelsesskema på side 16*.
7. Sørg for, at produktet er monteret korrekt og ikke er beskadiget.
8. Sørg for, at alle bolte, skruer og møtrikker er spændt.
9. Sørg for, at slynghjulet, indløbsslisken, foringerne og pakningerne ikke er beskadigede eller slidte. Udskift delene, når 75 % af bladtykkelsen er slidt væk.
10. Kontrollér, at separatoren ikke er beskadiget.
11. Sørg for, at separatoren er fyldt med slibemiddel op til separatorbakken.
12. Anbring produktet i arbejdsområdet. Sørg for, at overfladen er vandret. Sørg for, at transporten af produktet til og i arbejdsområdet udføres sikkert og korrekt. Se *Transport på side 20*.

13. Slut en støvsuger til produktet. Se *Sådan tilsluttes en støvsuger på side 13*.
14. Slut produktet til en strømkilde. Se *Sådan tilsluttes produktet til en strømkilde på side 13*.
15. Sørg for, at pakningerne på børstelisten er i den rigtige højde. Se *Sådan justeres højden på børstelistepakningerne på side 12*.
16. Sørg for, at de magnetiske pakninger er i den rigtige højde. Se *Sådan justeres højden på de magnetiske pakninger på side 10*.

Slibemiddelventil

De magnetiske slibemiddelventiler styrer flowet af slibemiddel til slynghjulet. Slibemiddelventilen justeres med betjeningsgrebet til slibemidlet. Se *Sådan betjenes slibemiddelventilerne på side 10*.

Sådan betjenes slibemiddelventilerne

BEMÆRK: Åbn kun slibeventilen, når slyngmotoren er i drift, og produktet skubbes fremad.

1. Frakobl sikkerhedslåsen til slibeventilens greb. Se *Betjening af produktet på side 14*.
2. Tryk på betjeningsgrebet til slibemiddel og hold det nede for at åbne slibemiddelventilen og justere flowet af slibemiddel.

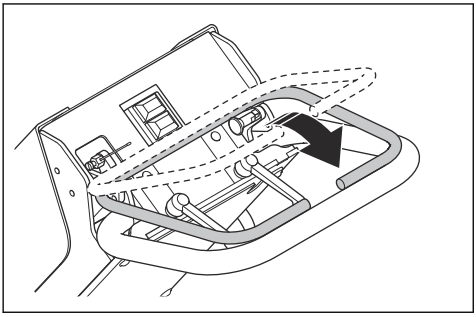

3. Slip betjeningsgrebet til slibemiddel for at lukke slibemiddelventilen og standse flowet af slibemiddel.

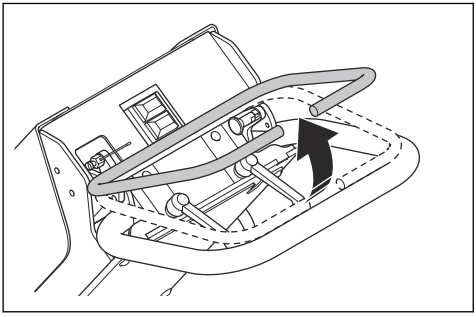

Slibemiddelpakning

Slibemiddelpakningen sikrer, at slibemidlet forbliver i produktet under drift. Slibemiddelpakningen har magnetiske pakninger (A) på siderne og foran slynghuset. Børstelister (B) er fastgjort omkring de magnetiske pakninger.

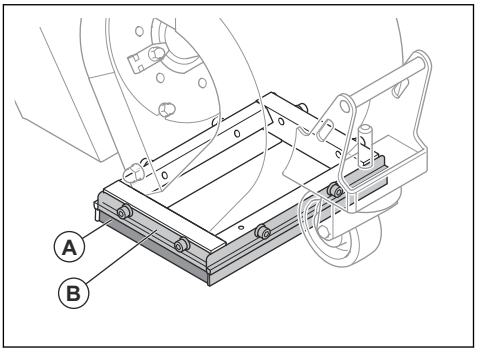

Sådan justeres højden på de magnetiske pakninger

1. Løsn de 2 skruer, der holder børstelisten.

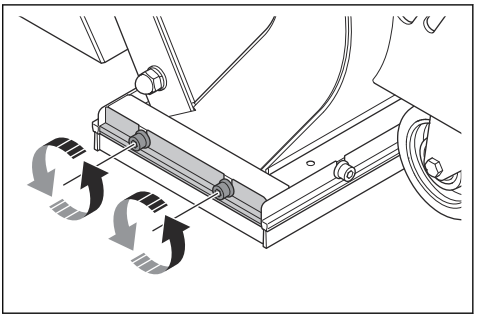

2. Vip produktet, og fjern børstelisten.

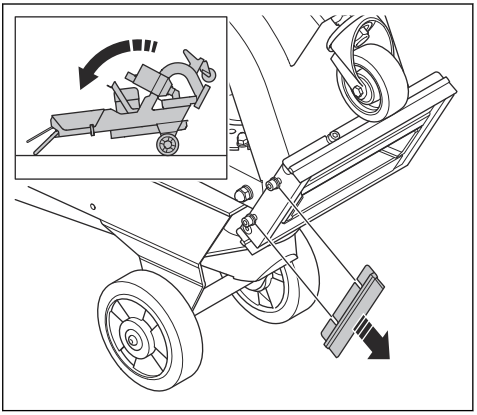

3. Brug 2 skruenøgler til at løsne møtrikken til forhjulet.

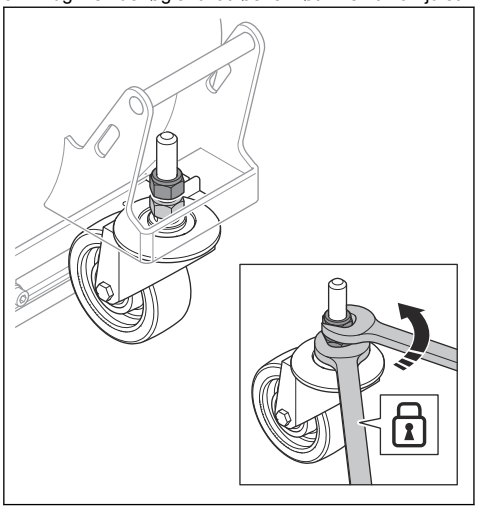

4. Anbring en plade (C) med en højde på 6-8 mm under rammen på den magnetiske pakning.

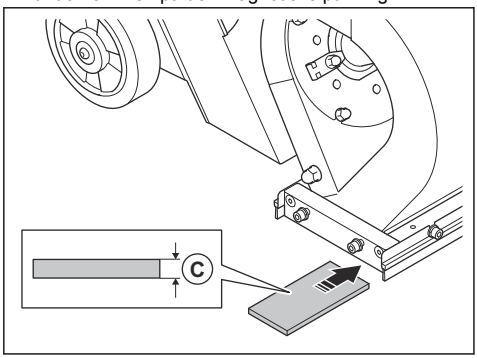

5. Juster justeringsmøtrikken til de magnetiske pakninger.

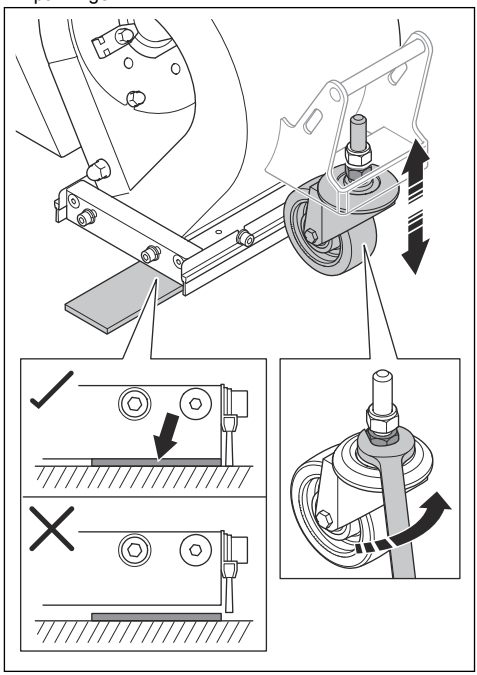

Bemærk: Sørg for, at der ikke er noget mellemrum mellem sidepakningens ramme og pladen.

6. Brug 2 skruenøgler til at spænde den øverste møtrik til forhjulet.

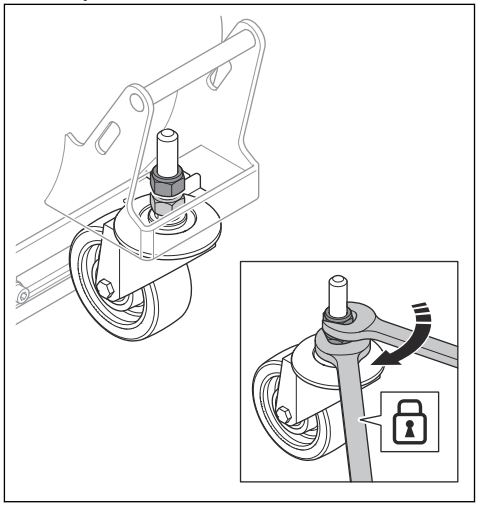

7. Vip produktet, og installer børstelisten.

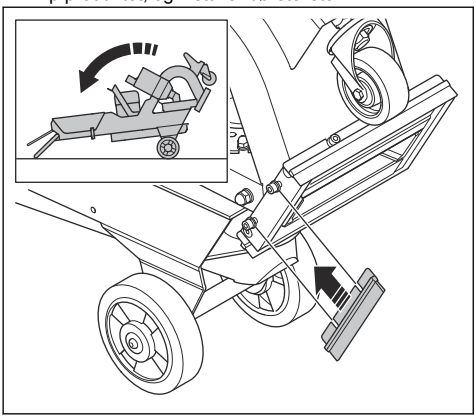

Sådan justeres højden på børstelistepakningerne

Børstelistepakningerne viser tegn på slitage, når du betjener produktet. Det er nødvendigt at justere højden på børstelistepakningerne med jævne mellemrum.

1. Løsn de 2 skruer, der holder børstelisten.

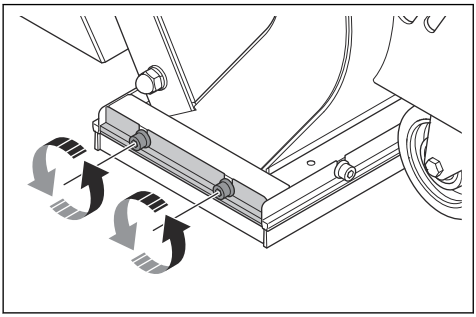

2. Juster børstelistens højde, indtil den er 1 mm over overfladen.

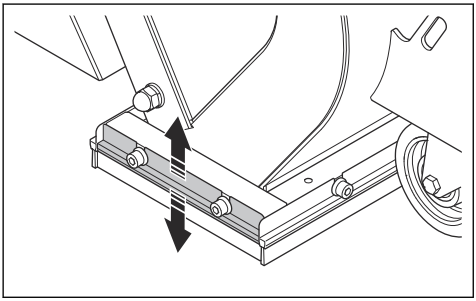

3. Spænd de 2 skruer.

Slibemiddel

Tal med din Husqvarna-forhandler om valg af det korrekte slibemiddel til den aktuelle overfladebehandling. Se *Godkendt slibemiddel på side 24*.

Slibemiddelseparator

Slibemiddelseparatoren fjerner urenheder fra slibemidlet. Slibemiddelseparatoren rummer slibemidlet og forsyner slynghjulet med slibemiddel.

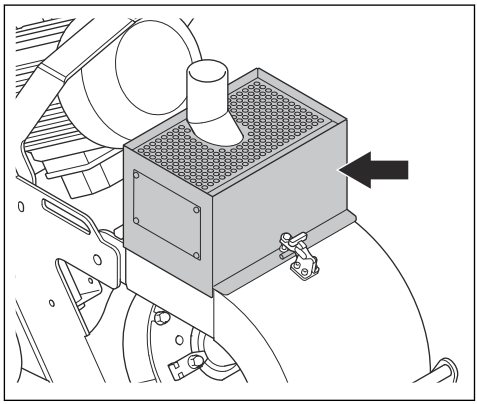

Separatorbakken holder urenheder væk fra slibemiddel og slynghjulet.

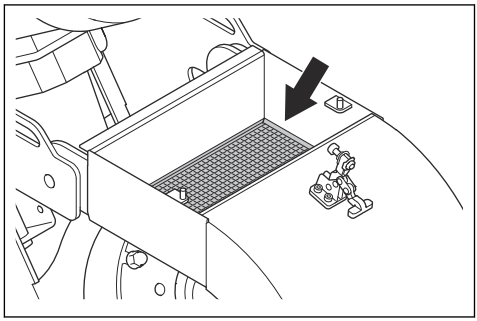

Sådan fyldes produktet med slibemiddel

ADVARSEL: Brug altid personligt beskyttelsesudstyr under betjening. Se *Personligt beskyttelsesudstyr på side 6*.

1. Luk slibemiddelventilen. Se *Sådan betjenes slibemiddelventilerne på side 10*.

2. Løsn fjederklemmen (A).

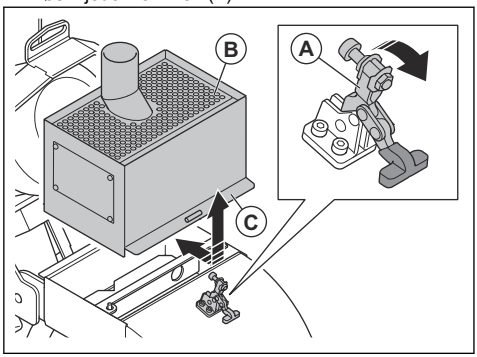

3. Fjern slibemiddelseparatoren (B) og gummitætningen (C).
4. Fjern deflektoren (D).

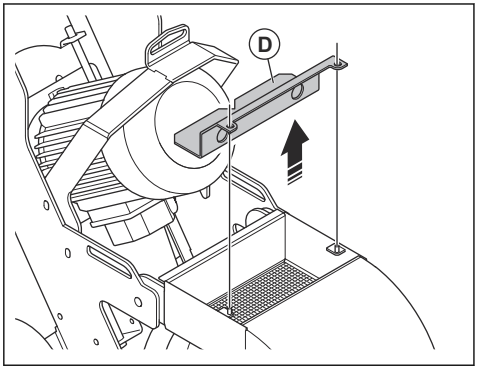

5. Åbn separatorbakken, og fjern alle urenheder, når du fylder slibemiddel i, eller hver 3. time.
6. Fyld produktet med slibemiddel op til separatorbakken.

Sådan tilsluttes en støvsuger

ADVARSEL: Brug ikke støvsugeren, hvis støvsugerslangen er beskadiget. Risikoen øges for, at du indånder støv, der er farligt for helbredet. Brug godkendt åndedrætsværn.

Bemærk: Hvis produktet anvendes sammen med støvsugeren DE120, indstilles slangen Ø38mm på betjeningspanelet, og E-flow TIL (blåt lys).

1. Undersøg støvsugerslangen for skader.
2. Sørg for, at filtrene i støvsugeren er rene og uden skader.
3. Fastgør støvsugerslangen til støvsugeren. Fastgør delene sikkert med gummislangekobling eller industritape.

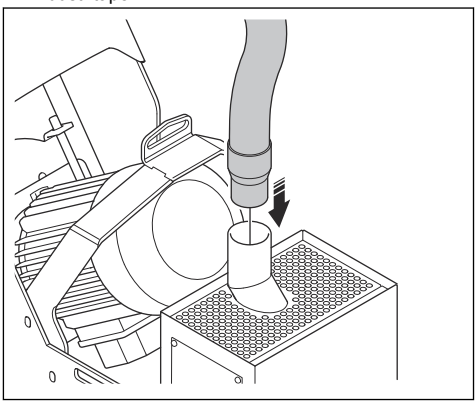

Sådan tilsluttes produktet til en strømkilde

1. Tilslut produktets strømstik til en stikkontakt med jordforbindelse eller en anden strømkilde.
2. Kontrollér, at netspændingen er i overensstemmelse med den spænding, der er angivet på produktets typeskilt.

Sådan justeres styrets højde

ADVARSEL: Vær forsigtig, når du justerer håndtaget. Sørg for, at håndtaget låser på plads. De bevægelige dele kan forårsage personskade.

1. Løsn de 2 låsegreb.

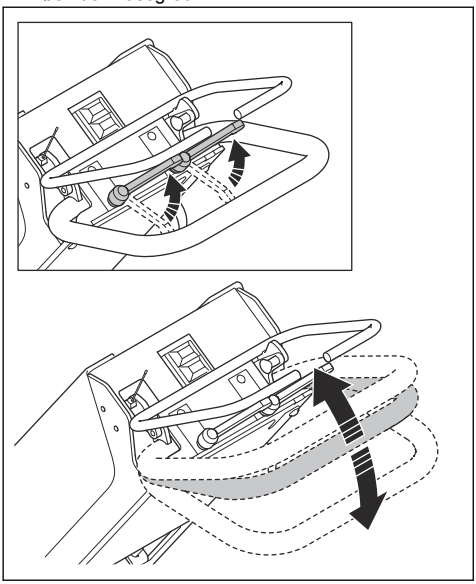

2. Juster håndtaget til den ønskede betjeningshøjde.
3. Spænd de 2 låsegreb for at fastlåse håndtagets position.

Sådan startes produktet

1. Tilslut produktet til en strømforsyning. Se *Sådan tilsluttes produktet til en strømkilde på side 13*.
2. Fastgør støvsugerslangen til produktet. Se *Sådan tilsluttes en støvsuger på side 13*.
3. Sørg for, at slibemiddelventilen er lukket. Se *Sådan betjenes slibemiddelventilerne på side 10*.
4. Start støvsugeren. Se brugervejledningen til støvsugeren.
5. Tryk på ON-knappen for at starte slyngmotoren. Se *Produktoversigt på side 3*.

Betjening af produktet

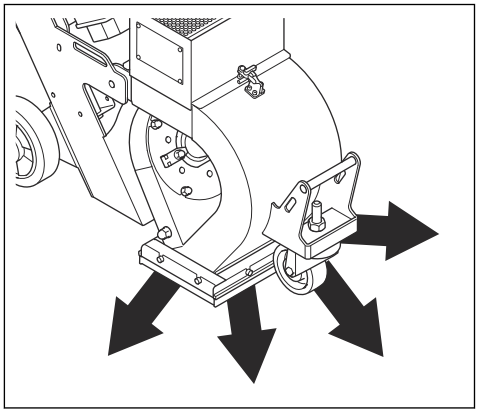

ADVARSEL: Løft ikke slynghuset under drift. Der kommer slibende materialer ud af produktet ved høj hastighed, hvilket kan forårsage personskade.

1. Overhold anvisningerne i *Det skal du gøre, inden du betjener produktet på side 9*.
2. Sørg for, at støvsugeren er tændt og korrekt fastgjort til produktet. Se *Sådan tilsluttes en støvsuger på side 13*.
3. Start produktet. Se *Sådan startes produktet på side 14*.
4. Træk sikkerhedslåsen til betjeningsgrebet til slibemiddel (A) ud, og drej det (B) for at frigøre låsen.

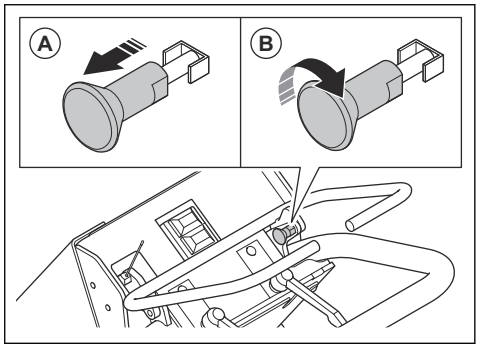

5. Skub maskinen langsomt fremad.
6. Skub og hold betjeningsgrebet til slibemiddel mod håndtaget for at åbne slibeventilen.

7. Flyt produktet (A) i parallelle spor. Støvsugeren (B) skal være forbundet med produktet (A) ved hjælp af støvsugerslangen (C).

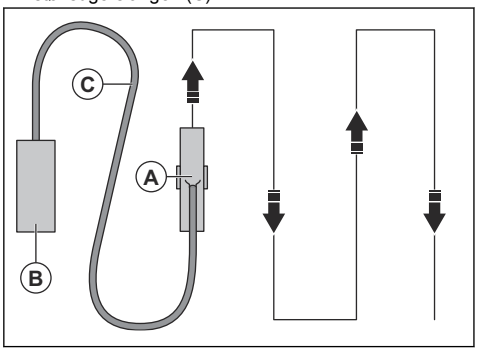

Slyngmønster

Slyngmønstret (A) er den overflade, der er blevet behandlet.

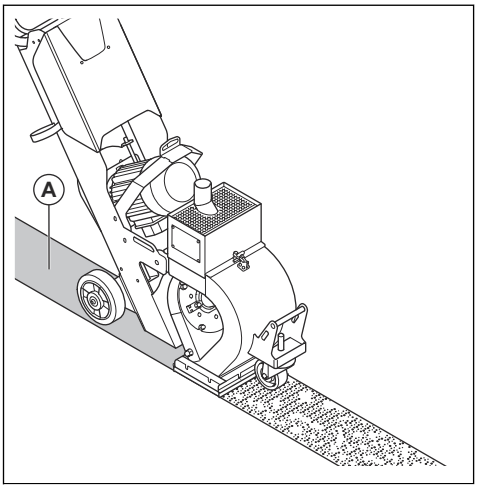

Disse forhold har en indvirkning på slyngmønstret:

- Slynghjulets rotationsretning er korrekt.
- Øget slitage på slynghjulet, turbinehjulet og styrerammen.
- Slibemidlets mål. Slyngmønstret skal justeres, hvis du ændrer målene.
- Placeringen af det laterale vindue i styrerammen.
- Forskellige typer og hårdhed af overfladen.

Sådan standses produktet

1. Slip betjeningsgrebet til slibemidlet for at lukke slibemiddelventilen. Se *Sådan betjenes slibemiddelventilerne på side 10*.
2. Tryk på OFF-knappen for at stoppe slyngmotoren. Se *Produktoversigt på side 3*.
3. Aktivér sikkerhedslåsen til betjeningsgrebet til slibematerialet. Se *Sådan kontrolleres sikkerhedslåsen til slibereguleringen på side 9*.
4. Træk strømstikket ud af strømkilden.
5. Stands støvsugeren. Se brugervejledningen til støvsugeren.

Vedligeholdelse

Indledning

ADVARSEL: Inden der foretages vedligeholdelse, skal du læse og forstå kapitlet om sikkerhed.

ADVARSEL: Brug personligt beskyttelsesudstyr, når du udfører service og vedligeholdelse. Se *Personligt beskyttelsesudstyr på side 6*.

ADVARSEL: Du skal standse motoren og tage stikket ud af stikkontakten, før du foretager vedligeholdelse. Sørg for, at alle drev stopper, og lad produktet køle af.

Alt service- og reparationsarbejde på produktet kræver specialuddannelse. Vi garanterer faglig korrekt reparation og service. Hvis forhandleren ikke er et serviceværksted, kan vedkommende oplyse om nærmeste serviceværksted.

Se www.husqvarnaconstruction.com for at få mere detaljerede oplysninger.

Vedligeholdelsesskema

* = Generel vedligeholdelse udført af føreren. Instruktionerne findes ikke i denne brugervejledning.

X = Instruktionerne findes i denne brugervejledning.

O = Instruktionerne findes ikke i denne brugervejledning. Lad et godkendt serviceværksted udføre vedligeholdelsen.

General produktvedligeholdelse	Hver 3. time	Hver dag	12 timer efter service	Hver 3. måned	Årligt
Sørg for, at møtrikker og skruer er spændt.		*			
Sørg for, at strømstikket og forlængerledningen er uden skader og i god stand.		*			
Kontrollér de elektriske komponenter, kablerne og tilslutningselementerne for slitage og skader.		*			
Sådan kontrolleres fejlstrømsafbryderen.		*			
Undersøg elmotoren for snavs og beskadigelse.		*			
Sørg for, at støvsugerslangen ikke er beskadiget, og at den er fri for blokeringer.		*			
Tøm støvsugeren.	*				
Kontrollér slibemiddelseparatoren, separatorbakken og indløbsslisken.	X				
Rengør produktet.		X			
Kontrollér alle sikkerhedsanordninger.		X			
Kontrollér børstepakningen og den magnetiske pakning for slitage.		X			
Kontrollér, om der er slitage på styrerammen, slynghjulene og foringerne.		X			
Kontrollér kileremmens spænding.			X	X	
Foretag et komplet serviceeftersyn og rengøring af produktet.					O

Sådan rengøres produktet

- Udstyret skal altid rengøres efter brug. Brug en støvsuger.
- Brug ikke en højtryksrenser til at rengøre produktet.
- Hold åbningerne rene og fri for blokeringer for at sikre, at produktet altid har tilstrækkeligt luftflow.

Sådan fjernes og installeres styrerammen

1. Afmontér indløbsslisken.

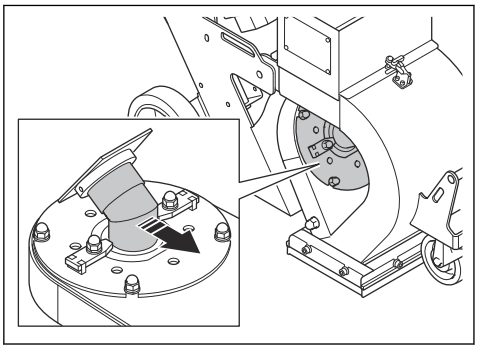

2. Fjern de 2 møtrikker, de 4 spændskiver, de 2 elevatorklemmer og styrerammen.

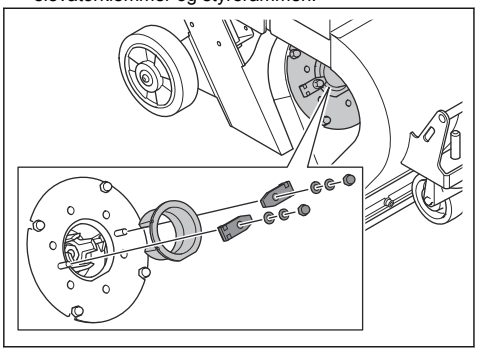

3. Sådan kontrolleres styrerammen. Udskift styrerammen, hvis den er slidt eller beskadiget.
4. Monter styrerammen i modsat rækkefølge med de flade overflader (A) mod hinanden.

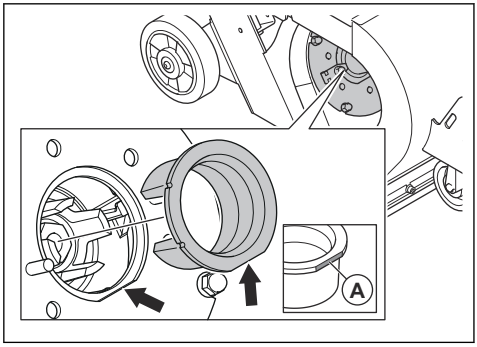

Sådan udskiftes slynghjulet

1. Afmonter indløbsslisken og styrerammen. Se *Sådan fjernes og installeres styrerammen på side 17*.
2. Fjern de 4 møtrikker og de 8 skiver.

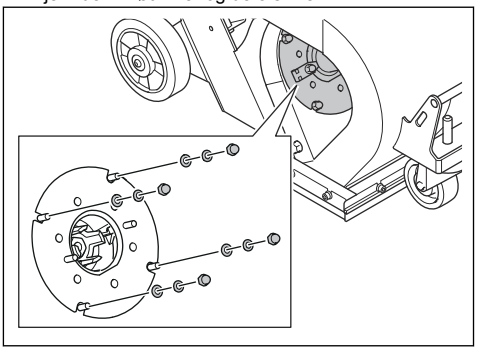

3. Afmonter dækslet til slynghjulet og rammens afstandsskive.

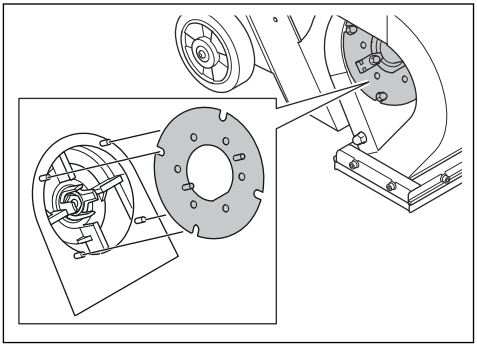

4. Sæt et passende værktøj i slynghjulet for at forhindre rotation. Fjern og bortskaf bolten og de 2 skiver.

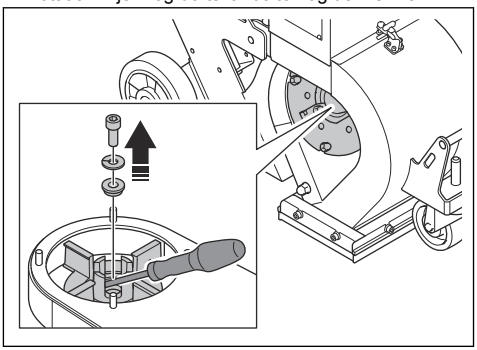

5. Afmonter slynghjulet.

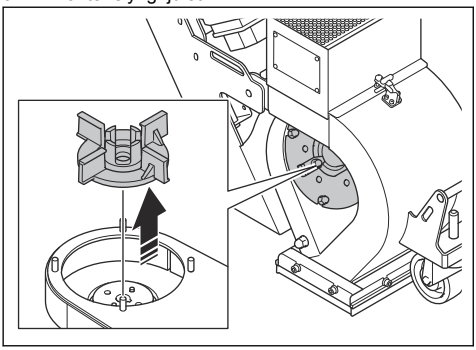

6. Installer det nye slynghjul i den modsatte rækkefølge.

BEMÆRK: Brug altid en ny hjulbolt, når du monterer et nyt slynghjul.

7. Drej det nye slynghjul manuelt. Sørg for, at slynghjulet kan dreje frit og ikke rammer styrerammen.

Sådan foretages en kontrol af kileremsspændingen

ADVARSEL: Betjen ikke produktet uden dækslet til kileremmen installeret.

1. Stands produktet. Se *Sådan standses produktet på side 15*.
2. Fjern kileremsdækslet.

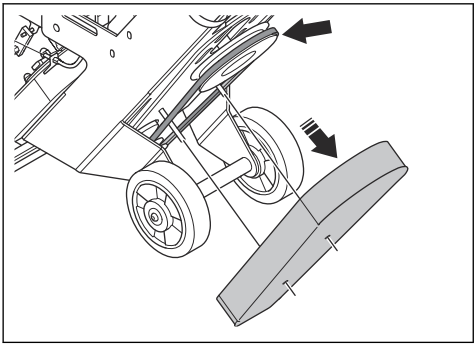

3. Efterse kileremmene for skader og slitage. Udskift kileremmene, hvis det er nødvendigt.
4. Skub kileremmene med tommelfingeren for at undersøge spændingen. Hvis du kan skubbe kileremmene en afstand på 10-15 mm (A), er spændingen korrekt.

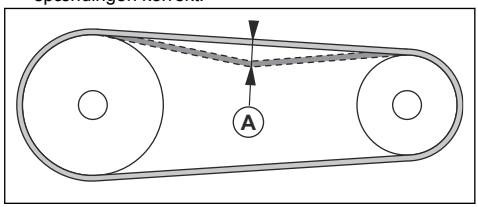

5. Hvis kileremsspændingen ikke er tilstrækkelig, skal du øge afstanden mellem motoren og lejet.
6. Installer dækslet til kileremmen.

Sådan udskiftes kileremmene

ADVARSEL: Fjern kun dækslet til kileremmen, når strømforsyningen er afbrudt, og slyngmotoren er standset helt.

ADVARSEL: Betjen ikke produktet uden dækslet til kileremmen installeret.

1. Fjern kileremsdækslet. Se *Sådan foretages en kontrol af kileremsspændingen på side 18*.
2. Øg afstanden mellem slyngmotoren og lejet for at frigøre spænding på kileremmen.

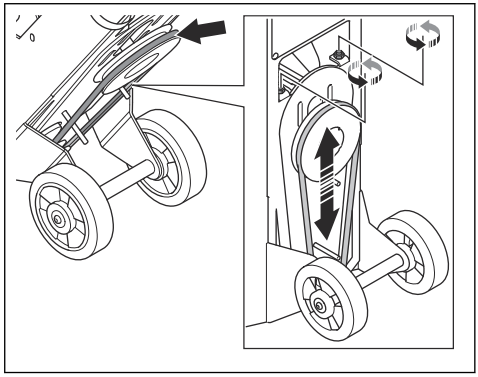

3. Afmonter de gamle kileremme, og monter de nye kileremme.
4. Øg afstanden mellem slyngmotorerne og lejet for at påføre spænding på kileremmene. Se *Sådan foretages en kontrol af kileremsspændingen på side 18*.
5. Installer kileremsdækslet.

Fejlfinding

Problem	Årsag	Løsning
For meget vibration og/eller usædvanlig støj.	Slynghjulet er slidt eller skadet.	Udskift slidte eller beskadigede dele.
	Forkert justering af slynghjulet og styrerammen.	Justér placeringen af slynghjulet og styrerammen.
	Der er løse skruer og møtrikker.	Spænd alle skruer og møtrikker.
	Forkert spænding på kileremmene.	Kontrollér kileremmens spænding. Se *Sådan foretages en kontrol af kileremsspændingen på side 18*.
	Motoren er beskadiget.	Udskift motoren. Tal med et godkendt Husqvarna-serviceværksted.
	Hjulene er beskadigede.	Udskift hjulene.
	Forkert spænding på kileremmene.	Kontrollér kileremmens spænding. Se *Sådan foretages en kontrol af kileremsspændingen på side 18*.
Nedsat eller ingen ydeevne.	Tilførslen af slibemiddel til slynghjulet er ikke tilstrækkelig.	Rengør separatorbakken, og fyld slibemiddelseparatoren op med slibemiddel.
		Kontrollér indløbsslisken og slibemiddelventilen.
	Typen af slibemiddel er forkert til overfladen.	Udskift slibemidlet med korrekt slibemiddel, der er egnet til overfladen.
	Slibemidlet er forurenet.	Kontrollér støvsugeren og støvsugerslangen.
	Slynghjulet eller styrerammen er slidt eller beskadiget.	Udskift slynghjulet og/eller styrerammen.
	For meget slibemiddel rammer overfladen ved starten af arbejdet.	Luk slibemiddelventilen, og stop produktet. Start arbejdet igen, og åbn langsomt slibemiddelventilen.
Slibemiddel lækker ud af produktet.	De magnetiske pakninger er placeret i en forkert afstand fra overfladen.	Juster højden på de magnetiske pakninger.
	Beskadigede børstepakninger.	Kontrollér alle børstepakninger, og udskift om nødvendigt.
	Kvaliteten af slibemidlet er ikke tilfredsstillende.	Spørg forhandleren for at få yderligere oplysninger.
Slitagen er større end normalt på dele af slynghuset.	Forkert slibemiddel.	Spørg forhandleren for at få yderligere oplysninger.
	Styrerammen er ikke installeret korrekt.	Juster styrerammen for at få et bedre slyngmønster.
	Støvsugeren har ikke tilstrækkelig sugestyrke.	Kontrollér støvsugerslangen og støvsugeren.
Produktet bevæger sig ikke.	Slynghovedet bliver fanget på gulvet.	Juster højden.

Problem	Årsag	Løsning
Motoren starter ikke.	En fase i strømforsyningen mangler.	Kontrollér strømforsyningen.
	Kondensatoren er beskadiget	Udskift kondensatoren.
	Forlængerledningen er frakoblet eller beskadiget.	Tilslut forlængerledningen eller, hvis det er nødvendigt, udskift forlængerledningen.
	En komponent er beskadiget.	Tal med et godkendt Husqvarna-serviceværksted.
Produktet standser efter kort tid.	Motoren er beskadiget.	Kontrollér motoren.
	En sikkerhedssikring eller en fejlstrømsafbryder er tændt.	Tal med et godkendt Husqvarna-serviceværksted.
	Kablerne er beskadigede.	Kontrollér kablet, og udskift om nødvendigt.

Transport, opbevaring og bortskaffelse

Transport

ADVARSEL: Vær forsigtig under transport. Produktet er tungt og kan medføre personskade eller skader, hvis det vælter eller bevæger sig under transport.

BEMÆRK: Bugser ikke produktet bag et køretøj.

- Sørg for, at strømforsyningen er afbrudt inden transport.
- Sørg for, at sikkerhedslåsen til betjeningsgrebet til slibemidlet er aktiveret.
- Sørg for, at det elektriske kabel og støvsugerslangen er frakoblet før transport.
- Fjern slibemidlet før transport.
- Du kan bruge transporthjulene til at flytte produktet over kortere afstande. Ved transport over længere afstande skal du løfte produktet for at flytte det eller anbringe det på et køretøj.
- Sørg for, at produktet beskyttes under transport. Beskyttelsen sikrer, at f.eks. regn og sne ikke kommer i kontakt med produktet.
- Efterlad ikke produktet uden opsyn på en rampe eller skrånende overflade. Produktet kan begynde at bevæge sig og forårsage personskade eller ødelæggelse.

Sådan flyttes produktet

ADVARSEL: Vent, indtil alle bevægelige dele står stille, før du flytter produktet.

ADVARSEL: Brug beskyttelsesstøvler med stålsnude og skridsikre såler.

- Skub eller træk produktet i håndtaget.

Sådan løftes produktet

ADVARSEL: Sørg for, at løfteudstyret har de korrekte specifikationer til at løfte produktet sikkert. Identifikationspladen på produktet viser produktets vægt.

ADVARSEL: Gå eller stå ikke under eller nær et løftet produkt. Hold omkringstående væk fra arbejdsområdet.

ADVARSEL: Løft ikke et beskadiget produkt. Sørg for, at styrtbøjlen er monteret korrekt og ikke er beskadiget.

1. Fastgør løfteudstyret til løftepunkterne.

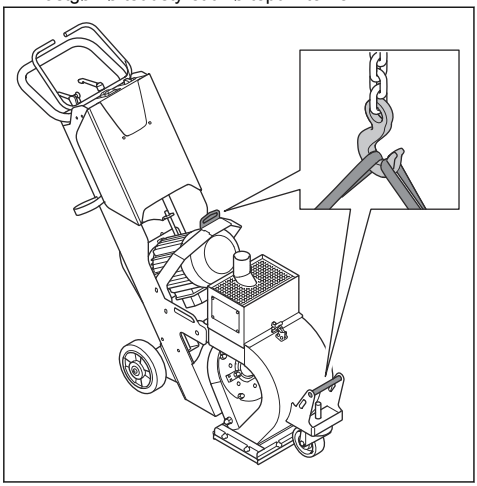

2. Løft produktet forsigtigt. Hold fast i håndtaget, indtil produktet er løftet fri af jorden.

Sådan vippes produktet

ADVARSEL: Vent, indtil alle bevægelige dele står stille, før du vipper produktet.

ADVARSEL: Brug beskyttelsesstøvler med stålsnude og skridsikre såler.

1. Aktivér sikkerhedslåsen til betjeningsgrebet til slibematerialet.

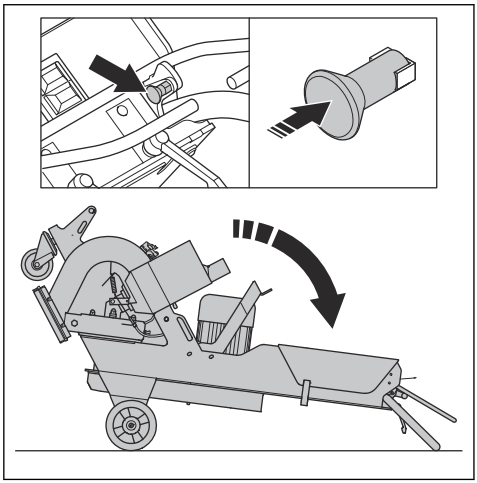

2. Tip produktet.

Sådan flyttes produktet op og ned ad en rampe

ADVARSEL: Vær meget forsigtig, når du flytter produktet op og ned ad ramper. Produktet er tungt, og der er risiko for personskade, hvis produktet falder eller bevæger sig for hurtigt.

ADVARSEL: Brug altid et spil på ramper med en stejl skråning. Gå eller stå ikke under eller nær produktet.

- Når du vil flytte produktet ned ad en rampe, skal produktet betjenes langsomt fremad.
- Når du vil flytte produktet op ad en rampe, skal produktet betjenes langsomt bagud.
- Drej ikke produktet mod venstre eller højre mere end 45° på en rampe.

Sådan fastgøres produktet til et transportkøretøj

Brug løfteøjerne til at fastgøre produktet til transportkøretøjet.

1. Fastgør fastgørelsesstropperne i åbningerne på produktet.

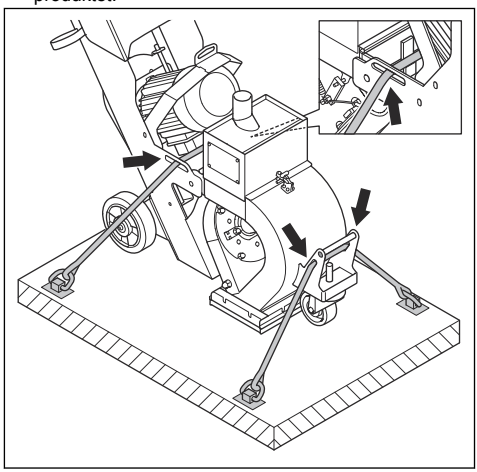

2. Fastgør og stram fastgørelsesremmene til transportkøretøjet.

Opbevaring

BEMÆRK: Opbevar ikke produktet udendørs. Opbevar altid produktet indendørs.

- Opbevar produktet et tørt og frostfrit sted.

- Rengør produktet, og udfør fuld service, før du sætter produktet til opbevaring.
- Opbevar produktet i et aflåst område utilgængeligt for børn eller personer, som ikke er godkendt.
- Fjern slibemidlet fra separatoren før opbevaring.

Bortskaffelse af produktet

- Overhold de lokale krav til genanvendelse og de gældende regler.
- Når produktet ikke længere er i brug, skal det sendes til en Husqvarna-forhandler eller bortskaffes på en lokal genbrugsstation.

	1-8D 1x220-230 V
Nominel effekt, W	2200
Nominel spænding, V	220-230
Nominel frekvens, Hz	50
Nominel strøm, A	14,5
Kabellængde, m	0,8
Strømkabeltype	3 x 2,5 mm^2
Driftsbredde, mm	203
Maksimal fræseevne, grader/%	10/18
Produktmål (L × B × H), mm	1225 x 315 x 995
Vægt, kg	102
Driftstemperatur, °C	-10-45
Diameter, støvsugerslangetilslutning, mm	51
Støvsuger	Rådfør dig hos en Husqvarna-servicemedarbejder for at få flere oplysninger.

Bemærk: Hvis dit produkt kræver en elspecifikation, der ikke fremgår af tabellen, skal du kontakte et Husqvarna-serviceværksted for at få flere oplysninger.

Støj- og vibrationsemissioner

Emission af støj	
Lydeffektniveau, målt LWA dB (A)[*1]	99
Lydtryk ved operatørens øre, LP dB (A)[*2]	87
Vibrationsniveauer	
Hovedhåndtag, m/s^2 [*3]	3,1

[*1]Lydtrykniveau fastsat i henhold til EN ISO 3747. Målt på betonoverflade. Fejlmargin Kpa 2,5 dB

[*2]Lydtrykniveau fastsat i henhold til EN ISO 11202. Målt på betonoverflade. Fejlmargin Kpa 2,5 dB

[*3]Vægtet, effektiv acceleration målt ved håndtaget i henhold til EN ISO 20643. Målt på betonoverflade. Usikkerhed K=1 m/s^2

Godkendt slibemiddel

	Stålskud med højt kulstofindhold			Stålfrit med højt kulstofindhold
Godkendt slibemiddel	S-330	S-390	S-460*	SG25*
mm	1,0	1,2	1,4	1,0
*specialfunktioner				

Forlængerledninger

Kabellængde	Tværsnit			
	≤ 16 A	≤ 32 A	≤ 63 A	≤ 125 A
Beregnet ved en for-sikring GG[1]:	16 amp	32 amp	63 amp	125 amp
> 20 m	1,5 mm^2	2,5 mm^2	10 mm^2	25 mm^2
20 m > 50 m	2,5 mm^2	4 mm^2	10 mm^2	25 mm^2
50 m > 75 m	4 mm^2	6 mm^2	16 mm^2	35 mm^2
[1]Tværsnittene skal beregnes igen, når der anvendes en for-sikring af en anden type eller dimension, end der er angivet.				

Erklæring om støj og vibrationer

Disse deklarerede værdier er rekvireret efter laboratorietypetest i overensstemmelse med det angivne direktiv eller standarder og er velegnede til sammenligning med deklarerede værdier fra andre produkter testet i overensstemmelse med samme direktiv eller standarder. Disse deklarerede værdier kan bruges til foreløbige risikovurderinger, men værdier målt på individuelle arbejdspladser kan være højere. De faktiske eksponeringsværdier og risiko for skader, som den enkelte bruger oplever, er unikke og afhænger af den måde brugeren arbejder på, i hvilket materiale produktet benyttes såvel som af eksponeringstiden, brugerens fysiske tilstand samt produktets tilstand.

Produktdimensioner

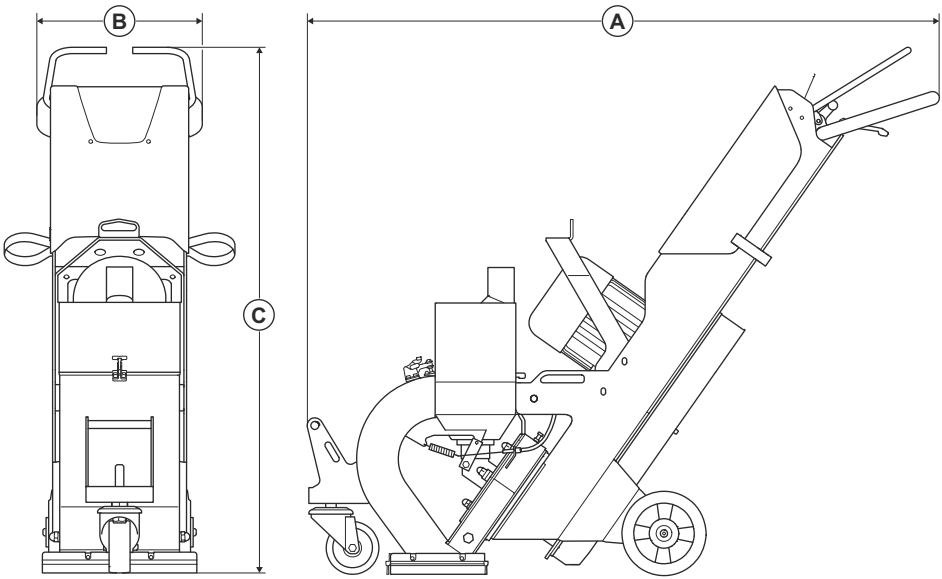

A	Længde, mm	1200
B	Bredde, mm	315
C	Højde, mm	996

Overensstemmelseserklæring

EU-overensstemmelseserklæring

Vi, Husqvarna AB, SE 561 82 Huskvarna, Sverige, Tlf. +46 36 146500, erklærer under eget ansvar, at vores produkt:

Beskrivelse	Slyngrenser
Varemærke	HUSQVARNA
Type / model	1-8D
Identifikation	Serienumrene fra 2026 og fremefter

overholder følgende EU-direktiver og bestemmelser:

Direktiv/bestemmelser	**Beskrivelse**
2006/42/EF - indtil 19. januar 2027	"vedrørende maskiner"
2023/1230/EU - fra 20. januar 2027	"angående maskiner" - procedure for overensstemmelsesvurdering: Modul A
2014/30/EU	"vedrørende elektromagnetisk kompatibilitet"
2011/65/EU	"vedrørende begrænsning af farlige stoffer"

og at følgende standarder og/eller tekniske specifikationer anvendes;

EN ISO 12100:2010

IEC 60335-2-67:2021

EN 60204-1:2018

EN 55014-1:2017

EN 55014-2:1997

EN IEC 63000:2018

Partille, 2026-09-14

UK Importer:
Husqvarna UK Ltd
Preston Road, Co. Durham
DL5 6UP

Christian Nyberg

Christian Nyberg

Senior Director, R&D Heavy Equipment

Husqvarna AB, Construction Division

Ansvarlig for teknisk dokumentation

CE

Sisällys

Johdanto..... 27
Turvallisuus.....29
Käyttö.....34
Huolto..... 40
Vianmääritys..... 43
Kuljettaminen, säilyttäminen ja hävittäminen.....44
Tekniset tiedot 47
Vaatimustenmukaisuusvakuutus..... 50

Johdanto

Käyttäjän vastuu

VAROITUS: Betonin ja kiven leikkaaminen, hiominen, poraaminen ja vastaavanlainen työstäminen erityisesti kuivana irrottaa käsiteltävästä materiaalista pölyä, joka sisältää usein piitä. Piitä on hiekassa, kvartsissa, savitiilessä, graniitissa ja monissa muissa mineraaleissa ja kivissä. Liialliselle pölylle altistuminen voi aiheuttaa mm. seuraavia oireita:

Hengityselinsairaus (vaikuttaa hengitykseen), mukaan lukien krooninen keuhkoputkentulehdus ja piille altistumisesta seurausta oleva kivikeuhko ja keuhkofibroosi. nämä sairaudet voivat olla hengenvaarallisia

Ihoärsytys ja ihottuma.

Syöpä NTP:n* ja IARC:n*
*mukaan / National Toxicology Program, Kansainvälinen syöpätutkimusjärjestö

Huolehdi seuraavista varotoimista:

Vältä pölyn, höyryn ja pakokaasujen sisäänhengitystä ja ihokosketusta.

Käytä asianmukaisia hengityssuojaimia, kuten pölymaskeja, jotka suodattavat mikroskooppiset hiukkaset. Varmista, että myös muut paikallaolijat käyttävät suojaimia. (Jos haluat lisätietoja, katso OSHA 29 CFR osa 1926.1153)

Minimoi pölypäästöt käyttämällä sopivaa pölynerotinta.

Omistaja/työnantaja vastaa siitä, että käyttäjällä on riittävät tiedot laitteen turvallisesta käytöstä. Työnjohtajien ja käyttäjien on luettava ja ymmärrettävä käyttöohjeen sisältö. Heidän on tunnettava:

- koneen turvaohjeet
- koneen käyttötarkoitukset ja rajoitukset
- miten laitetta tulee käyttää ja huoltaa.

Kansalliset/paikalliset säädökset voivat rajoittaa tämän koneen käyttöä. Selvitä, mitä lainsäädäntöä työpaikassasi sovelletaan ennen kuin ryhdyt käyttämään konetta.

Tuotekuvaus

Tuote on kävellen käytettävä sähkömoottorikäyttöinen sinkopuhalluskone. Tuotteessa on lattapyörä, joka puhaltaa metalliraetta pinnalle. Tuotetta saa käyttää vain, kun siihen on liitetty asianmukainen pölynerotin.

Käyttötarkoitus

Tuotetta käytetään ohuiden maali-, tiivistysaine- ja epäpuhtauskerrosten poistamiseen. Tuotetta voi käyttää kuivilla, huurtumattomilla vaakapinnoilla. Esimerkiksi betonilla, asfaltilla, kivellä ja teräksellä.

Laite on tarkoitettu ammattikäyttäjille kaupalliseen käyttöön.

Älä käytä laitetta muihin tehtäviin.

Tuotteen kuvaus

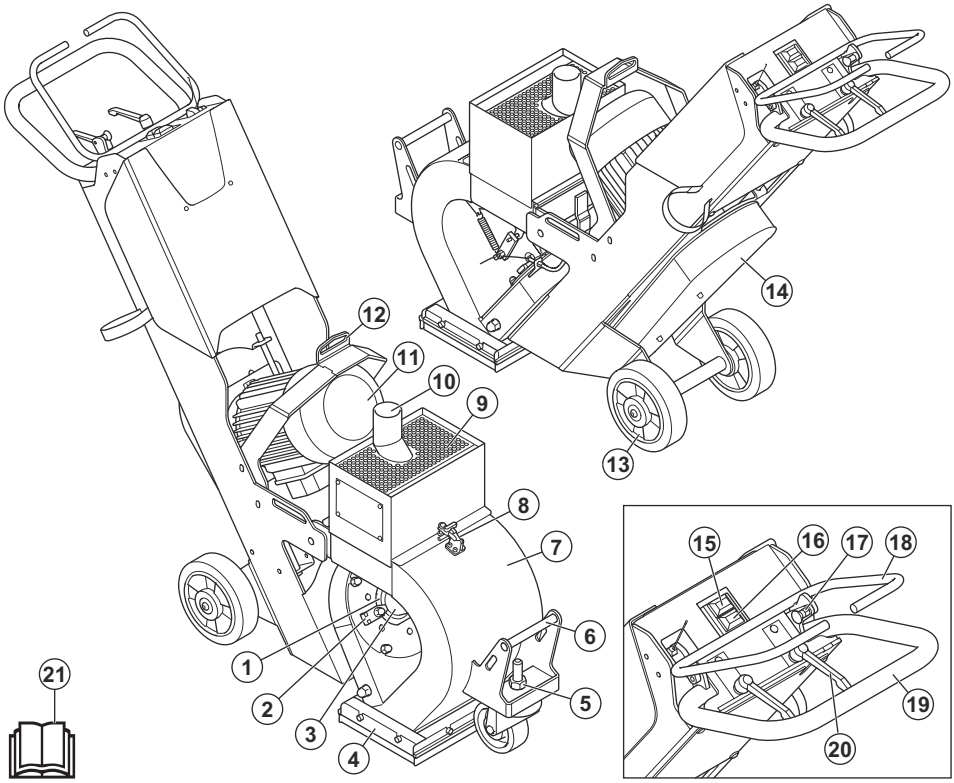

1. Ohjauskehikko
2. Kehikon kiinnike
3. Syöttönokka
4. Sivutiivisteet
5. Magneettisten tiivisteiden säätömutteri
6. Nostokahva
7. Puhaltimen kotelo
8. Erottimen kiinnike
9. Erotin
10. Pölynerottimen liitäntä
11. Puhallusmoottori
12. Nostokahva
13. Takapyörät
14. Kiilahihnakotelo
15. OFF-painike
16. ON-painike
17. Puhallusrakeen ohjausvivun turvalukko
18. Puhallusrakeen ohjausvipu
19. Kahva
20. Kahvan säätövivut
21. Käyttöohje

Laitteen symbolit



Varoitus: Tämä laite voi olla vaarallinen ja aiheuttaa käyttäjälle tai sivullisille vakavia vahinkoja tai kuoleman. Ole varovainen ja käytä laitetta oikein.



Korkea jännite.



Pidä kaikki kehon osat poissa kuumilta pinnoilta.



Nostokohta.



Pidä kädet poissa pyörivien osien läheisyydestä.



Lue käyttöohje huolellisesti ja varmista, että ymmärrät sen sisällön, ennen kuin alat käyttää tätä konetta.



Käytä hyväksyttyä hengityssuojainta.



Käytä hyväksyttyjä kuulonsuojaimia.



Käytä hyväksyttyjä suojalaseja.



Käytä hyväksyttyjä suojakäsineitä.



Käytä hyväksyttyjä turvajalkineita.



Tämä laite täyttää sovellettavien EU-direktiivien vaatimukset.

Huomautus: Muita laitteen tunnuksia/tarroja käytetään ilmaisemaan joillakin markkina-alueilla vaadittuja erityisiä sertifiointeja.

Tyyppikilpi

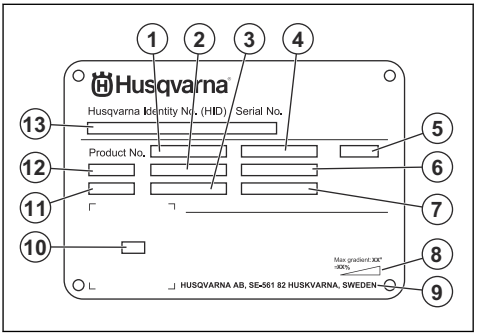

1. Tuotenumero
2. Laitteen paino
3. Nimellisteho
4. Nimellisjännite
5. Kotelo
6. Nimellisvirta
7. Taajuus
8. Suurin alustan kaltevuuskulma
9. Valmistaja
10. Skannattava koodi
11. Valmistusvuosi
12. Malli
13. Sarjanumero

Tuotteen vaurioituminen

Husqvarna ei ole vastuussa tuotteen vaurioitumisesta, jos

- tuote on korjattu virheellisesti
- tuotteen korjaamiseen on käytetty muita kuin valmistajan omia tai hyväksymiä osia
- tuotteessa on muu kuin valmistajan oma tai hyväksymä lisävaruste
- tuotetta ei ole korjattu valtuutetussa huoltopisteessä tai hyväksytyllä asiantuntijalla.

Turvallisuus

Turvallisuusmääritelmät

Varoituksia, huomioita ja huomautuksia käytetään, kun jotakin käyttöohjeen osaa halutaan erityisesti korostaa.

VAROITUS: Tätä käytetään, jos käyttöohjeen noudattamatta jättämisestä voi seurata käyttäjän tai sivullisen vamma tai kuolema.

HUOMAUTUS: Tätä käytetään, jos käyttöohjeen noudattamatta jättämisestä voi seurata tuotteen, muiden materiaalien tai ympäristön vaurioituminen.

Huomautus: Tätä käytetään tietyissä tilanteissa tarvittavien lisätietojen antamiseen.

Yleiset turvallisuusohjeet



VAROITUS: Lue seuraavat varoitukset ennen tuotteen käyttöä.

- Tämä laite on vaarallinen työkalu, jos sitä käytetään huolimattomasti tai väärin. Tämä laite voi aiheuttaa käyttäjälle tai sivullisille vakavia vahinkoja tai kuoleman. On tärkeää, että luet ja ymmärrät tämän käyttöohjeen sisällön ennen laitteen käyttöä.
- Konetta eivät saa käyttää henkilöt (lapset mukaan lukien), joiden fyysinen, aistinvarainen tai henkinen toimintakyky on alentunut tai joilla ei ole riittävää kokemusta tai taitoja sen käyttöön.
- Ota talteen kaikki varoitukset ja ohjeet.
- Noudata kaikkia sovellettavia lakeja ja säädöksiä.
- Käyttäjän ja käyttäjän työnantajan on tunnettava laitteen käytön aiheuttamat riskit ja ehkäistävä ne.
- Älä anna kenenkään käyttää tuotetta, jos hän ei ole lukenut käyttöohjekirjaa ja ymmärtänyt siinä annettuja ohjeita.
- Älä käytä laitetta, ellet olet saanut siihen koulutusta. Varmista, että kaikki käyttäjät saavat koulutuksen.
- Älä anna lasten käyttää laitetta.
- Anna vain hyväksyttyjen henkilöiden käyttää laitetta.
- Käyttäjä on vastuussa muille henkilöille tai heidän omaisuudelleen aiheutuvista vahingoista.
- Älä käytä laitetta jos olet väsynyt tai sairas tai alkoholin, huumaavien aineiden tai lääkkeiden vaikutuksen alaisena.
- Ole aina varovainen ja käytä tervettä järkeä.
- Pidä laite puhtaana. Varmista, että tuotteen merkit ja tarrat ovat luettavissa.
- Älä käytä tuotetta, jos se on vahingoittunut tai jos se ei toimi oikein.
- Älä tee laitteeseen muutoksia.
- Älä käytä laitetta, jos on olemassa mahdollisuus, että muut ovat tehneet muutoksia siihen.

Turvallisuusohjeet käyttöä varten



VAROITUS: Lue seuraavat varoitukset ennen tuotteen käyttöä.

- Käytä henkilönsuojaimia. Katso kohta *Henkilökohtaiset suojavarusteet sivulla 31*.
- Liiallinen altistuminen tärinälle saattaa aiheuttaa verisuoni- tai hermovaurioita verenkiertohäiriöistä kärsiville henkilöille. Hakeudu lääkäriin, jos havaitset oireita, jotka voivat liittyä liialliseen altistumiseen tärinälle. Esimerkkejä tällaisista oireista ovat: tunnottomuus, ”kutina”, ”pistely”, kipu, voimattomuus tai heikkous, ihon värin tai pinnan muutokset. Oireita esiintyy tavallisesti sormissa, käsissä tai ranteissa.
- Älä käytä tuotetta, ellei kaikkia suojuksia ole asennettu.
- Opettele pysäyttämään moottori nopeasti hätätilanteessa.
- Ennen kuin poistut tuotteen luota, pysäytä moottorit ja irrota virtajohto. Varmista, että laite ei käynnisty tahattomasti.
- Varmista, että vaatteet, pitkät hiukset tai korut eivät jää kiinni liikkuviin osiin.
- Tuote kuumenee käytön aikana. Käytä aina suojavarusteita.
- Varmista, että työskentelyasentosi on käytön aikana turvallinen ja tukeva.
- Varmista, että mitkään pultit ja mutterit eivät ole löysällä.
- Älä nosta tai kallista tuotetta käytön aikana. Hiova materiaali sinkoutuu tuotteesta suurella nopeudella ja voi aiheuttaa vammoja. Irrota virtajohto aina ennen kuin nostat tai kallistat tuotetta.
- Varmista, että erotin ja erotinlokero ovat lukittuina käytön aikana.
- Älä käytä laitetta, jos et voi saada apua onnettomuuden sattuessa.
- Käytä aina hyväksyttyjä lisävarusteita. Lisätietoja saat Husqvarna-jälleenmyyjältä.
- Jos laitteessa ilmenee tärinää tai sen melutaso on poikkeuksellisen korkea, pysäytä laite välittömästi. Irrota sähköpistoke. Tarkista laite vaurioiden varalta. Korjaa vauriot tai teetä korjaustyöt valtuutetussa huoltoliikkeessä.
- Kytke tuote aina pölynerottimeen pölyn poistamista varten.
- Älä vedä pölynerottimen letkua. Laite voi kaatua ja aiheuttaa vamman tai vahinkoja.
- Pidä pölynerotin käytössä, kunnes moottori sammuu täysin.
- Käytä laitetta ainoastaan takaa pitäen käsiä kahvalla.
- Varmista, ettei kahvoissa ole rasvaa tai öljyä.
- Varmista, että harjalistan tiivisteet eivät ole vaurioituneet.
- Varmista, että harjalistan tiivisteet on asennettu oikeaan korkeuteen.
- Käytä aina hyväksyttyä hiovaa materiaalia. Lisätietoja saat Husqvarna-jälleenmyyjältä. Katso kohta *Hiova materiaali sivulla 37*.
- Varmista, että puhallusmoottorin pyörimissuunta on oikea. Oikea pyörimissuunta on merkitty nuolella moottorikoteloon.

Tärinäturvallisuus



VAROITUS: Lue seuraavat varoitukset ennen tuotteen käyttöä.

- Kun laitetta käytetään, tärinä välittyy tuotteesta käyttäjään. Laitteen säännöllinen ja usein toistuva käyttö voi aiheuttaa käyttäjälle vammoja tai lisätä niitä. Vammoja voi ilmetä sormissa, käsissä, ranteissa, käsivarsissa, olkapäissä ja/tai hermoissa,

muissa kehonosissa tai verensaannissa. Vammat voivat aiheuttaa toimintakyvyttömyyttä ja/tai olla pysyviä. Ne voivat lisääntyä vähitellen viikkojen, kuukausien ja vuosien aikana. Mahdollisia vammoja ovat verenkiertojärjestelmän, hermoston, nivelten ja kehon muiden rakenteiden vauriot.

- Oireita voi esiintyä laitteen käytön aikana tai muulloin. Jos oireita saava käyttäjä jatkaa laitteen käyttöä, oireet voivat lisääntyä ja muuttua pysyviksi. Käyttäjän on hakeuduttava hoitoon, jos ilmenee näitä tai muita oireita:
  - puutuminen, tunnottomuus, kihelmöinti, pistely, kipu, kirvely, sykintä, jäykkyys, kömpelyys, voimattomuus, ihon värin muutokset, voinnin muutokset.
- Oireet voivat lisääntyä kylmissä lämpötiloissa. Käytä lämpimiä vaatteita ja pidä kädet lämpiminä ja kuivina, kun käytät laitetta kylmässä ympäristössä.
- Huolla ja käytä laitetta käyttöohjeen mukaisesti, jotta tärinätaso pysyy asianmukaisena.
- Tuotteessa on tärinänvaimennusjärjestelmä, joka vähentää kahvojen kuljettajaan kohdistuvaa tärinää. Anna laitteen tehdä työ.
- Pidä käsiä vain kahvan/kahvojen päällä. Pidä muut kehonosat etäällä laitteesta.
- Pysäytä laite välittömästi, jos se alkaa yhtäkkiä täristä voimakkaasti. Älä jatka toimintaa, ennen kuin lisääntyneen tärinän syy on poistettu.

Pölyturvallisuus



VAROITUS: Lue seuraavat varoitukset ennen tuotteen käyttöä.

- Laitteen käyttö voi vapauttaa pölyä ilmaan. Pöly voi aiheuttaa vakavia vammoja ja pysyviä terveysongelmia. Useat viranomaiset ovat luokitelleet piidioksidipölyn haitalliseksi. Esimerkkejä terveysongelmista:
  - Kuolemaan johtavat keuhkosairaudet, krooninen keuhkoputkentulehdus, kivipölykeuhko ja keuhkofibroosi
  - Syöpä
  - Syntymäviat
  - Ihotulehdukset
- Käytä asianmukaisia varusteita, jotka vähentävät ilmassa olevan pölyn ja höyryjen määrää sekä pölyn määrää työlaitteissa, pinnoissa, vaatteissa ja ruumiinosissa. Esimerkkejä tällaisista ovat pölynerotinjärjestelmät. Vähennä pölyä mahdollisuuksien mukaan. Varmista, että varusteet on asennettu ja niitä käytetään oikein ja että ne huolletaan säännöllisesti.
- Käytä hyväksyttyä hengityssuojainta. Varmista, että hengityssuojain soveltuu työalueen vaarallisille aineille.
- Varmista, että työalueella on riittävä ilmavirtaus.

Melusuojaus



VAROITUS: Lue seuraavat varoitukset ennen tuotteen käyttöä.

- Voimakas melu ja pitkäaikainen melualtistus voivat aiheuttaa kuulonaleneman.
- Jotta melutaso pysyy mahdollisimman matalana, tuotetta on huollettava ja käytettävä käyttöohjeen mukaisesti.
- Käytä hyväksyttyjä kuulonsuojaimia, kun käytät tuotetta.
- Tarkkaile mahdollisia varoitussignaaleja ja ihmisten ääniä, kun käytät kuulonsuojaimia. Poista kuulonsuojaimet tuotteen pysäyttämisen jälkeen, paitsi jos ne ovat tarpeen työympäristön melutason vuoksi.

Henkilökohtaiset suojavarusteet



VAROITUS: Lue seuraavat varoitukset ennen tuotteen käyttöä.

- Käytä aina hyväksyttyjä henkilökohtaisia suojavarusteita, kun käytät tuotetta. Henkilönsuojaimet eivät poista tapaturmien vaaraa, mutta ne lieventävät vammoja onnettomuustilanteessa. Jälleenmyyjä auttaa oikeiden henkilökohtaisten suojavarusteiden valinnassa ja niiden käytössä.
- Tarkista säännöllisesti henkilökohtaisten suojavarusteiden kunto.
- Käytä hyväksyttyjä kuulonsuojaimia.
- Käytä hyväksyttyä hengityssuojainta.
- Käytä hyväksyttyjä silmäsuojaimia, joissa on sivusuojukset.
- Käytä suojakäsineitä.
- Käytä teräksisellä varvassuojalla ja luistamattomalla pohjalla varustettuja saappaita.
- Käytä hyväksyttyjä työvaatteita tai vastaavia vartalonmyötäisiä vaatteita, joissa on pitkät hihat ja lahkeet.

Palosammutin

- Pidä palosammutin lähistöllä käytön aikana.
- Käytä jauhesammutinta tai hiilidioksidisammutinta.

Työalueen turvallisuus



VAROITUS: Lue seuraavat varoitukset ennen tuotteen käyttöä.

- Käsiteltävän pinnan analysointi on käyttäjän vastuulla. Käyttäjän on arvioitava riskit käsiteltävää pintaa koskevien tietojen perusteella ja ryhdyttävä asianmukaisiin varotoimiin ennen työhön ryhtymistä.

- Älä käytä laitetta sumussa, sateessa, kovassa tuulessa, kylmällä säällä, ukkosella tai muuten huonossa säässä.
- Varo henkilöitä, esineitä ja tilanteita, jotka voivat estää laitteen turvallisen käytön.
- Älä käytä konetta alueilla, joilla on tulipalo- tai räjähdysvaara. Tuote synnyttää kipinöitä, ja herkästi syttyvät materiaalit voivat syttyä pölyn tai pakokaasujen vuoksi.
- Pidä lapset, sivulliset ja eläimet poissa työskentelyalueelta ja turvallisella etäisyydellä laitteesta. Turvaetäisyys on 5 m.

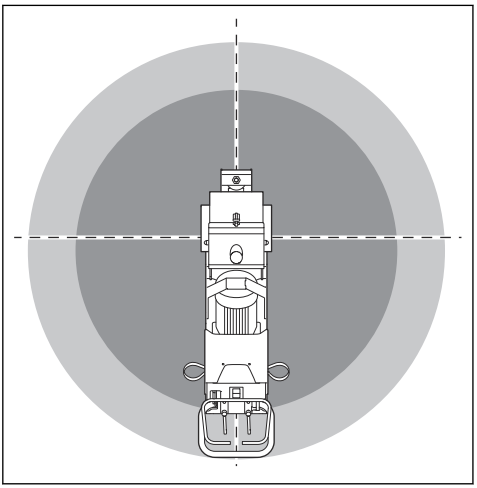

- Varmista, että sivulliset ja eläimet ovat poissa työskentelyalueelta ja turvallisella etäisyydellä tuotteesta.
- Varmista, että työalueella ei ole asiaankuulumattomia henkilöitä.
- Pidä työalue puhtaana ja täysin valaistuna. Sotkuiset tai hämärät alueet altistavat onnettomuuksille.
- Poista työalueelta esteet, kuten ruuvit, pultit, johdot ja kivet ennen laitteen käyttämistä.
- Varmista, että laitteen käyttösuunnassa ei ole kaapeleita ja tai letkuja.
- Varmista, että epätasaiset pinnat kuten hitsaussaumat tai lattialiitokset eivät pysäytä tuotetta.
- Varmista, että ilma virtaa riittävästi työskentelyalueella.
- Tuotteesta voi sinkoutua puhallusrakeita käytön aikana. Lattialla olevat puhallusrakeet voivat aiheuttaa liukastumisen ja kaatumisen työalueella. Käytä tuotetta varoen.

Sähköturvallisuus

VAROITUS: Sähköllä toimivia laitteita käytettäessä on aina sähköiskuvaara. Älä käytä konetta huonoissa sääolosuhteissa. Älä koske ukkosenjohdattimiin tai metalliesineisiin. Käytä aina konetta tämän käyttöohjeen mukaisesti, jotta vältyt vammoilta.

VAROITUS: Käytä aina virtalähdettä, jossa on vikavirtasuoja. Vikavirtasuoja vähentää sähköiskun vaaraa.

VAROITUS: Korkea jännite. Virtalähteessä on suojaamattomia osia. Irrota virtapistoke aina ennen sähkökotelon avaamista.

HUOMAUTUS: Tuotteen tai generaattorin virransyötön on oltava riittävää ja jatkuvaa, jotta moottorin moitteeton käynti voidaan varmistaa. Väärä jännite saa virrankulutuksen lisääntymään ja moottorin lämpötilan kohoamaan, kunnes turvapiiri laukeaa. Virtajohdon mitan on oltava kansallisten ja paikallisten määräysten mukainen. Pistorasian koon on vastattava laitteen pistorasian ja jatkojohdon ampeerilukua.

Jos verkkovirrassa on suurempi järjestelmävastus, tuotteen käynnistyksen yhteydessä voi esiintyä lyhyitä jännitteen laskuja. Tämä voi vaikuttaa muiden laitteiden käyttöön (esimerkiksi valot saattavat vilkkua).

- Pistokkeen on sovittava pistorasiaan. Älä koskaan muuta pistoketta millään tavoin. Älä käytä mitään pistokesovittimia maadoitettujen sähkötyökalujen kanssa. Muuttamattomat pistokkeet ja sopivat pistorasiat vähentävät sähköiskun vaaraa.
- Varo koskettamasta maadoitettuja pintoja, kuten putkia, pattereita, liesiä ja jääkaappeja. Sähköiskun riski kasvaa, jos käyttäjän keho on maadoitettu.
- Varmista, että teho, sulake ja verkkojännite vastaavat laitteeseen kiinnitetyssä tyyppikilvessä ilmoitettua jännitettä.
- Pysäytä tuote aina ennen kuin irrotat virtapistokkeen.
- Irrota virtajohto aina, kun tuote pysäytetään pitkäksi aikaa.
- Älä käytä tuotetta, jos virtajohto tai -pistoke on vaurioitunut. Jos virtajohto on vaurioitunut, sen vaihtaminen on turvallisuussyistä annettava valmistajan, huoltoliikkeen tai vastaavan ammattilaisen tehtäväksi. Vaurioitunut virtajohto voi aiheuttaa vakavia vammoja tai hengenvaaran.
- Käytä virtajohtoa oikein. Älä käytä virtajohtoa laitteen siirtämiseen, vetämiseen tai irtikytkemiseen. Irrota virtajohto pistorasiasta vetämällä virtapistokkeesta. Älä vedä virtajohdosta.
- Käytä tuotetta vain kuivilla pinnoilla.

- Suojaa laite sateelta. Laitteeseen pääsevä vesi lisää sähköiskun vaaraa.
- Irrota aina virtajohto, ennen kuin kytket tai irrotat moottorikaapelin ja sähkökotelon liitännän.
- Lämpökatkaisimen tahattomasta nollaamisesta johtuvien vaaratilanteiden välttämiseksi tuotteen virransyöttöä ei saa viedä ulkoisen kytkentälaitteen kuten ajastimen kautta eikä tuotetta saa kytkeä virtapiiriin, joka kytketään säännöllisesti päälle ja pois.
- Varmista, että tuotteen virtalähde saa virtaa erillisistä muuntajista, joita käytetään vain teollisuuskäyttöön.

Maadoitettua laitetta koskevat ohjeet

VAROITUS: Vääränlainen liitäntä voi johtaa sähköiskuun. Keskustele pätevän sähköasentajan kanssa, jos epäilet, ettei sähköpistorasiaa ole maadoitettu oikein.

Älä muokkaa virtapistoketta tehdasasetuksista. Jos virtapistoke tai virtajohto on vaurioitunut tai se on vaihdettava, ota yhteys Husqvarna-huoltoliikkeeseen. Noudata paikallisia määräyksiä ja lakeja.

Jos et ymmärrä maadoitettua laitetta koskevia ohjeita täysin, keskustele pätevän sähköasentajan kanssa.

Käytä vain maadoitettuja, ulkokäyttöön tarkoitettuja jatkojohtoja, joissa on maadoituspistokkeet, sekä laitteen pistokkeelle sopivia maadoituspistorasioita.

Tuotteessa on maadoitettu virtajohto ja -pistoke. Kytke laite aina maadoitettuun sähköpistorasiaan. Tämä vähentää sähköiskun vaaraa.

Älä käytä sähkösovittimia laitteen kanssa.

Jatkojohdot

- Käytä vain hyväksyttyjä ja soveltuvia jatkojohtoja.
- Jatkojohdon nimellisarvon on oltava sama tai suurempi kuin tuotteen tyyppikilvessä ilmoitettu arvo.
- Käytä maadoitettuja jatkokaapeleita.
- Kun käytät tuotetta ulkona, käytä ulkotiloihin sopivaa jatkojohtoa. Tämä vähentää sähköiskun vaaraa.
- Pidä jatkojohtoliitäntä kuivana ja irti maanpinnasta.
- Pidä jatkojohto etäällä kuumuudesta, öljystä, terävistä reunoista tai liikkuvista osista. Viallinen johto lisää sähköiskun vaaraa.
- Varmista, että jatkojohto on ehjä ja hyvässä kunnossa.
- Älä käytä jatkojohtoa kelattuna. Tämä voi aiheuttaa jatkojohdon ylikuumenemisen.
- Varmista, ettei jatkojohto jää tuotteen alle käytön aikana. Tämä estää jatkojohdon vaurioitumisen.

Tuotteen turvalaitteet

VAROITUS: Lue seuraavat varoitukset ennen tuotteen käyttöä.

- Älä käytä tuotetta, jos turvalaitteet ovat vahingoittuneet tai ne eivät toimi oikein.
- Tarkasta turvalaitteet päivittäin. Jos turvalaitteet ovat vahingoittuneet tai eivät toimi oikein, ota yhteys Husqvarna-huoltoliikkeeseen.
- Älä tee muutoksia turvalaitteisiin.

Puhallusmoottorin virtapainikkeet

Puhallusmoottorin ON/OFF-painikkeita käytetään puhallusmoottorien käynnistämiseen ja sammuttamiseen. Katso kohta *Puhallusmoottorin virtapainikkeiden tarkistaminen sivulla 33*.

Puhallusmoottorin virtapainikkeiden tarkistaminen

Katso tuotteesi ON/OFF-painikkeiden sijainti kohdasta *Tuotteen kuvaus sivulla 28*.

1. Paina puhallusmoottorin ON-painiketta.
2. Varmista, että moottori käynnistyy.
3. Paina puhallusmoottorin OFF-painiketta.
4. Varmista, että moottori sammuu, kun painat OFF-painiketta.

Puhallusrakeen ohjausvivun turvalukko

Turvalukko lukitsee hiontaventtiilin. Et voi avata hiontaventtiiliä, kun turvalukko on käytössä. Katso tuotteesi turvalukon sijainti kohdasta *Tuotteen kuvaus sivulla 28*.

Puhallusrakeen ohjausvivun turvalukon tarkastaminen

Katso tuotteesi ON/OFF-painikkeiden sijainti kohdasta *Tuotteen kuvaus sivulla 28*.

1. Käännä turvalukkoa 180°. Varmista, että turvalukko on käytössä.

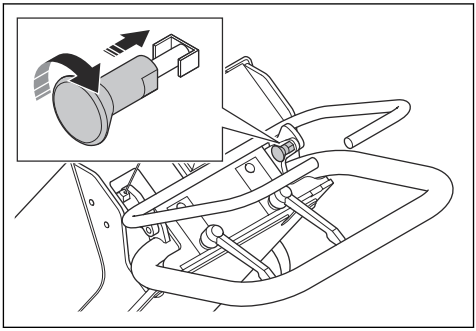

2. Kytke kone virtalähteeseen. Katso kohta *Laitteen kytkeminen virtalähteeseen sivulla 38*.

3. Työnnä puhallusrakeen ohjausvipua.
4. Varmista, että hiontaventtiili pysyy suljettuna.

Huollon turvallisuusohjeet

VAROITUS: Lue seuraavat varoitukset ennen tuotteen käyttöä.

- Huolla laite ainoastaan käyttöohjekirjassa annettujen ohjeiden mukaisesti. Anna valtuutetun huoltoliikkeen tehdä kaikki muut huoltotyöt.
- Jos laitetta ei ole huollettu asianmukaisesti ja säännöllisesti, tapaturmien ja laitteen vaurioitumisen vaara kasvaa.
- Puhdista laite ennen huoltoa vaarallisten aineiden poistamiseksi.
- Huolla laite tukevalla vaakasuoralla alustalla. Tarkista, että laite ei pääse liikkumaan.
- Älä tee tuotteeseen muutoksia. Muut kuin valmistajan hyväksymät muutokset voivat aiheuttaa vakavan vamman tai kuoleman.
- Vaihda vaurioituneet, kuluneet tai rikkoutuneet osat.
- Älä käytä tuotteen puhdistamiseen painepesuria.
- Käytä vain nukkaamattomia puhdistusliinoja.
- Käytä vain alkuperäisiä lisävarusteita ja varaosia. Muut kuin valmistajan hyväksymät lisävarusteet ja varaosat voivat aiheuttaa vakavan vamman tai kuoleman.
- Tarkista laitteen tärinätaso huollon jälkeen. Jos se ei ole oikea, ota yhteyttä valtuutettuun huoltoliikkeeseen.
- Anna valtuutetun huoltoliikkeen huoltaa laite säännöllisesti.

Käyttö

Johdanto

VAROITUS: Lue turvallisuutta käsittelevä luku niin, että ymmärrät sen sisällön, ennen tuotteen käyttämistä.

Toimet ennen laitteen käyttämistä

1. Lue käyttöohje huolellisesti ja varmista, että ymmärrät sen sisältämät ohjeet.
2. Lue pölynerottimen käyttöohje huolellisesti ja varmista, että ymmärrät sen sisältämät ohjeet.
3. Jos tuotetta käytetään virtalähteen kanssa, varmista, että olet lukenut ja ymmärtänyt kyseisen virtalähteen käyttöoppaan.
4. Käytä henkilönsuojaimia. Katso kohta *Henkilökohtaiset suojavarusteet sivulla 31*.
5. Varmista, että työalueella ei ole asiaankuulumattomia henkilöitä.
6. Suorita päivittäiset huoltotoimenpiteet. Katso kohta *Huoltokaavio sivulla 40*.
7. Varmista, että laite on asennettu oikein eikä se ole vaurioitunut.
8. Varmista, että kaikki pultit, ruuvit ja mutterit on kiristetty.
9. Varmista, että lattapyörä, nokka, vuoraukset ja tiiviste eivät ole vaurioituneet tai kuluneet. Vaihda osat, kun 75 % terän paksuudesta on kulunut.
10. Varmista, ettei erotin ole vaurioitunut.
11. Varmista, että erotin on täytetty puhallusrakeella erotinlokeroon asti.
12. Aseta laite työalueelle. Varmista, että pinta on suora. Varmista, että laite kuljetetaan työalueelle ja että sitä kuljetetaan työalueella turvallisesti ja oikein. Katso kohta *Kuljettaminen sivulla 44*.
13. Kytke pölynerotin koneeseen. Katso kohta *Pölynkeräimen kytkeminen sivulla 38*.
14. Kytke kone virtalähteeseen. Katso kohta *Laitteen kytkeminen virtalähteeseen sivulla 38*.
15. Varmista, että harjalistan tiivisteet ovat oikealla korkeudella. Katso kohta *Harjalistan tiivisteiden korkeuden säätäminen sivulla 36*.
16. Varmista, että magneettiset tiivisteet ovat oikealla korkeudella. Katso kohta *Magneettisten tiivisteiden korkeuden säätäminen sivulla 35*.

Hiontaventtiili

Magneettinen hiontaventtiili ohjaa puhallusrakeen virtausta lattapyörälle. Hiontaventtiiliä säädetään puhallusrakeen ohjausvivulla. Katso kohta *Hiontaventtiilin käyttö sivulla 34*.

Hiontaventtiilin käyttö

HUOMAUTUS: Avaa hiontaventtiili vain, kun puhallusmoottori on toiminnassa ja tuotetta työnnetään eteenpäin.

1. Kytke hiontaventtiilin vivun turvalukko pois päältä. Katso kohta *Laitteen käyttö sivulla 39*.

2. Avaa hiontaventtiili ja käynnistä puhallusrakeen virtaus työntämällä ja pitämällä puhallusrakeen ohjausvipua kahvaa vasten.

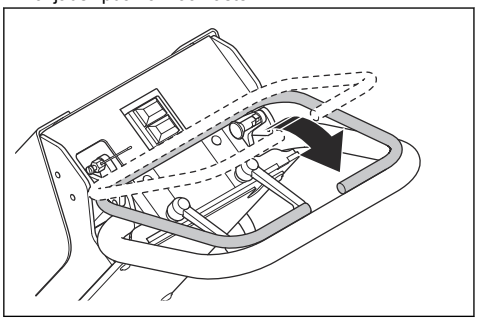

3. Sulje hiontaventtiili ja pysäytä puhallusrakeen virtaus vapauttamalla puhallusrakeen ohjausvipu.

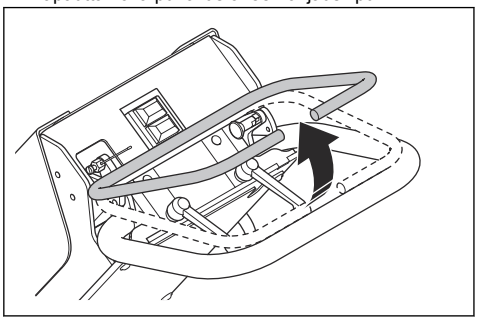

Hiontatiiviste

Hiontatiiviste varmistaa, että puhallusrae pysyy tuotteessa käytön aikana. Hiontatiivisteessä on magneettiset tiivisteet (A) puhaltimen kotelon sivuilla ja edessä. Magneettisten tiivisteiden ympärille on kiinnitetty harjalistat (B).

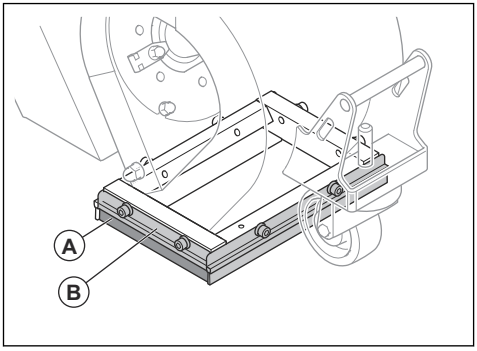

Magneettisten tiivisteiden korkeuden säätäminen

1. Löysää kaksi ruuvia, joilla harjalista on kiinnitetty.

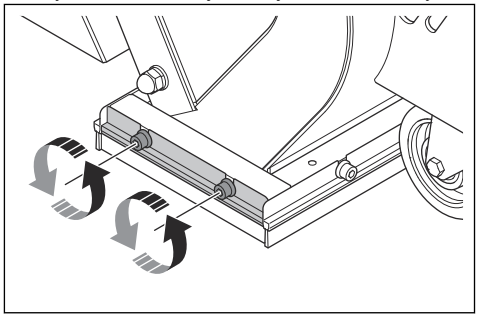

2. Kallista tuotetta ja irrota harjalista.

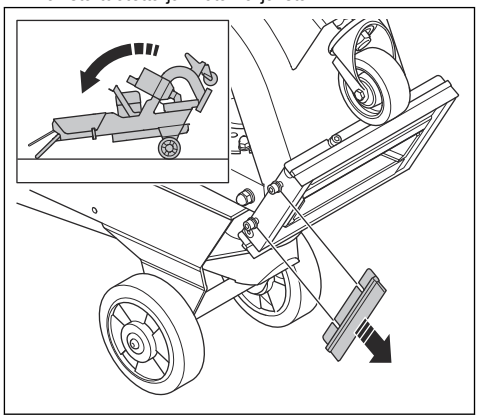

3. Löysää etupyörän mutteria kahdella jakoavaimella.

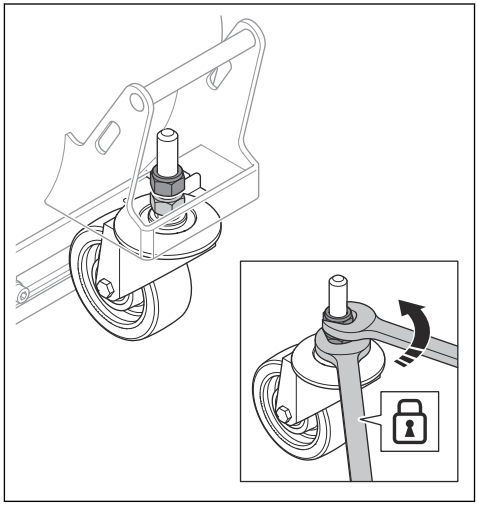

4. Aseta magneettisen tiivisteen kehyksen alapuolelle levy (C), jonka korkeus on 6–8 mm.

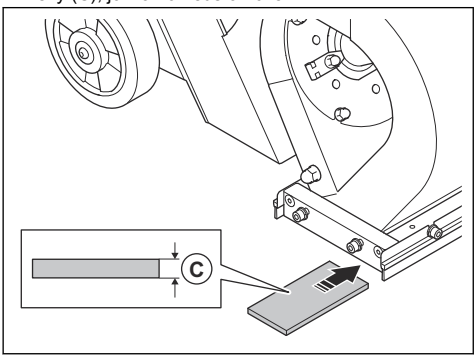

5. Säädä magneettisten tiivisteiden säätömutteria.

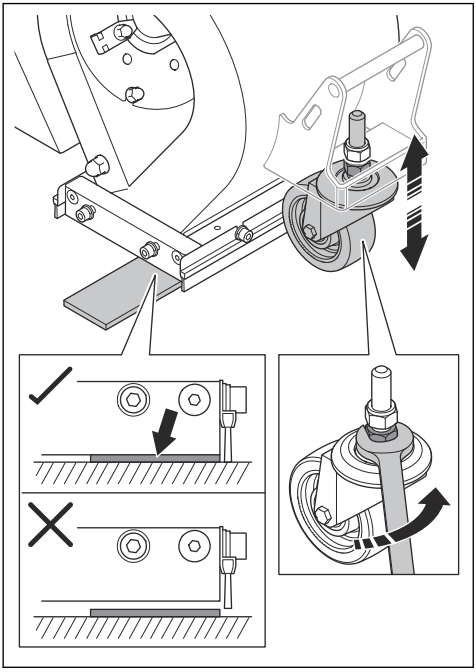

Huomautus: Varmista, ettei sivutiivisteen kehyksen ja levyn väliin jää tyhjää tilaa.

6. Kiristä etupyörän ylämutteri kahdella jakoavaimella.

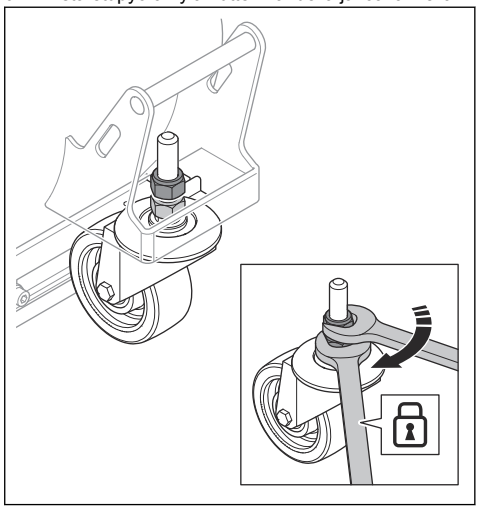

7. Kallista tuotetta ja asenna harjalista.

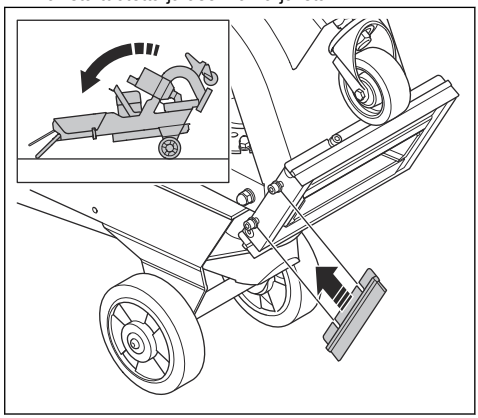

Harjalistan tiivisteiden korkeuden säätäminen

Harjalistan tiivisteet kuluvat, kun tuotetta käytetään. Harjalistan tiivisteiden korkeutta on säädettävä säännöllisin väliajoin.

1. Löysää kaksi ruuvia, joilla harjalista on kiinnitetty.

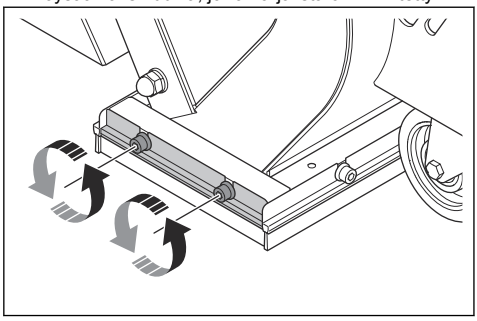

2. Säädä harjalistan korkeutta, kunnes harjalista on 1 mm pinnan yläpuolella.

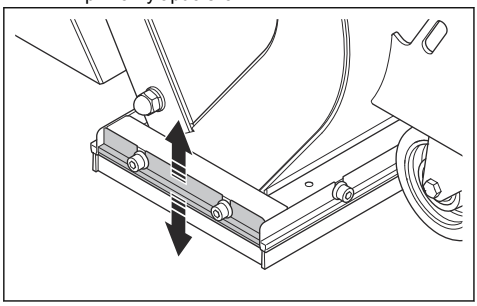

3. Kiristä kaksi ruuvia.

Hiova materiaali

Ota yhteys Husqvarna-jälleenmyyjään, jos tarvitset apua oikean hiovan materiaalin valinnassa pintaa varten. Katso kohdasta *Hyväksytty puhallusrae sivulla 48*.

Puhallusrakeen erotin

Puhallusrakeen erotin estää puhallusrakeen likaantumisen. Puhallusraetta säilytetään puhallusrakeen erottimessa, joka syöttää sitä lattapyörään.

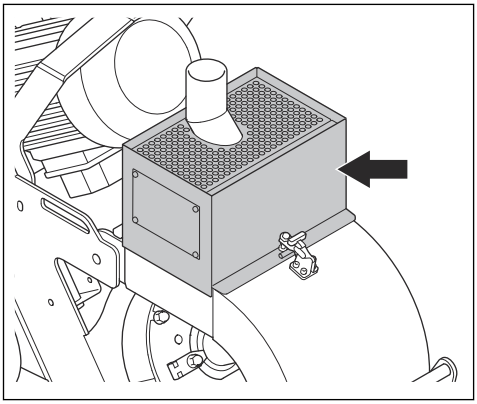

Erotinlokero estää puhallusrakeen ja lattapyörän likaantumisen.

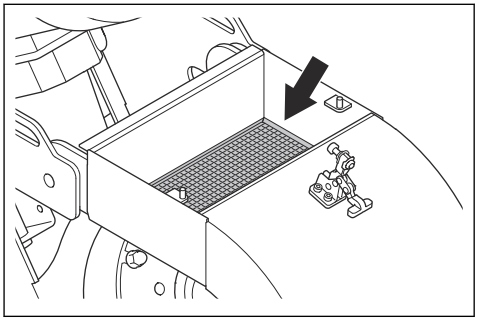

Tuotteen täyttäminen puhallusrakeella

VAROITUS: Käytä aina henkilökohtaista suojavarustusta käytön aikana. Katso kohta *Henkilökohtaiset suojavarusteet sivulla 31*.

1. Sulje hiontaventtiili. Katso kohta *Hiontaventtiilin käyttö sivulla 34*.
2. Löysää erottimen kiinnikkeitä (A).

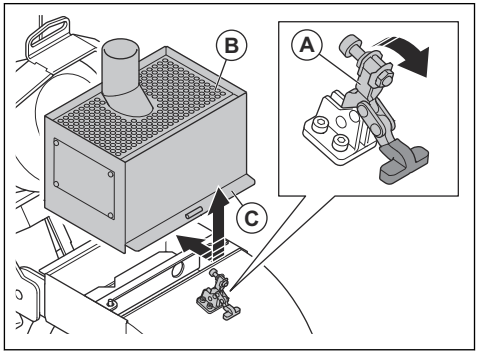

3. Irrota puhallusrakeen erotin (B) ja kumitiiviste (C).

4. Irrota ohjain (D).

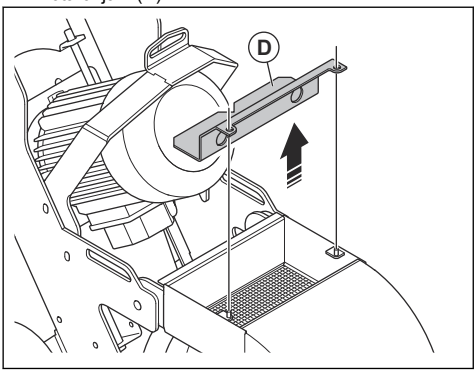

5. Irrota erotinlokero ja poista kaikki epäpuhtaudet lisätessäsi puhallusraetta tai kolmen käyttötunnin välein.
6. Täytä tuote puhallusrakeella erotinlokeroon asti.

Pölynkeräimen kytkeminen

VAROITUS: Älä käytä pölyerotinta, jos sen letku on vaurioitunut. Tämä lisää terveydelle vaarallisen pölyn sisäänhengittämisen riskiä. Käytä hyväksyttyä hengityssuojainta.

Huomautus: Jos tuotetta käytetään DE120-pölynerottimen kanssa, Ø 38 mm:n letku asetetaan HMI:hin ja E-flow ON-tilaan (sininen valo).

1. Tarkista pölynerottimen letku vaurioiden varalta.
2. Varmista, että pölynkeräimen suodattimet ovat ehjät ja puhtaat.
3. Liitä pölynerottimen letku turvallisesti pölynerottimen liitäntään. Kiinnitä osat turvallisesti kumisella letkuliittimellä tai teollisuusteipillä.

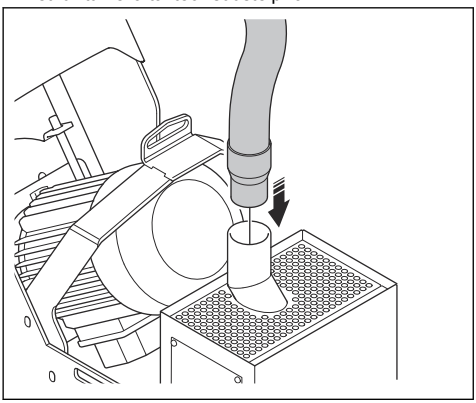

Laitteen kytkeminen virtalähteeseen

1. Liitä tuotteen virtajohto maadoitettuun pistorasiaan tai muuhun virtalähteeseen.
2. Varmista, että verkkojännite vastaa tuotteeseen kiinnitetyssä tyyppikilvessä ilmoitettua arvoa.

Kahvan korkeuden säätäminen

VAROITUS: Ole varovainen, kun säädät kahvaa. Varmista, että kahva lukittuu paikalleen. Liikkuvat osat voivat aiheuttaa vammoja.

1. Löysää kahta lukitusvipua.

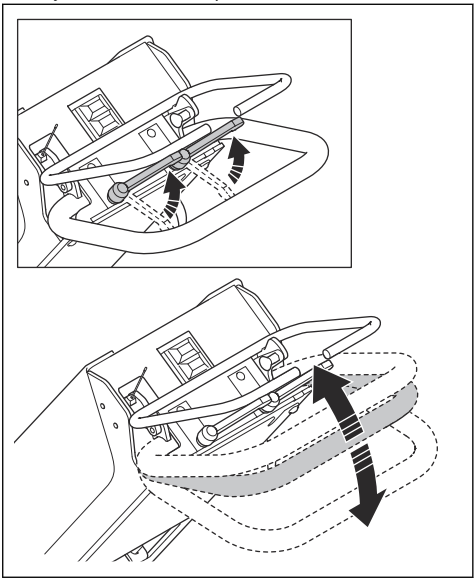

2. Säädä kahva sopivaan käyttökorkeuteen.
3. Lukitse kahva paikalleen kiristämällä kaksi vipua.

Tuotteen käynnistäminen

1. Kytke laite virtalähteeseen. Katso kohta *Laitteen kytkeminen virtalähteeseen sivulla 38*.
2. Liitä pölynerottimen letku tuotteeseen. Katso kohta *Pölynkeräimen kytkeminen sivulla 38*.
3. Varmista, että hiontaventtiili on suljettu. Katso kohta *Hiontaventtiilin käyttö sivulla 34*.
4. Käynnistä pölynerotin. Lisätietoja on pölynerottimen käyttöohjeessa.
5. Käynnistä puhallusmoottori painamalla ON-painiketta. Katso kohta *Tuotteen kuvaus sivulla 28*.

Laitteen käyttö

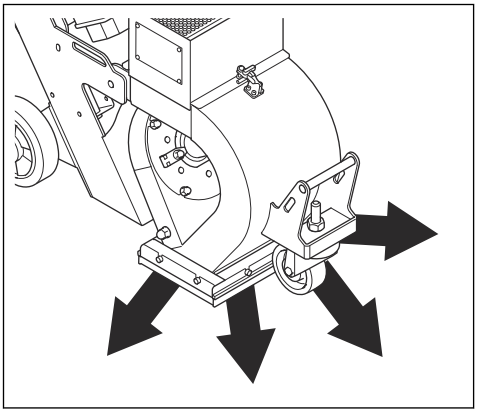

VAROITUS: Älä nosta puhaltimen koteloa käytön aikana. Puhallusrae sinkoutuu tuotteesta suurella nopeudella ja voi aiheuttaa vammoja.

1. Noudata kohdassa *Toimet ennen laitteen käyttämistä sivulla 34*annettuja ohjeita.
2. Varmista, että pölynerotin on käytössä ja kiinnitetty oikein tuotteeseen. Katso kohta *Pölynkeräimen kytkeminen sivulla 38*.
3. Käynnistä tuote. Katso kohta *Tuotteen käynnistäminen sivulla 38*.
4. Vedä puhallusrakeen ohjausvivun (A) turvalukko ulos ja vapauta lukko kääntämällä (B).

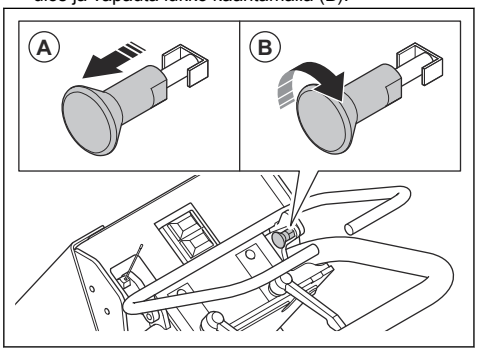

5. Työnnä konetta hitaasti eteenpäin.
6. Avaa hiontaventtiili työntämällä ja pitämällä puhallusrakeen ohjausvipua kahvaa vasten.
7. Siirrä tuote (A) rinnakkaisille raiteille. Pölynerotin (B) on liitettävä tuotteeseen (A) pölynerottimen letkun (C) avulla.

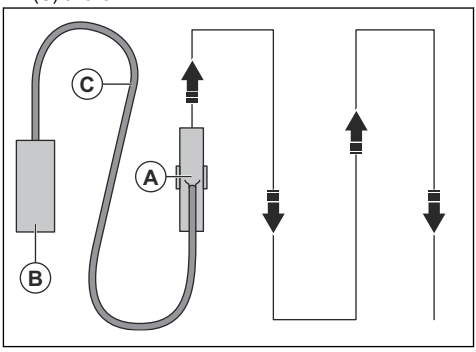

Puhalluskuvio

Puhalluskuvio (A) on pinta, joka on käsitelty.

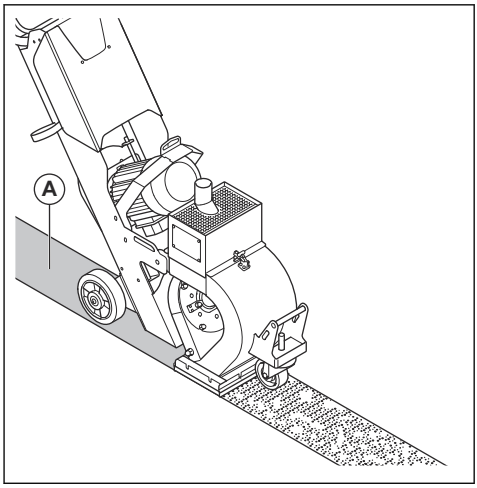

Nämä olosuhteet vaikuttavat puhalluskuvioon:

- Lattapyörän oikea pyörimissuunta.
- Lattapyörän, siipipyörän ja ohjauskehikon kulumat.
- Puhallusrakeen koko. Puhalluskuvio, jota on säädettävä rakeen kokoa muutettaessa.
- Sivuikkunan sijainti ohjauskehikossa.
- Erilaiset pintatyypit ja niiden kovuusaste.

Laitteen pysäyttäminen

1. Sulje hiontaventtiili vapauttamalla puhallusrakeen ohjausvipu. Katso kohta *Hiontaventtiilin käyttö sivulla 34*.
2. Pysäytä puhallusmoottori painamalla OFF-painiketta. Katso kohta *Tuotteen kuvaus sivulla 28*.

3. Ota puhallusrakeen ohjausvivun turvalukko käyttöön. Katso kohta *Puhallusrakeen ohjausvivun turvalukon tarkastaminen sivulla 33*.
4. Irrota virtapistoke virtalähteestä.
5. Sammuta pölynerotin. Lisätietoja on pölynerottimen käyttöohjeessa.

Huolto

Johdanto

VAROITUS: Ennen minkäänlaisten huoltotöiden aloittamista sinun on luettava turvallisuutta käsittelevä luku niin, että ymmärrät sen sisällön.

VAROITUS: Käytä henkilökohtaisia suojavarusteita, kun teet korjaus- ja huoltotöitä. Katso kohdasta *Henkilökohtaiset suojavarusteet sivulla 31*.

VAROITUS: Sammuta moottori ja irrota virtapistoke virtalähteestä ennen tuotteen huoltoa. Varmista, että kaikki moottorit pysähtyvät ja anna tuotteen jäähtyä.

Kaikkiin tuotteelle tehtäviin huolto- ja korjaustöihin tarvitaan erityiskoulutus. Takaamme, että tuotteemme huolletaan ja korjataan ammattimaisesti. Jos jälleenmyyjäsi ei ole huoltoliike, pyydä jälleenmyyjää neuvomaan lähin huoltoliike.

Katso lisätietoja kohdasta www.husqvarnaconstruction.com.

Huoltokaavio

* = Käyttäjän suorittama yleinen huoltotoimenpide. Tämä käyttöohje ei sisällä ohjeita näitä toimenpiteitä varten.

X = Ohjeet ovat tässä käyttöohjeessa.

O = Tämä käyttöohje ei sisällä ohjeita näitä toimenpiteitä varten. Anna huoltotyö valtuutetun huoltoliikkeen tehtäväksi.

Laitteen yleinen huolto	Kolmen käyttötunnin välein	Päivittäin	12 tuntia huollon jälkeen	Kolmen kuukauden välein	Vuosittain
Varmista, että ruuvit ja mutterit on kiristetty tiukkaan.		*			
Varmista, että virtapistoke ja jatkojohto ovat hyvässä kunnossa ja ehjiä.		*			
Tarkasta sähköosat, johdot ja liittimet kulumisen ja vaurioiden varalta.		*			
Tarkista vikavirtasuojakytkimen toiminta.		*			
Tarkista sähkömoottori lian ja vaurioiden varalta.		*			
Varmista, että pölynerottimen letku ei ole vaurioitunut ja ettei siinä ole tukoksia.		*			
Tyhjennä pölynerotin.	*				
Tarkista puhallusrakeen erotin, erotinlokero ja syöttönokka.	X				
Puhdista tuote.		X			
Tarkasta kaikki turvalaitteet.		X			
Tarkista harjatiivisteet ja magneettiset tiivisteet kulumisen varalta.		X			

Laitteen yleinen huolto	Kolmen käyttötunnin välein	Päivittäin	12 tuntia huollon jälkeen	Kolmen kuukauden välein	Vuosittain
Tarkista ohjauskehikko, lattapyörä ja vuoraukset kulumisen varalta.		X			
Tarkista kiilahihnan kireys.			X	X	
Huolla ja puhdista laite perusteellisesti.					O

Laitteen puhdistaminen

- Puhdista aina kaikki varusteet käytön jälkeen. Käytä pölynimuria.
- Älä käytä laitteen puhdistamiseen painepesuria.
- Pidä ilma-aukot puhtaina, jotta tuotteen ilmanvaihto on aina riittävä.

Ohjauskehikon irrottaminen ja asentaminen

1. Irrota syöttönokka.

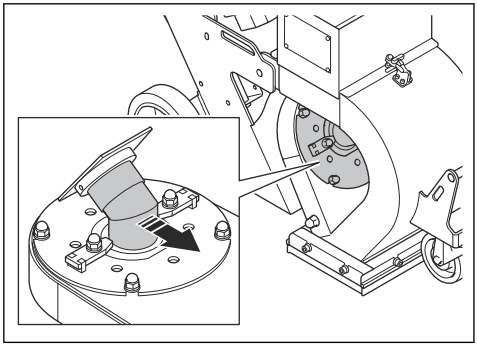

2. Irrota kaksi mutteria, neljä aluslevyä, kaksi kehikon kiinnikettä ja ohjauskehikko.

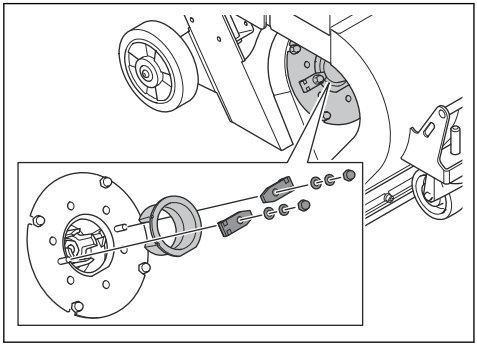

3. Tarkista ohjauskehikko. Vaihda ohjauskehikko uuteen, jos se on kulunut tai vaurioitunut.
4. Asenna ohjauskehikko päinvastaisessa järjestyksessä siten, että tasaiset pinnat (A) ovat toisiaan vasten.

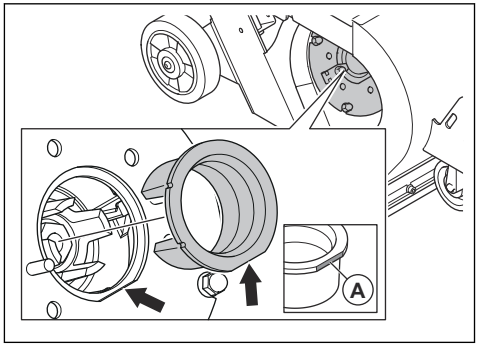

Lattapyörän vaihtaminen

1. Irrota syöttönokka ja ohjauskehikko. Katso kohta *Ohjauskehikon irrottaminen ja asentaminen sivulla 41*.
2. Irrota neljä mutteria ja kahdeksan aluslevyä.

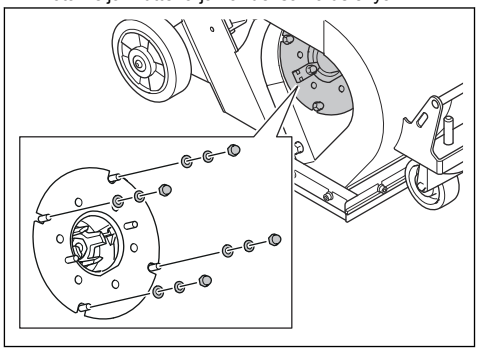

3. Irrota lattapyörän suojus ja kehikon kiila.

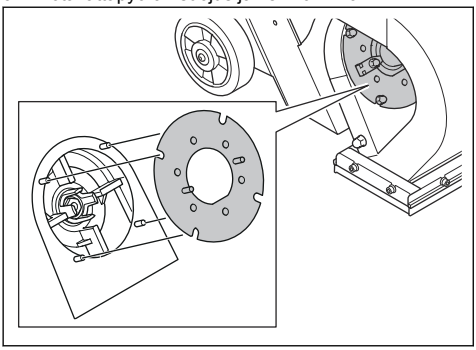

4. Aseta sopiva työkalu lattapyörään, jotta se ei pääse pyörimään. Irrota ja hävitä pultti ja kaksi aluslevyä.

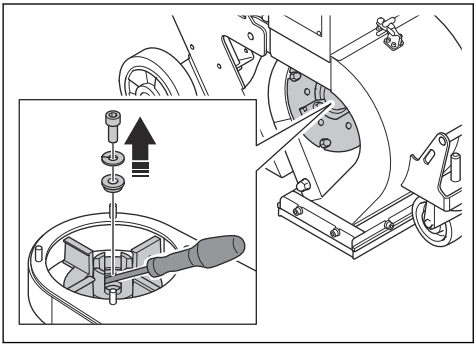

5. Irrota lattapyörä.

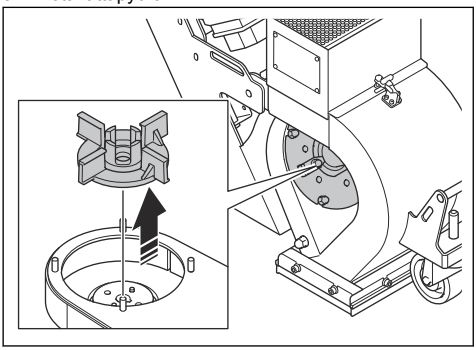

6. Asenna uusi lattapyörä päinvastaisessa järjestyksessä.

HUOMAUTUS: Käytä aina uutta pulttia, kun asennat uuden lattapyörän.

7. Käännä uutta lattapyörää käsin. Varmista, että lattapyörä pyörii vapaasti eikä osu ohjauskehikkoon.

Kiilahihnan kireyden tarkistaminen

VAROITUS: Älä käytä tuotetta, jos kiilahihnakoteloa ei ole asennettu.

1. Sammuta tuote. Katso kohta *Laitteen pysäyttäminen sivulla 39*.
2. Irrota kiilahihnakotelo.

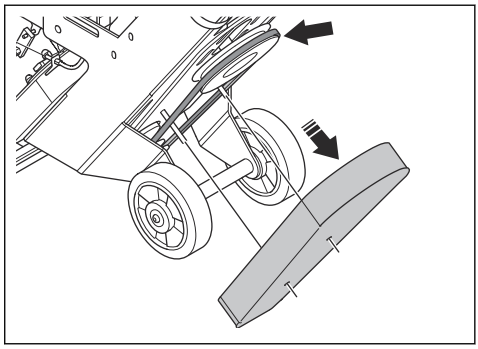

3. Tarkista kiilahihna vaurioiden ja kulumisen varalta. Vaihda kiilahihna tarvittaessa.
4. Tutki kireyttä painamalla kiilahihnoja peukalolla. Jos kiilahihnoja voi painaa 10–15 mm (A), kireys on oikea.

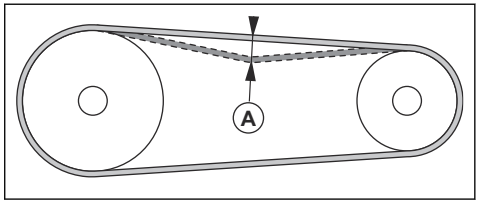

5. Jos kiilahihnojen kireys ei ole riittävä, lisää moottorin ja laakerin välistä etäisyyttä.
6. Asenna kiilahihnakotelo.

Kiilahihnojen vaihtaminen

VAROITUS: Irrota kiilahihnakotelo vain, kun virtalähde on irrotettu ja puhallusmoottori ovat täysin pysähtynyt.

VAROITUS: Älä käytä tuotetta, jos kiilahihnakoteloa ei ole asennettu.

1. Irrota kiilahihnakotelo. Katso kohta *Kiilahihnan kireyden tarkistaminen sivulla 42*.

2. Vapauta kiilahihnojen kireys vähentämällä puhallusmoottorin ja laakerin välistä etäisyyttä.

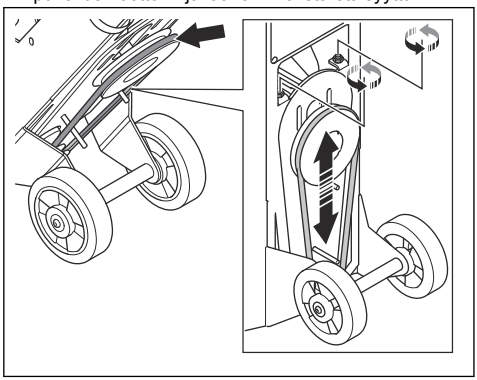

3. Irrota vanhat kiilahihnat ja asenna uudet kiilahihnat.
4. Kiristä kiilahihnat lisäämällä puhallusmoottorin ja laakerin välistä etäisyyttä. Katso kohta *Kiilahihnan kireyden tarkistaminen sivulla 42*.
5. Kiinnitä kiilahihnakotelo.

Vianmääritys

Vika	Syy	Ratkaisu
Liiallinen tärinä ja/tai epätavallisia ääniä.	Lattapyörä on kulunut tai vaurioitunut.	Vaihda osat, jotka ovat kuluneita tai vaurioituneita.
	Lattapyörä ja ohjauskehikko on kohdistettu väärin.	Säädä lattapyörän ja ohjauskehikon kohdistusta.
	Ruuvit ja mutterit ovat löysällä.	Kiristä kaikki ruuvit ja mutterit.
	Kiilahihnan kireys on virheellinen.	Tarkista kiilahihnan kireys. Katso kohta *Kiilahihnan kireyden tarkistaminen sivulla 42*.
	Moottori on vaurioitunut.	Vaihda moottori. Ota yhteyttä valtuutettuun Husqvarna-huoltoliikkeeseen.
	Pyörät ovat vaurioituneet.	Vaihda pyörät uusiin.
	Kiilahihnan kireys on virheellinen.	Tarkista kiilahihnan kireys. Katso kohta *Kiilahihnan kireyden tarkistaminen sivulla 42*.
Työjälki on huonoa tai laite ei toimi lainkaan.	Lattapyörään syötetyn puhallusrakeen määrä ei ole riittävä.	Puhdista erotinlokero ja täytä puhallusrakeen erotin puhallusrakeella.
		Tarkista syöttönokka ja hiontaventtiili.
	Puhallusrae ei sovellu käsiteltävälle pinnalle.	Vaihda laitteeseen käsiteltävälle pinnalle sopiva puhallusrae.
	Puhallusrae on likaantunut.	Tarkista pölynerotin ja pölynerottimen letku.
	Lattapyörä tai ohjainkehikko on kulunut tai vaurioitunut.	Vaihda lattapyörä ja/tai ohjainkehikko.
	Käytön alussa pintaan osuu liian suuri määrä puhallusraetta.	Sulje hiontaventtiili ja pysäytä tuote. Aloita käyttö uudelleen ja avaa hiontaventtiili hitaasti.

Vika	Syy	Ratkaisu
Puhallusrae poistuu tuotteesta.	Magneettiset tiivisteet ovat väärällä etäisyydellä pinnasta.	Säädä magneettisten tiivisteiden korkeutta.
	Vahingoittuneet harjatiivisteet.	Tarkista kaikki harjatiivisteet ja vaihda tarvittaessa.
	Puhallusrae ei ole laadultaan tyydyttävää.	Lisätietoja saat jälleenmyyjältä.
Puhaltimen kotelo kuluu tavallista nopeammin.	Väärä puhallusrae.	Lisätietoja saat jälleenmyyjältä.
	Ohjauskehikkoa ei ole asennettu oikein.	Säädä ohjauskehikkoa, jotta puhalluskuvio on parempi.
	Pölynerottimen imuteho ei ole riittävä.	Tarkista pölynerottimen letku ja pölynerotin.
Tuote ei liiku.	Puhalluspää jää kiinni lattiaan.	Säädä korkeutta.
Moottori ei käynnisty.	Virtalähteen vaihe puuttuu.	Tarkasta virransyöttö.
	Kondensaattori on vaurioitunut	Vaihda kondensaattori.
	Jatkojohto on irronnut tai vaurioitunut.	Kytke jatkojohto tai vaihda se tarvittaessa.
	Osa on vaurioitunut.	Ota yhteyttä valtuutettuun Husqvarna-huoltoliikkeeseen.
Kone pysähtyy lyhyen käytön jälkeen.	Moottorissa on vaurio.	Tarkasta moottori.
	Turvasulake tai vikavirtakatkaisin on päällä.	Ota yhteyttä valtuutettuun Husqvarna-huoltoliikkeeseen.
	Johdot ovat vaurioituneet.	Tarkista johto ja vaihda tarvittaessa.

Kuljettaminen, säilyttäminen ja hävittäminen

Kuljettaminen

VAROITUS: Noudata varovaisuutta kuljetuksen aikana. Laite on painava ja voi vahingoittaa ihmisiä tai omaisuutta, jos se putoaa tai siirtyy kuljetuksen aikana.

HUOMAUTUS: Älä hinaa laitetta ajoneuvon perässä.

- Varmista ennen kuljetusta, että virtalähde on irrotettu.
- Varmista, että puhallusrakeen ohjausvivun turvalukko on kytketty.
- Varmista ennen kuljetusta, että sähkökaapeli ja pölynerottimen letku on irrotettu.
- Poista hiova materiaali ennen kuljetusta.
- Laitetta voi siirtää lyhyitä matkoja pyörien avulla. Jos siirtomatka on pitkä, siirrä laitetta nostamalla tai ajoneuvon avulla.
- Suojaa tuote kuljetuksen aikana. Suojaus estää esimerkiksi sadetta ja lunta vahingoittamasta laitetta.
- Älä jätä tuotetta valvomatta rampille tai kaltevalle pinnalle. Tuote voi alkaa liikkua ja aiheuttaa vamman tai vahinkoja.

Tuotteen siirtäminen

VAROITUS: Odota, kunnes kaikki liikkuvat osat ovat pysähtyneet ennen kuin siirrät laitetta.

VAROITUS: Käytä turvajalkineita, joissa on teräskärjet ja luistamattomat pohjat.

- Työnnä tai vedä tuotetta kahvasta.

Laitteen nostaminen

VAROITUS: Varmista, että nostolaitteet ovat teknisten vaatimusten mukaisia, jotta laitetta voidaan nostaa

turvallisesti. Laitteen paino on ilmoitettu sen arvokilvessä.

VAROITUS: Älä kulje äläkä oleskele nostetun laitteen alapuolella tai sen lähellä. Pidä sivulliset poissa työalueelta.

VAROITUS: Älä nosta vaurioitunutta laitetta. Varmista, että nostosilmukka on asennettu oikein ja ettei siinä ole vaurioita.

1. Kiinnitä nostolaite nostokohtiin.

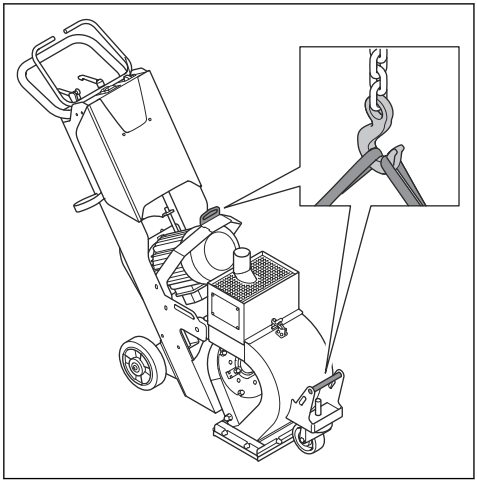

2. Nosta konetta turvallisesti. Pidä kahvasta kiinni, kunnes tuote nousee irti maasta.

Laitteen kallistaminen

VAROITUS: Odota, kunnes kaikki liikkuvat osat ovat pysähtyneet ennen kuin kallistat tuotetta.

VAROITUS: Käytä turvajalkineita, joissa on teräskärjet ja luistamattomat pohjat.

1. Ota puhallusrakeen ohjausvivun turvalukko käyttöön.

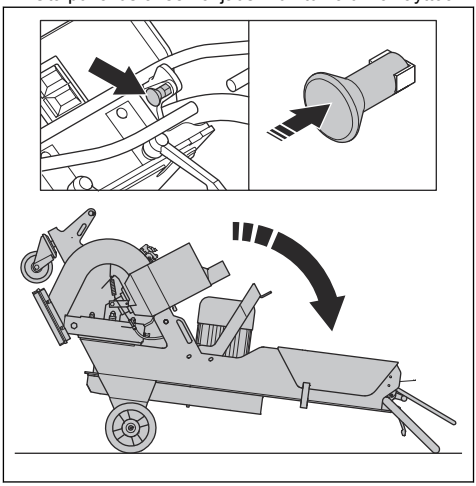

2. Kallista laitetta.

Laitteen siirtäminen ylös tai alas ramppia

VAROITUS: Ole erittäin varovainen, kun liikutat konetta ylös tai alas ramppia. Kone on painava ja aiheuttaa loukkaantumisvaaran, jos se putoaa tai siirtyy liian nopeasti.

VAROITUS: Jos rampin kulma on jyrkkä, käytä aina vinssiä. Älä kulje äläkä oleskele nostetun laitteen alapuolella tai sen lähellä.

- Kun siirrät laitetta alas ramppia, pidä se hitaan eteenpäin käynnin tilassa.
- Kun siirrät laitetta ylös ramppia, pidä se hitaan taaksepäin käynnin tilassa.
- Älä käännä laitetta rampilla vasemmalle tai oikealle yli 45°.

Laitteen kiinnittäminen kuljetusajoneuvoon

Kiinnitä tuote kuljetusajoneuvoon nostosilmukoiden avulla.

1. Kiinnitä kiinnityshihnat tuotteessa oleviin aukkoihin.

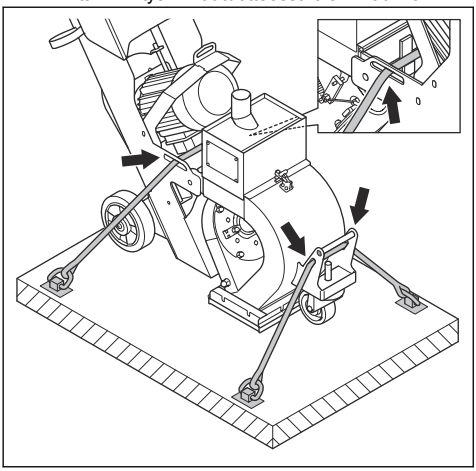

2. Kiinnitä ja kiristä hihnat kuljetusajoneuvoon.

Säilytys

HUOMAUTUS: Älä säilytä laitetta ulkotiloissa. Säilytä laitetta aina sisätiloissa.

- Säilytä laitetta kuivassa paikassa, jossa lämpötila ei laske pakkasen puolelle.
- Puhdista laite ja tee täysi huolto, ennen kuin viet laitteen säilytykseen.
- Säilytä laitetta lukitussa varastossa, jonne lapset ja asiattomat henkilöt eivät pääse.
- Poista hiova materiaali erottimesta ennen varastointia.

Tuotteen hävittäminen

- Noudata paikallisia kierrätysvaatimuksia ja säädöksiä.
- Kun laite tulee elinkaarensa päähän, hävitä se lähettämällä se Husqvarna-jälleenmyyjälle tai vie se kierrätyspisteeseen.

	1-8D 1 x 220–230 V
Nimellisteho, W	2200
Nimellisjännite, V	220–230
Nimellistaajuus, Hz	50
Nimellisvirta, A	14,5
Kaapelin pituus, m	0,8
Virtajohdon tyyppi	3 × 2,5 mm^2
Käyttöleveys, mm	203
Jyrsittävän pinnan enimmäiskaltevuus, astetta / %	10 / 18
Tuotteen mitat (p × l × k), mm	1 225 × 315 × 995
Paino, kg	102
Käyttölämpötila, °C	-10...45
Pölyletkun liitännän halkaisija, mm	51
Pölynerotin	Kysy lisätietoja valtuutetusta Husqvarna-huoltoliikkeestä.

Huomautus: Jos tuotetta on käytettävä sellaisilla sähkömäärityksillä, joita ei ole taulukossa, ota yhteyttä Husqvarna-huoltoliikkeeseen.

Melu- ja tärinäpäästöt

Melupäästöt	
Äänentehotaso, mitattu LWA dB (A)*1	99
Äänenpainetaso käyttäjän korvan tasalla, LP dB (A)*2	87
Tärinätasot	
Pääkahva, m/s^2 *3	3,1

*1Äänentehotaso määritetty standardin EN ISO 3747 mukaisesti. Mitattu betonipinnalla. Epävarmuus, Kpa 2,5 dB

*2Äänenpainetaso määritetty standardin EN ISO 11202 mukaisesti. Mitattu betonipinnalla. Epävarmuus, Kpa 2,5 dB

*3Painotettu tehollinen kiihtyvyys mitattuna kahvasta standardin EN ISO 20643 mukaisesti. Mitattu betonipinnalla. Epävarmuus, K = 1 m/s^2

Hyväksytty puhallusrae

	Korkeahiilinen teräshauli			Korkeahiilinen teräsmurska
Hyväksytty puhallusrae	S-330	S-390	S-460*	SG25*
mm	1,0	1,2	1,4	1,0
*erikoistoiminnot				

Jatkojohdot

Johdon pituus	Poikkipinta-ala			
	≤16 A	≤32 A	≤63 A	≤125 A
Laskettu syvyydenosoittimen esisulakkeelle[1]:	16 A	32 A	63 A	125 A
> 20 m	1,5 mm^2	2,5 mm^2	10 mm^2	25 mm^2
20 m > 50 m	2,5 mm^2	4 mm^2	10 mm^2	25 mm^2
50 m > 75 m	4 mm^2	6 mm^2	16 mm^2	35 mm^2
[1]Läpimitat on laskettava uudelleen käytettäessä toisen tyyppistä tai toisen kokoista esisulaketta.				

Melua ja tärinää koskeva vakuutus

Ilmoitetut arvot on saatu ilmoitetun direktiivin tai ilmoitettujen standardien mukaan laboratoriossa suoritetussa tyyppitestauksessa. Ne ovat vertailukelpoisia muiden saman direktiivin tai samojen standardien mukaan testattujen tuotteiden ilmoitettujen arvojen kanssa. Ilmoitettuja arvoja voi käyttää alustavassa riskinarvioinnissa, mutta yksittäisissä työkohteissa mitatut arvot saattavat olla korkeampia. Todelliset altistusarvot ja mahdolliset käyttäjälle aiheutuvat haitat ovat yksilökohtaisia ja niihin vaikuttavat käyttäjän työskentelytapa, tuotteella työstettävä materiaali, altistusaika, käyttäjän fyysinen kunto ja tuotteen kunto.

Tuotteen mitat

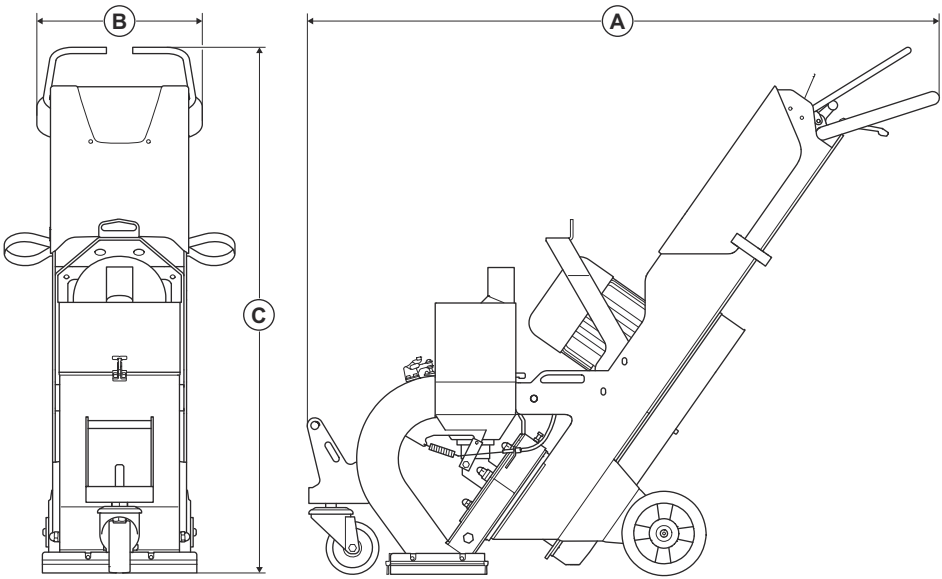

A	Pituus, mm	1200
B	Leveys, mm	315
C	Korkeus, mm	996

Vaatimustenmukaisuusvakuutus

EU-vaatimustenmukaisuusvakuutus

Husqvarna AB, SE 561 82 Huskvarna, RUOTSI, Puh.
+46 36 146 500 vakuuttaa täten, että tuote:

Kuvaus	Sinkopuhalluskone
Tuotemerkki	HUSQVARNA
Tyyppi/malli	1-8D
Tunniste	Sarjanumerot vuodesta 2026 alkaen

vastaa täysin seuraavien EU:n direktiivien ja asetusten vaatimuksia:

Direktiivi/Asetus	**Kuvaus**
2006/42/EY – 19.1.2027 asti	konedirektiivi
2023/1230/EU – 20.1.2027 alkaen	konedirektiivi – vaatimustenmukaisuuden arviointimenettely: Moduuli A
2014/30/EU	EMC-direktiivi
2011/65/EU	tiettyjen vaarallisten aineiden käytön rajoittamista koskeva direktiivi

ja että asiassa sovelletaan seuraavia standardeja ja/tai teknisiä tietoja:

EN ISO 12100:2010

IEC 60335-2-67:2021

EN 60204-1:2018

EN 55014-1:2017

EN 55014-2:1997

EN IEC 63000:2018

Partille, 2026-09-14

UK Importer:
Husqvarna UK Ltd
Preston Road, Co. Durham
DL5 6UP

Christian Nyberg

Christian Nyberg

Senior Director, R&D Heavy Equipment

Husqvarna AB, Construction Division

Teknisen dokumentaation vastuuhenkilö

CE

INNHOLD

Innledning..... 51
Sikkerhet..... 53
Bruk..... 58
Vedlikehold..... 64
Feilsøking..... 68
Transport, oppbevaring og avhending..... 69
Tekniske data 72
Samsvarserklæring..... 75

Innledning

Eierens ansvar

ADVARSEL: Behandling av betong og stein, med metoder som skjæring, sliping eller boring, spesielt ved tørrdrift, genererer støv som kommer fra materialet som bearbeides, som ofte inneholder silika. Silika er en basiskomponent i sand, kvarts, mursteinsleire, granitt og en rekke andre mineraler og steiner. Eksponering for store mengder slikt støv kan forårsake følgende:

luftveissykdommer (som påvirker evnen til å puste), inkludert kronisk bronkitt, silikose og lungefibrose pga. eksponering for silika. Disse sykdommene kan være livstruende.

Hudirritasjon og utslett.

Kreft i henhold til NTP* og IARC*
*/ Nasjonalt toksikologiprogram, det internasjonale organet for kreftforskning.

Ta forholdsregler:

Unngå innånding av, og hudkontakt med, støv, sprut og damp.

Bruk, og sikre at alle i nærheten bruker, egnet åndedrettsvern som støvmasker som filtrerer ut mikroskopiske partikler. (Se OSHA (den amerikanske arbeidsmiljøloven) 29 CFR del 1926.1153)

Bruk et egnet støvavtrekk for å minimere støvutslipp.

Det er eiers/arbeidsgivers ansvar å påse at brukeren har tilstrekkelig kunnskap om sikker bruk av produktet. Formenn og brukere må ha lest og forstått bruksanvisningen. De må være oppmerksomme på følgende:

- produktets sikkerhetsinstruksjoner
- produktets bruksområder og begrensninger
- hvordan produktet brukes og vedlikeholdes

Nasjonal/lokal lovgivning kan begrense bruken av dette produktet. Finn ut hvilke forskrifter som gjelder der du arbeider, før du begynner å bruke produktet.

Produktbeskrivelse

Produktet er en skyveslyngrenser som drives av elektriske motorer. Produktet har et blåsehjul som slynger metallslipemiddel på overflaten. Produktet må være koblet til en passende støvsuger under drift.

Bruksområder

Produktet brukes til å fjerne tynne lag med maling, tetningsmidler og urenheter. Produktet kan brukes på tørre, frostfrie horisontale overflater. For eksempel betong, asfalt, stein og stål.

Produktet skal brukes i kommersiell drift av profesjonelle operatører.

Ikke bruk produktet til andre oppgaver.

Produktoversikt

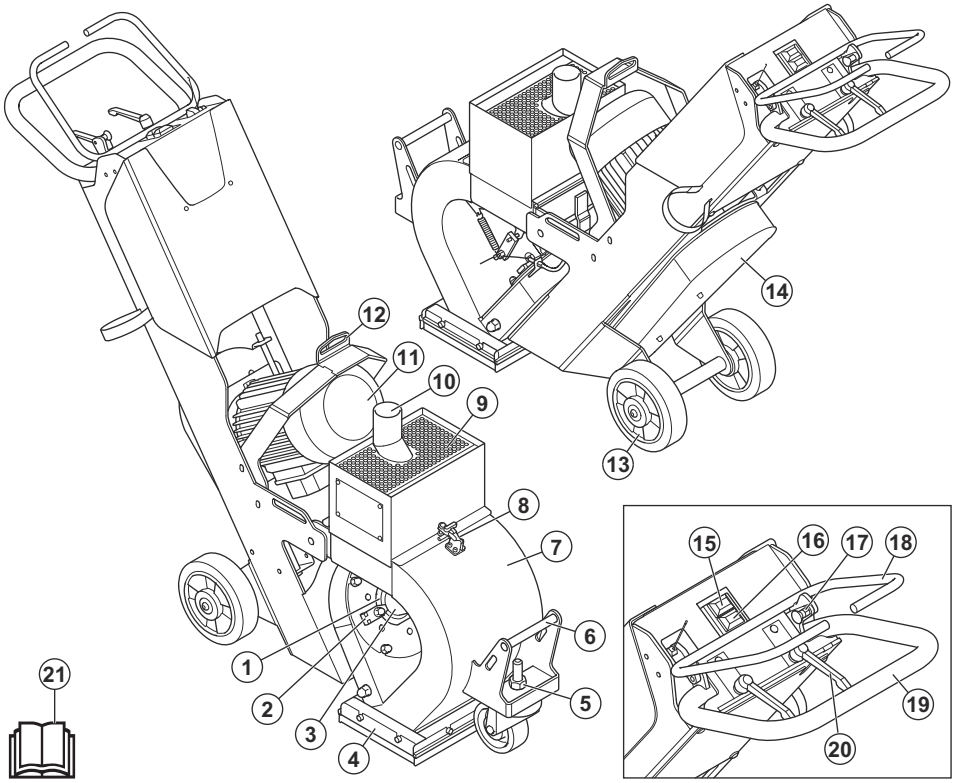

1. Kontrollbur
2. Burklemmer
3. Matetut
4. Sidetetninger
5. Justeringsmutter for magnetiske tetninger
6. Løftehåndtak
7. Blåsehus
8. Separatorklemme
9. Separator
10. Kobling for støvsuger
11. Blåsemotor
12. Løftehåndtak
13. Bakhjul
14. V-remdeksel
15. AV-knapp
16. PÅ-knapp
17. Sikkerhetslås for kontrollspak for slipemiddel
18. Kontrollspak for slipemiddel
19. Håndtak
20. Justeringsspaker for håndtaket
21. Brukerhåndbok

Symboler på produktet



Advarsel: Dette produktet kan være farlig og føre til alvorlig personskade eller død for brukeren eller andre. Vær forsiktig, og bruk produktet riktig.



Høy spenning.



Hold alle deler av kroppen borte fra varme overflater.



Løftepunkt.



Hold hender borte fra bevegelige deler.



Les bruksanvisningen nøye, og forsikre deg om at du forstår instruksjonene før du bruker produktet.



Bruk godkjent åndedrettsvern.



Bruk godkjent hørselsvern.



Bruk godkjent øyevern.



Bruk godkjente vernehansker.



Bruk godkjente vernesko.



Dette produktet er i overensstemmelse med aktuelle EU-direktiver.

Merk: Øvrige symboler/klistremerker på produktet gjelder spesielle sertifiseringskrav for enkelte markeder.

Typeskilt

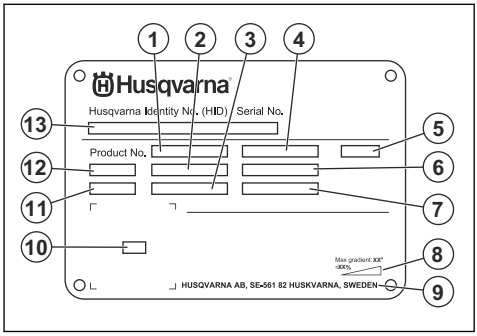

1. Produktnummer
2. produkt-ID
3. Nominell effekt
4. Nominell spenning
5. Elektronikkboks
6. Merkestrøm
7. Frekvens
8. Maksimal hellingsvinkel
9. Produsent
10. Kode som kan skannes
11. produksjonsår
12. Modell
13. Serienummer

Skader på produktet

Husqvarna er ikke ansvarlige for skader på produktet vårt hvis:

- Produktet er reparert på feil måte.
- Produktet er reparert med deler som ikke kommer fra produsenten eller som ikke er godkjent av produsenten.
- produktet har et tilbehør som ikke kommer fra produsenten eller som ikke er godkjent av produsenten
- produktet er ikke reparert på et godkjent servicesenter eller av en godkjent aktør

Sikkerhet

Sikkerhetsdefinisjoner

Advarsler, oppfordringer og merknader brukes for å understreke spesielt viktige deler av bruksanvisningen.

ADVARSEL: Brukes hvis det er fare for personskade eller dødsfall for brukeren eller andre personer dersom instruksjonene i håndboken ikke følges.

OBS: Brukes hvis det er fare for skade på produktet, annet materiell eller nærliggende områder dersom instruksjonene i håndboken ikke følges.

Merk: Brukes for å gi mer nødvendig informasjon for en spesifikk situasjon.

Generelle sikkerhetsinstruksjoner

ADVARSEL: Les de følgende advarselsinstruksjonene før du bruker produktet.

- Dette produktet er et farlig verktøy hvis du ikke er forsiktig, eller hvis du bruker produktet på feil måte. Dette produktet kan føre til alvorlig personskade eller død for brukeren eller andre. Før du bruker dette produktet, må du ha lest og forstått innholdet i denne bruksanvisningen.
- Dette produktet er ikke beregnet for bruk av personer (inkludert barn) med reduserte fysiske, sensoriske eller mentale evner, eller manglende erfaring og kunnskap.
- Ta vare på alle advarsler og instruksjoner.
- Følg alle gjeldende lover og forskrifter.
- Brukeren og brukerens arbeidsgiver må kjenne til og forhindre risiko som bruk av produktet medfører.
- Ikke la en person bruke produktet med mindre de har lest og forstått innholdet i bruksanvisningen.
- Ikke bruk produktet med mindre du har fått opplæring før bruk. Pass på at alle brukerne får opplæring.
- Ikke la barn bruke produktet.
- Bare la godkjente personer bruke produktet.
- Brukeren er ansvarlig for ulykker som personer eller eiendeler utsettes for.
- Ikke bruk produktet dersom du er trett eller syk eller under påvirkning av alkohol, andre rusmidler eller medisiner.
- Vær alltid forsiktig, og bruk sunn fornuft.
- Hold produktet rent. Sørg for at du kan lese skilt og merker.
- Ikke bruk produktet hvis det er skadet eller ikke fungerer som det skal.
- Ikke modifiser dette produktet.
- Ikke bruk produktet hvis det er mulighet for at andre personer har modifisert produktet.

Sikkerhetsinstruksjoner for drift

ADVARSEL: Les de følgende advarselsinstruksjonene før du bruker produktet.

- Bruk personlig verneutstyr. Se *Personlig verneutstyr på side 55*.
- Overeksponering for vibrasjon kan føre til sirkulasjons- eller nerveskader hos personer med nedsatt blodsirkulasjon. Oppsøk lege hvis du opplever fysiske symptomer som kan relateres til overeksponering for vibrasjon. Eksempel på slike symptomer er nummenhet, følelsesløshet, «kiling», «stikk», smerte, manglende eller redusert styrke og forandringer i hudfarge eller -tilstand. Disse symptomene opptrer vanligvis i fingre, hender eller håndledd.
- Ikke bruk produktet med mindre alle beskyttelsesdeksler er montert.
- Sørg for at du vet hvordan du stopper motorene raskt i en nødssituasjon.
- Før du går vekk fra produktet, må du stoppe motorene og koble fra strømledningen. Kontroller at det ikke er risiko for utilsiktet start.
- Pass på at klær, langt hår og smykker ikke hekter seg fast i bevegelige deler.
- Produktet blir varmt under bruk. Pass på at du alltid bruker personlig verneutstyr.
- Sørg for at du står trygt og stabilt under bruk.
- Kontroller at det ikke er noen løse bolter og mutre.
- Ikke løft eller vipp på produktet under drift. Det slipende materialet kommer ut av produktet i høy hastighet og kan forårsake skade. Koble alltid fra strømledningen før du løfter eller vipper produktet.
- Kontroller at separatoren og separatorbrettet er låst under drift.
- Ikke bruk produktet med mindre du kan få hjelp hvis det skjer en ulykke.
- Bruk alltid godkjente tilbehør. Kontakt Husqvarna-forhandleren din for mer informasjon.
- Hvis det oppstår vibrasjoner i produktet eller støynivået fra produktet er uvanlig høyt, må du stoppe produktet umiddelbart. Koble fra støpselet. Kontroller produktet for skader. Reparer skader, eller la et godkjent serviceverksted utføre reparasjon.
- Sørg for å koble produktet til en støvoppsamler for fjerning av støv.
- Ikke trekk i slangen til støvoppsamleren. Produktet kan falle og forårsake personskade eller skade på eiendom.
- La støvoppsamleren være på til motoren stopper helt.
- Du må bare betjene produktet fra baksiden og med begge hendene på håndtaket.
- Forsikre deg om at det ikke er fett eller olje på håndtaket.
- Kontroller at børstekanttetningene ikke er skadet.
- Kontroller at børstekanttetningene er montert i riktig høyde.
- Bruk alltid godkjent slipende materiale. Kontakt Husqvarna-forhandleren din for mer informasjon. Se *Slipende materiale på side 61*.
- Kontroller at blåsemotoren har riktig rotasjonsretning. Riktig rotasjonsretning er angitt med en pil på motorhuset.

Vibrasjonssikkerhet

ADVARSEL: Les de følgende advarselsinstruksjonene før du bruker produktet.

- Ved bruk av produktet går vibrasjoner fra produktet til brukeren. Regelmessig og hyppig bruk av produktet kan føre til skader og øke skadeomfanget for brukeren. Skader kan oppstå i fingre, hender, håndledd, armer, skuldre og/eller nerver og blodforsyning eller andre kroppsdeler. Skadene kan være forbigående og/eller permanente, og kan gradvis bli verre i løpet av uker, måneder eller år. Mulige skader omfatter skade på blodomløpsystemet, nervesystemet, leddene og andre kroppsstrukturer.
- Det kan oppstå symptomer ved bruk av produktet, men også ellers. Hvis du har symptomer og fortsetter å bruke produktet, kan symptomene forverres eller bli permanente. Hvis følgende symptomer eller andre symptomer oppstår, må du kontakte lege:
  - nummenhet, tap av følelse, kribling, prikking, smerte, forbrenning, banking, stivhet, klossethet, tap av styrke, endringer i hudfarge eller tilstand.
- Symptomer kan forverres i lave temperaturer. Bruk varme klær og hold hendene varme og tørre når du bruker produktet i kalde omgivelser.
- Utfør vedlikehold på, og bruk produktet som angitt i brukerhåndboken, for å opprettholde korrekt vibrasjonsnivå.
- Produktet har et avvibreringssystem som reduserer vibrasjonene fra håndtakene til brukeren. La produktet gjøre arbeidet.
- Hold hendene bare på håndtaket eller håndtakene. Hold alle andre kroppsdeler unna produktet.
- Stopp produktet umiddelbart hvis det oppstår sterke vibrasjoner. Ikke gjenoppta bruken før årsaken til de økte vibrasjonene er fjernet.

Støvsikkerhet

ADVARSEL: Les de følgende advarselsinstruksjonene før du bruker produktet.

- Bruk av produktet kan forårsake støv i luften. Støv kan forårsake alvorlig skade og permanente helseproblemer. Silisiumstøv reguleres som skadelig av flere myndigheter. Dette er eksempler på slike helseproblemer:
  - De livstruende lungesykdommene kronisk bronkitt, silikose og lungefibrose
  - Kreft
  - Fødselsskader
  - Hudbetennelse
- Bruk riktig utstyr for å redusere mengden støv og gass i luften og for å redusere støvmengden på arbeidsutstyr, overflater, klær og kroppsdeler. Eksempel på kontroller er støvoppsamlingssystemer. Reduser støv ved kilden der det er mulig. Kontroller at utstyret er riktig installert og brukt, og at regelmessig vedlikehold er utført.
- Bruk godkjent åndedrettsvern. Kontroller at åndedrettsvernet takler farlige materialer i arbeidsområdet.
- Kontroller at luftstrømmen er tilstrekkelig for arbeidsområdet.

Støysikkerhet

ADVARSEL: Les de følgende advarselsinstruksjonene før du bruker produktet.

- Høye støynivåer og langvarig støyeksponering kan føre til støypåført hørselstap.
- Hvis du skal holde støynivået lavest mulig, må du utføre vedlikehold på og betjene produktet som angitt i brukerhåndboken.
- Bruk alltid godkjent hørselsvern når du bruker produktet.
- Lytt etter varselsignaler og stemmer når du bruker hørselsvern. Fjern hørselsvernet når produktet er stoppet, med mindre det er nødvendig med hørselsvern grunnet støynivået i arbeidsområdet.

Personlig verneutstyr

ADVARSEL: Les de følgende advarselsinstruksjonene før du bruker produktet.

- Benytt alltid godkjent verneutstyr når du bruker produktet. Verneutstyr kan aldri fullstendig forhindre skade, men det reduserer skadeomfanget hvis ulykken inntreffer. Spør forhandleren din om hjelp til å velge riktig personlig verneutstyr og om når du skal bruke det.
- Kontroller regelmessig tilstanden til det personlige verneutstyret.
- Bruk godkjent hørselsvern.
- Bruk godkjent åndedrettsvern.
- Bruk godkjent øyevern med sidebeskyttelse.
- Bruk vernehansker.
- Bruk støvler med ståltupp og sklisikker såle.
- Bruk bare godkjente arbeidsklær eller tilsvarende tettsittende klær som har lange ermer og lange ben.

Brannslokkingsapparat

- Ha et brannslokkingsapparat i nærheten under bruk.
- Bruk et pulverapparat eller et CO2-brannslukningsapparat.

Sikkerhet i arbeidsområdet

ADVARSEL: Les de følgende advarselsinstruksjonene før du bruker produktet.

- Det er brukerens ansvar å analysere overflaten som skal behandles. Brukeren må foreta en risikovurdering basert på informasjonen om overflaten som skal behandles, og ta nødvendige forholdsregler for arbeidet som skal utføres.
- Ikke bruk produktet i tåke, regn, sterk vind, kulde, ved fare for lyn eller andre dårlige værforhold.
- Hold utkikk etter personer, objekter og situasjoner som kan forhindre sikker bruk av produktet.
- Ikke bruk produktet i områder der brann eller eksplosjoner kan forekomme. Produktet lager gnister, og brennbart materiale kan forårsake antenning med støv eller damp.
- Hold barn, tilskuere og dyr på avstand fra arbeidsområdet og på trygg avstand fra produktet. Sikker avstand er 5 m.

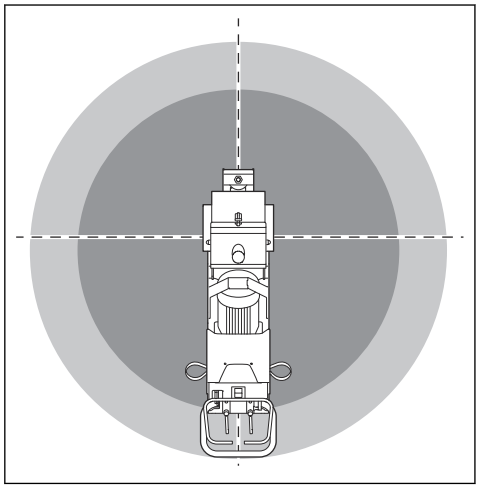

- Sørg for at tilskuere og dyr ikke befinner seg i arbeidsområdet og er på trygg avstand fra produktet.
- Pass på at bare godkjente personer befinner seg i arbeidsområdet.
- Hold arbeidsområdet rent og helt opplyst. Rot og dårlig opplyste områder kan lett føre til ulykker.
- Fjern gjenstander som skruer, bolter, ledninger og steiner fra arbeidsområdet før du bruker produktet.
- Kontroller at det ikke er noen kabler eller slanger i produktets driftsretning.
- Kontroller at ujevne overflater, som sveisede sømmer eller gulvskjøter, ikke stopper produktet.
- Kontroller at det er tilstrekkelig luftgjennomstrømming i arbeidsområdet.
- Slipemiddelskudd kan komme ut av produktet under bruk. Slipemiddelskudd på gulvet er glatte og kan føre til at personer i arbeidsområdet faller. Pass på at du bruker produktet forsiktig.

El-sikkerhet

ADVARSEL: Det er alltid fare for støt fra elektriske produkter. Ikke bruk produktet under dårlige værforhold. Ikke berør lynavledere eller metallgjenstander. Bruk alltid produktet i henhold til denne bruksanvisningen for å unngå personskader.

ADVARSEL: Bruk alltid en strømforsyning med jordfeilbryter. En jordfeilbryter reduserer faren for elektrisk støt.

ADVARSEL: Høy spenning. Det er ubeskyttede deler i strømenheten. Koble alltid fra strømforsyningen før du åpner elektronikkboksen.

OBS: Strømforsyningen fra produktet eller generatoren må være tilstrekkelig og konstant for å sikre at motoren fungerer uten problemer. Feil spenning fører til at strømforbruket og temperaturen på motoren øker helt til sikkerhetskretsen utløses. Dimensjonene på strømledningen må være i samsvar med nasjonale og lokale forskrifter. Dimensjonene på strømkontakten må være i samsvar med amperetallet for den elektriske kontakten og skjøteledningen til produktet.

Hvis strømnettet har høyere systemmotstand, kan det oppstå korte spenningsfall når produktet startes. Dette kan påvirke driften av andre produkter, for eksempel ved at lyset flimrer.

- Støpselet må passe til stikkontakten. Du må aldri modifisere støpselet på noen måte. Adapterplugger må ikke brukes sammen med et jordet elektroverktøy. Når støpselet ikke er modifisert og stikkontakten passer, vil dette redusere faren for elektrisk støt.
- Unngå kroppskontakt med jordede flater, for eksempel rør, radiatorer, komfyrer og kjøleskap. Faren for elektrisk støt øker hvis kroppen til brukeren er jordet.
- Kontroller at effekten, sikringen og spenningen samsvarer med spenningen som er angitt på typeskiltet på produktet.
- Du må alltid stoppe produktet før du kobler fra støpselet.
- Koble alltid fra støpselet når produktet ikke skal brukes på lang stund.
- Ikke bruk produktet dersom strømledningen eller støpselet er skadet. Hvis strømledningen er skadet, må den skiftes av produsenten, serviceverkstedet eller lignende kvalifisert personell for å unngå farlige

situasjoner. En skadet strømledning kan føre til alvorlig personskade og dødsfall.
- Bruk strømledningen riktig. Ikke bruk strømledningen til å flytte, trekke eller koble fra produktet. Dra i støpselet for å koble fra strømledningen. Ikke dra i ledningen.
- Bruk bare produktet på tørre underlag.
- Produktet må holdes unna regn. Vann som kommer inn i produktet, øker faren for elektrisk støt.
- Du må alltid koble fra strømledningen før du kobler til eller fra kontakten til motorkabelen og elektronikkboksen.
- For å unngå fare på grunn av at varmesikkerhetsmekanismen tilbakestilles ved et uhell må dette apparatet ikke forsynes via en ekstern bryterenhet, for eksempel en timer, eller kobles til en krets som regelmessig slås av og på.
- Kontroller at strømforsyningen til produktet leveres av separate transformatorer som bare brukes til industrielle formål.

Instruksjoner for jordet produkt

ADVARSEL: Feil jordingsforbindelse kan føre til elektrisk støt. Kontakt en godkjent elektriker hvis du ikke er sikker på om strømuttaket er riktig jordet.

Ikke modifiser støpselet slik at det avviker fra fabrikkspesifikasjonene. Kontakt Husqvarna-serviceverkstedet. hvis støpselet eller strømledningen er skadet eller må skiftes ut. Følg lokale lover og forskrifter.

Hvis du ikke forstår instruksjonene om jordet produkt fullstendig, må du rådføre deg med en godkjent elektriker.

Det skal bare brukes jordede utendørs skjøteledninger med jordstøpsler og jordingskontakt som passer til produktets støpsel.

Produktet har jordet strømledning og støpsel. Du må alltid koble produktet til et jordet strømuttak. Dette reduserer faren for elektrisk støt.

Ikke bruk strømadaptere med dette produktet.

Skjøteledninger

- Bruk bare godkjente skjøteledninger med relevante egenskaper.
- Den nominelle verdien på skjøteledningen må være den samme som eller høyere enn den på produktets typeskilt.
- Bruk jordede skjøteledninger.
- Når du bruker produktet utendørs, må du bruke en skjøteledning som er egnet for bruk utendørs. Dette reduserer faren for elektrisk støt.
- Hold kontakten til skjøteledningen tørr og løftet fra bakken.
- Hold skjøteledningen unna varme, olje, skarpe kanter og bevegelige deler. En skadet ledning øker faren for elektrisk støt.
- Sørg for at skjøteledningen er i god stand og ikke er skadet.
- Ikke bruk skjøteledningen når den er viklet opp. Dette kan føre til at skjøteledningen blir for varm.
- Kontroller at skjøteledningen ikke er i veien for produktet under bruk. Dette forhindrer skade på skjøteledningen.

Sikkerhetsutstyr på produktet

ADVARSEL: Les de følgende advarselsinstruksjonene før du bruker produktet.

- Ikke bruk produktet dersom sikkerhetsutstyret er skadet eller ikke fungerer som det skal.
- Utfør daglig kontroll av sikkerhetsutstyret. Hvis sikkerhetsutstyret er skadet eller ikke fungerer som det skal, må du kontakte Husqvarna-serviceverkstedet.
- Ikke foreta endringer på sikkerhetsinnretningene.

PÅ/AV-knapper for blåsemotoren

AV/PÅ-knappene for blåsemotoren brukes til å starte og stoppe blåsemotoren. Se *Slik kontrollerer du PÅ/AV-knappene til blåsemotoren på side 57*.

Slik kontrollerer du PÅ/AV-knappene til blåsemotoren

Se *Produktoversikt på side 52* for informasjon om hvor PÅ/AV-knappene er på produktet ditt.

1. Trykk på PÅ-knappen på blåsemotoren.
2. Kontroller at motoren starter.
3. Trykk på AV-knappen på blåsemotoren.
4. Kontroller at motoren stopper når du trykker på AV-knappen.

Sikkerhetslås for kontrollspak for slipemiddel

Sikkerhetslåsen låser slipemiddelventilen. Du kan ikke åpne slipemiddelventilen når sikkerhetslåsen er aktivert. Se *Produktoversikt på side 52* for informasjon om hvor sikkerhetslåsen er på produktet ditt.

Slik kontrollerer du sikkerhetslåsen til kontrollspaken for slipemiddel

Se *Produktoversikt på side 52* for informasjon om hvor PÅ/AV-knappene er på produktet ditt.

1. Drei sikkerhetslåsen 180°. Kontroller at sikkerhetslåsen er koblet inn.

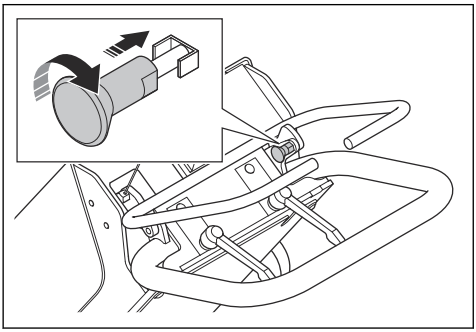

2. Koble produktet til en strømkilde. Se *Slik kobler du produktet til en strømkilde på side 62*.
3. Skyv på kontrollspaken for slipemiddel.
4. Kontroller at slipemiddelventilen ikke åpner seg.

Sikkerhetsinstruksjoner for vedlikehold

ADVARSEL: Les de følgende advarselsinstruksjonene før du bruker produktet.

- Bare utfør vedlikehold som beskrevet i denne bruksanvisningen. La et godkjent serviceverksted utføre all annen service.
- Hvis vedlikeholdet ikke utføres riktig og regelmessig, øker faren for personskade og skade på produktet.
- Rengjør produktet for å fjerne farlig materiale før du utfører vedlikeholdet.
- Utfør vedlikehold av produktet på et stabilt, plant underlag. Kontroller at produktet ikke kan bevege seg.
- Ikke modifiser produktet. Modifikasjoner som ikke er godkjent av produsenten, kan føre til alvorlig personskade eller dødsfall.
- Skift ut alle skadde, slitte eller ødelagte deler.
- Produktet må ikke rengjøres med høytrykksspyler.
- Bruk bare lofrie rengjøringskluter.
- Bruk alltid originalt tilbehør og originale reservedeler. Tilbehør og reservedeler som ikke er godkjent av produsenten, kan føre til alvorlig personskade eller dødsfall.
- Etter vedlikehold må du kontrollere vibrasjonsnivået i produktet. Hvis det ikke er riktig, kontakter du et godkjent serviceverksted.
- La et godkjent serviceverksted utføre service på produktet regelmessig.

Bruk

Innledning

ADVARSEL: Før du bruker produktet, må du lese og forstå kapittelet om sikkerhet.

Dette må du gjøre før du bruker produktet

1. Les nøye gjennom bruksanvisningen, og sørg for at du har forstått instruksjonene.
2. Les gjennom bruksanvisningen for støvsugeren nøye, og sørg for at du har forstått instruksjonene.
3. Hvis produktet brukes i forbindelse med en strømkilde, må du lese og forstå brukerhåndboken for den strømkilden.
4. Bruk personlig verneutstyr. Se *Personlig verneutstyr på side 55*.
5. Pass på at bare godkjente personer befinner seg i arbeidsområdet.
6. Utfør daglig ettersyn. Se *Vedlikeholdsskjema på side 65*.
7. Kontroller at produktet er riktig montert og fritt for skader.
8. Kontroller at alle bolter, skruer og mutre sitter stramt.
9. Sørg for at blåsehjulet, matetuten, fôringene og tetningen ikke er skadet eller utslitt. Skift ut delene når 75 % av bladtykkelsen er slitt bort.
10. Kontroller at separatoren ikke er skadet.
11. Kontroller at separatoren er fylt med slipemiddel opp til separatorbrettet.
12. Plasser produktet i arbeidsområdet. Sørg for at overflaten er plan. Sørg for at transport av produktet til og i arbeidsområdet gjøres sikkert og riktig. Se *Transport på side 69*.
13. Koble støvsugeren til produktet. Se *Slik kobler du til en støvsuger på side 62*.
14. Koble produktet til en strømkilde. Se *Slik kobler du produktet til en strømkilde på side 62*.
15. Kontroller at børstekanttetningen er i riktig høyde. Se *Slik justerer du høyden på børstekanttetningene på side 61*.
16. Kontroller at de magnetisk tetningene er i riktig høyde. Se *Slik justerer du høyden på de magnetiske tetningene på side 59*.

Slipemiddelventil

Slipemiddelventilen kontrollerer strømmen av slipemiddelskudd til blåsehjulet. Slipemiddelventilen justeres med kontrollspaken for slipemiddel. Se *Slik betjener du slipemiddelventilen på side 59*.

Slik betjener du slipemiddelventilen

OBS: Slipemiddelventilen skal bare åpnes når blåsemotoren er i drift og produktet skyves forover.

1. Koble ut sikkerhetslåsen på spaken for slipemiddelventilen. Se *Slik bruker du produktet på side 63*.
2. Skyv og hold kontrollspaken for slipemiddel til håndtaket for å åpne slipemiddelventilen og starte strømmen av slipemiddelskudd.

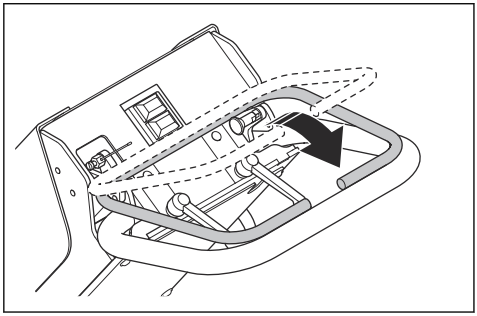

3. Slipp kontrollspaken for slipemiddel for å lukke slipemiddelventilen og stanse strømmen av slipemiddelskudd.

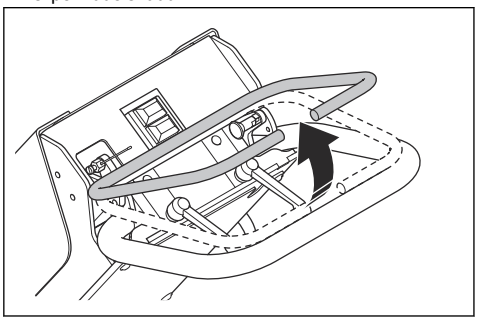

Slipetetning

Slipetetningen sikrer at slipemiddelet holder seg på plass i produktet under bruk. Slipetetningen har magnetiske tetninger (A) på sidene og foran blåsehuset. Børstekantene (B) er festet rundt de magnetiske tetningene.

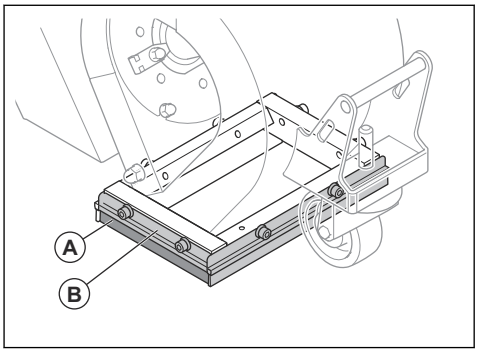

Slik justerer du høyden på de magnetiske tetningene

1. Løsne de to skruene som holder børstekanttetningen.

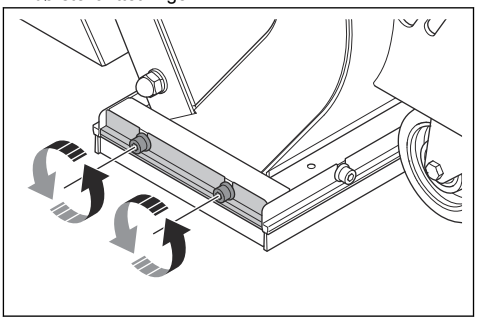

2. Vipp produktet og fjern børstekanttetningen.

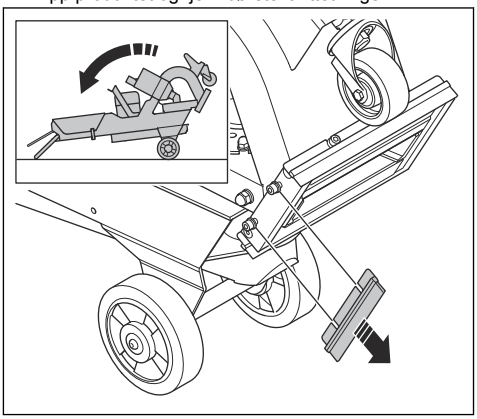

3. Bruk to skrunøkler til å løsne mutteren for forhjulet.

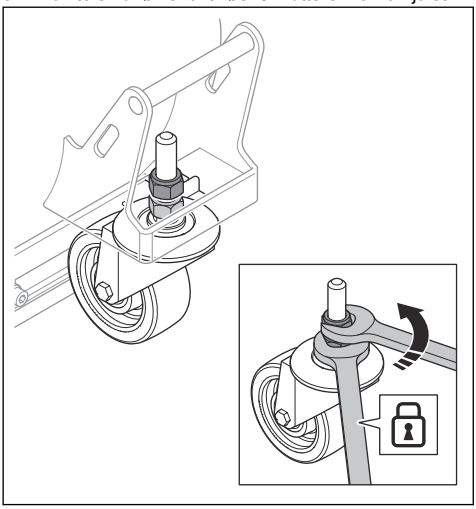

4. Plasser en plate (C) med en høyde på 6–8 mm under rammen til den magnetiske tetningen.

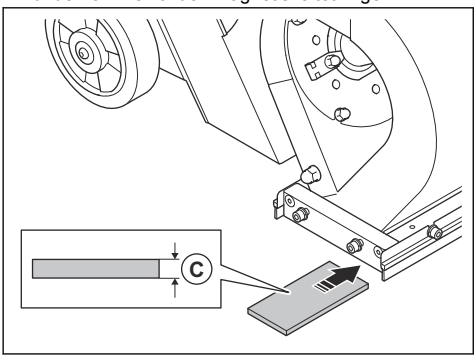

5. Juster justeringsmutteren for de magnetiske tetningene.

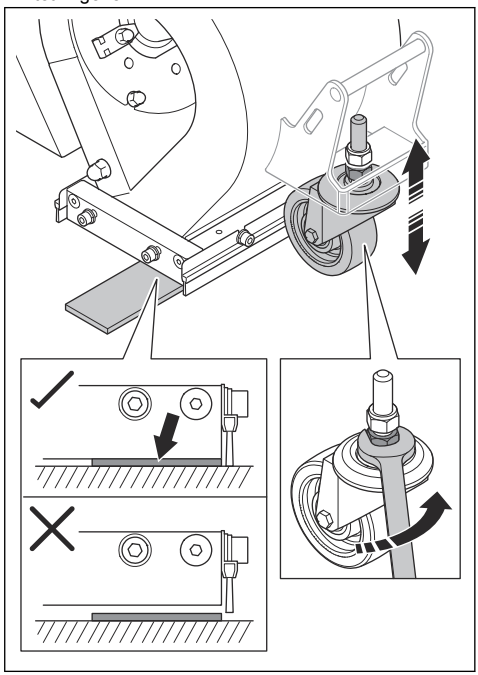

Merk: Pass på at det ikke er noe mellomrom mellom rammen på sidetetningen og platen.

6. Bruk to skrunøkler til å trekke til toppmutteren på forhjulet.

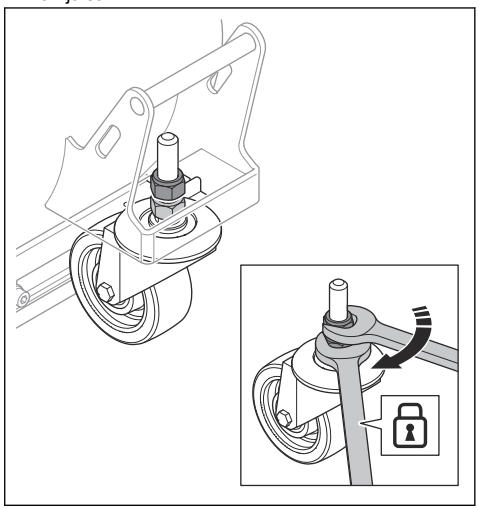

7. Vipp produktet og monter børstekanttetningen.

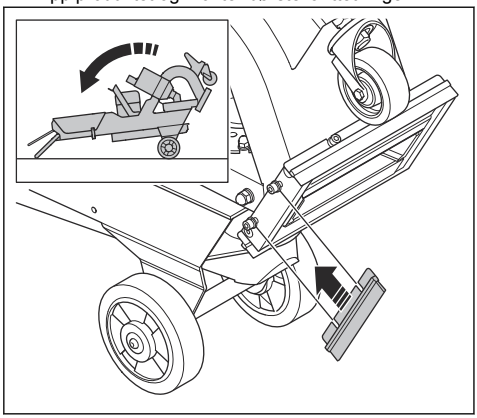

Slik justerer du høyden på børstekanttetningene

Børstekanttetningene slites når du bruker produktet. Det er nødvendig å justere høyden på børstekanttetningene med jevne mellomrom.

1. Løsne de to skruene som holder børstekanttetningene.

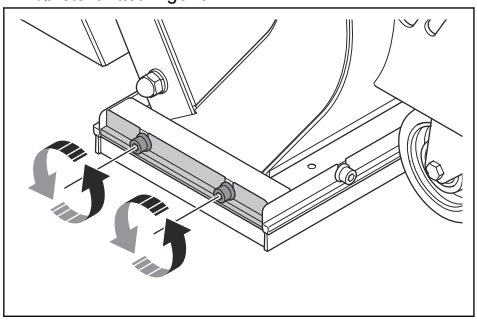

2. Juster høyden på børstekanttetningen til børstekanttetningen er 1 mm over overflaten.

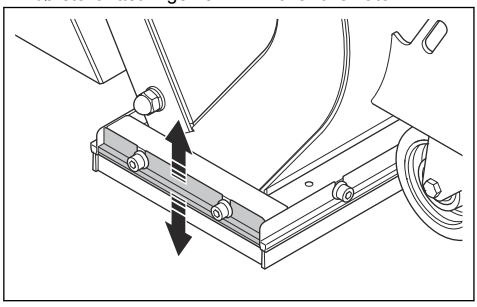

3. Trekk til de to skruene.

Slipende materiale

Snakk med Husqvarna-forhandleren din for å velge riktig slipende materiale for overflatearbeidet ditt. Se *Godkjent slipemiddel på side 73*.

Slipemiddelseparator

Slipemiddelseparatoren holder slipemiddelet fritt for urenheter. Slipemiddelseparatoren holder på slipemiddelet og forsyner blåsehjulet med slipemiddel.

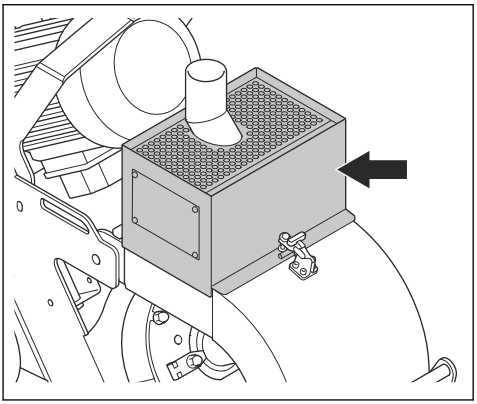

Separatorbrettet holder urenheter borte fra slipemiddelet og blåsehjulet.

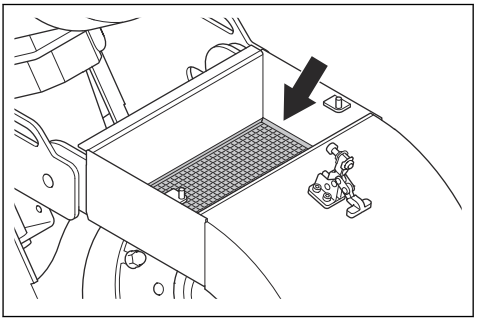

Slik fyller du slipemiddel på produktet

ADVARSEL: Du må alltid bruke personlig verneutstyr under bruk. Se *Personlig verneutstyr på side 55*.

1. Steng slipemiddelventilen. Se *Slik betjener du slipemiddelventilen på side 59*.

2. Løsne separatorklemmen (A).

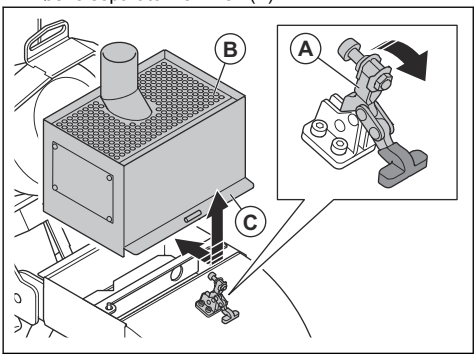

3. Fjern slipemiddelseparatoren (B) og gummitetningen (C).
4. Ta ut deflektoren (D).

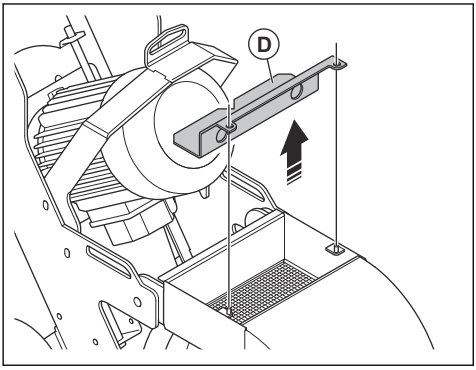

5. Ta ut separatorbrettet og fjern alle urenheter når du fyller på slipemiddel, eller hver 3. time.
6. Fyll produktet med slipemiddel opp til separatorbrettet.

Slik kobler du til en støvsuger

ADVARSEL: Ikke bruk støvsugeren hvis støvsugerslangen er skadet. Risikoen øker for at du puster inn støv som er farlig for helsen din. Bruk godkjent åndedrettsvern.

Merk: Hvis produktet brukes med støvsugeren DE120, må du angi slange Ø38mm på HMI og E-Flow ON (blått lys).

1. Kontroller om det er skader på støvsugerslangen.
2. Kontroller at filtrene i støvsugeren er rene og uskadet.
3. Koble støvsugerslangen trygt til tilkoblingen for støvsugeren. Fest delene trygt med gummislangekobling eller industritape.

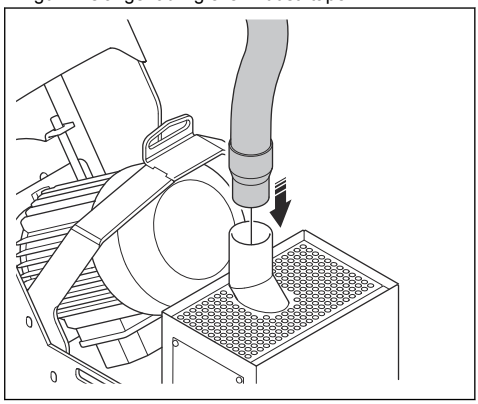

Slik kobler du produktet til en strømkilde

1. Koble produktets støpsel til en jordet stikkontakt eller annen strømkilde.
2. Kontroller at nettspenningen samsvarer med det som er angitt på typeskiltet på produktet.

Slik justerer du høyden på håndtaket

ADVARSEL: Vær forsiktig når du justerer håndtaket. Sørg for at håndtaket låses på plass. Bevegelige deler kan forårsake skade.

1. Løsne de to låsespakene.

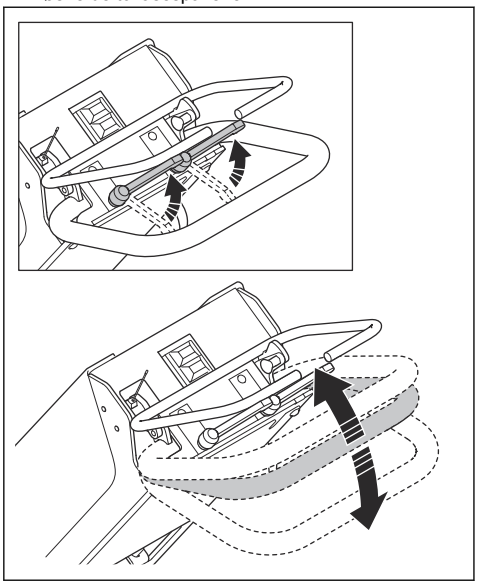

2. Juster håndtaket til passende arbeidshøyde.
3. Trekk til de to spakene for å låse håndtakets stilling.

Slik starter du produktet

1. Koble produktet til en strømforsyning. Se *Slik kobler du produktet til en strømkilde på side 62*.
2. Koble støvsugerslangen til produktet. Se *Slik kobler du til en støvsuger på side 62*.
3. Kontroller at slipemiddelventilen er stengt. Se *Slik betjener du slipemiddelventilen på side 59*.
4. Start støvsugeren. Se bruksanvisningen for støvsugeren.
5. Trykk på PÅ-knappen for å starte blåsemotoren. Se *Produktoversikt på side 52*.

Slik bruker du produktet

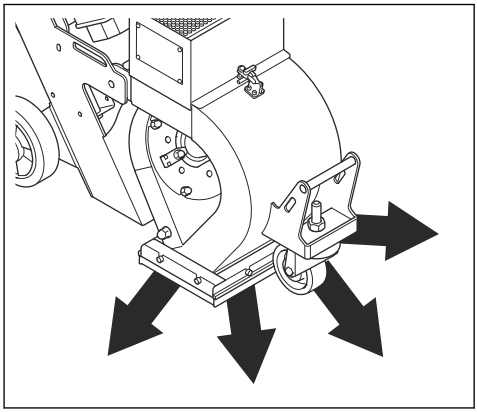

ADVARSEL: Ikke løft blåsehuset under bruk. Slipemiddel kommer ut av produktet i høy hastighet og kan forårsake skade.

1. Følg instruksjonene i *Dette må du gjøre før du bruker produktet på side 58*.
2. Kontroller at støvsugeren er på og er festet til produktet på riktig måte. Se *Slik kobler du til en støvsuger på side 62*.
3. Start produktet. Se *Slik starter du produktet på side 63*.
4. Trekk ut sikkerhetslåsen for kontrollspaken for slipemiddel (A) og drei den (B) for å frigjøre låsen.

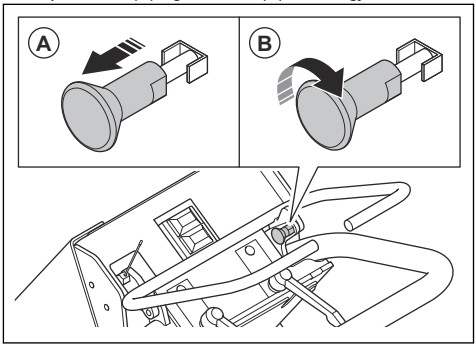

5. Skyv maskinen sakte forover.
6. Skyv og hold kontrollspaken for slipemiddel mot håndtaket for å åpne slipemiddelventilen.

7. Flytt produktet (A) i parallelle spor. Støvsugeren (B) må være koblet til produktet (A) med støvsugerslangen (C).

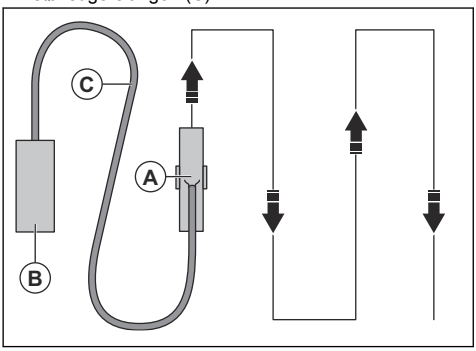

Blåsemønster

Blåsemønsteret (A) er overflaten som har fått behandling.

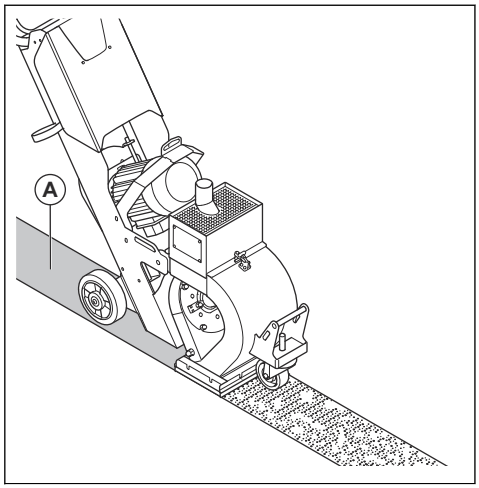

Dette er forholdene som har innvirkning på blåsemønsteret:

- Dreieretningen til blåsehjulet et er riktig.
- Økt slitasje på blåsehjul, løpehjul og kontrollbur.
- Størrelsen på slipemiddelet. Blåsemønsteret må justeres når du endrer dimensjon.
- Posisjonen til sidevinduet i kontrollburet.
- Ulike typer overflate og hardheten til overflaten.

Hvordan robotklipperen stoppes

1. Slipp kontrollspaken for slipemiddel for å lukke slipemiddelventilen. Se *Slik betjener du slipemiddelventilen på side 59*.
2. Trykk på AV-knappen for å stoppe blåsemotoren. Se *Produktoversikt på side 52*.
3. Sett på sikkerhetslåsen på kontrollspaken for slipemiddel. Se *Slik kontrollerer du sikkerhetslåsen til kontrollspaken for slipemiddel på side 57*.
4. Koble støpselet fra strømforsyningen.
5. Stopp støvsugeren. Se bruksanvisningen for støvsugeren.

Vedlikehold

Innledning

ADVARSEL: Før du utfører vedlikeholdsarbeid, må du lese og forstå kapittelet om sikkerhet.

ADVARSEL: Benytt personlig verneutstyr når du utfører service og vedlikehold. Se *Personlig verneutstyr på side 55*.

ADVARSEL: Før du utfører vedlikeholdet, må du stoppe motorene og koble støpselet fra strømkilden. Sørg for at alle drivenheter stoppes, og la produktet kjøle seg ned.

For alt vedlikehold og reparasjonsarbeid på produktet er det nødvendig med spesiell opplæring. Vi garanterer fagmessig reparasjon og service. Hvis forhandleren ikke er et serviceverksted, må du snakke med dem for å få informasjon om nærmeste serviceverksted.

Hvis du vil ha mer detaljert informasjon, kan du se www.husqvarnaconstruction.com.

Vedlikeholdsskjema

* = Generelt vedlikehold som utføres av brukeren. Du finner ikke instruksjonene i denne bruksanvisningen.

X = Du finner instruksjonene i denne bruksanvisningen.

O = Du finner ikke instruksjonene i denne bruksanvisningen. La et godkjent serviceverksted utføre vedlikeholdet.

Generelt produktvedlikehold	Hver 3. time	Daglig	12 t etter service	Hver 3. måned	Årlig
Kontroller at skruer og mutre er trukket til.		*			
Sørg for at strømledningen og skjøteledningen er i god stand og ikke er skadet.		*			
Kontroller at de elektriske komponentene, kablene og koblingene ikke er slitt eller skadet.		*			
Kontroller RCD.		*			
Kontroller den elektriske motoren med tanke på smuss og skade.		*			
Kontroller at støvsugerslangen ikke er skadet og at den ikke er blokkert.		*			
Tøm støvsugeren.	*				
Kontroller slipemiddelseparatoren, separatorbrettet og matetuten.	X				
Rengjør produktet.		X			
Utfør kontroll av alt sikkerhetsutstyr.		X			
Kontroller børstetetningen og den magnetiske tetningen for slitasje.		X			
Kontroller kontrollbur, blåsehjul og fôringer for slitasje.		X			
Kontroller V-remstrammingen.			X	X	
Utfør en komplett service og rengjøring av produktet.					O

Slik rengjør du produktet

- Rengjør alltid alt utstyret etter bruk. Bruk en støvsuger.
- Produktet må ikke rengjøres med høytrykksspyler.
- Hold luftehullene rene og åpne for å sikre at produktet alltid har tilstrekkelig ventilasjon.

Slik fjerner og monterer du kontrollburet

1. Fjern matetuten.

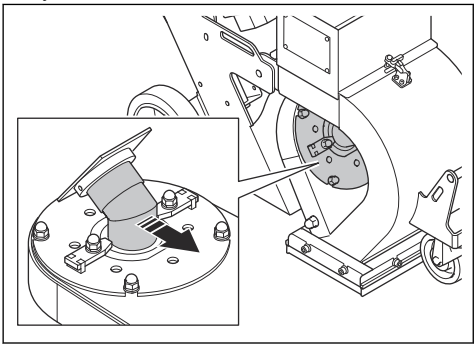

2. Fjern de to mutrene, de fire skivene, de to burklemmene og kontrollburet.

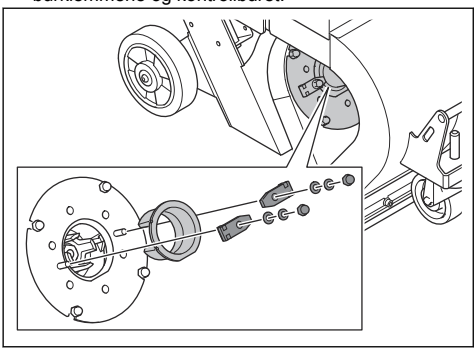

3. Utfør en kontroll av kontrollburet. Skift kontrollburet hvis det er slitt eller defekt.
4. Monter kontrollburet i motsatt rekkefølge med de flate overflatene (A) mot hverandre.

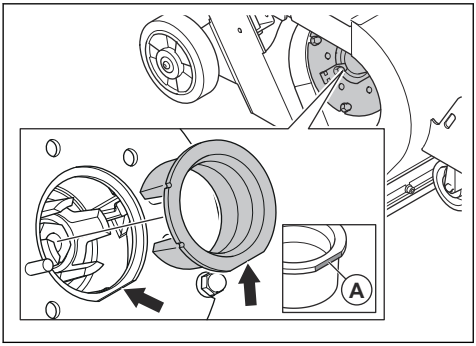

Slik skifter du ut blåsehjulet

1. Fjern matetuten og kontrollburet. Se *Slik fjerner og monterer du kontrollburet på side 66*.
2. Fjern de fire mutrene og de åtte skivene.

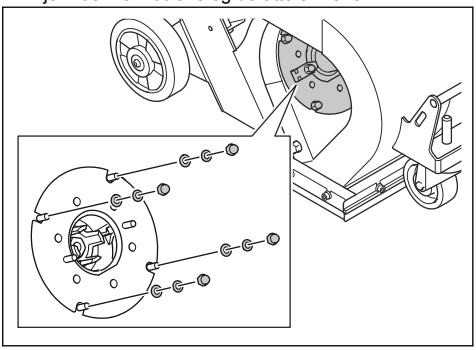

3. Fjern blåsehjuldekselet og mellomleggsplaten for buret.

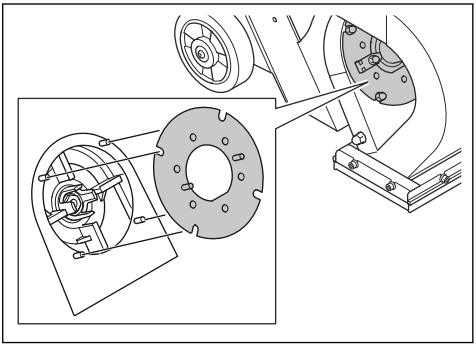

4. Sett et egnet verktøy i blåsehjulet for å hindre at blåsehjulet roterer. Fjern og kast bolten og de to skivene.

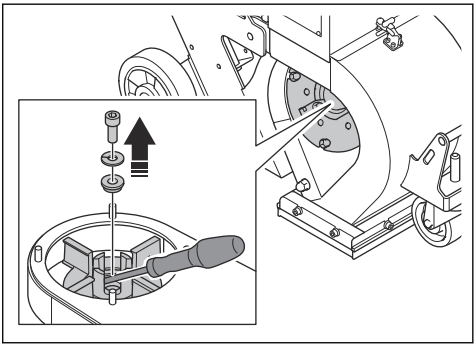

5. Ta av blåsehjulet.

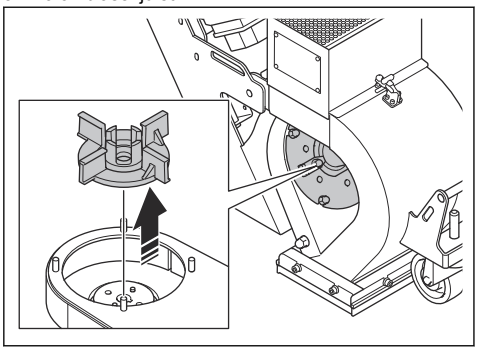

6. Monter det nye blåsehjulet i motsatt rekkefølge.

OBS: Bruk alltid en ny hjulbolt når du monterer et nytt blåsehjul.

7. Drei det nye blåsehjulet manuelt. Kontroller at blåsehjulet roterer fritt og ikke treffer kontrollburet.

Kontroller strammingen av V-remmen

ADVARSEL: Ikke bruk produktet uten at V-remdekselet er montert.

1. Stopp produktet. Se *Hvordan robotklipperen stoppes på side 64*.
2. Ta av V-remdekselet.

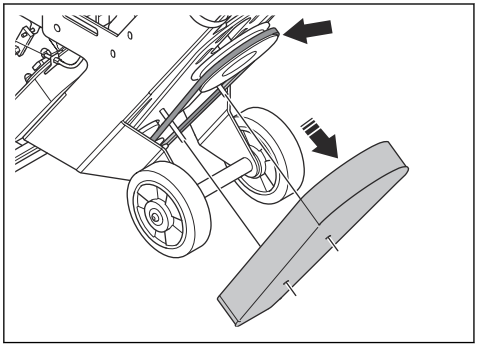

3. Undersøk V-remmen for skade og slitasje. Skift ut V-remmene ved behov.
4. Skyv V-remmene med tommelen for å undersøke strammingen. Hvis du kan skyve V-remmene en avstand på 10–15 mm (A), er strammingen riktig.

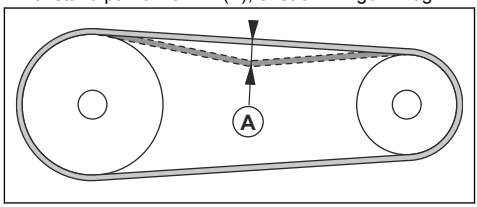

5. Hvis strammingen av V-remmene ikke er tilstrekkelig, øker du avstanden mellom motoren og lageret.
6. Monter V-remdekselet.

Slik skifter du ut V-remmene

ADVARSEL: Ta bare av V-remdekselet når strømtilførselen er koblet fra og blåsemotoren har stoppet helt.

ADVARSEL: Ikke bruk produktet uten at V-remdekselet er montert.

1. Ta av V-remdekselet. Se *Kontroller strammingen av V-remmen på side 67*.
2. Reduser avstanden mellom blåsemotoren og lageret for å avlaste spenningen på V-remmen.

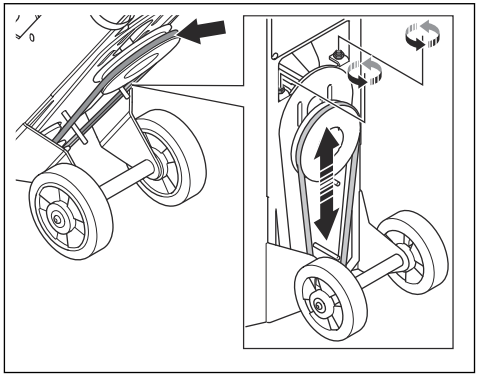

3. Fjern de gamle V-remmene, og monter de nye V-remmene.
4. Øk avstanden mellom blåsemotoren og lageret for å stramme V-remmen. Se *Kontroller strammingen av V-remmen på side 67*.
5. Monter V-remdekselet.

Feilsøking

Problem	Årsak	Løsning
For mye vibrasjon og/ eller uvanlige lyder.	Blåsehjulet er slitt eller skadet.	Skift ut delene som er slitt eller skadet.
	Feil innretting av blåsehjul og kontrollbur.	Juster innrettingen av blåsehjul og kontrollbur.
	Det er løse skruer og mutre.	Trekk til alle skruer og mutre.
	Feil stramming av V-remmene.	Kontroller V-remstrammingen. Se *Kontroller strammingen av V-remmen på side 67*.
	Motoren er skadet.	Skift motoren. Ta kontakt med et godkjent Husqvarna-serviceverksted.
	Hjulene er skadet.	Skift hjulene.
	Feil stramming av V-remmene.	Kontroller V-remstrammingen. Se *Kontroller strammingen av V-remmen på side 67*.
Redusert eller ingen ytelse.	Forsyningen av slipemiddel til blåsehjulet er utilstrekkelig.	Rengjør separatorbrettet, og fyll slipemiddel på slipemiddelseparatoren.
		Kontroller matetuten og slipemiddelventilen.
	Typen slipemiddel er feil for overflaten.	Bytt ut slipemiddelet med riktig slipemiddel for overflaten.
	Slipemiddelet er forurenset.	Kontroller støvsugeren og støvsugerslangen.
	Blåsehjulet eller kontrollburet er slitt eller skadet.	Skift ut blåsehjulet og/eller kontrollburet.
	For mye slipemiddel treffer overflaten ved starten av operasjonen.	Lukk slipemiddelventilen, og stopp produktet. Start arbeidet igjen, og åpne slipemiddelventilen langsomt.
Slipemiddel forlater produktet.	De magnetiske tetningene har feil avstand fra overflaten.	Juster høyden til de magnetiske tetningene.
	Skadde børstetetninger.	Kontroller alle børstetetningene. Skift dem ut om nødvendig.
	Kvaliteten på slipemiddelet er ikke tilfredsstillende.	Kontakt forhandleren for mer informasjon.
Slitasjen er større enn vanlig på deler av blåsehuset.	Feil slipemiddel.	Kontakt forhandleren for mer informasjon.
	Kontrollburet er ikke riktig montert.	Juster kontrollburet for å få et bedre blåsemønster.
	Støvsugeren gir ikke nok sugeeffekt.	Kontroller støvsugerslangene og støvsugeren.
Produktet beveger seg ikke.	Blåsehodet setter seg fast i gulvet.	Juster høyden.

Problem	Årsak	Løsning
Motoren starter ikke.	Det mangler en fase i strømforsyningen.	Kontroller strømtilførselen.
	Kondensatoren er skadet	Skift kondensatoren.
	Skjøteledningen er frakoblet eller skadet.	Koble til skjøteledningen, eller skift ut skjøteledningen hvis det er nødvendig.
	En komponent er skadet.	Ta kontakt med et godkjent Husqvarna-serviceverksted.
Produktet stopper etter en stund.	Motoren er skadet.	Kontroller motoren.
	En sikring eller en feilstrømbryter er på.	Ta kontakt med et godkjent Husqvarna-serviceverksted.
	Kablene er skadet.	Kontroller kabelen. Skift den ut om nødvendig.

Transport, oppbevaring og avhending

Transport

ADVARSEL: Vær forsiktig under transport. Produktet er tungt og kan forårsake personskader eller skader hvis det faller eller flytter på seg under transport.

OBS: Ikke tau produktet bak et kjøretøy.

- Kontroller at strømforsyningen er koblet fra før transport.
- Kontroller at sikkerhetslåsen for kontrollspaken for slipemiddel er koblet inn.
- Kontroller at den elektriske kabelen og støvsugerslangen er koblet fra før transport.
- Fjern det slipende materialet før transport.
- Med hjulene kan du flytte produktet over kortere avstander. Over lengre avstander flytter du produktet ved å løfte det eller sette det på et kjøretøy.
- Beskytt produktet under transport. Beskyttelsen holder vær og vind, for eksempel regn og snø, vekk fra produktet.
- Ikke la produktet stå uten tilsyn på en rampe eller på en hellende overflate. Produktet kan begynne å bevege seg og forårsake personskade eller skade på eiendom.

Slik flytter du produktet

ADVARSEL: Vent til alle bevegelige deler står stille før du flytter produktet.

ADVARSEL: Bruk vernestøvler med ståltupp og sklisikker såle.

- Skyv eller trekk produktet med håndtaket.

Slik løfter du produktet

ADVARSEL: Kontroller at løfteutstyret har riktig spesifikasjon for å kunne løfte produktet på en sikker måte. Typeskiltet på produktet viser produktets vekt.

ADVARSEL: Ikke gå eller opphold deg under eller nær et produkt som løftes. Hold tilskuere borte fra arbeidsområdet.

ADVARSEL: Ikke løft et skadet produkt. Kontroller at løfteøyet er riktig montert og ikke er skadet.

1. Fest løfteutstyret på løftepunktene.

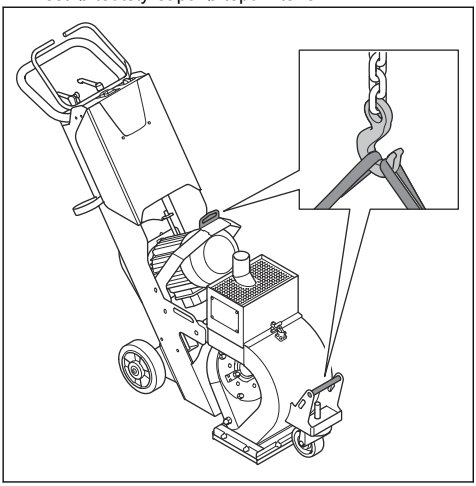

2. Løft produktet på en trygg måte. Hold i håndtaket til produktet er løftet fra bakken.

Slik vipper du produktet

ADVARSEL: Vent til alle bevegelige deler står stille før du vipper produktet.

ADVARSEL: Bruk vernestøvler med ståltupp og sklisikker såle.

1. Sett på sikkerhetslåsen på kontrollspaken for slipemiddel.

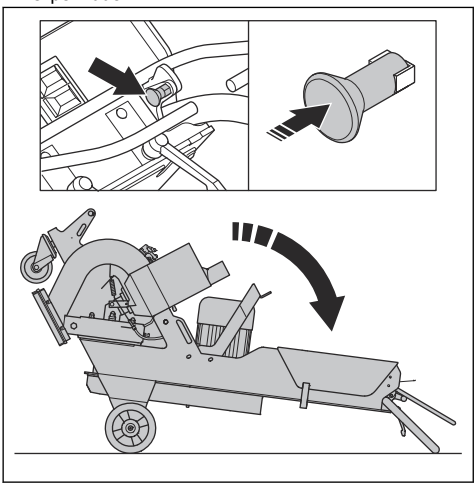

2. Vipp produktet.

Slik flytter du produktet opp og ned en rampe

ADVARSEL: Vær svært forsiktig når du flytter produktet opp og ned ramper. Produktet er tungt, og det er fare for skade hvis produktet faller, eller hvis det flyttes for raskt.

ADVARSEL: Bruk alltid vinsj for ramper med bratt helling. Ikke gå eller opphold deg under eller nær produktet.

- Hvis du vil flytte produktet ned en rampe, må du flytte produktet sakte forover.
- Hvis du vil flytte produktet opp en rampe, må du flytte produktet sakte bakover.
- Ikke vri produktet mer enn 45° til venstre eller høyre på en rampe.

Slik fester du produktet til et transportkjøretøy

Bruk løfteøyene for å feste produktet til transportkjøretøyet.

1. Fest festestroppene i sporene på produktet.

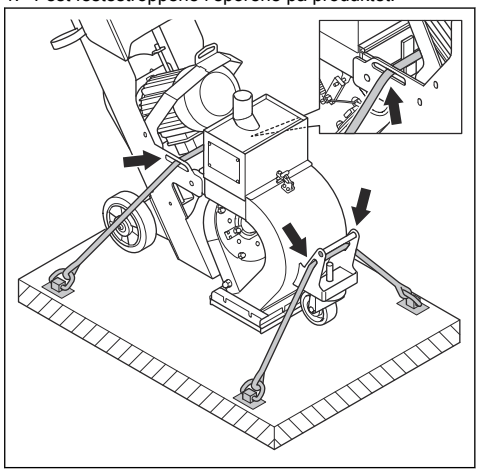

2. Fest stroppene til transportkjøretøyet, og stram dem.

Oppbevaring

OBS: Du må ikke oppbevare produktet utendørs. Alltid oppbevar produktet innendørs.

- Oppbevar produktet på et tørt og frostfritt sted.
- Rengjør produktet og utfør fullstendig service før du setter det til oppbevaring.

- Oppbevar produktet på et låst sted for å hindre tilgang for barn eller personer som ikke er godkjent.
- Fjern det slipende materialet fra separatoren før lagring.

Kassering av produktet

- Følg lokale gjenvinningsbestemmelser og gjeldende regelverk.
- Når produktet ikke lenger er i bruk, kan du sende det til en Husqvarna-forhandler eller kaste det ved et returpunkt.

Tekniske data

	1-8D 1 x 220–230 V
Nominell effekt, W	2200
Nominell spenning, V	220–230
Nominell frekvens, Hz	50
Merkestrøm, A	14,5
Kabellengde, m	0,8
Strømkabeltype	3 × 2,5 mm^2
Driftsbredde, mm	203
Maksimal rengjøringsvinkel, grad/%	10/18
Produktmål (L × B × H), mm	1225×315×995
Vekt, kg	102
Driftstemperatur, °C	–10 til +45
Diameter på støvslangetilkobling, mm	51
Støvsuger	Snakk med et Husqvarna-serviceverksted for mer informasjon.

Merk: Hvis produktet krever en elektrisk spesifikasjon som ikke finnes i tabellen, kan du snakke med Husqvarna-serviceverkstedet for mer informasjon.

Støy- og vibrasjonsutslipp

Støyutslipp	
Lydeffektnivå, målt LWA dB (A)[*1]	99
Lydtrykknivå ved brukerens øre, LP dB (A)[*2]	87
Vibrasjonsnivåer	
Hovedhåndtak, m/s^2 [*3]	3,1

[*1]Lydeffektnivå, bestemt i henhold til EN ISO 3747. Målt på betongoverflate. Usikkerhet, kPa, 2,5 dB

[*2] Lydtrykknivå, bestemt i henhold til EN ISO 11202. Målt på betongoverflate. Usikkerhet, kPa, 2,5 dB

[*3]Vektet effektiv akselerasjon målt på håndtaket i henhold til EN ISO 20643. Målt på betongoverflate. Usikkerhet K=1 m/s^2

Godkjent slipemiddel

	Skudd med høykarbonstål			Korn av høykarbon-stål
Godkjent slipemiddel	S-330	S-390	S-460*	SG25*
mm	1,0	1,2	1,4	1,0
*spesielle operasjoner				

Skjøteledninger

Kabellengde	Tverrsnitt			
	≤ 16 A	≤ 32 A	≤ 63 A	≤ 125 A
Beregnet ved en pre-sikring GG[1]:	16 Ampere	32 Ampere	63 Ampere	125 Ampere
> 20 m	1,5 mm^2	2,5 mm^2	10 mm^2	25 mm^2
20 m > 50 m	2,5 mm^2	4 mm^2	10 mm^2	25 mm^2
50 m > 75 m	4 mm^2	6 mm^2	16 mm^2	35 mm^2
[1]Tverrsnittene må beregnes på nytt når det brukes pre-sikring av en annen type eller dimensjon enn den som er angitt.				

Erklæring om støy og vibrasjoner

De oppgitte verdiene er innhentet ved laboratorietesting i samsvar med de nevnte direktivene eller standardene og er egnet for sammenligning med de oppgitte verdiene for andre produkter er testet i samsvar med de samme direktivene eller standardene. Disse oppgitte verdiene kan brukes til innledende risikovurderinger, men verdiene målt på enkeltarbeidsplasser kan være høyere. De faktiske eksponeringsverdiene og den faktiske risikoen som en enkeltbruker opplever, er unike og avhenger av måten brukeren jobber på, hvilket materiale produktet brukes med, så vel som av eksponeringstiden, den fysiske tilstanden til brukeren og tilstanden til produktet.

Produktmål

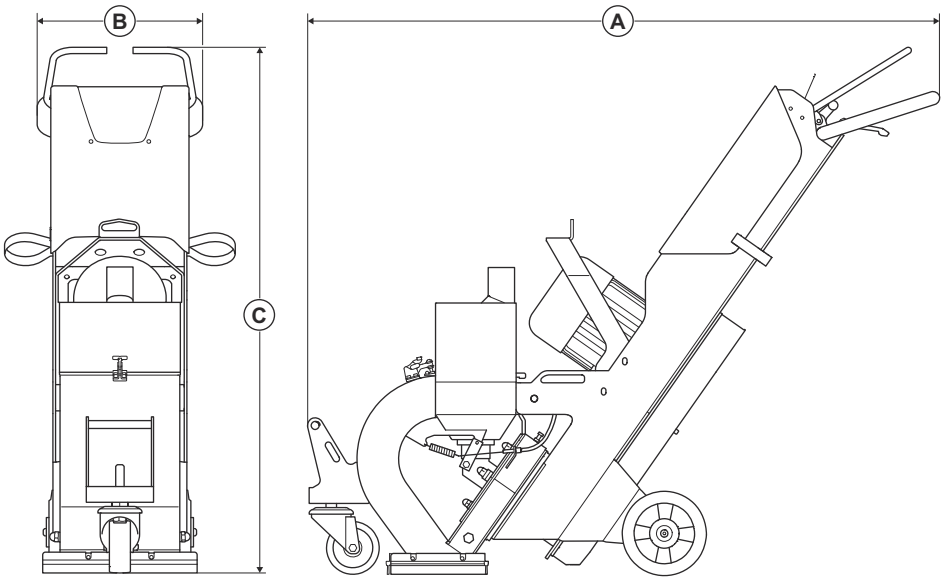

A	Lengde, mm	1200
B	Bredde, mm	315
C	Høyde, mm	996

Samsvarserklæring

EU-samsvarserklæring

Vi, Husqvarna AB, SE 561 82 Huskvarna, SVERIGE, tlf. +46 36 146500, erklærer under eneansvar at dette produktet:

Beskrivelse	Slyngrenser
Merke	HUSQVARNA
Type/modell	1-8D
ID	Serienumre datert 2026 og senere

fullstendig overholder følgende EU-direktiver og -forskrifter:

Direktiv/regulering	Beskrivelse
2006/42/EF – til 19. januar 2027	«angående maskiner»
2023/1230/EU – fra 20. januar 2027	«om maskiner» – prosedyre for samsvarsvurdering: Modul A
2014/30/EU	«om elektromagnetisk kompatibilitet»
2011/65/EU	«angående restriksjoner for farlige stoffer»

og at følgende standarder og/eller tekniske spesifikasjoner er anvendt:

EN ISO 12100:2010

IEC 60335-2-67:2021

EN 60204-1:2018

EN 55014-1:2017

EN 55014-2:1997

EN IEC 63000:2018

Partille, 2026-09-14

UK Importer:
Husqvarna UK Ltd
Preston Road, Co. Durham
DL5 6UP



Christian Nyberg

Seniordirektør, FoU tungt utstyr

Husqvarna AB, Bygg og anleggsdivisjon

Ansvarlig for teknisk dokumentasjon

CE

Innehåll

Introduktion..... 76
Säkerhet..... 78
Drift..... 83
Underhåll..... 89
Felsökning..... 92
Transport, förvaring och kassering..... 93
Tekniska data 96
Försäkran om överensstämmelse..... 99

Introduktion

Ägaransvar

VARNING: Bearbetning av betong och sten med metoder som kapning, slipning eller borrning, särskilt under torr drift, genererar damm som kommer från det material som bearbetas, som ofta innehåller kiseldioxid. Kiseldioxid är en grundläggande komponent i sand, kvarts, tegellera, granit och många andra mineraler och stenar. Exponering för stora mängder sådant damm kan orsaka:

Lungsjukdomar (som påverkar din andningsförmåga), t.ex. kronisk bronkit, silikos och lungfibros från exponering för kiseldioxid. Dessa sjukdomar kan vara livshotande.

Hudirritation och utslag.

Cancer enligt NTP* och IARC* */National Toxicology Program, International Agency for Research on Cancer.

Vidta förebyggande åtgärder:

Undvik att andas in och få hudkontakt med damm, dimma och ångor.

Bär och se till att alla människor runt omkring bär lämpliga andningsskydd, såsom ansiktsmasker avsedda att filtrera bort mikroskopiska partiklar. (Se OSHA 29 CFR del 1926.1153)

Använd en lämplig stoftavskiljare för att minimera spridning av damm.

Det är ägarens/arbetsgivarens ansvar att användaren har tillräcklig kunskap om säker användning av produkten. Arbetsledare och användare måste ha läst och förstått bruksanvisningen. De måste känna till

- produktens säkerhetsinstruktioner
- produktens olika tillämpningar och begränsningar
- hur produkten ska användas och underhållas.

Nationell/lokal lagstiftning kan begränsa användningen av produkten. Ta reda på vad som gäller hos dig innan produkten tas i bruk.

Produktbeskrivning

Produkten är en gångmanövrerad blästermaskin som drivs av elmotorer. Produkten har ett blästerhjul som slungar blästermedel i metall på ytan. Produkten måste vara ansluten till rätt stoftavskiljare under drift.

Avsedd användning

Produkten används för att ta bort tunna lager av färg, tätningsmedel och föroreningar. Produkten kan användas på torra och frostfria horisontella ytor, till exempel betong, asfalt, sten och stål.

Produkten används inom kommersiell verksamhet av professionella användare.

Använd inte produkten till annat.

Produktöversikt

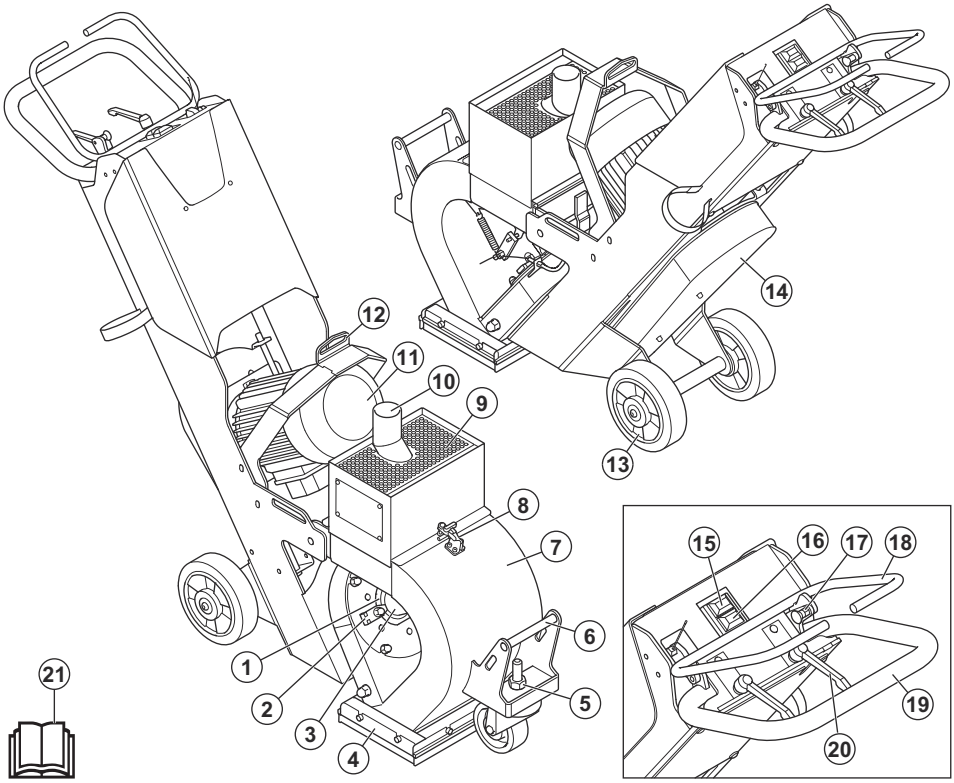

1. Kontrollbur
2. Burklämmor
3. Matarrör
4. Sidotätningar
5. Justeringsmutter för magnettätningarna
6. Lyfthandtag
7. Blästerhuvud
8. Separatorklämma
9. Separator
10. Stoftavskiljarens anslutning
11. Blästermotor
12. Lyfthandtag
13. Bakhjul
14. Kilremskåpa
15. OFF-knapp
16. ON-knapp
17. Säkerhetslås för blästermedelsspaken
18. Blästermedelsspak
19. Handtag
20. Justeringsspakar för handtaget
21. Bruksanvisning

Symboler på produkten



Varning! Den här produkten kan vara farlig och kan orsaka allvarlig eller livshotande skada för användaren och andra. Var försiktig och använd produkten på rätt sätt.



Hög spänning.



Håll alla delar av kroppen borta från heta ytor.



Lyftpunkt.



Håll händerna borta från roterande delar.



Läs noggrant igenom bruksanvisningen och se till att du förstår innehållet innan du använder produkten.



Använd ett godkänt andningsskydd.



Använd godkända hörselskydd.



Använd godkänt ögonskydd.



Använd godkända skyddshandskar.



Använd godkända skyddskängor.



Denna produkt överensstämmer med gällande EU-direktiv.

Notera: Övriga på produkten angivna symboler/dekaler avser specifika krav för certifieringar på vissa marknader.

Typskylt

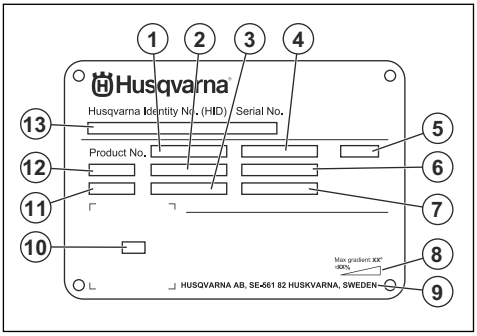

1. Produktnummer
2. Produktvikt
3. Märkeffekt
4. Märkspänning
5. Hölje
6. Märkström
7. Frekvens
8. Maximal lutningsvinkel
9. Tillverkare
10. Kod som kan skannas
11. Tillverkningsår
12. Modell
13. Serienummer

Produktskada

Husqvarna ansvarar inte för skador på produkten om:

- produkten repareras felaktigt
- produkten repareras med delar som inte kommer från tillverkaren eller inte har godkänts av tillverkaren
- produkten har ett tillbehör som inte kommer från tillverkaren eller inte har godkänts av tillverkaren
- produkten inte repareras vid ett godkänt servicecenter eller av en godkänd person.

Säkerhet

Säkerhetsdefinitioner

Varningar, försiktighetsåtgärder och anmärkningar används för att betona speciellt viktiga delar i bruksanvisningen.

VARNING: Används om det finns risk för skador eller dödsfall för användaren eller personer i närheten om anvisningarna i bruksanvisningen inte följs.

OBSERVERA: Används om det finns risk för skada på produkten, annat material eller det angränsande området om anvisningarna i bruksanvisningen inte följs.

Notera: Används för att ge mer information som är nödvändig i en viss situation.

Allmänna säkerhetsanvisningar

VARNING: Läs varningsinstruktionerna nedan innan du använder produkten.

- Denna produkt är ett farligt verktyg om du inte är försiktig eller om du använder produkten felaktigt. Den här produkten kan orsaka allvarlig eller livshotande skada för användaren och andra. Det är mycket viktigt att du läser och förstår innehållet i denna bruksanvisning innan du använder produkten.
- Produkten är inte avsedd för användning av personer (inklusive barn) med olika funktionshinder, eller bristande erfarenhet och kunskap.
- Spara alla varningar och instruktioner.
- Följ alla tillämpliga lagar och bestämmelser.
- Användaren och dennes arbetsgivare måste känna till och förebygga risker vid användning av produkten.
- Låt inte någon använda produkten om personen inte har läst och förstått innehållet i bruksanvisningen.
- Använd inte produkten förrän du har fått utbildning om hur du använder den. Se till att alla användare utbildas.
- Låt inte barn använda produkten.
- Låt endast godkända personer använda produkten.
- Användaren ansvarar för olyckor som drabbar andra personer eller deras egendom.
- Använd aldrig produkten om du är trött eller sjuk eller om du är påverkad av alkohol, droger eller läkemedel.
- Var alltid försiktig och använd sunt förnuft.
- Håll produkten ren. Se till att du kan läsa skyltar och dekaler tydligt.
- Använd inte produkten om den är skadad eller inte fungerar korrekt.
- Gör inga modifieringar av den här produkten.
- Använd inte produkten om det är möjligt att andra personer har modifierat produkten.

Säkerhetsinstruktioner för drift

VARNING: Läs varningsinstruktionerna nedan innan du använder produkten.

- Använd personlig skyddsutrustning. Se *Personlig skyddsutrustning på sida 80*.
- Överexponering av vibrationer kan orsaka blodkärls- eller nervskador hos personer med dålig blodcirkulation. Uppsök läkare om du upplever symptom som kan relateras till överexponering av vibrationer. Exempel på sådana symptom är domningar, avsaknad av känsel, kittlingar, stickningar, smärta, avsaknad eller reducering av normal styrka, förändringar i hudens färg eller dess yta. Dessa symptom uppträder vanligtvis i fingrar, händer eller handleder.
- Använd inte produkten utan att alla skyddskåpor är monterade.
- Se till att du vet hur man snabbt stoppar motorerna i en nödsituation.
- Innan du lämnar produkten ska du stoppa motorerna och koppla bort strömsladden. Se till att det inte finns någon risk för oavsiktlig start.
- Se till att kläder, långt hår och smycken inte fastnar i rörliga delar.
- Produkten blir varm under drift. Se till att alltid använda personlig skyddsutrustning.
- Se till att du står säkert och stadigt under användning.
- Se till att det inte finns några lösa bultar eller muttrar.
- Lyft eller luta inte produkten under drift. Slipmaterial sprutas ut ur produkten i hög hastighet och kan orsaka skador. Koppla alltid bort stickproppen innan du lyfter eller lutar produkten.
- Se till att separatorn och separatorfacket är låsta under drift.
- Använd inte produkten om du inte kan få hjälp om en olycka inträffar.
- Använd alltid godkända tillbehör. Prata med din Husqvarna-återförsäljare för mer information.
- Om vibrationer uppstår i produkten eller om ljudnivån från produkten är ovanligt hög ska du omedelbart stoppa produkten. Koppla från nätkontakten. Kontrollera om det finns några skador på produkten. Reparera skadorna eller låt en godkänd serviceverkstad utföra reparationen.
- Anslut alltid produkten till en specialstoftavskiljare för borttagning av damm.
- Dra inte i specialstoftavskiljarslangen. Produkten kan falla och orsaka personskador och materiella skador.
- Låt specialstoftavskiljaren vara på tills motorn stannar helt.
- Använd endast produkten stående bakifrån med händerna på handtaget.
- Se till att det inte finns fett eller olja på handtagen.
- Se till att borstlistens tätningar inte är skadade.
- Se till att borstlistens tätningar sitter på rätt höjd.
- Använd alltid godkänt slipmaterial. Prata med din Husqvarna-återförsäljare för mer information. Se *Slipmaterial på sida 86*.
- Se till att blästermotorn har rätt rotationsriktning. Rätt rotationsriktning anges med en pil på motorhöljet.

Vibrationssäkerhet

VARNING: Läs varningsinstruktionerna nedan innan du använder produkten.

- När produkten används går vibrationer från produkten till användaren. Regelbunden och frekvent användning av produkten kan orsaka eller öka graden av skador på användaren. Skador kan uppstå i fingrar, händer, handleder, armar, axlar, nerver, blodtillförsel eller andra kroppsdelar. Skadorna kan vara funktionsnedsättande och/eller permanenta, och kan öka gradvis under veckor, månader eller år. Möjliga skador är skador på blodomloppet, nervsystemet, leder och andra kroppsstrukturer.
- Symptom kan uppstå när produkten används eller vid andra tidpunkter. Om du har symptom och fortsätter att använda produkten kan symtomen öka och bli permanenta. Om följande eller andra symptom inträffar bör du få medicinsk behandling:
    - Domningar, avsaknad av känsel, pirrande, stickningar, smärta, brännande, bultande, stelhet, klumpighet, kraftlöshet, förändringar i hudfärg eller hudtillstånd.
- Symptomen kan öka vid kalla temperaturer. Använd varma kläder och håll händerna varma och torra när du använder produkten i kalla miljöer.
- Utför underhåll och använd produkten enligt anvisningarna i bruksanvisningen så du håller en korrekt vibrationsnivå.
- Produkten har ett avvibreringssystem som minskar vibrationerna som går från handtagen till användaren. Låt produkten göra jobbet.
- Håll endast händerna på handtaget eller handtagen. Håll alla andra kroppsdelar borta från produkten.
- Stoppa produkten omedelbart om starka vibrationer plötsligt uppstår. Fortsätt inte använda den innan orsaken till de ökade vibrationerna är borta.

Dammsäkerhet

VARNING: Läs varningsinstruktionerna nedan innan du använder produkten.

- Användning av produkten kan orsaka damm i luften. Damm kan orsaka allvarliga skador och permanenta hälsoproblem. Kvartsdamm regleras som skadligt av flera myndigheter. Det här är exempel på sådana hälsoproblem:
    - de dödliga lungsjukdomarna kronisk bronkit, silikos och lungfibros
    - cancer
    - fosterskador
    - hudinflammation
- Använd rätt utrustning för att minska mängden damm och ångor i luften och för att minska mängden damm på arbetsutrustning, ytor, kläder eller kroppsdelar. Exempel på kontroller är stoftavskiljarsystem. Minska mängden damm vid källan när det är möjligt. Se till att utrustningen är korrekt installerad, används på rätt sätt och underhålls regelbundet.
- Använd godkänt andningsskydd. Se till att andningsskydd används när det finns farliga material på arbetsområdet.
- Se till att luftflödet är tillräckligt på arbetsområdet.

Bullersäkerhet

VARNING: Läs varningsinstruktionerna nedan innan du använder produkten.

- Höga ljudnivåer och långvarig exponering för buller kan leda till bullerorsakad hörselnedsättning.
- För att hålla ljudnivån på ett minimum ska underhåll och användning av produkten utföras enligt anvisningarna i bruksanvisningen.
- Använd godkänt hörselskydd när du använder produkten.
- Lyssna efter varningssignaler och röster när du använder hörselskydd. Ta bort hörselskydden när produkten är avstängd, såvida inte ljudnivån på arbetsområdet är sådant att hörselskydd krävs.

Personlig skyddsutrustning

VARNING: Läs varningsinstruktionerna nedan innan du använder produkten.

- Använd alltid godkänd personlig skyddsutrustning när du använder produkten. Personlig skyddsutrustning kan inte eliminera skaderisken helt, men den reducerar effekten av en skada vid ett eventuellt olyckstillbud. Be din återförsäljare om hjälp med att välja rätt personlig skyddsutrustning och information om när den ska användas.
- Kontrollera regelbundet skicket på den personliga skyddsutrustningen.
- Använd godkända hörselskydd.
- Använd godkänt andningsskydd.
- Använd godkända ögonskydd med sidoskydd.
- Använd skyddshandskar.
- Använd stövlar med stålhätta och halkfri sula.
- Använd godkända arbetskläder eller motsvarande åtsittande kläder med långa ärmar och långa ben.

Brandsläckare

- Ha en brandsläckare i närheten när du använder produkten.
- Använd en pulverbrandsläckare eller en koldioxidsläckare.

Säkerhet i arbetsområdet

VARNING: Läs varningsinstruktionerna nedan innan du använder produkten.

- Det är användarens ansvar att utvärdera den yta som ska behandlas. Användaren ska göra en riskbedömning utifrån den information som inhämtas om den yta som ska behandlas och vidta lämpliga försiktighetsåtgärder för det arbete som ska utföras.
- Använd inte produkten vid dimma, regn, kraftiga vindar, kallt väder, risk för åska eller andra ogynnsamma väderförhållanden.
- Håll utkik efter personer, föremål och situationer som kan förhindra säker användning av produkten.
- Använd inte produkten i områden där brand eller explosion kan inträffa. Produkten genererar gnistor och brandfarligt material kan antändas med damm eller ångor.
- Håll barn, personer i närheten och djur borta från arbetsområdet och på säkert avstånd från produkten. Säkert avstånd är 5 m.

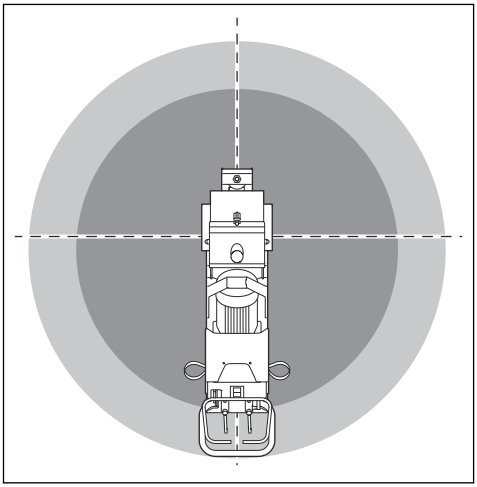

- Se till att barn, personer i närheten och djur håller sig borta från arbetsområdet och på säkert avstånd från produkten.
- Se till att endast behöriga personer befinner sig inom arbetsområdet.
- Håll arbetsområdet rent och väl upplyst. I röriga eller mörka arbetsområden händer det lätt olyckor.
- Ta bort föremål som skruvar, bultar, kablar och stenar från arbetsområdet innan du använder produkten.
- Se till att det inte finns några kablar eller slangar i produktens arbetsriktning.
- Se till att ojämna ytor, t.ex. svetsade fogar eller golvfogar, inte hindrar produkten.
- Se till att det finns tillräckligt luftflöde i arbetsområdet.
- Blästermedel kan komma ut ur produkten under drift. Blästermedel på golvet är halt och kan få personer i arbetsområdet att falla. Se till att använda produkten försiktigt.

Elsäkerhet

VARNING: Det finns alltid en risk för stötar från elprodukter. Använd inte produkten vid dåligt väder. Vidrör inte åskledare och metallföremål. Använd alltid produkten så som anges i denna bruksanvisning för att förhindra skador.

VARNING: Använd alltid strömförsörjning med jordfelsbrytare. Detta minskar risken för elektriska stötar.

VARNING: Hög spänning. Det finns oskyddade delar i kraftaggregatet. Koppla alltid bort nätkontakten innan du öppnar elskåpet.

OBSERVERA: Strömförsörjningen från produkten eller generatorn måste vara tillräcklig och konstant för att säkerställa att motorn går utan problem. Felaktig spänning gör att motorns strömförbrukning och temperatur ökar tills säkerhetskretsen släpper. Strömkabelns mått måste stämma överens med nationella och lokala regler. Eluttagets mått måste stämma överens med strömstyrkan hos produktens eluttag och förlängningskabel.

Om elnätet har högre systemresistans kan korta spänningsfall uppstå när produkten startas. Detta kan påverka funktionen hos andra produkter, t.ex. flimrande lampor.

- Maskinens stickpropp måste passa i eluttaget. Förändra aldrig stickkontakten på något sätt. Använd inga adapterkontakter med jordade elverktyg. Oförändrade stickproppar och motsvarande vägguttag minskar riskerna för elektriska stötar.
- Undvik kroppskontakt med jordade ytor, t.ex. rörledningar, värmeelement, spisar och kylskåp. Risken för elektriska stötar ökar om kroppen är jordad.
- Se till att spänningen i säkringar och elnät stämmer med den spänning som anges på produktens typskylt.
- Stäng alltid av produkten innan du kopplar bort stickproppen.
- Koppla alltid bort stickproppen när produkten inte används på länge.
- Använd inte produkten om strömkabeln eller stickproppen är skadad. Om nätkabeln har blivit skadad måste den bytas ut av tillverkaren, dennes serviceverkstad eller likvärdigt kvalificerade personer för att undvika olyckor. En skadad strömsladd kan orsaka allvarlig skada och dödsfall.

- Använd strömsladden på rätt sätt. Använd inte strömsladden för att flytta, dra eller koppla bort produkten. Håll i stickproppen när du kopplar bort strömsladden. Dra inte i strömsladden.
- Använd endast produkten på torra ytor.
- Utsätt inte produkten för regn. Vatten som tränger in i produkten ökar risken för elektrisk stöt.
- Koppla alltid bort strömkabeln innan du kopplar i eller ur kontakten för motorkabeln och elskåpet.
- För att undvika fara på grund av oavsiktlig återställning av värmeavstängningen får apparaten inte strömförsörjas via en extern omkopplingsenhet (t.ex. en timer) eller anslutas till en krets som regelbundet slås på och stängs av.
- Se till att produkten strömförsörjs av separata transformatorer som endast används för industriellt bruk.

Instruktioner för jordad produkt



VARNING: Felaktig anslutning kan medföra elektriska stötar. Tala med en behörig elektriker om du är osäker på om nätuttaget är ordentligt jordat.

Gör inga modifieringar på nätkontakten från dess fabriksspecifikation. Om nätkontakten eller strömsladden är skadad eller måste bytas ut ska du kontakta din Husqvarna-serviceverkstad. Följ lokala föreskrifter och lagar.

Om du inte förstår instruktionerna beträffande den jordade produkten helt ska du tala med en behörig elektriker.

Använd endast jordade förlängningskablar för utomhusbruk med jordningskontakter och jordat uttag som är godkänt för produktens nätkontakt.

Produkten har en jordad strömsladd och en stickpropp. Anslut alltid produkten till ett jordat nätuttag. Detta minskar risken för elektriska stötar.

Använd inte elektriska adaptrar med produkten.

Förlängningskablar

- Använd endast godkända förlängningssladdar lämpliga egenskaper.
- Märkvärdet på förlängningssladden måste vara samma som eller högre än det som anges på produktens typskylt.
- Använd jordade förlängningssladdar.
- När du använder produkten utomhus ska du använda en förlängningssladd som är lämplig för utomhusbruk. Detta minskar risken för elektriska stötar.
- Se till att anslutningen till förlängningssladden hålls torr och inte ligger direkt mot marken.
- Håll förlängningssladden borta från värme, olja, vassa kanter och rörliga delar. En skadad sladd ökar risken för elektriska stötar.
- Se till att förlängningssladden är i gott skick och inte är skadad.
- Använd inte förlängningssladden när den är upplindad. Det kan leda till att förlängningssladden blir för varm.
- Se till att förlängningssladden inte är i vägen för dig och produkten under drift. Detta skyddar förlängningssladden mot skador.

Säkerhetsanordningar på produkten



VARNING: Läs varningsinstruktionerna nedan innan du använder produkten.

- Använd inte produkten om säkerhetsanordningarna är skadade eller inte fungerar korrekt.
- Kontrollera säkerhetsanordningarna dagligen. Om säkerhetsanordningarna är skadade eller om de inte fungerar korrekt ska du kontakta en Husqvarna-serviceverkstad.
- Gör inga ändringar på säkerhetsanordningarna.

ON/OFF-knappar på blästermotorn

ON/OFF-knapparna för blästermotorn används för att starta och stoppa blästermotorn. Se *Kontrollera ON/OFF-knapparna på blästermotorn på sida 82*.

Kontrollera ON/OFF-knapparna på blästermotorn

Se *Produktöversikt på sida 77* för information om var ON/OFF-knapparna finns på produkten.

1. Tryck på ON-knappen för blästermotorn.
2. Se till att motorn startar.
3. Tryck på OFF-knappen för blästermotorn.
4. Se till att motorn stannar när du trycker på OFF-knappen.

Säkerhetslås för blästermedelsspaken

Säkerhetslåset låser blästermedelsventilen. Du kan inte öppna blästermedelsventilen när säkerhetslåset är aktiverat. Se *Produktöversikt på sida 77* för information om var säkerhetslåset sitter på produkten.

Kontrollera säkerhetslåset för blästermedelsspaken

Se *Produktöversikt på sida 77* för information om var ON/OFF-knapparna finns på produkten.

1. Vrid säkerhetslåset 180 grader. Se till att säkerhetslåset är aktiverat.

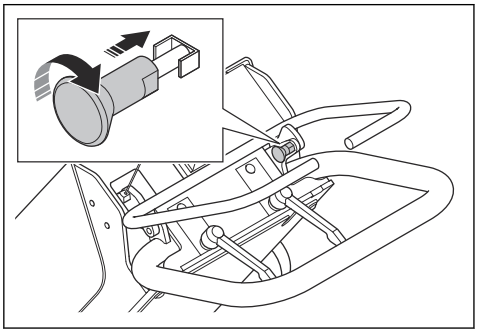

2. Ansluta produkten till en strömkälla. Se *Ansluta produkten till en strömkälla på sida 87*.
3. Skjut på blästermedelsspaken.
4. Se till att blästermedelsventilen inte öppnas.

Säkerhetsinstruktioner för underhåll

VARNING: Läs varningsinstruktionerna nedan innan du använder produkten.

- Utför endast underhåll enligt anvisningarna i den här bruksanvisningen. Låt en godkänd serviceverkstad utföra all annan service.
- Om underhåll inte utförs korrekt och regelbundet ökar risken för personskador och skador på produkten.
- Rengör produkten för att få bort farliga material innan du utför underhåll.
- Utför underhåll av produkten på stabil och plan mark. Se till att produkten inte kan förflytta sig.
- Gör inga modifieringar av produkten. Ändringar som inte godkänts av tillverkaren kan orsaka allvarliga personskador eller dödsfall.
- Byt ut skadade, slitna eller trasiga delar.
- Rengör inte produkten med högtryckstvätt.
- Använd endast luddfria trasor.
- Använd alltid originaltillbehör och originaldelar. Tillbehör och reservdelar som inte godkänts av tillverkaren kan orsaka allvarliga personskador eller dödsfall.
- Kontrollera vibrationsnivån i produkten efter underhåll. Om den inte är korrekt ska du prata med en godkänd serviceverkstad.
- Låt en godkänd serviceverkstad utföra service på produkten regelbundet.

Drift

Introduktion

VARNING: Innan du använder produkten måste du läsa igenom och förstå kapitlet om säkerhet.

Att göra innan du använder produkten

1. Läs igenom bruksanvisningen noggrant och se till att du förstår instruktionerna.
2. Läs igenom bruksanvisningen för stoftavskiljaren noggrant och se till att du förstår instruktionerna.
3. Om produkten används med en strömkälla ska du läsa och förstå informationen i strömkällans bruksanvisning.
4. Använd personlig skyddsutrustning. Se *Personlig skyddsutrustning på sida 80*.
5. Se till att endast behöriga personer befinner sig inom arbetsområdet.
6. Utför dagligt underhåll. Se *Underhållsschema på sida 89*.
7. Se till att produkten är monterad korrekt och inte är skadad.
8. Se till att alla bultar, skruvar och muttrar är åtdragna.
9. Kontrollera att blästerhjul, matningsrör, foder och tätningar inte är skadade eller utslitna. Byt ut delarna när 75 % av tjockleken har nötts bort.
10. Se till att separatorn inte är skadad.
11. Se till att separatorn är fylld med blästermedel upp till separatorbrickan
12. Ställ produkten på arbetsytan. Se till att ytan är jämn. Se till att transport av produkten till och inom arbetsområdet utförs säkert och korrekt. Se *Transport på sida 93*.
13. Ansluta en stoftavskiljare till produkten. Se *Ansluta en stoftavskiljare på sida 87*.
14. Ansluta produkten till en strömkälla. Se *Ansluta produkten till en strömkälla på sida 87*.
15. Se till att borstlistens tätningar sitter på rätt höjd. Se *Justera höjden på borstlistens tätningar på sida 85*.
16. Se till att magnettätningarna sitter på rätt höjd. Se *Justera magnettätningarnas höjd på sida 84*.

Blästermedelsventil

Den magnetiska blästermedelsventilen reglerar flödet av blästermedel till blästerhjulet. Blästermedelsventilen justeras med blästermedelsspaken. Se *Manövrera blästermedelsventilen på sida 83*.

Manövrera blästermedelsventilen

OBSERVERA: Öppna endast blästermedelsventilen när blästermotorn är igång och produkten skjuts framåt.

1. Koppla ur säkerhetslåset för spaken till blästermedelsventilen. Se *Använda produkten på sida 88*.
2. Tryck och håll blästermedelsspaken mot handtaget för att öppna blästermedelsventilen och starta flödet.

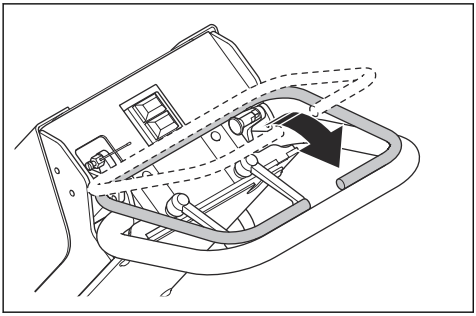

3. Släpp blästermedelsspaken för att stänga blästermedelsventilen och stoppa flödet.

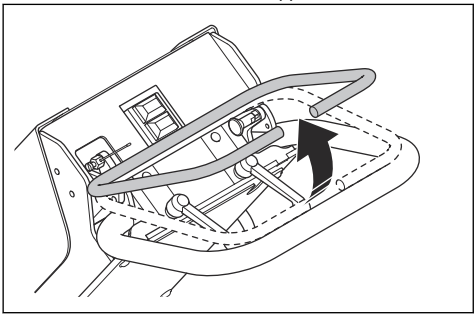

Blästermedelstätning

Blästermedelstätningen gör att blästermedlet stannar kvar i produkten under drift. Den har magnettätningar (A) på sidorna och framför blästerhuset. Runt magnettätningarna sitter borstlister (B).

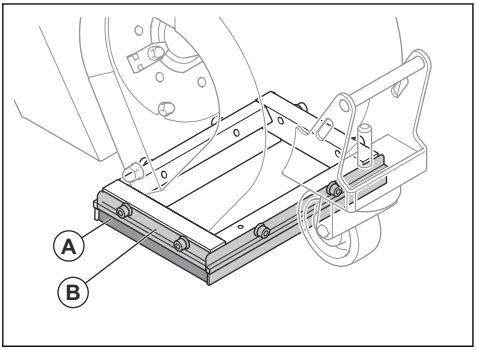

Justera magnettätningarnas höjd

1. Lossa de två skruvarna som håller borstlisten på plats.

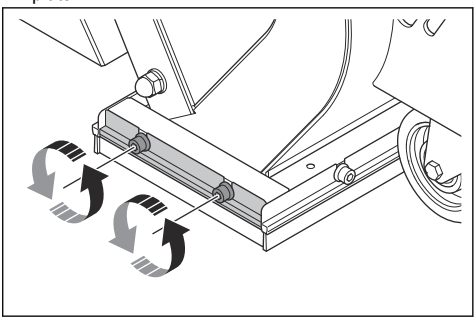

2. Luta produkten och ta bort borstlisten.

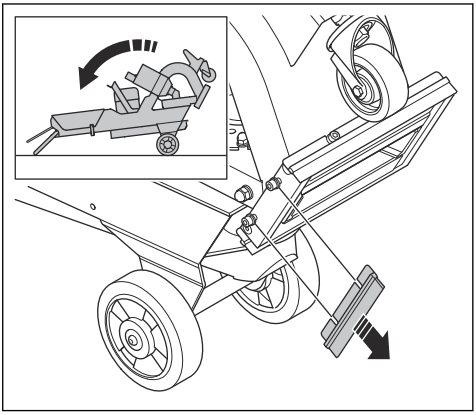

3. Använd två skiftnycklar för att lossa muttern till framhjulet.

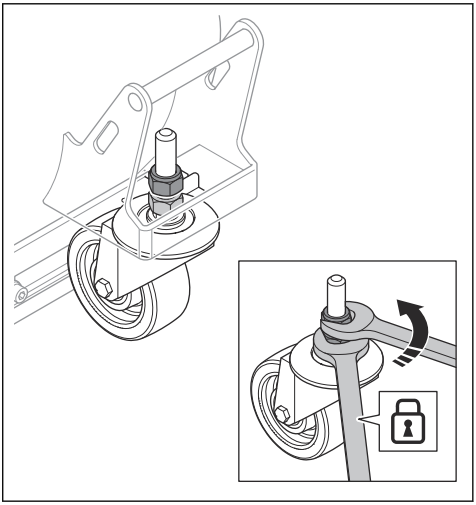

4. Placera en platta (C) med en höjd på 6–8 mm under magnettätningarnas ram.

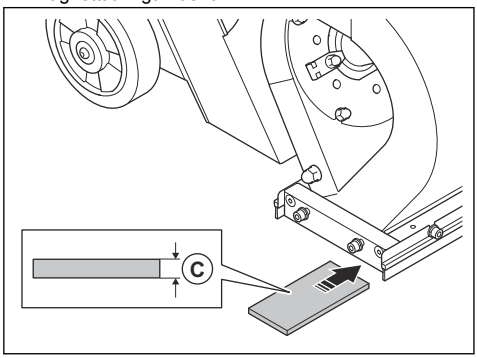

5. Justera justeringsmuttern för magnettätningarna.

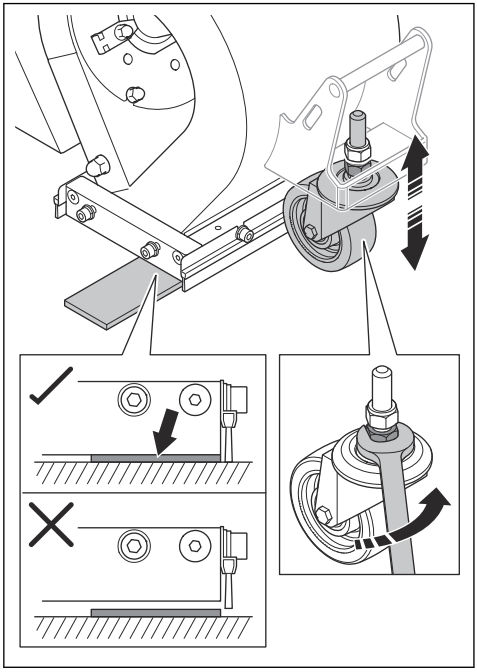

Notera: Se till att det inte finns något utrymme mellan ramen på sidotätningen och plattan.

6. Använd två skiftnycklar för att dra åt muttern till framhjulet.

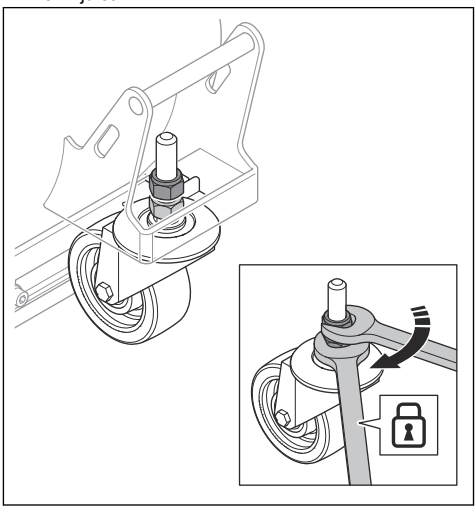

7. Luta produkten och installera borstlisten.

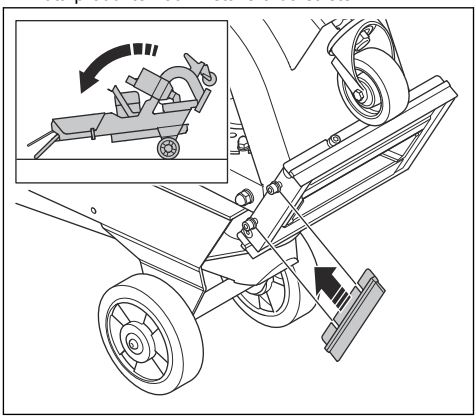

Justera höjden på borstlistens tätningar

Borstlisttätningarna slits när du använder produkten. Du måste regelbundet justera höjden på borstlisttätningarna.

1. Lossa de två skruvarna som håller borstlisten på plats.

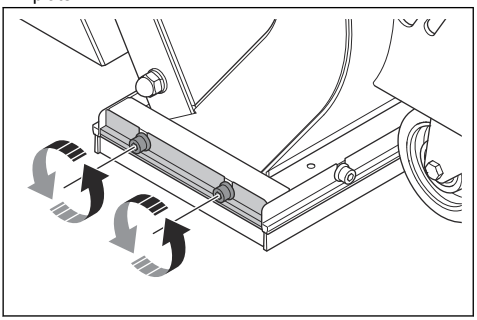

2. Justera höjden på borstlisten tills den är 1 mm ovanför ytan.

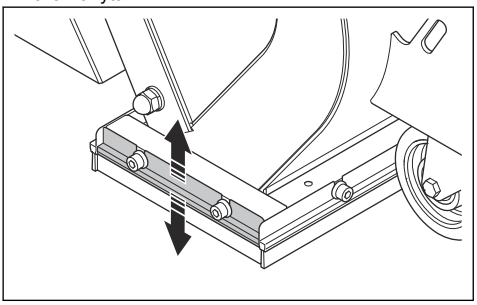

3. Dra åt de två skruvarna.

Slipmaterial

Kontakta en Husqvarna-återförsäljare om du behöver hjälp med att välja slipmaterial för aktuell yta. Se *Godkänt blästermedel på sida 97*.

Blästermedelsseparator

Blästermedelsseparatorn avlägsnar kontaminering från blästermedlet. Blästermedlet lagras i separatorn som förser blästerhjulet med blästermedel.

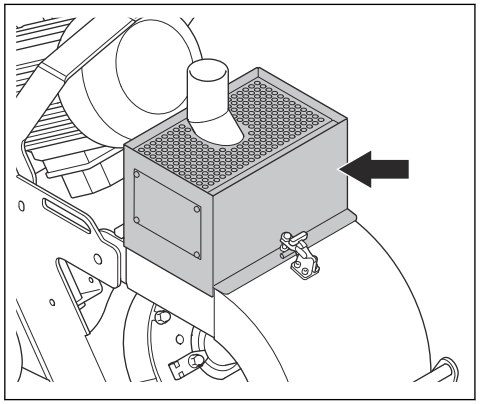

Separatorbrickan håller kontaminering borta från blästermedlet och blästerhjulet.

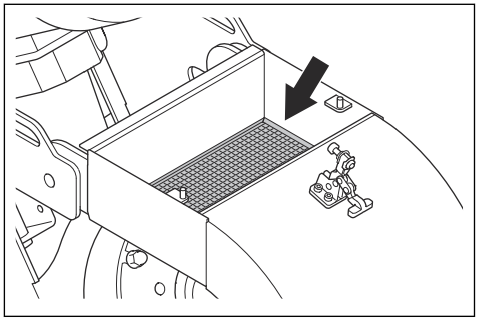

Fylla produkten med blästermedel

VARNING: Använd alltid personlig skyddsutrustning under drift. Se *Personlig skyddsutrustning på sida 80*.

1. Stäng blästermedelsventilen. Se *Manövrera blästermedelsventilen på sida 83*.
2. Lossa separatorklämmorna (A).

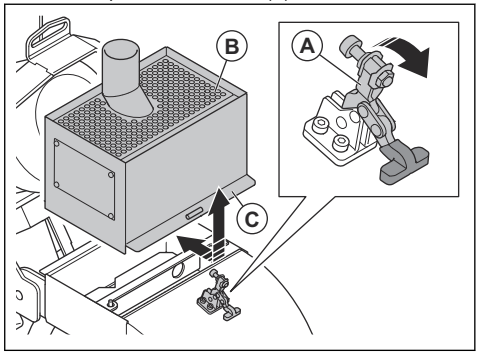

3. Ta bort blästermedelsseparatorn (B) och gummitätningen (C).

4. Ta bort deflektorn (D).

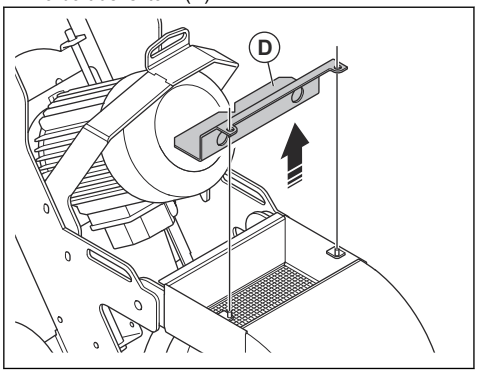

5. Ta bort separatorbrickan och avlägsna alla föroreningar när du fyller på blästermedel eller var tredje timme.
6. Fyll produkten med blästermedel upp till separatorbrickan.

Ansluta en stoftavskiljare

VARNING: Använd inte stoftavskiljaren om stoftavskiljarslangen är skadad. Risken ökar för att du andas in damm som är skadligt för din hälsa. Använd godkänt andningsskydd.

Notera: Om produkten används med stoftavskiljaren DE120, ställ in slang Ø 38 mm på HMI och E-flöde PÅ (blått ljus).

1. Kontrollera att stoftavskiljarslangen inte är skadad.
2. Se till att filtren i stoftavskiljaren är rena och oskadade.
3. Anslut stoftavskiljarslangen till stoftavskiljarens anslutning. Fäst delarna säkert med gummislangkoppling eller industritejp.

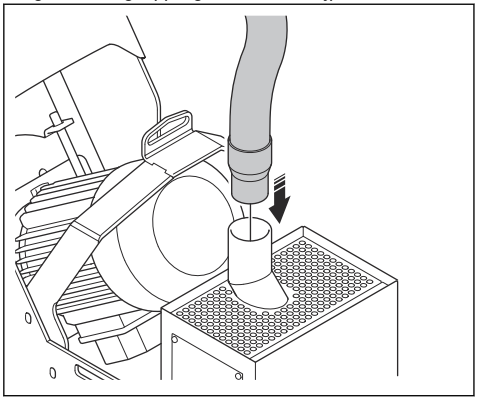

Ansluta produkten till en strömkälla

1. Anslut produktens stickpropp till ett jordat eluttag eller annan strömkälla.
2. Se till att nätspänningen överensstämmer med typskylten på produkten.

Ställa in höjden på handtaget

VARNING: Var försiktig när du justerar handtaget. Se till att handtaget låses på plats. De rörliga delarna kan orsaka skador.

1. Lossa de två låsspakarna.

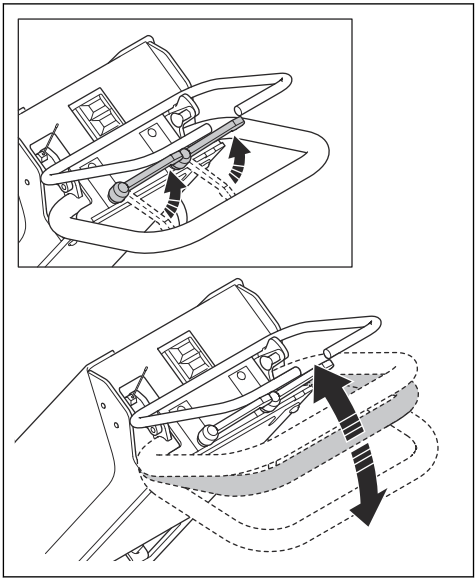

2. Ställ in handtaget på en lämplig arbetshöjd.
3. Dra åt de två spakarna för att låsa handtagets läge.

Starta produkten

1. Anslut produkten till strömförsörjningen. Se *Ansluta produkten till en strömkälla på sida 87*.
2. Anslut stoftavskiljarslangen till produkten. Se *Ansluta en stoftavskiljare på sida 87*.
3. Se till att blästermedelsventilen är stängd. Se *Manövrera blästermedelsventilen på sida 83*.
4. Starta stoftavskiljaren. Se stoftavskiljarens bruksanvisning.
5. Tryck på ON-knappen för att starta blästermotorn. Se *Produktöversikt på sida 77*.

Använda produkten

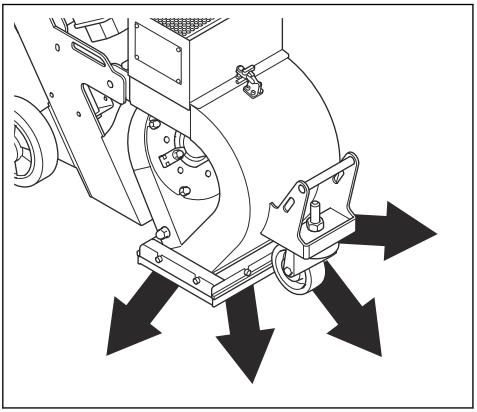

VARNING: Lyft inte blästerhuvudet under användning. Blästermedel sprutas ut ur produkten i hög hastighet och kan orsaka skador.

1. Följ anvisningarna i *Att göra innan du använder produkten på sida 83*.
2. Se till att stoftavskiljaren är på och korrekt ansluten till produkten. Se *Ansluta en stoftavskiljare på sida 87*.
3. Starta produkten. Se *Starta produkten på sida 87*.
4. Dra ut säkerhetslåset för blästermedelsspaken (A) och vrid den (B) för att koppla ur låset.

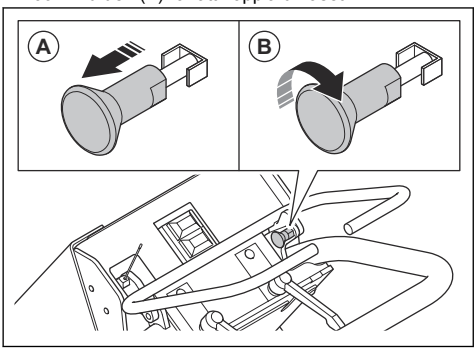

5. Skjut maskinen långsamt framåt.
6. Tryck och håll blästermedelsspaken mot handtaget för att öppna blästermedelsventilen.
7. Rör produkten (A) i parallella spår. Stoftavskiljaren (B) måste anslutas till produkten (A) med stoftavskiljarslangen (C).

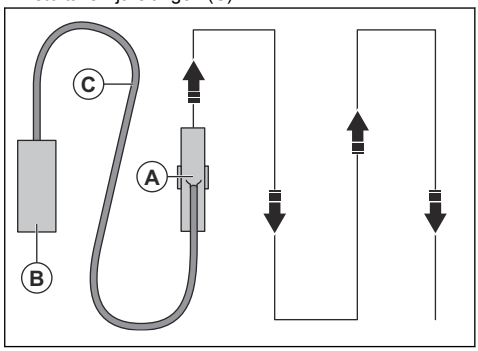

Blästringsmönster

Blästringsmönstret (A) är den yta som behandlats.

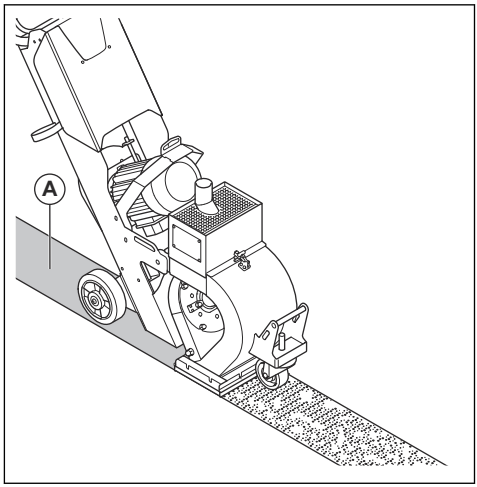

Detta är de förhållanden som påverkar blästringsmönstret:

- Blästerhjulets rotationsriktning är korrekt.
- Ökat slitage på blästerhjul, fläkthjul och kontrollbur.
- Blästermedlets dimension. Blästringsmönstret måste justeras när du ändrar mått.
- Sidofönstrets läge i kontrollburen.
- Ytans typ och hårdhet.

Stoppa produkten

1. Släpp blästermedelsspaken för att stänga blästermedelsventilen. Se *Manövrera blästermedelsventilen på sida 83*.
2. Tryck på OFF-knappen för att stoppa blästermotorn. Se *Produktöversikt på sida 77*.

3. Aktivera säkerhetslåset för blästermedelsspaken. Se *Kontrollera säkerhetslåset för blästermedelsspaken på sida 82*.
4. Koppla bort stickproppen från uttaget.
5. Stoppa stoftavskiljaren. Se stoftavskiljarens bruksanvisning.

Underhåll

Introduktion

VARNING: Innan du utför underhåll måste du läsa och förstå kapitlet om säkerhet.

VARNING: Använd personlig skyddsutrustning när du utför service och underhåll på produkten. Se *Personlig skyddsutrustning på sida 80*.

VARNING: Innan du utför underhåll ska du stoppa motorn och koppla bort stickproppen. Se till att alla drivenheter stannar och låt produkten svalna.

För allt service- och reparationsarbete på produkten krävs särskild utbildning. Vi garanterar att du kan få en fackmannamässig reparation och service utförd. Om din återförsäljare inte är en serviceverkstad kan du tala med dem för information om närmaste serviceverkstad.

Mer information finns här i www.husqvarnaconstruction.com.

Underhållsschema

* = Allmänt underhåll som utförs av användaren. Instruktionerna ges inte i denna bruksanvisning.

X = Instruktionerna ges i denna bruksanvisning.

O = Instruktionerna ges inte i denna bruksanvisning. Låt en godkänd serviceverkstad utföra underhållet.

Allmänt produktunderhåll	Var 3:e timme	Dagligen	12 timmar efter service	Var tredje månad	Varje år
Se till att muttrar och skruvar är åtdragna.		*			
Se till att nätkontakten och förlängningssladden är i gott skick och inte är skadade.		*			
Kontrollera de elektriska komponenterna, kablarna och anslutningarna med avseende på slitage och skador.		*			
Kontrollera jordfelsbrytaren.		*			
Kontrollera att elmotorn inte är smutsig eller skadad.		*			
Se till att stoftavskiljarslangen inte är skadad och att den är fri från blockeringar.		*			
Töm stoftavskiljaren.	*				
Kontrollera blästermedelsseparatorn, separatorbrickan och matarröret.	X				
Rengör produkten.		X			
Kontrollera säkerhetsanordningarna.		X			

Allmänt produktunderhåll	Var 3:e timme	Dagligen	12 timmar efter service	Var tredje månad	Varje år
Kontrollera att borstlistens tätningar och magnettätningarna inte är slitna.		X			
Kontrollera att kontrollbur, blästerhjul och foder inte är slitna.		X			
Kontrollera spänningen på kilremmen.			X	X	
Utför en fullständig service och rengöring av produkten.					O

Rengöra produkten

- Rengör alltid all utrustning efter användning. Använd en dammsugare.
- Använd inte högtryckstvätt för att rengöra produkten.
- Håll luftöppningarna rena och fria för att säkerställa att produkten alltid har tillräcklig luftgenomströmning.

Ta bort och installera kontrollburen

1. Ta bort matarröret.

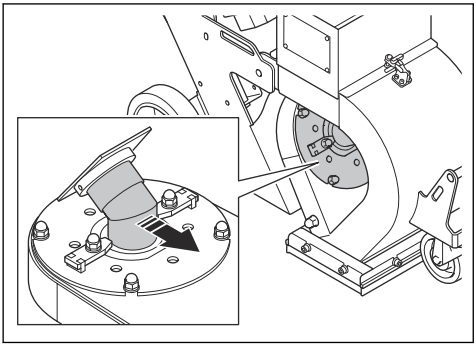

2. Ta bort de två muttrarna, de fyra brickorna, de två burklämmorna och kontrollburen.

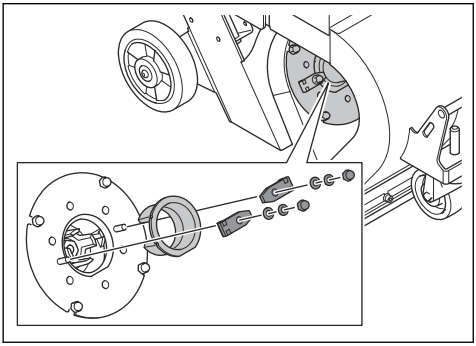

3. Kontrollera kontrollburen. Byt ut kontrollburen om den är sliten eller skadad.
4. Montera kontrollburen i omvänd ordningsföljd med de plana ytorna (A) mot varandra.

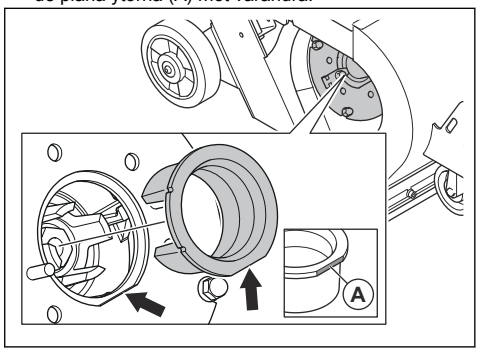

Byta ut blästerhjulet

1. Ta bort matarröret och kontrollburen. Se *Ta bort och installera kontrollburen på sida 90*.
2. Ta bort de fyra muttrarna och de åtta brickorna.

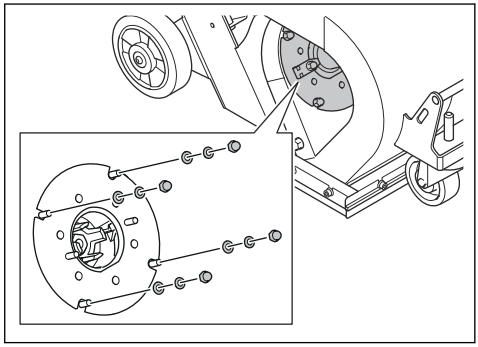

3. Ta bort blästerhjulskåpan och burens mellanlägg.

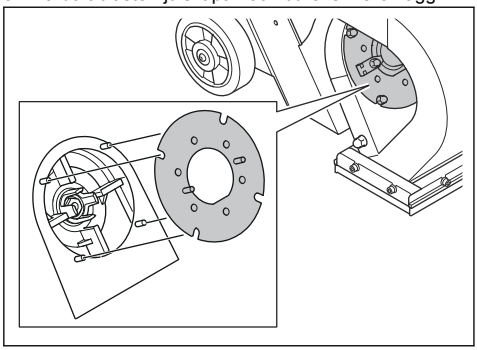

4. Placera ett lämpligt verktyg i blästerhjulet för att förhindra att blästerhjulet roterar. Ta bort och kassera bulten och de två brickorna.

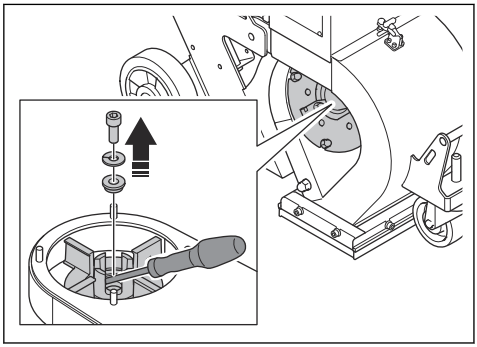

5. Ta bort blästerhjulet.

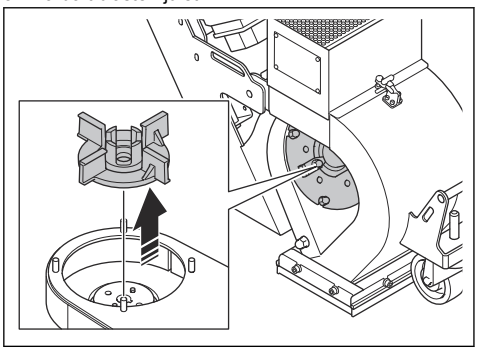

6. Installera det nya blästerhjulet i omvänd ordningsföljd.

OBSERVERA: Använd alltid en ny hjulbult när du installerar ett nytt blästerhjul.

7. Vrid det nya blästerhjulet manuellt. Se till att blästerhjulet roterar fritt och inte slår i kontrollburen.

Kontrollera spänningen på kilremmen

VARNING: Använd inte produkten utan att kilremskåpan är monterad.

1. Stäng av produkten. Se *Stoppa produkten på sida 88*.
2. Ta bort kilremskåpan.

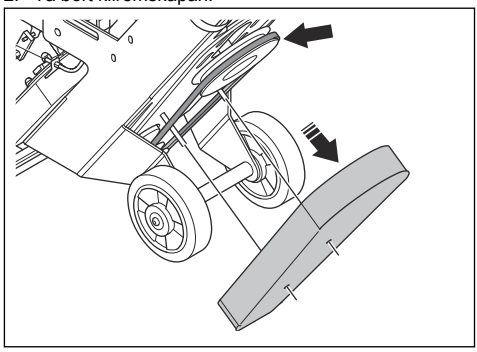

3. Undersök kilremmarna med avseende på skador och slitage. Byt vid behov ut kilremmarna.
4. Tryck på kilremmarna med tummen för att kontrollera spänningen. Om du kan trycka kilremmarna 10–15 mm (A) är spänningen korrekt.

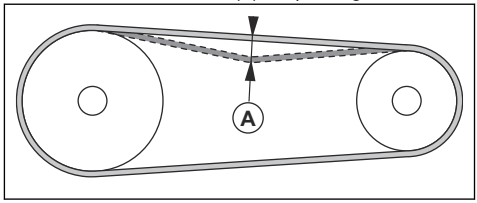

5. Om kilremmarnas spänning inte är tillräcklig ökar du avståndet mellan motorn och lagret.
6. Montera kilremskåpan.

Byta ut kilremmarna

VARNING: Ta endast bort kilremskåpan när strömförsörjningen är bortkopplad och blästermotorn har stannat helt.

VARNING: Använd inte produkten utan att kilremskåpan är monterad.

1. Ta bort kilremskåpan. Se *Kontrollera spänningen på kilremmen på sida 91*.

2. Minska avståndet mellan blästermotorn och lagret för att släppa på kilremmarnas spänning.

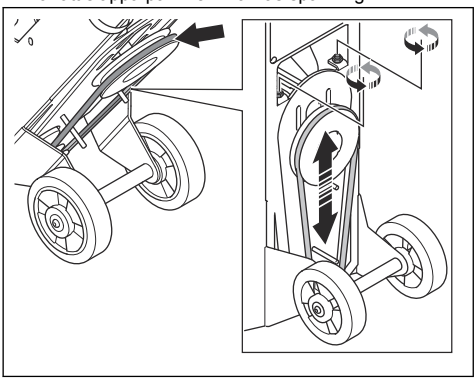

3. Ta bort de gamla kilremmarna och installera de nya.
4. Öka avståndet mellan blästermotorn och lagret för att spänna kilremmarna. Se *Kontrollera spänningen på kilremmen på sida 91*.
5. Installera kilremskåpan.

Felsökning

Problem	Orsak	Lösning
För mycket vibrationer och/eller ovanliga ljud.	Blästerhjulet är slitet eller skadat.	Byt ut de slitna eller skadade delarna.
	Felaktig inriktning av blästerhjul och kontrollbur.	Justera inriktningen av blästerhjul och kontrollbur.
	Det finns lösa skruvar och muttrar.	Dra åt alla skruvar och muttrar.
	Felaktig spänning av kilremmarna.	Kontrollera kilremmens spänning. Se *Kontrollera spänningen på kilremmen på sida 91*.
	Motorn är skadad.	Byt ut motorn. Kontakta en godkänd Husqvarna-serviceverkstad.
	Hjulen är skadade.	Byt hjulen.
	Felaktig spänning av kilremmarna.	Kontrollera kilremmens spänning. Se *Kontrollera spänningen på kilremmen på sida 91*.
Minskade eller inga prestanda.	Matningen av blästermedel till blästerhjulet är inte tillräcklig.	Rengör separatorbrickan och fyll på blästermedelsseparatorn med blästermedel.
		Kontrollera matarröret och blästermedelsventilen.
	Fel typ av blästermedel för underlaget.	Byt ut blästermedlet mot ett som är lämpat för underlaget.
	Blästermedlet är kontaminerat.	Kontrollera stoftavskiljaren och stoftavskiljarslangen.
	Det förekommer slitage eller skador på blästerhjulet eller kontrollburen.	Byt ut blästerhjulet och/eller kontrollburen.
	För mycket blästermedel träffar ytan i början av arbetet.	Stäng blästermedelsventilen och stoppa produkten. Starta igen och öppna sakta blästermedelsventilen.

Problem	Orsak	Lösning
Blästermedlet kommer ut ur produkten.	Magnettätningarna är på fel avstånd från ytan.	Ändra magnettätningarnas höjd.
	Skadade borsttätningar.	Kontrollera alla borsttätningar och byt vid behov.
	Blästermedlets kvalitet är inte tillräcklig.	Prata med din återförsäljare för mer information.
Ovanligt högt slitage på delar av blästerhuset.	Felaktigt blästermedel.	Prata med din återförsäljare för mer information.
	Kontrollburen har inte installerats korrekt.	Justera kontrollburen för att ställa in ett bättre blästringsmönster.
	Stoftavskiljaren ger inte tillräckligt med sugeffekt.	Kontrollera stoftavskiljarslangen och stoftavskiljaren.
Produkten rör sig inte.	Blästerhuvudet fastnar på golvet.	Justera höjden.
Motorn startar ej.	En fas i strömförsörjningen saknas.	Kontrollera strömförsörjningen.
	Kondensatorn är skadad	Byt ut kondensatorn.
	Förlängningskabeln är frånkopplad eller skadad.	Anslut förlängningskabeln eller byt ut den om det behövs.
	En komponent är skadad.	Kontakta en godkänd Husqvarna-serviceverkstad.
Produkten stannar efter en stund.	Motorn har en skada.	Kontrollera motorn.
	En säkring eller säkerhetsbrytare är aktiverad.	Kontakta en godkänd Husqvarna-serviceverkstad.
	Kablarna är skadade.	Kontrollera kabeln och byt vid behov.

Transport, förvaring och kassering

Transport

VARNING: Var försiktig vid transport. Produkten är tung och kan orsaka personskador eller skadas om den faller eller förflyttas under transport.

OBSERVERA: Bogsera inte produkten bakom en bil.

- Se till att strömförsörjningen är bortkopplad före transport.
- Se till att säkerhetslåset för blästermedelsspaken är aktiverad.
- Se till att elkabeln och stoftavskiljarslangen är bortkopplade före transport.
- Ta bort slipmaterialet före transport.
- Med hjulen kan du flytta produkten kortare sträckor. För längre sträckor måste du lyfta produkten för att flytta den eller placera produkten på ett fordon.
- Lägg någon typ av skydd på produkten under transport. Skyddet håller regn och snö borta från produkten.
- Lämna inte produkten utan uppsikt på en ramp eller sluttande yta. Produkten kan börja röra sig och orsaka personskador och materiella skador.

Flytta produkten

VARNING: Vänta tills alla rörliga delar har stannat innan du flyttar produkten.

VARNING: Använd skyddskängor med stålhätta och halkfri sula.

- Tryck eller dra produkten med handtaget.

Lyfta produkten

VARNING: Se till att lyftutrustningen har rätt specifikationer för att produkten ska kunna lyftas på ett säkert sätt. Typskylten på produkten visar produktens vikt.

VARNING: Gå inte och stå inte under eller nära en lyft produkt. Håll obehöriga borta från arbetsområdet.

VARNING: Lyft inte en skadad produkt. Se till att lyftöglan sitter fast ordentligt och inte är skadad.

1. Fäst lyftutrustningen i lyftpunkterna.

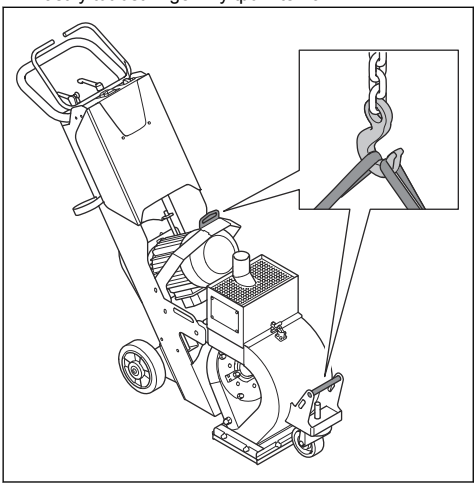

2. Lyft produkten säkert. Håll i handtaget tills produkten lyfts från marken.

Luta produkten

VARNING: Vänta tills alla rörliga delar har stannat innan du lutar produkten.

VARNING: Använd skyddskängor med stålhätta och halkfri sula.

1. Aktivera säkerhetslåset för blästermedelsspaken.

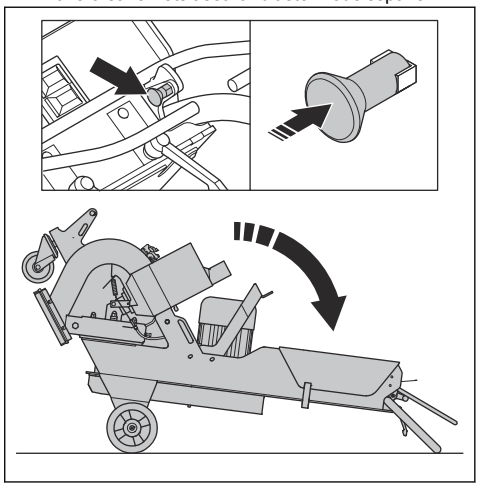

2. Luta produkten.

Flytta produkten upp och ned för en ramp

VARNING: Var mycket försiktig när du flyttar produkten uppför och nedför ramper. Produkten är tung och det finns risk för skador om den faller eller rör sig för snabbt.

VARNING: Använd alltid en vinsch för ramper med brant lutning. Gå inte och stå inte under eller nära produkten.

- När du flyttar produkten nedför en ramp ska du köra produkten långsamt framåt.
- När du flyttar produkten uppför en ramp ska du köra produkten långsamt bakåt.
- Vrid inte produkten åt vänster eller höger mer än 45 grader på en ramp.

Säkra produkten på ett transportfordon

Använd lyftöglor för att fästa produkten på transportfordonet.

1. Fäst förankringsremmarna i spåren på produkten.

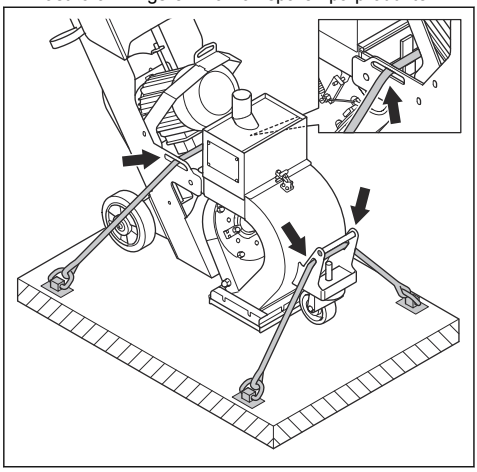

2. Sätt fast och dra åt spännbanden på transportfordonet.

Förvaring

OBSERVERA: Förvara inte produkten utomhus. Förvara alltid produkten inomhus.

- Förvara produkten torrt och frostfritt.
- Rengör produkten och gör en fullständig service innan du ska förvara produkten.
- Förvara produkten i ett låst utrymme för att förhindra åtkomst för barn eller personer som inte är behöriga.
- Ta bort slipmaterialet från separatorn före förvaring.

Kassering av produkten

- Följ lokala återvinningsbestämmelser och tillämpliga förordningar.
- När produkten inte längre används ska du skicka den till en Husqvarna-återförsäljare eller lämna den till en återvinningsstation.

	1-8D 1x220-230 V
Märkeffekt, W	2 200
Märkspänning, V	220-230
Märkfrekvens, Hz	50
Märkström, A	14,5
Kabellängd, m	0,8
Typ av strömkabel	3×2,5 mm^2
Arbetsbredd, mm/tum	203
Maximal lutning för golvfräs, grader/%	10/18
Produktens mått (L × B × H), mm	1 225x315x995
Vikt, kg	102
Drifttemperatur, °C	–10 till 45
Diameter, dammslangsanslutning, mm	51
Stoftavskiljare	Kontakta en Husqvarna-serviceverkstad för mer information.

Notera: Om produkten kräver en elektrisk specifikation som inte finns i tabellen kan du tala med en Husqvarna serviceverkstad för att få mer information.

Emission av buller och vibrationer

Bulleremission	
Ljudeffektnivå, uppmätt LWA dB (A)[*1]	99
Ljudtrycksnivå vid användarens öra, LP dB(A)[*2]	87
Vibrationsnivåer	
Huvudhandtag, m/s^2 [*3]	3,1

[*1]Ljudeffektnivå fastställd enligt SS-EN ISO 3747. Uppmätt vid betongyta. Osäkerhet Kpa 2,5 dB

[*2]Ljudtrycksnivå fastställd enligt SS-EN ISO 11202. Uppmätt vid betongyta. Osäkerhet Kpa 2,5 dB

[*3]Viktad effektiv acceleration uppmätt vid handtaget enligt SS-EN ISO 20643. Uppmätt vid betongyta. Osäkerhet K = 1 m/s^2

Godkänt blästermedel

	Kulor i högkolhaltigt stål			Grit i högkolhaltigt stål
Godkänt blästermedel	S-330	S-390	S-460*	SG25*
mm	1,0	1,2	1,4	1,0
*Specialtillämpningar				

Förlängningskablar

Kabellängd	Tvärsektion			
	≤ 16 A	≤ 32 A	≤ 63 A	≤ 125 A
Beräknat vid en försäkring GG[1]:	16 A	32 A	63 A	125 A
> 20 m	1,5 mm^2	2,5 mm^2	10 mm^2	25 mm^2
20 m > 50 m	2,5 mm^2	4 mm^2	10 mm^2	25 mm^2
50 m > 75 m	4 mm^2	6 mm^2	16 mm^2	35 mm^2
[1]Tvärsnitten måste beräknas om när annan typ eller dimension på försäkring används än vad som anges.				

Angivna buller- och vibrationsnivåer

Angivna värden har erhållits genom tester i laboratoriemiljö i enlighet med angivna direktiv och standarder och lämpar sig vid jämförelse med angivna värden för andra produkter som har testats i enlighet med samma direktiv och standarder. Angivna värden kan användas för preliminära riskbedömningar, men uppmätta värden på enskilda arbetsplatser kan vara högre. De verkliga exponeringsvärdena och risken för skada som en enskild användare kan uppleva är unika och beror på hur användaren arbetar, i vilket material produkten används, exponeringstid och användarens fysiska tillstånd samt produktens skick.

Produktens mått

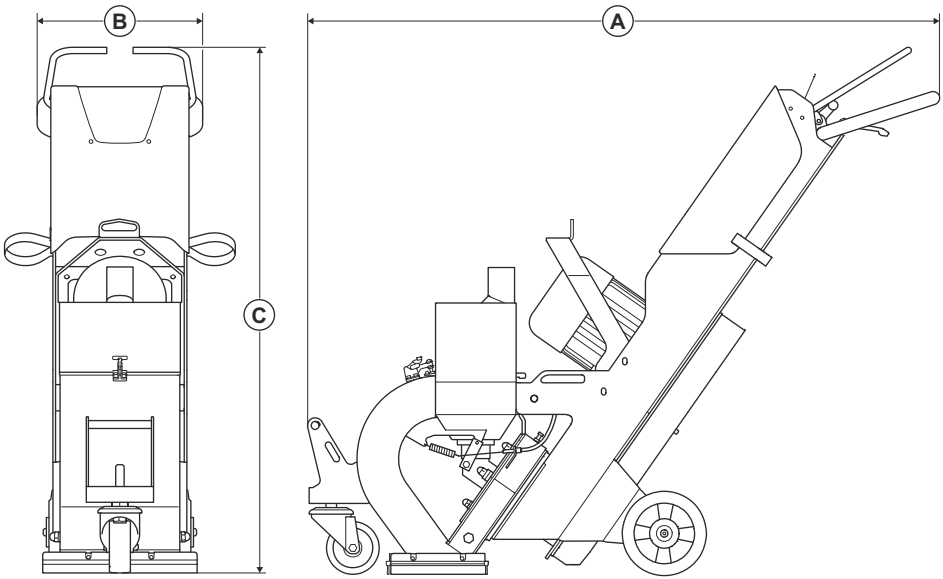

A	Längd, mm	1 200
B	Bredd, mm	315
C	Höjd, mm	996

Försäkran om överensstämmelse

EU-försäkran om överensstämmelse

Vi, Husqvarna AB, 561 82 Huskvarna, SVERIGE, Tel. +46 36 146500, försäkrar på eget ansvar att denna produkt:

Beskrivning	Blästermaskin
Varumärke	HUSQVARNA
Typ/Modell	1-8D
Identifiering	Serienummer daterade 2026 och framåt

uppfyller alla krav i följande EU-direktiv och EU-förordningar:

Direktiv/förordning	Beskrivning
2006/42/EG – till och med den 19 januari 2027	”om maskiner”
2023/1230/EU – från och med den 20 januari 2027	”om maskiner” – procedur för bedömning av överensstämmelse: Modul A
2014/30/EU	”om elektromagnetisk kompatibilitet”
2011/65/EU	”om begränsning av farliga ämnen”

och att följande standarder och/eller tekniska specifikationer tillämpas:

EN ISO 12100:2010

IEC 60335-2-67:2021

EN 60204-1:2018

EN 55014-1:2017

EN 55014-2:1997

EN IEC 63000:2018

Partille, 2026-09-14

CE

UK Importer:
Husqvarna UK Ltd
Preston Road, Co. Durham
DL5 6UP

Christian Nyberg

Christian Nyberg

Senior Director, R&D Heavy Equipment

Husqvarna AB, Construction Division

Ansvarig för teknisk dokumentation

Husqvarna®

www.husqvarnaconstruction.com

Originale instruktioner
Alkuperäiset ohjeet
Originale instruksjoner
Bruksanvisning i original

1144552-10



2026-09-30