Husqvarna®

KV 1, KV 7, KV 9/KV 12

EN	Operator's manual	2-13
ES	Manual de usuario	14-26
FR	Manuel d'utilisation	27-39

Contents

Introduction..... 2
Owner responsibility..... 2
Safety.....4
Assembly..... 7
Operation..... 9
Maintenance..... 11
Technical data 13

Introduction

Owner responsibility

WARNING: Processing of concrete and stone by methods such as cutting, grinding or drilling, especially during dry operation, generates dust that comes from the material being processed, which frequently contains silica. Silica is a basic component of sand, quartz, brick clay, granite and numerous other minerals and rocks. Exposure to excessive amount of such dust can cause:

Respiratory disease (affecting your ability to breathe), including chronic bronchitis, silicosis and pulmonary fibrosis from exposure to silica. These diseases may be fatal;

Skin irritation and rash.

Cancer according to NTP* and IARC* */ National Toxicology Program, International Agency for Research on Cancer.

Take precautionary steps:

Avoid inhalation of and skin contact with dust, mist and fumes.

Wear and ensure that all bystanders wear appropriate respiratory protection such as dust masks designed to filter out microscopic particles. (See OSHA 29 CFR Part 1926.1153)

To minimize dust emissions, use water to bind the dust, when feasible. If dry operation is necessary, use an appropriate dust extractor.

It is the owner's/employer's responsibility that the operator has sufficient knowledge about how to use the product safely. Supervisors and operators must have read and understood the Operator's Manual. They must be aware of:

- The product's safety instructions.
- The product's range of applications and limitations.
- How the product is to be used and maintained.

National/Local regulations could restrict the use of this product. Find out what regulations are applicable where you work before you start using the product.

Product description

KV 1 is a pedestrian-controlled power cutter trolley.

Intended use

The power cutter trolley is used to transport and operate a power cutter during a operation.

Type plate

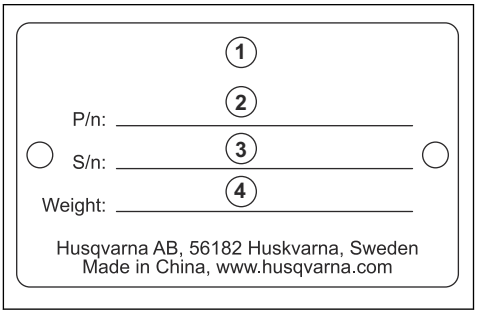

1. Modell
2. Product No.
3. Serial No.
4. Weight, kg

Product overview

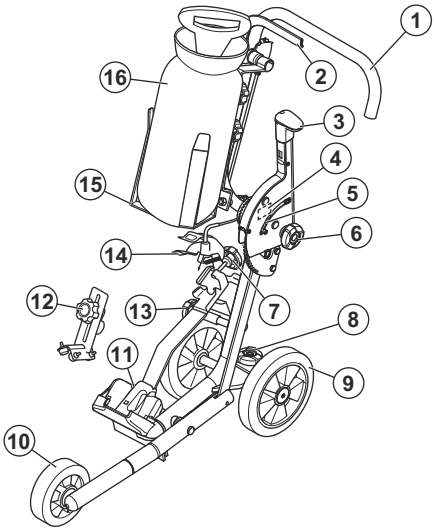

1. Handlebar
2. Power trigger bar
3. Cutting depth lever
4. Type plate
5. Cutting depth indicator
6. Lock knob for handlebar adjustment
7. Lock knob for power cutter
8. Lock knob for rear wheels adjustment
9. Rear wheels
10. Front wheels
11. Power cutter holder
12. Retainer
13. Adjustment knob of the cutting line
14. Power trigger lever
15. Water tank holder
16. Water tank
17. Operator´s manual

Symbols on the product

Noise emission to the environment complies with applicable EC Directives. The noise emission of the product is specified in *Technical data on page 13* and on the label.

Note: Other symbols/decals on the product refer to certification requirements for some markets.

Product damage

We are not responsible for damages to our product if:

- the product is incorrectly repaired.
- the product is repaired with parts that are not from the manufacturer or not approved by the manufacturer.
- the product has an accessory that is not from the manufacturer or not approved by the manufacturer.
- the product is not repaired at an approved service center or by an approved authority.

Safety definitions

Warnings, cautions and notes are used to point out specially important parts of the manual.

WARNING: Used if there is a risk of injury or death for the operator or bystanders if the instructions in the manual are not obeyed.

CAUTION: Used if there is a risk of damage to the product, other materials or the adjacent area if the instructions in the manual are not obeyed.

Note: Used to give more information that is necessary in a given situation.

General power tool safety warnings

WARNING: **Read all safety warnings, instructions, illustrations and specifications provided with this power tool.** Failure to follow all instructions listed below may result in electric shock, fire and/or serious injury.

Save all warnings and instructions for future reference. The term "power tool" in the warnings refers to your mains-operated (corded) power tool or battery-operated (cordless) power tool.

Work area safety

- **Keep work area clean and well lit.** Cluttered or dark areas invite accidents.
- **Do not operate power tools in explosive atmospheres, such as in the presence of flammable liquids, gases or dust.** Power tools create sparks which may ignite the dust or fumes.
- **Keep children and bystanders away while operating a power tool.** Distractions can cause you to lose control.

Personal safety

- **Stay alert, watch what you are doing and use common sense when operating a power tool. Do not use a power tool while you are tired or under the influence of drugs, alcohol or medication**. A moment of inattention while operating power tools may result in serious personal injury.
- **Use personal protective equipment. Always wear eye protection.** Protective equipment such as dust mask, non-skid safety shoes, hard hat, or hearing protection used for appropriate conditions will reduce personal injuries.
- **Prevent unintentional starting. Ensure the switch is in the OFF-position before connecting to a power source and/or battery pack, picking up or carrying the tool.** Carrying power tools with your finger on the switch or energizing power tools that have the switch on invites accidents.
- **Remove any adjusting key or wrench before turning the power tool on.** A wrench or a key left attached to a rotating part of the power tool may result in personal injury.
- **Do not overreach. Keep proper footing and balance at all times.** This enables better control of the power tool in unexpected situations.
- **Dress properly. Do not wear loose clothing or jewellery. Keep your hair, clothing and gloves away from moving parts.** Loose clothes, jewellery or long hair can be caught in moving parts.
- **If devices are provided for the connection of dust extraction and collection facilities, ensure these are connected and properly used.** Use of dust collection can reduce dust-related hazards.
- **Do not let familiarity gained from frequent use of tools allow you to become complacent and ignore tool safety principles.** A careless action can cause severe injury within a fraction of a second.
- **The vibration emission during actual use of the power tool can differ from the declared total value depending on the ways in which the tool is used.** Operators should identify safety measures to protect themselves that are based on an estimation of exposure in the actual conditions of use (taking account of all parts of the operating cycle such as the times when the tool is switched off and when it is running idle in addition to the trigger).
- **Remain at a distance from the blade when the motor is running.**

Personal protective equipment

WARNING: Read the warning instructions that follow before you use the product.

- Always use approved personal protective equipment during operation. Personal protective equipment cannot eliminate the risk of injury but it will reduce the degree of injury if an accident does happen. Ask your servicing dealer for help in choosing the right equipment.
- Use an approved protective helmet.
- Use approved hearing protection. Long-term exposure to noise can result in permanent hearing impairment. Be aware of warning signals or shouts when you are wearing hearing protection. Always remove your hearing protection as soon as the motor stops.

- Use approved eye protection to decrease the risk of injury from thrown objects. If you use a face shield then you must also wear approved protective goggles. Approved protective goggles must comply with standard ANSI Z87.1 in the USA or EN 166 in EU countries. Visors must comply with standard EN 1731.
- Use heavy duty gloves.
- Use approved respiratory protection. The use of products such as cutters, grinders, drills, that sand or form material can generate dust and vapours which may contain hazardous chemicals. Check the nature of the material you intend to process and use appropriate breathing mask.
- Use tight-fitting, heavy-duty and comfortable clothing that permits full freedom of movement. Cutting generates sparks that can ignite clothing. HUSQVARNA recommends that you wear flame-retardant cotton or heavy denim. Do not wear clothing made of material such as nylon, polyester or rayon. If ignited such material can melt and cling to the skin. Do not wear shorts.
- Use boots with steel toe-cap and non-slip sole.
- Always keep a first aid kit near.

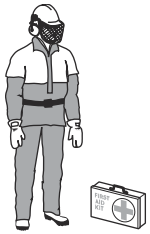

- Sparks can come from the cutting blade. Always have a fire extinguishing available.

Service

- **Have your power tool serviced by a qualified repair person using only identical replacement parts.** This will ensure that the safety of the power tool is maintained.
- **Never service damaged battery packs.** Service of battery packs should only be performed by the manufacturer or authorized service providers.

Safety instructions for operation

WARNING: Read all safety warnings and all instructions. Failure to follow the warnings and instructions may result in electrical shock, fire and/or serious injury.

- Do not cut asbestos materials.
- When dry cutting, make sure the dust is removed safely.
- The information in this manual is not a replacement for professional knowledge and experience. If you do not feel safe in the situation that you are in, stop the product. Do not use the product in unknown situations.
- Turn to your servicing dealer or HUSQVARNA if you have questions about the operation of the product. We can give you information about how to operate your product safely with best result.
- Do not use a product, battery or battery charger that is damaged or does not operate correctly.
- Do not touch a rotating cutting blade. It can cause serious injuries or death.
- Do not use the product in bad weather, for example, heavy fog or rain, strong wind and intense cold. Bad weather add risks such as ice on the ground.
- Do not start a product unless all covers and guards are assembled correctly.
- Look around you. Make sure that there is no risk that persons or animals touch or influence on your control of the product.
- Do not let children use or be near the product. The product is easy to start. This can mean a risk of serious injury.
- Remove the battery when you do not have full view of the product. Remove the battery if you will not use the product for a long time.
- You must be stable on your feet in order to have full control of the product. Do not use the product if you are on a ladder. Do not use the product if you are not on stable ground.
- Do not hold the product with one hand. This product is not safely controlled with one hand.
- Do not use a product in a situation where you can not get for support if an accident occurs.
- Make sure that you can move around safely. Examine the conditions and the terrain around you for possible obstacles.
- Overexposure to vibration can lead to circulatory damage or nerve damage in people who have impaired circulation. Contact your doctor if you experience symptoms of overexposure to vibration. Such symptoms include numbness, loss of feeling, tingling, pricking, pain, loss of strength, changes in skin colour or condition. These symptoms normally appear in the fingers, hands or wrists. These symptoms may be increased in cold temperatures.
- It is not possible to include each possible situation you can face when you use this product. Always be careful and use your common sense.
- **Note:** After operating the tool, hearing protection must be lifted immediately when sawing is completed to hear sounds and warning signals can be heard.

Safety devices on the product

WARNING: Read the warning instructions that follow before you use the product.

- Do not use a product with safety devices that are damaged or do not operate correctly.
- Do a check of the safety devices regularly. If the safety devices are damaged or do not operate correctly, speak to your HUSQVARNA approved service agent.
- Do not change the safety devices.
- Do not use the product if protective plates, protective covers, safety switches or other protective devices are damaged or not attached.

To clean externally

WARNING: Do not use a high-pressure washer to clean the product.

- Flush the product externally with clean water after each day of operation. If it is necessary, use a brush.

To do a check of the power trigger bar

1. Press and release the power trigger bar to make sure that it moves freely.
2. Make sure that the spring releases when you release the power trigger bar.

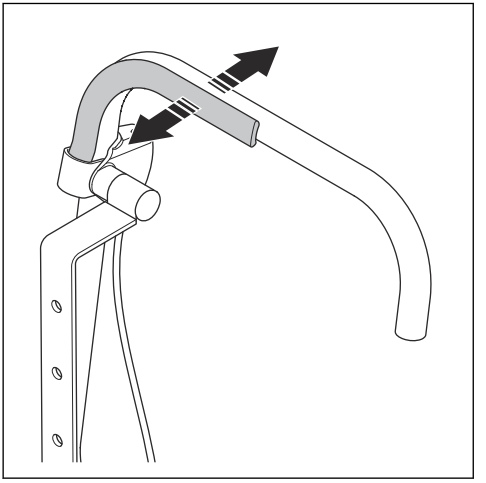

To do a check of the power trigger lever

1. Press the power trigger bar. Make sure that the wire presses the power trigger lever down.

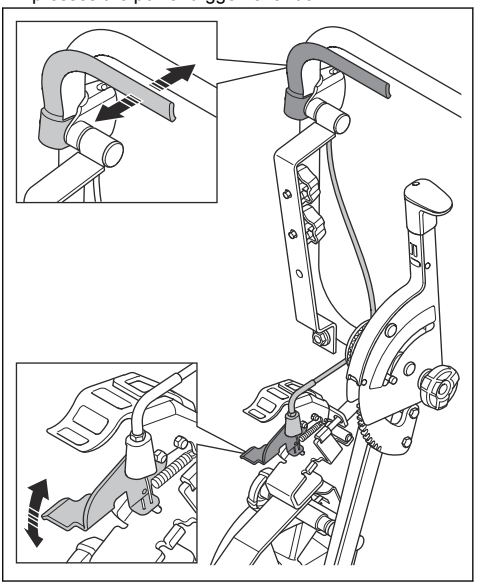

2. Release the power trigger bar.The wire pulls the power trigger lever up.
3. Make sure that the wire moves freely and that the power trigger lever moves back easily.

Safety instructions for maintenance

WARNING: Read the warning instructions that follow before you do maintenance on the product.

- Remove the power cutter before you do maintenance, other checks or assemble the product.
- The operator must only do the maintenance and servicing shown in this operator's manual. Turn to your servicing dealer for maintenance and servicing of a larger extension.
- If you do not do maintenance, it decreases the life cycle of the product and increases the risk of accidents.
- Special training is necessary for all servicing and repair work, especially for the safety devices on the product. If not all checks in this operator's manual are approved after you have done maintenance, turn to your servicing dealer. We guarantee that there are professional repairs and servicing available for your product.
- Only use original spare parts.

To assemble the water tank

1. Attach the mounting bracket on the trolley and tighten the screw.

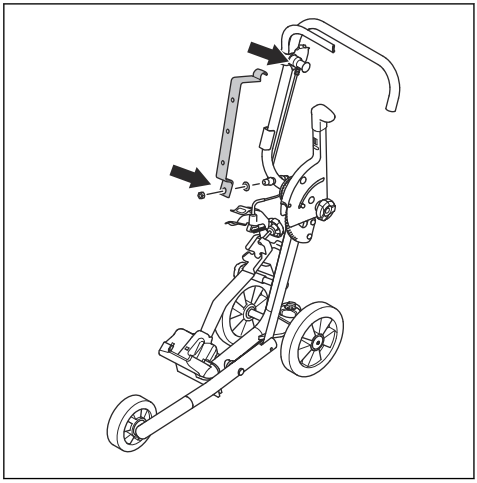

2. Tighten the 2 screws to attach the water tank holder.

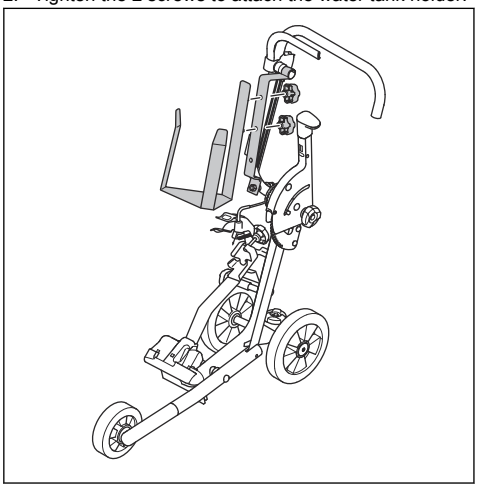

3. Put the water tank into the holder.

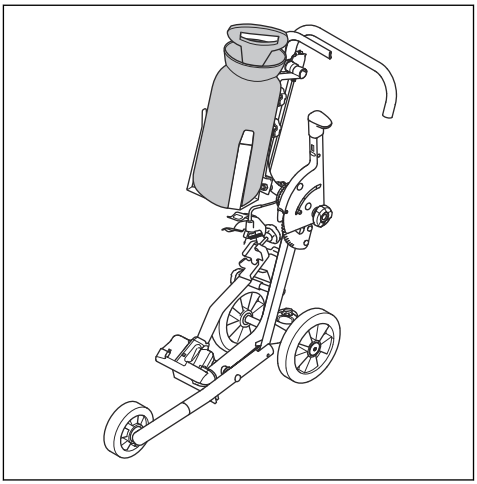

To assemble the retainer

1. Attach the retainer (A) to the water tank holder.

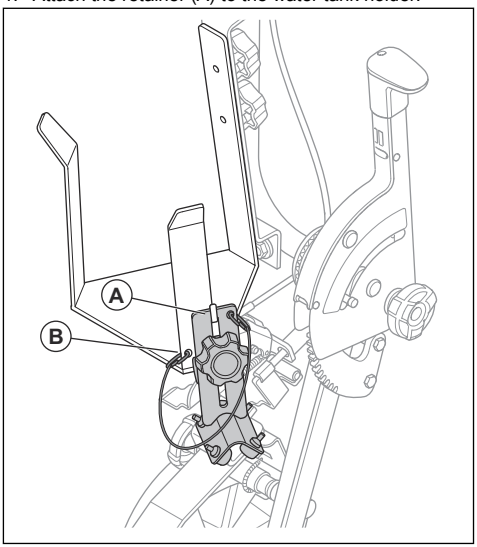

2. Attach the carabiner on the cable (B) to the hole in the water tank holder.

To assemble the power cutter onto the cutting trolley

1. Release the lock knob on the holder for the rear handle.

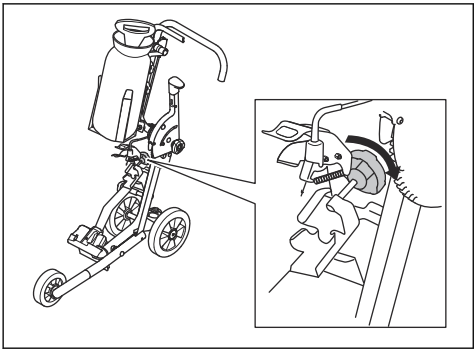

2. Put the ground support front of the power cutter into the front holder of the cutting trolley.

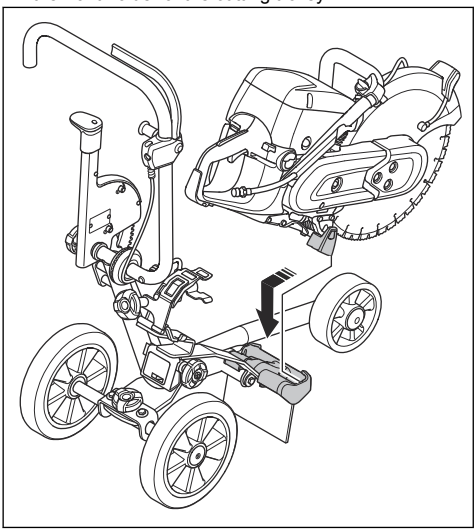

3. Put the rear handle of the power cutter into the rear holder of the cutting trolley.

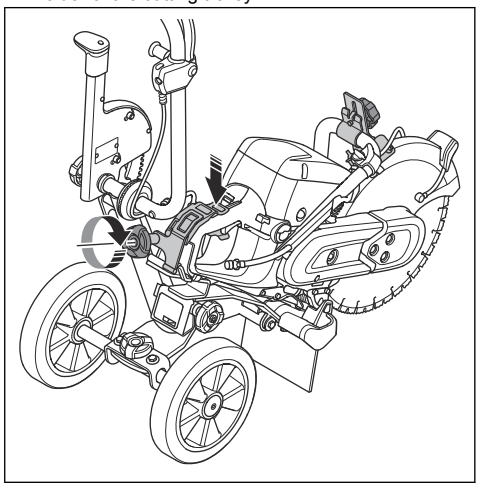

4. Tighten the lock knob on the holder for the rear handle.

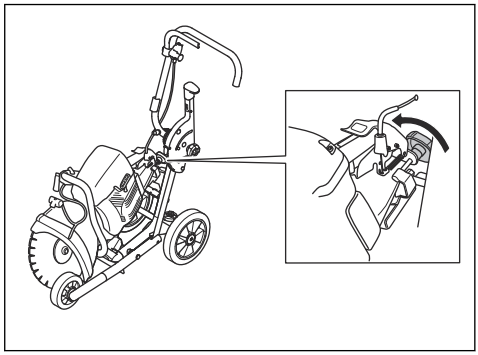

To fold and unfold the trolley

1. Remove the water tank holder. Refer to *To assemble the water tank on page 7*.

2. Loosen the lock knob for handlebar adjustment to fold and unfold the handlebar.

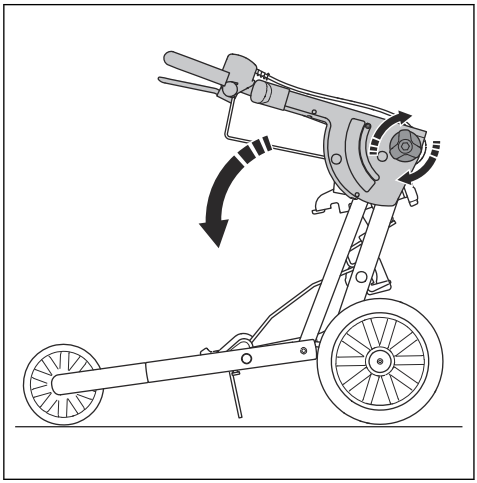

3. Tighten the lock knob.

Operation

To adjust the handlebar position

1. Loosen the lock knob (A) for handlebar adjustment.

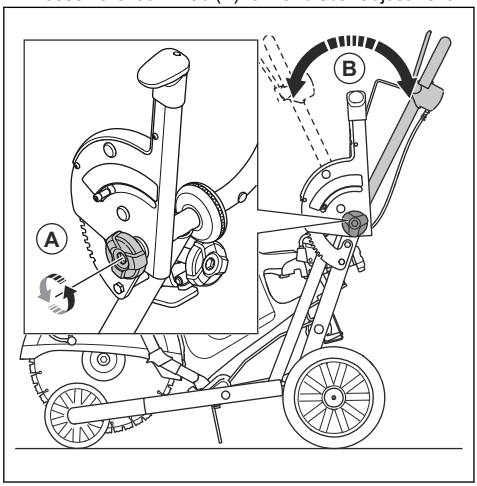

2. Adjust the handlebar (B) to an applicable operation position.
3. Tighten the lock knob.

To connect the water tank to the power cutter

- Connect the water tank to the power cutter.

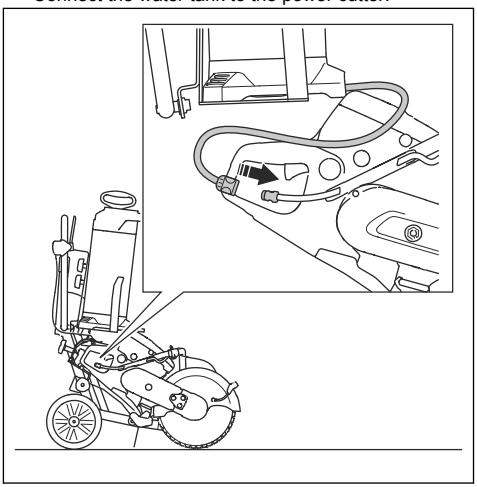

To adjust the cutting depth

1. Push down the cutting depth lever.

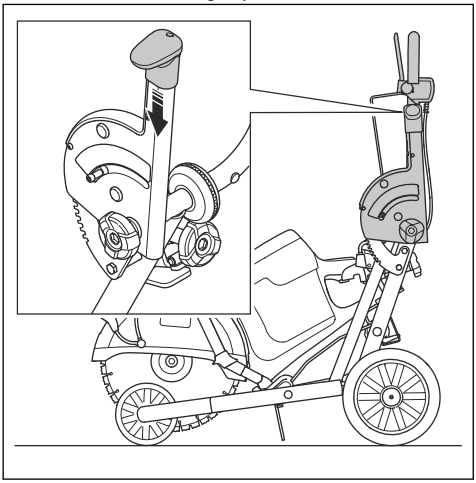

2. Move the depth lever forward to increase the cutting depth. Move the depth lever rearward to decrease the cutting depth.

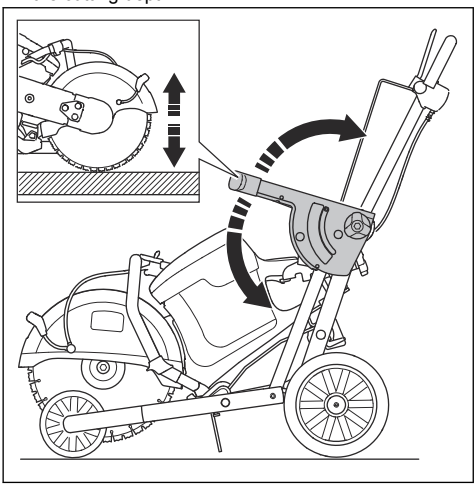

To adjust the position of the rear wheels

1. Loosen the lock knob (A) for rear wheel adjustment.

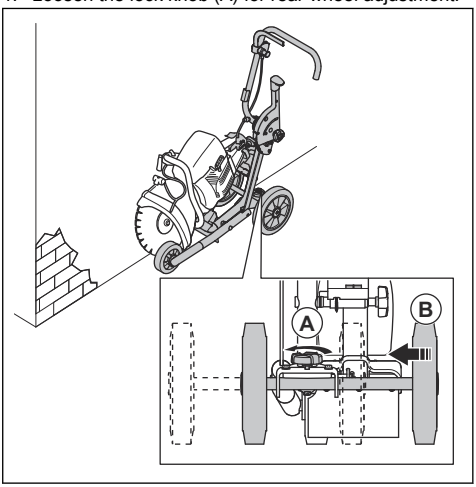

2. Set the new position (B) for the rear wheels.
3. Tighten the lock knob.

To adjust the cutting line

1. Turn the adjustment knob (A) of the cutting line.

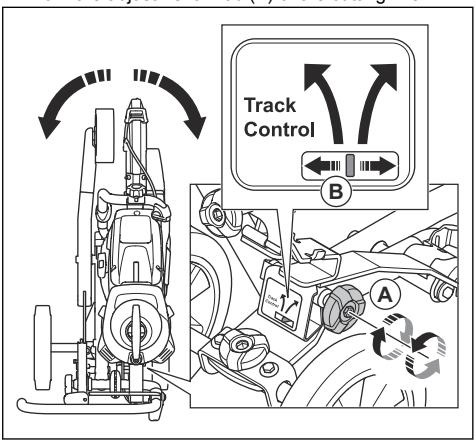

2. Use the track control (B) to see the adjustment of the cutting line.

To install the retainer for blade guard

1. To safety the blade during operation, attach the retainer between the front handle and blade guard on the power cutter.

2. Adjust the height of the retainer and make sure that it touches the blade guard.

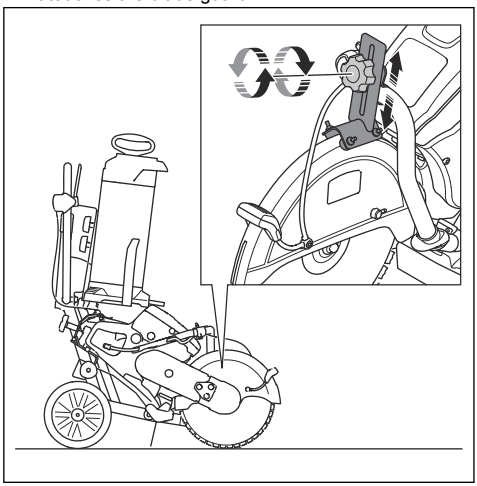

To operate the cutting trolley

1. Install the power cutter on the cutting trolley. Refer to *To assemble the power cutter onto the cutting trolley on page 8*.
2. Adjust the handlebar to an applicable operation position. Refer to *To adjust the handlebar position on page 9* .
3. Make sure that the handlebar and the power trigger lever operate correctly. Refer to *Safety on page 4*.
4. Install the retainer.
5. Connect the water tank to the power cutter and adjust the water valve. Refer to *To connect the water tank to the power cutter on page 9*.
6. Start the power cutter. Refer to the operator's manual of the power cutter.
7. Adjust the cutting depth lever. Refer to *To adjust the cutting depth on page 10*.
8. Press the power trigger bar to operate the power cutter.

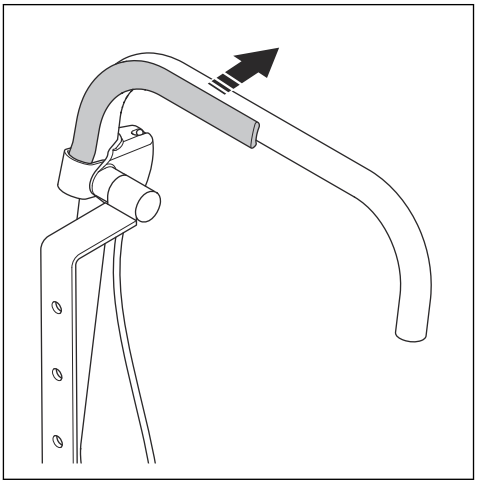

To stop the cutting operation

1. Release the power trigger bar.

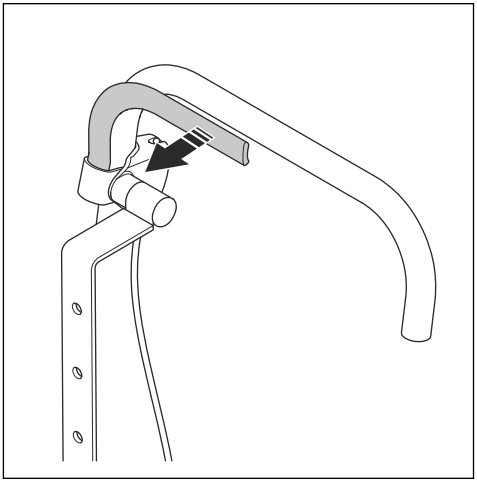

2. Stop the power cutter. Refer to the operator's manual of the power cutter.
3. Make sure that the cutting trolley is safely parked.

Maintenance

Introduction

WARNING: Read and understand the safety chapter before you do maintenance work on the product.

WARNING: Remove the power cutter before you do maintenance on the product.

WARNING: Failure to do maintenance correctly can decrease the product life cycle and increase the risk of accidents. All servicing and/or repair work must also be done by a professional. Turn to your servicing dealer for more information.

Maintenance schedule

The maintenance schedule shows the necessary maintenance of the product.

Maintenance	Before use	After use
Clean the external parts of the product.	X	
Make sure that the power trigger bar and the power trigger lever operate correctly from a safety point of view.	X	
Do a check of the lock knob for the handlebar adjustment.	X	
Do a check of the water tank and hose.	X	
Do a check of the cutting depth lever.	X	
Do a check of the wheels.	X	
Clean the product.		X
Replace damaged parts.		X

Technical data

	KV 1	KV 7	KV 9/KV 12
Power cutter	K 1 PACE	K 770	K 970/1270
Cutting depth, mm	144	125	155
Weight, kg	26.2	28	26.6
Water tank, L	10	10	10
L×W×H, mm	837×467×1071	822x467x1071	837x467x1071
Noise emissions, LwA, db(A) [1]	105	N/A	N/A

[1] The noise emissions are measured in accordance with EN 60745-2-22. Uncertainty for the A-weighted sound power level KwA is 3 dB(A). Uncertainty for the A-weighted sound pressure level KpA is 3 dB(A). When cutting in steel rail with abrasive blade, the noise emissions are not expected to change significantly.

Contenido

Introducción..... 14
Responsabilidad del propietario..... 14
Seguridad..... 16
Montaje..... 20
Funcionamiento..... 22
Mantenimiento..... 24
Datos técnicos 26

Introducción

Responsabilidad del propietario

ADVERTENCIA: Realizar operaciones tales como corte, amolado o taladrado en hormigón y piedra, sobre todo en seco, suele generar polvo procedente del material, que normalmente contiene sílice. La sílice es un componente básico de la arena, el cuarzo, la arcilla de los ladrillos, el granito y otros muchos minerales y rocas. La exposición a una cantidad excesiva de este polvo puede causar:

Enfermedades respiratorias (que afecten a su capacidad de respirar), incluidas bronquitis crónica, silicosis y fibrosis pulmonar producidas por la exposición al sílice. Estas enfermedades pueden ser mortales.

Irritación de la piel y sarpullido.

Cáncer según la NTP* y la IARC*
*Programa Nacional de Toxicología y Agencia Internacional para la Investigación del Cáncer de los EE. UU.

Tome medidas preventivas:

Evite la inhalación y el contacto con la piel de polvo, vapor y humos.

Lleve y asegúrese de que todas las personas a su alrededor lleven la protección respiratoria adecuada, como mascarillas diseñadas para filtrar partículas microscópicas. (Consulte la normativa OSHA 29 CFR Parte 1926.1153)

Para reducir al mínimo las emisiones de polvo, use agua para aglomerar el polvo cuando sea posible. Si necesario trabajar en seco, use un extractor de polvo adecuado.

El propietario o el empresario son responsables de asegurarse de que el usuario tiene los conocimientos necesarios para utilizar el producto con seguridad. Los supervisores y los usuarios deben haber leído y entendido el manual de instrucciones. Deben tener conocimiento de lo siguiente:

- Las instrucciones de seguridad del producto.
- Las aplicaciones y limitaciones del producto.
- El modo de uso y de mantenimiento del producto.

La utilización de este producto podría estar restringida por regulaciones locales/nacionales. Infórmese sobre las normativas vigentes en el lugar donde trabaja antes de empezar a utilizar el producto.

Descripción del producto

KV 1 es un carro para cortadora eléctrica de empuje manual.

Uso previsto

El carro se utiliza para transportar y manejar una cortadora.

Placa de identificación

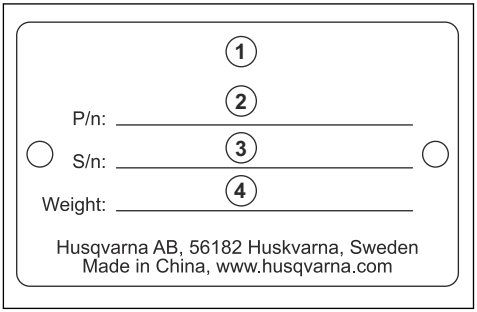

1. Modelo
2. N.º de producto
3. N.º de serie
4. Peso, kg

Vista general del producto

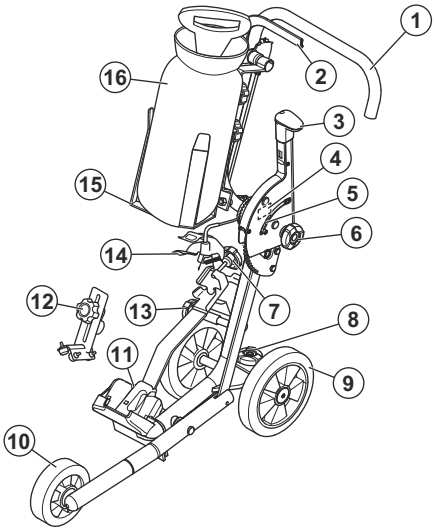

1. Manillar
2. Barra de activación
3. Palanca de profundidad de corte
4. Placa de identificación
5. Indicador de la profundidad de corte
6. Pomo de bloqueo para el ajuste del manillar
7. Pomo de bloqueo para la cortadora eléctrica
8. Pomo de bloqueo para el ajuste de las ruedas traseras
9. Ruedas traseras
10. Ruedas delanteras
11. Soporte de la cortadora eléctrica
12. Retén
13. Pomo de ajuste de la línea de corte
14. Palanca de activación
15. Soporte del depósito de agua
16. Depósito de agua
17. Manual de usuario

Símbolos que aparecen en el producto

Las emisiones sonoras en el entorno cumplen con las directivas CE vigentes. Las emisiones sonoras del producto se especifican en *Datos técnicos en la página 26* y en la etiqueta.

Nota: Los demás símbolos y etiquetas que aparecen en el producto corresponden a requisitos de homologación específicos en algunos mercados.

Daños en el producto

No nos hacemos responsables de los daños que pueda sufrir el producto si:

- El producto se ha reparado incorrectamente.
- El producto se ha reparado con piezas que no eran del fabricante o no autorizadas por el fabricante.
- El producto tiene un accesorio que no es del fabricante o no está autorizado por este.
- El producto no se ha reparado en un centro de servicio autorizado o por un organismo homologado.

Definiciones de seguridad

Las advertencias, precauciones y notas se utilizan para destacar información especialmente importante del manual.

ADVERTENCIA: Indica un riesgo de lesiones o incluso de muerte del usuario o de las personas cercanas si no se respetan las instrucciones del manual.

PRECAUCIÓN: Indica un riesgo de daños en el producto, otros materiales o el área adyacente si no se respetan las instrucciones del manual.

Nota: Se usa para proporcionar más información necesaria en una situación determinada.

Advertencias generales de seguridad relacionadas con la herramienta eléctrica

ADVERTENCIA: **Lea todas las advertencias de seguridad, instrucciones, ilustraciones y especificaciones que se suministran con esta herramienta eléctrica.** Si no se siguen las instrucciones que aparecen a continuación, puede producirse una descarga eléctrica, un incendio o lesiones graves.

Conserve todas las advertencias e instrucciones para su consulta. El término «herramienta eléctrica» empleado en las advertencias hace referencia a una herramienta eléctrica que funciona con conexión a la red de suministro (con cable) o a una herramienta que funciona con batería (sin cable).

Seguridad en el área de trabajo

- **Mantenga el área de trabajo limpia y bien iluminada.** Las zonas abarrotadas de cosas u oscuras favorecen los accidentes.
- **No maneje herramientas eléctricas en ambientes explosivos como aquellos en los que hay líquidos, gases o polvo inflamables.** Las herramientas eléctricas producen chispas que pueden inflamar el polvo o los vapores.
- **Mantenga alejados a los niños y a otras personas mientras trabaje con una herramienta eléctrica.** Las distracciones pueden hacer que pierda el control de esta.

Seguridad personal

- **Esté siempre atento, fíjese en lo que está haciendo y utilice el sentido común cuando maneje una herramienta eléctrica. No utilice herramientas eléctricas si está cansado o bajo los efectos de estupefacientes, alcohol o medicamentos**. Un momento de descuido, mientras se trabaja con herramientas eléctricas, puede causar daños personales.
- **Utilice el equipo de protección personal. Protéjase siempre los ojos.** El equipo de protección, como la mascarilla antipolvo, los zapatos de seguridad antideslizantes, el casco o los protectores auditivos, utilizados en función de las condiciones de trabajo, reducirá el riesgo de lesiones.
- **Evite el encendido accidental de la herramienta. Asegúrese de que el interruptor está en la posición de apagado antes de conectar la máquina a la fuente de alimentación o la batería, cogerla o transportarla.** Transportar herramientas eléctricas con el dedo puesto sobre el interruptor o conectarlas con el interruptor en la posición de encendido puede provocar accidentes.
- **Quite todas las clavijas de ajuste o llaves de tuercas antes de encender la herramienta eléctrica.** Una llave de tuercas o clavija de ajuste que se ha dejado colocada en una pieza giratoria de la herramienta eléctrica puede causar lesiones.
- **No se estire demasiado. Mantenga una posición correcta y el equilibrio en todo momento.** Así podrá controlar mejor la herramienta eléctrica en situaciones imprevistas.
- **Utilice la ropa adecuada. No utilice nunca ropa amplia ni joyas. Mantenga el pelo, la ropa y los guantes alejados de las piezas móviles.** La ropa holgada, las joyas o el pelo largo pueden quedar atrapados en las piezas móviles.
- **Si se suministran equipos de aspiración o captación de polvo, asegúrese de que estén conectados y se utilicen correctamente.** El uso de estos equipos puede reducir los riesgos derivados del polvo.
- **Evite que la familiaridad adquirida con el uso frecuente de las herramientas le lleve a confiarse e ignorar las medidas de seguridad al utilizarlas.** Una acción negligente puede causar lesiones graves en una fracción de segundo.
- **La emisión de vibración durante el uso de la herramienta eléctrica puede ser diferente del valor indicado en función del uso de la misma.** El usuario debe conocer las medidas de seguridad necesarias que se basan en una estimación de la exposición en condiciones de uso reales (teniendo en cuenta todas las partes del ciclo de funcionamiento, como el periodo en que la herramienta está apagada y el funcionamiento en ralentí además del gatillo).

- **Manténgase alejado del disco mientras el motor esté en marcha.**

Equipo de protección personal

ADVERTENCIA: Lea las siguientes instrucciones de advertencia antes de utilizar el producto.

- Utilice siempre un equipo de protección personal homologado durante el uso del producto. El equipo de protección personal no elimina el riesgo de lesiones, pero reduce su efecto en caso de accidente. Pida a su distribuidor que le asesore en la elección del equipo.
- Utilice un casco protector homologado.
- Utilice protección auditiva homologada. La exposición prolongada al ruido puede causar daños crónicos en el oído. Cuando use protectores auriculares, preste atención a las señales o llamadas de advertencia. Retírese siempre los protectores auriculares inmediatamente después de parar el motor.
- Utilice protección ocular homologada para reducir el riesgo de lesiones debido a objetos que puedan salir despedidos. Si utiliza un protector facial, debe utilizar también gafas protectoras homologadas. Por gafas protectoras homologadas se entienden las que cumplen con la norma ANSI Z87.1 para EE.UU. o EN 166 para países de la UE. El visor debe cumplir con la norma EN 1731.
- Use guantes resistentes.
- Utilice protección respiratoria homologada. El uso de productos como cortadoras, amoladoras o taladradoras que lijan o sueltan material pueden generar polvo y vapores que pueden contener productos químicos perniciosos. Compruebe la naturaleza del material que pretende procesar y utilice una máscara respiratoria adecuada.
- Utilice prendas de vestir ceñidas, resistentes y cómodas que permitan libertad de movimientos total. El proceso de corte genera chispas que podrían prender fuego a la ropa. HUSQVARNA recomienda que lleve ropa de algodón pirorretardante o de tejidos vaqueros duros. No lleve ropa de materiales como nailon, poliéster o rayón. Si estos materiales empezaran a arder, podrían derretirse y adherirse a la piel. No lleve pantalones cortos.
- Use botas con puntera de acero y suela antideslizante.
- Tenga siempre a mano el kit de primeros auxilios.

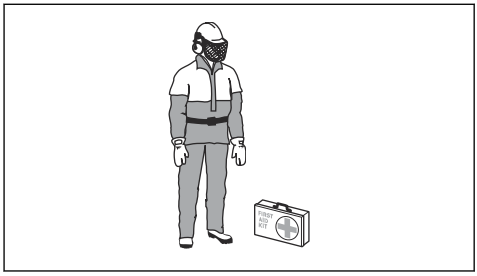

- El disco de corte puede producir chispas. Tenga siempre un extintor de incendios a su disposición.

Mantenimiento

- **Asegúrese de que el mantenimiento de su herramienta eléctrica lo realice un técnico cualificado que utilice solo repuestos idénticos.** Esto garantizará la seguridad de la herramienta.
- **No realice ningún mantenimiento en baterías dañadas.** La revisión y reparación de las baterías solo debe realizarla el fabricante o proveedores de servicios autorizados.

Instrucciones de seguridad para el funcionamiento

ADVERTENCIA: Lea todas las advertencias e instrucciones de seguridad. El incumplimiento de las advertencias e instrucciones de seguridad puede ocasionar descargas eléctricas, incendios o lesiones graves.

- No corte materiales que contengan amianto.
- Si realiza un corte en seco, asegúrese de que el polvo se elimine de forma segura.
- La información incluida en este manual no reemplaza en ningún caso la experiencia y los conocimientos de un profesional. Si no se siente seguro en la situación en la que se encuentra, detenga el producto. No utilice el producto en situaciones desconocidas.
- Consulte a su distribuidor o a HUSQVARNA si tiene alguna pregunta acerca del funcionamiento del producto. Podemos ofrecerle información para utilizar el producto de forma segura con los mejores resultados.
- No utilice ningún producto, batería ni cargador de batería dañado o que no funcione correctamente.
- No toque un disco de corte en movimiento. Puede provocar lesiones graves o mortales.
- No use el producto en condiciones meteorológicas desfavorables como, por ejemplo, niebla densa, lluvia fuerte, tempestad o frío intenso. El mal tiempo conlleva riesgos, como la presencia de hielo en el suelo.

- No encienda un producto a menos que todas las cubiertas y protecciones estén montadas correctamente.
- Observe el entorno. Asegúrese de que nadie ni ningún animal puedan interferir en la zona ni afectar al control del producto.
- No permita que los niños usen el producto ni se aproximen a él. El producto arranca fácilmente. Esto supone un riesgo de lesiones graves.
- Retire la batería cuando el producto se encuentre fuera de su campo de visión. Retire la batería si no va a utilizar el producto durante un largo periodo de tiempo.
- Debe contar con un equilibrio óptimo para poder controlar por completo el producto. No utilice el producto si se ha subido a una escalera. No utilice el producto si no se encuentra sobre una superficie estable.
- No sujete el producto con una sola mano. Este producto no se puede controlar con seguridad con solo una mano.
- No utilice el producto si las circunstancias no le permiten recibir ayuda en caso de accidente.
- Compruebe que pueda moverse con seguridad. Examine las condiciones y el terreno que le rodea para identificar posibles obstáculos.
- La sobreexposición a las vibraciones puede provocar daños circulatorios y nerviosos, especialmente en personas con problemas de circulación. Acuda a un médico si nota síntomas corporales que puedan relacionarse con la sobreexposición a las vibraciones. Ejemplos de estos síntomas son: entumecimiento, pérdida de sensibilidad, hormigueo, punzadas, dolor, pérdida o reducción de la fuerza normal, y cambios en el color o la superficie de la piel. Estos síntomas se presentan normalmente en dedos, manos y muñecas. Los síntomas pueden aumentar en temperaturas frías.
- No es posible mencionar todas las situaciones que se puede encontrar al usar este producto. Proceda siempre con cuidado y utilice siempre el sentido común.
- **Nota:** Después de manejar la herramienta, se deberán levantar los protectores auditivos apenas termine el corte, a fin de poder advertir ruidos y señales de advertencia.

Dispositivos de seguridad en el producto

ADVERTENCIA: Lea las siguientes instrucciones de advertencia antes de utilizar el producto.

- No utilice ningún producto con dispositivos de seguridad dañados o que no funcionen correctamente.
- Realice una comprobación de los dispositivos de seguridad con frecuencia. Si los dispositivos de seguridad están dañados o no funcionan correctamente, póngase en contacto con su taller de servicio HUSQVARNA autorizado.
- No modifique los dispositivos de seguridad.
- No utilice el producto si las placas protectoras, las cubiertas de protección, los interruptores de seguridad u otros dispositivos de protección no están instalados o están dañados.

Para limpiar de forma externa

ADVERTENCIA: No utilice un equipo de limpieza de alta presión para limpiar el producto.

- Enjuague el exterior del producto con agua limpia tras cada día de funcionamiento. Si es necesario, utilice un cepillo.

Comprobación de la barra de activación

1. Presione y suelte la barra de activación para asegurarse de que se mueve con facilidad.
2. Asegúrese de que el muelle se libera al soltar la barra de activación.

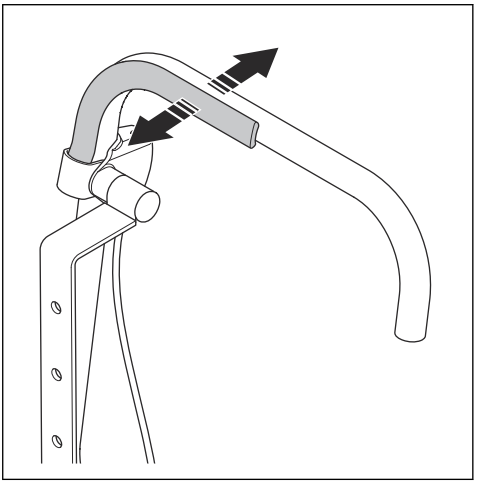

Comprobación de la palanca de activación

1. Presiones la barra de activación. Asegúrese de que el cable presiona la palanca de activación hacia abajo.

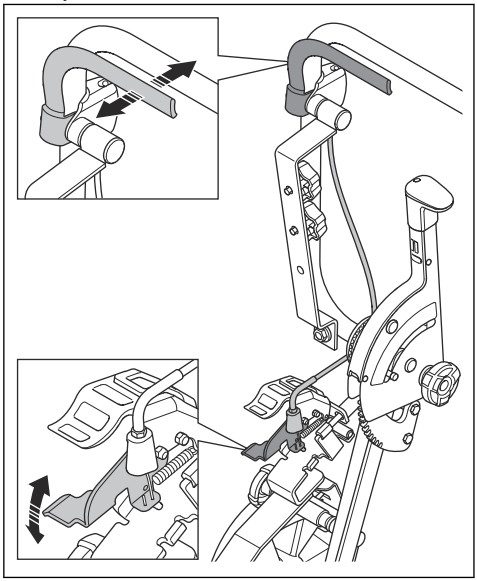

2. Suelte la barra de activación. El cable tira hacia arriba de la palanca de activación.
3. Asegúrese de que el cable se mueve libremente y la palanca de activación vuelve a su posición con facilidad.

Instrucciones de seguridad para el mantenimiento

ADVERTENCIA: Lea las instrucciones de advertencia siguientes antes de realizar el mantenimiento del producto.

- Retire la cortadora antes de realizar tareas de mantenimiento, otras comprobaciones o montar el producto.
- El usuario debe realizar exclusivamente las labores de servicio y mantenimiento indicadas en este manual. Acuda a su taller de servicio autorizado para las tareas de mantenimiento y reparación más importantes.
- Si no se realiza el mantenimiento, el ciclo de vida del producto disminuye y aumenta el riesgo de accidentes.
- Para realizar todas las labores de servicio y mantenimiento, especialmente en los dispositivos de seguridad en el producto, es necesaria una formación especial. Si después de realizar las tareas de mantenimiento el producto no supera todas las comprobaciones de este manual de usuario, acuda al taller de su distribuidor local. Le garantizamos que realizarán reparaciones y mantenimiento profesionales en su producto.
- Utilice únicamente piezas de repuesto originales.

Montaje del depósito de agua

1. Fije el soporte de montaje en el carro y apriete el tornillo.

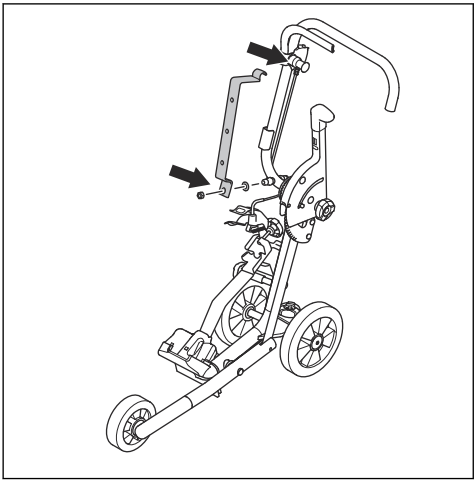

2. Apriete los 2 tornillos para fijar el soporte del depósito de agua.

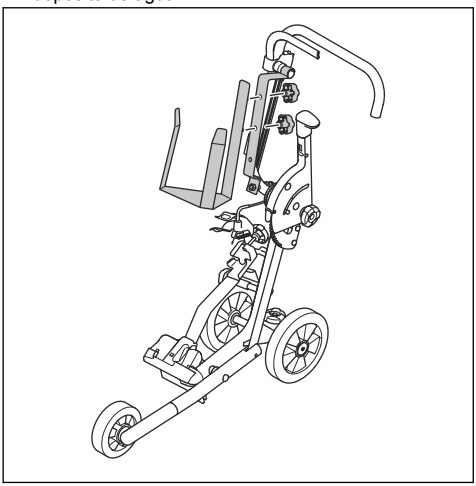

3. Coloque el depósito de agua en el soporte.

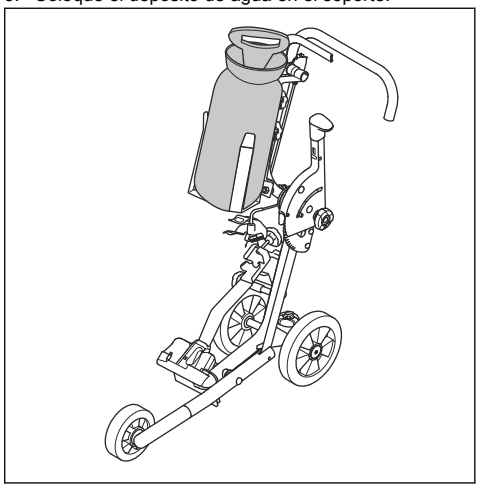

Montaje del retén

1. Monte el retén (A) en el soporte del depósito de agua.

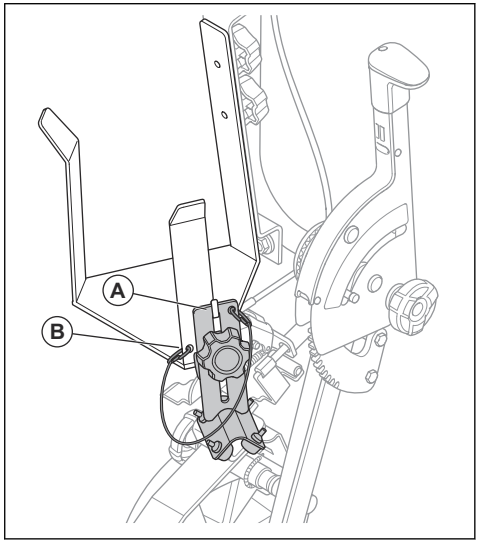

2. Fije el mosquetón del cable (B) en el orificio del soporte del depósito de agua.

Montaje de la cortadora en el carro de corte

1. Afloje el pomo de bloqueo del soporte para el asa trasera.

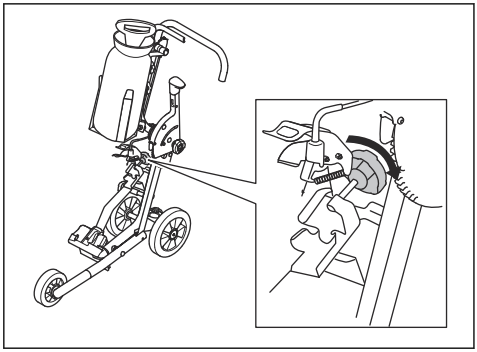

2. Coloque la parte delantera del soporte para el suelo de la cortadora eléctrica en el soporte delantero del carro.

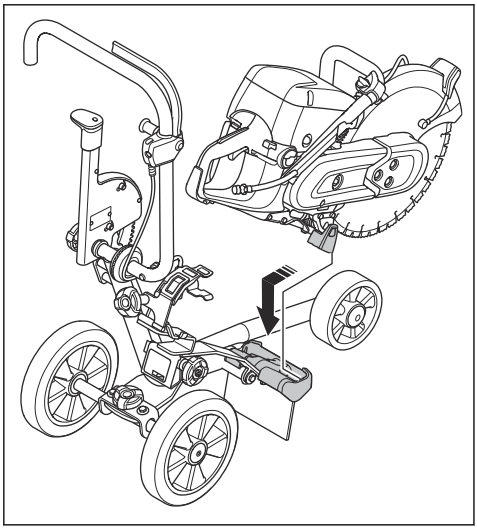

3. Coloque el asa trasera de la cortadora en el soporte trasero del carro.

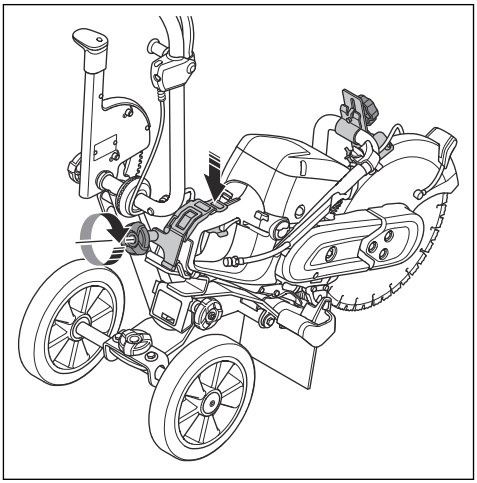

4. Apriete el pomo de bloqueo del soporte del asa trasera.

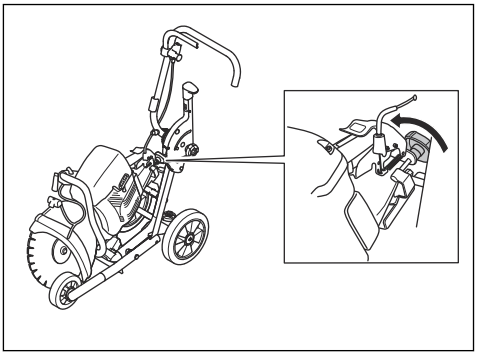

Plegado y desplegado del carro

1. Desmonte el soporte del depósito de agua. Consulte *Montaje del depósito de agua en la página 20*.

2. Afloje el pomo de bloqueo de ajuste del manillar para plegarlo y desplegarlo.

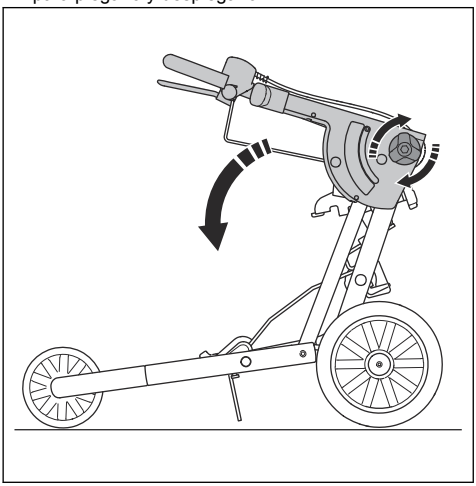

3. Apriete el pomo de bloqueo.

Funcionamiento

Ajuste de la posición del manillar

1. Afloje el pomo de bloqueo (A) de ajuste del manillar.

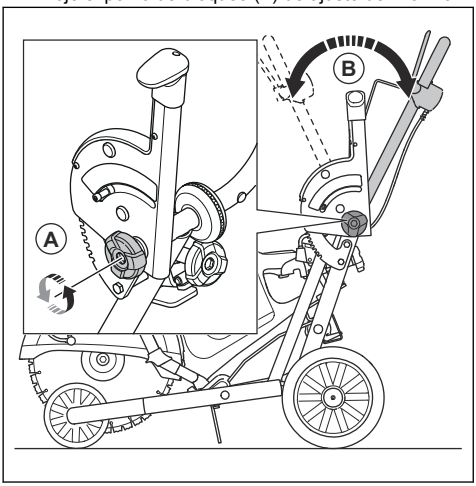

2. Ajuste el manillar (B) a una posición adecuada para el trabajo.
3. Apriete el pomo de bloqueo.

Conexión del depósito de agua a la cortadora

- Conecte el depósito de agua a la cortadora.

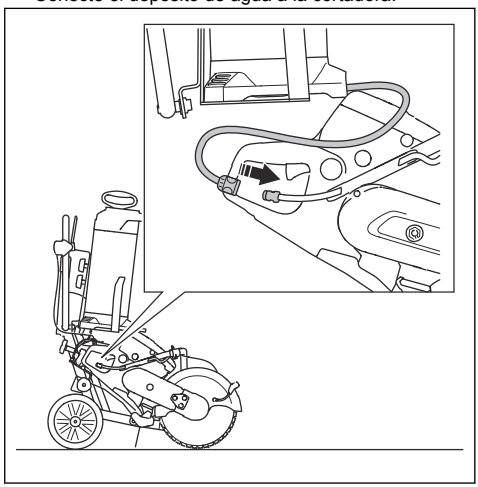

Ajuste de la profundidad de corte

1. Empuje hacia abajo la palanca de profundidad de corte.

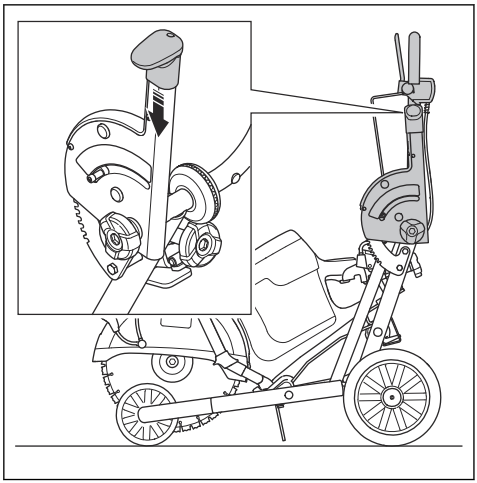

2. Mueva la palanca de profundidad de corte hacia delante para aumentar la profundidad. Mueva la palanca de profundidad de corte hacia atrás para reducir la profundidad.

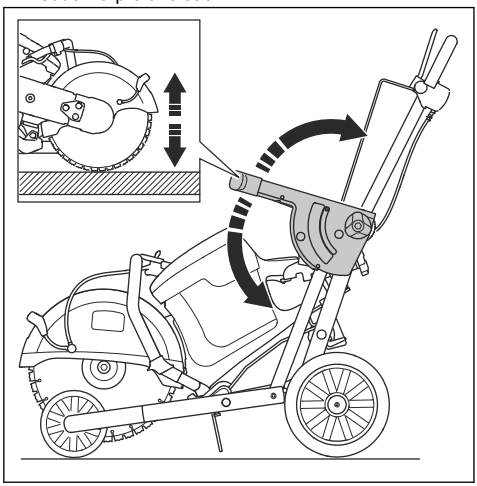

Ajuste de la posición de las ruedas

1. Afloje el pomo de bloqueo (A) para ajustar las ruedas traseras.

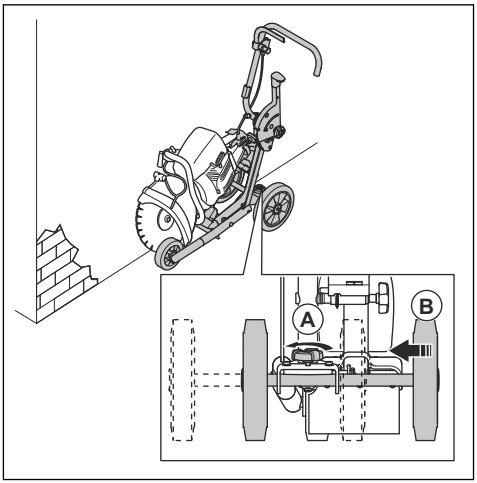

2. Establezca la nueva posición (B) de las ruedas traseras.
3. Apriete el pomo de bloqueo.

Ajuste de la línea de corte

1. Gire el pomo de ajuste (A) de la línea de corte.

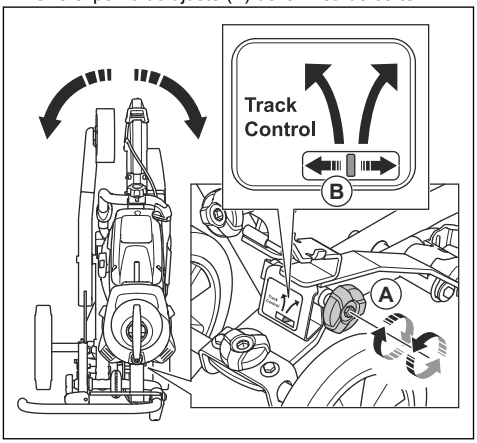

2. Utilice el control de dirección (B) para ver el ajuste de la línea de corte.

Instalación del retén de la protección del disco

1. Para proteger el disco durante el funcionamiento, fije el retén entre el asa delantera y la protección del disco de la cortadora.

2. Ajuste la altura del retén y asegúrese de que toque la protección del disco.

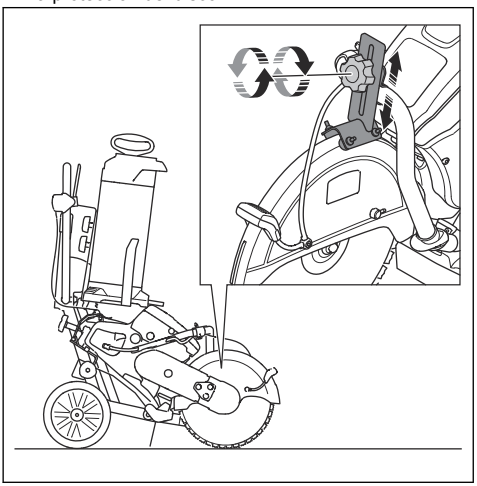

Funcionamiento del carro de la cortadora eléctrica

1. Instale la cortadora en el carro. Consulte *Montaje de la cortadora en el carro de corte en la página 21*.
2. Ajuste el manillar a una posición adecuada para el trabajo. Consulte *Ajuste de la posición del manillar en la página 22*.
3. Asegúrese de que la barra de activación y la palanca de activación funcionan correctamente. Consulte *Seguridad en la página 16*.
4. Instale el retén.
5. Conecte el depósito de agua a la cortadora eléctrica y ajuste la válvula de agua. Consulte *Conexión del depósito de agua a la cortadora en la página 22*.
6. Ponga en marcha la cortadora. Consulte el manual de usuario de la cortadora.
7. Ajuste la palanca de profundidad de corte. Consulte *Ajuste de la profundidad de corte en la página 23*.
8. Presione la barra de activación para poner en funcionamiento la cortadora eléctrica.

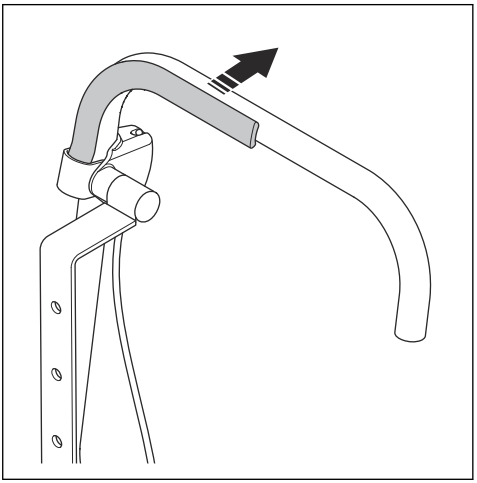

Parada del producto

1. Suelte la palanca de alimentación.

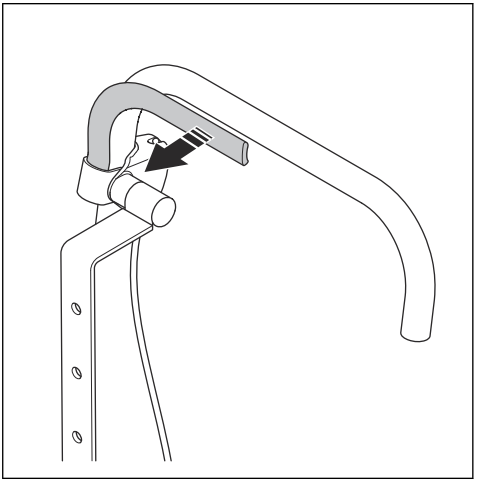

2. Detenga la cortadora eléctrica. Consulte el manual de usuario de la cortadora.
3. Asegúrese de que el carro de la cortadora eléctrica está correctamente aparcado.

Mantenimiento

Introducción

ADVERTENCIA: Asegúrese de leer y comprender el capítulo sobre seguridad antes de realizar tareas de mantenimiento en el producto.

ADVERTENCIA: Retire la cortadora antes de realizar tareas de mantenimiento en el producto.

ADVERTENCIA: Si no realiza el mantenimiento correctamente, la vida útil del producto se reducirá y aumentará el riesgo de accidentes. Todos los trabajos de mantenimiento o reparación deben encomendarse a un profesional. Póngase en contacto con su distribuidor para obtener más información.

Programa de mantenimiento

El programa de mantenimiento muestra las operaciones de mantenimiento que es necesario realizar en el producto.

Mantenimiento	Antes del uso	Después de cada uso
Inspeccione los componentes externos del producto.	X	
Asegúrese de que la barra de activación y la palanca de activación funcionan correctamente y de forma segura.	X	
Compruebe el pomo de bloqueo de ajuste del manillar.	X	
Compruebe el depósito de agua y la manguera.	X	
Compruebe la palanca de profundidad de corte.	X	
Compruebe las ruedas.	X	
Limpie el producto.		X
Sustituya las piezas dañadas.		X

	KV 1	KV 7	KV 9/KV 12
Cortadora eléctrica	K 1 PACE	K 770	K 970/1270
Profundidad de corte, mm	144	125	155
Peso, kg	26,2	28	26,6
Depósito de agua, l	10	10	10
L × A × Al, mm	837 × 467 × 1071	822 x 467 x 1071	837 x 467 x 1071
Emisiones sonoras, LwA, db(A) [2]	105	N/A	N/A

[2] Emisiones sonoras medidas conforme a la norma EN 60745-2-22. La incertidumbre del nivel de potencia sonora ponderado A KwA es de 3 dB(A). La incertidumbre del nivel de presión sonora ponderado A KpA es de 3 dB(A). Al cortar un raíl de acero con disco abrasivo, no se espera que las emisiones de ruido cambien significativamente.

Sommaire

Introduction..... 27
Responsabilité du propriétaire..... 27
Sécurité.....29
Montage.....32
Utilisation..... 35
Entretien..... 37
Caractéristiques techniques 39

Introduction

Responsabilité du propriétaire

AVERTISSEMENT: Le traitement du béton et de la pierre par des méthodes telles que la coupe, le meulage ou le forage, surtout pendant le fonctionnement à sec, génère de la poussière provenant du matériau traité, laquelle contient souvent de la silice. La silice est un composant de base du sable, du quartz, de l'argile de brique, du granit et de nombreux autres minéraux et roches. L'exposition à une quantité de poussière excessive peut entraîner :

Des maladies respiratoires (affectant votre capacité à respirer) causées par l'exposition à la silice dont la bronchite chronique, la silicose et la fibrose pulmonaire. Ces maladies peuvent être fatales ;

Des irritations et éruptions cutanées.

Le cancer selon le NTP* et le CIRC* * / Programme national de toxicologie, Centre international de recherche sur le cancer.

Suivez les étapes de précaution suivantes :

Évitez toute inhalation et tout contact cutané avec la poussière, le brouillard et la fumée.

Portez et assurez-vous que toutes les personnes aux alentours portent une protection respiratoire appropriée, tel un masque anti-poussière conçu pour filtrer les particules microscopiques. (Consultez la norme 29 CFR partie 1926.1153 de l'OSHA)

Afin de réduire les émissions de poussière, utilisez de l'eau pour capter la poussière lorsque cela est possible. S'il est nécessaire de travailler à sec, utilisez un extracteur de poussière approprié.

Il est de la responsabilité du propriétaire/de l'employeur de s'assurer que l'utilisateur possède les connaissances nécessaires pour manipuler le produit en toute sécurité. Les responsables et les utilisateurs doivent avoir lu et compris le Manuel de l'opérateur. Ils doivent avoir connaissance :

- Des consignes de sécurité de la machine.
- Des diverses applications de la machine et de ses limites.
- De la façon dont le produit doit être utilisé et entretenu.

Des législations nationales ou locales peuvent limiter l'utilisation de ce produit. Recherchez les législations applicables au lieu où vous travaillez avant d'utiliser le produit.

Description du produit

Le KV 1 est un chariot pour découpeuse manuel.

Utilisation prévue

Le chariot pour découpeuse est utilisé pour transporter et utiliser une découpeuse lors d'une opération de découpe.

Plaque signalétique

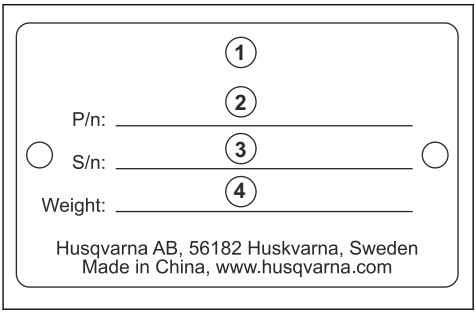

1. Modèle
2. n° de produit
3. N° de série
4. Poids, kg

Aperçu du produit

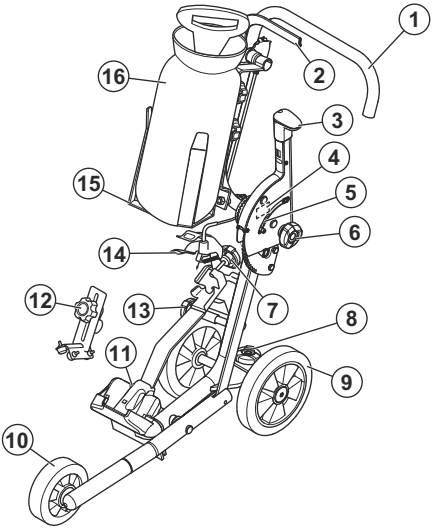

1. Guidon
2. Barre de puissance
3. Levier de profondeur de coupe
4. Plaque signalétique
5. Indicateur de profondeur de coupe
6. Bouton de verrouillage pour le réglage du guidon
7. Bouton de verrouillage de la découpeuse
8. Bouton de verrouillage pour le réglage des roues arrière
9. Roues arrière
10. Roues avant
11. Support de découpeuse
12. Dispositif de retenue
13. Bouton de réglage de la ligne de découpe
14. Levier de puissance
15. Support de réservoir d'eau
16. Réservoir d'eau
17. Manuel d'utilisation

Symboles concernant le produit

Émissions sonores dans l'environnement conformes aux directives CE en vigueur. Les émissions sonores de ce produit sont spécifiées dans la section *Caractéristiques techniques à la page 39* et sur l'étiquette.

Remarque: Les autres symboles/autocollants présents sur le produit concernent des exigences de certification spécifiques à certains marchés.

Endommagement du produit

Nous ne sommes pas responsables des dommages subis par le produit si :

- le produit n'est pas correctement réparé ;
- le produit est réparé avec des pièces qui ne proviennent pas du fabricant ou qui ne sont pas homologuées par le fabricant ;
- le produit est équipé d'un accessoire qui ne provient pas du fabricant ou qui n'est pas homologué par le fabricant ;
- le produit n'est pas réparé par un centre d'entretien agréé ou par une autorité homologuée.

Définitions de sécurité

Des avertissements, des recommandations et des remarques sont utilisés pour souligner des parties spécialement importantes du manuel.

AVERTISSEMENT: Symbole utilisé en cas de risque de blessures ou de mort pour l'opérateur ou les personnes à proximité si les instructions du manuel ne sont pas respectées.

REMARQUE: Symbole utilisé en cas de risque de dommages pour le produit, d'autres matériaux ou les environs si les instructions du manuel ne sont pas respectées.

Remarque: Symbole utilisé pour donner des informations supplémentaires pour une situation donnée.

Consignes générales de sécurité relatives à l'outil à moteur

AVERTISSEMENT: **Lisez l'ensemble des avertissements de sécurité, des consignes, des illustrations et des spécifications fournies avec cet outil électrique.** Le non-respect des consignes énumérées ci-dessous peut être à l'origine d'un choc électrique, d'un incendie et/ou de blessures graves.

Conservez toutes ces consignes et instructions pour toute consultation ultérieure. Le terme « outil électrique » utilisé dans les avertissements fait référence à l'outil branché sur secteur (fil) ou à l'outil alimenté par batterie (sans fil).

Sécurité dans la zone de travail

- **Maintenez un espace de travail propre et bien éclairé.** Les espaces encombrés ou sombres exposent à des accidents.
- **N'utilisez pas d'outils électriques dans des atmosphères explosives, par exemple, en présence de liquides, de gaz ou de poussières inflammables.** Les outils électriques provoquent des étincelles qui peuvent enflammer la poussière ou les vapeurs.
- **Tenez les enfants et toute autre personne à distance lorsque l'outil électrique est en marche.** Un moment d'inattention peut vous faire perdre le contrôle.

Sécurité du personnel

- **Restez attentif, regardez ce que vous faites et ayez recours à votre bon sens lorsque vous utilisez un outil électrique. N'utilisez pas d'outil électrique si vous êtes fatigué ou si vous êtes sous l'emprise de drogues, d'alcool ou de médicaments**. Un moment d'inattention pendant l'utilisation des outils électriques peut entraîner des blessures corporelles graves.
- **Utilisez un équipement de protection personnelle. Travaillez toujours avec des lunettes de protection.** Les équipements de protection tels que les masques anti-poussières, les chaussures de sécurité antidérapantes, le casque ou les protège-oreilles utilisés dans les conditions qui conviennent réduisent les blessures corporelles.
- **Évitez tout démarrage intempestif. Vérifiez que l'interrupteur est en position d'arrêt avant de brancher l'outil sur l'alimentation et/ou la batterie, de le ramasser ou de le transporter.** Transporter des outils électriques avec votre doigt sur l'interrupteur ou en mettant en marche des outils électriques dont l'interrupteur est allumé peut être source d'accidents.
- **Retirez toute clé ou clavette de calage avant de mettre la machine à usiner sous tension.** Une clé ou une clavette reliée à une pièce mobile de la machine à usiner peut entraîner des blessures corporelles.
- **Ne vous éloignez pas trop. Restez toujours en équilibre et sur vos appuis.** Cela favorise le contrôle de la machine à usiner dans les situations inattendues.
- **Habillez-vous correctement. Ne portez jamais de vêtements amples ou de bijoux. Éloignez vos cheveux, vêtements et gants des pièces mobiles.** Les vêtements amples, les bijoux et les cheveux longs peuvent être happés par les pièces en mouvement.
- **Si des dispositifs sont fournis pour raccorder des systèmes de collecte et d'extraction de la poussière, vérifiez qu'ils sont correctement branchés et utilisés.** L'utilisation de systèmes de collecte de poussière peut réduire les risques associés à la poussière.
- **La connaissance des outils, acquise par l'usage fréquent de ces derniers, ne doit pas vous dispenser d'être prudent et d'appliquer les principes de sécurité.** Une action inconsidérée peut provoquer de graves blessures en une fraction de seconde.
- **Les émissions de vibrations durant l'utilisation de l'appareil peuvent différer de la valeur totale déclarée en fonction de la manière dont l'outil est utilisé.** En vue de se protéger, les opérateurs devraient établir des mesures de sécurité basées sur une estimation de leur exposition dans les conditions d'utilisation réelles (en tenant compte de toutes les phases du cycle opératoire, comme, par exemple, lorsque l'outil

est éteint et lorsqu'il fonctionne en mode ralenti ou au gaz).

- **Tenez-vous à distance de la lame lorsque le moteur tourne.**

Équipement de protection individuel

AVERTISSEMENT: Lisez les instructions qui suivent avant d'utiliser le produit.

- Portez toujours un équipement de protection individuel homologué pendant le fonctionnement. L'équipement de protection individuelle n'élimine pas les risques mais réduit la gravité des blessures en cas d'accident. Demandez conseil à votre atelier d'entretien afin de choisir un équipement adéquat.
- Utilisez un casque de protection homologué.
- Utilisez des protège-oreilles agréés. Une exposition prolongée au bruit risque de causer des lésions auditives permanentes. Soyez attentif aux signaux ou cris d'avertissement lorsque vous portez des protège-oreilles. Enlevez-les toujours dès que le moteur s'arrête.
- Portez des lunettes de protection approuvées afin de réduire le risque de blessures provoquées par des objets projetés. L'utilisation d'un écran facial doit toujours s'accompagner du port de lunettes de protection homologuées. Par lunettes de protection homologuées, on entend celles qui sont en conformité avec les normes ANSI Z87.1 (États-Unis) ou EN 166 (pays de l'UE). La visière doit être conforme à la norme EN 1731.
- Utilisez des gants de travail épais.
- Portez une protection respiratoire homologuée. L'utilisation de produits tels que les fraises, les meuleuses ou les foreuses pour poncer ou découper un matériau peut produire de la poussière et des vapeurs susceptibles de contenir des substances chimiques dangereuses. Vérifiez la nature du matériau que vous souhaitez travailler et utilisez un masque respiratoire approprié.
- Portez des vêtements confortables, robustes et serrés qui permettent une liberté totale de mouvement. La découpe crée des étincelles qui peuvent enflammer les vêtements. HUSQVARNA vous recommande de porter du coton ignifugé ou du denim épais. Ne portez pas de vêtements composés de matières comme le nylon, le polyester ou la rayonne. Si elles s'enflamment, ces matières peuvent fondre et adhérer à la peau. Ne portez pas de short.
- Utilisez des bottes avec embouts en acier et semelle antidérapante.
- Ayez toujours une trousse de premiers secours à portée de mains.

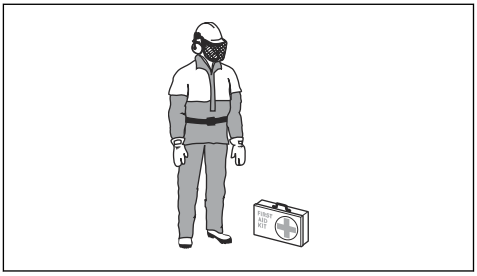

- Des étincelles peuvent être projetées par la lame de coupe. Ayez toujours un extincteur à portée de mains.

Entretien

- **Confiez l'entretien de votre outil électrique à un technicien qualifié qui utilisera uniquement des pièces de rechange identiques.** Cela permet de garantir la sécurité de l'outil électrique.
- **N'entretenez jamais des batteries endommagées.** L'entretien des batteries doit être effectué uniquement par le fabricant ou des fournisseurs de services agréés.

Instructions de sécurité pour le fonctionnement

AVERTISSEMENT: Lisez tous les avertissements et toutes les instructions de sécurité. Le non-respect des consignes et mises en garde peut être à l'origine d'un choc électrique, d'un incendie et/ou de blessures graves.

- Ne découpez pas de matériaux en amiante.
- Lors d'une découpe à sec, assurez-vous que la poussière est retirée en toute sécurité.
- Les informations contenues dans ce manuel ne remplacent pas l'expérience et le savoir-faire d'un professionnel. Si vous ne vous sentez pas en sécurité dans une situation donnée, arrêtez le produit. N'utilisez pas ce produit dans des configurations que vous ne maîtrisez pas.
- Demandez conseil à votre atelier d'entretien ou HUSQVARNA pour toute question relative au fonctionnement du produit. Nous pouvons vous donner des conseils sur la manière d'utiliser votre produit efficacement et en toute sécurité.
- N'utilisez pas un produit dont la batterie ou le chargeur est endommagé(e) ou ne fonctionne pas correctement.
- Ne touchez jamais le disque de coupe lorsqu'il tourne. Cela peut causer des blessures graves, voire mortelles.
- N'utilisez pas le produit par mauvais temps : brouillard épais, pluie diluvienne, vent violent ou

grand froid. Le mauvais temps accroît les risques (sol verglacé, etc.).

- Démarrez le produit uniquement si tous les carters et protections sont correctement montés.
- Observez bien la zone de travail. Assurez-vous qu'aucune personne ou aucun animal ne risque d'affecter ou d'influencer votre maîtrise du produit.
- Mettez le produit hors de portée des enfants et ne laissez pas ces derniers l'utiliser. Le produit démarre facilement. Cela peut entraîner un risque de graves blessures.
- Retirez la batterie lorsque vous n'avez pas une vision complète du produit. Retirez la batterie si vous remisez le produit pendant une longue période.
- Vous devez être bien campé sur vos pieds pour avoir une maîtrise totale du produit. N'utilisez pas ce produit si vous vous trouvez sur une échelle. N'utilisez pas ce produit si vous n'êtes pas sur un sol stable.
- N'utilisez pas le produit d'une seule main. Il n'est pas possible de contrôler correctement ce produit d'une seule main.
- N'utilisez pas le produit si vous ne pouvez pas bénéficier d'aide en cas d'accident.
- Assurez-vous de pouvoir vous déplacer en toute sécurité. Examinez les conditions et le terrain autour de vous pour repérer d'éventuels obstacles.
- Une exposition excessive aux vibrations peut entraîner des troubles circulatoires ou nerveux chez les personnes sujettes à des troubles cardio-vasculaires. Consultez un médecin en cas de symptômes liés à une exposition excessive aux vibrations. Voici les symptômes possibles : engourdissement, perte de sensibilité, chatouillements, picotements, douleur, faiblesse musculaire, décoloration ou modification épidermique. Ces symptômes affectent généralement les doigts, les mains ou les poignets. Ces symptômes peuvent être accentués par le froid.
- Il est impossible de mentionner toutes les situations auxquelles vous pouvez être confronté pendant l'utilisation de ce produit. Soyez toujours prudent et utilisez votre bon sens.
- **Remarque:** une fois le travail terminé, retirez les protège-oreilles immédiatement afin de pouvoir entendre tout bruit ou signal d'avertissement.

Dispositifs de sécurité sur le produit

AVERTISSEMENT: lisez les instructions qui suivent avant d'utiliser le produit.

- N'utilisez pas un produit dont les dispositifs de sécurité sont endommagés ou ne fonctionnent pas correctement.
- Contrôlez les dispositifs de sécurité régulièrement. Si les dispositifs de sécurité sont endommagés ou ne fonctionnent pas correctement, contactez votre atelier de réparation agréé HUSQVARNA.
- Ne modifiez pas les dispositifs de sécurité.
- N'utilisez pas le produit si des plaques de protection, des capots de protection, des interrupteurs de sécurité ou d'autres dispositifs de protection ne sont pas fixés ou sont endommagés.

Nettoyage des surfaces extérieures

AVERTISSEMENT: N'utilisez pas de nettoyeur haute pression pour nettoyer le produit.

- Aspergez l'extérieur du produit avec de l'eau propre après chaque journée d'utilisation. Utilisez si nécessaire une brosse.

Pour contrôler la barre de puissance

1. Appuyez brièvement sur la barre de puissance pour vous assurer qu'elle bouge librement.
2. Assurez-vous que le ressort se détende lorsque vous relâchez la barre de puissance.

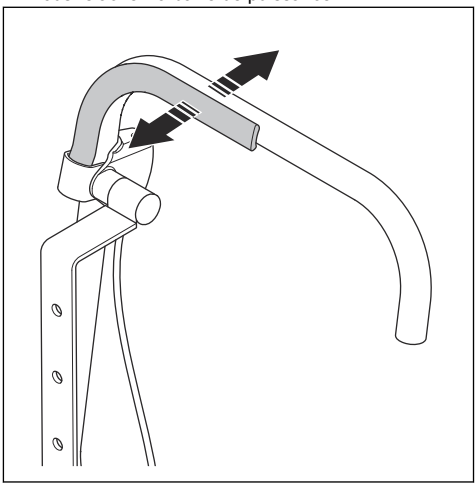

Pour contrôler le levier de puissance

1. Appuyez sur la barre de puissance. Assurez-vous que le câble abaisse le levier de puissance.

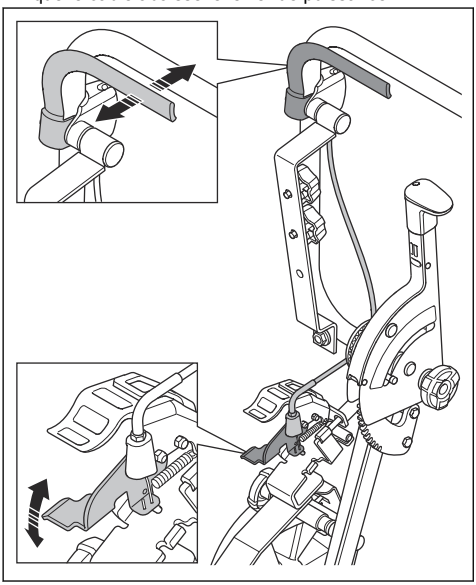

2. Relâchez la barre de puissance. Le câble lève le levier de puissance.
3. Assurez-vous que le câble bouge librement et que le levier de puissance se déplace facilement vers l'arrière.

Instructions de sécurité pour l'entretien

AVERTISSEMENT: Lisez les avertissements suivants avant d'effectuer l'entretien du produit.

- Retirez la découpeuse avant tout entretien, contrôle ou assemblage du produit.
- L'opérateur ne doit effectuer que les travaux de maintenance et d'entretien décrits dans ce manuel d'utilisation. Adressez-vous à votre revendeur pour toute opération de maintenance et d'entretien de plus grande ampleur.
- Un défaut d'entretien réduit le cycle de vie du produit et augmente le risque d'accidents.
- Une formation spéciale est nécessaire pour tous les travaux d'entretien et de réparation, en particulier pour les dispositifs de sécurité sur le produit. Si tous les contrôles spécifiés dans ce manuel d'utilisation ne sont pas validés après l'entretien, consultez votre revendeur. Nous garantissons la disponibilité d'un service de réparation et d'entretien professionnel pour votre produit.
- Utilisez uniquement des pièces de rechange d'origine.

Montage

Pour monter le réservoir d'eau

1. Fixez le support de montage sur le chariot et serrez la vis.

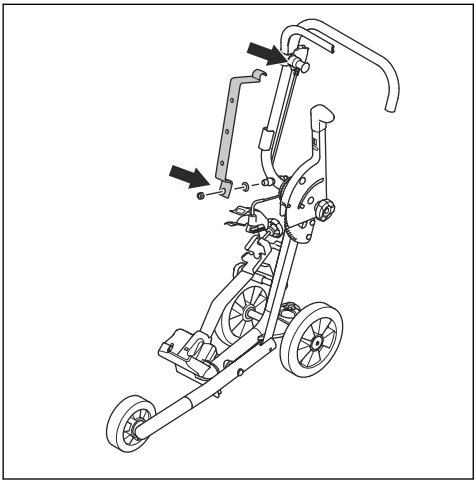

2. Serrez les 2 vis pour fixer le support de réservoir d'eau.

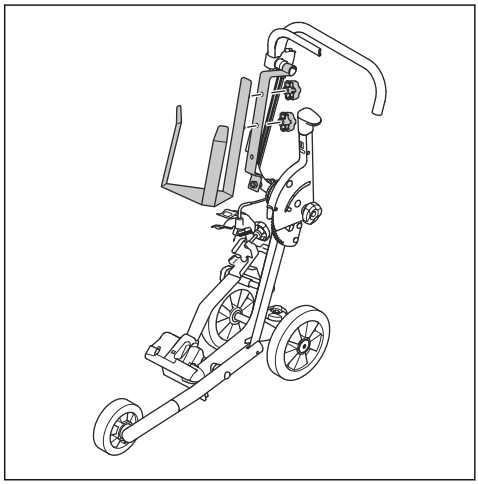

3. Placez le réservoir d'eau dans le support.

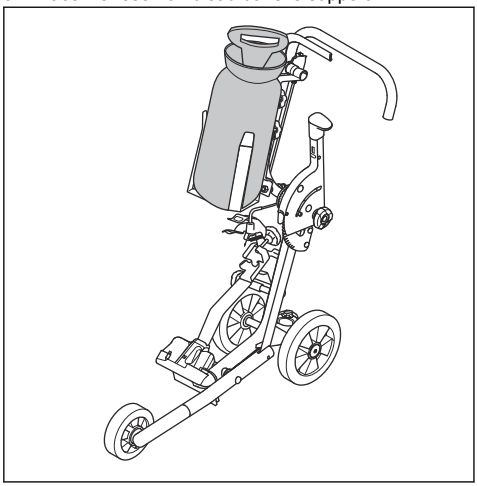

Pour installer le dispositif de retenue

1. Fixez le dispositif de retenue (A) au support du réservoir d'eau.

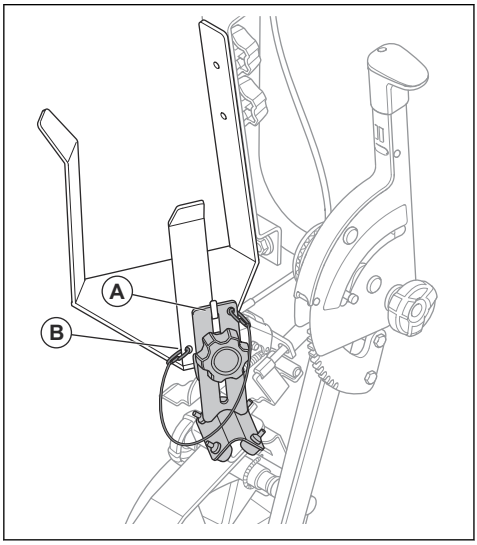

2. Attachez le mousqueton du câble (B) dans le trou du support du réservoir d'eau.

Pour fixer la découpeuse sur le chariot de coupe

1. Relâchez le bouton de verrouillage du support de la poignée arrière.

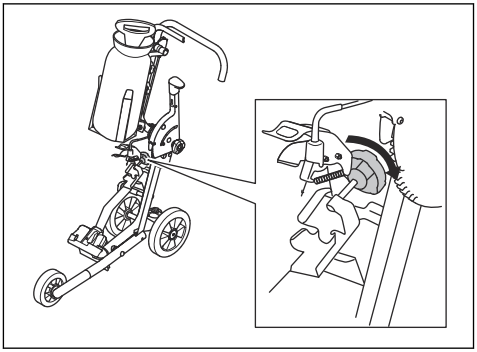

2. Placez l'avant du support de terre de la découpeuse dans le support avant du chariot de coupe.

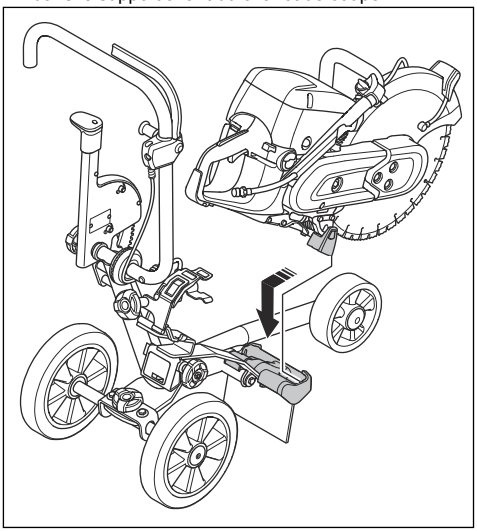

3. Placez la poignée arrière de la découpeuse dans le support arrière du chariot de coupe.

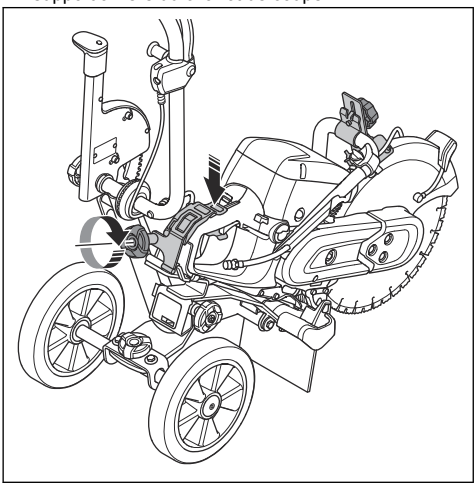

4. Serrez le bouton de verrouillage sur le support de la poignée arrière.

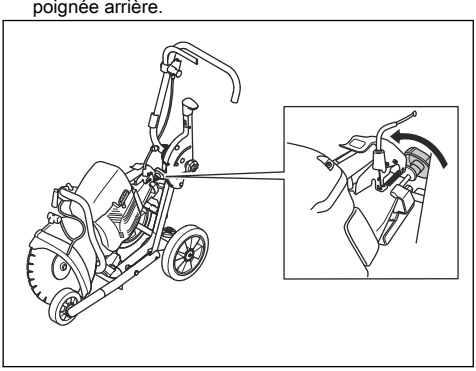

Pour plier et déplier le chariot

1. Retirez le support de réservoir d'eau. Reportez-vous à la section *Pour monter le réservoir d'eau à la page 32*.
2. Desserrez le bouton de verrouillage pour le réglage du guidon afin de plier et déplier le guidon.

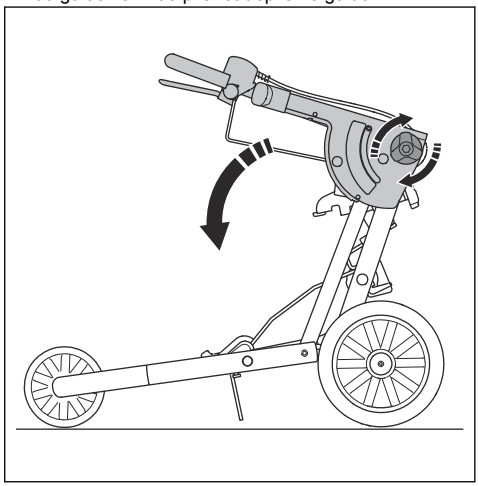

3. Serrez le bouton de verrouillage.

Pour régler la position du guidon

1. Desserrez le bouton de verrouillage (A) pour régler le guidon.

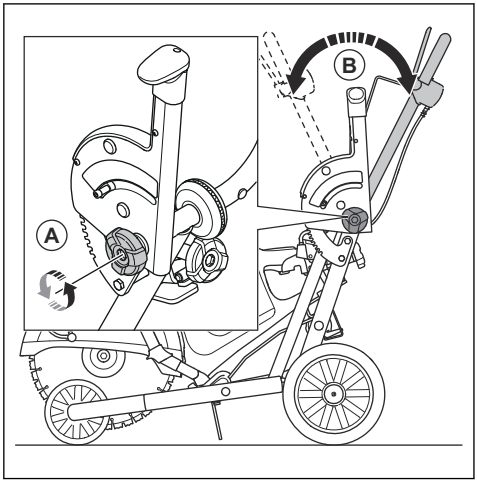

2. Réglez le guidon (B) sur une position d'utilisation confortable.
3. Serrez le bouton de verrouillage.

Pour raccorder le réservoir d'eau à la découpeuse

- Raccordez le réservoir d'eau à la découpeuse.

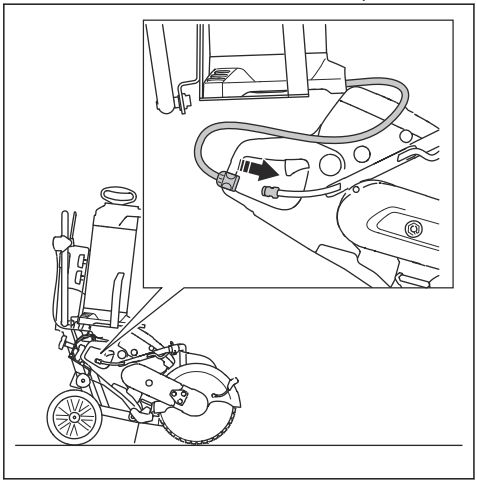

Pour régler la profondeur de coupe

1. Abaissez le levier de profondeur de coupe.

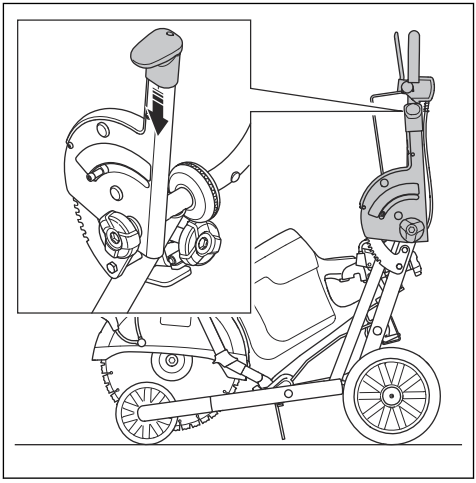

2. Déplacez le levier de profondeur vers l'avant pour augmenter la profondeur de coupe. Déplacez le levier de profondeur vers l'arrière pour diminuer la profondeur de coupe.

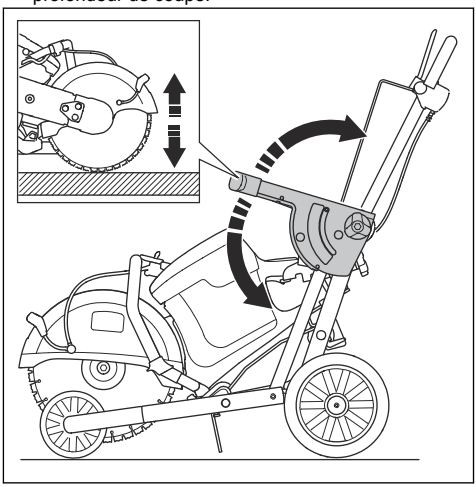

Pour régler la position des roues arrière

1. Desserrez le bouton de verrouillage (A) de réglage de roue arrière.

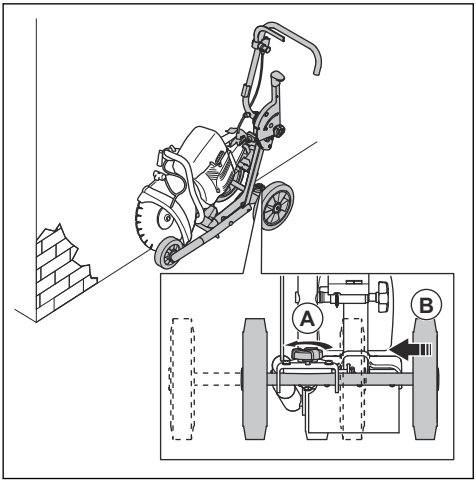

2. Réglez la nouvelle position (B) des roues arrière.
3. Serrez le bouton de verrouillage.

Pour régler la ligne de découpe

1. Tournez le bouton de réglage (A) de la ligne de découpe.

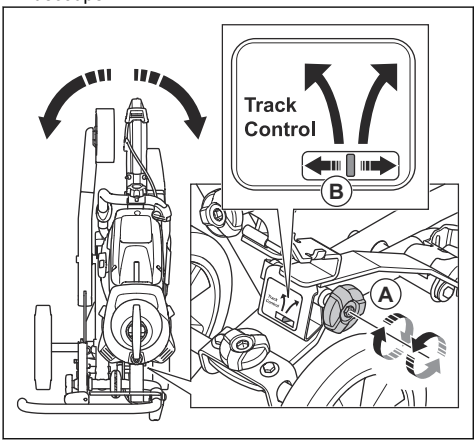

2. Utilisez le contrôle de trajectoire (B) pour voir le réglage de la ligne de découpe.

Pour installer le dispositif de retenue du carter de disque

1. Pour assurer la sécurité de la lame pendant le fonctionnement, fixez le dispositif de retenue entre la poignée avant et le carter de disque de la découpeuse.
2. Réglez la hauteur du dispositif de retenue et assurez-vous qu'il touche le carter de disque.

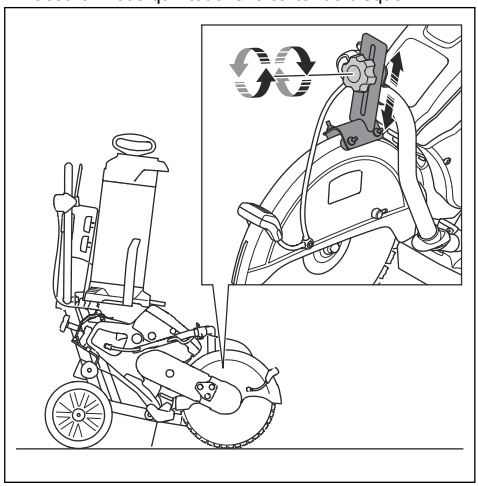

Pour utiliser le chariot pour découpeuse

1. Installez la découpeuse sur le chariot de coupe. Reportez-vous à la section *Pour fixer la découpeuse sur le chariot de coupe à la page 33*.
2. Réglez le guidon sur une position d'utilisation confortable. Reportez-vous à la section *Pour régler la position du guidon à la page 35*.
3. Vérifiez que le guidon et le levier de puissance fonctionnent correctement. Reportez-vous à la section *Sécurité à la page 29*.
4. Installez le dispositif de retenue.
5. Connectez le réservoir d'eau à la découpeuse et réglez la vanne d'eau. Reportez-vous à la section *Pour raccorder le réservoir d'eau à la découpeuse à la page 35*.
6. Démarrez la découpeuse. Reportez-vous au manuel d'utilisation de la découpeuse.
7. Réglez le levier de profondeur de coupe. Reportez-vous à la section *Pour régler la profondeur de coupe à la page 35*.

8. Appuyez sur la barre de puissance pour faire fonctionner la découpeuse.

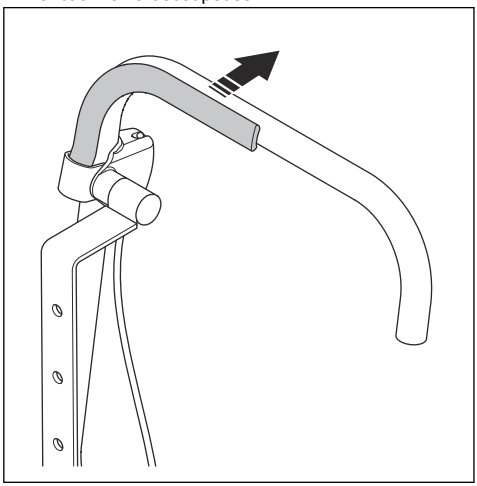

Pour arrêter l'opération de découpe

1. Relâchez la barre de puissance.

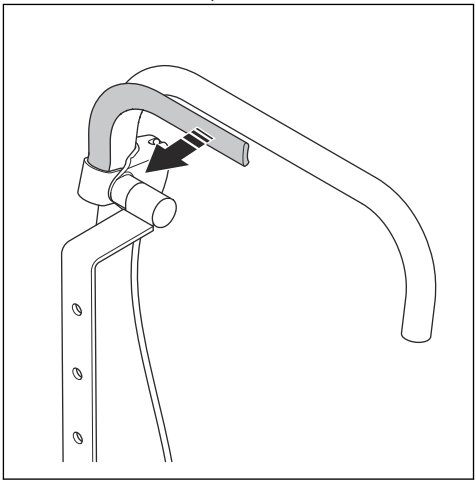

2. Arrêtez la découpeuse. Reportez-vous au manuel d'utilisation de la découpeuse.
3. Assurez-vous que le chariot pour découpeuse est stationné en toute sécurité.

Entretien

Introduction

AVERTISSEMENT: Assurez-vous de lire et de comprendre le chapitre sur la sécurité avant d'effectuer des travaux d'entretien sur le produit.

AVERTISSEMENT: Retirez la découpeuse avant de procéder à l'entretien du produit.

AVERTISSEMENT: Le non-respect des procédures d'entretien peut réduire la durée de vie du produit et augmenter le risque d'accident. Toutes les opérations d'entretien et/ou de réparation doivent également être réalisées par un professionnel. Contactez votre revendeur pour de plus amples informations.

Calendrier d'entretien

Le calendrier d'entretien indique les opérations d'entretien nécessaires pour le produit.

Entretien	Avant chaque utilisation	Après utilisation
Nettoyez les pièces externes du produit.	X	
Vérifiez que la barre de puissance et le levier de puissance fonctionnent en toute sécurité.	X	
Vérifiez le bouton de verrouillage de réglage du guidon.	X	
Vérifiez le réservoir et le tuyau d'eau.	X	
Vérifiez le levier de profondeur de coupe.	X	

Entretien	Avant chaque utilisation	Après utilisation
Vérifiez les roues.	X	
Nettoyez le produit.		X
Remplacez les pièces endommagées.		X

Caractéristiques techniques

	KV 1	KV 7	KV 9/KV 12
Découpeuse	K 1 PACE	K 770	K 970/1270
Profondeur de coupe, mm	144	125	155
Poids, kg	26,2	28	26,6
Réservoir d'eau, L	10	10	10
L × l × h, mm	837 × 467 × 1071	822 × 467 × 1071	837 × 467 × 1071
Émissions sonores, LwA, db(A) [3]	105	N/A	N/A

[3] Les émissions sonores sont mesurées conformément à la norme EN 60745-2-22. L'incertitude pour le niveau de puissance sonore pondéré A kWA est de 3 dB(A). L'incertitude pour le niveau de pression acoustique pondéré A KpA est de 3 dB(A). Lors de la découpe d'un rail en acier avec un disque abrasif, les émissions sonores ne devraient pas changer de manière significative.

Husqvarna®

www.husqvarnaconstruction.com

Original instructions
Instrucciones originales
Instructions d'origine

1144540-49

2025-05-09