PG 6 DR, PG 6 XR, PG 8 DR, PG 8 XR

RO	Instrucțiuni de utilizare	2-66
TR	Kullanım kılavuzu	67-129
UK	Посібник користувача	130-199

CUPRINS

Introducere....2
Siguranță.... 13
Funcționare....19
Întreținere....39
Depanare....45
Transportul, depozitarea și eliminarea.... 55
Date tehnice....60
Declarație de conformitate....65
Open Source....66

Introducere

Descrierea produsului

Acest produs este o mașină de șlefuit pardoseli pentru suprafețe cu duritate diferită.

Modelele pot fi utilizate cu telecomandă.

Destinația produsului

Produsul se utilizează pentru șlefuirea suprafețelor din materiale cu duritate diferită, precum piatră naturală, mozaic și beton. De asemenea, utilizați produsul pentru a șlefui materiale de acoperire, cum ar fi rășină epoxidică și adeziv. Finisajul suprafeței poate fi rugos sau neted. Produsul poate fi utilizat pentru șlefuirea uscată și umedă. Nu utilizați produsul pentru alte operațiuni.

Produsul este folosit în operațiuni comerciale, de operatori profesioniști instruiți.

Prezentare generală a produsului, partea dreaptă PG 6 DR, PG 8 DR

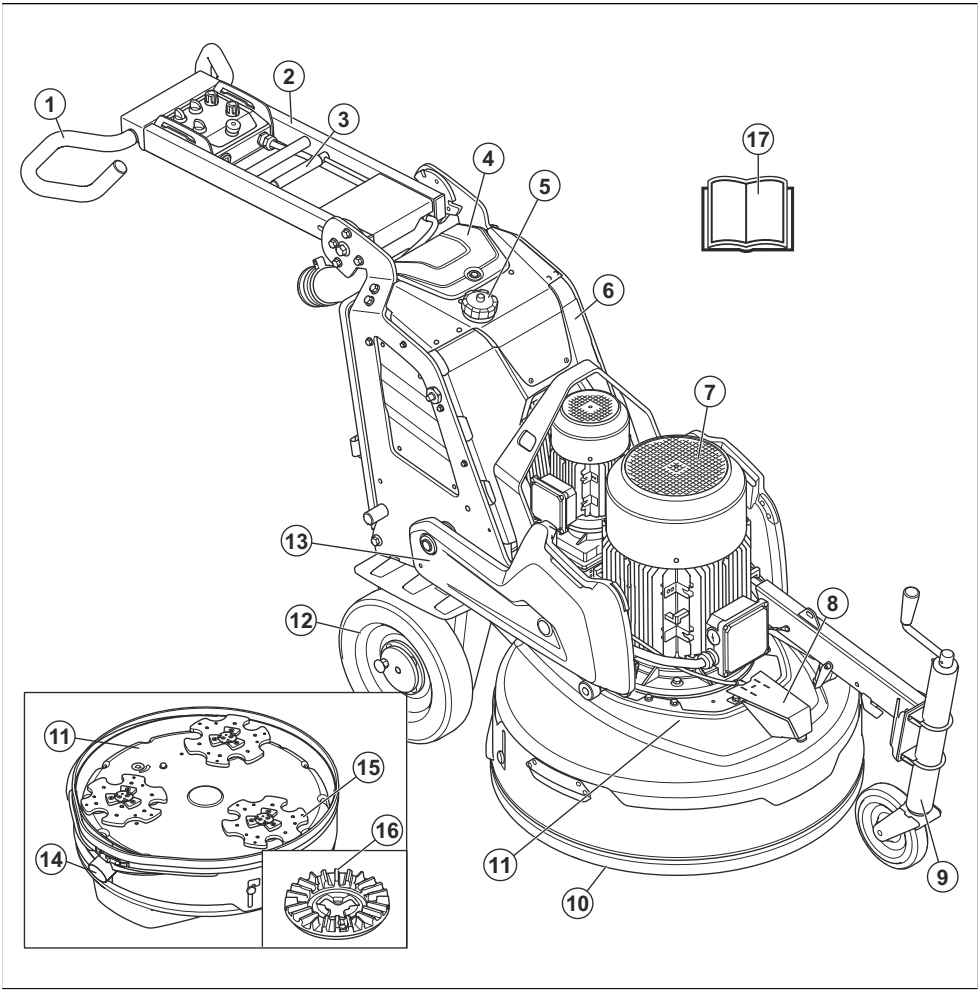

1. Mâner
2. Mâner
3. Manetă de blocare pentru reglarea mânerului
4. Capac încărcător de acumulatori
5. Rezervorul de apă
6. Incintă electrică
7. Motor cap de șlefuire
8. Duză de pulverizare
9. Roată de susținere
10. Capac flotant
11. Cap de șlefuire
12. Roată
13. Greutăți
14. Conexiune pentru extractorul de praf
15. Disc pentru șlefuit
16. Placă portsculă
17. Manual de utilizare

Prezentare generală a produsului, partea stângă PG 6 DR, PG 8 DR

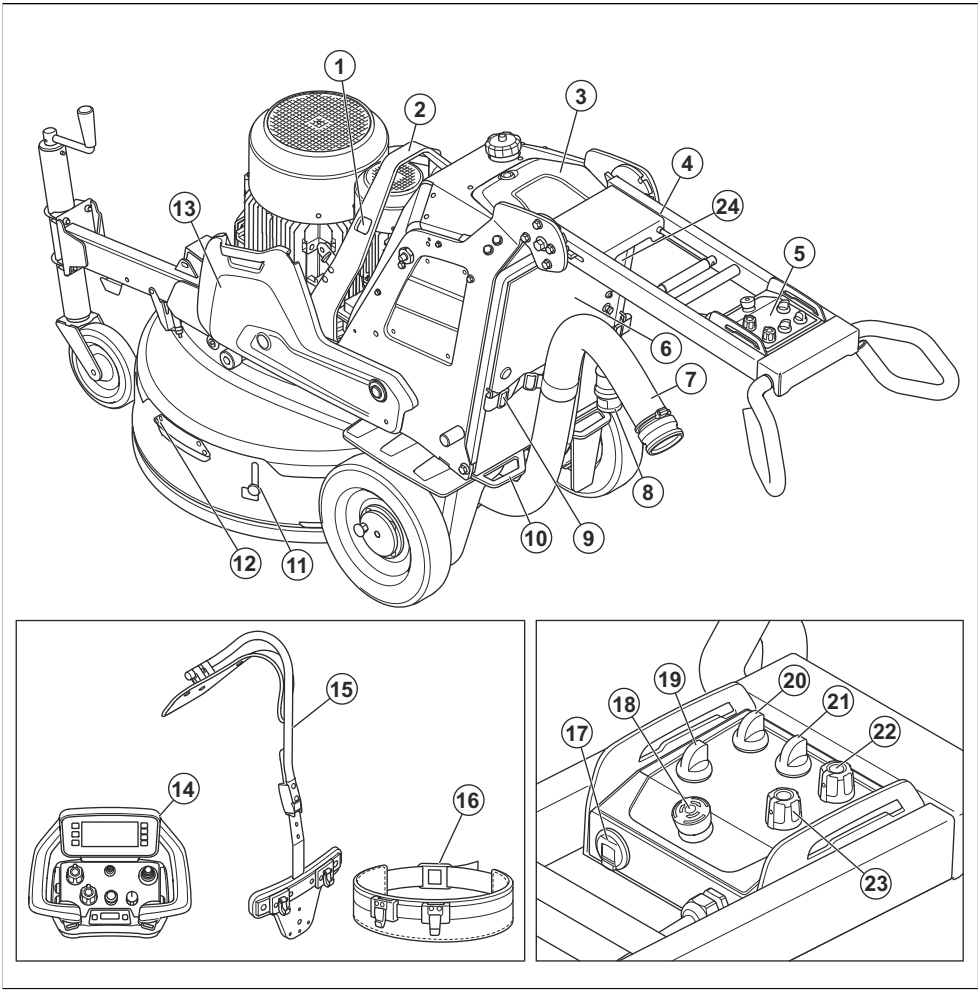

1. Găuri pentru curele de ridicare
2. Ochi de ridicare
3. Capac încărcător de acumulatori
4. Suport de telecomandă (accesoriu)
5. Panou de control
6. Conector încărcător de acumulatori
7. Conexiune pentru extractorul de praf
8. Cablu de alimentare
9. Dispozitiv de suspendare pentru furtunul extractorului de praf și cablul de alimentare
10. Punct de ancorare
11. Piedică pentru transport capac flotant
12. Mâner capac flotant
13. Greutăți
14. Telecomandă
15. Ham pentru telecomandă (accesoriu)
16. Curea
17. Încărcător USB
18. Buton de oprire de urgență
19. Comutator pentru utilizare manuală/cu telecomandă
20. Întrerupător de pornire/oprire
21. Comutator STOP/FUNCȚIONARE
22. Buton pentru sensul de rotație și viteza discului pentru șlefuit

23. Buton pentru sensul de rotație și viteza capului de șlefuire
24. Comutatoare pentru funcția de pulverizare

Prezentare generală a produsului, partea dreaptă PG 6 XR, PG 8 XR

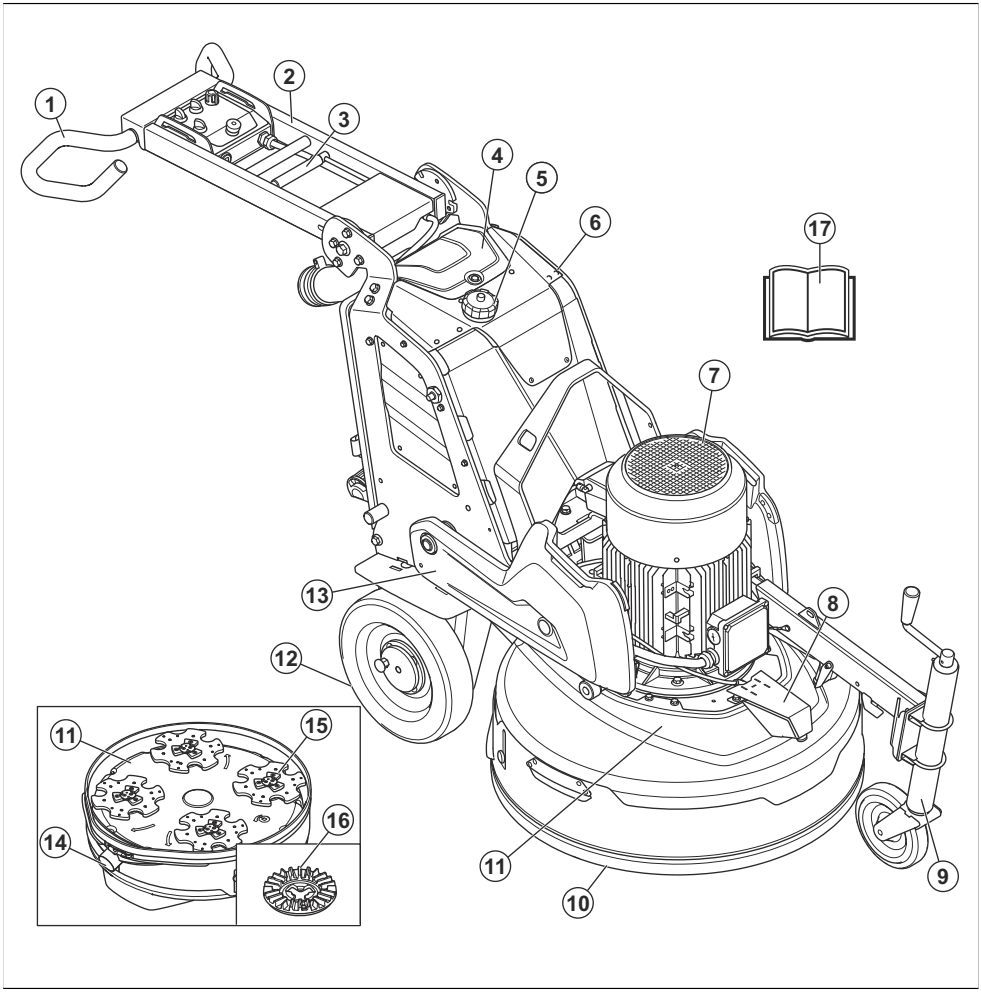

1. Mâner
2. Mâner
3. Manetă de blocare pentru reglarea mânerului
4. Capac încărcător de acumulatori
5. Rezervorul de apă
6. Incintă electrică
7. Motor cap de șlefuire
8. Duză de pulverizare
9. Roată de susținere
10. Capac flotant
11. Cap de șlefuire
12. Roată
13. Greutăți
14. Conexiune pentru extractorul de praf
15. Disc pentru șlefuit
16. Placă portsculă
17. Manual de utilizare

Prezentare generală a produsului, partea stângă PG 6 XR, PG 8 XR

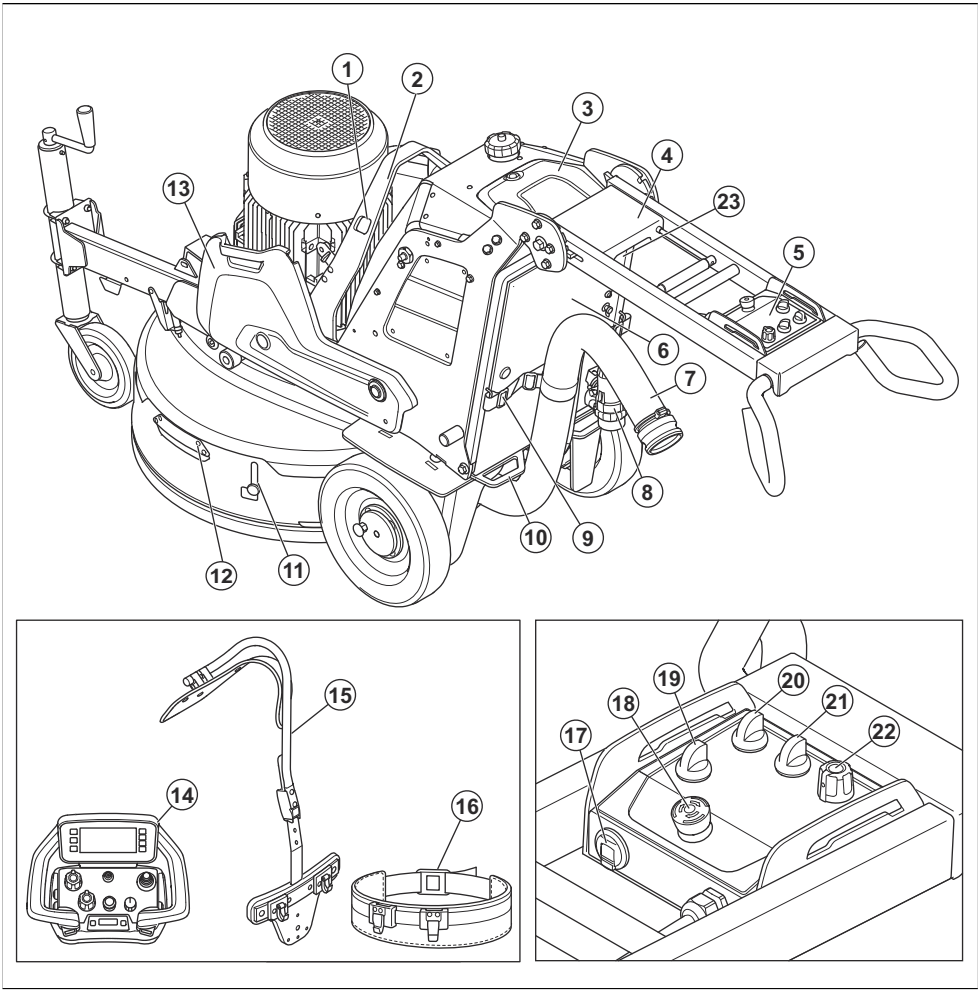

1. Găuri pentru curele de ridicare
2. Ochi de ridicare
3. Capac încărcător de acumulatori
4. Suport de telecomandă (accesoriu)
5. Panou de control
6. Conector încărcător de acumulatori
7. Conexiune pentru extractorul de praf
8. Cablu de alimentare
9. Dispozitiv de suspendare pentru furtunul extractorului de praf și cablul de alimentare
10. Punct de ancorare
11. Piedică pentru transport capac flotant
12. Mâner capac flotant
13. Greutăți
14. Telecomandă
15. Ham pentru telecomandă (accesoriu)
16. Curea
17. Încărcător USB
18. Buton de oprire de urgență
19. Comutator pentru utilizare manuală/cu telecomandă
20. Întrerupător de pornire/oprire
21. Comutator STOP/FUNCȚIONARE
22. Buton pentru sensul de rotație și viteza capului și a discului pentru șlefuit

23. Comutatoare pentru funcția de pulverizare

Prezentare generală a panoului de control PG 6 DR, PG 8 DR

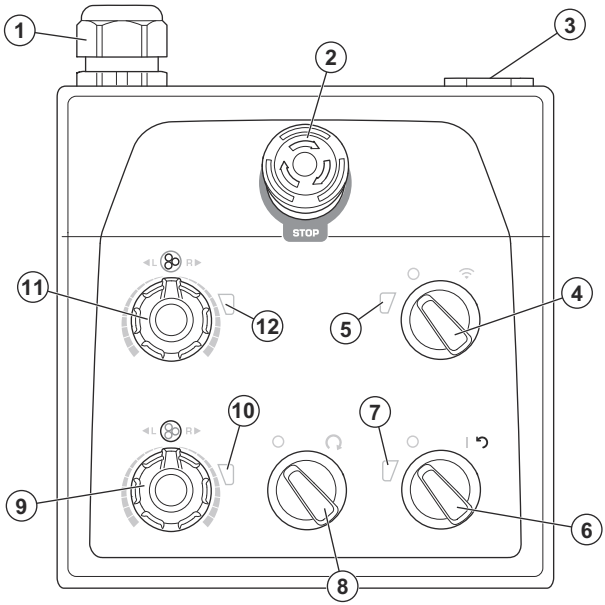

1. Conexiune prin cablu
2. Buton de oprire de urgență
3. Încărcător USB
4. Comutator pentru a selecta funcționarea manuală sau cu telecomandă
5. Indicator pentru modul telecomandă
6. Întrerupător de pornire/oprire
7. Indicator pentru alimentarea și starea de încărcare a acumulatorului produsului
8. Comutator STOP/FUNCȚIONARE
9. Buton pentru sensul de rotație și viteza discului pentru șlefuit
10. Indicator pentru discul pentru șlefuit
11. Buton pentru sensul de rotație și viteza capului de șlefuire
12. Indicator pentru capul de șlefuire

Prezentare generală a panoului de control PG 6 XR, PG 8 XR

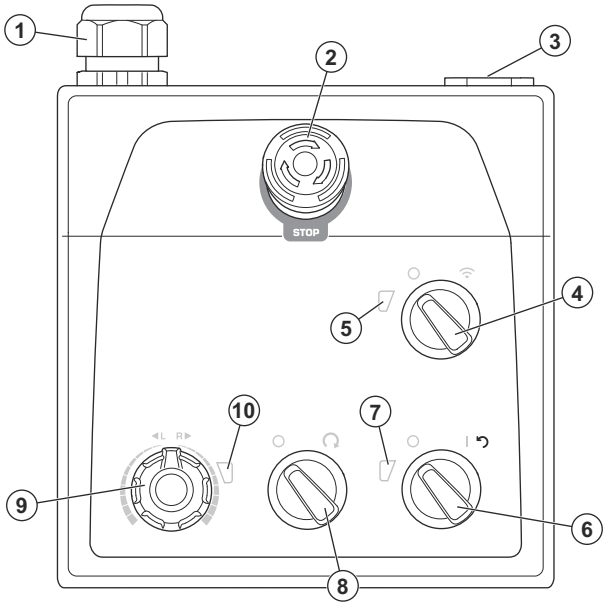

1. Conexiune prin cablu
2. Buton de oprire de urgență
3. Încărcător USB
4. Comutator pentru a selecta funcționarea manuală sau cu telecomandă
5. Indicator pentru modul telecomandă
6. Întrerupător de pornire/oprire
7. Indicator pentru alimentarea și starea de încărcare a acumulatorului produsului
8. Comutator STOP/FUNCȚIONARE
9. Buton pentru sensul de rotație și viteza capului și a discului pentru șlefuit
10. Indicator pentru capul și discul pentru șlefuit

Prezentare generală a telecomenzii

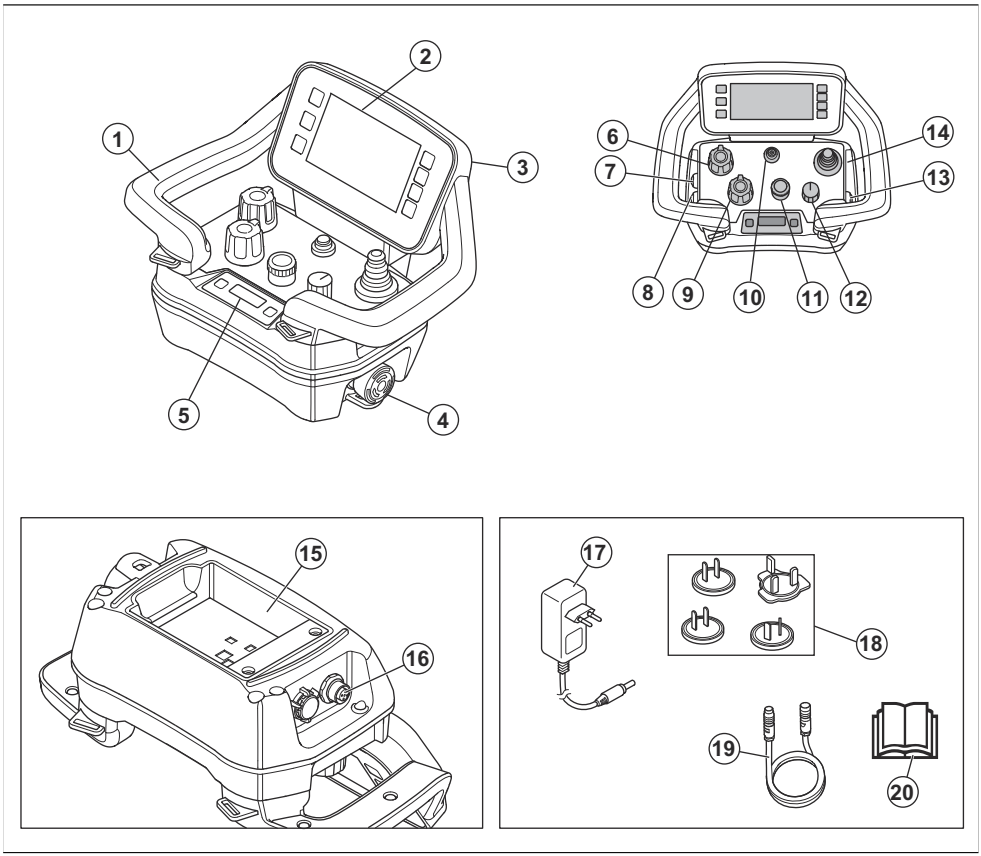

1. Mâner
2. Afișaj HMI
3. Conector pentru cablul USB
4. Buton de oprire a utilajului
5. Afișaj central de informare
6. Potențiometru pentru viteza și sensul de rotație ale capului de șlefuit (nu este utilizat pentru PG 6 XR și PG 8 XR)
7. Buton de pornire/oprire pentru pulverizare
8. Buton de pornire/oprire pentru oscilare
9. Potențiometru pentru viteza și sensul de rotație, discul de șlefuit
10. Buton ON/OFF (pornire/oprire) pentru telecomandă
11. Codificator
12. Comutator de oprire/transport/șlefuire
13. Buton ON/OFF (pornire/oprire) pentru aspirator
14. Joystick
15. Suport baterie
16. Conector pentru cablul de magistrală CAN
17. Adaptor c.a./c.c. pentru încărcătorul de acumulatori
18. Prize pentru diferite piețe
19. Cablu pentru magistrala CAN (accesoriu)
20. Manual de utilizare

Prezentare generală a afișajului HMI

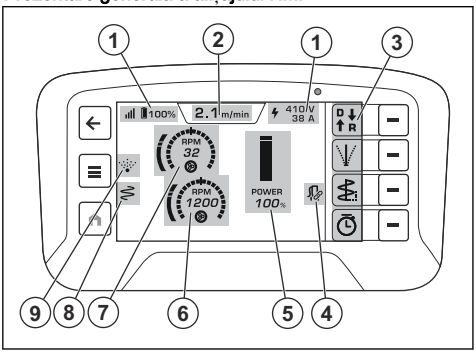

1. Bară sus
2. Filă mod de funcționare
3. Bară de acțiuni rapide
4. Pictograma aspiratorului
5. Gamă de putere
6. Viteză de rotație, disc pentru șlefuit (nu se utilizează pentru unitățile cu o singură viteză)
7. Viteză de rotație, cap de șlefuire
8. Pictogramă oscilație
9. Pictogramă de pulverizare

Gamă de putere

Gama de putere este o bară afișată pe ecranul telecomenzii care indică puterea de funcționare a produsului. Există 4 culori pentru gama de putere:

- Gri: Se poate ajusta setările, dar produsul nu funcționează.
- Verde: Produsul funcționează cu o gamă de putere sub 100%.
- Galben: Produsul funcționează cu o gamă de putere între 101%-109%.
- Roșu: Produsul funcționează cu o gamă de putere de peste 110%.

Simbolurile de pe produs

AVERTISMENT: Acest produs poate să fie periculos și să cauzeze vătămări corporale grave sau decesul operatorului sau al altor persoane. Aveți grijă să utilizați corect produsul.

Citiți cu atenție manualul și familiarizați-vă cu instrucțiunile înainte de a utiliza acest produs.

Utilizați protecție pentru auz, ochelari de protecție și echipament de protecție respiratorie. Consultați *Echipament individual de protecție la pagina 14*.

Praful poate cauza probleme de sănătate. Utilizați echipament de protecție respiratorie aprobat. Asigurați-vă întotdeauna că există un flux de aer adecvat.

Ridicați întotdeauna produsul de ochiul de ridicare.

Utilizați găurile pentru curelele de ancorare pentru a fixa produsul pe un vehicul de transport.

Produsul nu este deșeu casnic. Reciclați-l la o unitate de eliminare autorizată pentru echipamente electrice și electronice. Consultați *Eliminarea la deșeuri la pagina 59*.

Acest produs respectă directivele CE aplicabile.

Nivelul emisiilor de zgomot în mediul înconjurător este conform cu directivele și cu reglementările din UE și UK. Nivelul de putere sonoră garantat al produsului este specificat în .

Nota: Alte simboluri/autocolante de pe produs se referă la cerințe de certificare specifice pentru anumite piețe.

Plăcuță cu valori nominale

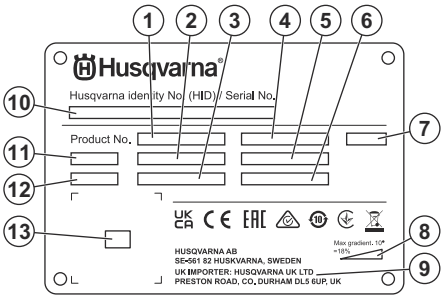

1. Cod produs
2. Greutate produs
3. Putere nominală
4. Tensiune nominală
5. Curent nominal
6. Frecvență

7. Incintă
8. Unghiul maxim al pantei
9. Producător/importator
10. Număr de serie
11. Model
12. Anul de fabricație
13. Cod scanabil

Simbolurile de pe panoul de control și telecomandă

Oprirea de urgență.

Funcționarea cu telecomandă este activată.

Produsul este pornit și îl puteți reseta.

Capul de șlefuire este pornit.

Viteză și sens de rotație, cap de șlefuire.

Viteză și sens de rotație, disc pentru șlefuit.

Viteză maximă.

Lent.

Simboluri din bara superioară a afișajului

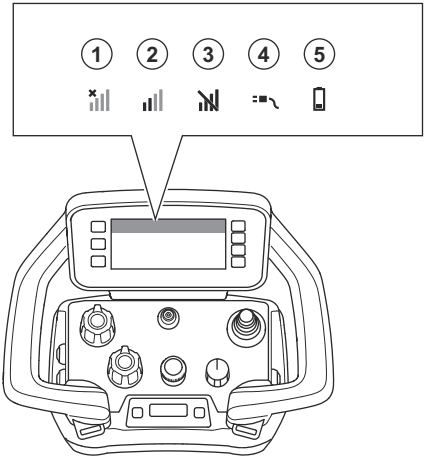

Poziție	Funcție
1	Niciun semnal radio. Nicio conexiune cu produsul.
2	Intensitatea semnalului buclei.
3	Semnalul radio este blocat.

Poziție	Funcție
4	Cablu de magistrală CAN este atașat între produs și telecomandă.
5	Nivelul de încărcare. Când simbolul acumulatorului este galben, nivelul de încărcare este de 11-20%. Când simbolul acumulatorului este roșu, nivelul de încărcare este sub 10%.

Simboluri în fila Mod de funcționare de pe interfața om-mașină a telecomenzii

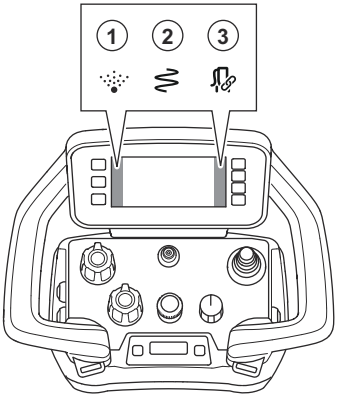

Poziție	Funcție
1	Funcția de pulverizare este activată.
2	Funcția de oscilare este activată.
3	Extractorul de praf este conectat și pornit.

Deteriorarea produsului

Nu suntem responsabili pentru deteriorarea produsului dacă:

- produsul este reparat necorespunzător;
- produsul este reparat cu piese care nu provin de la producător sau care nu sunt aprobate de acesta;
- produsul are un accesoriu care nu provine de la producător sau care nu este aprobat de acesta;
- produsul nu este reparat la un centru de service omologat sau de o autoritate omologată;

Husqvarna Fleet Services™

Husqvarna Fleet Services™ este o soluție în cloud care îi asigură utilizatorului o vedere de ansamblu a tuturor produselor conectate. Acest produs are un senzor Husqvarna Fleet Services™ cu consum redus de energie Bluetooth® (BLE). Senzorul Husqvarna Fleet Services™ colectează datele despre produs și vă permite conectarea la sistemul Husqvarna Fleet Services™. Sistemul Husqvarna Fleet Services™ raportează date precum timpul de funcționare, intervalele de service și localizarea produsului. Tehnologia BLE funcționează la 2,400-2,4835 GHz.

Pentru mai multe informații despre Husqvarna Fleet Services™, descărcați aplicația Husqvarna Fleet Services™ sau discutați cu reprezentantul dvs. Husqvarna.

Pentru a utiliza conectivitatea integrată

Nota: Transmisia radio prin Bluetooth® va fi activată la prima conectare la priza de rețea și ulterior va rămâne pornită.

1. Descărcați aplicația Husqvarna Fleet Services pentru iOS sau Android.
2. Pentru mai multe informații, accesați https://fleetservices.husqvarna.com.

Bluetooth® Modul consum redus de energie (BLE)

Pe pieţele aprobate, produsul are un modul BLE conectat la sistemul Husqvarna Fleet Services™. Modulul BLE colectează şi transmite datele despre produs care sunt utilizate în sistemul Husqvarna Fleet Services™. Date precum timpul de funcţionare, intervalele de service şi localizarea produsului.

Configurarea conectivităţii integrate

1. Configuraţi un cont pentru sistemul Husqvarna Fleet Services™ pe site-ul https://fleetservices.husqvarna.com/signup.
2. Descărcaţi aplicaţia Husqvarna Fleet Services™ pe un dispozitiv mobil.
3. Conectaţi produsul la o sursă de alimentare pentru a pune modulul BLE în funcţiune.
4. Adăugaţi produsul în contul dvs. Utilizaţi aplicaţia Husqvarna Fleet Services™.
5. Respectaţi instrucţiunile din aplicaţia Husqvarna Fleet Services™.

Nota: Dispozitivul mobil cu funcţie Fleet trebuie să se afle în apropierea produsului pentru a se conecta.

Nota: Transmisia radio Bluetooth® se activează la prima conectare la sursa de alimentare şi rămâne pornită după aceea.

AVERTISMENT: Tensiune înaltă. Există piese neprotejate în generator.

Deconectaţi întotdeauna fişa de alimentare înainte de a deschide uşa cutiei electrice.

Setarea produsului în modul zbor

Când produsul este în modul zbor, modulul BLE încetează să transmită datele produsului.

- Apăsaţi comutatorul acumulatorului în poziţia oprit.

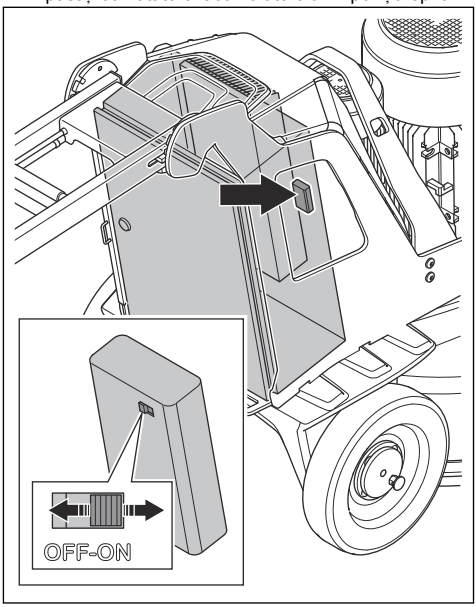

Siguranţă

Instrucţiuni de siguranţă pentru utilizare

AVERTISMENT: Înainte de a utiliza produsul, citiţi instrucţiunile de avertizare de mai jos.

- Utilizaţi echipament individual de protecţie. Consultaţi *Echipament individual de protecţie la pagina 14*.
- Nu vă îndepărtaţi de produs atunci când motorul este pornit.
- Deconectaţi întotdeauna cablul de alimentare înainte de a vă îndepărta de produs.
- Nu trageţi furtunul extractorului de praf. Produsul poate să cadă şi să provoace leziuni sau deteriorări.
- Capul de şlefuire trebuie să atingă suprafaţa când porniţi produsul. Nu se aplică atunci când verificaţi întrerupătorul de pornire/oprire.
- Nu porniţi produsul fără să fi instalat apărătoarea de praf. Apărătoarea de praf trebuie să se etanşeze complet între produs şi pardoseală.
- Pentru a reduce riscul de accidentare prin cădere, nu vă apropiaţi picioarele de cablul magistralei BUS şi de cablul de alimentare.
- Păstraţi distanţa de zonele în care produsul poate să provoace leziuni. Produsul poate să-şi schimbe rapid poziţia şi să vă lovească.
- Dacă produsul nu funcţionează corect, opriţi motoarele.
- Asiguraţi-vă că hainele, părul lung şi bijuteriile nu se pot prinde în piesele în mişcare.
- Asiguraţi-vă că sunteţi într-o poziţie sigură şi stabilă în timpul operării.
- Nu operaţi produsul dacă nu puteţi primi ajutor în caz de accident.
- Dacă produsul vibrează sau generează un nivelul de zgomot neobişnuit de mare, opriţi-l imediat. Verificaţi dacă produsul nu este deteriorat. Reparaţi

defecțiunile sau solicitați unui agent de service aprobat să le repare.
- Expunerea prelungită la vibrații poate duce la afecțiuni circulatorii sau la deteriorarea nervilor la persoanele cu circulație sanguină deficitară. Solicitați asistență medicală dacă experimentați simptome de expunere prelungită la vibrații. Printre aceste simptome se numără amorțeli, pierderea sensibilității tactile, furnicături, înțepături, durere, pierderea forței, modificările culorii sau ale aspectului pielii. Aceste simptome apar de obicei la degete, la mâini sau la încheieturi.
- Nu parcați produsul pe pantă. Dacă este necesar să parcați produsul pe o pantă, asigurați-vă că nu poate să se deplaseze sau să cadă. Există riscul de vătămare corporală și de deteriorare.
- Lucrați cu atenție sporită pe suprafețele înclinate. Produsul are o greutate ridicată și poate cauza vătămări corporale grave în cazul în care cade.
- Nu deplasați produsul pe pante abrupte. Consultați plăcuța de identificare de pe produs pentru informații despre unghiul maxim al pantei.
- Utilizați întotdeauna accesorii aprobate. Adresați-vă distribuitorului pentru informații suplimentare.

Definiții privind siguranța

Avertismentele, atenționările și notele sunt utilizate pentru a desemna părți foarte importante din manual.

AVERTISMENT: Se utilizează dacă există risc de vătămare sau de deces pentru operator sau pentru trecători, în cazul în care instrucțiunile din manual nu sunt respectate.

ATENȚIE: Se utilizează dacă există un risc de deteriorare a produsului, a altor materiale sau a zonelor învecinate, dacă instrucțiunile din manual nu sunt respectate.

Nota: Se utilizează pentru a furniza mai multe informații care sunt necesare într-o situație dată.

Instrucțiuni generale de siguranță

AVERTISMENT: Înainte de a utiliza produsul, citiți instrucțiunile de avertizare de mai jos.

- Acest produs este o unealtă periculoasă dacă nu sunteți atent sau dacă utilizați produsul incorect. Acest produs poate cauza vătămări corporale grave sau decesul operatorului sau al altor persoane. Înainte de a utiliza produsul trebuie să citiți și să vă familiarizați cu conținutul acestui manual de utilizare.
- Acest produs nu este destinat utilizării de persoane (inclusiv copii) cu capacități fizice reduse, lipsite de experiență și de cunoștințe.
- Păstrați toate avertismentele și instrucțiunile.
- Respectați toate legile și reglementările aplicabile.
- Operatorul și angajatorul operatorului trebuie să cunoască și să prevină riscurile în timpul funcționării produsului.
- Nu permiteți nimănui să utilizeze produsul dacă nu a citit și nu a înțeles conținutul manualului de utilizare.
- Nu utilizați produsul decât dacă ați beneficiat de instruire înainte de utilizare. Asigurați-vă că toți operatorii sunt instruiți.
- Nu permiteți copiilor să utilizeze produsul.
- Permiteți numai persoanelor autorizate să utilizeze produsul.
- Operatorul este responsabil pentru accidentele suferite de alte persoane sau pentru pagubele materiale.
- Nu utilizați produsul atunci când sunteți obosit, bolnav sau dacă ați consumat alcool, droguri sau ați luat medicamente.
- Procedați întotdeauna cu atenție și folosiți-vă judecata.
- În timpul funcționării, acest produs produce un câmp electromagnetic. În anumite condiții, acest câmp poate interfera cu implanturile medicale active sau pasive. Pentru a scădea riscul de vătămări corporale grave sau deces, recomandăm persoanelor cu implanturi medicale să discute cu medicul și producătorul implantului medical înainte de a utiliza produsul.
- Păstrați produsul curat. Asigurați-vă că puteți citi clar semnele și autocolantele.
- Nu utilizați produsul dacă este deteriorat.
- Nu efectuați modificări asupra acestui produs.
- Nu utilizați produsul dacă este posibil ca alte persoane să-l fi modificat.

Echipament individual de protecție

AVERTISMENT: Înainte de a utiliza produsul, citiți instrucțiunile de avertizare de mai jos.

- Utilizați întotdeauna echipamentul individual de protecție atunci când operați produsul. Echipamentul individual de protecție nu elimină pericolul de vătămări. Echipamentul individual de protecție reduce gravitatea vătămării corporale în cazul producerii unui accident. Distribuitorul vă poate ajuta să alegeți echipamentul corect.
- În timp ce operați produsul, utilizați întotdeauna ochelari de protecție aprobați.
- Nu utilizați haine largi, grele și care nu sunt adecvate. Utilizați haine care vă permit să vă mișcați liber.

- Utilizați mănuși de protecție omologate, care asigură o prindere fermă și previn iritarea pielii.
- Purtați o cască de protecție omologată.
- În timp ce operați produsul, utilizați întotdeauna protecție pentru auz omologată. Zgomotul prelungit poate cauza pierderea auzului indusă de zgomot.
- Produsul produce praf și gaze care conțin substanțe chimice periculoase. Utilizați o protecție respiratorie omologată.
- Utilizați încălțăminte cu bombeuri din oțel și talpă antiderapantă.
- Asigurați-vă că aveți în apropiere o trusă de prim-ajutor.
- Pot apărea scântei atunci când utilizați produsul. Asigurați-vă că aveți în apropiere un stingător de incendiu.

Siguranța zonei de lucru

- În timpul funcționării, țineți trecătorii la distanță de zona indicată în ilustrația de mai jos. Operatorul trebuie să fie foarte atent în această zonă, în timpul funcționării.

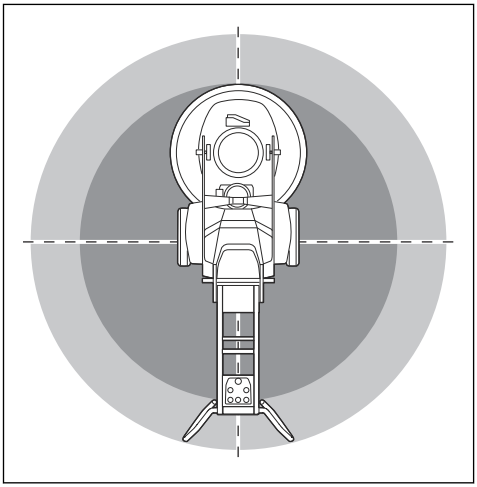

- Asigurați-vă că numai persoanele autorizate se află în zona de lucru.
- Nu utilizați produsul pe ceață, ploaie, vânt puternic, vreme rece, pericol de descărcări electrice sau alte condiții meteo nefavorabile. Utilizarea produsului în condiții de vreme rea sau în locuri umede poate avea efect negativ asupra vigilenței dvs. Vremea rea poate provoca condiții periculoase de lucru.
- Verificați dacă există persoane, obiecte și situații care pot împiedica funcționarea în siguranță a produsului.
- : Produsul poate fi controlat printr-o telecomandă pentru distanțe lungi. Nu utilizați produsul decât dacă aveți o vizibilitate bună asupra lui și a zonelor sale de risc. Delimitați zona de lucru cu un cordon pentru a preveni vătămarea corporală a celor din preajmă.
- Mențineți zona de lucru iluminată suficient.
- Nu utilizați produsul în zonele în care pot surveni incendii sau explozii.

Siguranța privind echipamentele electrice

AVERTISMENT: Există întotdeauna un pericol de electrocutare de la produsele electrice. Nu folosiți produsul în condiții meteorologice nefavorabile. Nu atingeți paratrăsnete și obiectele metalice. Pentru a preveni vătămările corporale, utilizați întotdeauna produsul așa cum se indică în acest manual de utilizare.

AVERTISMENT: Utilizați întotdeauna o sursă de alimentare cu RCD (dispozitiv de protecție împotriva curentului rezidual). Un dispozitiv RCD reduce pericolul de electrocutare.

AVERTISMENT: Tensiune înaltă. Există piese neprotejate în generator. Deconectați întotdeauna fișa de alimentare înainte de a deschide ușa cutiei electrice.

ATENȚIE: Alimentarea cu energie de la produs sau generator trebuie să fie suficientă și constantă pentru a asigura funcționarea fără probleme a motorului. Tensiunea incorectă provoacă creșterea consumului de energie și a temperaturii motorului până la declanșarea circuitului de siguranță. Dimensiunea cablului de alimentare trebuie să fie conform cu reglementările naționale și locale. Dimensiunea prizei de perete trebuie să corespundă amperajului pentru priza electrică și cablul prelungitor al produsului.

Dacă rețeaua electrică are o rezistență mai mare de sistem, poate apărea o cădere de tensiune scurtă la pornirea produsului. Acest fenomen poate afecta funcționarea altor produse, de exemplu, luminile pâlpâie.

- Asigurați-vă că tensiunea sursei de alimentare, a siguranței sale și a rețelei de alimentare corespunde tensiunii indicate pe plăcuța de identificare a produsului.
- Opriți întotdeauna produsul înainte de a deconecta ștecărul.
- Nu utilizați produsul dacă ștecărul sau cablul de alimentare sunt deteriorate. Duceți-l la un centru de service autorizat pentru reparații. Un cablu de alimentare deteriorat poate cauza vătămări corporale grave și deces.
- Utilizați corect cablul de alimentare. Nu utilizați cablul de alimentare pentru a deplasa, a trage sau

a deconecta produsul. Trageți fișa de alimentare pentru a deconecta cablul de alimentare. Nu trageți de cablul de alimentare.

- Nu utilizați produsul în apă adâncă în care echipamentele electrice ale produsului se pot uda. Echipamentele se pot deteriora și produsul poate fi pus sub tensiune și poate cauza vătămări corporale.
- Nu introduceți în produs mai multă umiditate în afară de apa furnizată de sistemul de apă. Nu lăsați produsul în ploaie. Apa care intră în produs sporește pericolul de electrocutare.
- Deconectați întotdeauna cablul de alimentare înainte să conectați sau să deconectați conexiunea pentru cablul motorului și incinta electrică.
- Nu îndreptați duza de pulverizare a produsului către cabluri sau componente electrice.

Cabluri prelungitoare

- Utilizați doar cabluri prelungitoare omologate suficient de lungi.
- Valoarea nominală de pe cablul prelungitor trebuie să fie aceeași sau mai mare decât cea indicată pe plăcuța de identificare a produsului.
- Utilizați cabluri prelungitoare cu împământare.
- Când utilizați produsul în aer liber, utilizați un cablu prelungitor care este adecvat pentru utilizare în exterior. Astfel reduceți riscul de electrocutare.
- Mențineți conexiunea cablului prelungitor uscată și ridicată de pe sol.
- Nu apropiați cablul prelungitor de căldură, ulei, muchii ascuțite sau piese mobile. Un cablu avariat sporește riscul de electrocutare.
- Cablul prelungitor trebuie să fie în stare bună și să nu fie deteriorat.
- Nu utilizați cablul prelungitor când este înfășurat. Aceasta poate cauza supraîncălzirea cablului prelungitor.
- Asigurați-vă că prelungitorul se află în spatele dvs. și al produsului când utilizați produsul. În acest mod se previne deteriorarea prelungitorului.

Instrucțiuni produs împământat

AVERTISMENT: Conectarea incorectă poate duce la electrocutare. Discutați cu un electrician aprobat dacă nu știți sigur dacă priza dvs. de perete este împământată corect.

Nu modificați ștecherul astfel încât să nu mai corespundă specificațiilor din fabrică. Dacă ștecherul sau cablul de alimentare sunt deteriorate sau trebuie înlocuite, discutați cu agentul dvs. de service Husqvarna. Respectați reglementările și legile locale.

Dacă nu înțelegeți complet instrucțiunile despre produsul împământat, discutați cu un electrician aprobat.

Utilizați numai cabluri prelungitoare împământate de exterior cu ștechere și o priză împământată care acceptă ștecherul.

Produsul are un cablu de alimentare și un ștecher împământate. Conectați întotdeauna produsul la o priză de curent cu împământare. Astfel reduceți riscul de electrocutare.

Nu utilizați adaptoare electrice cu produsul.

Siguranța acumulatorului

AVERTISMENT: Înainte de a utiliza produsul, citiți instrucțiunile de avertizare de mai jos.

- Utilizați numai acumulatorii pe care îi recomandăm pentru produsul dvs.
- Utilizați numai acumulatori originali pentru acest produs. Există risc de explozie dacă acumulatorii sunt înlocuiți cu alții de tip incorect. Adresați-vă distribuitorului pentru informații suplimentare.
- Utilizați numai acumulatori ca sursă de alimentare pentru produsele Husqvarna asociate. Pentru a evita rănirea, nu folosiți acumulatorul ca sursă de alimentare pentru alte dispozitive.
- Risc de electrocutare. Nu conectați bornele acumulatorului la chei, șuruburi sau alte metale. Acest lucru poate cauza scurtcircuitarea acumulatorului.
- Dacă există scurgeri de lichid din acumulator, nu lăsați lichidul să intre în contact cu pielea sau ochii. Dacă ați atins lichidul, curățați zona cu apă din abundență și consultați medicul.
- Nu utilizați baterii nereîncărcabile.
- Nu aduceți modificări acumulatorului.
- Nu puneți obiecte în fantele de aerisire a acumulatorului.
- Feriți acumulatorul de lumina solară, de căldură sau de flăcări deschise. Acumulatorul poate provoca explozii, arsuri și/sau arsuri chimice.
- Feriți acumulatorul de ploaie și de condiții de umezeală.
- Feriți acumulatorul de microunde și de înaltă presiune.
- Nu încercați să demontați sau să spargeți acumulatorul.
- Nu utilizați acumulatorul în afara intervalelor de temperatură specificate. Consultați *Date tehnice la pagina 60*.
- Nu curățați acumulatorul cu apă. Consultați *Curățarea acumulatorului și a încărcătorului la pagina 41*.
- Nu utilizați acumulatori deteriorați sau care nu funcționează corect.
- Depozitați acumulatorii departe de obiecte de metal, de exemplu cuie, șuruburi sau bijuterii.
- Nu lăsați acumulatorul la îndemâna copiilor.

Dispozitivele de siguranță de pe produs

AVERTISMENT: Înainte de a utiliza produsul, citiți instrucțiunile de avertizare de mai jos.

- Nu utilizați un produs cu dispozitive de siguranță care sunt deteriorate sau care nu funcționează corect.
- Verificați regulat dispozitivele de siguranță. În cazul în care dispozitivele de siguranță sunt deteriorate sau nu funcționează corect , adresați-vă Husqvarna agentului de service.
- Nu aduceți modificări dispozitivelor de siguranță.

Buton de oprire de urgență pe panoul de control

Butonul de oprire de urgență se folosește pentru a opri rapid motorul. Butonul de oprire de urgență întrerupe alimentarea electrică de la rețea.

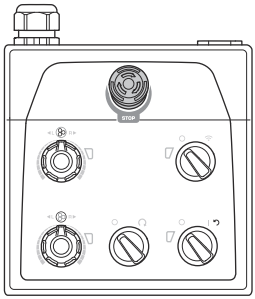

ATENȚIE: Nu utilizați butonul de oprire de urgență de pe panoul de control ca buton de oprire a produsului.

Verificarea butonului de oprire de urgență de pe panoul de control

1. Rotiți butonul de oprire de urgență (A) de pe panoul de control în sens antiorar pentru a vă asigura că este dezactivat.

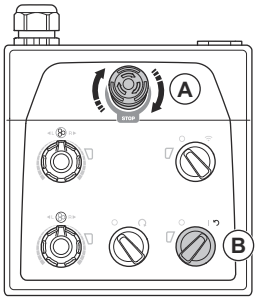

2. Rotiți întrerupătorul de pornire/oprire (B) de pe panoul de control în poziția cu săgeată pentru a porni motorul. Ledul de lângă întrerupătorul de pornire/oprire se aprinde.
3. Apăsați butonul de oprire de urgență de pe panoul de control.
4. Asigurați-vă că ledul de lângă întrerupătorul de pornire/oprire se stinge.
5. Rotiți butonul de oprire de urgență de pe panoul de control în sens antiorar pentru dezactivare.

Buton pe telecomandă pentru oprirea utilajului

Butonul de oprire a utilajului se folosește pentru a opri rapid unealta electrică.

Butonul de oprire a utilajului scade viteza uneltei electrice conectate. În plus, butonul de oprire a

utilajului deconectează unealta electrică de la sursa de alimentare.

Butonul de oprire a utilajului nu poate fi utilizat când unealta electrică este acționată manual.

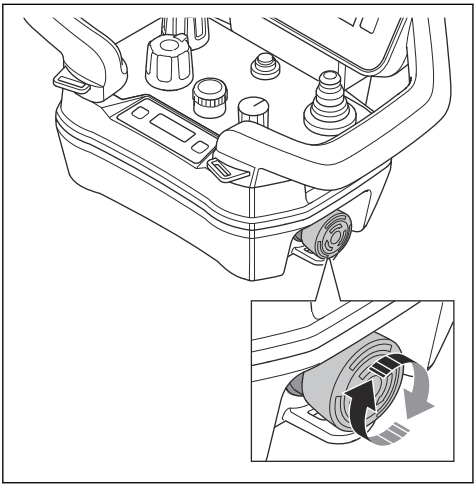

ATENȚIE: Nu utilizați butonul de oprire a utilajului de pe telecomandă ca buton de oprire a uneltei electrice.

Verificarea butonului de oprire a utilajului de pe telecomandă

1. Rotiți butonul de oprire de urgență de pe panoul de control în sens antiorar pentru a vă asigura că este dezactivat.
2. Rotiți butonul de oprire a utilajului de pe telecomandă în sensul acelor de ceasornic, pentru a vă asigura că acest buton este dezactivat.

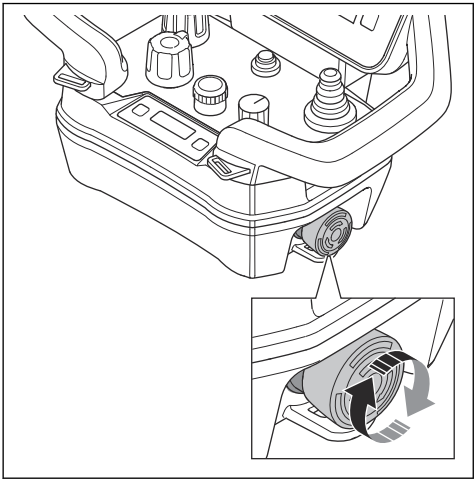

3. Rotiți întrerupătorul de pornire/oprire de pe panoul de control în poziția 1 pentru a porni motorul. Ledul de lângă întrerupătorul de pornire/oprire se aprinde.
4. Rotiți în sensul acelor de ceasornic comutatorul de funcționare manuală/cu telecomandă de pe panoul de control pentru utilizare cu telecomandă. Ledul din dreptul comutatorului de funcționare manuală/cu telecomandă se aprinde intermitent.
5. Apăsați butonul de pornire/oprire de pe telecomandă. Telecomanda este pornită când se aprinde afișajul.

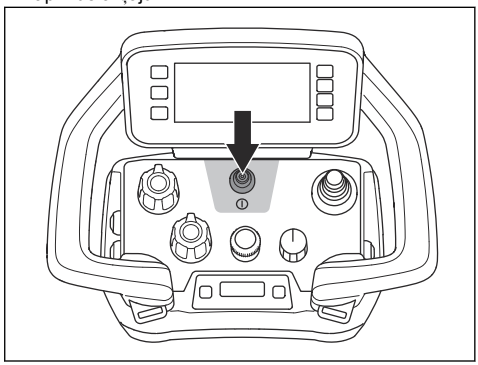

6. Apăsați butonul de oprire a utilajului de pe telecomandă.
7. Asigurați-vă că motorul se oprește.
8. Rotiți butonul de oprire a utilajului de pe telecomandă în sensul acelor de ceasornic, pentru a-l dezactiva.

Siguranțe pentru roți

Siguranțele blochează roțile pe motor atunci când produsul este utilizat cu telecomanda.

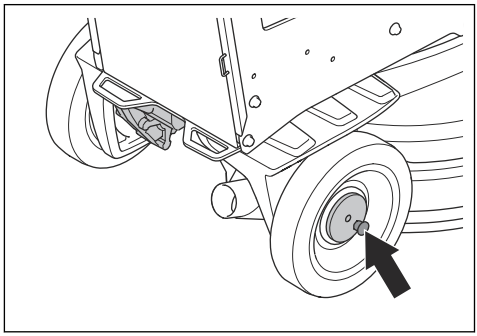

Verificarea siguranțelor roților

1. Asigurați-vă că siguranțele nu sunt cuplate.
2. Împingeți produsul ușor înainte până când simțiți rezistență.

3. Rotiți siguranțele (A) până când pinii acestora se aliniază cu crestătura. Faceți acest lucru pe roata din stânga și pe cea din dreapta.

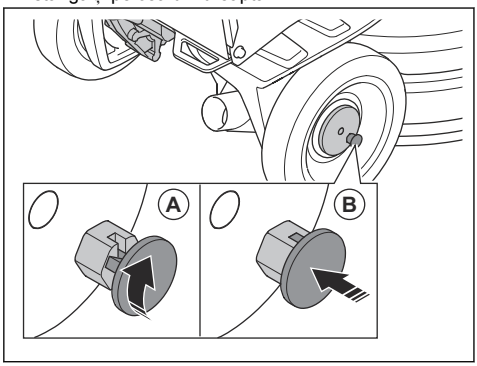

4. Porniți produsul. Siguranțele intră în poziția de blocare (B) și blochează motoarele roților.
5. Împingeți produsul ușor înainte până când simțiți rezistență. Dacă siguranțele sunt cuplate corect, există o rezistență mai mare decât atunci când nu sunt cuplate.

Nota: La funcționarea cu telecomandă, pe afișajul acesteia apare un mesaj de eroare dacă siguranțele nu sunt cuplate corect.

6. Pentru a decupla siguranțele, trageți-le drept la exterior și rotiți în sensul acelor de ceasornic sau în sens invers acelor de ceasornic.

Instrucțiuni de siguranță pentru întreținere

AVERTISMENT: Înainte de a utiliza produsul, citiți instrucțiunile de avertizare de mai jos. Păstrați toate avertismentele și instrucțiunile pentru operații ulterioare.

- Păstrați toate piesele în stare bună de funcționare și asigurați-vă că toate armăturile sunt strânse corect.
- Nu folosiți produse deteriorate sau care nu funcționează corect. Efectuați inspecțiile de siguranță, întreținerea și operațiile de service indicate în acest manual. Toate celelalte lucrări de întreținere trebuie efectuate de către un distribuitor de service aprobat.
- Opriți produsul și deconectați mufa de alimentare atunci când înlocuiți uneltele diamantate. Treceți întrerupătorul de pornire/oprire în poziția 0.
- Efectuați operațiunile de inspecție și/sau întreținere cu motorul oprit și fișa de alimentare deconectată.
- Efectuați întreținerea pentru a vă asigura că produsul funcționează corect. Consultați *Program de întreținere la pagina 40*.

Funcționare

Introducere

AVERTISMENT: Înainte de a utiliza produsul, trebuie să citiți și să înțelegeți capitolul privind siguranța.

Scoaterea produsului din ambalaj

AVERTISMENT: Deplasați produsul de pe palet cu atenție și în condiții de siguranță. Produsul are o greutate ridicată și poate cauza vătămări corporale grave în cazul în care cade.

- Asigurați-vă că sunt incluse toate elementele enumerate în prezentarea generală a produsului. Consultați *Prezentare generală a produsului, partea dreaptă PG 6 DR, PG 8 DR la pagina 3*. Discutați cu distribuitorul Husqvarna dacă un element lipsește sau este deteriorat înainte de a deplasa produsul de pe palet.
- Îndepărtați toate legăturile ambalajului și calele roților.
- Asigurați-vă că zona este liberă și că aveți suficient spațiu pentru a deplasa produsul.
- Asigurați-vă că nu există riscul ca produsul sau dvs. să cădeți.
- Utilizați echipamente de ridicare sau rampe pentru a deplasa produsul de pe palet. Produsul este greu. Deplasați produsul într-o manieră sigură. Consultați *Ridicarea produsului la pagina 58*.

Ce trebuie făcut înainte de a utiliza produsul

1. Citiți cu atenție manualul operatorului și asigurați-vă că înțelegeți instrucțiunile.
2. Puneți-vă echipamentul individual de protecție. Consultați *Echipament individual de protecție la pagina 14*.
3. Asigurați-vă că numai persoanele autorizate se află în zona de lucru.
4. Efectuați întreținerea zilnică. Consultați *Program de întreținere la pagina 40*.
5. Asigurați-vă că produsul este asamblat corect și nu este deteriorat.
6. Amplasați produsul pe zona de lucru. Asigurați-vă că transportarea produsului către și pe suprafața zona de lucru se efectuează corect și în siguranță. Consultați *Transport la pagina 55*.

7. Asigurați-vă că există unelte diamantate pe plăcile portsculă și că uneltele diamantate și plăcile portsculă sunt bine fixate.
8. Conectați un extractor de praf la produs. Consultați *Conectarea unui extractor de praf la pagina 23*.
9. Reglați mânerul și ghidonul la înălțimea de funcționare corespunzătoare. Consultați *Reglarea mânerului și a ghidonului la pagina 23*.
10. Asigurați-vă că motorul are cablurile conectate la incinta electrică înainte ca produsul să fie conectat la priza de curent. Consultați *Prezentare generală a produsului, partea dreaptă PG 6 DR, PG 8 DR la pagina 3*.
11. Conectați produsul la o sursă de alimentare. Consultați *Conectarea produsului la o sursă de alimentare la pagina 24*.
12. Rotiți butonul de oprire de urgență de pe panoul de control în sens antiorar pentru a vă asigura că este dezactivat.
13. Asigurați-vă că știți sensul de rotație al capului și al discurilor pentru șlefuit atunci când utilizați unelte diamantate cu o anumită direcție, cum ar fi T-Rex.
14. Așezați roata de susținere în poziția de funcționare. Consultați *Poziționarea roții de susținere pentru transport pe distanțe scurte la pagina 57*.

Cuplarea și decuplarea barei de lovire

Pentru a putea fi înclinat în spate, produsul are o bară de lovire. Bara de lovire mai este utilizată și ca mijloc de suspendare pentru furtunul extractorului de praf și cablul de alimentare.

AVERTISMENT: Aveți grijă când mutați bara de lovire. Dacă piesele mobile pot provoca vătămări.

1. Ridicați puțin bara de lovire (A).

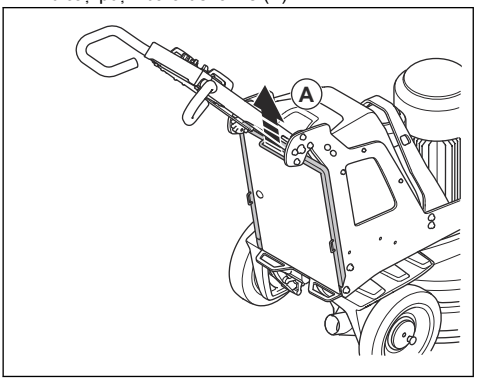

2. Coborâți bara de lovire (B).

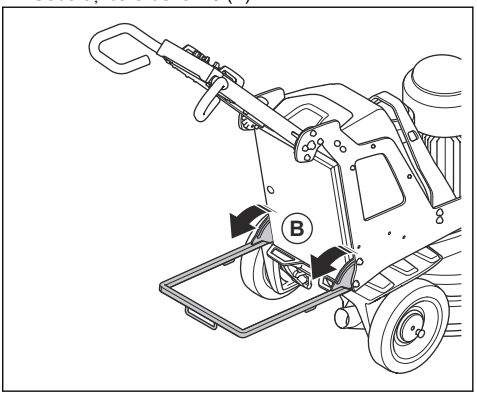

3. Strângeți bara de lovire în ordine inversă.

Unelte diamantate

Există multe tipuri și configurații diferite de unelte diamantate pentru produs. Uneltele diamantate cu legătură metalică se utilizează pentru îndepărtarea materialelor, iar uneltele diamantate cu legătură de rășină se utilizează pentru lustruirea suprafețelor. Selectați uneltele diamantate corecte pentru suprafață. Discutați cu distribuitorul Husqvarna sau contactați www.husqvarnacp.com pentru asistența la alegerea uneltei corecte.

Set complet și jumătate de set de unelte diamantate

Configurația segmentelor de unelte diamantate influențează calitatea finală a suprafeței. Configurația mai influențează și ritmul de operare a produsului.

- Set complet de unelte diamantate: Această configurație se aplică pentru o pardoseală cu finisaj neted.

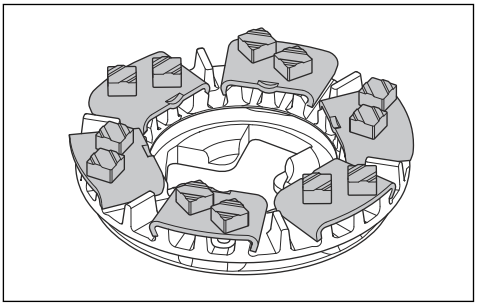

- Jumătate de set de unelte diamantate: Această configurație se aplică atunci când nu este nevoie de o pardoseală cu finisaj neted.

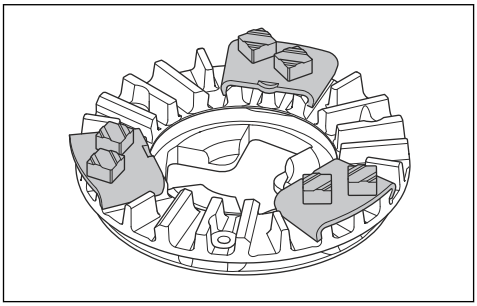

Înlocuirea uneltelor diamantate

AVERTISMENT: Deconectați întotdeauna fișa de alimentare înainte de a înlocui uneltele diamantate, pentru a preveni pornirea accidentală.

AVERTISMENT: Utilizați mănuși de protecție. Uneltele diamantate se pot încinge și vă puteți răni la mână când ridicați capacul flotant.

AVERTISMENT: Utilizați o mască de protecție respiratorie aprobată atunci când înlocuiți uneltele diamantate. Praful de sub capul de șlefuire este periculos pentru sănătatea dvs.

AVERTISMENT: Utilizați extractorul de praf atunci când înlocuiți uneltele diamantate. Extractorul de praf va reduce praful care poate cauza probleme de sănătate.

AVERTISMENT: Nu reglați greutățile atunci când produsul este înclinat sau în poziția de service.

ATENȚIE: Toate discurile pentru șlefuit trebuie să aibă întotdeauna același număr și același tip de diamante. Înălțimea diamantelor trebuie să fie aceeași pe toate discurile pentru șlefuit.

1. Rotiți la 0 întrerupătorul de pornire/oprire (A) de pe panoul de control. Ledul de lângă întrerupătorul de pornire/oprire se stinge.

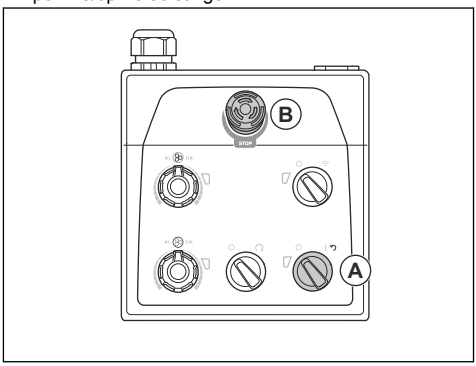

2. Apăsați butonul de oprire de urgență (B) de pe panoul de control.
3. Aduceți mânerul în poziția de service. Consultați *Pozițiile mânerului de operare la pagina 23*.
4. În cazul în care sunt instalate greutăți, reglați greutățile la poziția din spate. Consultați *Reglarea greutăților la pagina 39*.
5. Purtați mănuși de protecție.
6. Ridicați și rotiți capacul flotant.

Nota: Când ridicați capacul, aveți acces mai ușor la uneltele diamantate.

7. Blocați capacul flotant cu piedica pentru transport.
8. Cuplați bara de lovire. Consultați *Cuplarea și decuplarea barei de lovire la pagina 20*.

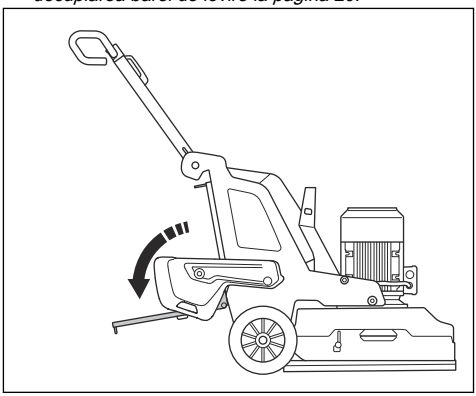

9. Verificați piedicile capacului flotant. Înlocuiți piedicile deteriorate sau lipsă înainte de a înclina produsul.

10. Țineți produsul de mâner și înclinați-l în spate având un picior pe bara de lovire. Înclinați produsul până când ghidonul ajunge pe podea.

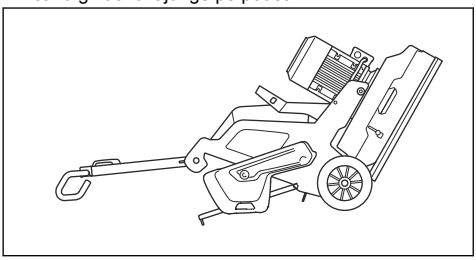

AVERTISMENT: Asigurați-vă că produsul se află într-o poziție stabilă înainte de a înlocui uneltele diamantate.

11. Apăsați clapetele centrale împreună și rotiți în sens antiorar (A) pentru a debloca placa portsculă de pe discul de șlefuire (B).

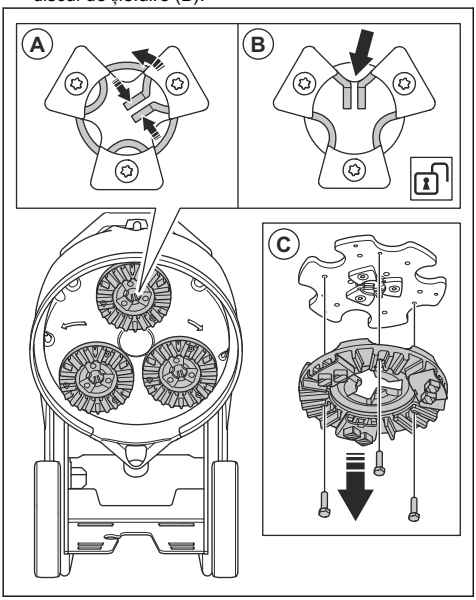

12. Trageți placa portsculă drept în afară (C) pentru a o demonta de pe discul pentru șlefuit.

13. Utilizați un ciocan pentru a scoate uneltele diamantate din placa portsculă.

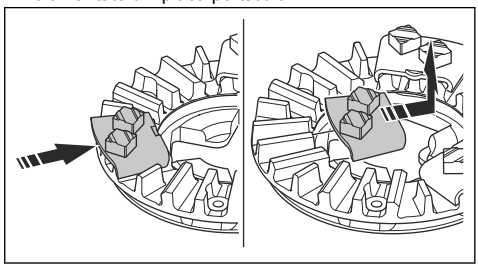

14. Atașați noile unelte diamantate la placa portsculă cu o lovitură ușoară de ciocan.

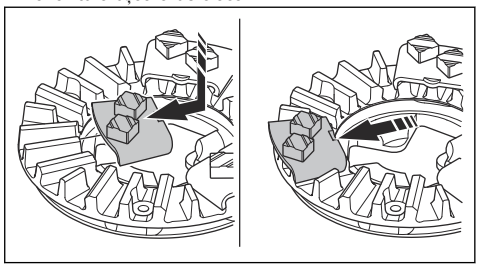

15. Atașați placa portsculă dreaptă (A) pe discul pentru șlefuit.

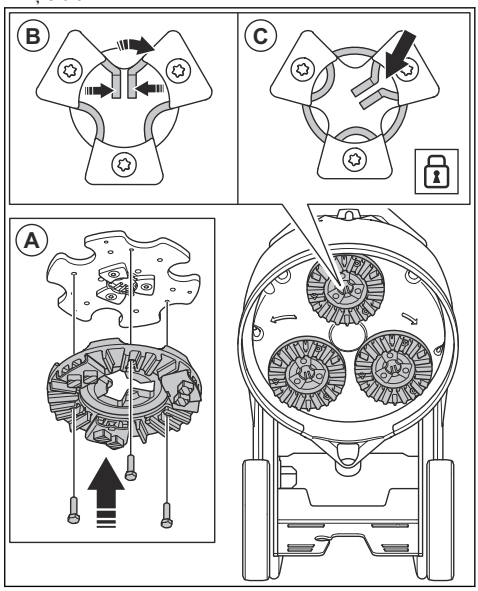

16. Apăsați filele centrale împreună și rotiți în sens antiorar (B) pentru a bloca placa portsculă pe discul de șlefuire (C).

17. Ridicați cu grijă produsul în poziția de funcționare. Utilizați mânerul și bara de lovire ca sprijin.

18. Decuplați bara de lovire.

Conectarea unui extractor de praf

AVERTISMENT: Nu utilizați extractorul de praf dacă furtunul său este deteriorat. Crește riscul de a inhala praf periculos pentru sănătate. Utilizați protecții respiratorii aprobate.

1. Examinați furtunul extractorului de praf pentru a vedea dacă este deteriorat.
2. Asigurați-vă că filtrele din extractorul de praf sunt curate și nu sunt deteriorate.
3. Asigurați-vă că comutatorul STOP/FUNCȚIONARE de pe panoul de control este pus la 0.

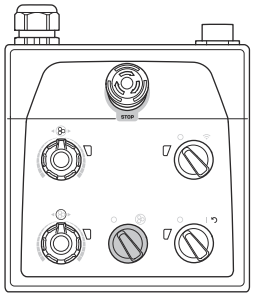

4. Conectați furtunul extractorului de praf la produs.
5. Cuplați bara de lovire. Consultați *Cuplarea și decuplarea barei de lovire la pagina 20*.
6. Agățați furtunul extractorului de praf de dispozitivul de suspendare de pe bara de lovire, pentru a preveni tensionarea sa.

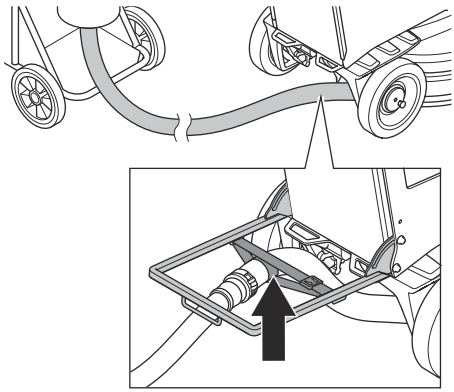

7. Decuplați bara de lovire.

Pozițiile mânerului de operare

- Poziția de operare a mânerului:

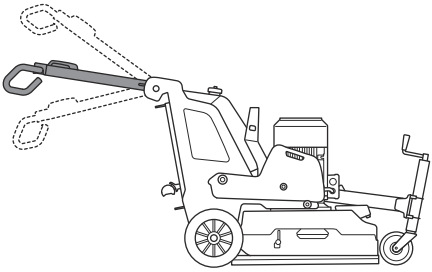

- Poziția de transport a mânerului:

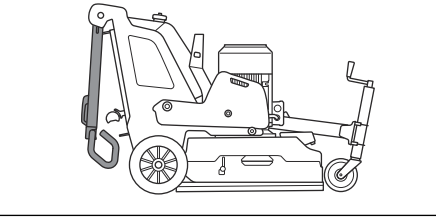

- Poziția de service a mânerului:

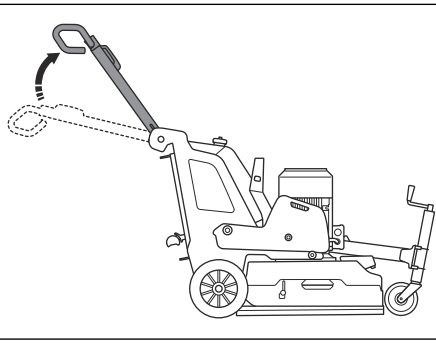

Reglarea mânerului și a ghidonului

AVERTISMENT: Acționați cu atenție când reglați mânerul și ghidonul. Asigurați-vă că mânerul și ghidonul se blochează în poziție. Dacă piesele mobile pot provoca vătămări.

Setați înălțimea mânerului cât mai aproape posibil de nivelul șoldului operatorului. În timpul funcționării, produsul poate trage într-o parte. Șoldul operatorului poate ajuta la oprirea acestei mișcări în lateral.

1. Trageți maneta de blocare (A) de pe mâner în direcția panoului de control și țineți-o în această poziție.

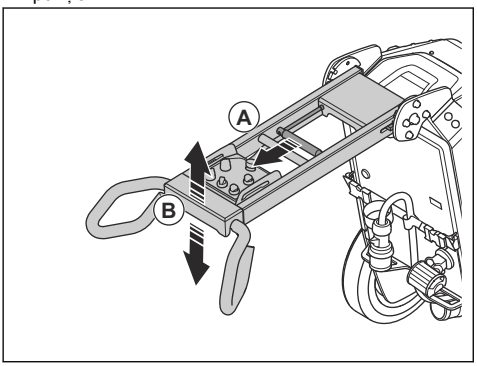

2. Ajustați mânerul (B) la înălțimea de funcționare corespunzătoare.
3. Eliberați maneta de blocare de pe mâner pentru a-l bloca în poziție.
4. Slăbiți cele 4 șuruburi (C) de pe mâner.

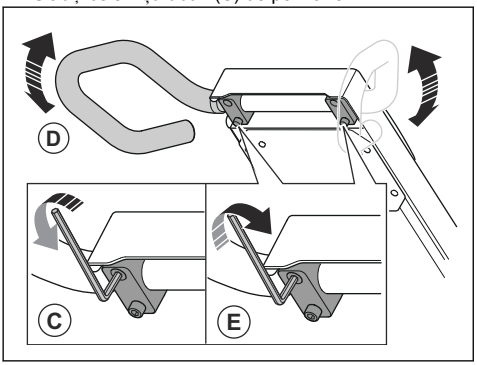

5. Reglați mânerul (D) la înălțimea de operare corespunzătoare.
6. Strângeți cele 4 șuruburi (E) pentru a bloca poziția mânerului.

Conectarea produsului la o sursă de alimentare

1. Conectați ștecherul produsului la cablul prelungitor.
2. Conectați cablul prelungitor la o priză de curent.
3. Cuplați bara de lovire. Consultați *Cuplarea și decuplarea barei de lovire la pagina 20*.
4. Pentru a preveni tensionarea cablului de alimentare, agățați-l pe dispozitivul de suspendare de pe bara de lovire.

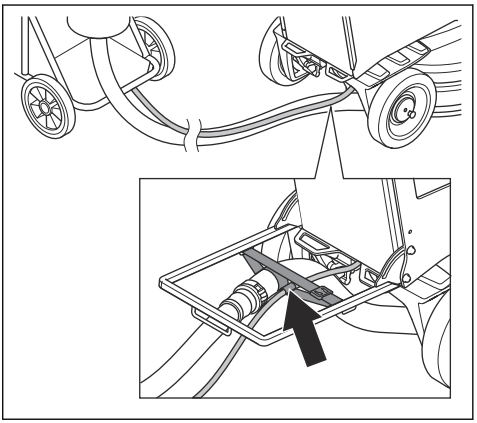

5. Decuplați bara de lovire.

ATENȚIE: Atunci când produsul este conectat la un extractor de praf, acesta trebuie să fie conectat la o sursă de alimentare trifazică.

Încărcătorul USB de pe panoul de control

Încărcătorul USB de pe panoul de control poate fi utilizat pentru încărcarea dispozitivelor mobile.

- Încărcarea cu încărcătorul USB este posibilă numai atunci când produsul este conectat la o sursă de alimentare trifazică.
- Dispozitivul mobil continuă să se încarce dacă produsul se oprește sau dacă este apăsat butonul de oprire de urgență.
- Produsul nu stabilește o limită de timp pentru durata de încărcare a unui dispozitiv mobil. Încărcați dispozitivul mobil conform recomandărilor producătorului dispozitivului mobil.
- Încărcătorul USB furnizează o putere maximă de 10 W.

Încărcarea unui dispozitiv mobil

1. Conectați produsul la o sursă de alimentare trifazică. Consultați *Conectarea produsului la o sursă de alimentare la pagina 24*.

2. Scoateți capacul de protecție al încărcătorului USB de pe panoul de control (A).

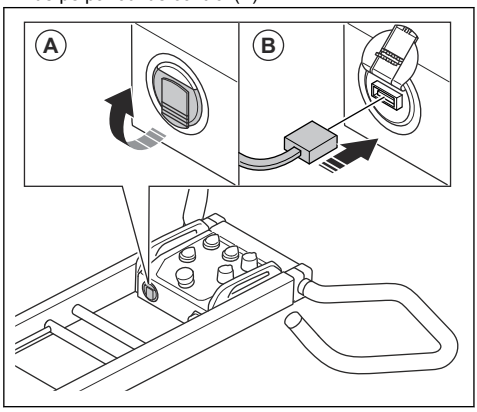

3. Conectați dispozitivul mobil la încărcătorul USB (B).
4. Asigurați-vă că indicatorul pentru alimentare și starea de încărcare a acumulatorului produsului (A) de pe panoul de control se aprinde intermitent.

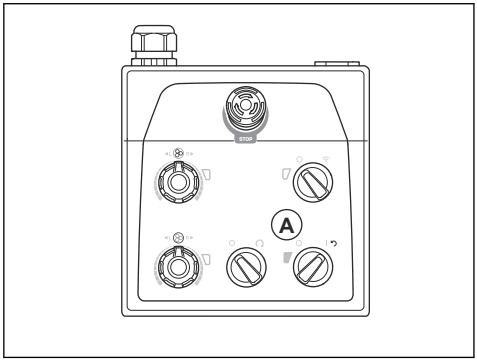

Cât timp produsul este conectat la o sursă de alimentare trifazică, încărcătorul USB continuă să încarce atunci când motorul este oprit. Sursa de alimentare pentru încărcătorul USB se oprește atunci când acumulatorul produsului este complet încărcat.

Viteza și sensul de rotație

Produsul are Dual Drive technology. Dual Drive technology înseamnă că discurile și capul de șlefuire funcționează cu motoare diferite. Viteza și sensul de rotație pot fi setate independent la capul și discurile pentru șlefuit. Setarea independentă a vitezei și a sensului de rotație crește diversitatea tipurilor de suprafețe pe care poate fi utilizat produsul. Adresați-vă distribuitorului Husqvarna sau accesați www.husqvarnacp.com pentru mai multe informații.

Viteză de funcționare

Dacă produsul este utilizat pe un nou tip de suprafață, în primă fază, setați viteza la 50 %. Atunci când operatorul cunoaște tipul de suprafață, viteza poate fi ajustată.

Sensul de rotație al capul de șlefuire și a discurilor pentru șlefuit

Privind de deasupra produsului, sensul de rotație este următorul:

- „R”: în sensul acelor de ceasornic
- „L”: contrar sensului acelor de ceasornic

Eficiența operațională este mai ridicată atunci când capul de șlefuire și discurile pentru șlefuit se rotesc în același sens.

În timpul funcționării, produsul poate trage într-o parte. Direcția de tragere este corelată cu sensul de rotație. Produsul trage spre dreapta atunci când sensul de rotație este setat la „L”. Produsul trage spre stânga atunci când sensul de rotație este setat la „R”.

Faptul că trage într-o parte vă poate ajuta să folosiți produsul lângă un perete, de exemplu. Setați sensul de rotație astfel încât produsul să tragă spre perete.

ATENȚIE: Direcționați produsul cu grijă. Asigurați-vă că produsul atinge doar ușor peretele. Produsul este greu și poate cauza deteriorări.

Schimbarea vitezei și a sensului de rotație ale motoarelor

Schimbați periodic sensul de rotație pentru a prelungi durata de viață și ascuțimea uneltelor diamantate. Segmentele uneltelor diamantate sunt utilizate în mod egal și suprafața de contact continuă să fie cât mai mare posibil.

- Pentru a seta viteza și sensul de rotație al capului de șlefuire, rotiți potențiometrul (A).

- Pentru a seta viteza și sensul de rotație al discului de șlefuit, rotiți potențiometrul (B).

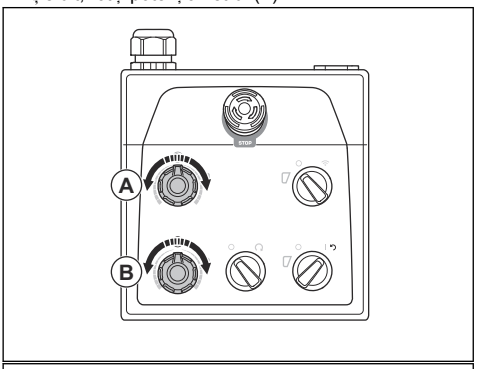

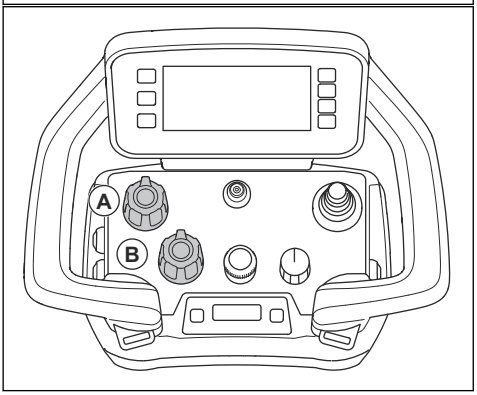

Panou de control

Acționați manual produsul cu ajutorul panoului de control de pe mâner. Consultați *Prezentare generală a panoului de control PG 6 XR, PG 8 XR la pagina 8*pentru o prezentare generală a butoanelor de pe panoul de control.

Operarea produsului de la panoul de control

- În timpul funcționării, urmăriți schimbarea culorii indicatoarelor (A) pentru invertorul de la capul și discul pentru șlefuit.

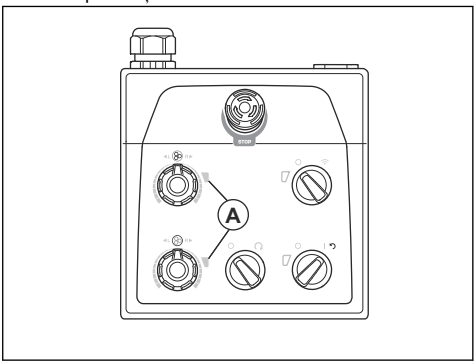

- Lumină verde: produsul funcționează corect.
- Lumină portocalie: există o suprasarcină în capul și/sau discul pentru șlefuit. Reduceți randamentul de putere în cel mult 10 secunde pentru a preveni apariția unei defecțiuni.
- Lumină roșie: defecțiune la nivelul invertorului și funcționarea se oprește. Este necesară resetarea produsului. Consultați *Resetarea produsului de la panoul de control la pagina 27*.

Pornirea produsului de la panoul de control

ATENȚIE: Mișcați produsul constant, cât timp capul de șlefuire este pornit. Dacă nu mișcați produsul, suprafața poate deveni rugoasă.

1. Asigurați-vă că siguranțele pentru roți sunt decuplate. Consultați *Verificarea siguranțelor roților la pagina 18*.
2. Apăsați ghidonul ușor în jos, pentru a ridica capul de șlefuire de pe suprafață. Această acțiune eliberează frecarea de suprafață a uneltelor diamantate. Nu ridicați capul de șlefuire complet de pe suprafață în timpul funcționării.

3. Rotiți comutatorul STOP/FUNCȚIONARE (A) de pe panoul de control în sens antiorar până la 0, astfel încât capul de șlefuire să se oprească.

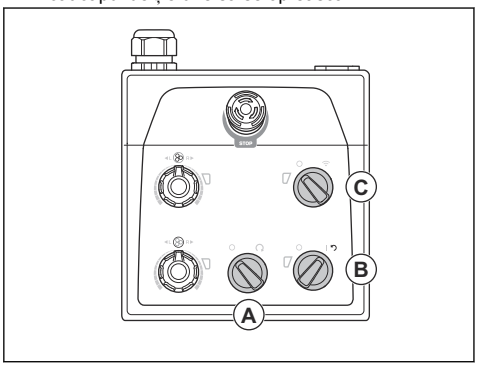

4. Rotiți întrerupătorul de pornire/oprire (B) de pe panoul de control la poziția cu săgeată pentru a porni produsul. Ledul de lângă întrerupătorul de pornire/oprire se aprinde.
5. Rotiți comutatorul de funcționare manuală/cu telecomandă (C) de pe panoul de control în sens invers acelor de ceasornic până la 0, pentru utilizare manuală.
6. Rotiți comutatorul STOP/FUNCȚIONARE de pe panoul de control în sens orar pentru a porni capul de șlefuire. În mai puțin de 5 secunde, produsul funcționează la turația de ralanti. Motorul mic pornește după aproximativ 2 secunde.

Oprirea produsului de la panoul de control

ATENȚIE: Nu ridicați capul de șlefuire de pe suprafață atunci când opriți motorul. Plăcile portsculă se rotesc o perioadă după oprirea motorului. Praful poate ajunge în aer și suprafața se poate deteriora.

ATENȚIE: Nu lăsați produsul să devină staționar până când plăcile portsculă nu se opresc complet.

1. Rotiți comutatorul STOP/FUNCȚIONARE (A) de pe panoul de control în sens antiorar până la 0 pentru a opri capul de șlefuire.

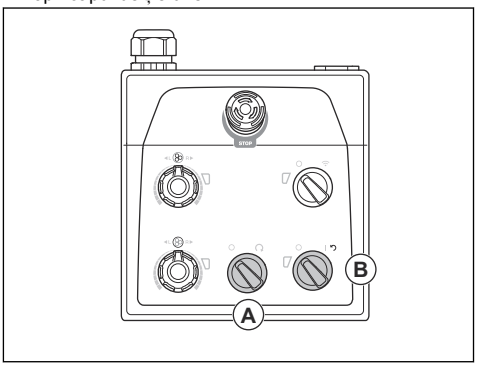

2. Țineți plăcile portsculă pe suprafață până când se opresc complet.

ATENȚIE: Dacă șlefuiți asfalt adeziv, vopsea sau materiale echivalente, produsul se poate atașa la suprafața adezivă. Imediat după ce placa portsculă s-a oprit complet, ridicați partea din față a capului de șlefuire pe distanță mică.

3. Rotiți întrerupătorul de pornire/oprire (B) de pe panoul de control în poziția 0 pentru a opri produsul. Ledul de lângă întrerupătorul de pornire/oprire se stinge.
4. Deconectați fișa de alimentare.

Resetarea produsului de la panoul de control

Întrerupătorul de pornire/oprire poate fi utilizat ca întrerupător de resetare dacă invertorul se declanșează. Resetați produsul atunci când indicatoarele (A) pentru invertor către capul și/sau discul pentru șlefuit sunt roșii.

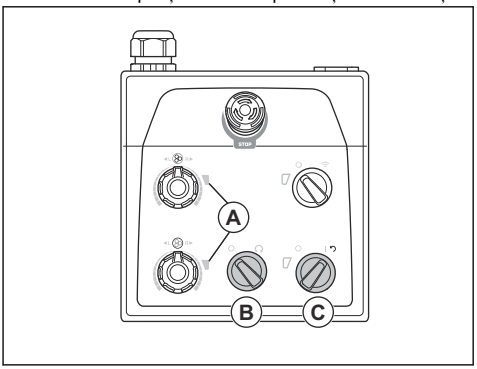

1. Rotiți comutatorul STOP/FUNCȚIONARE (B) în sens antiorar până la 0, astfel încât capul de șlefuire să se oprească.

2. Rotiți întrerupătorul de pornire/oprire (C) la poziția cu săgeată pentru a reseta produsul. Indicatoarele pentru invertor către capul și discul pentru șlefuit sunt verzi atunci când defecțiunea este resetată.
3. Rotiți comutatorul STOP/FUNCȚIONARE de pe panoul de control în sens orar pentru a porni din nou capul de șlefuire.

Telecomandă

Produsul este operat cu ajutorul unei telecomenzi.

Telecomanda poate funcționa prin transmisie de semnale radio. Dacă există interferențe în transmisie, frecvența se schimbă automat. Operația de asociere între produs și telecomandă se face în fabrică.
Este necesară o operație nouă de asociere, dacă telecomanda este înlocuită sau dacă schimbați telecomenzile între produse. Consultați *Asocierea telecomenzii și produsului la pagina 34*.

Telecomanda poate fi utilizată și cu un cablu de magistrală CAN (accesoriu) conectat între telecomandă și produs. Cablul de magistrală CAN poate fi utilizat, de exemplu, când acumulatorul telecomenzii este descărcat sau când nu sunt montați acumulatori în telecomandă. Pentru instrucțiuni privind modul de conectare a telecomenzii la produs prin intermediul unui cablu, consultați *Conectarea telecomenzii la produs prin intermediul unui cablu de magistrală CAN la pagina 36*.

Telecomanda are toate comenzile necesare pentru controlarea produsului. Telecomanda are un ecran digital cu un sistem de meniuri. Consultați *Sistemul de meniuri la pagina 30*.

Utilizarea telecomenzii

Produsul este controlat cu ajutorul telecomenzii. Telecomanda este conectată la utilaj prin transmisie radio.

- Apăsați butonul de pornire/oprire pentru a porni și a opri telecomanda.

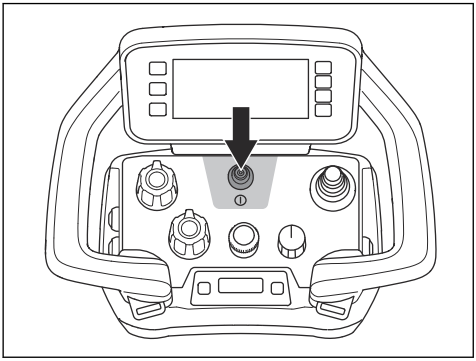

- Împingeți joystickul pentru a deplasa produsul. Pentru a opri produsul, eliberați joystickul.

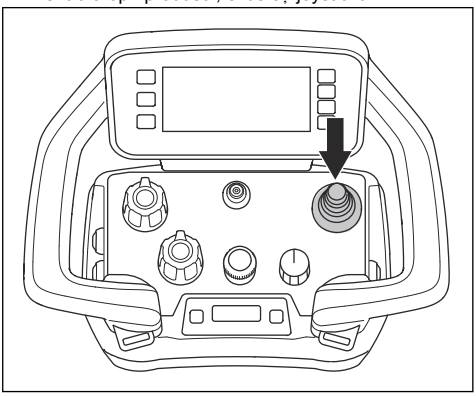

- Comutatorul are 3 funcții: oprire, transport și șlefuit. Aduceți butonul în poziția de oprire pentru a opri produsul. Aduceți butonul în poziția de transport pentru a regla viteza și a deplasa produsul. Aduceți butonul în poziția de șlefuit pentru a începe șlefuirea.

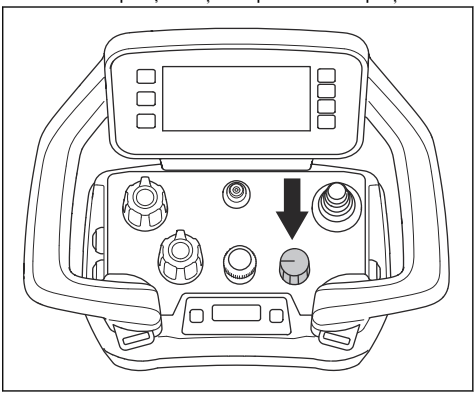

- Rotiți codificatorul pentru a regla viteza de deplasare a șlefuitorului.

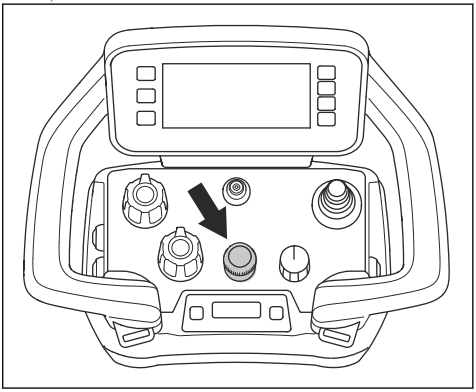

- Rotiți potențiometrele pentru a seta viteza și sensul de rotație a discurilor și a capului de șlefuire.

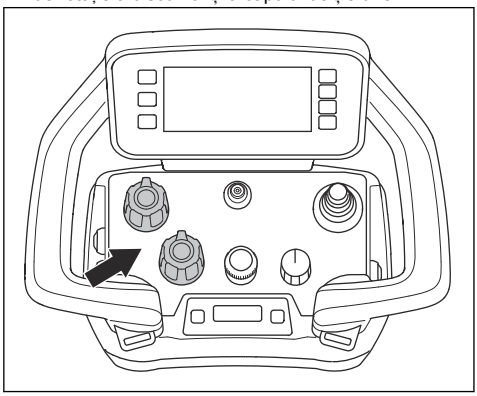

- Dacă apare o urgență, opriți produsul de la butonul de oprire a utilajului.

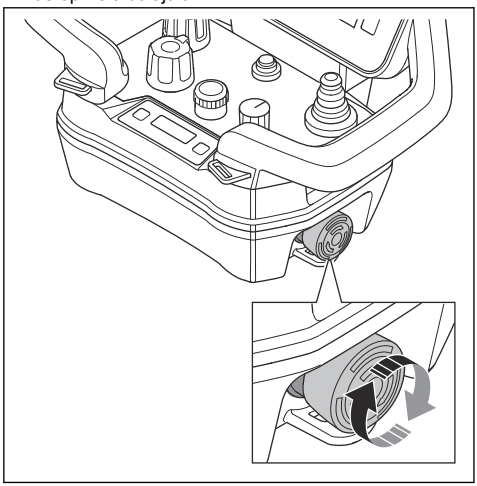

Vizualizarea Acasă

Afișajul are 2 vizualizări Acasă. Există 1 vizualizare Acasă pentru atunci când motorul este oprit. Consultați *Vizualizarea Acasă, motor oprit la pagina 30*. Cealaltă vizualizare Acasă este pentru când motorul este pornit. Consultați *Vizualizarea Home, motor pornit la pagina 29*.

Simbolurile (A, B, C, D) din bara de acțiuni rapide se schimbă dacă motorul este oprit sau pornit.

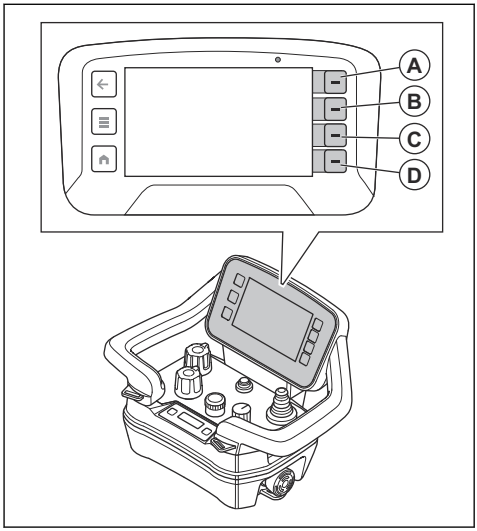

Vizualizarea Home, motor pornit

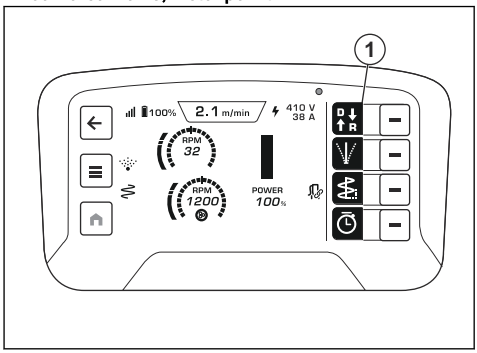

Poziție	Descriere
1	Acțiune rapidă pentru selectarea direcției de deplasare.

Vizualizarea Acasă, motor oprit

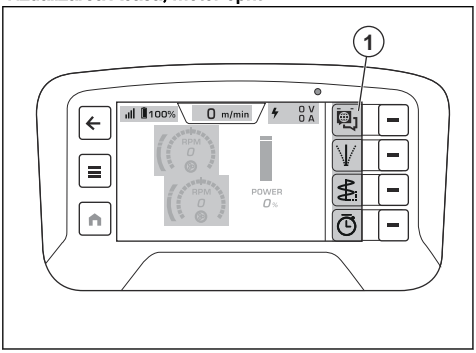

Poziție	Descriere
1	Acțiune rapidă pentru selectarea meniului limbii.

Sistemul de meniuri

Selectați butonul pentru meniu (A) de pe telecomandă, pentru a deschide sistemul de meniuri.

Simbolurile din bara de acțiuni rapide se schimbă dacă este efectuată o nouă selectare pe afișaj. Selectarea se realizează cu butoanele (B) de lângă bara de acțiuni rapide. Butonul (C) vă permite să reveniți la structura meniului.

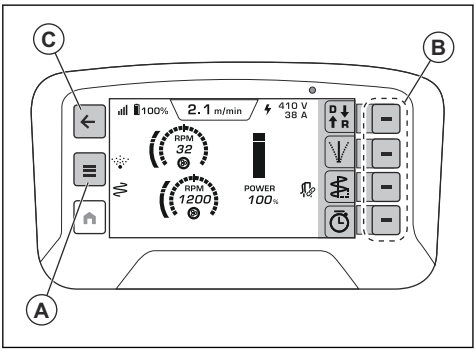

Prezentarea generală a meniului

- Stare utilaj
  - Defecțiuni active
  - Jurnal de defecțiuni
  - Timp de funcționare
- Funcții
  - Jurnal de timp
  - Setări de abatere
  - Setări de oscilație
  - Setări M2M
  - Asociere/anularea asocierii
  - Pornire automată
  - Unitate de viteză de șlefuire
    - RPM
    - Scară de la 1 la 10
- Sistem
  - Setări telecomandă
    - Luminozitate
      - Automată
      - Manual
    - Limbă
    - Unități
      - Metric
      - Imperial
    - Resetare
  - Revizii
    - Utilaj
    - Telecomandă
  - Licențe terțe
    - Licențele sistemului de operare
    - Licențe de aplicații
- Comenzi
  - Control diagnosticări
  - Calibrarea utilajului
    - Disc utilaj
    - Cap utilaj

Meniul „Stare utilaj”

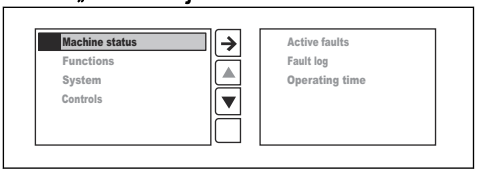

- „Defecțiuni active” reprezintă o listă de defecțiuni pe care le identifică produsul. Lista arată toate mesajele active. Cel mai nou mesaj se află la începutul listei. Consultați *Depanare la pagina 45*.
- Lista „Jurnal de defecțiuni” afișează istoricul defecțiunilor.
- „Timp de funcționare” indică durata totală de funcționare a produsului.

Meniul „Funcții”

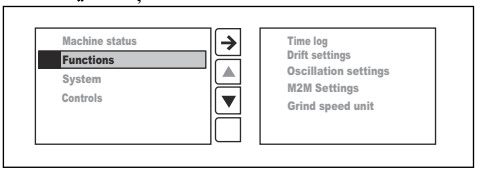

- „Jurnalul de timp” este o funcție de planificare cu o memorie a ultimelor 4 înregistrări.
- „Setările de abatere” ajută la menținerea direcției corecte dacă produsul nu se deplasează drept în timpul șlefuirii din cauza forțelor laterale produse de uneltele pentru șlefuire.
- „Setarea oscilației” reduce zgârieturile și adâncimile în timpul șlefuirii. Există 2 opțiuni:
  - Amplitudine – pentru a seta cât de mult poate oscila produsul dintr-o parte în alta.
  - Frecvență – pentru a seta cât de repede poate oscila produsul dintr-o parte în alta.
- „Setările M2M” activează comunicațiile de la utilaj la utilaj dacă sunt disponibile.
  - Asociați sau anulați asocierea cu extractorul de praf.
  - Activarea sau dezactivarea pornirii automate a extractorului de praf.
- „Unitatea de viteză de șlefuire” setează viteza în rpm efective sau ca scară de la 1 la 10.

Meniul „Sistem”

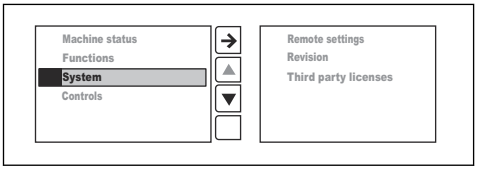

- „Setările de la distanță”.
- „Reviziile”.
- „Licențele terțe”.

„Setări telecomandă”

- „Luminozitate” setează luminozitatea afișajului. Setarea din fabrică pentru luminozitate este maximă.
- „Limba” setează limba textului de pe afișaj. Setarea din fabrică pentru limbă este limba engleză.

Nota: Pentru a reveni la setarea din fabrică pentru limbă și luminozitate, reveniți la ecranul principal și țineți apăsat butonul Home (Acasă) (A) timp de 10 secunde.

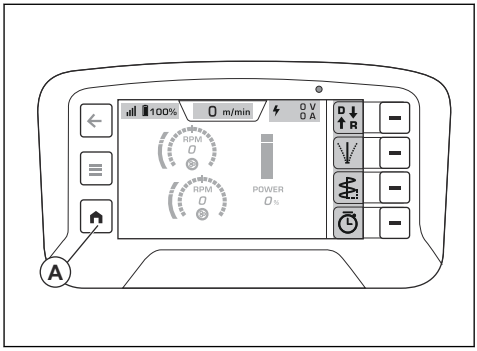

- „Unitățile” setează unitatea de presiune, temperatură și lungime de pe afișaj. Setarea din fabrică pentru unități este sistemul metric.
- „Resetare” restabilește setările din fabrică.

„Revizii”

„Reviziile” arată reviziile curente ale software-ului pentru telecomandă și utilaj.

„Licențe terțe”

În „Licențe terțe” se văd licențele open source pentru sistemul de operare și licențele pentru aplicații din telecomandă. Consultați *Sistemul de meniuri la pagina 30* pentru mai multe informații.

Control diagnosticări

În „Control diagnosticare”, puteți să testați funcțiile comenzilor de pe telecomandă. Pe afișaj apare fiecare comandă. Indicatorii comenzilor de pe afișaj se schimbă de la alb la portocaliu când testați funcțiile. Utilizați o comandă de pe telecomandă la capacitatea sa maximă. Sistemul de control funcționează corect atunci când indicatorul de control arată 0% în mijloc și -100%, respectiv 100% în pozițiile de la capete.

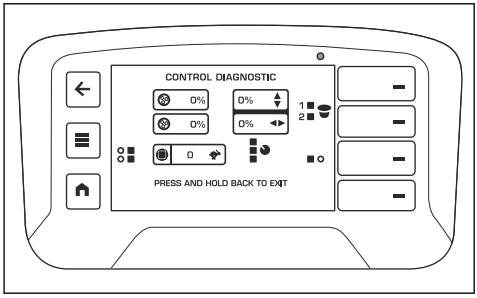

Pentru a calibra potențiometrele de pe panoul de control al mașinii.

1. Porniți produsul. Consultați *Pornirea produsului folosind telecomanda la pagina 36*.

2. Apăsați butonul pentru meniu (A) de pe telecomandă.

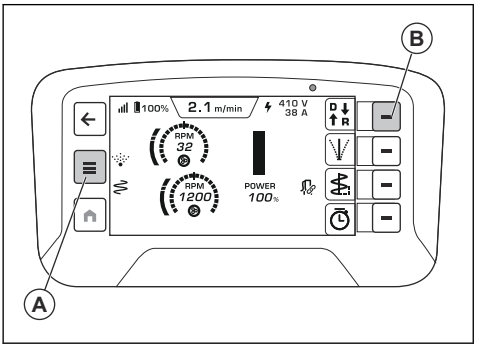

3. Selectați „Calibrare utilaj” din meniul „Comenzi” de pe afișaj.
4. Selectați „Disc utilaj”.
5. Apăsați butonul „Minimum disc”.
6. Rotiți potențiometrul discului la maximum spre stânga și apăsați butonul de acceptare (B).
7. Apăsați butonul „Centru disc”.
8. Rotiți potențiometrul discului în poziția centrală și apăsați butonul de acceptare (B).
9. Apăsați butonul „Maximum disc”.
10. Rotiți potențiometrul discului la maximum spre dreapta și apăsați butonul de acceptare (B).
11. Selectați „Cap utilaj”.
12. Apăsați butonul „Minimum cap”.
13. Rotiți potențiometrul capului la maximum spre stânga și apăsați butonul de acceptare (B).
14. Apăsați butonul „Centru cap”.
15. Rotiți potențiometrul capului în poziția centrală și apăsați butonul de acceptare (B).
16. Apăsați butonul „Maximum cap”.
17. Rotiți potențiometrul capului la maximum spre dreapta și apăsați butonul de acceptare (B).

Afișaj central de informare

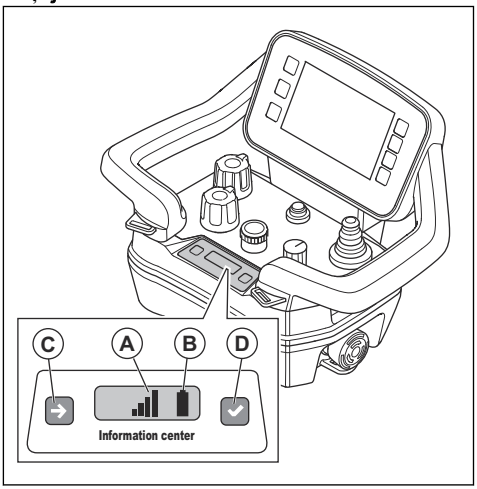

Afișajul central de informare de pe telecomandă prezintă informațiile următoare despre telecomandă:

- Dacă telecomanda este pornită sau oprită.
- Coduri de defecțiune. Consultați *Depanare la pagina 45*.
- Operația de asociere între telecomandă și produs. Consultați *Asocierea telecomenzii și produsului la pagina 34*.
- Intensitatea semnalului radio (A) dintre telecomandă și produs. Aceleași simboluri apar și în bara de sus de pe afișaj. Consultați *Simboluri din bara superioară a afișajului la pagina 11*

Semnalul radio	Simbol
Există 4 niveluri de intensitate a semnalului radio.	
Semnalul radio este în modul standby. Telecomanda nu funcționează corect. Asigurați-vă că toate comenzile de pe telecomandă sunt în pozițiile neutre când porniți telecomanda.	
Niciun semnal radio.	

- Starea acumulatorului (B). Aceleași simboluri apar și în bara de sus de pe afișaj. Consultați *Simboluri din bara superioară a afișajului la pagina 11*.

Starea de încărcare	Simbol
Există 5 niveluri de încărcare pentru acumulator.	
Defecțiune acumulator.	

Starea de încărcare	Simbol
Conexiunea prin cablu între telecomandă și produs.	

Există 2 butoane pentru afișajul central de informare. Butonul din stânga (C) trece la următorul simbol pe afișaj. Butonul din dreapta (D) realizează selecția.

Acumulator telecomandă

AVERTISMENT: Înainte de a utiliza acumulatorul telecomenzii și încărcătorul, trebuie să citiți și să înțelegeți *Scoaterea și montarea acumulatorului în telecomandă la pagina 33* și *Siguranța acumulatorului la pagina 16*.

Nota: Înainte de prima utilizare a telecomenzii, este necesar să încărcați acumulatorul.

Nota: Dacă nu este utilizat 5 zile, acumulatorul intră în modul de transport. Când acumulatorii sunt în modul de transport, trebuie conectați la încărcător pentru a-i scoate din acest mod.

Nota: Puneți acumulatorul în încărcător aproximativ 15 secunde pentru a-l porni dacă este în modul hibernare.

Acumulatorul are un simbol pentru nivelul de încărcare pe afișaj și pe ecranul central de informare – consultați *Simboluri din bara superioară a afișajului la pagina 11* și *Afișaj central de informare la pagina 32*. Nu este posibilă utilizarea telecomenzii dacă nivelul de încărcare al acumulatorului este prea scăzut.

Durata de funcționare a unui acumulator de telecomandă complet încărcat este de aproximativ 12 ore. Vremea rece poate reduce durata de funcționare.

Încărcați acumulatorul telecomenzii la fiecare 6 luni pentru a-i menține calitatea.

Scoaterea și montarea acumulatorului în telecomandă

1. Întoarceți telecomanda pentru a avea acces la partea din spate, unde se află acumulatorul.
2. Scoateți sau montați acumulatorul telecomenzii.

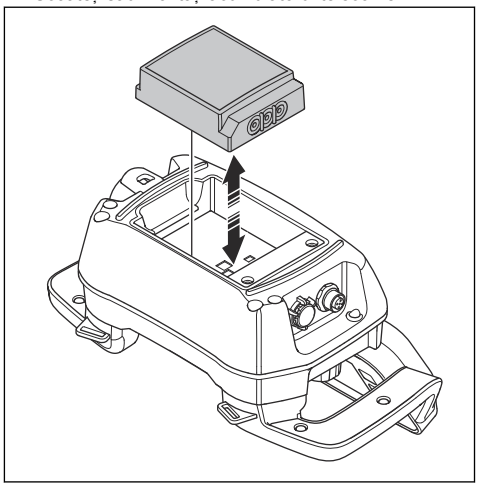

Alte setări pentru software

Înainte de a utiliza produsul, efectuați setările de mai jos:

Nota: Consultați *Sistemul de meniuri la pagina 30* pentru mai multe informații.

- Setați limba corectă pentru afișaj. Selectați meniurile „SISTEM” și „SETĂRI LA DISTANȚĂ” și apoi „LIMBĂ”.
- Setați unitățile necesare de măsură. Selectați meniurile „SISTEM” și „SETĂRI LA DISTANȚĂ” și apoi „UNITĂȚI”.
- Setați nivelul de luminozitate. Selectați meniurile „SISTEM” și „SETĂRI LA DISTANȚĂ” și apoi „LUMINOZITATE”.

Pornirea telecomenzii

1. Apăsați butonul ON/OFF (de pornire/oprire) pentru a porni telecomanda. Pe afișaj apare vizualizarea Acasă atunci când motorul este oprit. Consultați *Vizualizarea Acasă, motor oprit la pagina 30*.

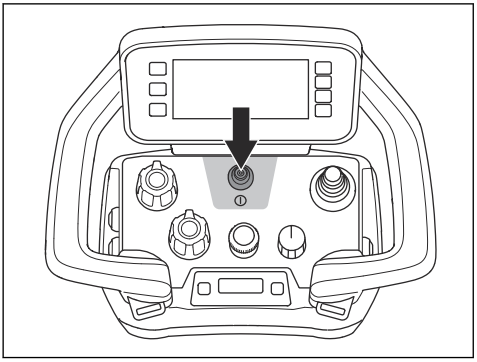

Sistem de comunicare prin radio

Înainte de a utiliza unealta electrică conectată, trebuie să efectuați o operațiune de asociere între telecomandă și produs.

Telecomanda poate controla doar produsul asociat.

Dacă telecomanda furnizată este înlocuită, trebuie să efectuați din nou operațiunea de asociere între telecomandă și produs.

Dacă este necesar să schimbați între ele telecomenzile de la 2 șlefuitoare, trebuie să efectuați o operațiune de asociere între telecomanda schimbată și produs.

Controlarea produsului cu ajutorul telecomenzii

AVERTISMENT: Asigurați-vă că puteți vedea permanent produsul atunci când îl controlați prin telecomandă. Raza de acțiune a telecomenzii permite deplasarea produsului și atunci când nu este vizibil. Risc de vătămări corporale și de daune.

1. Conectați produsul la o sursă de alimentare trifazică, consultați *Conectarea produsului la o sursă de alimentare la pagina 24*.
2. Asigurați-vă că butonul (A) se află în poziția de oprire. Pe afișaj apare mesajul „Selectați modul de transport cu comutatorul rotativ cu 3 poziții pentru a activa joystickul”.

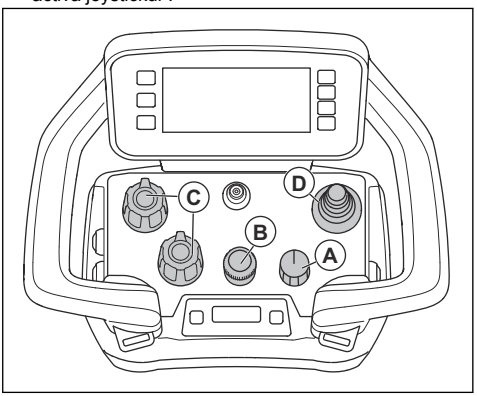

3. Porniți telecomanda. Consultați *Pornirea telecomenzii la pagina 34*.
4. Aduceți butonul (A) în poziția de transport. Pe afișaj apare vizualizarea Acasă atunci când motorul este oprit. Consultați *Conectarea produsului la o sursă de alimentare la pagina 24*.
5. Reglați viteza de transport cu codificatorul (B).

Nota: Dacă butonul (A) este în poziția de transport, puteți regla viteza de șlefuire. Produsul începe să șlefuiască doar după ce aduceți butonul (A) în poziția de șlefuire.

6. Folosiți potențiometrele pentru a seta valorile de rotație pentru discuri și cap (C).
7. Împingeți joystickul (D) pentru a deplasa produsul. Eliberați joystickul pentru a opri mișcarea produsului.
8. Aduceți butonul în poziția de șlefuire. Simbolurile din meniu sunt portocalii și verzi. Fila modului de funcționare este portocalie atunci când produsul începe să șlefuiască.

Asocierea telecomenzii și produsului

1. Asigurați-vă că în telecomandă este instalat un acumulator încărcat.
2. Porniți panoul de control. Consultați *Pornirea produsului de la panoul de control la pagina 26*.
3. Porniți telecomanda. Consultați *Pornirea telecomenzii la pagina 34*.

4. Pe afișajul central de informare, apăsați scurt (A) și (B) în același timp.

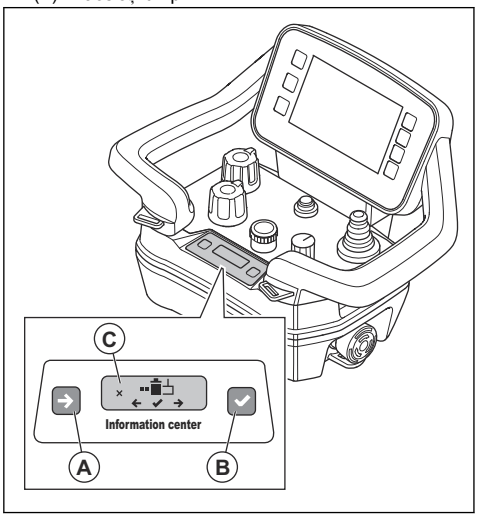

Nota: Afișajul central de informare schimbă modul dacă (A) și (B) sunt apăsate în același timp.

5. Apăsați scurt pe (A) pentru a vedea opțiunea „2”.

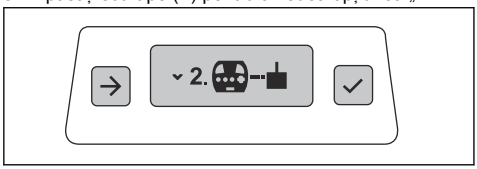

6. Apăsați scurt pe (B) pentru a alege „2”. Pe afișajul central de informare apare simbolul (C).

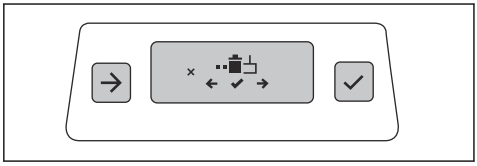

7. Țineți apăsate concomitent (A) și (B) timp de 3 secunde.

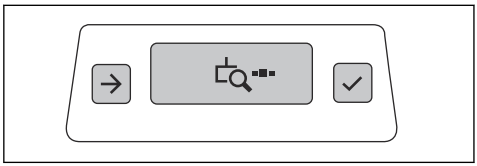

8. Opriți și porniți panoul de control.

9. Rotiți întrerupătorul de pornire/oprire (D) în poziția cu săgeată și țineți-l așa 12 secunde. Asocierea este finalizată atunci când ledul (E) se aprinde intermitent.

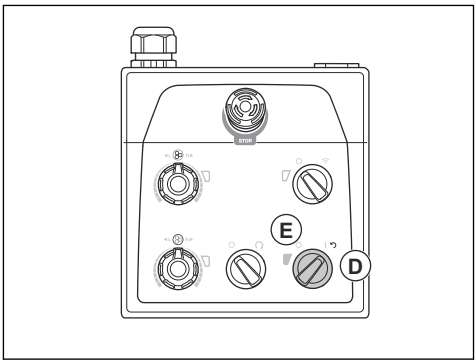

10. Când numărul de serie al receptorului este vizibil pe afișajul central de informare de pe telecomandă, apăsați butonul din partea dreaptă a afișajului central de informare (B).

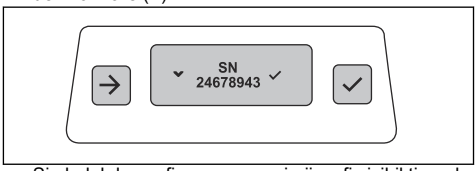

Simbolul de confirmare a asocierii va fi vizibil timp de 2 secunde.

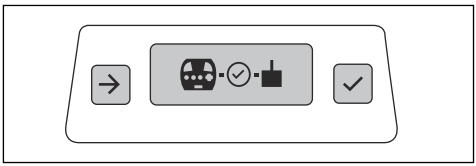

11. Când se afișează simbolul pornit/oprit pe afișajul central de informare, reporniți telecomanda. Consultați *„Setări telecomandă” la pagina 31*.

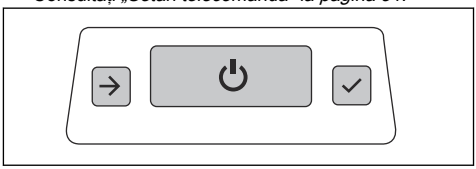

12. Reporniți panoul de control. Consultați *Resetarea produsului de la panoul de control la pagina 27*.

Pentru a controla dacă asocierea este activă

1. Porniți telecomanda. Consultați *Pornirea telecomenzii la pagina 34*.
2. Porniți panoul de control. Consultați *Pornirea produsului de la panoul de control la pagina 26*.

3. Asocierea este încă activă dacă simbolul radio este vizibil pe afișajul HMI și produsul poate fi manevrat de la telecomandă.

Controlarea produsului cu telecomanda conectată printr-un cablu de magistrală CAN

În anumite circumstanțe, este obligatoriu să conectați un cablu de magistrală CAN pentru a opera produsul. Pentru mai multe informații, contactați centrul de service local Husqvarna.

Efectuați asocierea dintre telecomandă și produs cu un cablu de magistrală CAN. Consultați *Asocierea telecomenzii și produsului la pagina 34*.

Transmisia semnalului radio se oprește când telecomanda este conectată printr-un cablu de magistrală CAN.

- Conectați cablul de magistrală CAN între telecomandă și produs. Consultați *Conectarea telecomenzii la produs prin intermediul unui cablu de magistrală CAN la pagina 36*.

Conectarea telecomenzii la produs prin intermediul unui cablu de magistrală CAN

1. Puneți un capăt al cablului de magistrală CAN în conectorul de pe telecomandă.

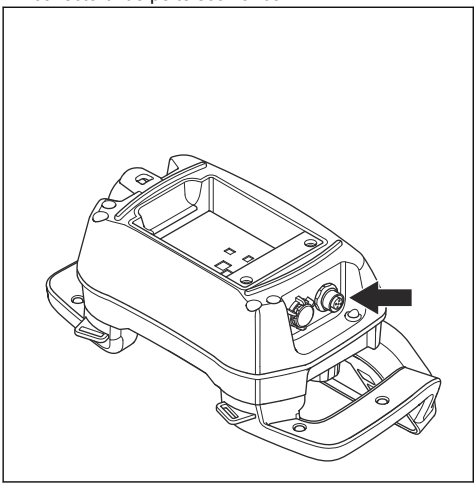

2. Puneți celălalt capăt al cablului de magistrală CAN în conectorul de pe ușa cutiei electrice.

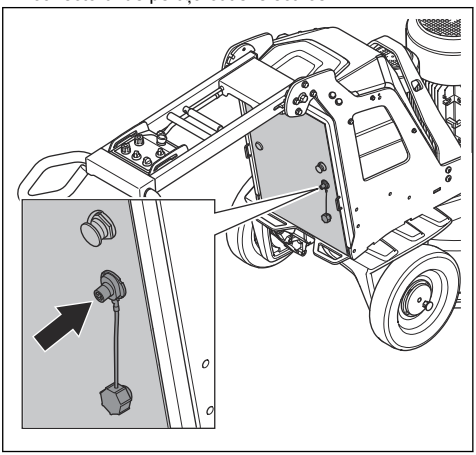

3. Strângeți cu mâna șuruburile conectorului pentru cablul de magistrală CAN.

Pornirea produsului folosind telecomanda

ATENȚIE: Mișcați produsul constant, cât timp capul de șlefuire este pornit. Dacă nu mișcați produsul, suprafața poate deveni rugoasă.

1. Rotiți siguranțele de pe roțile din stânga și din dreapta până când pinul se aliniază cu crestătura. Consultați *Verificarea siguranțelor roților la pagina 18*.

AVERTISMENT: Asigurați-vă că cele 2 siguranțe sunt aliniate corect. Dacă se cuplează numai o siguranță, există risc de vătămări corporale și deteriorare la pornirea produsului.

2. Apăsați butonul de pornire/oprire de pe telecomandă.

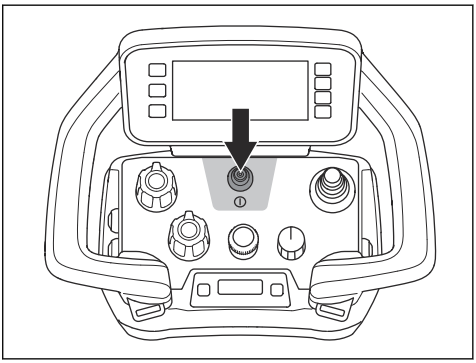

3. Rotiţi întrerupătorul de pornire/oprire de pe panoul de control la poziţia cu săgeată pentru a porni produsul. Ledul de lângă întrerupătorul de pornire/oprire se aprinde.
4. Rotiţi în sensul acelor de ceasornic comutatorul de funcţionare manuală/cu telecomandă de pe panoul de control pentru utilizare cu telecomandă. Ledul din dreptul comutatorului de funcţionare manuală/cu telecomandă se aprinde intermitent.
5. Rotiţi comutatorul de OPRIRE/TRANSPORT/ŞLEFUIRE de pe telecomandă pentru a porni funcţionarea. În mai puţin de 5 secunde, produsul funcţionează la turaţia de ralanti. Motorul mic porneşte după aproximativ 2 secunde.
6. Deplasaţi joystickul pentru a direcţiona produsul.

ATENŢIE: Mişcaţi joystickul cu grijă. Acţionarea joystickului cu forţă nu îmbunătăţeşte performanţa produsului. Joystickul se poate deteriora dacă îl acţionaţi cu prea multă forţă.

ATENŢIE: Nu ridicaţi telecomanda ţinând de joystick.

Nota: Pe suprafeţele abrazive, poate fi necesar să împingeţi joystickul înainte pentru a elibera frecarea de suprafaţă a uneltelor diamantate.

Oprirea produsului folosind telecomanda

ATENŢIE: Nu ridicaţi capul de şlefuire de pe suprafaţă atunci când opriţi motorul. Plăcile portsculă se rotesc o perioadă după oprirea motorului. Praful poate ajunge în aer şi suprafaţa se poate deteriora.

ATENŢIE: Nu lăsaţi produsul să devină staţionar până când plăcile portsculă nu se opresc complet.

1. Pentru a opri telecomanda, apăsaţi butonul ON/OFF (de pornire/oprire) (A) sau rotiţi comutatorul în poziţia de oprire (B). Afişajul se stinge numai atunci când este apăsat butonul ON/OFF (de pornire/oprire).

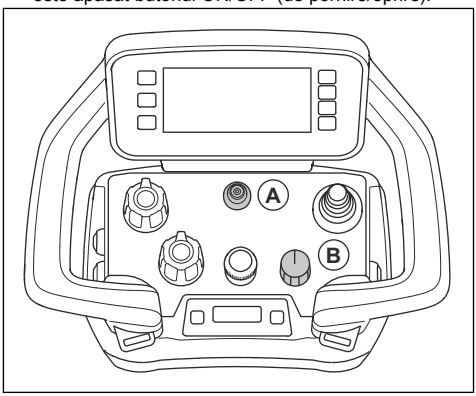

2. Ţineţi plăcile portsculă pe suprafaţă până când se opresc complet.

ATENŢIE: Dacă şlefuiţi asfalt adeziv, vopsea sau materiale echivalente, produsul se poate ataşa la suprafaţa adezivă. Imediat după ce placa portsculă s-a oprit complet, ridicaţi partea din faţă a capului de şlefuire pe distanţă mică.

3. Rotiţi întrerupătorul de pornire/oprire de pe panoul de control în poziţia 0 pentru a opri produsul. Ledul de lângă întrerupătorul de pornire/oprire se stinge.
4. Deconectaţi fişa de alimentare.

Pornirea şi oprirea aspiratorului

1. Apăsaţi butonul (A) pentru a porni aspiratorul.

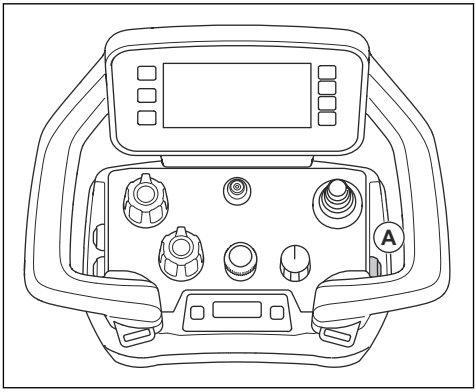

2. Se va afişa simbolul pe afişaj. Consultaţi *Simboluri în fila Mod de funcţionare de pe interfaţa om-maşină a telecomenzii la pagina 12*.
3. Apăsaţi din nou butonul (A) pentru a opri aspiratorul.

Pornirea și oprirea funcției de oscilație

1. Apăsați butonul (A) pentru a porni funcția de oscilație.

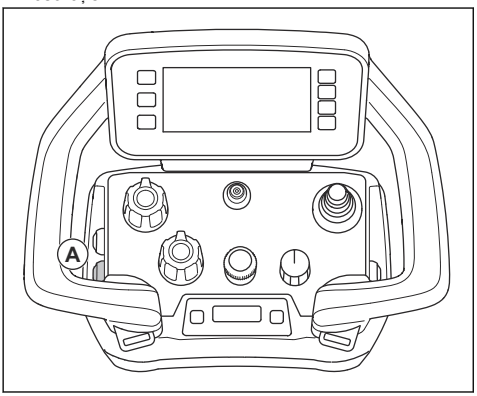

2. Se va afișa simbolul pe afișaj. Consultați *Simboluri în fila Mod de funcționare de pe interfața om-mașină a telecomenzii la pagina 12*.
3. Apăsați din nou butonul (A) pentru a opri funcția de oscilație.

Sistemul de răcire cu pulverizare

Sistemul de răcire cu pulverizare reduce temperatura uneltelor cu discuri pentru șlefuit și îmbunătățește performanța produsului. Sistemul de răcire cu pulverizare utilizează apa din rezervorul de apă. Duza sistemului de răcire cu pulverizare distribuie apa pe suprafață. Debitul de apă se reglează cu ajutorul unui comutator de pe ușa cabinei. Când nivelul apei este redus, LED-ul de pe comutator se aprinde intermitent în galben.

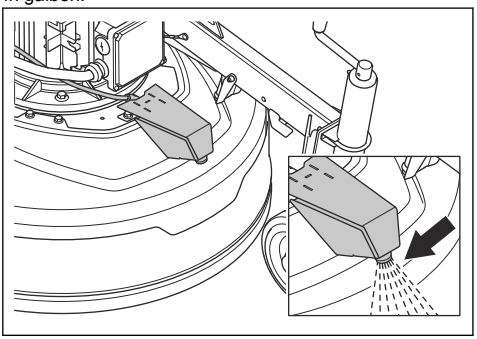

ATENȚIE: Utilizați un echipament adecvat pentru a umple rezervorul de apă. Nu permiteți apei să se verse din rezervor.

Sistemul de răcire cu pulverizare poate fi setat la modul manual sau automat. Modul manual este întotdeauna pornit atunci când produsul funcționează fără telecomandă. Dacă telecomanda este conectată, funcția de pulverizare este pornită cu butonul de pe telecomandă. Dacă șlefuirea se oprește, funcția de pulverizare se dezactivează după 60 de secunde. În modul automat, funcția de pulverizare pornește și se oprește odată cu șlefuirea.

Pornirea și oprirea funcției de pulverizare

ATENȚIE: Nu îndreptați niciodată duza de pulverizare a produsului către componente electrice.

1. Rotiți comutatorul de control al pulverizării (A) de pe ușa cabinei, pentru a seta modul pentru funcția de pulverizare.

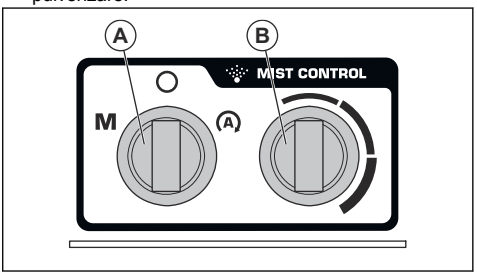

   - Rotiți comutatorul de control al pulverizării la simbolul M, pentru setarea la modul manual.
   - Rotiți comutatorul de control al pulverizării la simbolul A, pentru setarea la modul automat.
2. Rotiți comutatorul (B) pentru a mări sau a reduce debitul de apă.
3. Apăsați butonul (C) de pe telecomandă pentru a porni funcția de pulverizare.

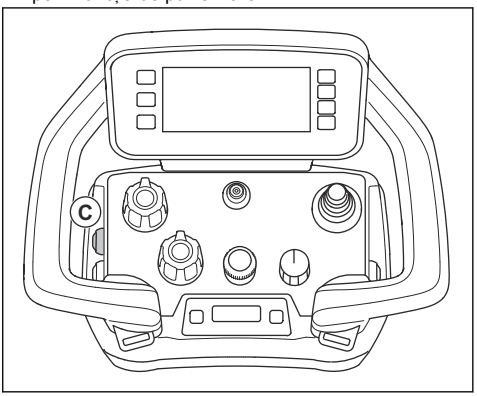

4. Se va afișa simbolul pe afișaj. Consultați *Simboluri în fila Mod de funcționare de pe interfața om-mașină a telecomenzii la pagina 12*.
5. Apăsați din nou butonul (C) pentru a opri funcția de pulverizare.

Greutăți

Produsul are 1 greutate pe fiecare parte. Dacă produsul este greu de manevrat, reglați greutățile pentru a modifica presiunea asupra capului de șlefuire. Greutățile trebuie reglate în aceeași poziție pe partea dreaptă și pe partea stângă. Greutățile au 3 poziții:

- Poziția 1: Presiunea maximă asupra capului de șlefuire. Această poziție mărește efectul acțiunii. Această poziție este, de asemenea, utilizată atunci când setați produsul în poziția de transport.

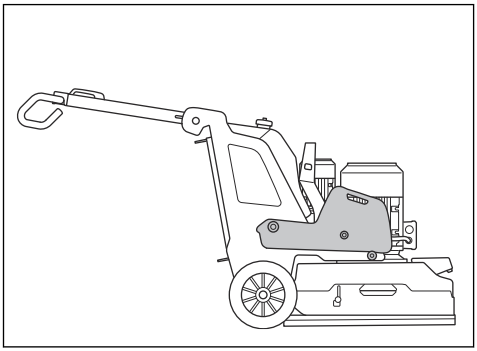

- Poziția 2: Presiunea standard asupra capului de șlefuire.

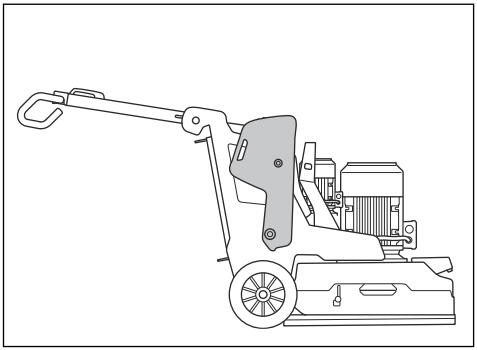

- Poziția 3: Presiunea minimă asupra capului de șlefuire. Această poziție este, de asemenea, utilizată atunci când înclinați produsul în poziția de service.

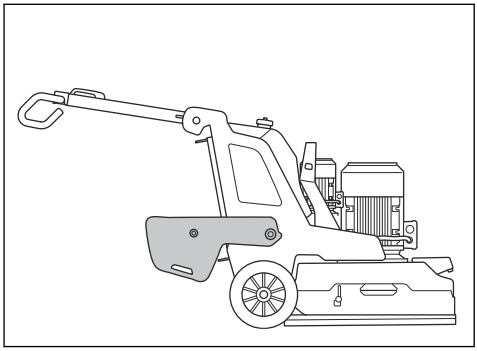

Reglarea greutăților

AVERTISMENT: Acționați cu atenție când înlocuiți greutățile. Dacă piesele mobile pot provoca vătămări.

AVERTISMENT: Asigurați-vă întotdeauna că dispozitivul de blocare a greutăților se blochează corect atunci când greutățile sunt așezate în poziția selectată.

1. Apăsați dispozitivul de blocare a greutăților (A) și deplasați greutatea în poziția aleasă (B) cu mânerul greutăților. Consultați *Greutăți la pagina 39*.

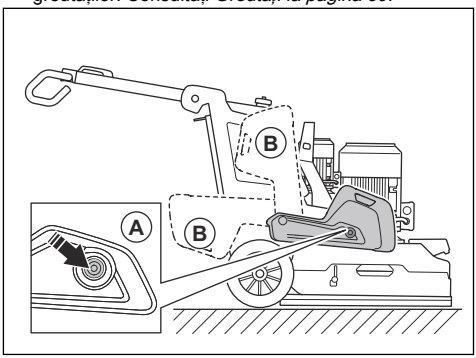

2. Eliberați dispozitivul de blocare pentru a bloca greutatea în poziția aleasă.

Întreținere

Introducere

AVERTISMENT: Înainte de a efectua orice operațiune de întreținere, citiți și înțelegeți capitolul privind siguranța.

Toate lucrările de service și de reparații la produs necesită instruire specială. Garantăm disponibilitatea unor lucrări profesioniste de reparații și service. Dacă distribuitorul dvs. nu este agent de service, solicitați acestuia informații cu privire la cel mai apropiat agent de service.

Pentru informații mai detaliate, consultați www.husqvarnacp.com.

De efectuat înainte de întreținere

- Utilizați echipament individual de protecție. Consultați *Echipament individual de protecție la pagina 14*.
- Utilizați protecții respiratorii aprobate. Praful din produs este periculos pentru sănătate.
- Parcați produsul pe o suprafață orizontală.
- Opriți motorul și deconectați fișa, pentru a preveni pornirea accidentală în timpul întreținerii.
- Curățați zona din jurul produsului de ulei și murdărie. Îndepărtați obiectele nedorite.
- Instalați semne clare pentru a avertiza trecătorii cu privire la lucrările de întreținere care sunt în curs.
- Țineți la îndemână stingătoare de incendiu, materiale medicale și un telefon de urgență.

Program de întreținere

* = Lucrări de întreținere generală, efectuate de către operator. Instrucțiunile nu sunt incluse în acest manual de utilizare.

X = Instrucțiunile sunt incluse în acest manual de utilizare.

O = Instrucțiunile nu sunt incluse în acest manual de utilizare. Lucrările de întreținere trebuie efectuate de către un agent de service autorizat.

Întreținerea	Zilnic	Săptă-mânal	La fie-care 6 luni	La fie-care 12-36 de luni
Verificați întrerupătorul de pornire/oprire de pe panoul de control.	*			
Verificați butonul OPRIRE/TRANSPORT/ȘLEFUIRE de pe telecomandă.	*			
Asigurați-vă că piedica acumulatorului funcționează corect.	*			
Verificați butonul de oprire de urgență de pe panoul de control.	X			
Verificați butonul de oprire de urgență de pe telecomandă.	X			
Curățați suprafețele externe ale produsului.	X			
Efectuați o inspecție generală.	X			
Verificați discurile pentru șlefuit.	X			
Verificați punctele de fixare și funcția de blocare a mânerului.		*		
Verificați punctele de fixare și funcția de blocare a greutăților.		*		
Verificați conexiunea dintre carcasă și capul de șlefuire.		*		
Verificați funcționarea sistemului de acționare a capului de șlefuire.		X		
Curățați componentele interne ale produsului.			O	
Efectuați service-ul sistemului de acționare pentru discurile pentru șlefuit.				O

Întreținerea telecomenzii

AVERTISMENT: Deconectați telecomanda de la orice sursă de alimentare înainte de a începe lucrările de întreținere.

ATENȚIE: Nu utilizați un sistem de spălare sub presiune pentru a curăța telecomanda. Presiunea mare poate cauza deteriorarea garniturilor și pătrunderea apei și a murdăriei în telecomandă.

Curățarea zilnică a telecomenzii

ATENȚIE: Nu folosiți apă direct pe componentele electrice.

- Curățați piesele exterioare ale telecomenzii cu o lavetă umedă.

Examinarea telecomenzii

1. Efectuați o inspecție vizuală a telecomenzii pentru a detecta eventualele crăpături sau alte deteriorări.
2. Asigurați-vă că toate garniturile, cuplajele, conexiunile și cablurile sunt în stare bună de funcționare și că nu sunt deteriorate.

3. Examinați comutatoarele și comenzile pentru a vă asigura că nu prezintă deteriorări.
4. Dacă există deteriorări sau dacă telecomanda nu funcționează corect, discutați cu un agent de service autorizat.

Curățarea săptămânală a telecomenzii

- Curățați panoul de control și asigurați-vă că puteți citi clar tot ce este imprimat.
- Curățați bornele acumulatorului, pe cele din compartimentul acumulatorului și de pe încărcătorul acumulatorului. Utilizați o cârpă moale și uscată.

Încărcarea acumulatorului telecomenzii

Pentru a încărca acumulatorul telecomenzii, consultați *Acumulatorul produsului la pagina 41*.

Revizia produsului

- Încredințați lucrările de service unui distribuitor autorizat Husqvarna. Utilizați numai piese de schimb originale pentru a menține nivelul de siguranță al produsului.
- După 100 ore de funcționare pe afișaj apare mesajul „Este timpul pentru revizie”. Încredințați lucrările de service unui distribuitor autorizat Husqvarna.
- Dacă produsul nu a funcționat 100 de ore după 1 an, încredințați verificarea produsului unui distribuitor autorizat Husqvarna.

De efectuat după întreținere

1. Efectuați un test de funcționare după încheierea întreținerii.

AVERTISMENT: Risc de vătămări corporale și de daune. Telecomanda, cablurile sau furtunurile instalate incorect pot avea un efect nedorit asupra mișcărilor produsului.

2. Dacă există o defecțiune, opriți imediat produsul. Consultați *Oprirea produsului de la panoul de control la pagina 27*.

Curățarea produsului

ATENȚIE: Priza de aer blocată reduce performanța produsului și poate provoca încingerea motorului.

- Îndepărtați obstrucția din toate deschiderile de aer. Produsul trebuie să fie întotdeauna suficient de rece.
- Deconectați întotdeauna fișa de alimentare de la priza de curent înainte de curățarea produsului.
- Nu utilizați substanțe chimice pentru a curăța produsul.
- Nu curățați componentele electrice cu apă.
- Curățați întotdeauna toate echipamentele la sfârșitul zilei de lucru.

a) Înclinați produsul până când ghidonul ajunge pe podea.
b) Curățați componentele de pe suprafața inferioară a capului de șlefuire cu un sistem de spălare sub presiune.

ATENȚIE: Nu îndreptați sistemul de spălare sub presiune direct spre garnituri sau puncte de conexiune.

Curățarea acumulatorului și a încărcătorului

ATENȚIE: Nu curățați niciodată cu apă acumulatorul sau încărcătorul.

- Asigurați-vă că acumulatorul și încărcătorul sunt curate și uscate înainte să puneți acumulatorul în încărcător.
- Curățați bornele acumulatorului cu aer comprimat sau cu o cârpă moale și uscată.
- Curățați suprafețele acumulatorului și încărcătorul cu o cârpă moale și uscată.

Efectuarea unei inspecții generale

- Asigurați-vă că atât cablul de alimentare, cât și cablul prelungitor sunt în stare bună, fără deteriorări.
- Verificați dacă șuruburile și piulițele sunt strânse bine.
- Verificați fusta din cauciuc. Înlocuiți-o dacă este uzată sau deteriorată.
- Asigurați-vă că carcasa se mișcă liber și că se află într-o poziție corectă față de podea.
- Asigurați-vă că încuietoarea centrală a plăcii portsculă este curată și se rotește ușor.

Sistem de acționare pentru capul de șlefuire

Sistemul de acționare pentru capul de șlefuire este un sistem închis. Dacă aveți probleme cu sistemul de acționare al capului de șlefuire, adresați-vă agentului de service Husqvarna.

Acumulatorul produsului

Acumulatorul produsului este utilizat numai pentru a deplasa produsul cu telecomanda din vehiculul de transport în zona de lucru. Acumulatorul produsului nu este utilizat pentru operarea produsului. Produsul trebuie conectat la o sursă de alimentare în timpul întrebuințării.

Înainte de a utiliza produsul pentru prima dată, este necesar să încărcați acumulatorul.

Timpul de funcționare este de aproximativ 1 oră când acumulatorul este complet încărcat. Temperatura ambiantă și frecvența cu care sunt utilizate motoarele roților pot reduce timpul de funcționare.

Încărcarea acumulatorului produsului la o sursă de alimentare trifazică

Acumulatorul produsului se încarcă atunci când produsul este conectat la o sursă de alimentare trifazică și este în funcțiune. Timpul de încărcare a acumulatorului descărcat al produsului este de aproximativ 3-4 ore.

1. Încărcați acumulatorul la temperaturi ambiante cuprinse între 0 °C/32 °F și 40 °C/104 °F.
2. Conectați produsul la o sursă de alimentare trifazică. Consultați *Conectarea produsului la o sursă de alimentare la pagina 24*. Când acumulatorul se încarcă, indicatorul pentru alimentare și starea de încărcare a acumulatorului produsului (A) de pe panoul de control se aprinde intermitent.

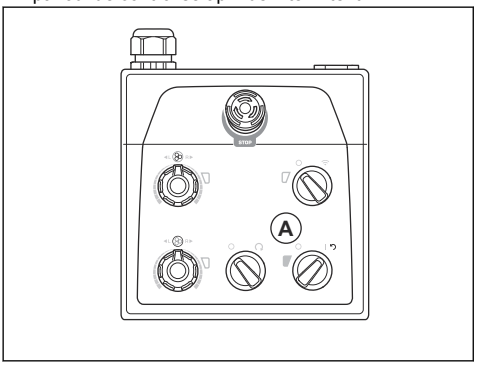

3. Când acumulatorul este complet încărcat, indicatorul pentru alimentare și starea de încărcare se stinge.

Încărcarea acumulatorului produsului printr-o conexiune monofazică

Timpul de încărcare a acumulatorului descărcat al produsului este de aproximativ 3-4 ore.

1. Încărcați acumulatorul la temperaturi ambiante cuprinse între 0 °C/32 °F și 40 °C/104 °F.
2. Conectați cablul de încărcare monofazic la conectorul încărcătorului de pe ușa cutiei electrice.

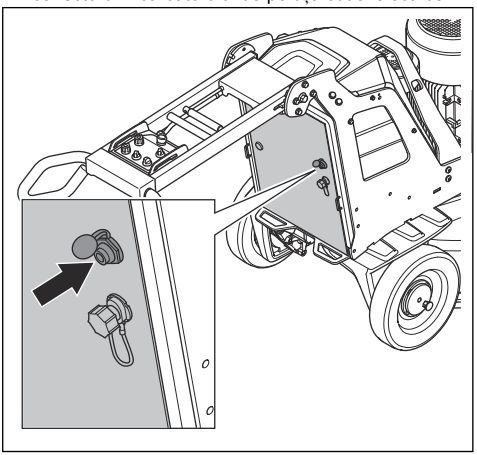

3. Conectați celălalt capăt al cablului de încărcare monofazic la o priză de curent. Când acumulatorul se încarcă, indicatorul pentru alimentare și starea de încărcare a acumulatorului produsului (A) de pe panoul de control se aprinde intermitent.

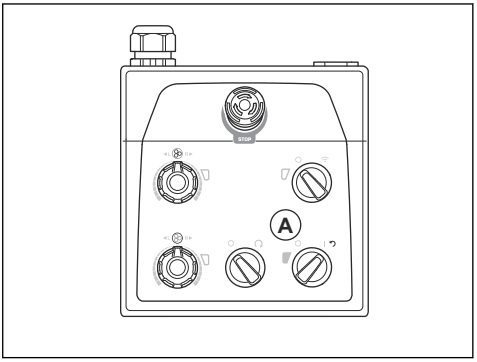

4. Când acumulatorul este complet încărcat, indicatorul pentru alimentare și starea de încărcare se stinge.

Acumulator telecomandă

Durata de funcționare este de aproximativ 10-12 ore când acumulatorul telecomenzii este complet încărcat. Dacă afișajul este utilizat frecvent, durata de funcționare poate să scadă.

Înainte de a utiliza telecomanda pentru prima dată, este necesar să încărcați acumulatorul.

Încărcarea acumulatorilor telecomenzii cu încărcătorul

Timpul de încărcare pentru un acumulator de telecomandă descărcat este de aproximativ 3 ore folosind încărcătorul. Când încărcați acumulatorii telecomenzii, temperatura trebuie să fie între 10 °C/50

°F şi 45 °C/113 °F. Acesta este un încărcător de c.c. pentru un curent nominal de 24 V c.c. (9-36 V).

1. Scoateţi acumulatorii descărcaţi din telecomandă. Consultaţi *Scoaterea şi montarea acumulatorului în telecomandă la pagina 33*.
2. Conectaţi adaptorul la încărcător. Încărcătorul este echipat cu 2 adaptoare diferite.

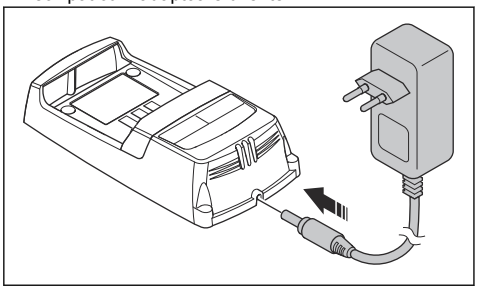

3. Conectaţi încărcătorul la o priză de curent. Indicatorul de alimentare (A) pentru acumulator se face roşu. Consultaţi *Încărcător de acumulatori la pagina 43*.

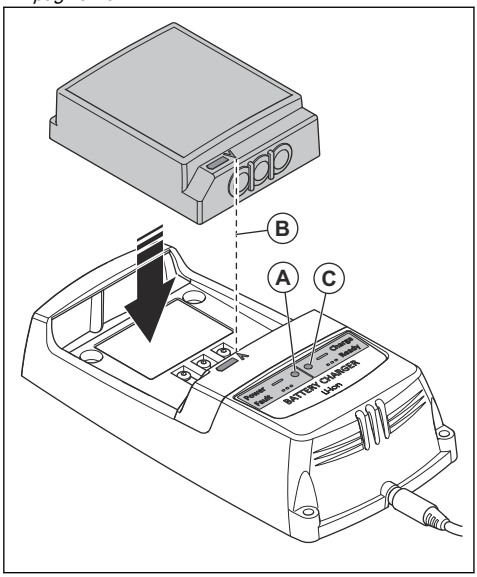

4. Conectaţi acumulatorul telecomenzii la încărcător. Asiguraţi-vă că săgeţile (B) de pe acumulatorul telecomenzii şi de pe încărcător se aliniază. Indicatorul (C) pentru starea acumulatorului de pe încărcător se aprinde intermitent în verde în timp ce acumulatorul telecomenzii se încarcă.
5. Când acumulatorul telecomenzii este complet încărcat, indicatorul se face verde. Scoateţi acumulatorul telecomenzii din încărcător.
6. Deconectaţi încărcătorul de la priză.

Încărcător de acumulatori

Indicatorul pentru starea acumulatorului are 2 leduri pe încărcător: ledul pentru încărcarea acumulatorului (roşu) şi cel pentru starea acumulatorului (verde).

Led de alimentare	Led de stare	Indicaţie
Lumină roşie	OPRIT	Încărcătorul este PORNIT. Niciun acumulator în încărcător.
Lumină roşie	Lumină verde	Încărcătorul este PORNIT. Acumulatorul este complet încărcat.
Lumină roşie	Lumină verde intermitentă	Încărcătorul este PORNIT. Acumulatorul se încarcă.
Lumină roşie intermitentă	OPRIT	Eroare pe încărcător sau temperatura este în afara intervalului de încărcare.

Instalarea încărcătorului de acumulatori pe produs

ATENŢIE: Păstraţi zona curată şi fără praf şi umezeală. Nu porniţi produsul cu capacul încărcătorului deschis.

Încărcătorul de acumulatori pentru telecomandă poate fi instalat pe produs.

1. Deschideţi capacul din partea superioară a dulapului electric.

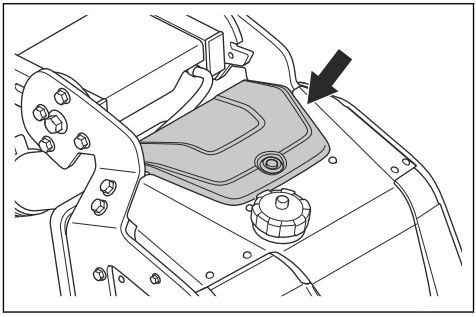

2. Utilizaţi punctul de prindere pentru a conecta încărcătorul la produs.

3. Conectați produsul la alimentarea trifazică pentru a încărca acumulatorul telecomenzii.
4. Utilizați încărcătorul pentru a scoate acumulatorul telecomenzii din modul repaus.

Montarea și demontarea capului de șlefuire

AVERTISMENT: Șasiul nu este echilibrat atunci când capul de șlefuire este îndepărtat. Asigurați-vă că șasiul nu poate să cadă. Acest lucru poate cauza vătămări corporale sau deteriorarea.

1. Puneți cablul frontal al motorului (A) în fața capului de șlefuire.

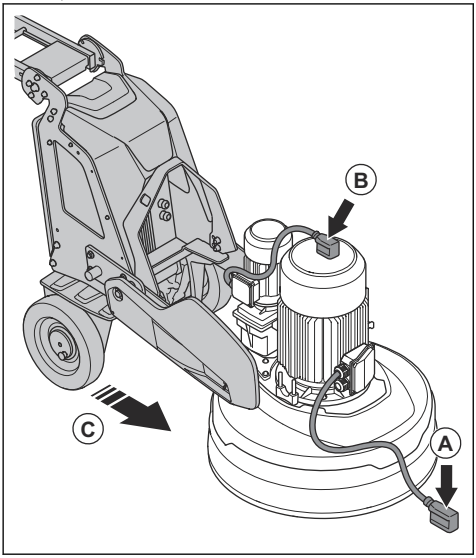

2. Puneți cablul posterior al motorului (B) deasupra motorului.
3. Apăsați șasiul aproape de capul de șlefuire (C).
4. Treceți cablurile motorului prin fanta dintre capul de șlefuire și șasiu.

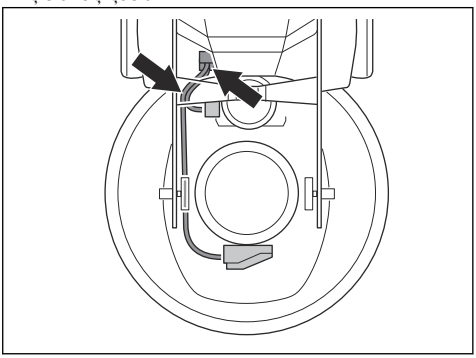

5. Apăsați șasiul complet în capul de șlefuire (A). Asigurați-vă că șasiul se prinde de consola de pe capul de șlefuire.

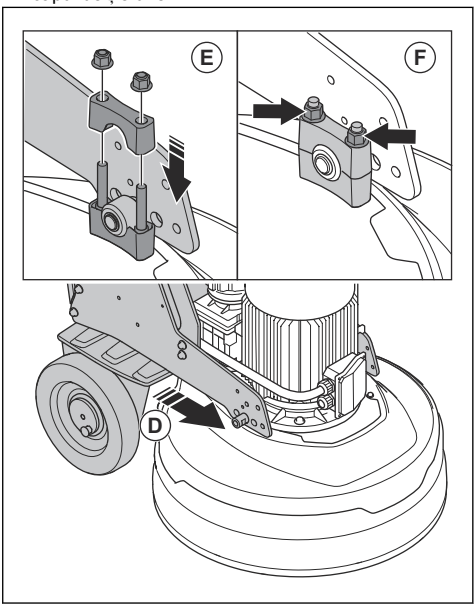

6. Montați a doua consolă (E) pe consola de pe capul de șlefuire.
7. Strângeți cele 2 piulițe (F) de pe fiecare parte a capului de șlefuire.

8. Conectați cablurile motorului la prizele (G) de pe incinta electrică.

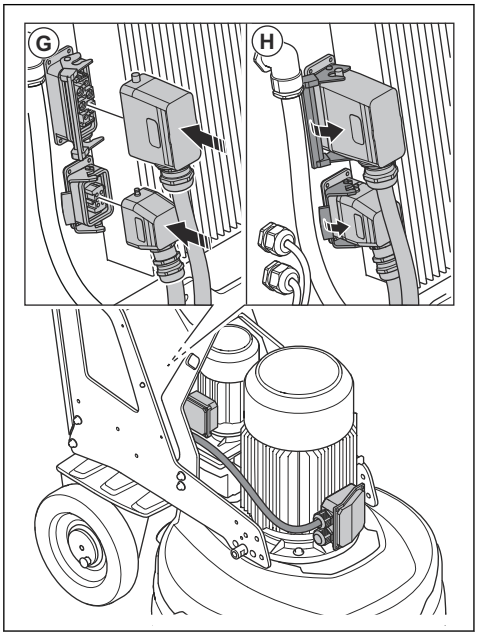

9. Blocați cablurile motorului la prizele (H) de pe incinta electrică.
10. Îndepărtați capul de șlefuire în ordine inversă.

Depanare

Problemă	Cauză	Soluție
Produsul nu pornește.	Cablul prelungitor este deconectat sau deteriorat.	Conectați cablul prelungitor sau, dacă este necesar, înlocuiți-l.
	A fost cuplat un buton de oprire de urgență.	Pentru dezactivare, rotiți butonul de oprire de urgență de pe panoul de control și/sau de pe telecomandă în sensul acelor de ceasornic.
	Comutatorul de siguranță este deschis în incinta electrică.	Închideți comutatorul de siguranță pentru a închide circuitul.
	Motorul de acționare a șlefuirii nu funcționează. Acest lucru poate fi cauzat de o defecțiune a motorului sau a cablului către motor.	Asigurați-vă că motorul de acționare pentru șlefuire este conectat. Dacă problema persistă, contactați agentul de service aprobat.
	Doar 1 fază intră în produs. Produsul nu va primi un cod de eroare și va utiliza un curent al motorului <1 A. Ventilatorul se rotește lent.	Verificați sursa de alimentare.

Problemă	Cauză	Soluție
Produsul nu este ușor de ținut în mână.	Pe produs sunt instalate prea puține unelte diamantate.	Creșteți numărul de unelte diamantate pentru, a reduce sarcina asupra produsului și operatorului.
	Cureaua este ruptă.	În cazul în care cureaua este ruptă, mergeți la un centru de service a o înlocui. Rotiți unul dintre discurile pentru șlefuit cu mâna. Dacă toate discurile pentru șlefuit se rotesc odată, cureaua nu este deteriorată. Dacă 1 disc pentru şlefuit se roteşte liber, atunci cureaua este ruptă.
	Suprafața sau funcționarea utilizează prea mult din capacitatea produsului.	Reglați turația motorului și/sau viteza de înaintare a produsului pe podea.
Produsul creează un model de zgâriere neregulat.	Uneltele diamantate sunt fixate incorect sau sunt fixate la înălțimi diferite pe discurile pentru șlefuit.	Asigurați-vă că toate uneltele diamantate sunt instalate corect și că au aceeași înălțime.
	Uneltele diamantate sunt de tipuri mixte.	Asigurați-vă că toate segmentele au aceeași granulație de diamant și legătură. Dacă segmentele diamantate sunt rugoase, spațiați în mod egal segmentele diamantate rugoase. Utilizați produsul pe o suprafață abrazivă până când toate segmentele au aceeași înălțime.
	Uneltele din rășină sunt amestecate sau prezintă contaminare nedorită.	Asigurați-vă că toate rășinile au aceeași granulație de diamant și legătură și că nu există contaminare. Pentru a curăța uneltele din rășină, folosiți-le o perioadă scurtă de timp pe o suprafață ușor abrazivă.
	Discurile pentru șlefuit sunt uzate sau deteriorate.	Verificați dacă discurile pentru șlefuit au secțiuni rupte sau dacă se mișcă prea mult.
Produsul face mișcări bruște și nedorite.	Discurile pentru șlefuit sunt uzate sau deteriorate.	Examinați discurile pentru șlefuit, pentru a vedea dacă există piese deteriorate și prea multă mişcare.
	Uneltele diamantate sunt fixate incorect sau sunt fixate la înălțimi diferite pe discurile pentru şlefuit.	Asigurați-vă că toate uneltele diamantate sunt instalate corect și că toate au aceeași înălțime.
Întrerupătorul de circuit intern se declanșează.	Sarcina este prea mare sau alimentarea este insuficientă.	Verificați sursa de alimentare.
		Diminuați presiunea de șlefuire, creșteți numărul de unelte diamantate sau măriți duritatea aliajului.
Nu curge apă sau fluxul de apă este insuficient.	Rezervorul de apă este gol.	Umpleți rezervorul de apă.
	În duză există praf.	Debranșați furtunul de alimentare și curățați duza.
	Sistemul de apă este înfundat.	Debranșați furtunul de alimentare purjați rezervorul de apă până când curge apă curată.

Mesajele de pe afișajul HMI

În bara de jos (A) a afișajului HMI puteți vedea mesajele sau defecțiunile active. Pentru a afișa mesajul, apăsați butonul (B).

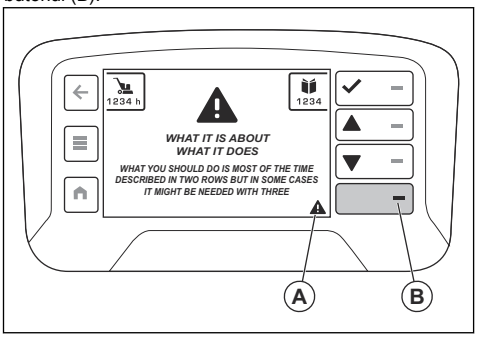

Utilizați butonul de acceptare (C) pentru a elimina avertismentul de pe ecranul complet. Dacă există mai mult de un mesaj activ, utilizați butoanele cu săgeți (D și E) pentru a vă deplasa de la un mesaj la altul pe afișaj. Puteți găsi o listă de defecțiuni și în „Defecțiuni active” din „Stare utilaj”. Consultați *Meniul „Stare utilaj” la pagina 30*. Există două liste de defecțiuni în meniul „Stare utilaj”: „Defecțiuni active” și „Jurnal de defecțiuni”. Lista „Defecțiuni active” conține toate defecțiunile active, iar lista „Jurnal de defecțiuni” arată istoricul defecțiunilor. Un marcaj temporal pentru ambele liste arată ora fiecărui cod de defecțiune. Are legătură cu timpul de funcționare a produsului.

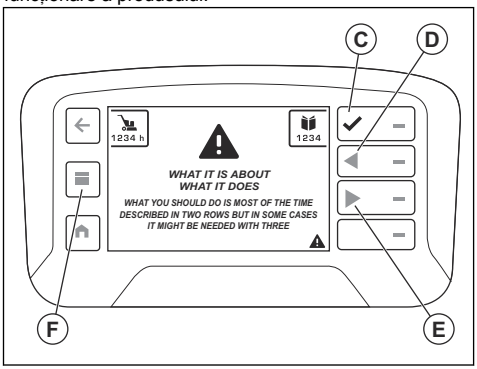

Mesaje de eroare

Dacă există erori, pe afișajul telecomenzii apar un cod de eroare și un mesaj de eroare.

Un mesaj de eroare are 4 părți. Mesajul conține un triunghi de avertizare (A), informații despre avertisment (B), informații despre ce face avertismentul (C) și informații despre ce ar trebui să faceți dvs. (D).

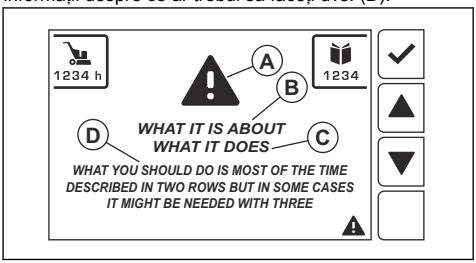

Efectuați procedura indicată pe afișaj sau discutați cu centrul de service local Husqvarna. Apăsați pe butonul „OK” pentru a închide mesajul de eroare.

Dacă închideți mesajul de eroare și nu mai reapare pe afișaj, puteți continua să utilizați produsul.

Dacă mesajul de eroare apare din nou, consultați *Depanare la pagina 45* sau discutați cu centrul de service local Husqvarna. Dacă este necesar, actualizați software-ul produsului.

Dacă există mesaje de eroare neexplicate în acest manual, discutați cu centrul de service local Husqvarna.

Tipuri de mesaje de eroare

Există 4 tipuri de mesaje de eroare:

- Mesajele de informare ajută și oferă indicații despre modul de utilizare a produsului. Un mesaj de informare este afișat cu un simbol de mesaj cu text alb.
- Mesajele de atenționare arată că ceva nu este corect. Un mesaj de atenționare apare ca triunghi galben.
- Mesajele de avertizare indică defecțiunile sau avertismentele de siguranță care pot provoca deteriorări mecanice. Produsul se va opri în timp scurt. Avertismentul este prima dată afișat pe tot ecranul cu text și un triunghi roșu de avertizare.
- Mesajele de eroare apar când produsul este oprit din cauza unei defecțiuni sau a unei erori de siguranță. Mesajul de eroare este afișat în roșu cu un triunghi alb și text alb. Când acceptați (C) mesajul de eroare, simbolul triunghiului apare în bara inferioară (A).

Coduri de eroare pe afișajul HMI al telecomenzii

Atunci când produsul se oprește și pe afișaj apare un mesaj de eroare și un cod de eroare, înseamnă că a survenit o defecțiune. Dacă mesajele se referă la motoarele de tracțiune sau la acumulator, produsul poate fi operat doar manual. În acest caz, discutați cu un agent de service autorizat. Pentru a continua să utilizați produsul, defecțiunea trebuie remediată. Atunci când defecțiunea este remediată, comutatorul OPRIRE/TRANSPORT/ȘLEFUIRE de pe telecomandă trebuie să fie setat la OPRIRE.

Când simbolul de avertizare de pe telecomandă se aprinde şi becul de avertizare de pe produs luminează intermitent rapid, înseamnă că a survenit o defecţiune. Pentru a vedea defecţiunea, apăsaţi butonul inferior din partea dreaptă a afişajului sau selectaţi „Meniu pentru starea utilajului” şi apoi „Defecţiuni active”.

Nota: Dacă afişajul HMI arată coduri de eroare de la 1 la 160, eroarea se referă la şlefuitor şi VFD.

Nota: Dacă afişajul HMI arată coduri de eroare dincolo de 1000, eroarea se referă la telecomandă.

Cod de eroare	Mesaj de eroare	Cauză	Acţiune
1001 1101-1116 1201-1216 1301-1316 1401-1408 1501-1504 1701-1702 1801	Telecomandă defectă	Există o defecţiune la nivelul telecomenzii.	Contactaţi centrul de service Husqvarna.
1802	Potenţiometru de rotaţie a capului de şlefuire defect	Există o defecţiune la semnalul potenţiometrului capului de şlefuire.	Contactaţi centrul de service Husqvarna.
1803	Potenţiometru de rotaţie a discului pentru şlefuit defect	Există o defecţiune la semnalul potenţiometrului discurilor pentru şlefuit.	Contactaţi centrul de service Husqvarna.
1804-1808	Telecomandă defectă	Există o defecţiune la nivelul telecomenzii.	Contactaţi centrul de service Husqvarna.
1809	Axă Y joystick defectă	Există o defecţiune la semnalul axei Y a joystickului.	Contactaţi centrul de service Husqvarna.
1810	Axă X joystick defectă	Există o defecţiune la semnalul axei X a joystickului.	Contactaţi centrul de service Husqvarna.
1811	Axă Y joystick defectă	Există o defecţiune la semnalul axei Y a joystickului.	Contactaţi centrul de service Husqvarna.
1812	Axă X joystick defectă	Există o defecţiune la semnalul axei X a joystickului.	Contactaţi centrul de service Husqvarna.
1813	Potenţiometru de rotaţie a capului de şlefuire defect	Există o defecţiune la semnalul potenţiometrului capului de şlefuire.	Contactaţi centrul de service Husqvarna.
1814	Potenţiometru de rotaţie a discului pentru şlefuit defect	Există o defecţiune la semnalul potenţiometrului discurilor pentru şlefuit.	Contactaţi centrul de service Husqvarna.

Cod de eroare	Mesaj de eroare	Cauză	Acțiune
1815-1816 1901-1916 2002/2202-2023/2223	Telecomandă defectă	Există o defecțiune la nivelul telecomenzii.	Contactați centrul de service Husqvarna.
2025/2225	Temperatura telecomenzii este prea ridicată	Telecomanda este utilizată în condiții care nu se încadrează în specificații.	Așteptați ca telecomanda să se răcească. Dacă problema persistă, contactați centrul de service Husqvarna.
2026/2226	Temperatura telecomenzii este prea scăzută	Telecomanda este utilizată în condiții care nu se încadrează în specificații.	Așteptați ca telecomanda să încălzească. Dacă problema persistă, contactați centrul de service Husqvarna.
2027/2227-2030/2230 2098/2298-2099/2299	Telecomandă defectă	Există o defecțiune la nivelul telecomenzii.	Contactați centrul de service Husqvarna.
2102/2302-2118/2318	Receptor radio defect	Există o defecțiune la receptorul de comunicație radio.	Contactați centrul de service Husqvarna.
2119/2319	Temperatura receptorului radio este prea ridicată	Receptorul radio este utilizat în condiții care nu se încadrează în specificații.	Așteptați ca receptorul radio să se răcească. Dacă problema persistă, contactați centrul de service Husqvarna.
2120/2320	Temperatura receptorului radio este prea scăzută	Receptorul radio este utilizat în condiții care nu se încadrează în specificații.	Așteptați ca receptorul radio să se încălzească. Dacă problema persistă, contactați centrul de service Husqvarna.
2121/2321-2123/2323 2198/2398-2199/2399 3103	Receptor radio defect	Există o defecțiune la receptorul de comunicație radio.	Contactați centrul de service Husqvarna.
3201	Acumulator nevalid	În telecomandă există un acumulator nevalid.	Contactați centrul de service Husqvarna.
3202-3204	Telecomandă defectă	Există o eroare la nivelul telecomenzii.	Contactați centrul de service Husqvarna.
3211	Tip de acumulator nevalid	În telecomandă există un acumulator nevalid.	Contactați centrul de service Husqvarna.
3212	Telecomandă defectă	Există o eroare la nivelul telecomenzii.	Contactați centrul de service Husqvarna.
8101-8107	Receptor radio defect	Există o defecțiune la receptorul de comunicație radio.	Contactați centrul de service Husqvarna.
9001-9002	Telecomandă defectă	Există o eroare la nivelul telecomenzii.	Contactați centrul de service Husqvarna.

Cod de eroare	Mesaj de eroare	Cauză	Acțiune
9101-9199 9301-9399	Receptor radio defect	Există o defecțiune la receptorul de comunicație radio.	Contactați centrul de service Husqvarna.
9401-9499	Telecomandă defectă	Există o eroare la nivelul telecomenzii.	Contactați centrul de service Husqvarna.
9501-9505	Receptor radio defect	Există o defecțiune la receptorul de comunicație radio.	Contactați centrul de service Husqvarna.
9801-9899	Telecomandă defectă	Există o eroare la nivelul telecomenzii.	Contactați centrul de service Husqvarna.

Codurile de eroare

Cod de eroare pe telecomandă	Cod de eroare afișaj invertor	Descriere
1	-	După stabilirea comunicației inițiale, conexiunea s-a pierdut.
2	-	Prea mult curent provenit de la încărcătorul de acumulatori. Poate fi o problemă de cablu sau de acumulator.
3	-	Acumulatorul este deteriorat și trebuie înlocuit.
4	-	Acumulatorul are o tensiune estimată sub 23 V.
5	-	Verificați conexiunea acumulatorului.
6	-	Verificați dacă roata și cutia de viteze prezintă obstacole.
7	-	Cablu sau conector deteriorat. Problemă la motor.
8	-	Introduceți arcurile motorului de tracțiune.
9	-	Modul radio defect/nemontat.
10	-	Problemă electrică la GCU.
11	-	Așteptați ca utilajul să se răcească.
12	-	Utilajul este prea rece pentru a funcționa.
13	-	Eroare de comunicație cu VFD. Verificați cablul și conectorii.
14	-	Eroare neașteptată.
15	Uv2	Tensiunea este prea joasă pentru puterea de intrare a transmisiei de control.
16	Uv1	Subtensiune.
17	uV3	Eroare de încărcare.
18	-	Scurtcircuit IGBT.
19	GF	Defecțiune de împământare.
20	-	Tensiunea din magistrala c.c. a depășit nivelul de detectare a supratensiunii.
21	oH	Supraîncălzire disipator termic.

Cod de eroare pe telecomandă	Cod de eroare afișaj invertor	Descriere
22	oC	Senzorii de antrenare au detectat un curent de ieșire mai mare decât nivelul de supracurent specificat.
23	-	Supraturație (V/f simplă cu PG).
24	oL3	Curentul de ieșire al transmisiei (sau cuplul din OLV) a fost mai mare decât limita presetată.
25	oL4	Curentul de ieșire al transmisiei (sau cuplul din OLV) a fost mai mare decât limita presetată.
26	-	Tranzistorul de frânare dinamică încorporat s-a defectat.
27	-	S-a declanșat protecția rezistenței de frânare/la supraîncălzirea rezistenței de frânare.
28	oH1	Supraîncălzire disipator termic.
29	FbL	Intrarea de feedback PID este mai mică decât nivelul presetat.
30	UL3	Curentul de ieșire al transmisiei (sau cuplul din OLV) este mai mic decât valoarea presetată.
31	UL4	Curentul de ieșire al transmisiei (sau cuplul din OLV) este mai mic decât valoarea presetată.
32	oL7	Frecvența de ieșire a rămas constantă o perioadă mai lungă decât timpul presetat în timpul frânării cu alunecare ridicată.
33	oFx	Eroare de hardware.
34	LF2	Una sau mai multe faze din curentul de ieșire s-au pierdut.
35	Sto	A avut loc o desincronizare a motorului. Motorul a depășit cuplul de desprindere.
36	oL1	Senzorul electrotermic a declanșat protecția la suprasarcină.
37	oL2	Senzorul termic al transmisiei a declanșat protecția la suprasarcină.
38	EF3	Defecţiune externă.
39	EF4	Defecţiune externă.
40	EF5	Defecţiune externă.
41	EF6	Defecţiune externă.
42	EF7	Defecţiune externă.
43	dEv	În funcție de intrarea impulsului (RP), abaterea de viteză este mai mare decât valoarea presetată.
44	Pgo	Nu se primesc impulsuri PG o perioadă mai lungă decât timpul presetat.
45	PF	Puterea de intrare a transmisiei are o fază deschisă sau are un dezechilibru mare de tensiune între faze.
46	LF	Pierdere de fază pe partea de ieșire a transmisiei.
47	oH3	oH3 - alarmă de supraîncălzire a motorului (intrare PTC).
48	oPr	Eroare de conectare externă a operatorului digital.
49	Err	Datele nu corespund cu EEPROM unde sunt scrise.

Cod de eroare pe telecomandă	Cod de eroare afișaj invertor	Descriere
50	oH4	Defecțiune legată de supraîncălzirea motorului (intrare PTC).
51	-	Datele de control nu au fost recepționate corect timp de două secunde.
52	-	După stabilirea comunicației inițiale, conexiunea s-a pierdut.
53	CF	S-a atins o limită de cuplu.
54	Pgo	Nu se primesc impulsuri PG o perioadă mai lungă decât timpul presetat.
55	EF1	Defecțiune externă.
56	EF2	Defecțiune externă.
57	oL5	S-a detectat o slăbire.
58	uL5	S-a detectat o slăbire.
59	CoF	Defecțiune decalaj curent.
60	CPF03	Eroare de date PWM.
61	Uv	Subtensiune.
62	oV	Tensiunea din magistrala c.c. a depășit nivelul de detectare a supratensiunii.
63	oH	Supraîncălzire disipator termic.
64	oH2	Supraîncălzire transmisie.
65	oL3	Curentul de ieșire al transmisiei (sau cuplul din OLV) a fost mai mare decât limita presetată.
66	oL4	Curentul de ieșire al transmisiei (sau cuplul din OLV) a fost mai mare decât limita presetată.
67	EF	Atât mersul înainte, cât și cel înapoi sunt oprite simultan timp de peste 0,5 s.
68	EF3	Defecțiune externă.
69	EF4	Defecțiune externă.
70	EF5	Defecțiune externă.
71	EF6	Defecțiune externă.
72	EF7	Defecțiune externă.
73	oS	Intrarea impulsului (RP) arată că feedbackul turației motorului a depășit valoarea presetată.
74	dEv	În funcție de intrarea impulsului (RP), abaterea de viteză este mai mare decât valoarea presetată.
75	PGo	Nu se primesc impulsuri PG o perioadă mai lungă decât timpul presetat.
76	CE	Datele de control nu au fost recepționate corect timp de două secunde.
77	CALL	Comunicația încă nu a fost stabilită.
78	oL1	Senzorul electrotermic a declanșat protecția la suprasarcină.
79	oL2	Senzorul termic al transmisiei a declanșat protecția la suprasarcină.
80	CALL2	Comunicația transmisiei încă nu a fost stabilită.

Cod de eroare pe telecomandă	Cod de eroare afișaj invertor	Descriere
81	UL3	Curentul de ieșire al transmisiei (sau cuplul din OLV) este mai mic decât valoarea presetată.
82	UL4	Curentul de ieșire al transmisiei (sau cuplul din OLV) este mai mic decât valoarea presetată.
83	SE	Eroare mod test comunicație MEMOBUS/Modbus.
84	oH3	Supraîncălzire motor.
85	EF1	Defecțiune externă.
86	EF2	Defecțiune externă.
87	HbbF	Hardware-ul de intrare pentru dezactivarea în siguranță este deteriorat.
88	Hbb	Canalul de intrare pentru dezactivarea în siguranță este deschis.
89	-	Eroare neașteptată.
90	Uv2	Tensiunea este prea joasă pentru puterea de intrare a transmisiei de control.
91	Uv1	Subtensiune magistrală c.c.
92	Uv3	Circuitul de prevenire a anclanșării s-a defectat.
93	SC	Scurtcircuit IGBT.
94	GF	Defecțiune de împământare.
95	ov	Tensiunea din magistrala c.c. a depășit nivelul de detectare a supratensiunii.
96	oH	Supraîncălzire disipator termic
97	oC	Senzorii de antrenare au detectat un curent de ieșire mai mare decât nivelul de supracurent specificat.
98	oS	Supraturație (V/f simplă cu PG).
99	oL3	Curentul de ieșire al transmisiei (sau cuplul din OLV) a fost mai mare decât limita presetată.
100	oL4	Curentul de ieșire al transmisiei (sau cuplul din OLV) a fost mai mare decât limita presetată.
101	oH1	Supraîncălzire disipator termic.
102	FbL	Intrarea de feedback PID este mai mică decât nivelul presetat.
103	UL3	Curentul de ieșire al transmisiei (sau cuplul din OLV) este mai mic decât valoarea presetată.
104	UL4	Curentul de ieșire al transmisiei (sau cuplul din OLV) este mai mic decât valoarea presetată.
105	oL7	Frecvența de ieșire a rămas constantă o perioadă mai lungă decât timpul presetat în timpul frânării cu alunecare ridicată.
106	oFx	Eroare de hardware.
107	LF2	Una sau mai multe faze din curentul de ieșire s-au pierdut.
108	Sto	A avut loc o desincronizare a motorului. Motorul a depășit cuplul de desprindere.
109	oL1	Senzorul electrotermic a declanșat protecția la suprasarcină.

Cod de eroare pe telecomandă	Cod de eroare afișaj invertor	Descriere
110	oL2	Senzorul termic al transmisiei a declanșat protecția la suprasarcină.
111	EF3	Defecțiune externă.
112	EF4	Defecțiune externă.
113	EF5	Defecțiune externă.
114	EF6	Defecțiune externă.
115	EF7	Defecțiune externă.
116	dEv	În funcție de intrarea impulsului (RP), abaterea de viteză este mai mare decât valoarea presetată.
117	PGo	Nu se primesc impulsuri PG o perioadă mai lungă decât timpul presetat.
118	PF	Puterea de intrare a transmisiei are o fază deschisă sau are un dezechilibru mare de tensiune între faze.
119	LF	Pierdere de fază pe partea de ieșire a transmisiei.
120	oH3	Alarmă de supraîncălzire a motorului (intrare PTC).
121	oH4	Defecțiune legată de supraîncălzirea motorului (intrare PTC).
122	CE	Datele de control nu au fost recepționate corect timp de două secunde.
123	EF1	Defecțiune externă.
124	EF2	Defecțiune externă.
125	Uv	Verificați alimentarea electrică de intrare.
126	ov	Tensiunea din magistrala c.c. a depășit nivelul de detectare a supratensiunii.
127	oH	Verificați ventilatoarele de răcire.
128	oH2	Avertisment de supraîncălzire a transmisiei.
129	oL3	Curentul de ieșire al transmisiei (sau cuplul din OLV) a fost mai mare decât limita presetată.
130	oL4	Curentul de ieșire al transmisiei (sau cuplul din OLV) a fost mai mare decât limita presetată.
131	EF	Atât mersul înainte, cât și cel înapoi sunt oprite simultan timp de peste 0,5 s.
132	bb	Ieșirea transmisiei este întreruptă așa cum indică un semnal extern al blocului de bază.
133	EF3	Defecțiune externă.
134	EF4	Defecțiune externă.
135	EF5	Defecțiune externă.
136	EF6	Defecțiune externă.
137	EF7	Defecțiune externă.
138	oS	Intrarea impulsului (RP) arată că feedbackul turației motorului a depășit valoarea presetată.

Cod de eroare pe telecomandă	Cod de eroare afișaj invertor	Descriere
139	dEv	În funcție de intrarea impulsului (RP), abaterea de viteză este mai mare decât valoarea presetată.
140	PGo	Nu se primesc impulsuri PG o perioadă mai lungă decât timpul presetat.
141	oPr	Eroare de conectare externă a operatorului digital.
142	CE	Datele de control nu au fost recepționate corect timp de două secunde.
143	bUS	După stabilirea comunicației inițiale, conexiunea s-a pierdut.
144	CALL	Comunicația încă nu a fost stabilită.
145	oL1	Senzorul electrotermic a declanșat protecția la suprasarcină.
146	oL2	Senzorul termic al transmisiei a declanșat protecția la suprasarcină.
147	rUn	A fost introdusă o comandă de schimbare a motoarelor în timpul funcționării.
148	CALL2	Comunicația transmisiei încă nu a fost stabilită.
149	UL3	Curentul de ieșire al transmisiei (sau cuplul din OLV) este mai mic decât valoarea presetată.
150	UL4	Curentul de ieșire al transmisiei (sau cuplul din OLV) este mai mic decât valoarea presetată.
151	SE	Defecțiune mod test Modbus.
152	oH3	Alarmă de supraîncălzire a motorului (intrare PTC).
153	FbL	Intrarea de feedback PID este mai mică decât nivelul presetat.
154	FbH	Intrarea de feedback PID este mai mare decât valoarea presetată.
155	dnE	Transmisie dezactivată
156	HCA	Curentul transmisiei a depășit nivelul de avertizare de supracurent (150% din curentul nominal).
157	EF1	Defecțiune externă.
158	EF2	Defecțiune externă.
159	HbbF	Hardware-ul de intrare pentru dezactivarea în siguranță este deteriorat.
160	Hbb	Canalul de intrare pentru dezactivarea în siguranță este deschis.

Transportul, depozitarea și eliminarea

Transport

AVERTISMENT: Aveți grijă în timpul transportului. Produsul este greu și poate provoca vătămări sau deteriorarea bunurilor în cazul în care cade în timpul transportului.

Roțile vă permit să deplasați produsul pe distanțe mai scurte. Pentru distanțe mai mari, ridicați produsul pentru a-l deplasa sau puneți-l pe un vehicul.

ATENȚIE: Nu remorcați produsul în spatele unui vehicul.

- Acționați cu multă atenție atunci când deplasați produsul manual sau pe suprafețe în pantă. Pantele

mici pot genera o mişcare rapidă, care nu poate fi frânată manual.

- Fixaţi în siguranţă produsul în timpul transportului. Asiguraţi-vă că acesta nu se poate mişca.
- În timpul transportului, puneţi un tip de protecţie pe produs. Protecţia va ţine la elementele naturii, precum ploaia şi zăpada departe de produs.
- Utilizaţi întotdeauna ochetul de ridicare de pe produs atunci când îl ridicaţi.
- Nu ridicaţi produsul de ghidon, de motor, de carcasă sau de alte piese.
- Transportul se face cel mai bine pe un palet.
- Ridicaţi întotdeauna produsul cu un lift sau stivuitor.
- Nu folosiţi un stivuitor dacă produsul nu este aşezat pe un palet sau cărucior. Acest lucru poate cauza deteriorarea discurilor pentru şlefuit şi a altor componente interne.
- În timpul transportului, capul de şlefuire trebuie să fie pe sol. Pentru a preveni deteriorarea mecanismului de blocare a plăcilor portsculă, menţineţi-le instalate.

Deplasarea produsului pe distanţe scurte

Este posibilă deplasarea produsului pe distanţe scurte cu ajutorul telecomenzii atunci când produsul este conectat la o sursă de alimentare trifazică sau la un acumulator.

1. Asiguraţi-vă că aţi poziţionat comutatorul (A) în poziţia de oprire. Pe afişaj apare mesajul „Selectaţi modul de transport cu comutatorul cu 3 poziţii pentru a activa joystickul”.
2. Porniţi telecomanda. Consultaţi *Pornirea telecomenzii la pagina 34*.
3. Aduceţi întrerupătorul (A) în poziţia de transport. Simbolurile din meniu sunt gri.

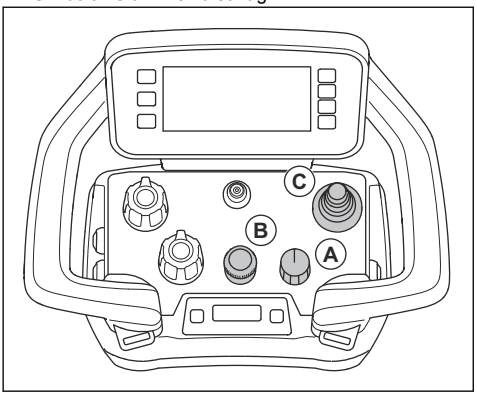

a) Reglaţi viteza de şlefuire cu codificatorul (B).

Nota: Când comutatorul (A) este în poziţia de transport, puteţi regla viteza de şlefuire. Produsul începe şlefuirea doar după ce setaţi funcţia respectivă.

4. Apăsaţi joystickul (C) pentru a deplasa produsul.
5. Pentru a opri produsul, eliberaţi joystickul şi aduceţi comutatorul (A) în poziţia de oprire.

Aşezarea produsului în poziţia pentru transport

- Pliaţi roata de susţinere şi ataşaţi-o în mod sigur, în poziţie verticală. Consultaţi *Deplasarea produsului cu roata de susţinere la pagina 57*.

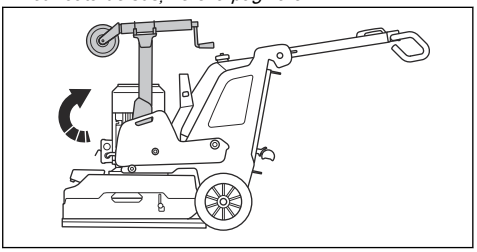

- Pliaţi în jos mânerul. Consultaţi *Reglarea mânerului şi a ghidonului la pagina 23*.
- În cazul în care greutăţile sunt ataşate la produs, reglaţi greutăţile în poziţia din faţă. Consultaţi *Reglarea greutăţilor la pagina 39*.
- Asiguraţi-vă că capul de şlefuire atinge suprafaţa.

Roată de susţinere

Roata de susţinere ridică la o mică distanţă de sol capul de şlefuire pentru a facilita transportul pe distanţe scurte.

ATENŢIE: Utilizaţi roata de susţinere pentru a deplasa produsul numai pe distanţe scurte. Roata de susţinere trebuie utilizată numai în zona de lucru sau la urcarea şi coborârea dintr-un vehicul de transport.

AVERTISMENT: Aveţi grijă când instalaţi, scoateţi sau reglaţi roata de susţinere. Dacă piesele mobile pot provoca vătămări.

- Poziția roții de susținere pentru transport pe distanțe scurte. Consultați *Poziționarea roții de susținere pentru transport pe distanțe scurte la pagina 57*.

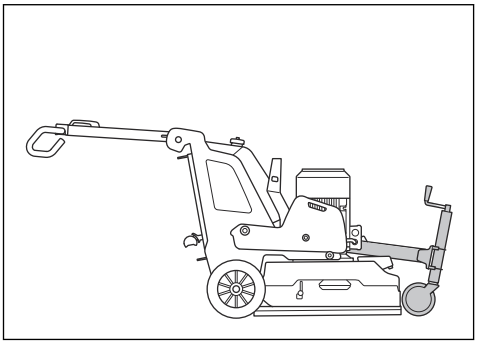

- Poziția roții de susținere pentru funcționare și transportul pe distanțe lungi al produsului. Consultați *Deplasarea produsului cu roata de susținere la pagina 57*.

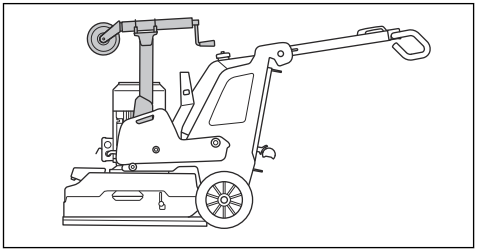

Poziționarea roții de susținere pentru transport pe distanțe scurte

1. Depliați amortizorul cu arc pneumatic (A).

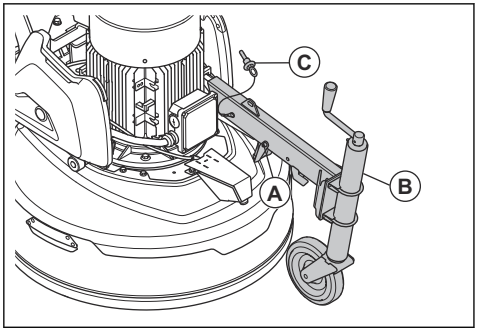

2. Coborâți roata de susținere din poziția sa verticală.
3. Pliați în jos cadrul roții de susținere (B).
4. Puneți siguranța (C) în poziție.

Reglarea înălțimii roții de susținere

1. Puneți roata de susținere în poziția de transport pe distanțe scurte. Consultați *Poziționarea roții de susținere pentru transport pe distanțe scurte la pagina 57*.
2. Rotiți mânerul din partea din față a roții de susținere pentru a ridica sau a coborî roata.

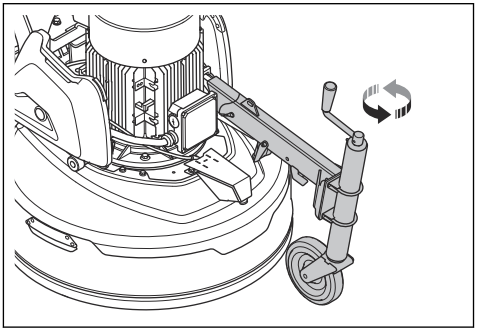

Deplasarea produsului cu roata de susținere

1. Puneți roata de susținere în poziția de transport pe distanțe scurte. Consultați *Poziționarea roții de susținere pentru transport pe distanțe scurte la pagina 57*.
2. Coborâți roata de susținere pentru a ridica de la sol capul de șlefuire. Consultați *Reglarea înălțimii roții de susținere la pagina 57*.
3. Deplasați produsul manual sau cu telecomanda.

Deplasarea produsului în sus și în jos pe o suprafață înclinată

AVERTISMENT: Aveți grijă deosebită când deplasați produsul în sus și în jos pe suprafețe înclinate în timp ce motorul este pornit. Produsul este greu și există risc de vătămare în cazul în care cade sau se deplasează prea repede.

AVERTISMENT: În cazul suprafețelor înclinate cu pantă abruptă, utilizați întotdeauna un troliu. Nu vă deplasați și nu staționați sub produs. Nu stați în zona de risc a produsului. Consultați *Siguranța zonei de lucru la pagina 15*.

AVERTISMENT: Nu deplasați produsul în sus și în jos pe o rampă când nivelul de încărcare a acumulatorului telecomenzii este scăzut. Produsul necesită o conexiune la telecomandă pentru a funcționa corect.

AVERTISMENT: Nu deplasați produsul pe pante abrupte. Consultați plăcuța de identificare de pe produs pentru informații despre unghiul maxim al pantei.

- Pentru a deplasa produsul în jos pe o suprafață înclinată, operați produsul lent în direcția de mers înapoi.
- Pentru a deplasa produsul în sus pe o suprafață înclinată, operați produsul lent în direcția de mers înainte.
- Nu rotiți produsul cu mai mult de 45° pe o suprafață înclinată.

Ridicarea produsului

Produsul are găuri care pot fi utilizate pentru a-l ridica.

ATENȚIE: Asigurați-vă că curelele sunt adecvate pentru greutatea produsului.

1. Prindeți curelele în găuri.

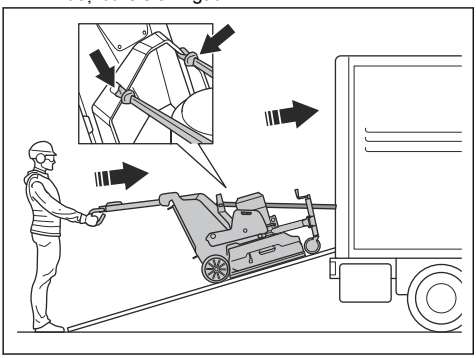

2. Aveți grijă ca o persoană desemnată să țină de mâner pentru ca produsul să rămână într-o poziție stabilă.

AVERTISMENT: Atenție, produsul este greu și poate cauza vătămări corporale grave în cazul în care cade.

3. Începeți să ridicați produsul cu macaraua pe un vehicul.
4. Nu folosiți curelele de ridicare pentru a fixa produsul în timpul transportului. Consultați *Fixarea produsului pe un vehicul de transport la pagina 58*.

Ridicarea produsului

AVERTISMENT: Asigurați-vă că echipamentul de ridicare are specificațiile corecte pentru a ridica produsul în siguranță. Plăcuța de identificare de pe produs indică greutatea produsului.

AVERTISMENT: Nu vă deplasați și nu staționați sub produsul ridicat sau lângă el. Țineți trecătorii la distanță de zona de risc. Consultați *Siguranța zonei de lucru la pagina 15*.

AVERTISMENT: Nu ridicați produsul dacă este deteriorat. Asigurați-vă că ochiul de ridicare este montat corect și nu este deteriorat.

1. Așezarea produsului în poziția pentru transport. Consultați *Așezarea produsului în poziția pentru transport la pagina 56*.
2. Atașați echipamentul de ridicare la ochetul de ridicare.

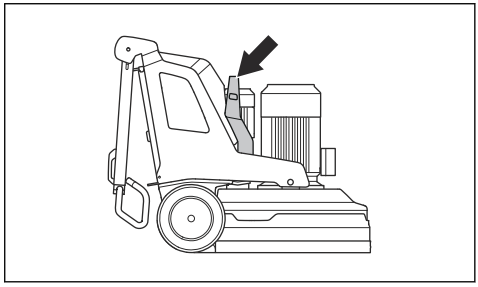

Fixarea produsului pe un vehicul de transport

Produsul are puncte de ancorare care sunt utilizate pentru curelele de legare, pentru a fixa produsul în vehiculul de transport.

1. Prindeți cârligele metalice ale curelelor de legare în punctele de ancorare. Aveți grijă, deoarece marginile ascuțite pot deteriora curelele.

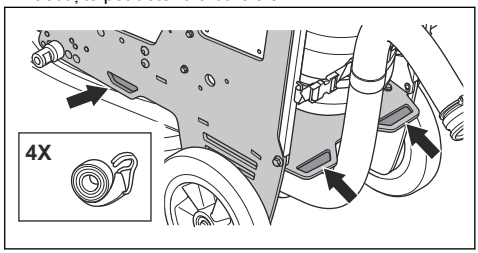

2. Fixați și strângeți curelele de legare pe vehicul.

Depozitarea

ATENŢIE: Nu depozitaţi produsul în aer liber. Păstraţi întotdeauna produsul în interior.

- Păstraţi produsul într-un spaţiu uscat şi ferit de îngheţ.
- Curăţaţi produsul şi efectuaţi un service complet înainte de a-l depozita.
- Ridicaţi roata de susţinere. Capul de şlefuire trebuie să fie pe sol.
- Păstraţi produsul într-o zonă restricţionată pentru a preveni accesul copiilor sau al persoanelor neautorizate.
- Păstraţi încărcătorul de acumulatori într-un loc uscat şi ferit de îngheţ.
- Scoateţi acumulatorul din telecomandă când produsul este depozitat mai mult de 6 luni.
- Încărcaţi acumulatorul produsului la fiecare 6 luni atunci când produsul este depozitat pe termen lung.

Eliminarea la deşeuri

Simbolul înseamnă că produsul nu poate fi tratat ca reziduu menajer. Reciclaţi-l prin sistemul local de colectare pentru echipamente electrice şi electronice. Acest lucru contribuie la gestionarea corectă a deşeurilor la sfârşitul duratei de viaţă. Pentru informaţii, contactaţi autorităţile locale, serviciile de eliminare a deşeurilor menajere, reprezentantul de service sau vânzătorul Husqvarna. Eliminarea incorectă poate avea efecte negative asupra mediului şi sănătăţii umane, din cauza posibilei prezenţe a substanţelor periculoase.

Asiguraţi-vă că deconectaţi produsul de la sursa de alimentare electrică şi că scoateţi bateriile din telecomandă înainte de trimiterea la un centru de reciclare adecvat. În ţările CE, bateriile trebuie reciclate în conformitate cu standardul 2014/53/UE. Asiguraţi-vă că informaţi staţia de reciclare cu privire la faptul că produsul conţine în interior o baterie litiu-ion. Trimiteţi bateriile la un centru de reciclare adecvat.

Date tehnice

	PG 6 DR 3 x 380-415 V	PG 6 XR 3 x 380-415 V
Putere motor, kW/hp	12,5/17	7,5/10
Curent nominal, A	30	16
Tensiune nominală, V	380-415	380-415
Faze	Trifazică	Trifazică
Frecvență, Hz	50-60	50-60
Greutate, kg/lb	591/1303	495/1091
Lățime de șlefuire, mm/in.	630/25,2	600 / 23,6
Disc pentru șlefuit, mm/in.	3 x 270/10,5	4x230/9
Greutate în poziția 1 (înainte), kg/lb	330/728	264/582
Greutate în poziția 2 (vertical), kg/lb	257/567	191/421
Greutate în poziția 3 (în spate), kg/lb	215/474	148/326
Viteză disc pentru șlefuit, turație min./ max.	441-1176	441-1176
Viteză cap de șlefuire, turație min./ max.	10-57	N/A
Sens de rotație standard (de deasupra)(R)	Discuri pentru șlefuit în sensul acelor de ceasornic	Discuri pentru șlefuit 2x în sensul acelor de ceasornic, 2x contrar sensului acelor de ceasornic. Observați săgețile aflate sub capul de șlefuit.
Pantă max., grade °	10	10
Incintă, IP	54	54
Tip de acumulator	Li-ion	Li-ion
Spectrul radio al tehnologiei cu consum redus de energie Bluetooth® [1]		
Benzi de frecvență pentru unealtă, GHz	2,402-2,480	2,402-2,480
Putere frecvență radio maximă transmisă, dBm/mW	4/2,5	4/2,5

[1] Această parte se aplică numai la produsele echipate cu conectivitate încorporată.

Date tehnice

	PG 8 DR 3x200-240 V	PG 8 DR 3 x 380-415 V	PG 8 DR 3x440-480 V	PG 8 XR 3 x 380-415 V	PG 8 XR 3x440-480 V
Putere motor, kW/hp	12,5/17	16,5/22	16,5/22	15/20	15/20
Curent nominal, A	50	30	30	30	30
Tensiune nominală, V	200-240	380-415	440-480	380-415	440-480
Faze	Trifazică	Trifazică	Trifazică	Trifazică	Trifazică
Frecvență, Hz	50-60	50-60	50-60	50-60	50-60
Greutate, kg/lb	661/1457	661/1457	661/1457	645/1422	645/1422
Lățime de șlefuire, mm/in.	800/31,5	800/31,5	800/31,5	800/31,5	800/31,5
Disc pentru șlefuit, mm/in.	3 x 270/10,5	3 x 270/10,5	3 x 270/10,5	3 x 270/10,5	4x270/10,5
Greutate în poziția 1 (înainte), kg/lb	380/838	380/838	380/838	369/813	369/813
Greutate în poziția 2 (vertical), kg/lb	306/675	306/675	306/675	297/655	297/655
Greutate în poziția 3 (în spate), kg/lb	270/595	270/595	270/595	256/564	256/564
Viteză disc pentru șlefuit, turație min./max.	420-1176	420-1176	420-1176	420-1176	420-1176
Viteză cap de șlefuire, turație min./max.	9-47	9-47	9-47	N/A	N/A
Sens de rotație standard (de deasupra)(R)	Discuri pentru șlefuit: în sensul acelor de ceasornic			Discuri pentru șlefuit 2x în sensul acelor de ceasornic, 2x contrar sensului acelor de ceasornic. Observați săgețile aflate sub capul de șlefuit.	
Pantă max., grade °	10	10	10	10	10
Incintă, IP	54	54	54	54	54
Tip de acumulator	Li-ion	Li-ion	Li-ion	Li-ion	Li-ion
Spectrul radio al tehnologiei cu consum redus de energie Bluetooth® [2]					
Benzi de frecvență pentru unealtă, GHz	2,402-2,480	2,402-2,480	2,402-2,480	2,402-2,480	2,402-2,480
Putere frecvență radio maximă transmisă, dBm/mW	4/2,5	4/2,5	4/2,5	4/2,5	4/2,5

[2] Această parte se aplică numai la produsele echipate cu conectivitate încorporată.

Date tehnice pentru telecomandă

Specificații acumulator	Valoare nominală 7,2 V, 5800 mAh
Acumulator	2 acumulatori li-ion livrați împreună cu produsul.
Timp de funcționare, h	12
Timp de încărcare, h	3
Cicluri de încărcare	> 1000
Transmisie semnal	Transmisia semnalelor radio sau prin cablu
Benzi de frecvență radio, GHz	2,4
Putere frecvență radio maximă transmisă, dBm	20
Control prin cablu	Opțional
Rază, m/ft.	Până la 300/984
Dimensiuni Î x l x A telecomandă, mm/in.	190 x 280 x 195/7,5 x 11,1 x 7,7
Greutate telecomandă (cu acumulator), kg/lb	1,6/3,5
Clasă de protecție telecomandă	IP65
Temperatură de lucru, °C/°F	–20-60 / –4-140
Temperatură de depozitare cu acumulator, °C/°F	Mai puțin de 1 lună: –20-50 / 4-122 Mai puțin de 3 luni: –20-40 / 4-104 Mai puțin de 1 an: –20-20 / 4-68
Temperatură de depozitare fără acumulator, °C/°F	-40–85/-40–185
Temperatură de încărcare, °C/°F	10-45 / 50-113
Dimensiuni Î x l x A încărcător de acumulatori, mm/in.	47 x 97 x 185/1,8 x 3,8 x 7,3
Greutate încărcător de acumulatori, kg/lb	0,214/0,47
Clasă de protecție încărcător de acumulatori	IP21
Sursă de alimentare încărcător de acumulatori	12/24 V c.c. 110-240 V c.a.

Conectivitate încorporată

Spectru radio cu tehnologie BLE	
Benzi de frecvență pentru unealtă, GHz	2,402–2,480
Putere frecvență radio maximă transmisă, dBm / mW	4/2,5

Niveluri de zgomot

	PG 6 DR, PG 8 DR	PG 6 XR, PG 8 XR	PG 8 DR	PG 8 XR
Emisii de zgomot [3]				
Nivel de putere acustică, măsurat L_W (dB(A))	93,7	93,7	95,4	95,4
Niveluri de zgomot [4]				
Nivel de presiune a sunetului la urechea operatorului, L_p (dB(A))	77,9	77,9	78,7	78,7
Niveluri de vibrații [5]				
Mâner dreapta, m/s^2	2,2	2,2	1,7	1,7
Mâner stânga, m/s^2	2,1	2,1	1,5	1,5

Dimensiuni produs

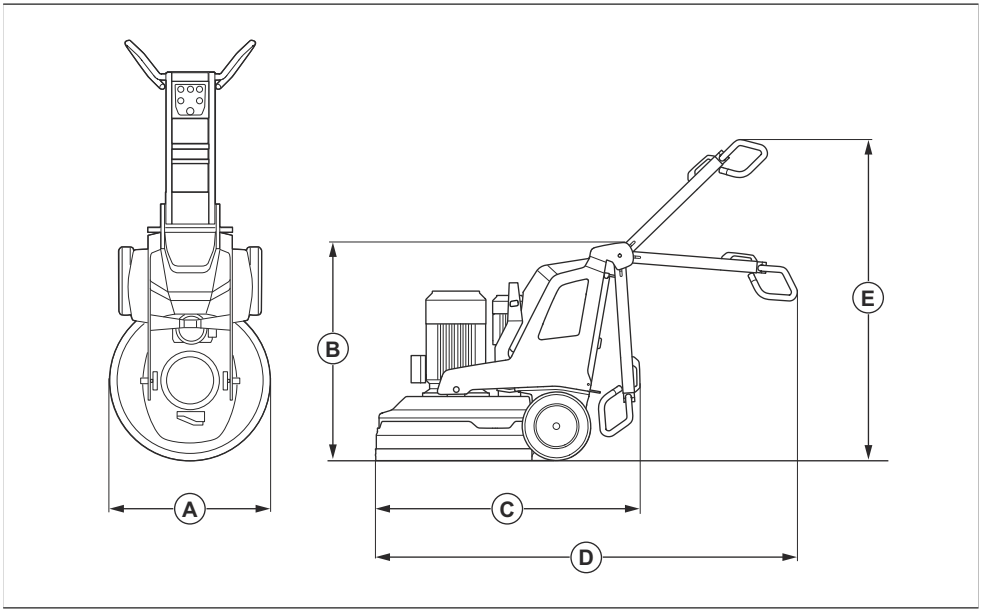

[3] Emisiile de zgomot din mediul înconjurător măsurate ca putere a sunetului, în conformitate cu EN 60335-2-72. Incertitudine de măsurare estimată 2,5 dB(A).
[4] Nivel de presiune acustică în conformitate cu EN 60335-2-72. Incertitudine de măsurare așteptată 4 dB(A).
[5] Nivel de vibrații, conform EN 60335-1 și EN 60335-2-72. Datele raportate pentru nivelul de vibrații prezintă o dispersie statistică tipică (abatere standard) de 1 m/s^2. Valorile vibrațiilor sunt valabile pentru operare manuală.

		PG 6 DR, PG 8 DR	PG 6 XR, PG 8 XR	PG 8 DR	PG 8 XR
A	Lățime, mm/in.	670/26,4	670/26,4	830/32,7	830/32,7
B	Înălțime totală min. (mâner pliat), mm/in.	1150/45,3	1155/45,5	1145/45,1	1155/45,5
C	Lungime totală min. (cu mâner pliat), mm/in.	1300/51,2	1320/52	1550/61	1410/55,5
D	Lungime totală max. (cu mâner extins), mm/in.	2065/81,3	2077/81,8	2215/87,2	2165/85,2
E	Înălțime totală max. (cu mâner extins), mm/in.	1755/69,1	1715/67,5	1700/66,9	1715/67,5

Dimensiuni telecomandă produs

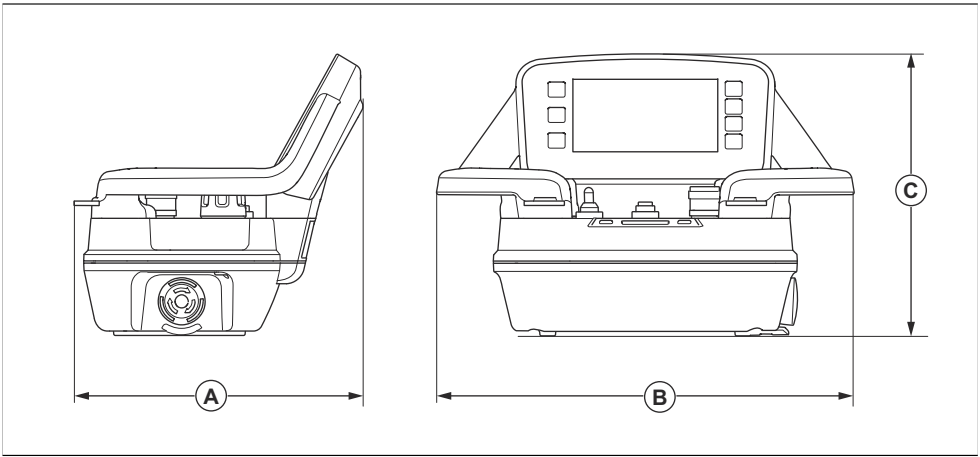

Dimensiuni, mm/in.					
A	190/7,5	B	280/11	C	195/7,7

Declarație de conformitate

Declarație de conformitate UE

Noi, Husqvarna AB, SE-561 82 Huskvarna, Suedia, tel.: +46-36-146500, declarăm pe propria răspundere că produsul:

Descriere	Maşină de şlefuit pardoseli
Marcă	HUSQVARNA
Tip/Model	PG 6 DR, PG 6 XR, PG 8 DR, PG 8 XR
Identificare	Numere de serie începând din 2024

respectă în totalitate următoarele directive și regulamente UE:

Directivă/Regulament	Descriere
2006/42/EC	„privind echipamentele tehnice”
2014/53/EU	„privind echipamentele radio”
2011/65/EU	„privind interzicerea substanțelor periculoase”

și că au fost aplicate următoarele standarde și/sau specificații tehnice:

EN ISO 12100:2010

EN 60335-2-72:2012

EN 61000-3-2:2014

EN IEC 61000-3-2:2019+A1:2021

EN 61000-3-3:2013+A1:2019+ A2:2021

EN 61000-6-2:2005/AC:2005

EN IEC 61000-6-2:2019

EN 61000-6-4:2007+A1:2011

EN IEC 61000-6-4:2019

ETSI EN 300 328 V2.2.2

ETSI EN 301 489-1 V2.2.3

ETSI EN 301 489-17 V3.2.4

Partille, 2024-05-24

Martin Huber

Director Cercetare și Dezvoltare, Suprafețe de beton și podele

Husqvarna AB, Divizia pentru construcții

Responsabil pentru documentația tehnică

Licențe terțe

Pentru întrebări

Ofertă scrisă pentru cod sursă acoperită de GPL și LGPL.

Când termenii unei licențe anume vă dau dreptul la codul sursă, Husqvarna va furniza codul sursă respectiv pe bază de cerere scrisă în măsura permisă de termenii licenței. Trimiteți întrebările către HUSQVARNA, .

ICU 52,1

Copyright © 1995-2013 și altele. Toate drepturile rezervate.

Prin prezenta, permisiunea este acordată gratuit oricărei persoane care obține un exemplar al acestui software și al fișierelor de documentare asociate („Software-ul”) pentru a comercializa Software-ul fără restricții (printre care absența limitării drepturilor de utilizare, copiere, modificare, fuzionare, publicare, distribuire și/sau vânzare a exemplarelor Software-ului) și pentru a le permite persoanelor cărora le este furnizat Software-ul să facă acest lucru, cu condiția ca înștiințările de copyright de mai sus și această permisiune să apară în toate exemplarele Software-ului și ca atât înștiințările de copyright de mai sus, cât și această permisiune să apară în documentația de sprijin.

Copyright © 1991-2013 Toate drepturile rezervate. Distribuit în conformitate cu Condițiile de utilizare din .

Prin prezenta, permisiunea este acordată gratuit oricărei persoane care obține un exemplar din fișierele datelor Unicode și din documentația asociată („Fișierele de date”) sau software-ul Unicode și documentația asociată („Software-ul”) pentru a comercializa Fișierele de date sau Software-ul fără restricții (printre care absența limitării drepturilor de utilizare, copiere, modificare, fuzionare, publicare, distribuire și/sau vânzare a exemplarelor Fișierelor de date sau ale Software-ului) și pentru a le permite persoanelor cărora le sunt furnizate Fișierele de date sau Software-ul să facă acest lucru, cu condiția ca (a) înștiințările de copyright de mai sus și această permisiune să apară în toate exemplarele Fișierelor de date sau ale Software-ului, (c) atât înștiințările de copyright de mai sus, cât și această permisiune să apară în documentația asociată și (c) să existe o notificare clară în fiecare Fișier de date modificat sau Software, precum și în documentația asociată cu Fișierele de date sau cu Software-ul că datele sau software-ul au fost modificate.

Fontconfig 2.11

Copyright © 2000, 2001, 2002, 2003, 2004, 2006, 2007 Keith Packard

Copyright © 2005 Patrick Lam

Copyright © 2007 Dwayne Bailey și

Copyright © 2009 Roozbeh Pournader

Copyright © 2008, 2009, 2010, 2011, 2012, 2013, 2014, 2015, 2016, 2017, 2018, 2019, 2020

Copyright © 2008 Danilo Šegan

Copyright © 2012

Permisiunea de utilizare, copiere, modificare, distribuire și vânzare a acestui software și a documentației sale pentru orice scop este acordată prin prezenta fără taxe, cu condiția ca înștiințarea de copyright de mai sus să apară pe toate exemplarele și că atât înștiințarea de copyright, cât și această permisiune să apară în documentația de sprijin și ca numele autorilor să nu fie utilizat în anunțurile publicitare sau ca aparținându-le acestora în anunțurile publicitare pentru distribuția acestui software fără permisiune prealabilă acordată expres și în scris. Autorii nu fac nicio afirmație privitoare la cât de adecvat este acest software pentru orice scop. Este furnizat „așa cum este”, fără garanție explicită sau implicită.

İçindekiler

Giriş..... 67
Güvenlik.....78
Çalışma.....84
Bakım.....104
Sorun giderme..... 109
Taşıma, depolama ve bertaraf.....119
Teknik veriler..... 123
Uyumluluk Bildirimi..... 128
Açık kaynak..... 129

Giriş

Ürün açıklaması

Ürün, farklı sertlikteki yüzeyler için kullanılan bir zemin taşlama makinesidir.

Modeller uzaktan kumanda ile çalıştırılabilir.

Kullanım amacı

Ürün; doğal taş, mozaik ve beton gibi farklı sertlikteki malzemelerin yüzeylerini taşlamak için kullanılır. Ürünü ayrıca epoksi ve yapıştırıcı gibi kaplama malzemelerini taşlamak için de kullanabilirsiniz. Yüzeyin kaplaması pürüzlü veya düz olabilir. Ürün, kuru taşlama ve ıslak taşlama için de kullanılabilir. Ürünü başka işler için kullanmayın.

Ürün, profesyonel eğitimli operatörler tarafından ticari nitelikli çalışmalarda kullanılır.

Ürüne genel bakış, sağ taraf PG 6 DR, PG 8 DR

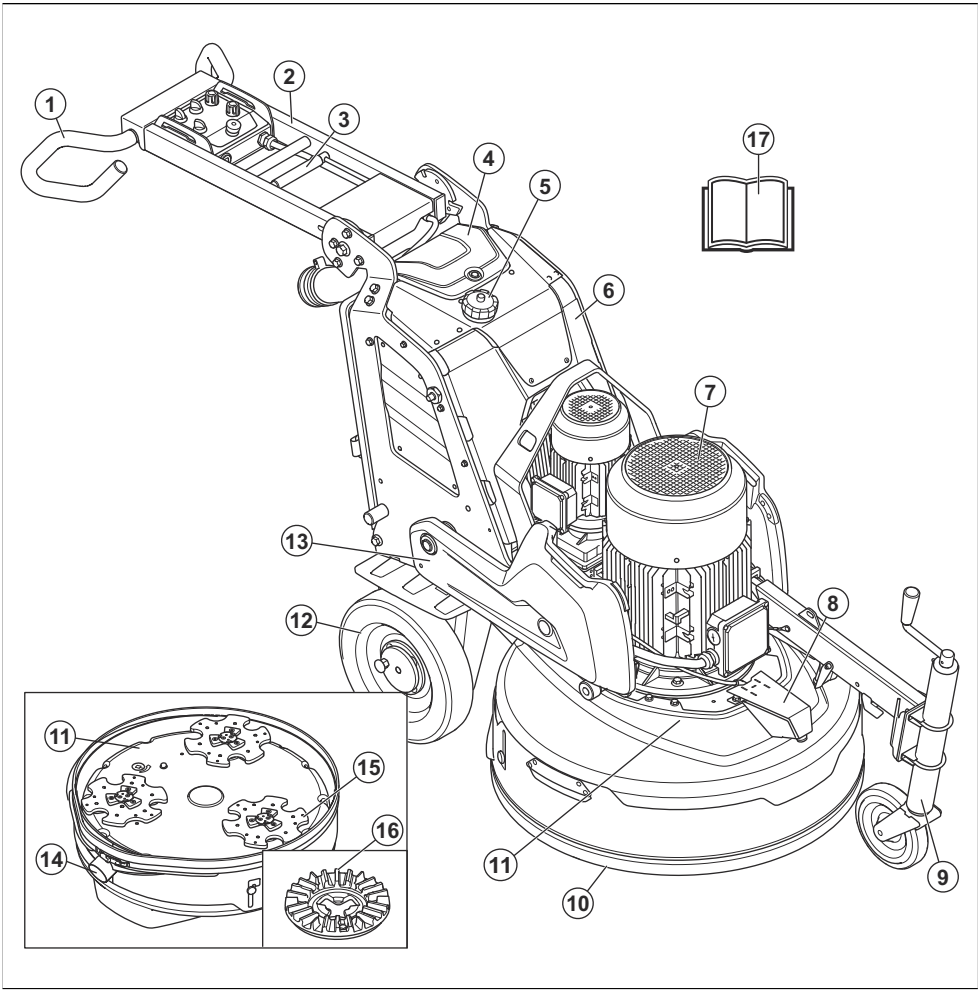

1. Tutma çubuğu
2. Tutma yeri
3. Tutma yeri ayarı için kilitleme kolu
4. Akü şarj cihazı kapağı
5. Su tankı
6. Elektrik muhafazası
7. Taşlama başlığı motoru
8. Buhar nozülü
9. Destek tekerleği
10. Yüzer kapak
11. Taşlama başlığı
12. Tekerlek
13. Ağırlıklar
14. Toz aspiratörü için bağlantı
15. Taşlama diski
16. Takım plakası
17. Kullanım kılavuzu

Ürüne genel bakış, sol taraf PG 6 DR, PG 8 DR

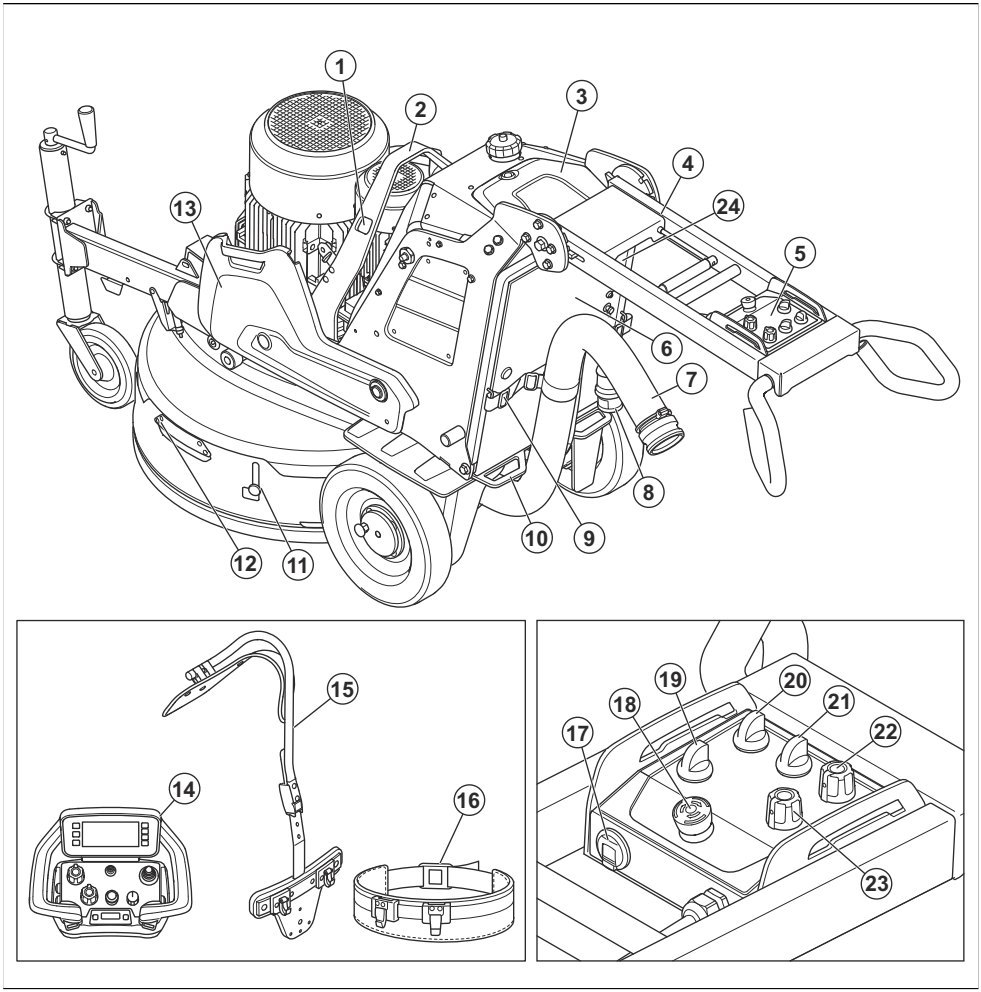

1. Kaldırma kayışları için delikler
2. Kaldırma halkası
3. Akü şarj cihazı kapağı
4. Uzaktan kumanda tutucu (aksesuar)
5. Kontrol paneli
6. Akü şarj cihazı konektörü
7. Toz aspiratörü için bağlantı
8. Güç kablosu
9. Toz aspiratörü hortumu ve güç kablosu için askı aparatı
10. Bağlama noktası
11. Yüzer kapağın taşıma kilidi
12. Yüzer kapağın tutma yeri
13. Ağırlıklar
14. Uzaktan kumanda
15. Uzaktan kumanda kuşam askılığı (aksesuar)
16. Kemer
17. USB şarj cihazı
18. Acil durdurma düğmesi
19. Uzaktan kumanda/manuel çalıştırma anahtarı
20. AÇMA/KAPAMA anahtarı
21. DURDURMA/ÇALIŞTIRMA anahtarı
22. Dönme yönü ve hızı düğmesi, taşlama diski
23. Dönme yönü ve hızı düğmesi, taşlama başlığı

Ürüne genel bakış, sağ taraf PG 6 XR, PG 8 XR

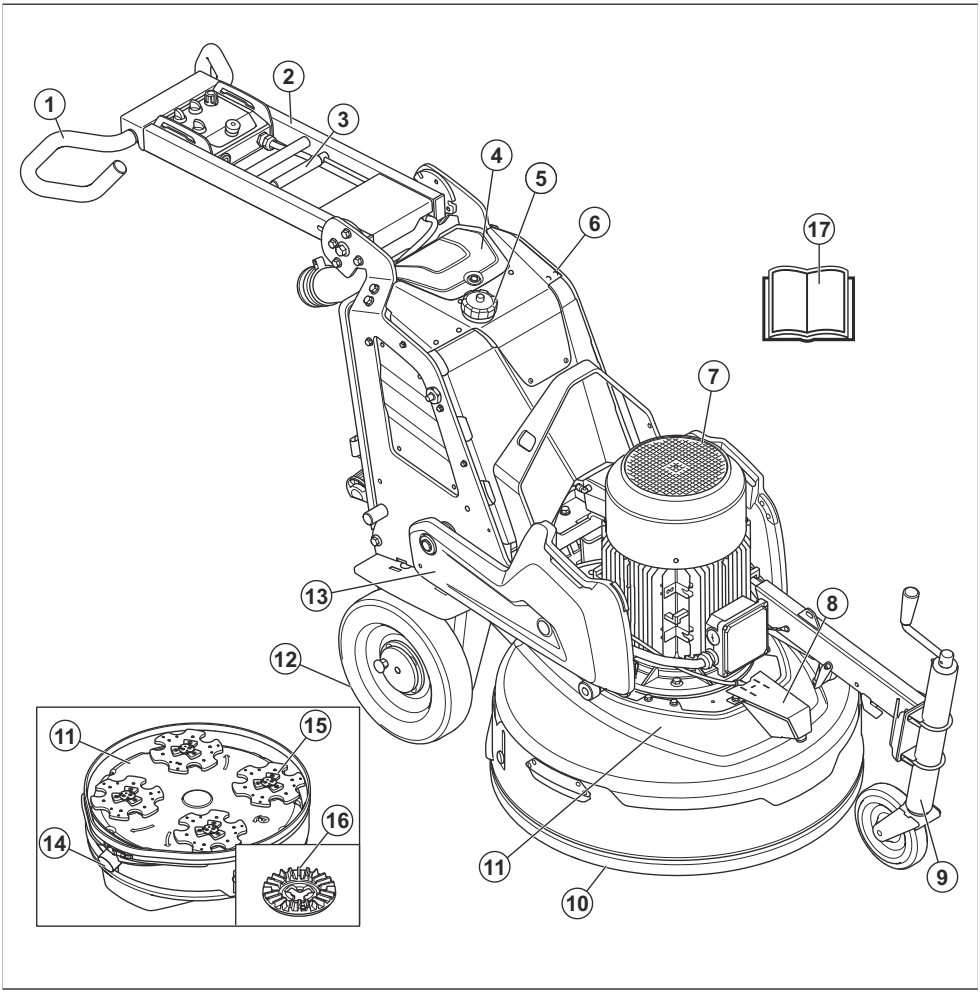

1. Tutma çubuğu
2. Tutma yeri
3. Tutma yeri ayarı için kilitleme kolu
4. Akü şarj cihazı kapağı
5. Su tankı
6. Elektrik muhafazası
7. Taşlama başlığı motoru
8. Buhar nozülü
9. Destek tekerleği
10. Yüzer kapak
11. Taşlama başlığı
12. Tekerlek
13. Ağırlıklar
14. Toz aspiratörü için bağlantı
15. Taşlama diski
16. Takım plakası
17. Kullanım kılavuzu

Ürüne genel bakış, sol taraf PG 6 XR, PG 8 XR

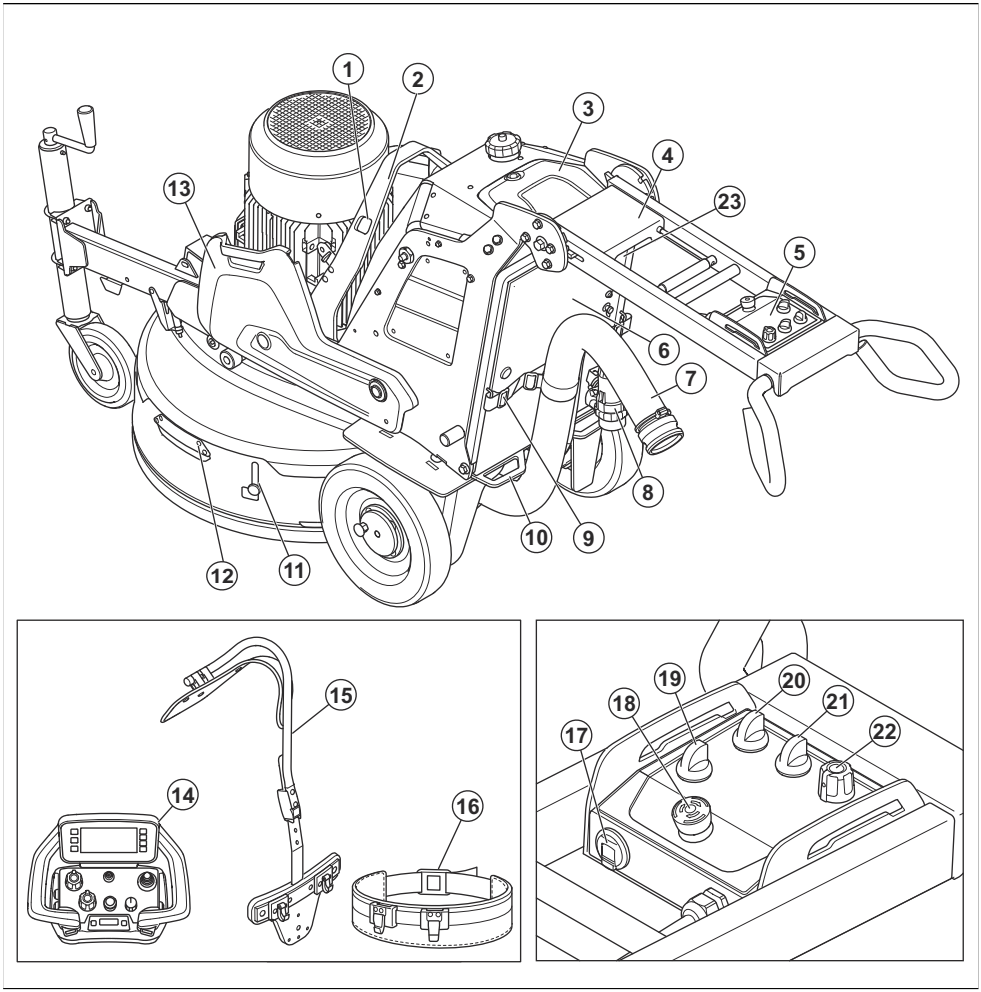

1. Kaldırma kayışları için delikler
2. Kaldırma halkası
3. Akü şarj cihazı kapağı
4. Uzaktan kumanda tutucu (aksesuar)
5. Kontrol paneli
6. Akü şarj cihazı konektörü
7. Toz aspiratörü için bağlantı
8. Güç kablosu
9. Toz aspiratörü hortumu ve güç kablosu için askı aparatı
10. Bağlama noktası
11. Yüzer kapağın taşıma kilidi
12. Yüzer kapağın tutma yeri
13. Ağırlıklar
14. Uzaktan kumanda
15. Uzaktan kumanda kuşam askılığı (aksesuar)
16. Kemer
17. USB şarj cihazı
18. Acil durdurma düğmesi
19. Uzaktan kumanda/manuel çalıştırma anahtarı
20. AÇMA/KAPAMA anahtarı
21. DURDURMA/ÇALIŞTIRMA anahtarı
22. Taşlama başlığı ve taşlama diski için dönme yönü ve hızı düğmesi

Kontrol paneline genel bakış PG 6 DR, PG 8 DR

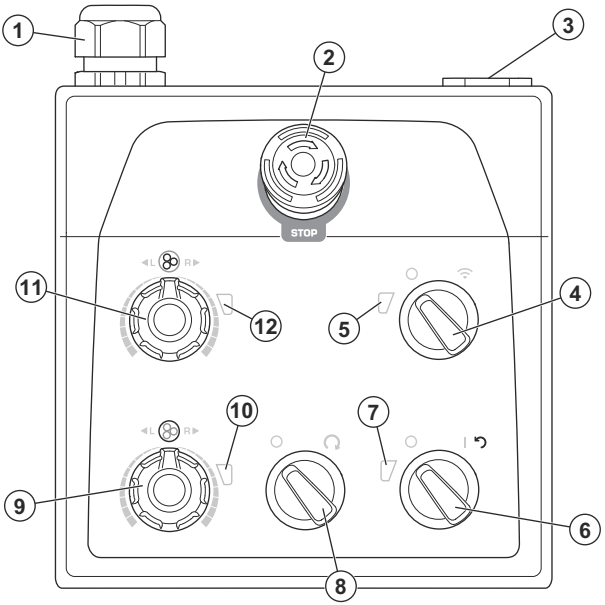

1. Kablo bağlantısı
2. Acil durdurma düğmesi
3. USB şarj cihazı
4. Uzaktan kumandayla çalıştırma veya manuel çalıştırma seçimi anahtarı
5. Uzaktan kumanda modu göstergesi
6. AÇMA/KAPAMA anahtarı
7. Ürün aküsünün güç ve şarj durumu göstergesi
8. DURDURMA/ÇALIŞTIRMA anahtarı
9. Dönme yönü ve hızı düğmesi, taşlama diski
10. Taşlama diski göstergesi
11. Dönme yönü ve hızı düğmesi, taşlama başlığı
12. Taşlama başlığı göstergesi

Kontrol paneline genel bakış PG 6 XR, PG 8 XR

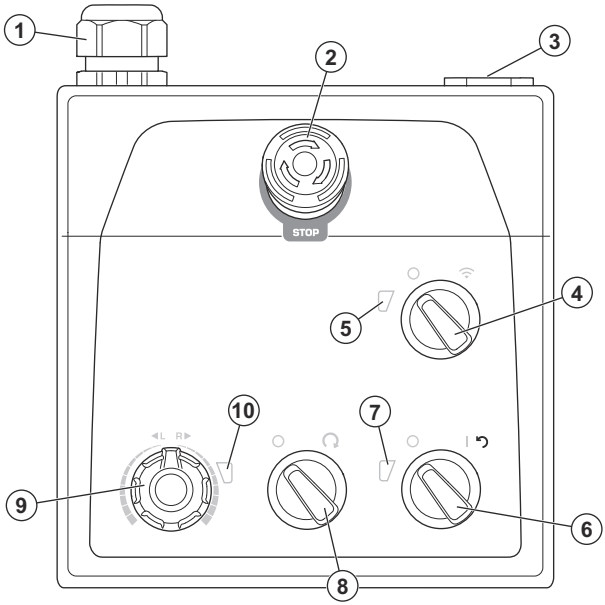

1. Kablo bağlantısı
2. Acil durdurma düğmesi
3. USB şarj cihazı
4. Uzaktan kumandayla çalıştırma veya manuel çalıştırma seçimi anahtarı
5. Uzaktan kumanda modu göstergesi
6. AÇMA/KAPAMA anahtarı
7. Ürün aküsünün güç ve şarj durumu göstergesi
8. DURDURMA/ÇALIŞTIRMA anahtarı
9. Dönme yönü ve hızı düğmesi, taşlama başlığı ve taşlama diski
10. Taşlama başlığı ve taşlama diski göstergesi

Uzaktan kumandaya genel bakış

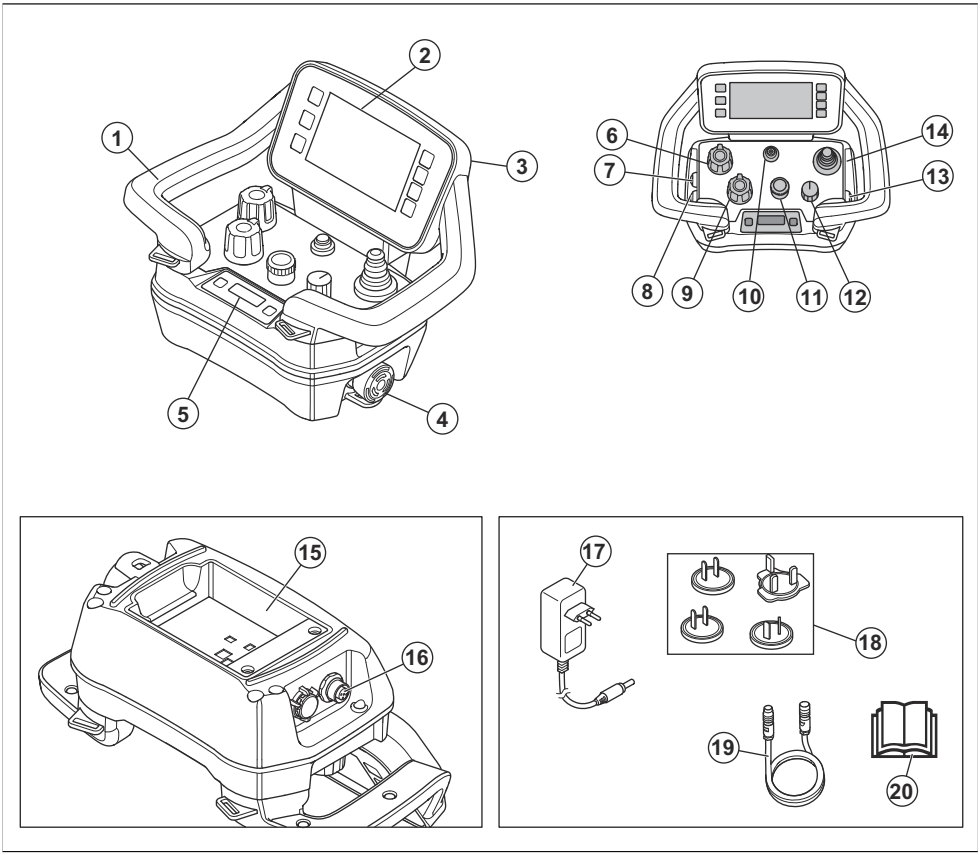

1. Tutma yeri
2. İnsan Makine Arayüzü ekranı
3. USB kablosu konektörü
4. Makine durdurma düğmesi
5. Bilgi merkezi ekranı
6. Dönme hızı ve yönü potansiyometresi, taşlama başlığı (PG 6 XR ve PG 8 XR için kullanılmaz)
7. Buhar AÇMA/KAPAMA düğmesi
8. Salınım AÇMA/KAPAMA düğmesi
9. Dönme hızı ve yönü potansiyometresi, taşlama diski
10. Uzaktan kumanda AÇMA/KAPAMA düğmesi
11. Kodlayıcı
12. Durdurma/taşıma/taşlama anahtarı
13. Elektrikli süpürge AÇMA/KAPAMA düğmesi
14. Kumanda kolu
15. Akü tutucusu
16. CAN veriyolu kablosu konektörü
17. Akü şarj cihazı için AC/DC adaptör
18. Farklı pazarlar için priz fişleri
19. CAN veri yolu kablosu (aksesuar)
20. Kullanım kılavuzu

İnsan Makine Arayüzü ekranına genel bakış

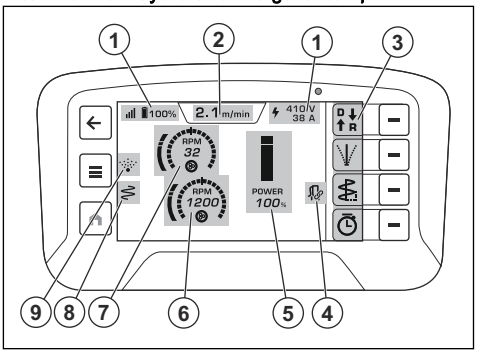

1. Üst kılavuz
2. Çalışma modu sekmesi
3. Hızlı işlem çubuğu
4. Elektrikli süpürge simgesi
5. Güç aralığı
6. Dönme hızı, taşlama diski (Tek tahrik için kullanılmaz)
7. Dönme hızı, taşlama başlığı
8. Salınım simgesi
9. Buhar simgesi

Güç aralığı

Güç aralığı, uzaktan kumanda ekranında ürünün çalışma gücünü gösteren bir çubuktur. 4 güç aralığı rengi vardır:

- Gri: Hızı ayarlamak mümkündür ancak ürün çalışmaz.
- Yeşil: Ürün, %100'ün altında güç aralığıyla çalışır.
- Sarı: Ürün, %101 - %109 arasında güç aralığıyla çalışır.
- Kırmızı: Ürün, %110'un üzerinde güç aralığıyla çalışır.

Ürün üzerindeki semboller

UYARI: Bu ürün, tehlikeli olabilir ve operatör ya da başkaları açısından ciddi yaralanmalara veya ölüme neden olabilir. Dikkatli olun ve ürünü doğru kullanın.

Ürünü kullanmadan önce kılavuzu dikkatlice okuyun ve talimatları anladığınızdan emin olun.

Kulak koruma ekipmanı, koruyucu gözlük ve solunum koruması kullanın. Bkz. *Kişisel koruyucu ekipman sayfada: 79*.

Toz, sağlık sorunlarına neden olabilir. Onaylı solunum koruması kullanın. Her zaman iyi hava akışı olduğundan emin olun.

Ürünü her zaman kaldırma halkasından kaldırın.

Ürünü taşıma aracına bağlamak için bağlama kayışı deliklerini kullanın.

Ürün evsel atık değildir. Ürünü elektrikli ve elektronik ekipmanlara özel onaylı bir bertaraf merkezinde geri dönüştürün. Bkz. *Bertaraf etme sayfada: 122*.

Bu ürün geçerli AT direktiflerine uygundur.

AB ve Birleşik Krallık direktiflerine ve düzenlemelerine göre çevreye yayılan gürültü emisyonu etiketi. Ürünün garantili ses gücü düzeyi, bölümünde belirtilmiştir.

Not: Ürün üzerindeki diğer semboller/etiketler, bazı pazarların özel sertifikalandırma gereksinimleri ile ilgilidir.

Nominal değerler plakası

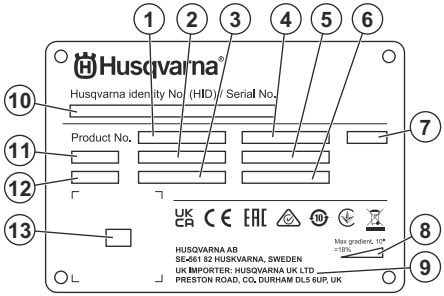

1. Ürün numarası
2. Ürün ağırlığı
3. Nominal güç
4. Nominal voltaj
5. Nominal akım
6. Frekans
7. Muhafaza
8. Maksimum eğim açısı
9. Üretici/İthalatçı
10. Seri numarası
11. Model
12. Üretim yılı
13. Taranabilir kod

Kontrol paneli ve uzaktan kumanda üzerindeki semboller

Acil durdurma.

Uzaktan kumandayla çalıştırma açık.

Ürünü açın ve sıfırlayın.

Taşlama başlığı takılı.

Hız ve dönme yönü, taşlama başlığı.

Hız ve dönme yönü, taşlama diski.

Maksimum hız.

Yavaş.

Ekranın üst kılavuzundaki semboller

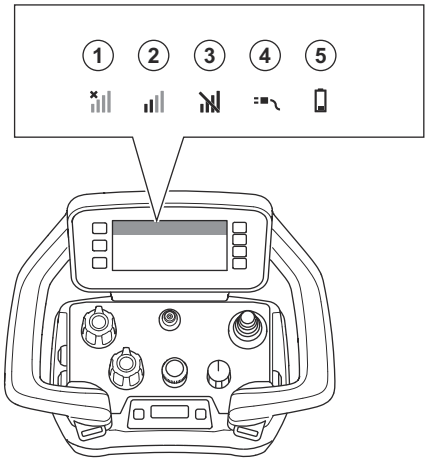

Konum	İşlev
1	Radyo sinyali yok. Ürünle bağlantı yok.
2	Radyo sinyalinin gücü.
3	Radyo sinyali engellenmiş.
4	CAN veri yolu kablosu, ürün ile uzaktan kumanda arasına takılmıştır.
5	Şarj durumu. Akü sembolü sarı olduğunda şarj seviyesi %11-20'dir. Akü sembolü kırmızı olduğunda şarj seviyesi %10'dan azdır.

Uzaktan kumanda HMI'si üzerindeki çalışma modu sekmesinde bulunan semboller

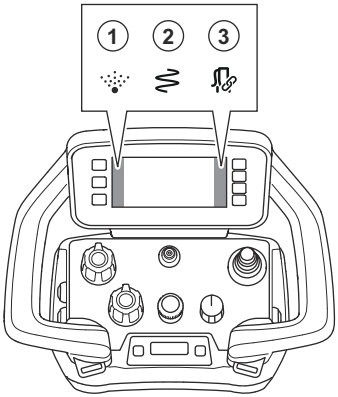

Konum	İşlev
1	Buhar işlevi açık.
2	Salınım işlevi açık.
3	Toz aspiratörü bağlı ve açık.

Ürün hasarı

Aşağıdaki durumlarda ürünümüzde meydana gelen hasarlardan sorumlu olmayız:

- ürün hatalı şekilde onarılmışsa.
- ürün, üreticiye ait olmayan veya üretici tarafından onaylanmamış parçalarla onarılmışsa.
- üründe, üreticiye ait olmayan veya üretici tarafından onaylanmayan bir aksesuar bulunuyorsa.
- ürün, onaylı bir servis merkezinde veya yetkili bir kurum tarafından onarılmamışsa.

Husqvarna Fleet Services™

Husqvarna Fleet Services™, tüm bağlı ürünler hakkında sürücüye genel bilgi veren bir bulut çözümüdür. Bu üründe, Bluetooth® Düşük Enerjili (BLE) Husqvarna Fleet Services™ sensörü bulunur. Husqvarna Fleet Services™ sensörü, ürün verilerini toplar ve Husqvarna Fleet Services™ sistemine bağlanmanızı sağlar. Husqvarna Fleet Services™ sistemi; çalışma süresi, servis aralıkları ve ürünün konumu gibi verileri raporlar. BLE teknolojisi 2,400–2,4835 GHz'te çalışır.

Husqvarna Fleet Services™ hakkında daha fazla bilgi almak için Husqvarna Fleet Services™ uygulamasını indirin veya Husqvarna temsilcinizle görüşün.

Yerleşik bağlantı özelliğinin kullanılması

Not: Bluetooth® tarafından gerçekleştirilen radyo iletimi, şebeke prizine ilk kez bağlanıldığında etkinleştirilir ve sonrasında açık kalır.

1. iOS veya Android Husqvarna Fleet Services uygulamasını indirin.
2. Daha fazla bilgi için https://fleetservices.husqvarna.com adresine gidin.

Bluetooth® Düşük Enerji (BLE) modülü

Onaylı pazarlarda üründe Husqvarna Fleet Services™ sistemine bağlı bir BLE modülü bulunur. BLE modülü, Husqvarna Fleet Services™ sisteminde kullanılan ürün verilerini toplar ve iletir. Çalışma süresi, servis aralıkları ve ürünün konumu gibi veriler.

Yerleşik bağlantı kurmak

1. https://fleetservices.husqvarna.com/signup web sitesinde Husqvarna Fleet Services™ sistemi için bir hesap oluşturun.
2. Husqvarna Fleet Services™ uygulamasını bir mobil cihaza indirin.
3. BLE modülünü çalıştırmak için ürünü bir güç kaynağına bağlayın.

4. Ürünü hesabınıza ekleyin. Husqvarna Fleet Services™ uygulamasını kullanın.
5. Husqvarna Fleet Services™ uygulamasındaki talimatlara uyun.

Not: Fleet etkinleştirilmiş mobil cihazın bağlanabilmesi için ürünün yakınınızda olması gerekir.

Not: Bluetooth® radyo iletimi güç kaynağına ilk bağlandığında etkinleştirilir ve bundan sonra açık kalır.

UYARI: Yüksek voltaj. Güç ünitesinde korumasız parçalar vardır. Elektrik kutusunun kapağını açmadan önce her zaman elektrik fişini prizden çekin.

Ürünü uçuş moduna getirme

Ürün uçuş modundayken, BLE modülü ürün verilerini iletmeyi durdurur.

- Akü grubu anahtarını KAPALI konumuna getirin.

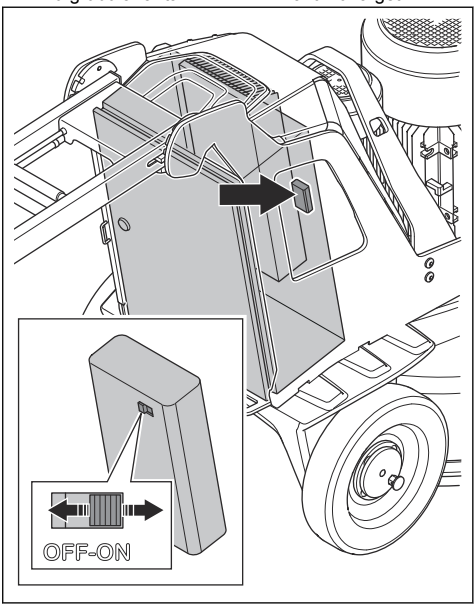

Güvenlik

Kullanım için güvenlik talimatları

UYARI: Ürünü kullanmadan önce aşağıdaki uyarı talimatlarını okuyun.

- Kişisel koruyucu ekipman kullanın. Bkz. *Kişisel koruyucu ekipman sayfada: 79*.
- Motor açıkken üründen uzaklaşmayın.
- Üründen uzaklaşmadan önce mutlaka güç kablosunu çıkarın.
- Toz aspiratörünün hortumunu çekmeyin. Ürün düşebilir ve yaralanma ya da hasara neden olabilir.
- Ürünü çalıştırdığınızda taşlama başlığı yüzeye temas etmelidir. Bu, AÇMA/KAPAMA anahtarını kontrol ettiğinizde geçerli değildir.
- Toz eteği takılı değilken ürünü çalıştırmayın. Toz eteği, ürün ile zemin arasına tam olarak oturmalıdır.
- Düşerek yaralanma riskini azaltmak için ayaklarınızı CAN veri yolu kablosundan ve güç kablosundan uzak tutun.
- Ürünün yaralanmaya neden olabileceği alanlardan uzak tutun. Ürün hızla konum değiştirebilir ve size çarpabilir.
- Ürün düzgün çalışmıyorsa motorları durdurun.
- Giysilerin, uzun saçların ve takıların hareketli parçalara takılmadıklarından emin olun.
- Çalışma sırasında emniyetli ve dengeli bir pozisyonda olduğunuzdan emin olun.
- Bir kaza gerçekleşmesi durumunda yardım alamayacak durumdaysanız ürünü çalıştırmayın.
- Üründe titreşim oluşursa veya ürünün gürültü seviyesi alışılmadık şekilde yüksekse ürünü derhal durdurun. Üründe hasar olup olmadığını kontrol edin. Hasarları onarın veya bir yetkili servis noktasının onarmasını sağlayın.
- Titreşime aşırı ölçüde maruz kalmak, dolaşım bozukluğu olan kişilerde dolaşım veya sinir sistemi hasarına yol açabilir. Titreşime aşırı maruz kalma belirtileri gösteriyorsanız tıbbi yardım alın. Bu belirtiler arasında uyuşma, his kaybı, karıncalanma, iğnelenme, acı, güç kaybı, cilt renginde veya durumunda değişiklik bulunmaktadır. Bu belirtiler çoğunlukla parmaklarda, ellerde veya bileklerde ortaya çıkar.
- Ürünü eğimli bir yere park etmeyin. Ürünü eğimli bir yere park etmeniz gerekiyorsa ürünün hareket etmeyeceğinden veya düşmeyeceğinden emin olun. Yaralanma ve hasar görme riski vardır.
- Eğimli yerlerde çalışırken çok dikkatli olun. Ürün ağırdır ve düşerse ciddi yaralanmalara neden olabilir.
- Ürünü dik eğimlerde hareket ettirmeyin. Maksimum eğim açısı hakkında bilgi için üründeki nominal değerler plakasına bakın.

- Her zaman onaylı aksesuarlar kullanın. Daha fazla bilgi için bayinizle görüşün.

Güvenlik tanımları

Kılavuzun özellikle önemli bölümlerine işaret etmek için uyarılar, dikkat edilecek hususlar ve notlar kullanılır.

UYARI: Talimatlara uyulmadığı takdirde operatör veya çevredeki kişiler için yaralanma ya da ölüm riski varsa kullanılır.

DİKKAT: Kılavuzdaki talimatlara uyulmazsa ürünün, diğer malzemelerin veya çevredeki alanın zarar görme riski varsa kullanılır.

Not: Belirli bir durum için gerekli olandan daha fazla bilgi vermek üzere kullanılır.

Genel güvenlik talimatları

UYARI: Ürünü kullanmadan önce aşağıdaki uyarı talimatlarını okuyun.

- Bu ürün, dikkatli olmamanız ya da ürünü doğru kullanmamanız halinde tehlikeli bir alettir. Bu ürün, operatör ya da başkaları açısından ciddi yaralanmalara veya ölüme neden olabilir. Ürünü kullanmadan önce bu kullanım kılavuzunun içeriğini okuyup anlamanız gerekir.
- Bu ürün fiziksel engelli ya da deneyimsiz ve bilgisiz kişiler (çocuklar dahil) tarafından kullanılmamalıdır.
- Tüm uyarıları ve talimatları kaydedin.
- Yürürlükteki tüm yasa ve yönetmeliklere uyun.
- Operatörün kendisi ve çalışanı, ürünün çalıştırılması sırasında oluşabilecek riskleri bilmeli ve önlemelidir.
- Kullanım kılavuzunun içindekileri okuyup anlamadan kimsenin ürünü çalıştırmasına izin vermeyin.
- Kullanmadan önce eğitim almadıkça ürünü çalıştırmayın. Tüm operatörlerin eğitim aldığından emin olun.
- Ürünü, bir çocuğun kullanmasına izin vermeyin.
- Ürünü yalnızca yetkili kişilerin çalıştırmasına izin verin.
- Operatör, diğer kişiler veya eşyalarının başına gelen kazalardan sorumludur.
- Ürünü yorgunken, hastayken veya alkol ya da ilaç etkisi altındayken kullanmayın.
- Her zaman dikkatli olun ve sağduyunuzu kullanın.
- Bu ürün, çalışırken elektromanyetik bir alan oluşturur. Bu alan, bazı koşullarda aktif veya pasif tıbbi implantlarda parazitlenmeye neden edebilir. Ciddi yaralanmaya veya ölüme neden olabilecek durumların ortaya çıkma riskini azaltmak için tıbbi implantı olan kişilerin bu ürünü çalıştırmadan önce doktorları ve tıbbi implant üreticileriyle konuşmalarını öneririz.
- Ürünü temiz tutun. İşaretleri ve etiketleri net bir şekilde okuyabildiğinizden emin olun.
- Hasarlıysa ürünü kullanmayın.
- Bu üründe değişiklik yapmayın.
- Üründe başka kişilerin değişiklik yapmış olması mümkünse ürünü çalıştırmayın.

Kişisel koruyucu ekipman

UYARI: Ürünü kullanmadan önce aşağıdaki uyarı talimatlarını okuyun.

- Ürünü kullanırken daima doğru kişisel koruyucu ekipman kullanın. Kişisel koruyucu ekipman yaralanma riskini ortadan kaldırmaz. Kişisel koruyucu ekipman, bir kaza oluşması durumunda yaralanma derecesini azaltır. Bayinizin doğru ekipmanı seçmenize yardımcı olmasını sağlayın.
- Ürünü kullanırken onaylı bir koruyucu gözlük kullanın.
- Bol, ağır ve uygun olmayan kıyafetler kullanmayın. Özgürce hareket etmenizi sağlayan giysiler giyin.
- Sağlam tutuş sağlayan ve cilt tahrişini önleyen onaylı koruyucu eldivenler kullanın.
- Onaylı koruyucu baret kullanın.
- Ürünü kullanırken her zaman onaylı bir kulak koruma ekipmanı takın. Uzun süre boyunca gürültüye maruz kalmak, gürültüye bağlı işitme kaybına neden olabilir.
- Ürün, tehlikeli kimyasallar içeren toz ve duman üretir. Onaylı bir solunum koruması kullanın.
- Çelik parmak uçlu ve kaymaz tabanlı botlar giyin.
- Yakında bir ilk yardım kiti bulundurduğunuzdan emin olun.
- Ürünü kullanırken kıvılcımlar oluşabilir. Yakınınızda bir yangın söndürücü olduğundan emin olun.

Çalışma alanı güvenliği

- Çalışma sırasında çevredeki kişileri aşağıdaki resimde gösterilen alandan uzak tutun. Operatör, çalışma sırasında bu alanda çok dikkatli olmalıdır.

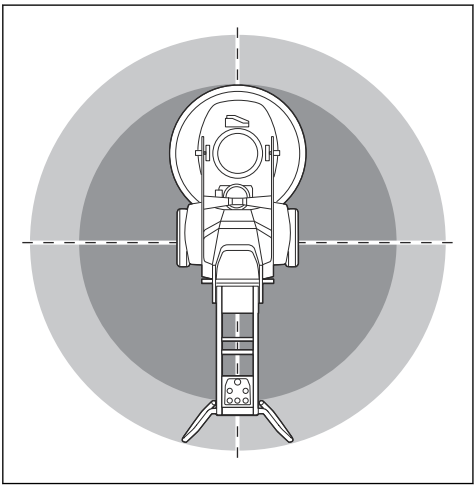

- Çalışma alanında yalnızca onaylanmış kişilerin bulunduğundan emin olun.
- Ürünü sisli, yağmurlu, fırtınalı, soğuk havalarda, yıldırım düşmesi riski bulunan durumlarda veya diğer kötü hava koşullarında kullanmayın. Ürünün kötü havalarda veya ıslak yerlerde kullanılması dikkatinizi olumsuz yönde etkiler. Kötü hava, çalışma koşullarının tehlikeli olmasına yol açabilir.
- Ürünün güvenli bir şekilde çalışmasını önleyebilecek kişi, nesne ve durumlara dikkat edin.
- : Ürün, uzak mesafelerden uzaktan kumandayla çalıştırılabilir. Ürünü ve riskli alanını net bir şekilde görmüyorsanız ürünü çalıştırmayın. Çevredekilerin yaralanmasını önlemek için çalışma alanını kordon altına alın.
- Çalışma alanını yeterince aydınlık tutun.
- Ürünü yangın veya patlama meydana gelebilecek alanlarda kullanmayın.

Elektrik güvenliği

UYARI: Elektrikle çalışan ürünlerde her zaman elektrik çarpması riski vardır. Ürünü, kötü hava koşullarında kullanmayın. Paratonerlere ve metal cisimlere dokunmayın. Yaralanmaları önlemek için ürünü her zaman bu kullanım kılavuzunda belirtilen şekilde kullanın.

UYARI: Her zaman RCD'li (artık akım cihazı) bir güç kaynağı kullanın. RCD, elektrik çarpması riskini azaltır.

UYARI: Yüksek voltaj. Güç ünitesinde korumasız parçalar vardır. Elektrik kutusunun kapağını açmadan önce her zaman elektrik fişini prizden çekin.

DİKKAT: Ürünün veya jeneratörün güç beslemesi, motorun sorunsuz çalışmasını sağlamak için yeterli ve sabit bir düzeyde olmalıdır. Yanlış voltaj, güvenlik devresi etkinleşene kadar motor sıcaklığının ve güç tüketiminin artmasına neden olur. Güç kablosunun boyutu ulusal ve yerel düzenlemelere uygun olmalıdır. Duvar prizinin boyutu, ürünün elektrik soketinin amperi ve uzatma kablosu ile uyumlu olmalıdır.

Güç şebekesinde sistem direnci daha yüksekse ürün çalıştırıldığında kısa voltaj düşüşü meydana gelebilir. Bu da başka ürünlerin çalışmasını etkileyebilir, örneğin ışıklar yanıp sönebilir.

- Güç, sigorta ve şebeke voltajının, ürünün nominal değerler plakasında gösterilen voltaj ile aynı olduğundan emin olun.
- Elektrik fişini prizden çekmeden önce ürünü mutlaka durdurun.
- Güç kablosu veya elektrik fişi hasarlıysa ürünü kullanmayın. Ürünü onarım için yetkili bir servis merkezine teslim edin. Hasarlı bir güç kablosu ciddi yaralanmalara ve ölüme neden olabilir.
- Güç kablosunu doğru şekilde kullanın. Ürünü hareket ettirmek, çekmek veya ürünün bağlantısını kesmek için güç kablosunu kullanmayın. Güç kablosunun bağlantısını kesmek için elektrik fişini çekin. Güç kablosunu çekmeyin.
- Ürünü, ürünün elektrikli ekipmanının ıslanacağı su derinliklerinde çalıştırmayın. Ekipman hasar görebilir, ürün elektrikle yüklenebilir ve bu da yaralanmaya neden olabilir.
- Ürüne su sistemi tarafından sağlanan sudan daha fazla nem girmemesini sağlayın. Ürünü yağmurdan uzak tutun. Ürüne giren su, elektrik çarpması riskini artırır.
- Motor kablosunu ve elektrik muhafazasını bağlamadan veya bunların bağlantısını kesmeden önce her zaman güç kablosunu çıkarın.
- Ürünün buhar nozülü, elektrik kablolarına veya elektrikli bileşenlere doğru yönlendirilmemelidir.

Uzatma kabloları

- Yalnızca yeterli uzunluğa sahip onaylı uzatma kabloları kullanın.
- Uzatma kablosunun nominal değeri, ürünün nominal değerler plakasında belirtilen değer ile aynı veya bu değerden yüksek olmalıdır.
- Topraklanmış uzatma kabloları kullanın.

- Ürünü dış mekanda kullanırken dış mekan kullanımına uygun bir uzatma kablosu kullanın. Bu, elektrik çarpması riskini azaltır.
- Uzatma kablosu bağlantısını kuru ve yerden yüksekte tutun.
- Uzatma kablosunu ısıdan, yağdan, keskin kenarlardan veya hareketli parçalardan uzak tutun. Hasarlı bir kablo, elektrik çarpması riskini artırır.
- Uzatma kablosunun iyi durumda ve hasarsız olduğundan emin olun.
- Uzatma kablosunu sarılı haldeyken kullanmayın. Bu, uzatma kablosunun çok ısınmasına neden olabilir.
- Ürünü kullanırken uzatma kablosunun sizin ve ürünün arkasında olduğundan emin olun. Bu, uzatma kablosunun zarar görmesini önler.

Topraklanmış ürün talimatları

UYARI: Yanlış bağlantı elektrik çarpmasına neden olabilir. Şebeke prizinizin doğru şekilde topraklandığından emin değilseniz yetkili bir elektrik teknisyeniyle görüşün.

Elektrik fişi üzerinde fabrika teknik özelliklerine aykırı değişiklikler yapmayın. Elektrik fişi veya güç kablosu hasarlıysa ya da bunların değiştirilmesi gerekiyorsa Husqvarna servis noktanızla görüşün. Yerel düzenlemelere ve kanunlara uyun.

Topraklanmış ürünle ilgili talimatları tam olarak anlamadıysanız onaylı bir elektrik teknisyeniyle görüşün.

Yalnızca ürünün elektrik fişiyle uyumlu topraklama fişlerine ve topraklama prizine sahip topraklanmış dış mekan uzatma kabloları kullanın.

Ürünün topraklanmış bir güç kablosu ve elektrik fişi vardır. Her zaman ürünü topraklanmış bir şebeke prizine bağlayın. Bu, elektrik çarpması riskini azaltır.

Ürünle birlikte elektrik adaptörleri kullanmayın.

Akü güvenliği

UYARI: Ürünü kullanmadan önce aşağıdaki uyarı talimatlarını okuyun.

- Yalnızca ürününüz için önerdiğimiz akülerini kullanın.
- Bu ürün için yalnızca orijinal aküler kullanın. Aküler yanlış türde bir aküyle değiştirilirse patlama riski vardır. Daha fazla bilgi için bayinizle görüşün.
- İlgili ürünleri için güç kaynağı olarak yalnızca şarj edilebilir Husqvarna akülerini kullanın. Yaralanmayı önlemek için aküyü başka cihazların güç kaynağı olarak kullanmayın.
- Elektrik çarpması riski. Akü terminallerini anahtarlara, vidalara veya diğer metallere bağlamayın. Bu, aküde kısa devreye neden olabilir.
- Aküde sızıntı varsa sıvının vücudunuza veya gözlerinize temas etmesine izin vermeyin. Sıvıya temas ederseniz etkilenen bölgeyi bol suyla yıkayın ve tıbbi yardım alın.
- Şarj edilebilir olmayan aküleri kullanmayın.
- Akü üzerinde değişiklik yapmayın.
- Akünün hava deliklerine herhangi bir nesne koymayın.
- Aküyü doğrudan güneş ışığından, ısı kaynaklarından veya açık alevden uzak tutun. Akü bir patlamaya yol açarak yanıklara ve/veya kimyasal yanıklara neden olabilir.
- Aküyü yağmurdan ve ıslak koşullardan uzak tutun.
- Aküyü mikrodalgalardan ve yüksek basınçtan uzak tutun.
- Aküyü parçalarına ayırmaya veya kırmaya çalışmayın.
- Aküyü belirtilen sıcaklık aralıkları dışında kullanmayın. Bkz. *Teknik veriler sayfada: 123*.
- Aküyü suyla temizlemeyin. Bkz. *Aküyü ve akü şarj cihazını temizleme sayfada: 105*.
- Hasarlı veya düzgün çalışmayan bir aküyü kullanmayın.
- Aküleri çivi, vida veya mücevherat gibi metal nesnelerden uzak bir yerde saklayın.
- Aküyü çocuklardan uzakta tutun.

Ürünün üzerindeki güvenlik araçları

UYARI: Ürünü kullanmadan önce aşağıdaki uyarı talimatlarını okuyun.

- Güvenlik araçları hasarlı olan veya düzgün çalışmayan bir ürünü kullanmayın.
- Güvenlik araçlarını düzenli olarak kontrol edin. Güvenlik cihazları hasarlıysa veya düzgün çalışmıyorsa Husqvarna servis bayinizle görüşün.
- Güvenlik araçları üzerinde değişiklik yapmayın.

Kontrol paneli üzerindeki acil durum durdurma düğmesi

Acil durdurma düğmesi, motoru hızlı şekilde durdurmak için kullanılır. Üründeki acil durdurma düğmesi, şebeke güç kaynağını keser.

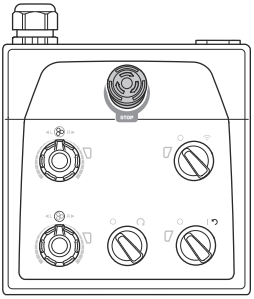

DİKKAT: Kontrol paneli üzerindeki acil durdurma düğmesini ürün durdurma düğmesi olarak kullanmayın.

Kontrol paneli üzerindeki acil durdurma düğmesini kontrol etme

1. Acil durdurma düğmesinin devre dışı olduğundan emin olmak için kontrol panelindeki acil durdurma düğmesini (A) çevirin.

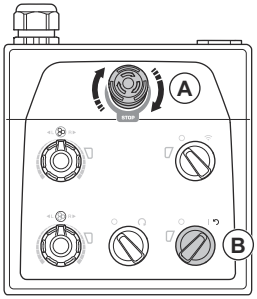

2. Motoru çalıştırmak için kontrol panelindeki AÇMA/KAPAMA anahtarını (B) ok konumuna getirin. AÇMA/KAPAMA düğmesinin yanındaki LED yanar.
3. Kontrol paneli üzerindeki acil durum durdurma düğmesine basın.
4. AÇMA/KAPAMA düğmesinin yanındaki LED'in söndüğünden emin olun.
5. Kontrol panelindeki acil durdurma düğmesini devre dışı bırakmak için düğmeyi çevirin.

Uzaktan kumanda makine durdurma düğmesi

Makine durdurma düğmesi, elektrikli aleti hızlı şekilde durdurmak için kullanılır.

Makine durdurma düğmesi, bağlı elektrikli aletin hızını azaltır. Makine durdurma düğmesi ayrıca elektrikli aletin güç kaynağıyla bağlantısını da keser.

Elektrikli alet manuel olarak çalıştırıldığında, makine durdurma düğmesi kullanılamaz.

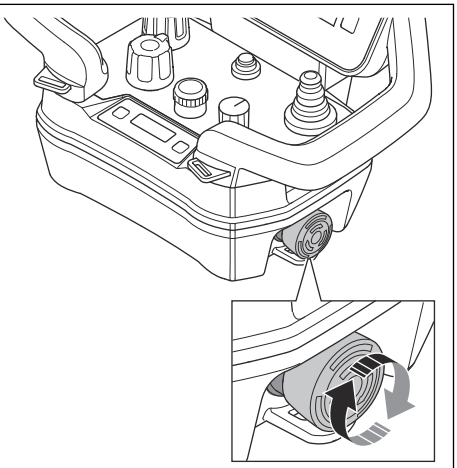

DİKKAT: Uzaktan kumanda üzerindeki makine durdurma düğmesini elektrikli alet durdurma düğmesi olarak kullanmayın.

Uzaktan kumandadaki makine durdurma düğmesini kontrol etme

1. Acil durdurma düğmesinin devre dışı olduğundan emin olmak için kontrol panelindeki acil durdurma düğmesini çevirin.

2. Makine durdurma düğmesinin devre dışı olduğundan emin olmak için uzaktan kumandadaki makine durdurma düğmesini saat yönünde çevirin.

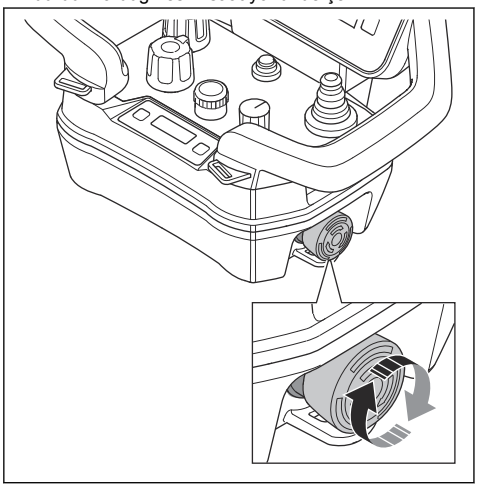

3. Motoru çalıştırmak için kontrol panelindeki AÇMA/KAPAMA anahtarını 1 konumuna getirin. AÇMA/KAPAMA düğmesinin yanındaki LED yanar.
4. Uzaktan kumandanın çalışması için kontrol panelindeki uzaktan kumanda/manuel çalıştırma anahtarını saat yönünde çevirin. Uzaktan kumanda/manuel çalıştırma anahtarının yanındaki LED yanıp söner.
5. Uzaktan kumanda üzerindeki AÇMA/KAPAMA düğmesine basın. Ekran açıldığında uzaktan kumanda çalışıyor demektir.

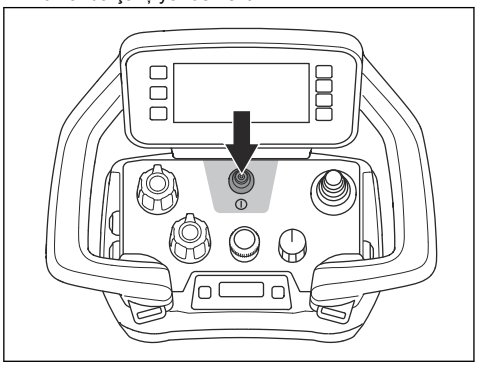

6. Uzaktan kumandadaki makine durdurma düğmesine basın.
7. Motorun durduğundan emin olun.
8. Uzaktan kumandadaki makine durdurma düğmesini devre dışı bırakmak için düğmeyi saat yönünde çevirin.

Tekerlekler için kilitleme pimleri

Ürün uzaktan kumandayla çalıştırıldığında kilitleme pimleri tekerlekleri motora kilitler.

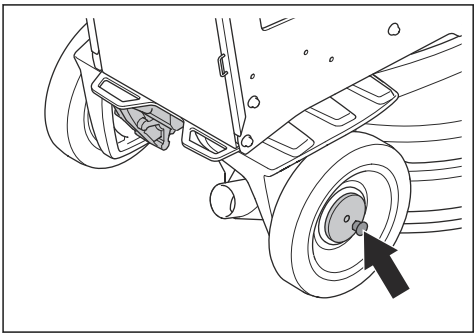

Tekerlekler için kilitleme pimlerini kontrol etme

1. Kilitleme pimlerinin takılı olmadığından emin olun.
2. Ürünü hafifçe ileri itin ve direnci hissedin.
3. Kilitleme piminin pimi çentikle hizalanana kadar kilitleme pimlerini (A) döndürün. Bu işlemi sol ve sağ tekerlekte yapın.

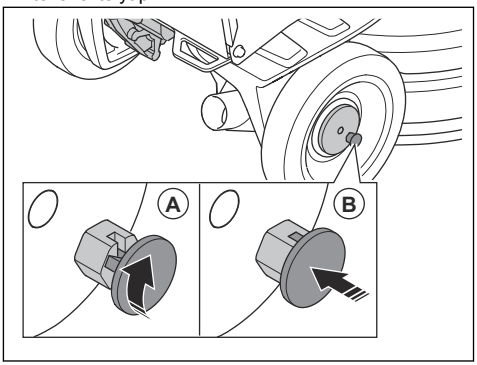

4. Ürünü çalıştırın. Kilitleme pimleri kilit konumuna (B) geçer ve tekerlek motorlarını kilitler.
5. Ürünü hafifçe ileri itin ve direnci hissedin. Kilitleme pimleri doğru şekilde takıldıysa kilitleme pimleri takılı olmadığı duruma göre daha fazla direnç vardır.

Not: Uzaktan kumandanın çalışması için kilitleme pimleri doğru şekilde takılmazsa uzaktan kumanda ekranında bir hata mesajı görüntülenir.

6. Kilitleme pimlerini çıkarmak için kilitleme pimlerini düz şekilde dışarı çekin ve saat yönünde veya saat yönünün tersine çevirin.

Bakım için güvenlik talimatları

UYARI: Ürünü kullanmadan önce aşağıdaki uyarı talimatlarını okuyun. Tüm uyarı ve talimatları gelecekteki işlemler için saklayın.

- Tüm parçaların iyi durumda olduğundan ve tüm bağlantıların doğru şekilde sıkıldığından emin olun.
- Hasarlı veya düzgün çalışmayan bir ürünü kullanmayın. Güvenlik kontrolleri, bakım ve servisi bu kılavuzda belirtildiği şekilde gerçekleştirin. Diğer tüm bakım işlemleri, onaylı servis noktası tarafından yapılmalıdır.
- Elmas uçlu takımları değiştirmeden önce ürünü durdurun ve elektrik fişinin bağlantısını kesin. AÇMA/KAPAMA anahtarını 0 konuma getirin.
- Kontrol ve/veya bakım işlemlerini motor durmuş ve elektrik fişi çıkarılmış durumdayken yapın.
- Ürünün doğru şekilde çalıştığından emin olmak için bakım yapın. Bkz. *Bakım planı sayfada: 104*.

Çalışma

Giriş

UYARI: Ürünü kullanmadan önce güvenlik bölümünü okuyup anlamalısınız.

Ürünü ambalajdan çıkarma

UYARI: Ürünü paletten dikkatli ve güvenli bir şekilde alın. Ürün ağırdır ve düşerse ciddi yaralanmalara neden olabilir.

- Ürüne genel bakışta gösterilen tüm öğelerin dahil edildiğinden emin olun. Bkz. *Ürüne genel bakış, sağ taraf PG 6 DR, PG 8 DR sayfada: 68*. Ürünü paletten almadan önce bir ürün eksikse veya hasar görmüşse Husqvarna bayinizle görüşün.
- Tüm ambalaj kayışlarını ve tekerlek takozlarını çıkarın.
- Alanın boş olduğundan ve ürünü taşımak için yeterli alana sahip olduğunuzdan emin olun.
- Siz veya ürün açısından yüksekten düşme riski olup olmadığından emin olun.
- Ürünü paletten çıkarmak için kaldırma ekipmanı veya rampalar kullanın. Ürün ağırdır. Ürünü güvenli bir şekilde hareket ettirin. Bkz. *Ürünü kaldırma sayfada: 122*.

Ürünü çalıştırmadan önce yapılması gerekenler

1. Kullanım kılavuzunu dikkatle okuyun ve talimatları anladığınızdan emin olun.
2. Gerekli kişisel koruyucu ekipmanlar kullanın. Bkz. *Kişisel koruyucu ekipman sayfada: 79*.
3. Çalışma alanında yalnızca onaylanmış kişilerin bulunduğundan emin olun.
4. Günlük bakım yapın. Bkz. *Bakım planı sayfada: 104*.
5. Ürünün doğru şekilde birleştirildiğinden ve hasarlı olmadığından emin olun.
6. Ürünü, çalışma alanına yerleştirin. Ürünün çalışma alanına ve çalışma alanında güvenli ve doğru bir şekilde taşındığından emin olun. Bkz. *Taşıma sayfada: 119*.
7. Takım plakalarının üzerinde elmas uçlu takımlar bulunduğundan ve elmas uçlu takımlar ile takım plakalarının sıkıca bağlandıklarından emin olun.
8. Ürüne bir toz aspiratörü bağlayın. Bkz. *Toz aspiratörünü bağlama sayfada: 87*.
9. Tutma yerini ve tutma çubuğunu uygun çalışma yüksekliğine ayarlayın. Bkz. *Tutma yerinin ve tutma çubuğunun eğimini ayarlama sayfada: 88*.
10. Ürün bir şebeke prizine bağlanmadan önce motor kablolarının elektrik muhafazasına bağlı olduğundan emin olun. Bkz. *Ürüne genel bakış, sağ taraf PG 6 DR, PG 8 DR sayfada: 68*.
11. Ürünü bir güç kaynağına bağlayın. Bkz. *Ürünü bir güç kaynağına bağlama sayfada: 88*.
12. Acil durdurma düğmesinin devre dışı olduğundan emin olmak için kontrol panelindeki acil durdurma düğmesini çevirin.
13. T-Rex gibi yönlü elmas uçlu takımları kullandığınızda, taşlama başlığı ve taşlama disklerinin dönme yönünü bildiğinizden emin olun.
14. Destek tekerleğini çalışma konumuna getirin. Bkz. *Destek tekerleğini kısa mesafeli taşıma konumuna ayarlama sayfada: 121*.

Tekme çubuğunu devreye alma ve devreden çıkarma

Üründe, ürünü geriye doğru yatırmak için kullanılan bir tekme çubuğu bulunur. Tekme çubuğu ayrıca, toz aspiratörü hortumunu ve güç kablosunu asmak için bir askı aparatı olarak da kullanılır.

UYARI: Tekme çubuğunu hareket ettirirken dikkatli olun. Hareketli parçalar yaralanmaya neden olabilir.

1. Tekme çubuğunu (A) çok az kaldırın.

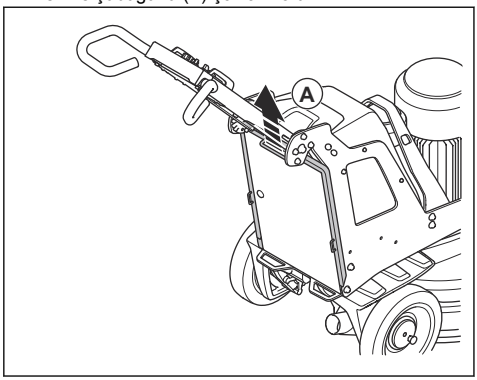

2. Tekme çubuğunu (B) indirin.

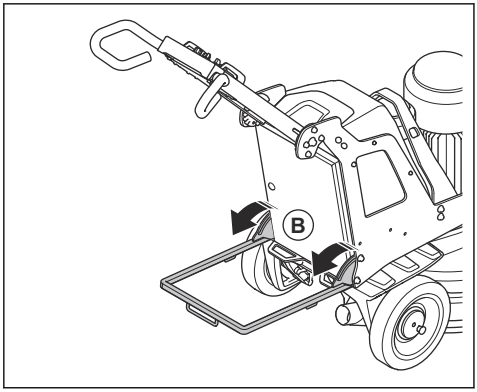

3. Bu işlemin tam tersini yaparak tekme çubuğunu katlayın.

Elmas uçlu takımlar

Ürün için birçok elmas uçlu takım tipi ve yapılandırması vardır. Metal bağlı elmas uçlu takımlar malzemelerin çıkarılması için kullanılırken reçine bağlı elmas uçlu takımlarsa yüzeyleri cilalamak için kullanılır. Yüzey için doğru elmas uçlu takımları seçin. Doğru takımı seçmek için Husqvarna bayinizle görüşün veya destek almak için www.husqvarnacp.com adresine gidin.

Tam ve yarım elmas uçlu takım seti

Elmas uçlu takım segmanlarının yapılandırması yüzeyin son kalitesini etkiler. Yapılandırmanın ürünün çalışma hızı üzerinde de bir etkisi vardır.

- Tam elmas uçlu takım seti: Bu yapılandırma, düz zemin kaplamaları için uygulanır.

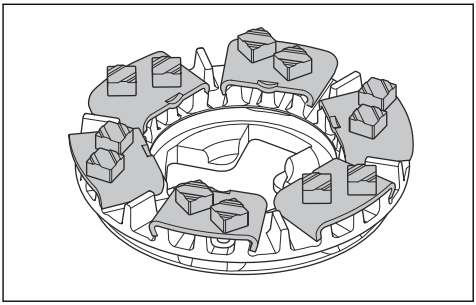

- Yarım elmas uçlu takım seti: Bu yapılandırma, düz zemin kaplaması gerekmediğinde uygulanır.

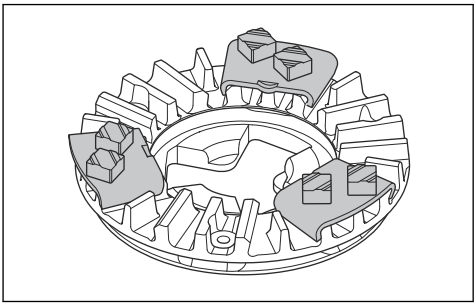

Elmas uçlu takımları değiştirme

UYARI: Yanlışlıkla çalıştırmayı önlemek için elmas uçlu takımları değiştirmeden önce mutlaka elektrik fişini çekin.

UYARI: Koruyucu eldivenler kullanın. Elmas uçlu takımlar çok ısınabilir ve yüzer kapağı kaldırdığınızda elinizi incitmenize neden olabilir.

UYARI: Elmas uçlu takımları değiştirirken onaylı solunum koruması kullanın. Taşlama başlığının altındaki toz sağlığınız için tehlikelidir.

UYARI: Elmas uçlu takımları değiştirirken toz aspiratörü kullanın. Toz aspiratörü, sağlık sorunlarına neden olabilecek tozu azaltır.

UYARI: Ürün yatırılmış veya servis konumundayken ağırlıkları ayarlamayın.

DİKKAT: Tüm taşlama diskleri her zaman aynı sayıda ve türde elmasa sahip olmalıdır. Elmasların yüksekliği tüm taşlama disklerinde aynı olmalıdır.

1. Kontrol paneli üzerindeki AÇMA/KAPATMA anahtarını (A) 0 konumuna getirin. AÇMA/KAPAMA anahtarının yanındaki LED söner.

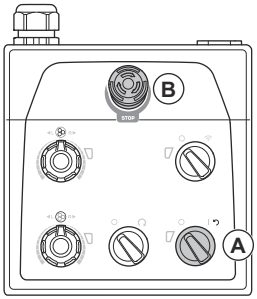

2. Kontrol paneli üzerindeki acil durum durdurma düğmesine (B) basın.
3. Tutma yerini servis konumuna getirin. Bkz. *Çalıştırma tutma yeri konumları sayfada: 88*.
4. Ağırlıklar takılıysa ağırlıkları geri konuma ayarlayın. Bkz. *Ağırlıkları ayarlama sayfada: 103*.
5. Koruyucu eldiven giyin.
6. Yüzer kapağı kaldırıp döndürün.

Not: Kapağı kaldırdığınızda elmas uçlu takımlara daha kolay erişebilirsiniz.

7. Kapağı, yüzer kapağın taşıma kilidiyle kilitleyin.
8. Tekme çubuğunu devreye alın. Bkz. *Tekme çubuğunu devreye alma ve devreden çıkarma sayfada: 84*.

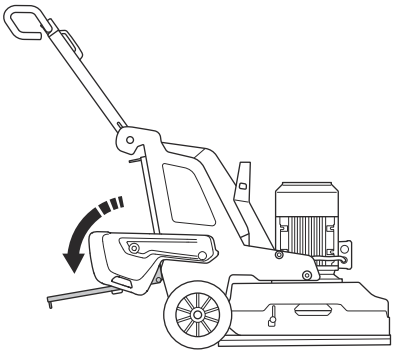

9. Yüzer kapak kilitlerinde kontrol gerçekleştirin. Ürünü yatırmadan önce hasarlı veya eksik kilitleri değiştirin.
10. Tutma çubuğunu kavrayın ve bir ayağınızı tekme çubuğunu üzerinde tutarak ürünü geriye doğru yatırın. Tutma çubuğu zemine gelene kadar ürünü eğin.

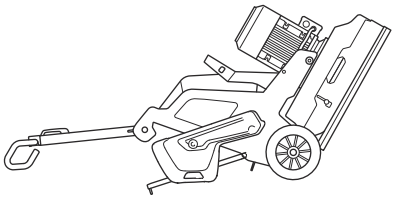

UYARI: Elmas uçlu takımları değiştirmeden önce ürünün sabit bir konumda olduğundan emin olun.

11. Orta tırnakları bir araya getirin ve takım plakasını taşlama diskinden (B) çıkarmak için saat yönünün tersine (A) döndürün.

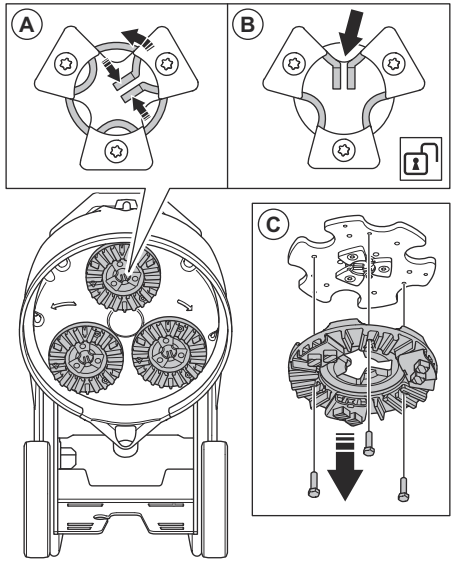

12. Takım plakasını taşlama diskinden çıkarmak için takım plakasını düz bir şekilde dışarı (C) çekin.

13. Elmas uçlu takımları takım plakasından çıkarmak için bir çekiç kullanın.

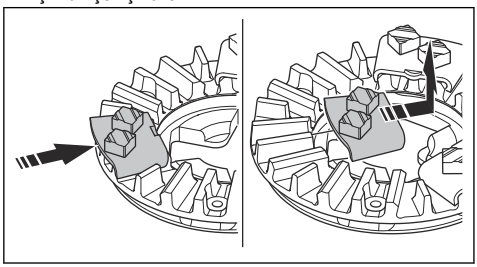

14. Yeni elmas uçlu takımları takım plakasına çekiçle hafifçe vurarak takın.

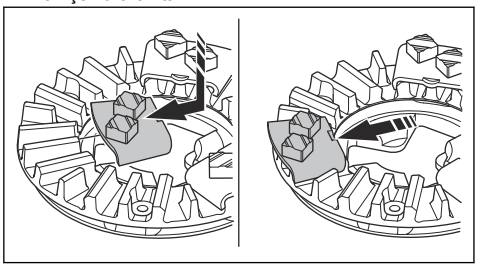

15. Takım plakasını doğrudan (A) taşlama diskine takın.

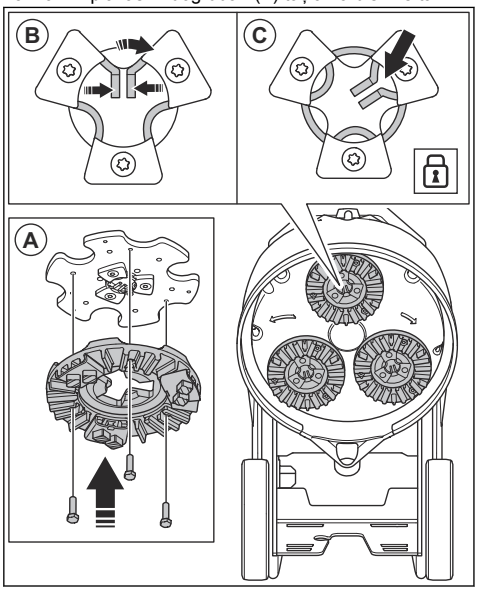

16. Orta tırnakları bir araya getirin ve takım plakasını taşlama diskine (C) kilitlemek için saat yönünde (B) döndürün.
17. Ürünü dikkatli bir şekilde çalışma konumuna kaldırın. Destek için tutma çubuğunu ve tekme çubuğunu kullanın.
18. Tekme çubuğunu devre dışı bırakın.

Toz aspiratörünü bağlama

UYARI: Toz aspiratörü hortumu hasar gördüyse toz aspiratörünü kullanmayın. Bu risk, sağlığınız için tehlikeli olan tozları soluma riskinizi artırır. Onaylı solunum koruması kullanın.

1. Toz aspiratörü hortumunda hasar olup olmadığını kontrol edin.
2. Toz aspiratöründeki filtrelerin temiz ve hasarsız olduğundan emin olun.
3. Kontrol panelindeki DURDURMA/ÇALIŞTIRMA anahtarının 0 konumuna ayarlandığından emin olun.

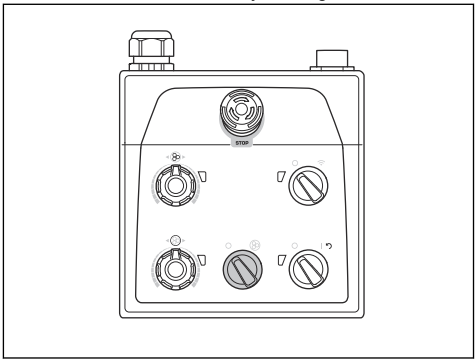

4. Toz aspiratörünü ürüne bağlayın.
5. Tekme çubuğunu devreye alın. Bkz. *Tekme çubuğunu devreye alma ve devreden çıkarma sayfada: 84*.
6. Toz aspiratörü hortumunun gerilmesini önlemek için toz aspiratörü hortumunu tekme çubuğu üzerindeki askı aparatına asın.

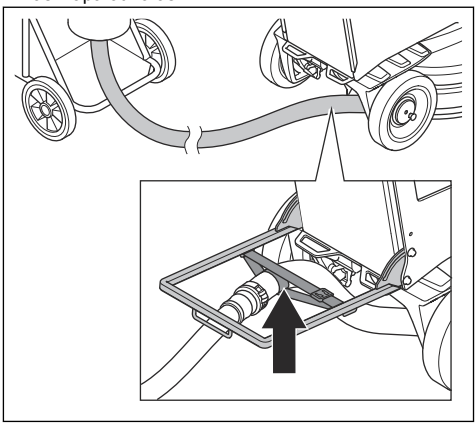

7. Tekme çubuğunu devre dışı bırakın.

Çalıştırma tutma yeri konumları

- Tutma yerinin çalışma konumu:

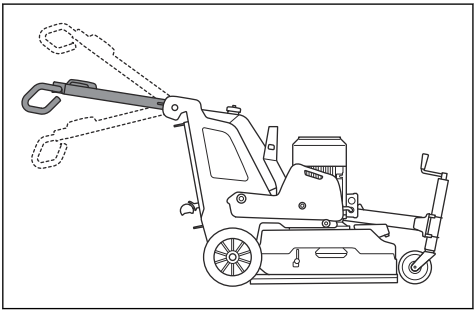

- Tutma yerinin taşıma konumu:

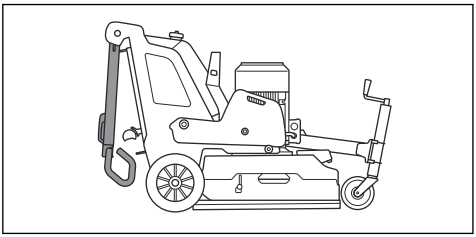

- Tutma yerinin servis konumu:

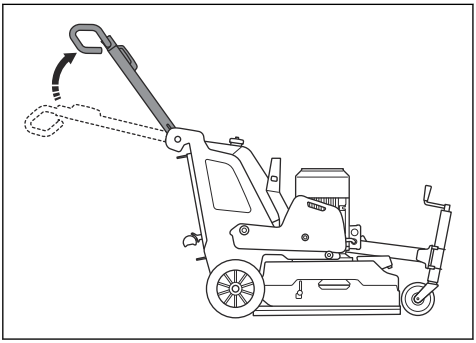

Tutma yerinin ve tutma çubuğunun eğimini ayarlama

UYARI: Tutma yeri ve tutma çubuğunu ayarlarken dikkatli olun. Tutma yeri ve tutma çubuğunun yerine kilitlendiğinden emin olun. Hareketli parçalar yaralanmaya neden olabilir.

Tutma yeri yüksekliğini, operatörün kalçasına mümkün olduğunca yakın bir konuma ayarlayın. Çalışma sırasında ürün yana doğru çekebilir. Operatörün kalçası, yana doğru olan bu hareketi durdurmaya yardımcı olabilir.

1. Tutma yerindeki kilitleme kolunu (A) kontrol paneli yönünde çekin ve bu konumda tutun.

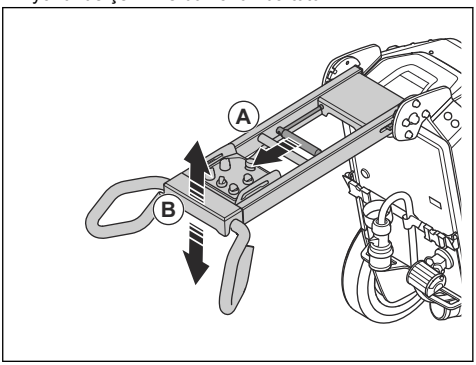

2. Tutma yerini (B) uygun bir çalışma yüksekliğine ayarlayın.
3. Tutma yeri konumunu kilitlemek için tutma yerindeki kilit kolunu serbest bırakın.
4. Tutma çubuğu üzerindeki 4 vidayı (C) gevşetin.

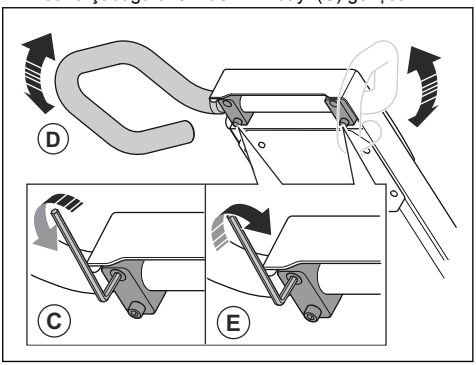

5. Tutma çubuğunu (D) uygun bir çalışma yüksekliğine ayarlayın.
6. Tutma çubuğu konumunu kilitlemek için tutma çubuğu üzerindeki 4 vidayı (E) sıkın.

Ürünü bir güç kaynağına bağlama

1. Ürünün elektrik fişini uzatma kablosuna bağlayın.
2. Uzatma kablosunu şebeke prizine bağlayın.
3. Tekme çubuğunu devreye alın. Bkz. *Tekme çubuğunu devreye alma ve devreden çıkarma sayfada: 84*.

4. Güç kablosunun gerilmesini önlemek için güç kablosunu tekme çubuğu üzerindeki askı aparatına asın.

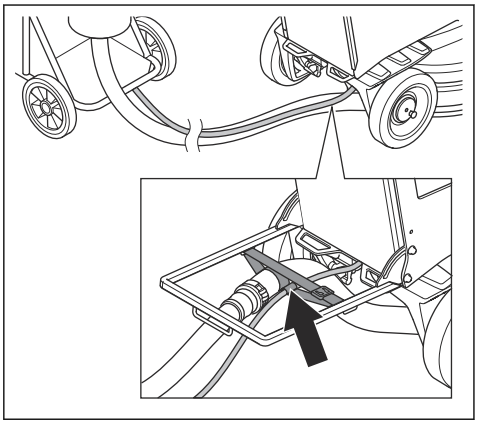

5. Tekme çubuğunu devre dışı bırakın.

DİKKAT: Ürün bir toz aspiratörüne bağlandığında toz aspiratörü 3 fazlı bir güç kaynağına bağlanmalıdır.

Kontrol panelindeki USB şarj cihazı

Kontrol panelindeki USB şarj cihazı, mobil cihazları şarj etmek için kullanılabilir.

- USB şarj cihazı üzerinden şarj etmek yalnızca ürün 3 fazlı bir güç kaynağına bağlıyken mümkündür.
- Ürün durur veya acil durdurma düğmesi kullanılırsa mobil cihaz şarj olmaya devam eder.
- Ürün, mobil cihazın şarj edilebileceği bir süre sınırı belirlemez. Mobil cihazınızı, mobil cihaz üreticisi tarafından önerilen şekilde şarj edin.
- USB şarj cihazı maksimum 10 W çıkış sağlar.

Mobil cihazı şarj etme

1. Ürünü 3 fazlı bir güç kaynağına bağlayın. Bkz. *Ürünü bir güç kaynağına bağlama sayfada: 88*.
2. Kontrol panelindeki (A) USB şarj cihazının koruyucu kapağını çıkarın.

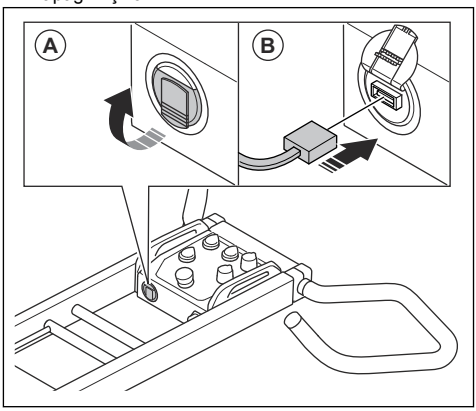

3. Mobil cihazınızı USB şarj cihazına (B) bağlayın.
4. Kontrol panelindeki ürün aküsü (A) güç ve şarj durumu göstergesinin yanıp söndüğünden emin olun.

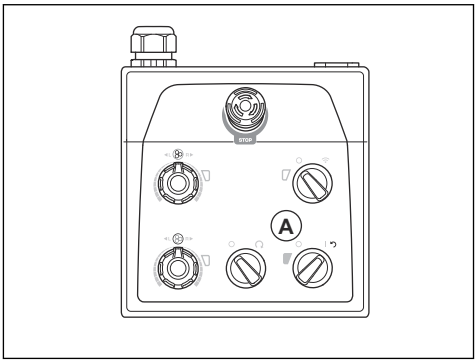

Ürün 3 fazlı bir güç kaynağına bağlıyken, motor kapatıldığında USB şarj cihazı şarj etmeye devam eder. Ürün aküsü tamamen şarj olduğunda USB şarj cihazının güç kaynağı durur.

Dönme hızı ve yönü

Üründe Dual Drive technology bulunur. Dual Drive technology, taşlama başlığı ve taşlama disklerinin farklı motorlarla çalışması anlamına gelir. Dönme hızı ve yönü, taşlama kafası ve taşlama diskleri arasında bağımsız olarak ayarlanabilir. Dönme hızı ve yönünün bağımsız olarak ayarlanması, ürünün çalıştırılabileceği farklı yüzey türlerinin çeşidini artırır. Daha fazla bilgi için Husqvarna bayiniz ile görüşün veya www.husqvarnacp.com adresine gidin.

Çalışma hızı

Ürün yeni bir yüzey tipinde çalıştırılacaksa hızı ilk başta %50 olarak ayarlayın. Operatör yüzey tipine aşina ise hız ayarlanabilir.

Taşlama başlığı ve taşlama disklerinin dönme yönü

Ürünün üstünden bakıldığında dönme yönü aşağıdaki gibidir:

- "R": saat yönünde
- "L": saat yönünün tersine

Taşlama başlığı ve taşlama diskleri aynı yönde döndüğünde çalışma verimliliği daha yüksektir.

Çalışma sırasında ürün yana doğru çekebilir. Çekme yönü, dönme yönüyle ilişkilidir. Dönme yönü "L" olarak ayarlandığında ürün sağa çeker. Dönme yönü "R" olarak ayarlandığında ürün sola çeker.

Yana çekme, ürünü örneğin bir duvar yakınında çalıştırmanıza yardımcı olabilir. Duvar yönünde çekmek için dönme yönünü ayarlayın.

DİKKAT: Ürünü dikkatlice yönlendirin. Ürünün duvara yalnızca hafifçe temas ettiğinden emin olun. Ürün ağırdır ve hasara neden olabilir.

Motorların dönme hızı ve yönünü değiştirme

Elmas uçlu takımların ömrünü ve keskinliğini artırmak için dönme yönünü düzenli olarak değiştirin. Elmas uçlu takım segmanları eşit şekilde kullanılır ve temas yüzeyi mümkün olduğunca büyük olmaya devam eder.

- Taşlama başlığının dönme hızını ve yönünü ayarlamak için potansiyometreyi (A) döndürün.
- Taşlama diskinin dönme hızını ve yönünü ayarlamak için potansiyometreyi (B) döndürün.

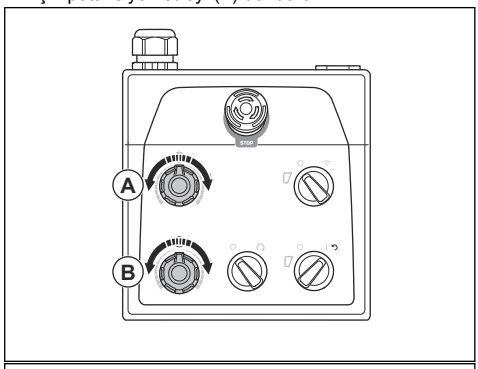

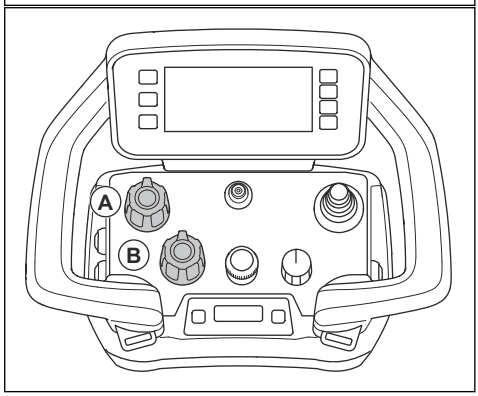

Kontrol paneli

Ürünü, tutma çubuğundaki kontrol paneli ile manuel olarak çalıştırın. Bkz. *Kontrol paneline genel bakış PG 6 XR, PG 8 XR sayfada: 73*, kontrol paneli düğmelerine genel bakış için.

Ürünü kontrol paneliyle çalıştırma

- Çalışma sırasında taşlama başlığı ve taşlama diski invertörleri göstergelerinde (A) renk değişiklikleri olup olmadığına bakın.

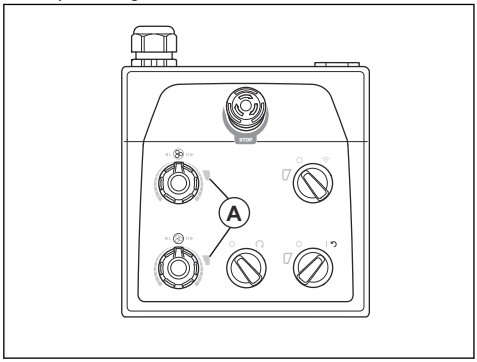

  - Yeşil ışık: Ürün düzgün çalışıyor.
  - Turuncu ışık: Taşlama başlığında ve/veya taşlama diskinde aşırı yük var. Bir arıza meydana gelmesini önlemek için güç çıkışını 10 saniye veya daha kısa bir süre içinde azaltın.
  - Kırmızı ışık: İnvertörde arıza var ve çalışma durur. Ürünün sıfırlanması gerekir. Bkz. *Ürünü kontrol paneliyle sıfırlama sayfada: 92*.

Ürünü kontrol paneli ile başlatma

DİKKAT: Taşlama başlığı açıkken ürünü sürekli olarak hareket ettirin. Ürünü hareket ettirmezseniz yüzey pürüzlü hale gelebilir.

1. Tekerleklerin kilitleme pimlerinin çıkarıldığından emin olun. Bkz. *Tekerlekler için kilitleme pimlerini kontrol etme sayfada: 83*.
2. Tutma çubuğunu hafifçe aşağı iterek taşlama başlığını zeminden kaldırın. Bu, elmas uçlu takımların yüzey sürtünmesini serbest bırakır. Çalışma sırasında taşlama başlığını yüzeyden tamamen kaldırmayın.
3. Taşlama başlığının kapalı olduğundan emin olmak için kontrol panelindeki DURDURMA/ÇALIŞTIRMA anahtarını (A) saat yönünün tersine çevirerek 0 konumuna getirin.

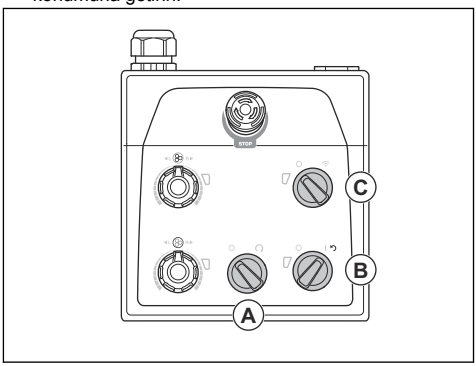

4. Ürünü çalıştırmak için kontrol panelindeki AÇMA/KAPAMA anahtarını (B) ok konumuna getirin. AÇMA/KAPAMA düğmesinin yanındaki LED yanar.
5. Manuel çalıştırma için kontrol panelindeki uzaktan kumanda/manuel çalıştırma anahtarını (C) saat yönünün tersine 0 konumuna getirin.
6. Taşlama başlığını başlatmak için kontrol panelindeki DURDURMA/ÇALIŞTIRMA anahtarını saat yönünde çevirin. Ürün 5 saniyeden kısa bir süre içinde rölanti devrinde çalışır. Küçük motor yaklaşık 2 saniye sonra çalışmaya başlar.

Ürünü kontrol paneliyle durdurma

DİKKAT: Motoru durdururken taşlama başlığını yüzeyden kaldırmayın. Motor durduktan sonra takım plakası bir süre daha döner. Toz havaya karışabilir ve yüzey hasar görebilir.

DİKKAT: Takım plakaları tamamen durana kadar ürünün hareketsiz hale gelmesine izin vermeyin.

1. Taşlama başlığını durdurmak için kontrol panelindeki DURDURMA/ÇALIŞTIRMA anahtarını (A) saat yönünün tersine çevirerek 0 konumuna getirin.

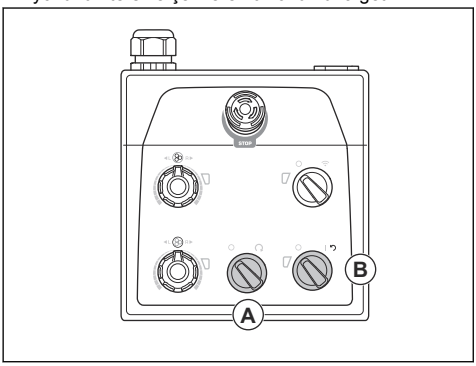

2. Takım plakalarını tamamen durana kadar yüzeye doğru tutun.

DİKKAT: Yapışkan asfalt, boya veya eşdeğer malzemede taşlama işlemi yaparsanız ürün yapışkan yüzeye yapışabilir. Takım plakası tamamen durduktan hemen sonra taşlama başlığının ön kısmını biraz kaldırın.

3. Ürünü durdurmak için kontrol panelindeki AÇMA/KAPAMA anahtarını (B) 0 konumuna getirin. AÇMA/KAPAMA anahtarının yanındaki LED söner.
4. Fişi prizden çekin.

Ürünü kontrol paneliyle sıfırlama

Bir arıza algılanırsa AÇMA/KAPAMA anahtarı sıfırlama anahtarı olarak kullanılabilir. Taşlama başlığı ve/veya taşlama diski arızasıyla ilgili göstergeler (A) kırmızı olduğunda ürünü sıfırlayın.

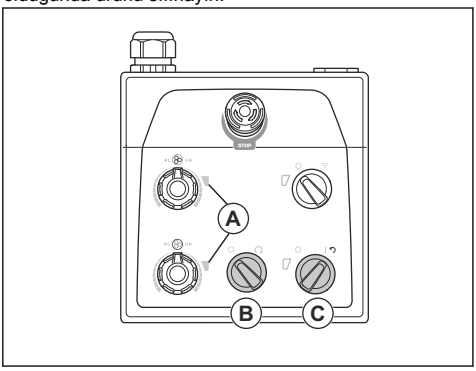

1. Taşlama başlığının kapalı olduğundan emin olmak için DURDURMA/ÇALIŞTIRMA anahtarını (B) saat yönünün tersine çevirerek 0 konumuna getirin.
2. Ürünü sıfırlamak için AÇMA/KAPAMA anahtarını ok konumuna (C) getirin. Arıza sıfırlandığında taşlama başlığı ve taşlama diski invertörü göstergeleri yeşil olur.
3. Taşlama başlığını tekrar başlatmak için kontrol panelindeki DURDURMA/ÇALIŞTIRMA anahtarını saat yönünde çevirin.

Uzaktan kumanda

Ürün, uzaktan kumandayla çalıştırılır.

Uzaktan kumanda radyo sinyali iletimiyle çalıştırılabilir. İletim sırasında parazit olursa frekans otomatik olarak değiştirilir. Ürün ile uzaktan kumanda arasındaki eşleştirme işlemi fabrika tarafından gerçekleştirilir. Uzaktan kumanda değiştirilirse veya ürünler arasında uzaktan kumandaları değiştirirseniz yeni bir eşleştirme işlemi yapmanız gerekir. Bkz. *Uzaktan kumanda ile ürün arasında eşleştirme işlemi yapma sayfada: 98*.

Uzaktan kumanda, uzaktan kumanda ile ürün arasında bağlı bir CAN veri yolu kablosuyla (aksesuar) da çalıştırılabilir. CAN veri yolu kablosu, örneğin uzaktan kumanda aküsündeki şarj durumu düşük olduğunda veya uzaktan kumanda aküsü takılmadığında kullanılabilir. Uzaktan kumandanın kabloyla ürüne bağlanmasıyla ilgili talimatlar için bkz. *Uzaktan kumandayı bir CAN veri yolu kablosuyla ürüne bağlama sayfada: 100*.

Uzaktan kumanda, ürünü kullanmak için gereken tüm kontrollere sahiptir. Uzaktan kumandada menü sistemini gösteren bir dijital ekran bulunur. Bkz. *Menü sistemi sayfada: 94*.

Uzaktan kumandayı çalıştırma

Ürün, uzaktan kumandayla kontrol edilir. Uzaktan kumanda, radyo iletimi yoluyla makineye bağlanır.

- Uzaktan kumandayı başlatmak ve durdurmak için AÇMA/KAPAMA düğmesine basın.

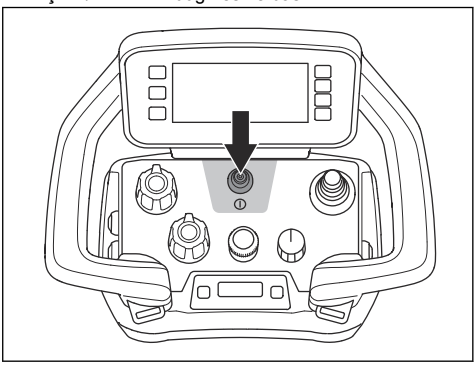

- Ürünü hareket ettirmek için kumanda kolunu itin. Ürünü durdurmak için kumanda kolunu serbest bırakın.

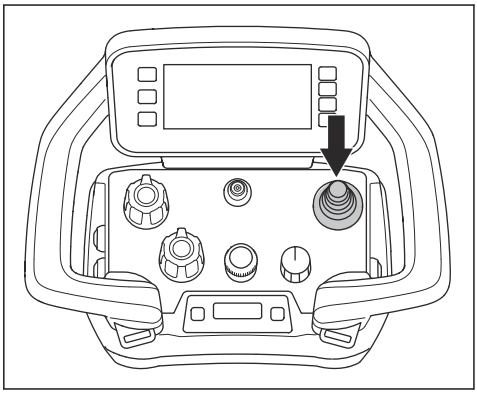

- Anahtarda durdurma, taşıma ve taşlama olmak üzere 3 işlev bulunur. Düğmeyi durdurma konumuna getirerek ürünü durdurun. Hızı ayarlamak ve ürünü hareket ettirmek için düğmeyi taşıma konumuna getirin. Taşlama işlemine başlamak için düğmeyi taşlama konumuna getirin.

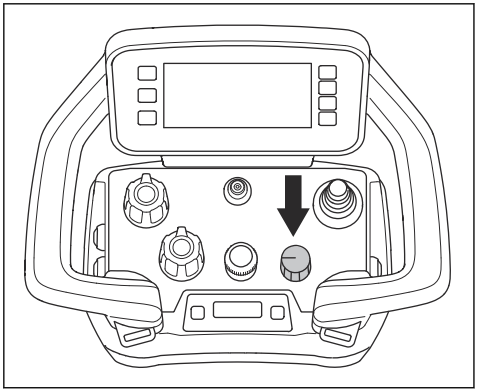

- Taşlama makinesi hareket hızını ayarlamak için kodlayıcıyı döndürün.

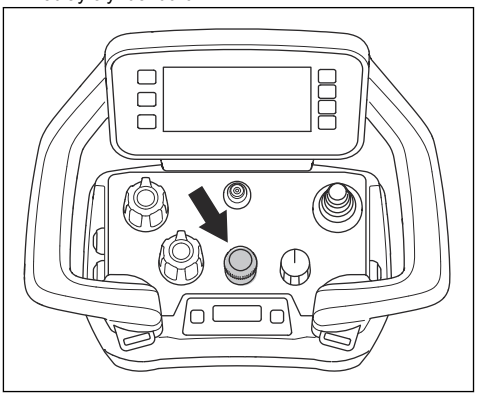

- Potansiyometreleri döndürerek disklerin ve taşlama başlığının dönme hızı ve yönünü ayarlayın.

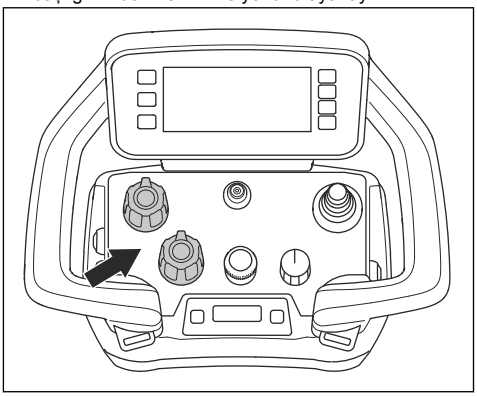

- Acil bir durum meydana gelirse ürünü makine durdurma düğmesiyle durdurun.

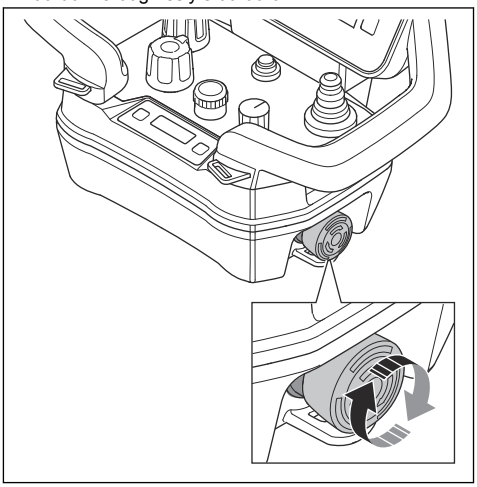

Ana sayfa görünümü

Ekranda 2 ana sayfa görünümü vardır. Bunlardan birisi motor kapalıyken çıkar. Bkz. *Ana sayfa görünümü, motor kapalı sayfada: 94*. Diğer ise motor açıkken çıkar. Bkz. *Ana sayfa görünümü, motor açık sayfada: 94*.

Motor kapalı veya açıkken hızlı işlem çubuğundaki semboller (A, B, C, D) değişir.

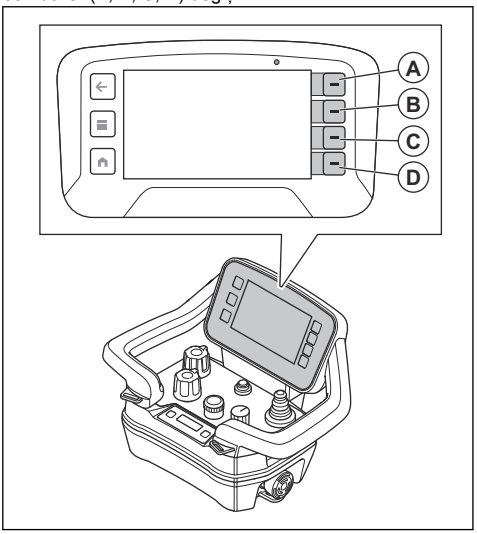

Ana sayfa görünümü, motor açık

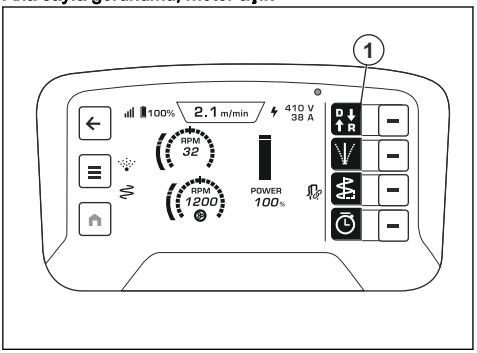

Konum	Açıklama
1	Hareket yönünü seçmek için hızlı işlem.

Ana sayfa görünümü, motor kapalı

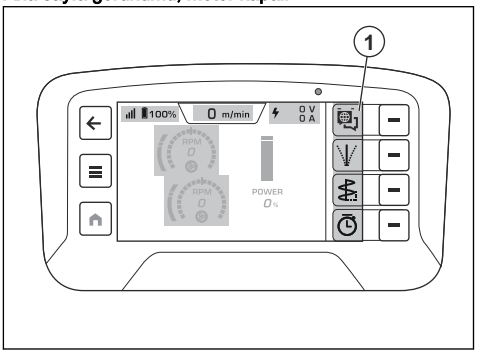

Konum	Açıklama
1	Dil menüsünü seçmek için hızlı işlem.

Menü sistemi

Menü sistemini açmak için uzaktan kumanda üzerindeki menü düğmesini (A) seçin.

Ekranda yeni bir seçim yapılırsa hızlı işlem çubuğundaki semboller değişir. Hızlı işlem çubuğunun yanındaki düğmelerle (B) seçim yapılır. (C) düğmesi menü yapısına geri dönmenizi sağlar.

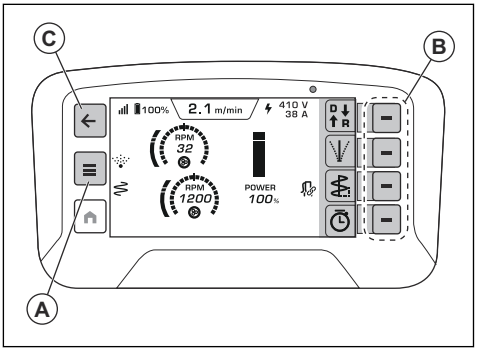

Menüye genel bakış

- Makine durumu
  - Etkin arızalar
  - Arıza günlüğü
  - Çalışma süresi
- İşlevler
  - Zaman kaydı
  - Kayma ayarları
  - Salınım ayarları
  - M2M ayarları
    - Eşleştir/eşleştirmeyi kaldır
    - Otomatik çalıştırma

    - Taşlama hız birimi
        - DEV/DAK
        - 1-10 ölçek
- Sistem
    - Uzaktan kontrol ayarları
        - Parlaklık
            - Otomatik
            - Manuel
        - Dil
        - Birimler
            - Metrik
            - İngiliz
        - Sıfırla
    - Revizyonlar
        - Makine
        - Uzaktan kumanda
    - Üçüncü taraf lisansları
        - İşletim sistemi lisansları
        - Uygulama lisansları
- Kontroller
    - Kontrol diagnostikleri
    - Makine kalibrasyonu
        - Makine diski
        - Makine başlığı

"Machine status (Makine durumu)" menüsü

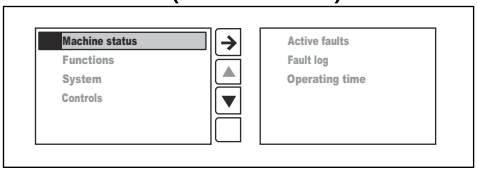

- "Etkin arızalar", ürünün bulduğu arızaların listesidir. Liste tüm etkin mesajları gösterir. En yeni mesaj listenin en üstünde yer alır. Bkz. *Sorun giderme sayfada: 109*.
- "Arıza günlüğü" listesinde arızaların geçmişini gösterilir.
- "Çalışma süresi" ürünün toplam çalışma süresini gösterir.

"İşlevler" menüsü

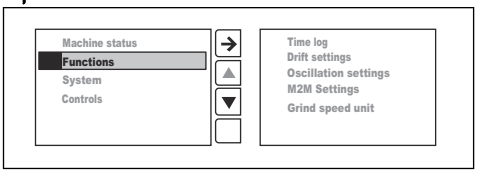

- "Zaman günlüğü", son 4 kaydı bellekte tutan bir zamanlayıcı işlevidir.
- Taşlama aletlerinin neden olduğu yan kuvvetler nedeniyle ürün, taşlama sırasında düz hareket etmiyorsa "Kayma ayarları" doğru yönü korumaya yardımcı olur.
- "Salınım ayarı" taşlama sırasında çizikleri ve çöküntüleri azaltır. 2 seçenek vardır:
    - Genlik - ürünün bir taraftan diğer tarafa ne kadar geniş salınabileceğini ayarlamak için.
    - Frekans - ürünün bir taraftan diğerine ne kadar hızlı salınabileceğini ayarlamak için.
- "M2M Ayarları", varsa Makineden Makineye iletişimi etkinleştirir.
    - Toz aspiratörü ile Eşleştirin veya Eşleştirmeyi Kaldırın.
    - Toz aspiratörü otomatik başlatma Etkin veya Devre Dışı.
- "Taşlama hızı birimi", hızı gerçek DEV/DAK olarak veya 1-10 arasında bir ölçek olarak ayarlar.

"Sistem" menüsü

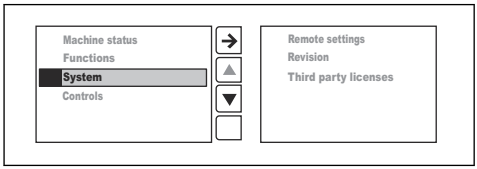

- "Uzaktan kumanda ayarları".
- "Revizyonlar".
- "Üçüncü taraf lisansları".

"Uzaktan kontrol ayarları"

- "Parlaklık", ekran parlaklığını ayarlar. Parlaklık için fabrika ayarı maksimumdur.
- "Dil", ekrandaki metin dilini ayarlar. Dil için fabrika ayarı İngilizcedir.

Not: Dil ve parlaklık ile ilgili fabrika ayarlarına geri dönmek için ana ekrana geri dönün ve ana sayfa düğmesini (A) 10 saniye boyunca basılı tutun.

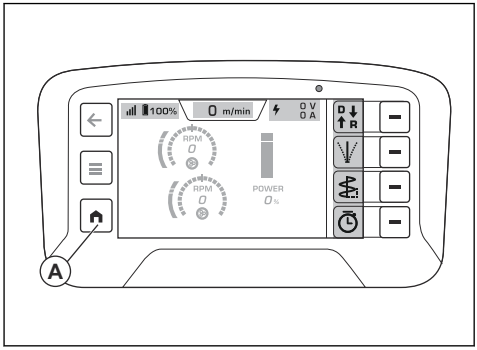

- "Birimler" ekrandaki basınç, sıcaklık ve uzunluk birimini ayarlar. Birimlerle ilgili fabrika ayarı metriktir.
- "Sıfırla", fabrika ayarlarına geri döndürür.

"Revizyonlar"

"Revizyonlar" uzaktan kumanda ve makine için geçerli yazılım revizyonlarını gösterir.

"Third party licenses (Üçüncü taraf lisanslar)"

"Third party licenses (Üçüncü taraf lisanslar)" menüsünde işletim sistemi açık kaynak lisansları ve uzaktan kumandadaki uygulama lisansları gösterilir. Bkz. *Menü sistemi sayfada: 94* .

Kontrol diagnostikleri

"Kontrol diagnostikleri" bölümünde uzaktan kumanda üzerindeki kontrollerin işlev testlerini yapabilirsiniz. Her bir kontrol ekranda gösterilir. İşlev testlerini yaptığınızda ekrandaki kontrol göstergeleri beyazdan turuncuya döner. Uzaktan kumanda üzerindeki bir kontrolü maksimum seviyede çalıştırın. Kontrol göstergesinde ortada %0 ve uç konumlarda sırasıyla -%100 ve %100 gösterildiğinde kontrol doğru şekilde çalışıyor demektir.

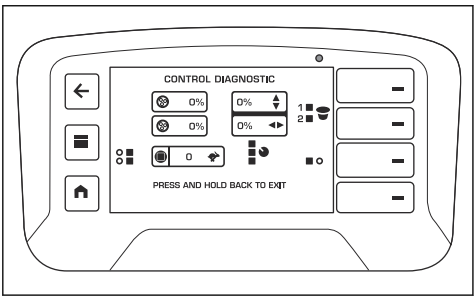

Makinenin kontrol panelindeki potansiyometreleri kalibre etmek için

1. Ürünü çalıştırın. Bkz. *Ürünü uzaktan kumandayla çalıştırma sayfada: 100*.
2. Uzaktan kumandadaki menü düğmesine (A) basın.

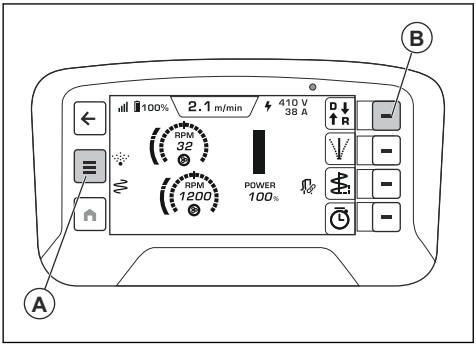

3. Ekrandaki "Kontroller" menüsünden "Makine kalibrasyonu" öğesini seçin.
4. "Makine diski" öğesini seçin.
5. "Disk minimum" düğmesine basın.
6. Disk potansiyometresini sola maksimum konumuna çevirin ve kabul et düğmesine (B) basın.
7. "Disk merkez" düğmesine basın.
8. Disk potansiyometresini orta konuma getirin ve kabul et düğmesine (B) basın.
9. "Disk maksimum" düğmesine basın.
10. Disk potansiyometresini sağa maksimum konumuna çevirin ve kabul et düğmesine (B) basın.
11. "Makine başlığı" öğesini seçin.
12. "Başlık minimum" düğmesine basın.
13. Başlık potansiyometresini sola maksimum konumuna çevirin ve kabul et düğmesine (B) basın.
14. "Başlık merkez" düğmesine basın.
15. Başlık potansiyometresini orta konuma getirin ve kabul et düğmesine (B) basın.
16. "Başlık maksimum" düğmesine basın.
17. Başlık potansiyometresini sağa maksimum konumuna çevirin ve kabul et düğmesine (B) basın.

Bilgi merkezi ekranı

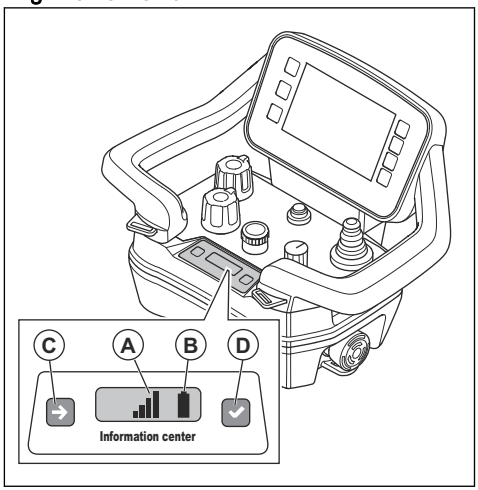

Uzaktan kumanda üzerindeki bilgi merkezi ekranı, uzaktan kumanda hakkında aşağıdaki bilgileri gösterir:

- Uzaktan kumandanın açık veya kapalı olduğu.
- Arıza kodları. Bkz. *Sorun giderme sayfada: 109*.
- Uzaktan kumanda ile ürün arasında eşleştirme işlemi. Bkz. *Uzaktan kumanda ile ürün arasında eşleştirme işlemi yapma sayfada: 98*.
- Uzaktan kumanda ile ürün arasındaki radyo sinyali gücü (A). Aynı semboller ekrandaki üst çubukta da

gösterilir. Bkz. *Ekranın üst kılavuzundaki semboller sayfada: 76*

Radyo sinyali	Sembol
Radyo sinyal gücünün 4 seviyesi vardır.	
Radyo sinyali bekleme modunda. Uzaktan kumanda düzgün çalışmıyor. Uzaktan kumandayı başlattığınızda, uzaktan kumandadaki tüm kontrollerin nötr konumda olduğundan emin olun.	
Radyo sinyali yok.	

- Pil durumu (B). Aynı semboller ekrandaki üst çubukta da gösterilir. Bkz. *Ekranın üst kılavuzundaki semboller sayfada: 76*.

Şarj durumu	Sembol
Pil için 5 şarj seviyesi vardır.	
Pil arızası.	
Uzaktan kumanda ile ürün arasındaki kablo bağlantısı.	

Bilgi merkezi ekranı için 2 düğme vardır. Soldaki düğme (C) ekrandaki bir sonraki sembole geçer. Sağ düğme (D) seçimi yapar.

Uzaktan kumanda pili

UYARI: Uzaktan kumanda aküsünü ve şarj cihazını kullanmadan önce okuyup anlamanız gerekir *Aküyü uzaktan kumandadan çıkarma ve uzaktan kumandaya takma sayfada: 97* ve *Akü güvenliği sayfada: 81*.

Not: Uzaktan kumandayı ilk kez kullanmadan önce aküyü şarj etmeniz gerekir.

Not: Akü 5 gün boyunca kullanılmazsa uyku moduna geçer. Aküler sevkiyat modundayken, aküleri şarj cihazına bağlayarak sevkiyat modundan çıkarmanız gerekir.

Not: Aküyü uyku modundan çıkarıp çalışır hale getirmek için yaklaşık 15 saniye şarj cihazına yerleştirin.

Ekranda ve bilgi merkezi ekranında akü şarj durumu sembolü bulunur, bkz. *Ekranın üst kılavuzundaki semboller sayfada: 76* ve *Bilgi merkezi ekranı sayfada: 96*. Uzaktan kumanda aküsünün şarj durumu çok düşükse uzaktan kumandayı çalıştırmak mümkün olmaz.

Tam olarak şarj edilmiş uzaktan kumanda aküsünün çalışma süresi yaklaşık 12 saattir. Soğuk hava çalışma süresini azaltabilir.

Akünün kalitesini korumak için uzaktan kumanda aküsünü her 6 ayda bir şarj edin.

Aküyü uzaktan kumandadan çıkarma ve uzaktan kumandaya takma

1. Akünün bulunduğu arka tarafa erişmek için uzaktan kumandayı çevirin.
2. Uzaktan kumanda aküsünü çıkarın veya takın.

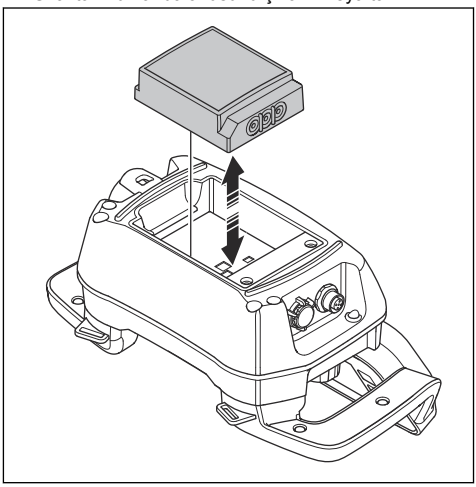

Diğer yazılım ayarları

Ürünü çalıştırmadan önce aşağıdaki ayarları yapın:

Not: Bkz. *Menü sistemi sayfada: 94* .

- Doğru ekran dilini ayarlayın. "SİSTEM" ve "UZAKTAN KUMANDA AYARLARI" menülerini ve ardından "DİL" öğesini seçin.
- Gerekli ölçü birimlerini ayarlayın. "SİSTEM" ve "UZAKTAN KUMANDA AYARLARI" menülerini ve ardından "BİRİMLER" öğesini seçin.
- Parlaklık seviyesini ayarlayın. "SİSTEM" ve "UZAKTAN KUMANDA AYARLARI" menülerini ve ardından "PARLAKLIK" öğesini seçin.

Uzaktan kumandayı başlatma

1. Uzaktan kumandayı başlatmak için AÇMA/KAPAMA düğmesine basın. Ekranda, motor kapalıyken ana sayfa görünümünü gösterilir. Bkz. *Ana sayfa görünümü, motor kapalı sayfada: 94*.

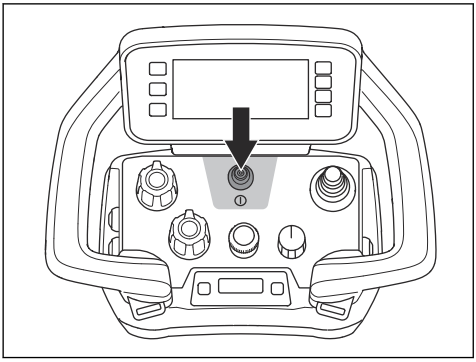

Radyo iletişim sistemi

Bağlı elektrikli aleti çalıştırmadan önce, uzaktan kumanda ile ürün arasında bir eşleştirme işlemi yapmanız gerekir.

Uzaktan kumanda yalnızca bağlı ürünü kontrol edebilir.

Birlikte verilen uzaktan kumanda değiştirilirse uzaktan kumanda ile ürün arasında tekrar bir eşleştirme işlemi yapmanız gerekir.

Uzaktan kumandaların 2 taşlama makinesi arasında değişimli olarak kullanılması gerekiyorsa değiştirilmiş uzaktan kumanda ile ürün arasında bir eşleştirme işlemi yapmanız gerekir.

Ürünü uzaktan kumandayla çalıştırma

UYARI: Uzaktan kumandayla çalıştırırken ürünü her zaman görebildiğinizden emin olun. Uzaktan kumandanın çalışma menzili, ürünü göremediğinizde de hareket ettirmenize olanak tanır. Yaralanma ve hasar riski.

1. Ürünü 3 fazlı bir güç kaynağına bağlayın, bkz. *Ürünü bir güç kaynağına bağlama sayfada: 88*.
2. Düğmenin (A) durdurma konumunda olduğundan emin olun. Ekranda "Kumanda kolunu etkinleştirmek için 3 konumlu döner anahtar ile taşıma modunu seçin" mesajı görüntülenir.

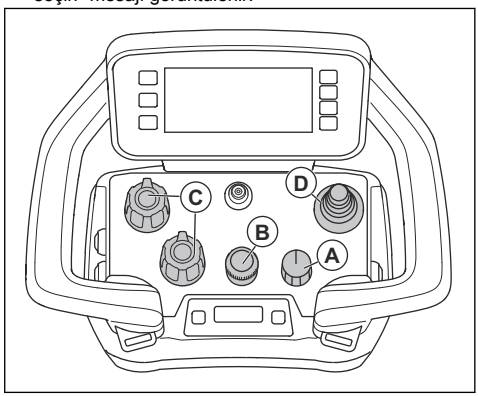

3. Uzaktan kumandayı başlatın. Bkz. *Uzaktan kumandayı başlatma sayfada: 98*.
4. Düğmeyi (A) taşıma konumuna getirin. Ekranda, motor kapalıyken ana sayfa görünümünü gösterilir. Bkz. *Ürünü bir güç kaynağına bağlama sayfada: 88*.
5. Kodlayıcı (B) ile taşıma hızını ayarlayın.

Not: Düğme (A) taşıma konumundaysa taşlama hızını ayarlayabilirsiniz. Düğme (A) taşlama konumuna getirilene kadar ürün taşlama işlemine başlamaz.

6. Potansiyometrelerle (C) diskler ve başlıklar için dönüş değerlerini ayarlayın.
7. Ürünü hareket ettirmek için kumanda kolunu (D) itin. Ürünün hareketini durdurmak için kumanda kolunu serbest bırakın.
8. Düğmeyi taşlama konumuna getirin. Menüdeki semboller turuncu ve yeşil renktedir. Ürün taşlama işlemine başladığında çalışma modu sekmesi turuncu renktedir.

Uzaktan kumanda ile ürün arasında eşleştirme işlemi yapma

1. Uzaktan kumandaya dolu bir akü takıldığından emin olun.
2. Kontrol panelini başlatın. Bkz. *Ürünü kontrol paneli ile başlatma sayfada: 91*.
3. Uzaktan kumandayı başlatın. Bkz. *Uzaktan kumandayı başlatma sayfada: 98*.

4. Bilgi merkezi ekranında, (A) ve (B) düğmelerine aynı anda kısa bir süre basın.

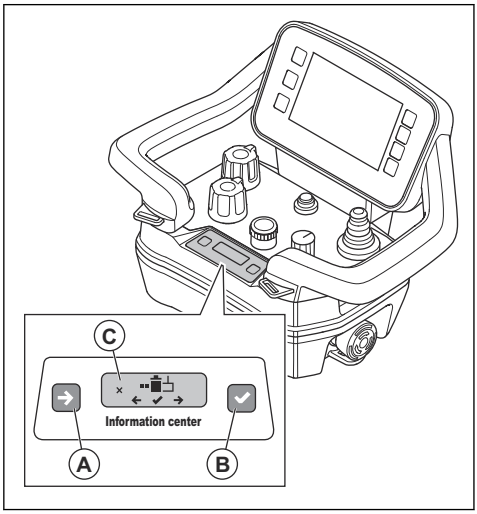

Not: (A) ve (B) düğmelerine aynı anda basılırsa Bilgi merkezi ekranı mod değiştirir.

5. "2" seçeneğini görmek için (A) düğmesine kısa bir süre basın.

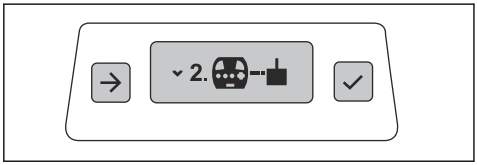

6. "2" öğesini seçmek için (B) düğmesine kısa bir süre basın. Bilgi merkezi ekranında sembol (C) görüntülenir.

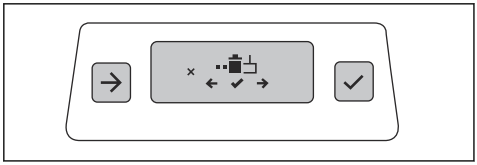

7. (A) ve (B) düğmesini aynı anda 3 saniye boyunca basılı tutun.

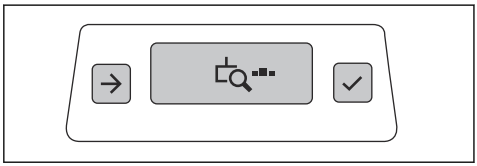

8. Kontrol panelini kapatıp açın.

9. AÇMA/KAPATMA anahtarını (D) ok konumuna getirin ve bu konumda 12 saniye tutun. LED (E) yanıp söndüğünde eşleştirme işlemi tamamlanır.

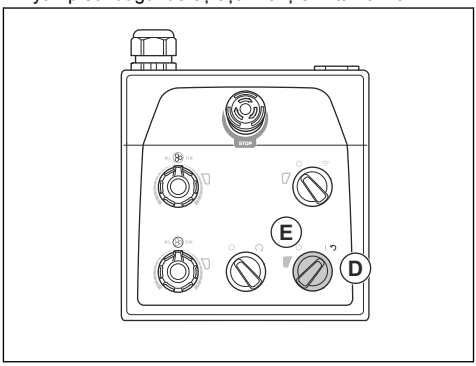

10. Alıcının seri numarası uzaktan kumandadaki Bilgi merkezi ekranında göründüğünde, Bilgi merkezi ekranının (B) sağındaki düğmeye basın.

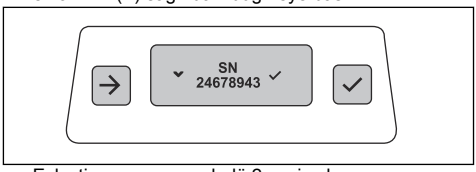

Eşleştirme onayı sembolü 2 saniye boyunca görünür.

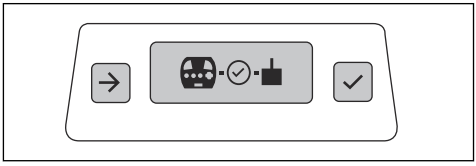

11. Bilgi merkezi ekranında Açık/Kapalı simgesi göründüğünde uzaktan kumandayı yeniden başlatın. Bkz. *"Uzaktan kontrol ayarları" sayfada: 95*.

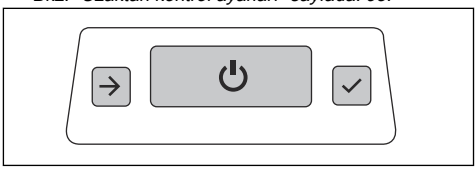

12. Kontrol panelini yeniden başlatın. Bkz. *Ürünü kontrol paneliyle sıfırlama sayfada: 92*.

Eşleştirmenin etkin olup olmadığını kontrol etme

1. Uzaktan kumandayı başlatın. Bkz. *Uzaktan kumandayı başlatma sayfada: 98*.
2. Kontrol panelini başlatın. Bkz. *Ürünü kontrol paneli ile başlatma sayfada: 91*.

3. İnsan Makine Arayüzü ekranında radyo simgesi görünüyor ve ürün uzaktan kumandadan yönetilebiliyorsa eşleştirme hala etkindir.

Bir CAN veri yolu kablosuyla bağlanmış uzaktan kumandayla ürünü çalıştırma

Belirli durumlarda ürünü çalıştırmak için bir CAN veri yolu kablosu bağlanması zorunludur. Daha fazla bilgi için Husqvarna servis merkeziniz ile iletişime geçin.

CAN veri yolu kablosu bağlıyken, uzaktan kumanda ile ürün arasında eşleştirme işlemi gerçekleştirin. Bkz. *Uzaktan kumanda ile ürün arasında eşleştirme işlemi yapma sayfada: 98*.

Uzaktan kumanda CAN veri yolu kablosuyla bağlandığında radyo sinyali iletimi durur.

- Uzaktan kumanda ile ürünü CAN veri yolu kablosuyla birbirine bağlayın. Bkz. *Uzaktan kumandayı bir CAN veri yolu kablosuyla ürüne bağlama sayfada: 100*.

Uzaktan kumandayı bir CAN veri yolu kablosuyla ürüne bağlama

1. CAN veriyolu kablosunun bir ucunu uzaktan kumandadaki konektöre yerleştirin.

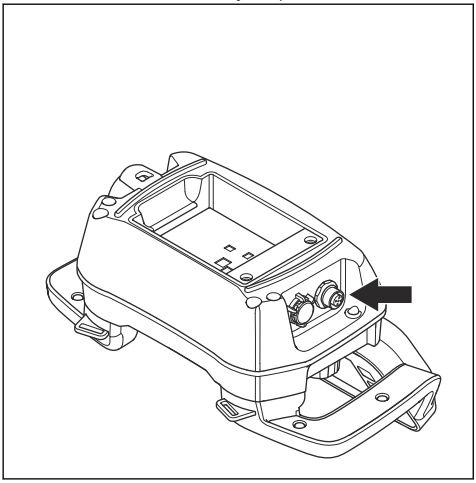

2. CAN veri yolu kablosunun diğer ucunu elektrik kutusu kapağındaki konektöre yerleştirin.

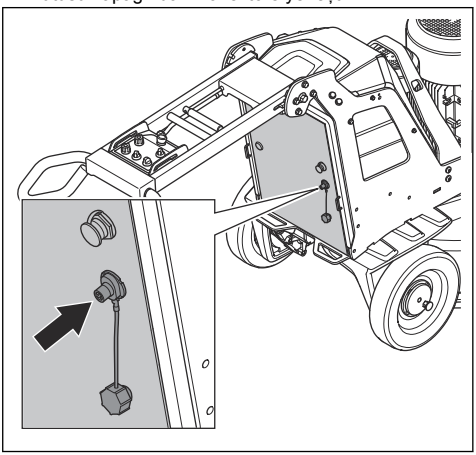

3. CAN veriyolu kablosunun konektör vidalarını elle sıkın.

Ürünü uzaktan kumandayla çalıştırma

DİKKAT: Taşlama başlığı açıkken ürünü sürekli olarak hareket ettirin. Ürünü hareket ettirmezseniz yüzey pürüzlü hale gelebilir.

1. Kilitleme piminin pimi çentikle hizalanana kadar sol ve sağ tekerlekteki kilitleme pimlerini döndürün. Bkz. *Tekerlekler için kilitleme pimlerini kontrol etme sayfada: 83*.

UYARI: 2 kilitleme piminin doğru şekilde hizalandığından emin olun. Yalnızca 1 kilitleme pimi takılırsa ürün çalıştırıldığında yaralanma ve hasar riski vardır.

2. Uzaktan kumanda üzerindeki AÇMA/KAPAMA düğmesine basın.

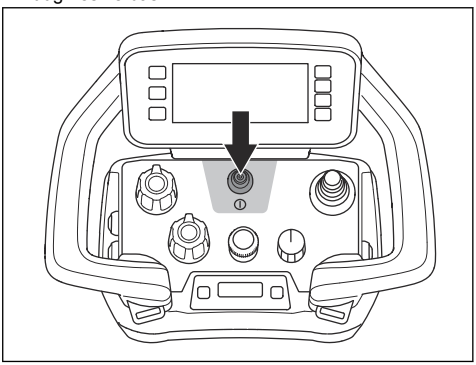

3. Ürünü çalıştırmak için kontrol panelindeki AÇMA/KAPAMA anahtarını ok konumuna getirin. AÇMA/KAPAMA düğmesinin yanındaki LED yanar.
4. Uzaktan kumandanın çalışması için kontrol panelindeki uzaktan kumanda/manuel çalıştırma anahtarını saat yönünde çevirin. Uzaktan kumanda/manuel çalıştırma anahtarının yanındaki LED yanıp söner.
5. Çalışmaya başlamak için uzaktan kumandadaki DURDURMA/TAŞIMA/TAŞLAMA anahtarını çevirin. Ürün 5 saniyeden kısa bir süre içinde rölantide çalışır. Küçük motor yaklaşık 2 saniye sonra çalışmaya başlar.
6. Kumanda kolunu hareket ettirerek ürünü yönlendirin.

DİKKAT: Kumanda kolunu dikkatlice hareket ettirin. Kumanda kolunu güç uygulayarak hareket ettirmek ürünün performansını iyileştirmez. Çok fazla güç uygulayarak kullanırsanız kumanda kolu hasar görebilir.

DİKKAT: Uzaktan kumandayı kumanda kolundan tutarak kaldırmayın.

Not: Aşındırıcı yüzeylerde, elmas uçlu takımların yüzey sürtünmesini serbest bırakmak için kumanda kolunu ileriye doğru itmek gerekebilir.

Ürünü uzaktan kumanda ile durdurma

DİKKAT: Motoru durdururken taşlama başlığını yüzeyden kaldırmayın. Motor durduktan sonra takım plakası bir süre daha döner. Toz havaya karışabilir ve yüzey hasar görebilir.

DİKKAT: Takım plakaları tamamen durana kadar ürünün hareketsiz hale gelmesine izin vermeyin.

1. Uzaktan kumandayı durdurmak için AÇMA/KAPAMA düğmesine (A) basın veya anahtarı durdurma konumuna (B) getirin. Ekran yalnızca AÇMA/KAPAMA düğmesine basıldığında kapanır.

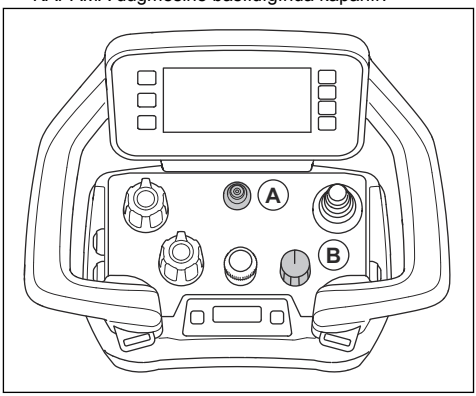

2. Takım plakalarını tamamen durana kadar yüzeye doğru tutun.

DİKKAT: Yapışkan asfalt, boya veya eşdeğer malzemede taşlama işlemi yaparsanız ürün yapışkan yüzeye yapışabilir. Takım plakası tamamen durduktan hemen sonra taşlama başlığının ön kısmını biraz kaldırın.

3. Ürünü durdurmak için kontrol panelindeki AÇMA/KAPAMA anahtarını 0 konumuna getirin. AÇMA/KAPAMA anahtarının yanındaki LED söner.
4. Fişi prizden çekin.

Elektrikli süpürgeyi çalıştırma ve durdurma

1. Elektrikli süpürgeyi çalıştırmak için düğmeye (A) basın.

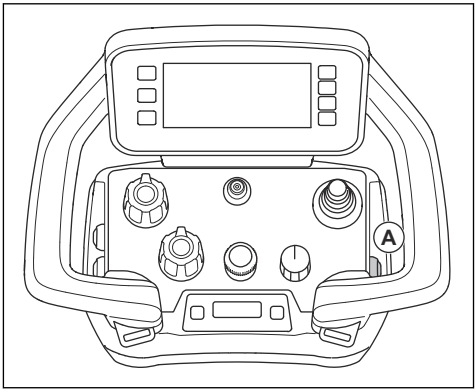

2. Ekrandaki sembol görünür. Bkz. *Uzaktan kumanda HMI'si üzerindeki çalışma modu sekmesinde bulunan semboller sayfada: 77*.

3. Elektrikli süpürgeyi durdurmak için düğmeye (A) tekrar basın.

Salınım işlevini başlatma ve durdurma

1. Salınım işlevini başlatmak için düğmeye (A) basın.

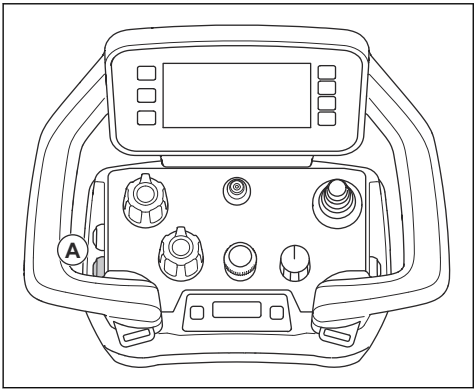

2. Ekrandaki sembol görünür. Bkz. *Uzaktan kumanda HMI'si üzerindeki çalışma modu sekmesinde bulunan semboller sayfada: 77*.
3. Salınım işlevini durdurmak için düğmeye (A) tekrar basın.

Mist Cooler System

Mist Cooler System, taşlama diski aletlerinin sıcaklığını azaltır ve ürünün performansını artırır. Mist Cooler System, su deposundaki suyu kullanır. Mist Cooler System nozülü yüzeye su verir. Su akış düzeyi, kabin kapağındaki bir anahtarla ayarlanır. Su düzeyi düşük olduğunda anahtarın LED'i sarı renkte yanıp söner.

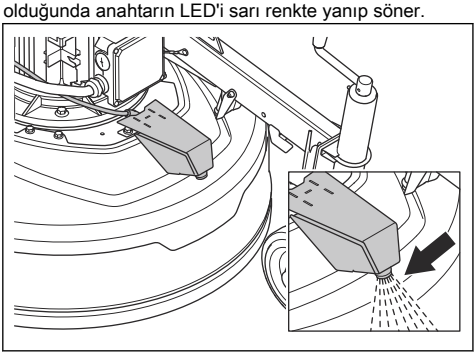

DİKKAT: Su deposunu doldurmak için uygun bir ekipman kullanın. Suyun su deposundan taşmasına izin vermeyin.

Mist Cooler System, manuel veya otomatik moda ayarlanabilir. Ürün uzaktan kumanda olmadan çalışırken manuel mod her zaman açık kalır. Uzaktan kumanda bağlıysa uzaktan kumanda üzerindeki düğme buhar işlevini başlatır. Taşlama işlemi durursa 60 saniye sonra buhar işlevi durur. Otomatik modda buhar işlevi taşlama işlemiyle birlikte başlar ve durur.

Buhar işlevini çalıştırma ve durdurma

DİKKAT: Ürünün buhar nozülünü asla elektrikli bileşenlere yönlendirmeyin.

1. Buhar işlevi modunu belirlemek için kabin kapağındaki buhar kontrol anahtarını (A) çevirin.

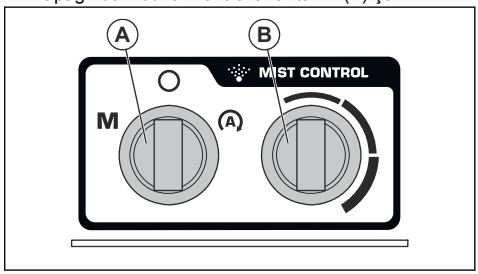

- Manuel modu belirlemek için buhar kontrol anahtarını M sembolüne çevirin.
- Otomatik modu belirlemek için buhar kontrol anahtarını A sembolüne çevirin.

2. Su akış düzeyini artırmak veya azaltmak için anahtarı (B) çevirin.
3. Buhar işlevini başlatmak için uzaktan kumandadaki düğmeye (C) basın.

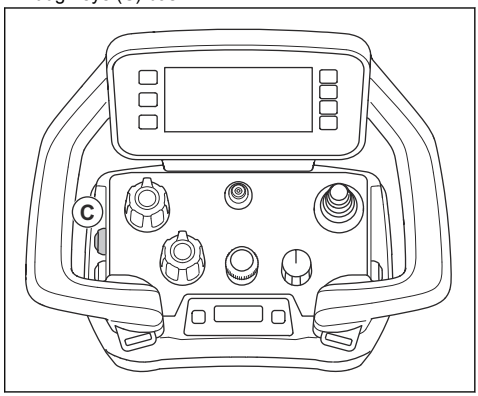

4. Ekrandaki sembol görünür. Bkz. *Uzaktan kumanda HMI'si üzerindeki çalışma modu sekmesinde bulunan semboller sayfada: 77*.
5. Buhar işlevini durdurmak için düğmeye (C) tekrar basın.

Ağırlıklar

Ürünün her iki tarafında birer adet olmak üzere 1 ağırlık bulunur. Ürün ağır bir şekilde çalışıyorsa taşlama başlığındaki basıncı değiştirmek için ağırlıkları ayarlayın.

Ağırlıklar sağ ve sol tarafta aynı konuma ayarlanmalıdır. Ağırlıkların 3 konumu vardır:

- Konum 1: Taşlama başlığında maksimum basınç. Bu konum çalışma etkisini artırır. Bu konum, ürünü taşıma konumuna getirdiğinizde de kullanılır.

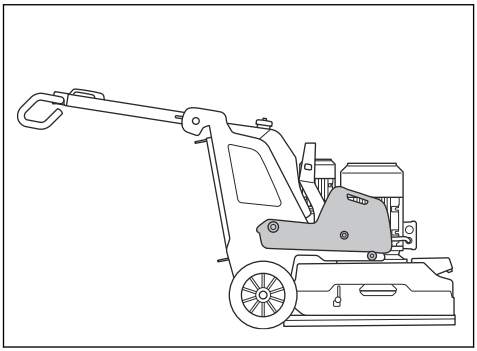

- Konum 2: Taşlama başlığında standart basınç.

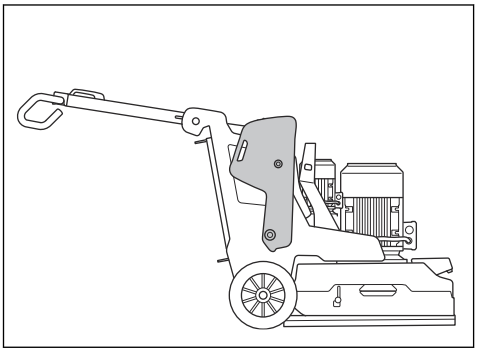

- Konum 3: Taşlama başlığında minimum basınç. Bu konum, ürünü servis konumuna yatırdığınızda da kullanılır.

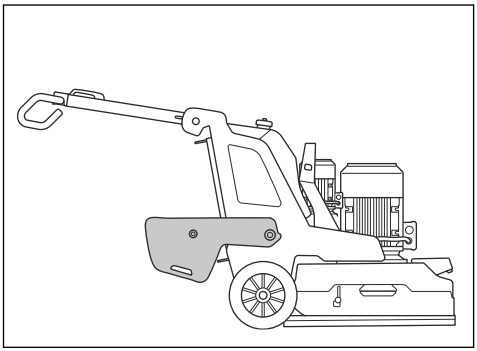

Ağırlıkları ayarlama

UYARI: Ağırlıkları ayarlarken dikkatli olun. Hareketli parçalar yaralanmaya neden olabilir.

UYARI: Ağırlıklar seçilen konuma getirildiğinde ağırlık kilidinin doğru şekilde kilitlendiğinden her zaman emin olun.

1. Ağırlık kilidini (A) içeri itin ve ağırlığı, ağırlık tutma yeri ile seçilen konuma (B) getirin. Bkz. *Ağırlıklar sayfada: 102*.

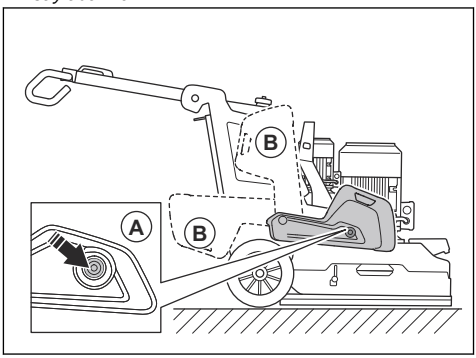

2. Ağırlığı seçilen konumda kilitlemek için ağırlık kilidini serbest bırakın.

Bakım

Giriş

UYARI: Bakım yapmadan önce güvenlik bölümünü okuyup anlamanız gerekir.

Ürüne uygulanacak tüm servis ve onarım işlemleri için özel eğitim gereklidir. Profesyonel onarım ve servis hizmetlerinin mevcut bulunduğunu garanti etmekteyiz. Yetkili satıcınız servis noktası değilse kendisiyle görüşüp en yakınınızdaki servis noktası hakkında bilgi edinin.

Daha ayrıntılı bilgi için bkz. www.husqvarnacp.com.

Bakımdan önce yapılması gerekenler

- Kişisel koruyucu ekipman kullanın. Bkz. *Kişisel koruyucu ekipman sayfada: 79*.
- Onaylı solunum koruması kullanın. Üründeki toz sağlığınız için tehlikelidir.
- Ürünü düz bir zemine park edin.
- Bakım sırasında yanlışlıkla çalıştırmayı önlemek için motoru durdurun ve elektrik fişini prizden çekin.
- Ürünün etrafındaki alanda bulunan yağ ve kiri temizleyin. İstenmeyen maddeleri kaldırın.
- Çevredeki kişilere bakım çalışmasının yapılmakta olduğunu belirten bir uyarı vermek için net işaretler yerleştirin.
- Yangın söndürücüler, tıbbi malzemeler ve acil durum telefonunu yakında bulundurun.

Bakım planı

* = Operatör tarafından uygulanan genel bakım. Talimatlar bu kullanım kılavuzunda verilmemiştir.

X = Talimatlar bu kullanım kılavuzunda verilmiştir.

O = Talimatlar, bu kullanım kılavuzunda verilmemiştir. Yetkili bir servis noktasına bakım yaptırın.

Bakım	Günlük	Haftalık	Her 6 ayda bir	Her 12-36 ayda bir
AÇMA/KAPAMA anahtarını kontrol edin.	*			
Uzaktan kumandadaki DURDURMA/TAŞIMA/TAŞLAMA anahtarını kontrol edin.	*			
Akü kilidinin doğru şekilde çalıştığından emin olun.	*			
Kontrol panelindeki acil durdurma düğmesini kontrol edin.	X			
Uzaktan kumandadaki acil durdurma düğmesini kontrol edin.	X			
Ürünün dış yüzeylerini temizleme.	X			
Genel inceleme yapma.	X			
Taşlama disklerini kontrol etme.	X			
Tutma yerinin bağlantı noktalarını ve kilit işlevini kontrol etme.		*		
Ağırlıkların bağlantı noktalarını ve kilit işlevini kontrol etme.		*		
Şasi ve taşlama başlığı arasında bağlantı kontrolü gerçekleştirme.		*		
Taşlama başlığı tahrik sisteminin işlevini kontrol etme.		X		
Ürünün iç bileşenlerini temizleme.			O	
Taşlama diski tahrik sisteminde servis işlemi gerçekleştirme.				O

Uzaktan kumandanın bakımı

UYARI: Bakıma başlamadan önce uzaktan kumandanın güç kaynağı ile bağlantısını kesin.

DİKKAT: Uzaktan kumandayı temizlemek için yüksek basınçlı yıkama makinesi kullanmayın. Yüksek basınç, contalara zarar verebilir ve uzaktan kumandaya su ve kir girmesine neden olabilir.

Uzaktan kumandayı günlük temizleme

DİKKAT: Elektrikli bileşenler üzerinde doğrudan su kullanmayın.

- Uzaktan kumandanın dış parçalarını nemli bir bezle temizleyin.

Uzaktan kumandayı inceleme

1. Uzaktan kumandada çatlak veya başka hasar olup olmadığını gözle kontrol edin.
2. Tüm contaların, kaplinlerin, bağlantıların ve kabloların iyi durumda olduğundan ve hasarlı olmadığından emin olun.
3. Anahtarlarda ve kumandalarda hasar olup olmadığını inceleyin.
4. Herhangi bir hasar varsa veya uzaktan kumanda düzgün çalışmıyorsa yetkili bir servis bayisiyle görüşün.

Uzaktan kumandayı haftalık temizleme

- Kontrol panelini temizleyin ve baskıyı net şekilde okuyabildiğinizden emin olun.
- Akü bölmesindeki akü terminallerini ve akü şarj cihazındaki terminalleri temizleyin. Yumuşak ve kuru bir bez kullanın.

Uzaktan kumanda aküsünü şarj etme

Uzaktan kumanda aküsünü şarj etmek için bkz. *Ürün aküsü sayfada: 105*.

Üründe servis işlemi gerçekleştirme

- Servis işlemini yetkili bir Husqvarna bayisine yaptırın. Ürünün güvenliğini sağlamak için yalnızca orijinal yedek parçaları kullanın.
- 100 saatlik çalışmanın ardından ekranda "Servis zamanı" mesajı görüntülenir. Servis işlemini yetkili bir Husqvarna bayisine yaptırın.
- Ürün 1 yıldan sonra 100 saat çalıştırılmamışsa ürünü yetkili bir Husqvarna bayisine kontrol ettirin.

Bakımdan sonra yapılması gerekenler

1. Bakım tamamlandıktan sonra bir test işlemi gerçekleştirin.

   UYARI: Yaralanma ve hasar riski. Uzaktan kumandanın, kabloların veya hortumların yanlış monte edilmesi ürünün hareketleri üzerinde istenmeyen bir etkiye neden olabilir.

2. Bir arıza varsa ürünü hemen durdurun. Bkz. *Ürünü kontrol paneliyle durdurma sayfada: 91*.

Ürünü temizleme

DİKKAT: Tıkalı bir hava girişi, ürünün performansını azaltır ve motorun aşırı ısınmasına neden olabilir.

- Tüm hava deliklerindeki tıkanıklıkları temizleyin. Ürün her zaman yeterince soğuk olmalıdır.
- Ürünü temizlemeden önce her zaman elektrik fişini prizden çekin.
- Ürünü temizlemek için kimyasal kullanmayın.
- Elektrikli bileşenleri suyla temizlemeyin.
- Çalışma günü sonunda mutlaka tüm ekipmanı temizleyin.
  a) Tutma çubuğu zemine gelene kadar ürünü eğin.
  b) Taşlama başlığının alt yüzeyindeki bileşenleri yüksek basınçlı yıkama makinesiyle temizleyin.

  DİKKAT: Yüksek basınçlı yıkama makinesini doğrudan contalara veya bağlantı noktalarına doğrultmayın.

Aküyü ve akü şarj cihazını temizleme

DİKKAT: Aküyü veya akü şarj cihazını suyla temizlemeyin.

- Aküyü akü şarj cihazına yerleştirmeden önce akünün ve akü şarj cihazının temiz ve kuru olduğundan emin olun.
- Akü terminallerini basınçlı hava ile temizleyin veya yumuşak ve kuru bir bez ile silin.
- Akü ve akü şarj cihazının yüzeylerini yumuşak ve kuru bir bezle temizleyin.

Genel denetim yapma

- Güç kablosunun ve uzatma kablosunun iyi durumda ve hasarsız olduğundan emin olun.
- Somun ve vidaların sıkı olduğundan emin olun.
- Kauçuk eteği kontrol edin. Aşınmış veya hasarlı ise değiştirin.
- Kapağın serbestçe hareket ettiğinden ve zemine göre doğru konumda olduğundan emin olun.
- Takım plakasının orta kilidinin temiz olduğundan ve kolayca döndüğünden emin olun.

Taşlama başlığı için tahrik sistemi

Taşlama başlığının tahrik sistemi kapalı bir sistemdir. Taşlama başlığının tahrik sistemiyle ilgili sorun yaşarsanız Husqvarna servis noktanızla görüşün.

Ürün aküsü

Ürün aküsü, yalnızca uzaktan kumanda ile ürünü taşıma aracından çalışma alanına taşımak için kullanılır. Ürün

aküsü, ürünün çalıştırılması için kullanılmaz. Ürün, çalışma sırasında bir güç kaynağına bağlı olmalıdır.

Ürünü ilk kez kullanmadan önce akünün şarj edilmesi gerekir.

Akü tamamen şarj olduğunda çalışma süresi yaklaşık 1 saattir. Ortam sıcaklığı ve tekerlek motorlarının kullanılma sıklığı çalışma süresini azaltabilir.

Ürün aküsünü 3 fazlı bir güç kaynağı ile şarj etme

Ürün aküsü, 3 fazlı bir güç kaynağına bağlandığında ve çalışır durumdayken şarj olur. Boş bir ürün aküsü için şarj süresi yaklaşık 3-4 saattir.

1. Aküyü 0°C / 32°F ile 40°C / 104°F arasındaki ortam sıcaklığında şarj edin.
2. Ürünü 3 fazlı bir güç kaynağına bağlayın. Bkz. *Ürünü bir güç kaynağına bağlama sayfada: 88*. Akü şarj olurken, kontrol panelindeki ürün aküsünün (A) güç ve şarj durumu göstergesi yanıp söner.

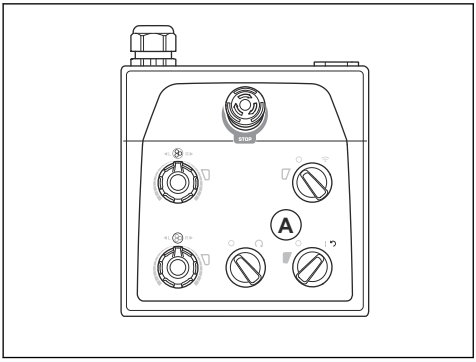

3. Akü tamamen şarj olduğunda, ürün aküsünün güç ve şarj durumu göstergesi söner.

Ürün aküsünü 1 fazlı bir bağlantı üzerinden şarj etme

Boş bir ürün aküsü için şarj süresi yaklaşık 3-4 saattir.

1. Aküyü 0°C / 32°F ile 40°C / 104°F arasındaki ortam sıcaklığında şarj edin.
2. 1 fazlı şarj kablosunu elektrik kutusunun kapağındaki akü şarj cihazı konektörüne bağlayın.

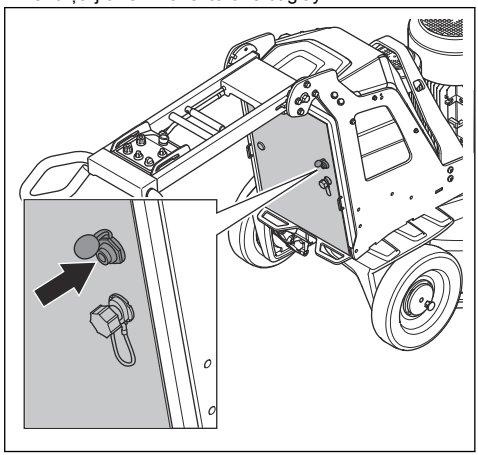

3. 1 fazlı şarj kablosunun diğer ucunu bir elektrik prizine bağlayın. Akü şarj olurken, kontrol panelindeki ürün aküsünün (A) güç ve şarj durumu göstergesi yanıp söner.

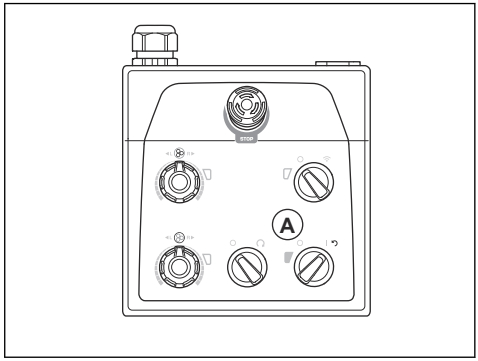

4. Akü tamamen şarj olduğunda, ürün aküsünün güç ve şarj durumu göstergesi söner.

Uzaktan kumanda pili

Uzaktan kumanda aküsü tamamen şarj olduğunda çalışma süresi yaklaşık 10-12 saattir. Ekran sık kullanılıyorsa çalışma süresi azalabilir.

Uzaktan kumandayı ilk kez kullanmadan önce akünün şarj edilmesi gerekir.

Uzaktan kumandanın pillerini şarj cihazını kullanarak şarj etme

Boş uzaktan kumanda pilinin şarj süresi, pil şarj cihazıyla yaklaşık 3 saattir. Uzaktan kumanda akülerini şarj ederken, sıcaklığın 10°C / 50°F ile 45°C / 113°F arasında olması gerekir. Şarj cihazı, 24 VDC (9-36 V) DC şarj cihazıdır.

1. Boş uzaktan kumanda pilini uzaktan kumandadan çıkarın. Bkz. *Aküyü uzaktan kumandadan çıkarma ve uzaktan kumandaya takma sayfada: 97*.
2. Adaptörü pil şarj cihazına bağlayın. Şarj cihazı 2 farklı adaptörle verilir.

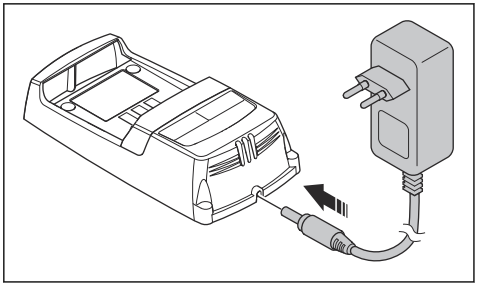

3. Akü şarj cihazını bir prize takın. Pilin güç göstergesi (A) kırmızıya döner. Bkz. *Pil şarj cihazı sayfada: 107*.

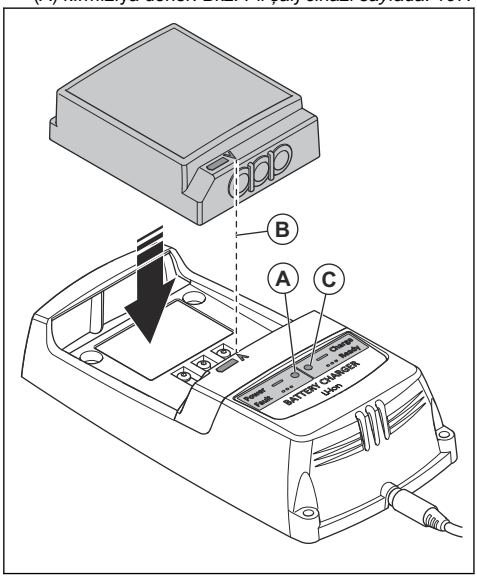

4. Uzaktan kumanda pilini pil şarj cihazına takın. Uzaktan kumanda pili ve pil şarj cihazı üzerindeki okların (B) aynı hizada olduğundan emin olun. Uzaktan kumandanın pili şarj olurken pil şarj cihazındaki pil durumu göstergesi (C) yeşil renkte yanıp söner.
5. Uzaktan kumanda pili tamamen şarj olduğunda gösterge yeşile döner. Uzaktan kumanda pilini pil şarj cihazından çıkarın.
6. Pil şarj cihazının şebeke çıkışıyla bağlantısını kesin.

Pil şarj cihazı

Pil durumu göstergesi, pil şarj cihazında 2 LED'den oluşur: Pil Gücü LED'i (kırmızı) ve Pil Durumu LED'i (yeşil).

Güç LED'i	Durum LED'i	Gösterge
Kırmızı ışık	KAPALI	Şarj cihazı AÇIK. Şarj cihazında pil yok.
Kırmızı ışık	Yeşil ışık	Şarj cihazı AÇIK. Pil tamamen şarj olmuştur.
Kırmızı ışık	Yeşil ışık yanıp sönüyor	Şarj cihazı AÇIK. Pil şarj ediliyor.
Kırmızı ışık yanıp sönüyor	KAPALI	Pil şarj cihazında arıza veya sıcaklık, şarj aralığının dışında.

Akü şarj cihazını ürüne takma

DİKKAT: Alanı temiz, toz ve nemden uzak tutun. Ürünü, şarj cihazının kapağı açıkken çalıştırmayın.

Uzaktan kumanda aküsünün şarj cihazı ürüne takılabilir.

1. Elektrik kabininin üst kısmındaki kapağı açın.

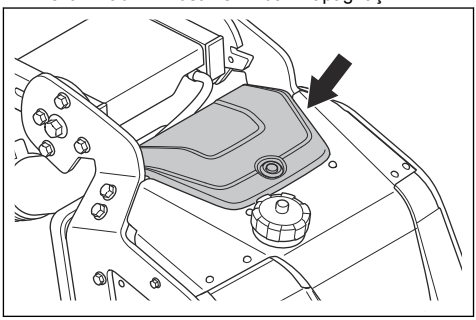

2. Akü şarj cihazını ürüne bağlamak için ataşman noktasını kullanın.
3. Uzaktan kumanda aküsünü şarj etmek için ürünü 3 fazlı güce bağlayın.
4. Uzaktan kumanda aküsünü uyku modundan açmak için akü şarj cihazını kullanın.

Taşlama başlığını takma ve çıkarma

UYARI: Taşlama başlığı çıkarıldığında şasi dengede değildir. Şasinin düşmeyeceğinden emin olun. Bu durum yaralanmaya veya hasara yol açabilir.

1. Ön motor kablosunu (A) taşlama başlığının önüne yerleştirin.

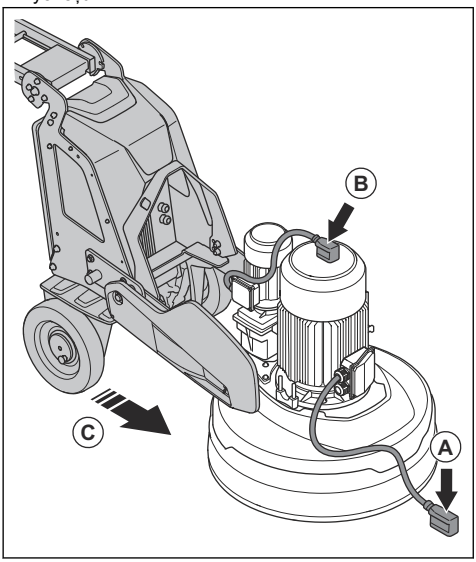

2. Arka motor kablosunu (B) motorun üzerine yerleştirin.
3. Şasiyi taşlama başlığının (C) yakınına itin.
4. Motor kablolarını, taşlama başlığı ile şasi arasındaki yuvadan geçirin.

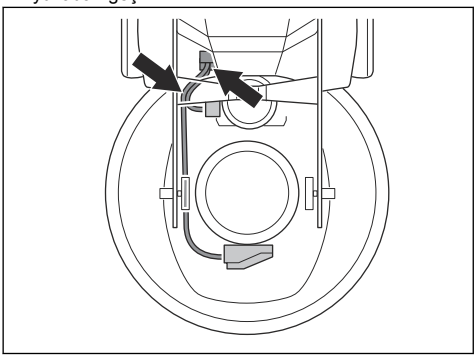

5. Şasiyi taşlama başlığına (D) doğru tamamen itin. Şasinin taşlama başlığındaki brakete sabitlendiğinden emin olun.

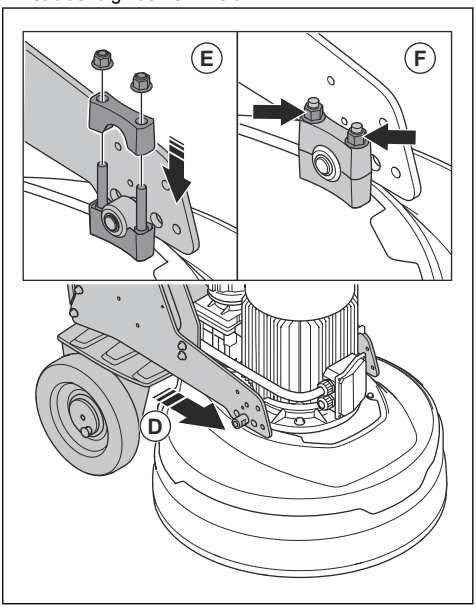

6. İkinci braketi (E) taşlama başlığındaki braketin üst kısmına takın.
7. Taşlama başlığının her iki tarafındaki 2 somunu (F) sıkın.

8. Motor kablolarını elektrik muhafazasındaki elektrik prizlerine (G) bağlayın.

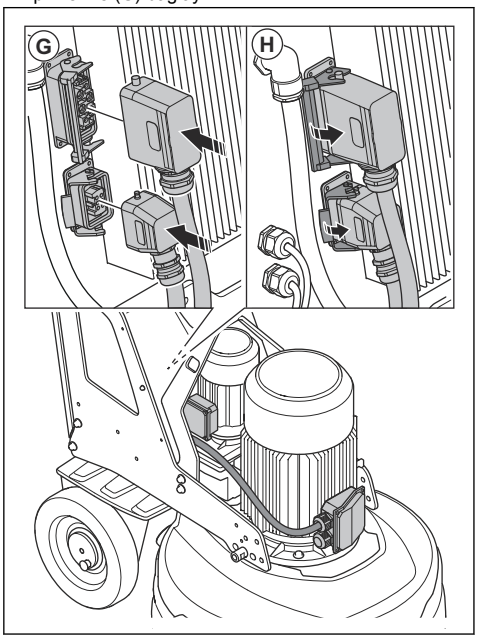

9. Motor kablolarını elektrik muhafazasındaki elektrik prizlerine (H) kilitleyin.
10. Taşlama başlığını çıkarmak için sıralamayı tersten takip edin.

Sorun giderme

Sorun	Neden	Çözüm
Ürün çalışmıyor.	Uzatma kablosu bağlanmamış veya hasarlı.	Uzatma kablosunu bağlayın veya gerekiyorsa uzatma kablosunu değiştirin.
	Bir acil durdurma düğmesi devrededir.	Devre dışı bırakmak için kontrol panelindeki ve/veya uzaktan kumandadaki acil durdurma düğmesini saat yönünde çevirin.
	Elektrik muhafazasındaki emniyet anahtarı açıktır.	Devreyi tamamlamak için güvenlik anahtarını kapatın.
	Taşlama tahrik motoru çalışmıyordur. Bunun nedeni motor arızası veya motora giden kablonun arızalanması olabilir.	Taşlama tahrik motorunun bağlı olduğundan emin olun. Sorun devam ederse yetkili bir servis noktasıyla görüşün.
	Ürüne yalnızca 1 faz geliyordur. Ürün bir hata kodu almaz ve <1 A motor akımı kullanır. Fan yavaşça döner.	Güç kaynağını kontrol edin.

Sorun	Neden	Çözüm
Ürün zor tutuluyor.	Ürüne çok az sayıda elmas uçlu takım takılmıştır.	Ürün ve operatör üzerindeki yükü azaltmak için elmas uçlu takımların sayısını artırın.
	Kayış kopmuştur.	Kayış kopmuşsa bir servis merkezinde kayışı değiştirin. Taşlama disklerinden birini elle döndürün. Tüm taşlama diskleri birlikte dönüyorsa kayış hasar görmemiştir. 1 taşlama diski serbestçe dönüyorsa kayış kopmuştur.
	Yüzey veya işlem, ürün kapasitesinin çok fazlasını kullanıyordur.	Motorun hızını ve/veya ürünün zemindeki ileri hızını ayarlayın.
Ürün düzensiz bir çizik deseni oluşturuyor.	Elmas uçlu takımlar yanlış şekilde veya taşlama disklerine farklı yüksekliklerde takılmıştır.	Tüm elmas uçlu takımların doğru takıldığından ve aynı yükseklikte olduklarından emin olun.
	Elmas uçlu takımlar farklı tiptedir.	Tüm segmanların aynı elmas boyutuna ve bağlantısına sahip olduğundan emin olun. Elmas segmanlar pürüzlüyse kaba elmas segmanları eşit aralıklarla ayırın. Ürünü tüm segmanlar aynı yüksekliğe gelene kadar aşındırıcı bir yüzeyde çalıştırın.
	Reçine takımları karıştırılmıştır veya istenmeyen kirlenmeye maruz kalmıştır.	Tüm reçinelerin aynı elmas boyutuna ve bağlantısına olduğundan ve kirlenme olmadığından emin olun. Reçine takımlarını temizlemek için takımları hafifçe aşındırıcı bir yüzeyde kısa bir süre çalıştırın.
	Taşlama diskleri aşınmış veya hasar görmüştür.	Taşlama disklerinde kırık bölümler veya çok fazla hareket olup olmadığını kontrol edin.
Üründe istenmeyen ani hareketler vardır.	Taşlama diskleri aşınmış veya hasar görmüştür.	Taşlama disklerinde hasarlı parçalar ve çok fazla hareket olup olmadığını kontrol edin.
	Elmas uçlu takımlar yanlış şekilde veya taşlama disklerine farklı yüksekliklerde takılmıştır.	Tüm elmas uçlu takımların doğru takıldığından ve tümünün aynı yükseklikte olduklarından emin olun.
Dahili devre kesici serbest kalıyor.	Yük çok yüksektir veya güç kaynağı yetersizdir.	Güç kaynağını kontrol edin.
		Taşlama basıncını azaltın, elmas uçlu takımların sayısını artırın veya bağlantı sertliğini artırın.
Su akışı yoktur veya akış yeterli değildir.	Su tankı boştur.	Su tankını doldurun.
	Nozülde toz vardır.	Besleme hortumunu ayırın ve nozülü temizleyin.
	Su sistemi tıkalıdır.	Besleme hortumunu ayırın ve temiz suyu görene kadar su tankını yıkayın.

İnsan Makine Arayüzü ekranındaki mesajlar

İnsan Makine Arayüzü ekranının alt çubuğunda (A) etkin mesajları veya arızaları görebilirsiniz. Düğmeye (B) basarak mesajı görüntüleyin.

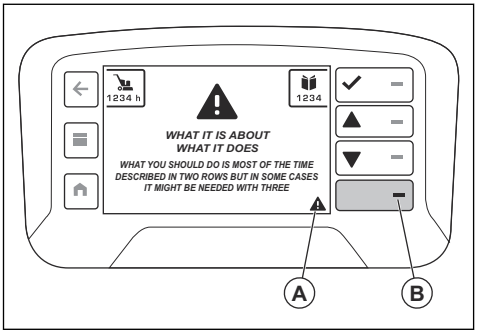

Uyarıyı tam ekrandan kaldırmak için kabul et düğmesini (C) kullanın. 1'den fazla etkin mesaj varsa ekrandaki mesajlar arasında hareket etmek için ok düğmelerini (D ve E) kullanın. Ayrıca "Makine durumu" menüsündeki "Etkin arızalar" öğesinde de bir arıza listesi yer alır. Bkz. *"Machine status (Makine durumu)" menüsü sayfada: 95*. "Makine durumu" menüsünde iki arıza listesi vardır: "Etkin arızalar" listesi ve "Arıza kaydı" listesi. "Etkin arızalar" listesinde tüm aktif arızalar bulunur ve "Arıza kaydı" listesinde arızaların geçmişi gösterilir. Her iki listenin zaman damgası, ürünün çalışma süresi boyunca tespit edilen her hata kodunun süresini gösterir.

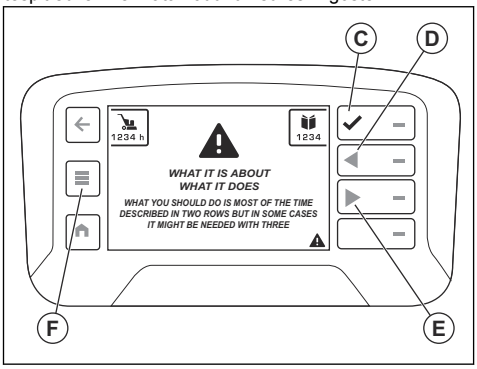

Hata mesajları

Hata varsa uzaktan kumanda ekranında bir hata kodu ve bir hata mesajı görüntülenir.

Hata mesajı 4 bölümden oluşur. Mesajda bir uyarı üçgeni (A), uyarıyla ilgili bilgiler (B), uyarının ne yaptığı (C) ve ayrıca ne yapmanız gerektiği (D) hakkında bilgiler bulunur.

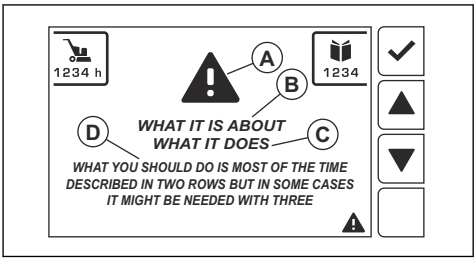

Ekranda gösterilen prosedürü gerçekleştirin veya Husqvarna servis merkezinizle görüşün. Hata mesajını kapatmak için "OK" düğmesine basın.

Hata mesajını kapatırsanız ve ekranda tekrar görüntülenmezse ürünü çalıştırmaya devam edebilirsiniz.

Hata mesajı tekrar görüntülenirse bkz. *Sorun giderme sayfada: 109* veya Husqvarna servis merkezinizle görüşün. Gerekirse ürünün yazılımını güncelleyin.

Bu kılavuzda açıklanmayan hata mesajları varsa Husqvarna servis merkezinizle görüşün.

Farklı hata mesajı tipleri

4 farklı hata mesajı tipi vardır:

- Bilgi mesajları, ürünün nasıl kullanılacağıyla ilgili yardım ve ipuçları sağlar. Beyaz metin mesajı sembolüyle birlikte bir bilgi mesajı görüntülenir.
- Dikkat mesajları bir şeyin doğru olmadığını gösterir. Dikkat mesajı, sarı üçgen olarak gösterilir.
- Uyarı mesajları, mekanik hasara neden olabilecek arızaları veya güvenlik uyarılarını gösterir. Ürün kısa bir süre içinde durur. Uyarı ilk olarak kırmızı bir uyarı üçgeni ve metniyle birlikte tam ekranda gösterilir.
- Bir arıza veya güvenlik hatası nedeniyle ürün durdurulduğunda hata mesajları gösterilir. Hata mesajı, beyaz üçgen ve beyaz metinle kırmızı renkte gösterilir. Hata mesajını kabul ettiğinizde (C) alt çubukta (A) üçgen sembolü gösterilir.

Uzaktan kumanda İnsan Makine Arayüzü ekranı hata kodları

Ürün durduğunda ve ekranda bir hata mesajı ve bir hata kodu görüntülendiğinde bir hata oluşmuştur. Mesajlar çekiş motorları veya akü için geçerliyse ürün yalnızca manuel olarak çalıştırılabilir. Onaylı bir servis noktasıyla görüşün. Ürünü kullanmaya devam etmek için arızanın giderilmesi gerekir. Arıza giderildiğinde uzaktan kumandadaki DURDURMA/TAŞIMA/TAŞLAMA anahtarının DURDURMA konumuna getirildiğinden emin olun.

Uzaktan kumandadaki uyarı simgesi yandığında ve ürün üzerindeki uyarı lambası hızlı şekilde yanıp söndüğünde bir arıza meydana gelmiştir. Arızayı görmek için ekranın sağ tarafındaki alt düğmeye basın veya "Makine durumu menüsü" ve ardından "Aktif arızalar" öğesini seçin.

Not: İnsan Makine Arayüzü ekranında 1>160 hata kodları görüntüleniyorsa hata taşlama makinesi ve VFD ile ilgilidir.

Not: İnsan Makine Arayüzü ekranında >1000 hata kodları görüntüleniyorsa hata uzaktan kumandayla ilgilidir.

Hata kodu	Hata mesajı	Neden	İşlem
1001 1101-1116 1201-1216 1301-1316 1401-1408 1501-1504 1701-1702 1801	Uzaktan kumanda Arızalı	Uzaktan kumandada bir arıza var.	Husqvarna servis merkeziyle görüşün.
1802	Taşlama kafası dönüş Potansiyometresi arızalı	Taşlama başlığı potansiyometre sinyalinde arıza var.	Husqvarna servis merkeziyle görüşün.
1803	Taşlama diski dönüş Potansiyometresi arızalı	Taşlama diskleri potansiyometre sinyalinde arıza var.	Husqvarna servis merkeziyle görüşün.
1804-1808	Uzaktan kumanda Arızalı	Uzaktan kumandada bir arıza var.	Husqvarna servis merkeziyle görüşün.
1809	Kumanda kolu Y ekseni arızalı	Kumanda kolu Y ekseni sinyalinde arıza var.	Husqvarna servis merkeziyle görüşün.
1810	Kumanda kolu X ekseni arızalı	Kumanda kolu X ekseni sinyalinde arıza var.	Husqvarna servis merkeziyle görüşün.
1811	Kumanda kolu Y ekseni arızalı	Kumanda kolu Y ekseni sinyalinde arıza var.	Husqvarna servis merkeziyle görüşün.
1812	Kumanda kolu X ekseni arızalı	Kumanda kolu X ekseni sinyalinde arıza var.	Husqvarna servis merkeziyle görüşün.
1813	Taşlama kafası dönüş Potansiyometresi arızalı	Taşlama başlığı potansiyometre sinyalinde arıza var.	Husqvarna servis merkeziyle görüşün.
1814	Taşlama diski dönüş Potansiyometresi arızalı	Taşlama diskleri potansiyometre sinyalinde arıza var.	Husqvarna servis merkeziyle görüşün.
1815-1816 1901-1916 2002/2202-2023/2223	Uzaktan kumanda Arızalı	Uzaktan kumandada bir arıza var.	Husqvarna servis merkeziyle görüşün.
2025 / 2225	Uzaktan kumanda Sıcaklığı çok yüksek	Uzaktan kumanda, teknik özellik dışındaki koşullarda çalıştırılıyor.	Uzaktan kumandanın soğumasını bekleyin. Sorun devam ederse Husqvarna servis merkezinizle görüşün.

Hata kodu	Hata mesajı	Neden	İşlem
2026 / 2226	Uzaktan kumanda Sıcaklığı çok düşük	Uzaktan kumanda, teknik özellik dışındaki koşullarda çalıştırılıyor.	Uzaktan kumandanın ısınmasını bekleyin. Sorun devam ederse Husqvarna servis merkezinizle görüşün.
2027/2227-2030/2230 2098/2298-2099/2299	Uzaktan kumanda Arızalı	Uzaktan kumandada bir arıza var.	Husqvarna servis merkeziyle görüşün.
2102/2302-2118/2318	Radyo alıcısı Arızalı	Radyo iletişimi alıcısında bir arıza var.	Husqvarna servis merkeziyle görüşün.
2119 / 2319	Radyo alıcısı Sıcaklığı çok yüksek	Radyo alıcısı, teknik özellikler dışındaki koşullarda çalıştırılıyor.	Radyo alıcısının soğumasını bekleyin. Sorun devam ederse Husqvarna servis merkezinizle görüşün.
2120 / 2320	Radyo alıcısı Sıcaklığı çok düşük	Radyo alıcısı, teknik özellikler dışındaki koşullarda çalıştırılıyor.	Radyo alıcısının ısınmasını bekleyin. Sorun devam ederse Husqvarna servis merkezinizle görüşün.
2121/2321-2123/2323 2198/2398-2199/2399 3103	Radyo alıcısı Arızalı	Radyo iletişimi alıcısında bir arıza var.	Husqvarna servis merkeziyle görüşün.
3201	Akü Geçersiz	Uzaktan kumandada geçersiz bir akü var.	Husqvarna servis merkeziyle görüşün.
3202-3204	Uzaktan kumanda Arızalı	Uzaktan kumandada bir hata var.	Husqvarna servis merkeziyle görüşün.
3211	Akü Geçersiz tip	Uzaktan kumandada geçersiz bir akü var.	Husqvarna servis merkeziyle görüşün.
3212	Uzaktan kumanda Arızalı	Uzaktan kumandada bir hata var.	Husqvarna servis merkeziyle görüşün.
8101-8107	Radyo alıcısı Arızalı	Radyo iletişimi alıcısında bir arıza var.	Husqvarna servis merkeziyle görüşün.
9001-9002	Uzaktan kumanda Arızalı	Uzaktan kumandada bir hata var.	Husqvarna servis merkeziyle görüşün.
9101-9199 9301-9399	Radyo alıcısı Arızalı	Radyo iletişimi alıcısında bir arıza var.	Husqvarna servis merkeziyle görüşün.
9401-9499	Uzaktan kumanda Arızalı	Uzaktan kumandada bir hata var.	Husqvarna servis merkeziyle görüşün.
9501-9505	Radyo alıcısı Arızalı	Radyo iletişimi alıcısında bir arıza var.	Husqvarna servis merkeziyle görüşün.

Hata kodu	Hata mesajı	Neden	İşlem
9801-9899	Uzaktan kumanda Arızalı	Uzaktan kumandada bir hata var.	Husqvarna servis merkeziyle görüşün.

Hata kodları

Uzaktan kumandadaki hata kodu	İnvertör ekranı hata kodu	Açıklama
1	-	İlk iletişim kurulduktan sonra bağlantı kesildi.
2	-	Akü şarj cihazından çok fazla akım çekiliyor. Kabloda veya aküde sorun olabilir.
3	-	Akü arızalı ve değiştirilmesi gerekiyor.
4	-	Tahmin edilen akü voltajı 23 V'un altında.
5	-	Akü bağlantısını kontrol edin.
6	-	Tekerlek ve dişli kutusunda engel olup olmadığını kontrol edin.
7	-	Kabloda veya konektörde hasar. Motor sorunu.
8	-	Çekiş motoru yaylarını takın.
9	-	Radyo modülü arızalı/çıkarılmış.
10	-	GCU'da elektrik sorunu.
11	-	Makinenin soğumasını bekleyin.
12	-	Makine çalışmak için çok soğuk.
13	-	VFD ile iletişim hatası. Kabloyu ve konektörleri kontrol edin.
14	-	Beklenmedik hata.
15	Uv2	Voltaj, kontrol tahriki giriş gücü için çok düşük.
16	Uv1	Düşük voltaj.
17	uV3	Şarj Arızası.
18	-	IGBT'de Kısa Devre.
19	GF	Topraklama Arızası.
20	-	DC veri yolundaki voltaj, aşırı voltaj algılama seviyesini aşmıştır.
21	oH	Soğutucuda Aşırı Isınma.
22	oC	Tahrik sensörleri, belirtilen aşırı akım seviyesinden daha yüksek bir çıkış akımı algıladı.
23	-	Aşırı devir (PG ile basit V/f).
24	oL3	Tahrik çıkış akımı (veya OLV cinsinden tork) önceden ayarlanan sınırdan yüksek.
25	oL4	Tahrik çıkış akımı (veya OLV cinsinden tork) önceden ayarlanan sınırdan yüksek.
26	-	Dahili dinamik frenleme transistörü arızalı.

Uzaktan kumandadaki hata kodu	İnvertör ekranı hata kodu	Açıklama
27	-	Frenleme direncinde aşırı ısınma/Frenleme direnci koruması tetiklendi.
28	oH1	Soğutucuda aşırı ısınma.
29	FbL	PID geri bildirim girişi önceden ayarlanmış seviyeden düşük.
30	UL3	Tahrik çıkış akımı (veya OLV cinsinden tork) önceden ayarlanan değerden düşük.
31	UL4	Tahrik çıkış akımı (veya OLV cinsinden tork) önceden ayarlanan değerden düşük.
32	oL7	Yüksek Kaymalı Frenleme sırasında çıkış frekansı önceden ayarlanan süreden daha uzun süre sabit kalmıştır.
33	oFx	Donanım Arızası.
34	LF2	Çıkış akımındaki bir veya daha fazla faz kayıp.
35	Sto	Motor dışarı çekme veya dışarı çıkma durumu meydana gelmiş. Motor, dışarı çekme torkunu aşmıştır.
36	oL1	Elektrotermal sensör aşırı yük korumasını tetikledi.
37	oL2	Tahrikin termal sensörü aşırı yük korumasını tetikledi.
38	EF3	Harici Arıza.
39	EF4	Harici Arıza.
40	EF5	Harici Arıza.
41	EF6	Harici Arıza.
42	EF7	Harici Arıza.
43	dEv	Darbe girişine (RP) göre, hız sapması önceden ayarlanan değerden daha fazladır.
44	Pgo	Önceden ayarlanan süreden daha uzun süre PG darbesi alınmamıştır.
45	PF	Tahrik giriş gücünde açık faz var veya fazlar arasında büyük bir voltaj dengesizliği var.
46	LF	Sürücünün çıkış tarafında faz kaybı.
47	oH3	oH3 - Motor aşırı ısınma alarmı (PTC Girişi).
48	oPr	Harici dijital operatör bağlantı arızası.
49	Err	Veriler, yazılmakta olan EEPROM ile eşleşmiyor.
50	oH4	Motorda aşırı ısınma arızası (PTC girişi).
51	-	Kontrol verileri iki saniye boyunca doğru şekilde alınmadı.
52	-	İlk iletişim kurulduktan sonra bağlantı kesildi.
53	CF	Bir tork sınırına ulaşıldı.
54	Pgo	Önceden ayarlanan süreden daha uzun süre PG darbesi alınmamıştır.
55	EF1	Harici Arıza.
56	EF2	Harici Arıza.

Uzaktan kumandadaki hata kodu	İnvertör ekranı hata kodu	Açıklama
57	oL5	Zayıflık algılaması.
58	uL5	Zayıflık algılaması.
59	CoF	Akım sapması arızası.
60	CPF03	PWM veri arızası.
61	Uv	Düşük voltaj.
62	oV	DC veri yolundaki voltaj, aşırı voltaj algılama seviyesini aşmıştır.
63	oH	Soğutucuda aşırı ısınma.
64	oH2	Tahrikte aşırı ısınma.
65	oL3	Tahrik çıkış akımı (veya OLV cinsinden tork) önceden ayarlanan sınırdan yüksek.
66	oL4	Tahrik çıkış akımı (veya OLV cinsinden tork) önceden ayarlanan sınırdan yüksek.
67	EF	Hem ileri hareket hem de geri hareket 0,5 saniyeden uzun süreyle aynı anda kapalı.
68	EF3	Harici arıza.
69	EF4	Harici arıza.
70	EF5	Harici arıza.
71	EF6	Harici arıza.
72	EF7	Harici arıza.
73	oS	Darbe girişi (RP) motor hızı geri bildiriminin önceden ayarlanan değeri aştığını gösteriyor.
74	dEv	Darbe girişine (RP) göre, hız sapması önceden ayarlanan değerden daha fazladır.
75	PGo	Önceden ayarlanan süreden daha uzun süre PG darbesi alınmamıştır.
76	CE	Kontrol verileri iki saniye boyunca doğru şekilde alınmadı.
77	CALL	İletişim henüz kurulamadı.
78	oL1	Elektrotermal sensör aşırı yük korumasını tetikledi.
79	oL2	Tahrikin termal sensörü aşırı yük korumasını tetikledi.
80	CALL2	Şanzıman iletişimi henüz kurulamadı.
81	UL3	Tahrik çıkış akımı (veya OLV cinsinden tork) önceden ayarlanan değerden düşük.
82	UL4	Tahrik çıkış akımı (veya OLV cinsinden tork) önceden ayarlanan değerden düşük.
83	SE	MEMOBUS/Modbus iletişimi test modu hatası.
84	oH3	Motorda aşırı ısınma.
85	EF1	Harici arıza.

Uzaktan kumandadaki hata kodu	İnvertör ekranı hata kodu	Açıklama
86	EF2	Harici arıza.
87	HbbF	Güvenli devre dışı bırakma giriş donanımı hasarlıdır.
88	Hbb	Güvenli devre dışı bırakma giriş kanalı açıktır.
89	-	Beklenmedik hata.
90	Uv2	Voltaj, kontrol tahriki giriş gücü için çok düşük.
91	Uv1	DC veri yolunda düşük voltaj.
92	Uv3	Ani akım önleme devresi arızalandı.
93	SC	IGBT'de kısa devre.
94	GF	Topraklama arızası.
95	ov	DC veri yolundaki voltaj, aşırı voltaj algılama seviyesini aşmıştır.
96	oH	Soğutucu aşırı ısınması
97	oC	Tahrik sensörleri, belirtilen aşırı akım seviyesinden daha yüksek bir çıkış akımı algıladı.
98	oS	Aşırı devir (PG ile basit V/f).
99	oL3	Tahrik çıkış akımı (veya OLV cinsinden tork) önceden ayarlanan sınırdan yüksek.
100	oL4	Tahrik çıkış akımı (veya OLV cinsinden tork) önceden ayarlanan sınırdan yüksek.
101	oH1	Soğutucuda aşırı ısınma.
102	FbL	PID geri bildirim girişi önceden ayarlanmış seviyeden düşük.
103	UL3	Tahrik çıkış akımı (veya OLV cinsinden tork) önceden ayarlanan değerden düşük.
104	UL4	Tahrik çıkış akımı (veya OLV cinsinden tork) önceden ayarlanan değerden düşük.
105	oL7	Yüksek Kaymalı Frenleme sırasında çıkış frekansı önceden ayarlanan süreden daha uzun süre sabit kalmıştır.
106	oFx	Donanım arızası.
107	LF2	Çıkış akımındaki bir veya daha fazla faz kayıp.
108	Sto	Motor dışarı çekme veya dışarı çıkma durumu meydana gelmiş. Motor, dışarı çekme torkunu aşmıştır.
109	oL1	Elektrotermal sensör aşırı yük korumasını tetikledi.
110	oL2	Tahrikin termal sensörü aşırı yük korumasını tetikledi.
111	EF3	Harici arıza.
112	EF4	Harici arıza.
113	EF5	Harici arıza.
114	EF6	Harici arıza.

Uzaktan kumandadaki hata kodu	İnvertör ekranı hata kodu	Açıklama
115	EF7	Harici arıza.
116	dEv	Darbe girişine (RP) göre, hız sapması önceden ayarlanan değerden daha fazladır.
117	PGo	Önceden ayarlanan süreden daha uzun süre PG darbesi alınmamıştır.
118	PF	Tahrik giriş gücünde açık faz var veya fazlar arasında büyük bir voltaj dengesizliği var.
119	LF	Sürücünün çıkış tarafında faz kaybı.
120	oH3	Motor aşırı ısınma alarmı (PTC girişi).
121	oH4	Motorda aşırı ısınma arızası (PTC girişi).
122	CE	Kontrol verileri iki saniye boyunca doğru şekilde alınmadı.
123	EF1	Harici arıza.
124	EF2	Harici arıza.
125	Uv	Gelen güç kaynağını kontrol edin.
126	ov	DC veri yolundaki voltaj, aşırı voltaj algılama seviyesini aşmıştır.
127	oH	Soğutma fanlarını kontrol edin.
128	oH2	Sürücü aşırı ısınma uyarısı.
129	oL3	Tahrik çıkış akımı (veya OLV cinsinden tork) önceden ayarlanan sınırdan yüksek.
130	oL4	Tahrik çıkış akımı (veya OLV cinsinden tork) önceden ayarlanan sınırdan yüksek.
131	EF	Hem ileri hareket hem de geri hareket 0,5 saniyeden uzun süreyle aynı anda kapalı.
132	bb	Sürücü çıkışı, harici bir taban bloğu sinyaliyle gösterildiği gibi kesintiye uğradı.
133	EF3	Harici arıza.
134	EF4	Harici arıza.
135	EF5	Harici arıza.
136	EF6	Harici arıza.
137	EF7	Harici arıza.
138	oS	Darbe girişi (RP) motor hızı geri bildiriminin önceden ayarlanan değeri aştığını gösteriyor.
139	dEv	Darbe girişine (RP) göre, hız sapması önceden ayarlanan değerden daha fazladır.
140	PGo	Önceden ayarlanan süreden daha uzun süre PG darbesi alınmamıştır.
141	oPr	Harici dijital operatör bağlantı arızası.
142	CE	Kontrol verileri iki saniye boyunca doğru şekilde alınmadı.
143	bUS	İlk iletişim kurulduktan sonra bağlantı kesildi.

Uzaktan kumandadaki hata kodu	İnvertör ekranı hata kodu	Açıklama
144	CALL	İletişim henüz kurulamadı.
145	oL1	Elektrotermal sensör aşırı yük korumasını tetikledi.
146	oL2	Tahrikin termal sensörü aşırı yük korumasını tetikledi.
147	rUn	Çalıştırma sırasında motorları değiştirmek için bir komut girildi.
148	CALL2	Şanzıman iletişimi henüz kurulamadı.
149	UL3	Tahrik çıkış akımı (veya OLV cinsinden tork) önceden ayarlanan değerden düşük.
150	UL4	Tahrik çıkış akımı (veya OLV cinsinden tork) önceden ayarlanan değerden düşük.
151	SE	Modbus test modu arızası.
152	oH3	Motor aşırı ısınma alarmı (PTC girişi).
153	FbL	PID geri bildirim girişi önceden ayarlanmış seviyeden düşük.
154	FbH	PID geri bildirim girişi önceden ayarlanmış değerden yüksek.
155	dnE	Sürücü devre dışı
156	HCA	Sürüş akımı aşırı akım uyarı seviyesini (nominal akımın %150'si) aştı.
157	EF1	Harici arıza.
158	EF2	Harici arıza.
159	HbbF	Güvenli devre dışı bırakma giriş donanımı hasarlıdır.
160	Hbb	Güvenli devre dışı bırakma giriş kanalı açıktır.

Taşıma, depolama ve bertaraf

Taşıma

UYARI: Taşıma sırasında dikkatli olun. Ürün ağırdır ve taşıma sırasında düşer veya hareket ederse yaralanma ya da hasara neden olabilir.

Tekerlekler, ürünü daha kısa mesafeler boyunca hareket ettirmenizi sağlar. Ürünü daha uzun mesafelerde taşımak için kaldırın veya bir araca yerleştirin.

DİKKAT: Ürünü bir araca bağlayarak çekmeyin.

- Ürünü manuel olarak veya eğimli yüzeylerde hareket ettirirken çok dikkatli olun. Küçük eğimler elle fren yapamamaya neden olan hızlı hareketlere yol açabilir.
- Taşıma sırasında ürünü sağlam bir şekilde sabitleyin. Oynamadığından emin olun.
- Taşıma sırasında ürüne bir tür koruma uygulayın. Koruma, yağmur ve kar gibi doğal unsurları üründen uzak tutar.
- Ürünü kaldırırken her zaman ürünün üzerindeki kaldırma halkasını kullanın.
- Ürünü tutma çubuğundan, motordan, şasiden veya diğer parçalardan kaldırmayın.
- Ürünü taşımanın en iyi yolu, ürünü bir palet üzerine koymaktır.
- Ürünü her zaman asansörle veya forkliftle kaldırın.
- Ürün bir palete veya taşıyıcıya yerleştirilmemişse forklift kullanmayın. Bu, taşlama disklerine ve diğer dahili bileşenlere zarar verebilir.
- Taşıma sırasında taşlama başlığı zeminde olmalıdır. Takım plakalarının kilit mekanizmasının hasar görmesini önlemek için takım plakalarını takılı tutun.

Ürünü kısa mesafelerde taşıma

Ürün 3 fazlı bir güç kaynağına bağlıyken veya akü gücünü kullanırken uzaktan kumandayla kısa mesafelerde taşımak mümkündür.

1. Anahtarın (A) durdurma konumunda olduğundan emin olun. Ekranda "Kumanda kolunu etkinleştirmek için 3 konumlu anahtarla taşıma modunu seçin" mesajı görüntülenir.
2. Uzaktan kumandayı başlatın. Bkz. *Uzaktan kumandayı başlatma sayfada: 98*.
3. Anahtarı (A) taşıma konumuna getirin. Menüdeki semboller gri renktedir.

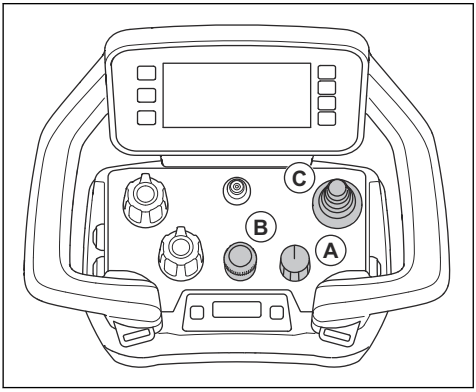

a) Taşlama hızını kodlayıcı (B) ile ayarlayın.

Not: Anahtar (A) taşıma konumundaysa taşlama hızını ayarlayabilirsiniz. Taşlama işlevini ayarlayana kadar ürün taşlama işlemine başlamaz.

4. Ürünü hareket ettirmek için kumanda kolunu (C) itin.
5. Ürünü durdurmak için kumanda kolunu bırakın ve anahtarı (A) durdurma konumuna getirin.

Ürünü taşıma konumuna getirme

- Destek tekerleğini yukarı katlayın ve güvenli bir şekilde dik konumda takın. Bkz. *Ürünü destek tekerlekleriyle hareket ettirme sayfada: 121*.

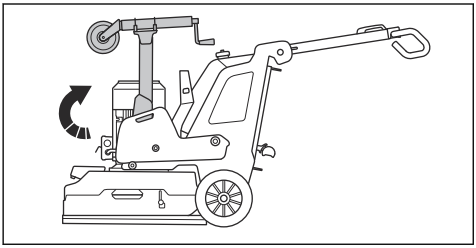

- Tutma yerini aşağı doğru katlayın. Bkz. *Tutma yerinin ve tutma çubuğunun eğimini ayarlama sayfada: 88*.
- Ürüne takılı ağırlık varsa ağırlıkları ileri konuma ayarlayın. Bkz. *Ağırlıkları ayarlama sayfada: 103*.
- Taşlama başlığının yüzeye temas ettiğinden emin olun.

Destek tekerleği

Destek tekerleği, kısa mesafeli taşımayı kolaylaştırmak için taşlama kafasını zeminden kısa bir mesafede kaldırır.

DİKKAT: Ürünü kısa mesafelerde hareket ettirmek için yalnızca destek tekerleğini kullanın. Destek tekerleği yalnızca çalışma alanında veya bir taşıma aracı üzerinde ve dışında kullanılmalıdır.

UYARI: Destek tekerleğini takarken, çıkarırken veya ayarlarken dikkatli olun. Hareketli parçalar yaralanmaya neden olabilir.

- Kısa mesafelerde taşıma için destek tekerleği konumu. Bkz. *Destek tekerleğini kısa mesafeli taşıma konumuna ayarlama sayfada: 121*.

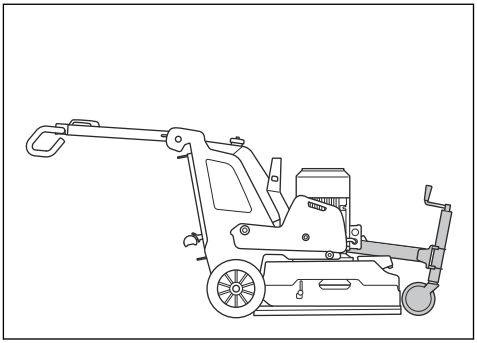

- Ürünün çalışması ve uzun mesafeli taşınması için destek tekerleği konumu. Bkz. *Ürünü destek tekerlekleriyle hareket ettirme sayfada: 121*.

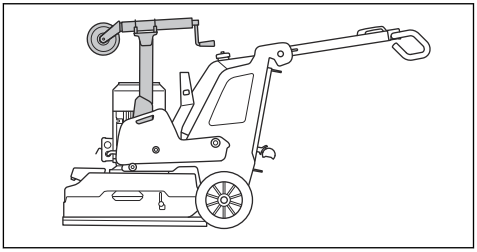

Destek tekerleğini kısa mesafeli taşıma konumuna ayarlama

1. Gazlı yay amortisörünü (A) katlayın.

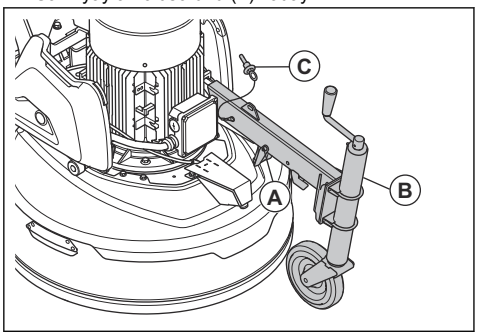

2. Destek tekerleğini dik konumundan gevşetin.
3. Destek tekerleği çerçevesini (B) aşağı katlayın.
4. Kilitleme pimini (C) yerine yerleştirin.

Destek tekerleği yüksekliğini ayarlama

1. Destek tekerleğini kısa taşıma mesafeleri konumuna getirin. Bkz. *Destek tekerleğini kısa mesafeli taşıma konumuna ayarlama sayfada: 121*.
2. Destek tekerleğini kaldırmak veya indirmek için destek tekerleğinin önündeki tutma yerini döndürün.

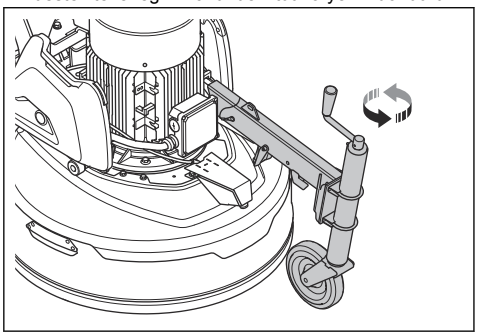

Ürünü destek tekerlekleriyle hareket ettirme

1. Destek tekerleğini kısa mesafelerde taşıma konumuna getirin. Bkz. *Destek tekerleğini kısa mesafeli taşıma konumuna ayarlama sayfada: 121*.
2. Taşlama başlığını zeminden kaldırmak için destek tekerleğini indirin. Bkz. *Destek tekerleği yüksekliğini ayarlama sayfada: 121*.
3. Ürünü manuel olarak veya uzaktan kumanda ile hareket ettirin.

Ürünü rampada yukarı ve aşağı hareket ettirme

UYARI: Motor açık konumdayken ürünü rampalarda yukarı ve aşağı hareket ettirirken çok dikkatli olun. Ürün ağırdır ve ürünün çok hızlı düşmesi veya hareket etmesi durumunda yaralanma riski vardır.

UYARI: Dik eğimli rampalarda her zaman vinç kullanın. Ürünün altında yürümeyin veya durmayın. Ürünün risk alanında bulunmayın. Bkz. *Çalışma alanı güvenliği sayfada: 80*.

UYARI: Uzaktan kumanda aküsü düşük şarj durumundayken ürünü rampada yukarı ve aşağı hareket ettirmeyin. Ürünün düzgün çalışması için uzaktan kumanda bağlantısı gerekir.

UYARI: Ürünü dik eğimlerde hareket ettirmeyin. Maksimum eğim açısı hakkında bilgi için üründeki nominal değerler plakasına bakın.

- Ürünü rampadan aşağı hareket ettirmek için ürünü yavaşça geriye doğru çalıştırın.
- Ürünü rampadan yukarı hareket ettirmek için ürünü yavaşça ileriye doğru çalıştırın.
- Ürünü rampada 45°'den fazla çevirmeyin.

Ürünü vinçle kaldırma

Üründe, ürünü vinçle kaldırmak için kullanılabilecek delikler bulunur.

DİKKAT: Kayışların ürünün ağırlığına uygun olduğundan emin olun.

1. Kayışları deliklere bağlayın.

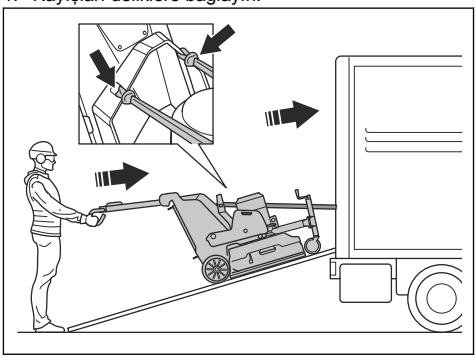

2. Onaylı bir kişinin, ürünün sabit konumda kalmasını sağlamak için tutma çubuğunu tuttuğundan emin olun.

UYARI: Ürün ağır olduğu ve düştüğü takdirde ciddi yaralanmalara neden olabileceği için dikkatli olun.

3. Ürünü bir araca yüklemek için vinci çalıştırın.
4. Kaldırma kayışlarını, taşıma sırasında ürünü bağlamak için kullanmayın. Bkz. *Ürünü bir taşıma aracına sabitleme sayfada: 122*.

Ürünü kaldırma

UYARI: Kaldırma ekipmanının ürünü güvenli bir şekilde kaldırmak için doğru özelliklere sahip olduğundan emin olun. Ürün üzerindeki nominal değerler plakasında ürün ağırlığı gösterilir.

UYARI: Kaldırılmış bir ürünün altında ya da yakınında yürümeyin veya durmayın. Çevredeki kişileri risk alanından uzak tutun. Bkz. *Çalışma alanı güvenliği sayfada: 80*.

UYARI: Hasarlı ürünü kaldırmayın. Kaldırma halkasının doğru takıldığından ve hasarlı olmadığından emin olun.

1. Ürünü taşıma konumuna getirin. Bkz. *Ürünü taşıma konumuna getirme sayfada: 120*.
2. Kaldırma ekipmanını kaldırma halkasına takın.

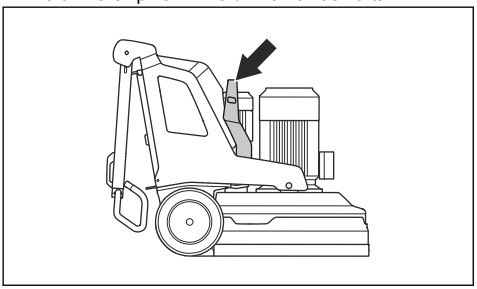

Ürünü bir taşıma aracına sabitleme

Üründe, ürünü taşıma aracına bağlamak için bağlama kayışlarıyla birlikte kullanılan bağlama noktaları bulunur.

1. Bağlama kayışlarının metal kancalarını bağlama noktalarına takın. Keskin kenarlar kayışlara zarar verebileceği için bu esnada dikkatli olun.

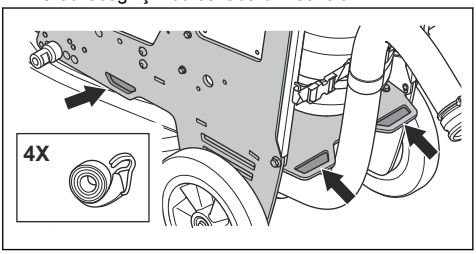

2. Bağlama kayışlarını araca bağlayıp sıkın.

Depolama

DİKKAT: Ürünü dış mekanda muhafaza etmeyin. Ürünü her zaman kapalı alanda tutun.

- Ürünü kuru ve don oluşmayan bir yerde tutun.
- Depolamadan önce ürünü temizleyin ve ürüne eksiksiz bir bakım yaptırın.
- Destek tekerleğini kaldırın. Taşlama başlığı zeminde olmalıdır.
- Çocukların veya yetkili olmayan kişilerin erişmesini önlemek için ürünü kilitli bir alanda tutun.
- Akü şarj cihazını kuru ve dondan etkilenmeyen bir yerde tutun.
- Ürün 6 aydan uzun bir süre depoda kalacağı zaman uzaktan kumanda aküsünü çıkarın.
- Ürün uzun süre boyunca depolandığında, ürün aküsünü her 6 ayda bir şarj edin.

Bertaraf etme

Sembol, ürünün evsel atık olmadığını gösterir. Ürünü elektrikli ve elektronik ekipmanlar için yerel toplama sisteminizden geri dönüştürün. Bu, uygun kullanım ömrü sonu atık yönetimine katkıda bulunur. Bilgi için yerel yetkililere, evsel atık hizmetlerine, Husqvarna servis bayinize veya satıcınıza başvurun. Yanlış bertarafın, tehlikeli maddelerin bulunma olasılığı nedeniyle çevre ve insan sağlığı üzerinde olumsuz etkileri olabilir.

Uygun bir geri dönüşüm istasyonuna teslim etmeden önce ürünün ana şebekeyle bağlantısını kestiğinizden ve pilleri üründen çıkardığınızdan emin olun. CE ülkelerinde aküler 2014/53/AB Direktifine göre geri dönüştürülmelidir. Geri dönüşüm istasyonuna ürünün içinde lityum iyon pil bulunduğunu bildirdiğinizden emin olun. Pilleri uygun bir geri dönüşüm istasyonuna teslim edin.

Teknik veriler

	PG 6 DR 3x380-415 V	PG 6 XR 3x380-415 V
Motor gücü, kW / hp	12,5 / 17	7,5 / 10
Nominal akım, A	30	16
Nominal voltaj, V	380-415	380-415
Fazlar	3 fazlı	3 fazlı
Frekans, Hz	50-60	50-60
Ağırlık, kg / lb	591 / 1303	495 / 1091
Taşlama genişliği, mm / inç	630 / 25,2	600 / 23,6
Taşlama diski, mm / inç	3x270 / 10,5	4x230 / 9
Konum 1'deki (ileri) ağırlık, kg / lb	330 / 728	264 / 582
Konum 2'deki (dikey) ağırlık, kg / lb	257 / 567	191 / 421
Konum 3'teki (geri) ağırlık, kg / lb	215 / 474	148 / 326
Taşlama diski hızı, min./maks. dev/dak	441 - 1176	441 - 1176
Taşlama başlığı hızı, min./maks. dev/dak	10-57	Yok
Standart dönme yönü (yukarıdan)(R)	Taşlama diskleri saat yönünde	Taşlama diskleri 2x saat yönünde, 2x saat yönünün tersine. Taşlama başlığının altındaki oklara bakın.
Maks. eğim, derece°	10	10
Muhafaza, IP	54	54
Akü tipi	Lityum iyon	Lityum iyon
Bluetooth® Düşük Enerji teknolojisi radyo spektrumu [6]		
Alet için frekans aralığı, GHz	2,402-2,480	2,402-2,480
İletilen maksimum radyo frekansı gücü, dBm / mW	4 / 2,5	4 / 2,5

[6] Bu kısım, yalnızca yerleşik bağlantı özelliği olan ürünler için geçerlidir.

Teknik veriler

	PG 8 DR 3x200-240 V	PG 8 DR 3x380-415 V	PG 8 DR 3x440-480 V	PG 8 XR 3x380-415 V	PG 8 XR 3x440-480 V
Motor gücü, kW / hp	12,5 / 17	16,5 / 22	16,5 / 22	15 / 20	15 / 20
Nominal akım, A	50	30	30	30	30
Nominal voltaj, V	200-240	380-415	440-480	380-415	440-480
Fazlar	3 fazlı	3 fazlı	3 fazlı	3 fazlı	3 fazlı
Frekans, Hz	50-60	50-60	50-60	50-60	50-60
Ağırlık, kg / lb	661 / 1457	661 / 1457	661 / 1457	645 / 1422	645 / 1422
Taşlama genişliği, mm / inç	800 / 31,5	800 / 31,5	800 / 31,5	800 / 31,5	800 / 31,5
Taşlama diski, mm / inç	3x270 / 10,5	3x270 / 10,5	3x270 / 10,5	3x270 / 10,5	4x270 / 10,5
Konum 1'deki (ileri) ağırlık, kg / lb	380 / 838	380 / 838	380 / 838	369 / 813	369 / 813
Konum 2'deki (dikey) ağırlık, kg / lb	306 / 675	306 / 675	306 / 675	297 / 655	297 / 655
Konum 3'teki (geri) ağırlık, kg / lb	270 / 595	270 / 595	270 / 595	256 / 564	256 / 564
Taşlama diski hızı, min./maks. dev/dak	420 - 1176	420 - 1176	420 - 1176	420 - 1176	420 - 1176
Taşlama başlığı hızı, min./ maks. dev/dak	9-47	9-47	9-47	Yok	Yok
Standart dönme yönü (yukarıdan)(R)	Taşlama diskleri: saat yönünde			Taşlama diskleri 2x saat yönünde, 2x saat yönünün tersine. Taşlama başlığının altındaki oklara bakın.	
Maks. eğim, derece°	10	10	10	10	10
Muhafaza, IP	54	54	54	54	54
Akü tipi	Lityum iyon	Lityum iyon	Lityum iyon	Lityum iyon	Lityum iyon
Bluetooth® Düşük Enerji teknolojisi radyo spektrumu [7]					
Alet için frekans aralığı, GHz	2,402-2,480	2,402-2,480	2,402-2,480	2,402-2,480	2,402-2,480
İletilen maksimum radyo frekansı gücü, dBm / mW	4 / 2,5	4 / 2,5	4 / 2,5	4 / 2,5	4 / 2,5

Uzaktan kumanda için teknik veriler

Akü özellikleri	Nominal 7,2 V, 5800 mAh

[7] Bu kısım, yalnızca yerleşik bağlantı özelliği olan ürünler için geçerlidir.

Akü	Ürünle birlikte 2 adet Lityum İyon akü verilir.
Çalışma süresi, sa	12
Şarj süresi, sa	3
Şarj döngüsü sayısı	>1000
Sinyal iletimi	Radyo sinyali iletimi veya kablosu
Radyo frekans aralıkları, GHz	2,4
İletilen maksimum radyo frekansı gücü, dBm	20
Kablo kontrolü	İsteğe bağlı
Aralık, m / ft.	300/984'e kadar
Boyutlar YxGxD, uzaktan kumanda, mm / inç	190x280x195/7,5x11,1x7,7
Ağırlık, uzaktan kumanda (akü dahil), kg / lb	1,6 / 3,5
Koruma sınıfı, uzaktan kumanda	IP65
Çalışma sıcaklığı, °C / °F	-20-60 / -4-140
Aküyle depolama sıcaklığı, °C / °F	1 aydan az: -20-50 / 4-122 3 aydan az: -20-40 / 4-104 1 yıldan az: -20-20 / 4-68
Aküsüz depolama sıcaklığı, °C / °F	-40-85 / -40-185
Şarj sıcaklığı, °C / °F	10–45 / 50–113
Boyutlar YxGxD, akü şarj cihazı, mm / inç	47x97x185 / 1,8x3,8x7,3
Ağırlık, akü şarj cihazı, kg / lb	0,214 / 0,47
Koruma sınıfı, akü şarj cihazı	IP21
Güç kaynağı, akü şarj cihazı	12/24 VDC 110-240 VAC

Yerleşik bağlantı

BLE teknolojisi radyo spektrumu	
Alet için frekans aralığı, GHz	2,402-2,480
İletilen maksimum radyo frekansı gücü, dBm / mW	4 / 2,5

Ses düzeyleri

	PG 6 DR, PG 8 DR	PG 6 XR, PG 8 XR	PG 8 DR	PG 8 XR
Gürültü emisyonları [8]				
Ses gücü düzeyi, ölçülmüş L_W (dB(A))	93,7	93,7	95,4	95,4
Ses düzeyleri [9]				
Operatörün kulağındaki ses basıncı düzeyi, L_p(dB(A))	77,9	77,9	78,7	78,7
Titreşim düzeyleri [10]				
Sağ tutma yeri, m/sn^2	2,2	2,2	1,7	1,7
Sol tutma yeri, m/sn^2	2,1	2,1	1,5	1,5

Ürün boyutları

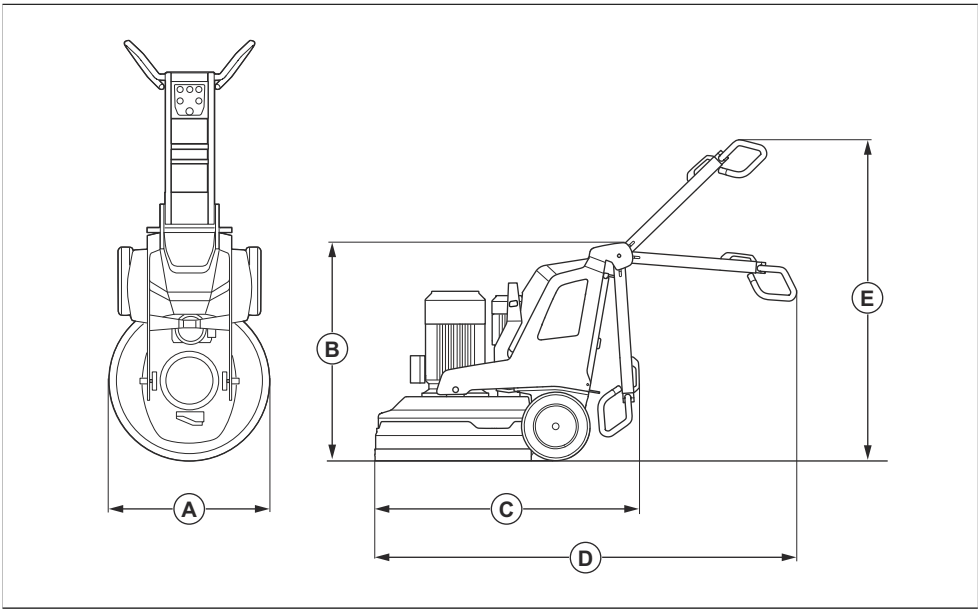

[8] EN 60335-2-72 uyarınca ses gücü olarak ölçülmüş çevredeki gürültü emisyonu. Beklenen ölçüm belirsizliği 2,5 dB(A).

[9] EN 60335-2-72 standardına göre ses basıncı düzeyi. Beklenen ölçüm belirsizliği 4 dB(A).

[10] EN 60335-1 ve EN 60335-2-72 standartlarına göre titreşim düzeyi. Titreşim düzeyi için bildirilen verilerin tipik istatistik dağılımı (standart sapması) 1 m/sn^{2}şeklindedir. Titreşim değerleri manuel çalıştırma için geçerlidir.

		PG 6 DR, PG 8 DR	PG 6 XR, PG 8 XR	PG 8 DR	PG 8 XR
A	Genişlik, mm / inç	670 / 26,4	670 / 26,4	830 / 32,7	830 / 32,7
B	Min. toplam yükseklik (tutma yeri katlı), mm / inç	1150 / 45,3	1155 / 45,5	1145 / 45,1	1155 / 45,5
C	Min. toplam uzunluk (tutma yerleri katlanmış), mm / inç	1300 / 51,2	1320 / 52	1550 / 61	1410 / 55,5
D	Maks. toplam uzunluk (tutma yerleri uzatılmış), mm / inç	2065 / 81,3	2077 / 81,8	2215 / 87,2	2165 / 85,2
E	Maks. toplam yükseklik (tutma yerleri uzatılmış), mm / inç	1755 / 69,1	1715 / 67,5	1700 / 66,9	1715 / 67,5

Ürün boyutları, uzaktan kumanda

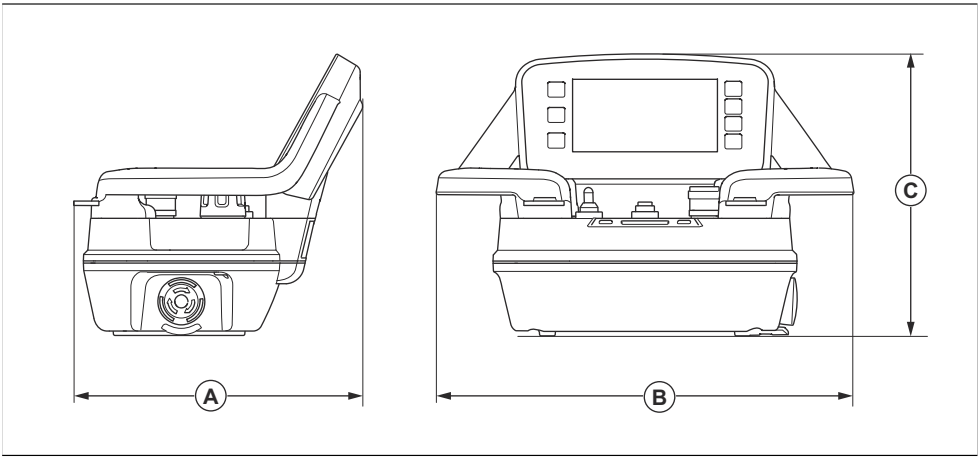

Boyutlar, mm / inç					
A	190 / 7,5	B	280 / 11	C	195 / 7,7

AB Uyumluluk Bildirimi

Biz, Husqvarna AB, SE-561 82 Huskvarna, İsveç, tel: +46 36 146500, olarak tek sorumlu vasfıyla ürüne ilişkin aşağıdaki beyanlarda bulunmaktayız:

Açıklama	Zemin taşlama makinesi
Marka	HUSQVARNA
Tip/Model	PG 6 DR, PG 6 XR, PG 8 DR, PG 8 XR
Kimlik	2024 yılı ve sonrası tarihli seri numaraları

aşağıdaki AB direktifleri ve düzenlemeleriyle tamamen uyumludur:

Direktif/Düzenleme	Açıklama
2006/42/EC	"makinelerle ilgili"
2014/53/EU	"radyo ekipmanı ile ilgili"
2011/65/EU	"tehlikeli maddelerin kısıtlanmasıyla ilgili"

ve aşağıdaki standartlar ve/veya teknik özellikler uygulanmıştır;

EN ISO 12100:2010

EN 60335-2-72:2012

EN 61000-3-2:2014

EN IEC 61000-3-2:2019+A1:2021

EN 61000-3-3:2013+A1:2019+ A2:2021

EN 61000-6-2:2005/AC:2005

EN IEC 61000-6-2:2019

EN 61000-6-4:2007+A1:2011

EN IEC 61000-6-4:2019

ETSI EN 300 328 V2.2.2

ETSI EN 301 489-1 V2.2.3

ETSI EN 301 489-17 V3.2.4

Partille, 2024-05-24

Martin Huber

AR-GE Müdürü, Beton Yüzeyler ve Zeminler

Husqvarna AB, Yapı Bölümü

Teknik dokümantasyon sorumlusu

Türk ithalat şirketi daha fazla bilgi için temas edilecek:
Çullas Orman Bahçe ve Tarım Mak. San. Tic. A.Ş.
Yalı Mah. Ziya Gökalp Cad. No:17
Maltepe – 34844 İstanbul / Türkiye
Telefon: +90 216 519 88 82
Faks: +90 216 519 88 78
info@cullas.com.tr

Üçüncü taraf lisansları

Sorular için

GPL ve LGPL kapsamındaki kaynak kodu için yazılı teklif.

Belirli lisans koşullarının size açık kaynak hakkı verdiği durumlarda Husqvarna, yazılı talep üzerine lisans koşulları kapsamında geçerli kaynak kodunu sağlayacaktır. Lütfen sorularınızı HUSQVARNA, adresine gönderin.

ICU 52,1

Telif Hakkı © 1995-2013 ve diğerleri. Tüm hakları saklıdır.

İşbu belgeyle bu yazılımın ve ilgili belge dosyalarının kopyasını ("Yazılım") alan kişilere; Yazılım kopyalarının kullanılması, kopyalanması, değiştirilmesi, birleştirilmesi, yayınlanması, dağıtılması ve/veya satılması haklarında sınırlama olmaması dahil olmak üzere Yazılımı kısıtlama olmadan Yazılımı alıp satma ve yukarıdaki telif hakkı bildirimleri ile bu izin bildiriminin Yazılımın tüm kopyalarında görünmesi ve hem yukarıdaki telif hakkı bildirimleri hem de bu izin bildiriminin destek belgelerinde görünmesi koşuluyla Yazılımın verildiği kişilere bunları yapma izni verme izni ücretsiz olarak verilmiştir.

Telif Hakkı © 1991-2013 Tüm hakları saklıdır. Kullanım Koşulları kapsamında dağıtılmıştır.

İşbu belgeyle Unicode veri dosyaları ve ilgili belge dosyaları ("Veri Dosyaları") veya Unicode yazılım ve ilgili belge dosyalarının ("Yazılım") kopyasını alan kişilere; Veri Dosyaları veya Yazılım kopyalarının kullanılması, kopyalanması, değiştirilmesi, birleştirilmesi, yayınlanması, dağıtılması ve/veya satılması haklarında sınırlama olmaması dahil olmak üzere Veri Dosyaları veya Yazılımı alıp satma ve (a) yukarıdaki telif hakkı bildirimleri ile bu izin bildiriminin tüm Veri Dosyaları ve veya Yazılım kopyalarında görünmesi, (b) hem yukarıdaki telif hakkı bildirimlerinin hem de bu izin bildiriminin ilgili belgelerde görünmesi ve (c) veri veya yazılımın değiştirildiği Veri Dosyaları ya da Yazılım ile ilgili belgelerin yanı sıra her değiştirilen Veri Dosyası ve Yazılımda net bildirim olması koşuluyla Veri Dosyaları veya Yazılımın verildiği kişilere bunlara yapma izni verme izni ücretsiz olarak verilmiştir.

Fontconfig 2.11

Telif Hakkı © 2000, 2001, 2002, 2003, 2004, 2006, 2007 Keith Packard

Telif Hakkı © 2005 Patrick Lam

Telif Hakkı © 2007 Dwayne Bailey ve

Telif Hakkı © 2009 Roozbeh Pournader

Telif Hakkı © 2008, 2009, 2010, 2011, 2012, 2013, 2014, 2015, 2016, 2017, 2018, 2019, 2020

Telif Hakkı © 2008 Danilo Šegan

Telif Hakkı © 2012

İşbu belgeyle; yukarıdaki telif hakkı bildiriminin tüm kopyalarda görünmesi ve hem telif hakkı bildirimi hem de bu izin bildiriminin destek belgelerinde görünmesi ve özel, yazılı izin olmadan yazılımın dağıtılmasıyla ilgili reklam veya tanıtımda yazarların adının kullanılmaması koşuluyla bu yazılımın ve belgelerinin herhangi bir amaçla kullanılması, değiştirilmesi, dağıtılması ve satılması izni ücretsiz olarak verilmiştir. Yazarlar, bu yazılımın herhangi bir amaca uygunluğu hakkında herhangi bir beyanda bulunmamaktadır. Açık veya zımni garanti olmadan "olduğu gibi" sağlanır.

Зміст

Вступ..... 130
Безпека..... 141
Експлуатація..... 148
Технічне обслуговування..... 170
Усунення несправностей..... 176
Транспортування, зберігання й утилізація..... 187
Технічні дані..... 192
Декларація відповідності..... 198
Відкрите джерело..... 199

Вступ

Опис виробу

Цей виріб є машиною для шліфування підлоги різної твердості.

Для керування моделями може використовуватися пульт дистанційного керування.

Призначення

Виріб призначений для шліфування поверхонь різної твердості, таких як натуральний камінь, терраццо та бетон. Також виріб можна використовувати для шліфування покривних матеріалів, таких як епоксидна смола та клей. Результат обробки поверхні може бути грубим або більш гладким. Виріб можна використовувати для сухого й мокрого шліфування. Забороняється використовувати пристрій для інших завдань.

Цей виріб призначений для професійного використання кваліфікованими операторами в комерційному секторі.

Огляд виробу, права сторона PG 6 DR, PG 8 DR

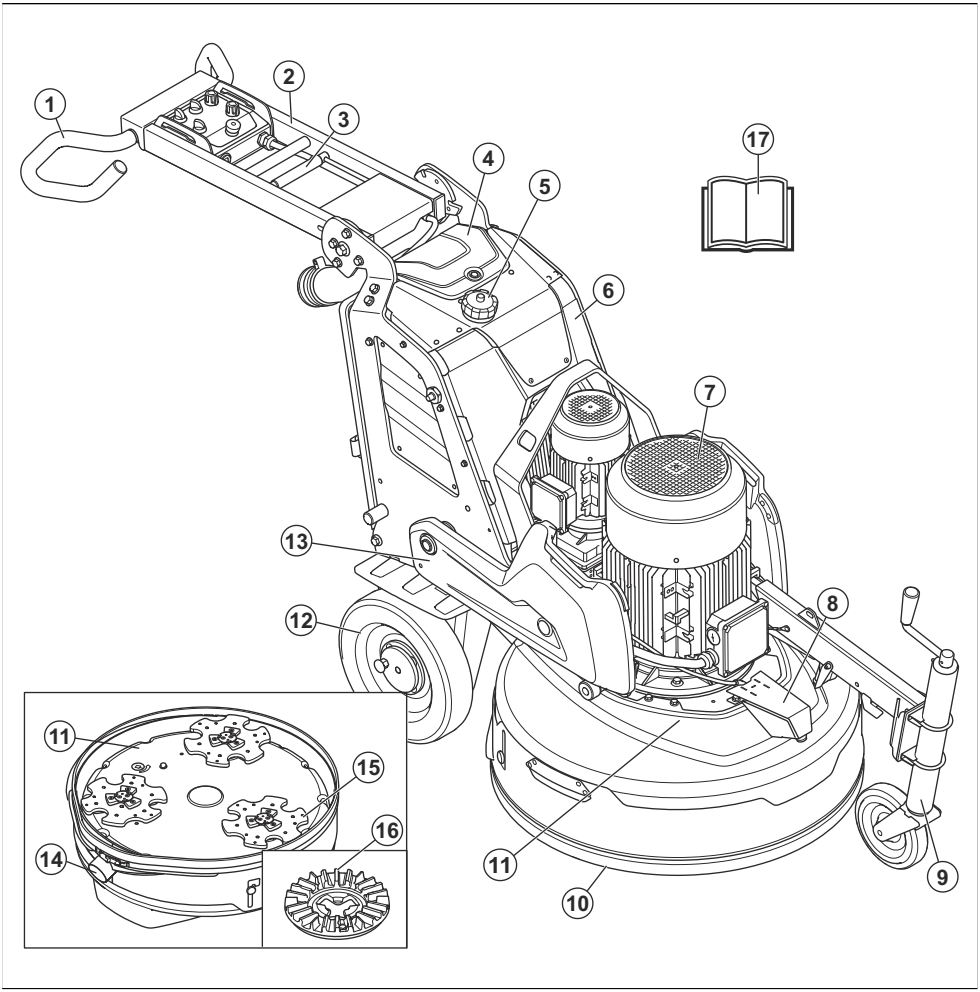

1. Рукоятка
2. Ручка
3. Важіль блокування для регулювання ручки
4. Кришка зарядного пристрою
5. Резервуар для води
6. Відсік електрокерування
7. Двигун шліфувальної головки
8. Розпилювальна насадка
9. Допоміжне колесо
10. Гнучка кришка
11. Шліфувальна головка
12. Колесо
13. Навантажувальні елементи
14. З’єднання для пиловіддільника
15. Шліфувальний диск
16. Інструментальна пластина
17. Посібник користувача

Огляд виробу, ліва сторона PG 6 DR, PG 8 DR

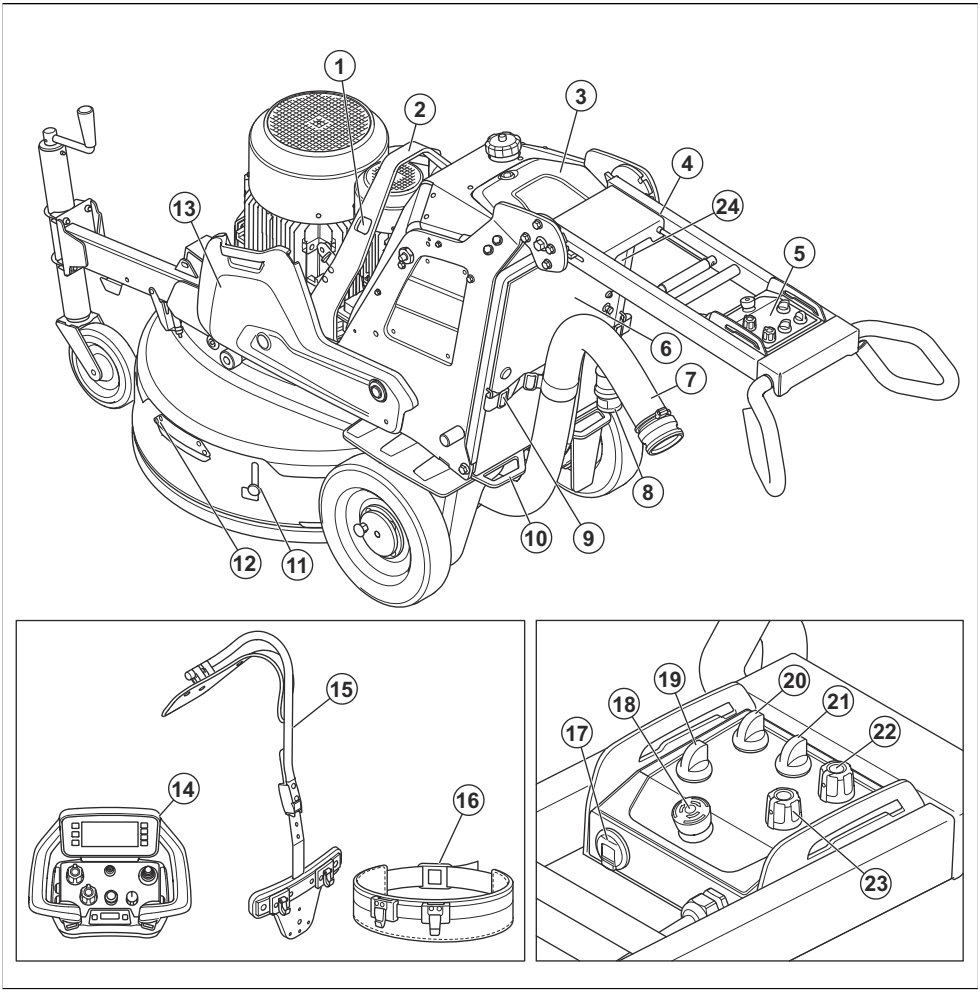

1. Отвори для строп для підняття лебідкою
2. Піднімальне вушко
3. Кришка зарядного пристрою
4. Тримач пульта дистанційного керування (додаткове приладдя)
5. Панель керування
6. Роз’єм зарядного пристрою
7. З’єднання для пиловіддільника
8. Шнур живлення
9. Підвісний пристрій для шлангу пиловіддільника і шнура живлення
10. Кріпильна точка
11. Транспортний фіксатор гнучкої кришки
12. Ручка гнучкої кришки
13. Навантажувальні елементи
14. Дистанційне управління
15. Кабель системи дистанційного керування (додаткове приладдя)
16. Пас
17. Зарядний пристрій USB
18. Кнопка аварійного зупинення машини
19. Перемикач режиму дистанційного керування / ручного режиму
20. Перемикач увімкнення/вимкнення
21. Перемикач зупинки / запуску

22. Регулятор напрямку обертання та швидкості шліфувального диска
23. Регулятор напрямку обертання та швидкості шліфувальної головки
24. Перемикачі функції розпилення

Огляд виробу, права сторона PG 6 XR, PG 8 XR

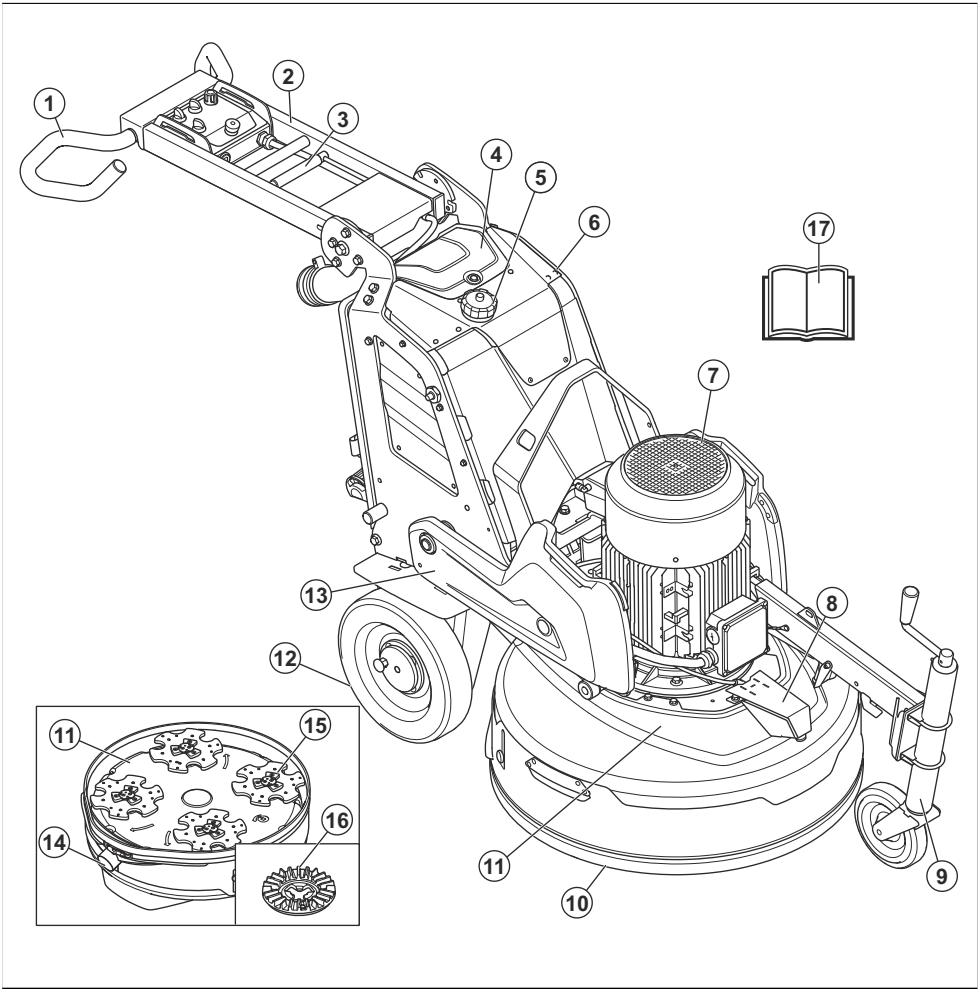

1. Рукоятка
2. Ручка
3. Важіль блокування для регулювання ручки
4. Кришка зарядного пристрою
5. Резервуар для води
6. Відсік електрокерування
7. Двигун шліфувальної головки
8. Розпилювальна насадка
9. Допоміжне колесо
10. Гнучка кришка
11. Шліфувальна головка
12. Колесо
13. Навантажувальні елементи
14. З’єднання для пиловіддільника
15. Шліфувальний диск
16. Інструментальна пластина
17. Посібник користувача

Огляд виробу, ліва сторона PG 6 XR, PG 8 XR

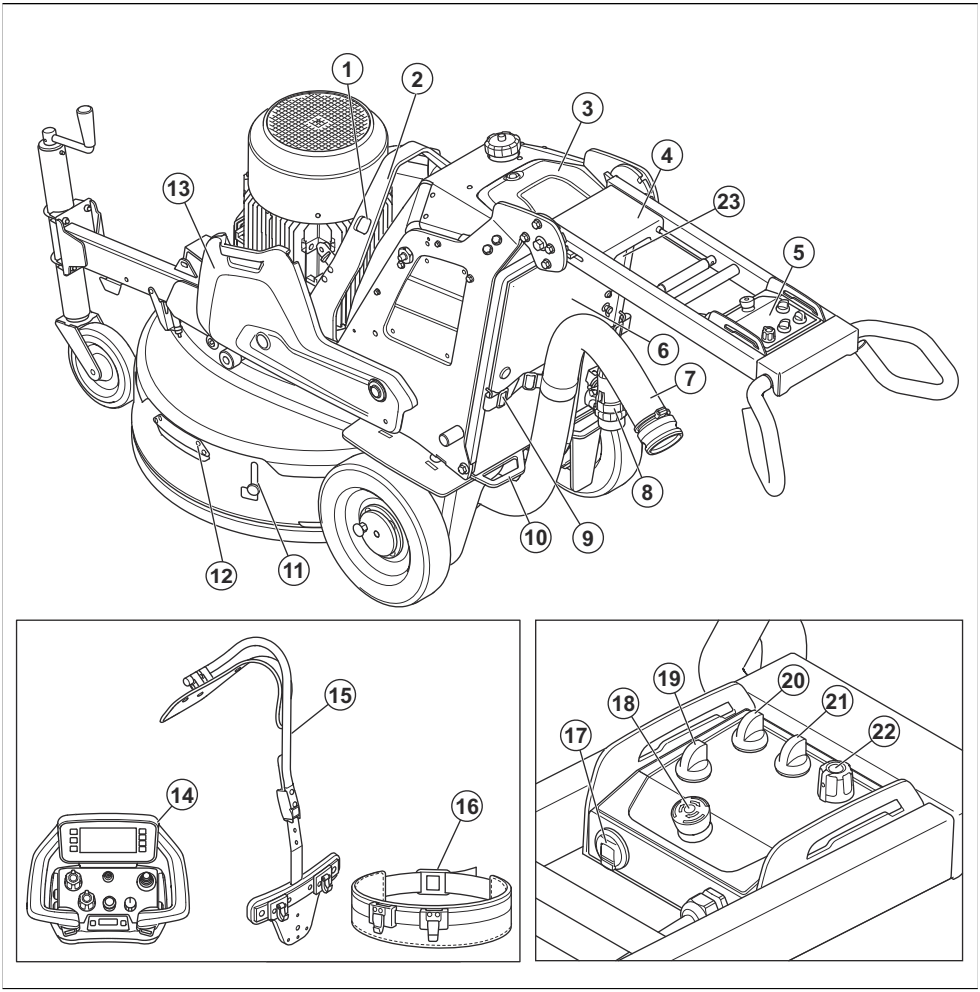

1. Отвори для строп для підняття лебідкою
2. Піднімальне вушко
3. Кришка зарядного пристрою
4. Тримач пульта дистанційного керування (додаткове приладдя)
5. Панель керування
6. Роз’єм зарядного пристрою
7. З’єднання для пиловіддільника
8. Шнур живлення
9. Підвісний пристрій для шлангу пиловіддільника і шнура живлення
10. Кріпильна точка
11. Транспортний фіксатор гнучкої кришки
12. Ручка гнучкої кришки
13. Навантажувальні елементи
14. Дистанційне управління
15. Кабель системи дистанційного керування (додаткове приладдя)
16. Пас
17. Зарядний пристрій USB
18. Кнопка аварійного зупинення машини
19. Перемикач режиму дистанційного керування / ручного режиму
20. Перемикач увімкнення/вимкнення
21. Перемикач зупинки / запуску

22. Регулятор напрямку обертання та швидкості шліфувальної головки та шліфувального диска
23. Перемикачі функції розпилення

Огляд панелі керування PG 6 DR, PG 8 DR

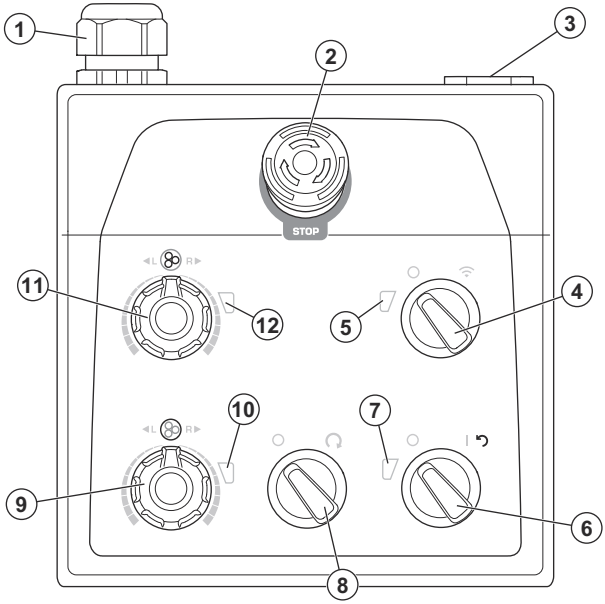

1. Кабельне з’єднання
2. Кнопка аварійного зупинення машини
3. Зарядний пристрій USB
4. Перемикач для вибору дистанційного керування або ручного режиму роботи
5. Індикатор режиму дистанційного керування
6. Перемикач увімкнення/вимкнення
7. Індикатор живлення та рівня заряду акумулятора виробу
8. Перемикач зупинки / запуску
9. Регулятор напрямку обертання та швидкості шліфувального диска
10. Індикатор шліфувального диска
11. Регулятор напрямку обертання та швидкості шліфувальної головки
12. Індикатор шліфувальної головки

Огляд панелі керування PG 6 XR, PG 8 XR

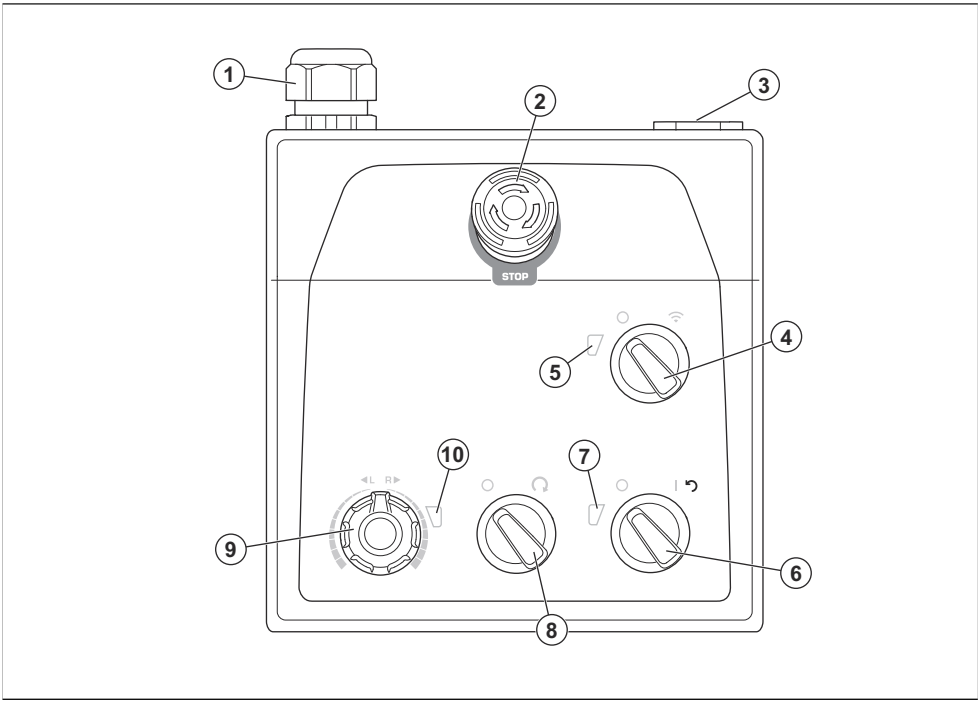

1. Кабельне з’єднання
2. Кнопка аварійного зупинення машини
3. Зарядний пристрій USB
4. Перемикач для вибору дистанційного керування або ручного режиму роботи
5. Індикатор режиму дистанційного керування
6. Перемикач увімкнення/вимкнення
7. Індикатор живлення та рівня заряду акумулятора виробу
8. Перемикач зупинки / запуску
9. Регулятор напрямку обертання та швидкості шліфувальної головки та шліфувального диска
10. Індикатор шліфувальної головки та шліфувального диска

Огляд пульта дистанційного керування

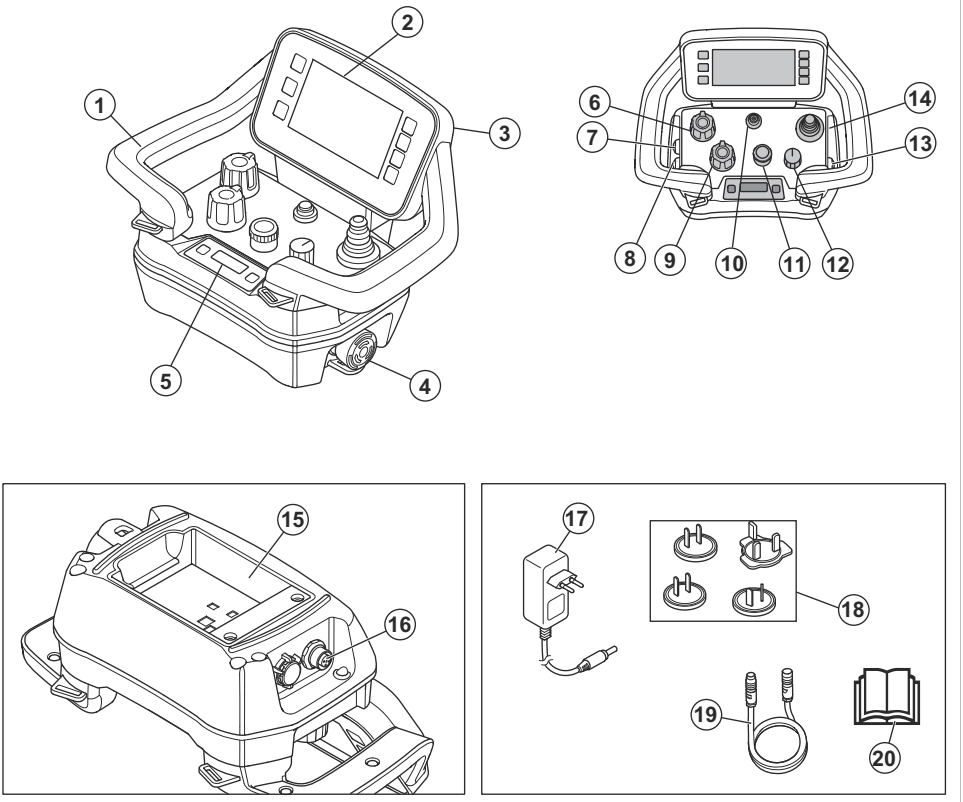

1. Ручка
2. Дисплей ЛМІ
3. Роз’єм для USB-кабелю
4. Кнопка зупинення машини
5. Дисплей інформаційного центру
6. Потенціометр для встановлення швидкості й напрямку обертання шліфувальної головки (не використовується в моделях PG 6 XR та PG 8 XR)
7. Кнопка увімкнення / вимкнення розпилювача
8. Кнопка увімкнення / вимкнення коливання
9. Потенціометр для встановлення швидкості та напрямку обертання шліфувального диска
10. Кнопка увімкнення / вимкнення пульта дистанційного керування
11. Ручка перетворювача
12. Перемикач режимів зупинки / транспортування / шліфування
13. Кнопка увімкнення / вимкнення пилососа
14. Джойстик
15. Тримач акумулятора
16. Роз’єм кабелю шини CAN
17. Адаптер змінного / постійного струму до зарядного пристрою
18. Штепселі для різних регіонів
19. Кабель шини CAN (додаткове приладдя)
20. Посібник користувача

Огляд дисплея ЛМІ

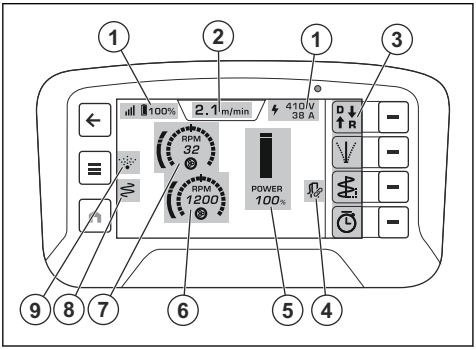

1. Верхня панель
2. Вкладка робочого режиму
3. Панель швидких дій
4. Значок пилососа
5. Діапазон потужності
6. Швидкість обертання шліфувального диска (не використовується з одинарним приводом)
7. Швидкість обертання шліфувальної головки
8. Значок коливань
9. Значок розпилення

Діапазон потужності

Діапазон потужності – це смуга на дисплеї пульта дистанційного керування, яка показує робочу потужність виробу. Діапазон потужності позначається 4 кольорами:

- Сірий: можливо регулювати швидкість, але виріб не працює.
- Зелений: виріб працює, діапазон потужності менше за 100 %.
- Жовтий: виріб працює, діапазон потужності у межах від 101 % до 109 %.
- Червоний: виріб працює, діапазон потужності перевищує 110 %.

Символи на виробі

ПОПЕРЕДЖЕННЯ! Цей виріб може бути небезпечним і здатний спричинити тяжкі травми або смерть оператора чи сторонніх осіб. Будьте обережні й використовуйте виріб належним чином.

Перед використанням виробу уважно прочитайте посібник і переконайтеся, що ви зрозуміли наведені в ньому вказівки.

Використовуйте засоби захисту органів слуху, захисту очей і захисту органів дихання. див. *Засоби індивідуального захисту на сторінці 143*.

Пил може викликати проблеми зі здоров'ям. Користуйтеся сертифікованими засобами захисту органів дихання. Переконайтеся в наявності належної вентиляції.

Завжди підіймайте виріб за піднімальне вушко.

Для кріплення виробу до транспортного засобу використовуйте отвори для стяжних строп.

Виріб не є побутовим сміттям. Утилізувати виріб треба на сертифікованому підприємстві з переробки відходів електричного й електронного обладнання. див. *Утилізація на сторінці 191*.

Цей виріб відповідає вимогам застосовних директив ЄС.

Етикетка щодо випромінювання шуму в навколишнє середовище відповідно до вимог директив і нормативних актів ЄС та Сполученого Королівства. Гарантований рівень звукової потужності виробу зазначено в розділі .

Зверніть увагу: Інші позначення на виробі стосуються спеціальних сертифікатів для певних країн чи регіонів.

Табличка з паспортними даними

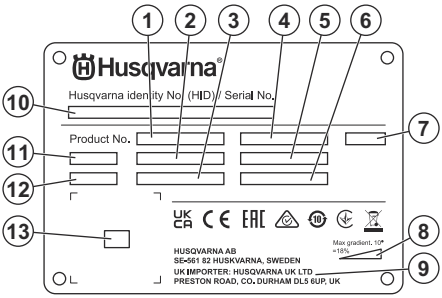

1. Номер виробу
2. Вага виробу
3. Номінальна потужність
4. Номінальна напруга
5. Номінальна сила струму
6. Частота
7. Корпус
8. Максимальний кут нахилу
9. Виробник / імпортер
10. Серійний номер
11. Модель
12. Рік виробництва
13. Сканований код

Символи на панелі керування та пульті дистанційного керування

Кнопка аварійного зупинення.

Використовується пульт дистанційного керування.

Увімкнення та перезапуск виробу.

Шліфувальна головка ввімкнена.

Швидкість і напрямок обертання, шліфувальна головка.

Швидкість і напрямок обертання, шліфувальний диск.

Максимальна швидкість.

Повільно.

Символи верхньої панелі дисплея

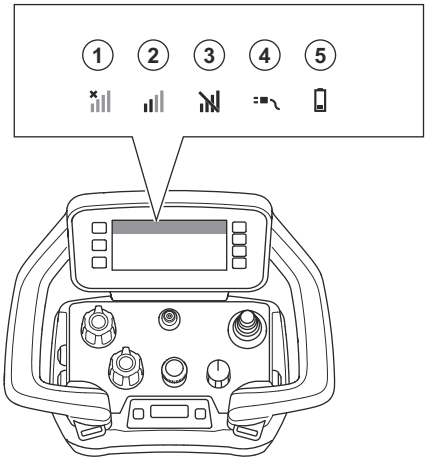

Положення	Експлуатація
1	Немає радіосигналу. Немає зв’язку з виробом.
2	Потужність радіосигналу.
3	Радіосигнал заблоковано.
4	Кабель шини CAN під’єднується між виробом і пультом дистанційного керування.
5	Рівень заряду. Коли символ батареї жовтий, рівень заряду становить 11–20 %. Коли символ батареї червоний, рівень заряду становить менше 10 %.

Символи на вкладці робочого режиму на ЛМІ пульта дистанційного керування

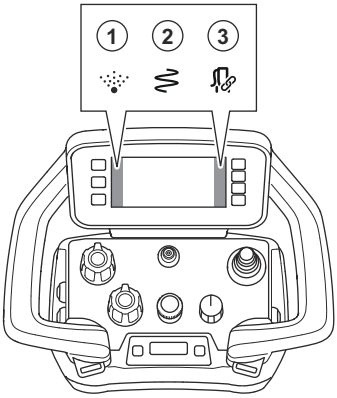

Положення	Експлуатація
1	Увімкнено функцію розпилення.
2	Увімкнено функцію коливання.
3	Промисловий пилосос підключений і увімкнений.

Пошкодження виробу

Ми не несемо відповідальності за пошкодження, якщо:

- виріб було неправильно відремонтовано;
- виріб було відремонтовано з використанням деталей, не виготовлених або не затверджених виробником;
- виріб обладнано аксесуаром, не виготовленим або не затвердженим виробником;
- виріб було відремонтовано в неавторизованому сервісному центрі або неавторизованою компанією.

Husqvarna Fleet Services™

Husqvarna Fleet Services™ є хмарним рішенням, яке надає оператору можливість оглядати всі під’єднані вироби. Цей виріб обладнаний датчиком Husqvarna Fleet Services™ із технологією Bluetooth® із низьким енергоспоживанням (BLE). Датчик Husqvarna Fleet Services™ збирає дані про вироби й дає змогу оператору під’єднуватися до системи Husqvarna Fleet Services™. Система Husqvarna Fleet Services™ повідомляє такі дані, як час роботи, інтервали обслуговування та місце розташування виробу. Технологія BLE використовує діапазон частот 2,400–2,4835 ГГц.

Для отримання додаткової інформації про Husqvarna Fleet Services™ завантажте додаток Husqvarna

Fleet Services™ або зверніться до представника Husqvarna.

Використання вбудованої системи зв'язку

Зверніть увагу: Функція передачі радіосигналу через Bluetooth® увімкнеться під час першого підключення до розетки й залишиться ввімкненою надалі.

1. Завантажте програму Husqvarna Fleet Services для iOS чи Android.
2. Для отримання детальнішої інформації перейдіть за адресою https://fleetservices.husqvarna.com.

Модуль Bluetooth® із низьким енергоспоживанням (BLE)

На ринках, які відповідають застосовним вимогам, виріб комплектується модулем BLE, підключеним до системи Husqvarna Fleet Services™. Цей модуль збирає та передає дані виробу, які використовуються системою Husqvarna Fleet Services™. До таких даних належать, зокрема час роботи, інтервали обслуговування та місце розташування виробу.

Налаштування вбудованої системи зв'язку

1. Налаштуйте обліковий запис для системи Husqvarna Fleet Services™ на сайті https://fleetservices.husqvarna.com/signup.
2. Завантажте програму Husqvarna Fleet Services™ на мобільний пристрій.
3. Під'єднайте виріб до джерела живлення, щоб активувати модуль BLE.
4. Додайте виріб до свого облікового запису. Скористайтеся програмою Husqvarna Fleet Services™.
5. Дотримуйтеся інструкцій, наведених у програмі Husqvarna Fleet Services™.

Зверніть увагу: Для встановлення з'єднання мобільний пристрій з увімкненою підтримкою Fleet має знаходитися поблизу від виробу.

Зверніть увагу: Передача радіосигналу Bluetooth® вмикається під час першого підключення до джерела живлення й залишається ввімкненою надалі.

ПОПЕРЕДЖЕННЯ: Висока напруга. У силовому агрегаті є незахищені частини. Перш ніж відкривати дверцята шафи електрокерування, завжди від'єднуйте вилку від мережі.

Переведення виробу в режим польоту

Коли виріб перебуває в режимі польоту, модуль BLE припиняє передачу даних виробу.

- Установіть перемикач акумуляторного блока в положення OFF (ВИМКН.).

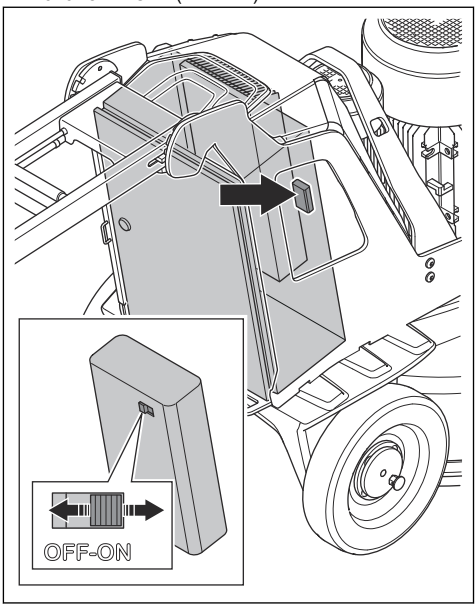

Безпека

Правила техніки безпеки під час використання виробу

ПОПЕРЕДЖЕННЯ: Перш ніж розпочати використання виробу, уважно прочитайте наведені нижче попередження.

- Використовуйте засоби індивідуального захисту. Дивіться розділ *Засоби індивідуального захисту на сторінці 143*.
- Не відходьте далеко від виробу, який працює.
- Завжди від'єднуйте шнур живлення, перш ніж відійти від виробу.
- Не тягніть за шланг пиловіддільника. Виріб може впасти й спричинити серйозні травми чи пошкодження.

- У момент запуску виробу шліфувальна головка має торкатися поверхні. Ця вказівка не стосується ситуацій, коли виконується перевірка перемикача ввімкнення / вимкнення.
- Не запускайте виріб, якщо не встановлений захист від пилу. Захист від пилу має повністю закривати зазор між виробом і підлогою.
- Тримайте ноги подалі від кабелю шини CAN та шнура живлення задля зменшення ризику травми в разі падіння.
- Не працюйте в зонах, де робота виробу може призвести до травмування. Виріб може швидко змінити положення і зачепити вас.
- Якщо виріб не працює належним чином, зупиніть двигуни.
- Подбайте про те, щоб одяг, довге волосся й прикраси не потрапили в рухомі частини.
- Під час роботи ви маєте перебувати в безпечному та стійкому положенні.
- Не використовуйте виріб, якщо в разі нещасного випадку не зможете дістати допомоги.
- Якщо у виробі виникають вібрації або рівень шуму виробу надзвичайно високий, негайно зупиніть його. Перевіряйте виріб на наявність пошкоджень. Виправляйте пошкодження або здавайте виріб на ремонт в авторизований центр обслуговування.
- Надмірний вплив вібрації може ушкодити нервову систему або систему кровообігу в людей, які мають погіршений кровообіг. Якщо у вас проявляються симптоми надмірного впливу вібрації, зверніться по медичну допомогу. До таких симптомів належать: оніміння, утрата чутливості, пощипування, поколювання, біль, утрата сили, зміни кольору або стану шкіри. Зазвичай ці симптоми проявляються в пальцях, руках і зап’ястках.
- Не паркуйте виріб на схилі. Якщо необхідно запаркувати виріб на схилі, переконайтеся, що він не рухатиметься і не впаде. Існує ризик травмування та пошкодження виробу.
- Будьте дуже обережні під час роботи на схилах. Продукт важкий і може спричинити тяжкі травми, якщо впаде.
- Не переміщуйте виріб по крутих схилах. Інформацію про максимальний кут нахилу дивіться на паспортній табличці виробу.
- Використовуйте лише схвалене приладдя. Щоб дізнатися більше, зверніться до свого дилера.

Роз’яснення термінології щодо безпеки

Попередження, застереження й примітки використовуються для наголошення на особливо важливих положеннях посібника.

ПОПЕРЕДЖЕННЯ: Указує на те, що в разі порушення інструкцій, наведених у цьому посібнику, існує небезпека поранення або смерті оператора чи інших осіб, що знаходяться поруч.

УВАГА: Вказує на те, що в разі недотримання інструкцій, наведених у цьому посібнику, існує небезпека пошкодження виробу, інших матеріалів або навколишніх об’єктів.

Зверніть увагу: Використовується для надання додаткової інформації щодо певної ситуації.

Загальні правила техніки безпеки

ПОПЕРЕДЖЕННЯ: Перш ніж розпочати використання виробу, уважно прочитайте наведені нижче попередження.

- У разі неправильного або недбалого використання цей виріб може становити небезпеку. Він може спричинити серйозні травми або загибель оператора чи сторонніх осіб. Перед початком експлуатації виробу необхідно прочитати цей посібник користувача й повністю зрозуміти його вміст.
- Виріб заборонено використовувати особам (зокрема, дітям) з обмеженими фізичними можливостями, а також особам, які не мають необхідного досвіду та знань.
- Збережіть усі попередження й інструкції.
- Дотримуйтесь вимог усіх чинних законів і правил.
- Оператор і роботодавець оператора мають знати про ризики й запобігати їм під час експлуатації виробу.
- Дозволяйте керувати виробом стороннім людям тільки після того, як вони повністю прочитають посібник користувача й зрозуміють його вміст.
- Не використовуйте виріб, якщо ви не пройшли підготовку перед початком експлуатації. Упевніться, що всі оператори пройшли тренування.
- Не дозволяйте дітям використовувати виріб.
- Виріб може експлуатуватися тільки особами, які мають дозвіл.
- Оператор несе відповідальність за нещасні випадки або шкоду, заподіяну іншим людям і майну.
- Забороняється використовувати виріб, якщо ви втомлені, хворі, чи перебуваєте під впливом наркотиків, алкоголю або медикаментів.
- Завжди будьте обережні й керуйтеся здоровим глуздом.
- Під час роботи цього виробу утворюється електромагнітне поле. Це поле може за

деяких умов взаємодіяти з активними чи пасивними медичними імплантатами. Щоб знизити ризик тяжких або смертельних травм, рекомендуємо особам із медичними імплантатами проконсультуватися зі своїм лікарем і виробником медичного імплантату перед початком експлуатації цього виробу.

- Тримайте пристрій у чистоті. Переконайтеся, що знаки та наклейки читабельні.
- Не використовуйте несправний виріб.
- Не змінюйте конструкцію цього виробу.
- Не використовуйте виріб, якщо існує імовірність того, що зміни було внесено іншими особами.

Засоби індивідуального захисту

ПОПЕРЕДЖЕННЯ: Перш ніж розпочати використання виробу, уважно прочитайте наведені нижче попередження.

- Під час експлуатації виробу завжди використовуйте затверджені засоби індивідуального захисту. Засоби індивідуального захисту не усувають повністю ризик отримання травм. Засоби індивідуального захисту знижують рівень пошкоджень у разі нещасного випадку. Дозвольте дилеру допомогти вам із вибором підходящого обладнання.
- Під час експлуатації виробу користуйтеся затвердженими засобами захисту очей.
- Не використовуйте вільний, важкий або не призначений для роботи одяг. Одяг не має обмежувати рухи.
- Використовуйте затверджені захисні рукавички, які дають змогу міцно тримати інструмент і запобігають подразненню шкіри.
- Використовуйте затверджений захисний шолом.
- Під час експлуатації виробу завжди користуйтеся затвердженими засобами захисту органів слуху. Довготривалий вплив шуму може призвести до втрати слуху.
- Виріб призводить до створення пилу й вихлопів, що містять небезпечні хімічні речовини. Користуйтеся затвердженими засобами захисту органів дихання.
- Використовуйте черевики зі сталевими носками й неслизькою підошвою.
- Переконайтеся, що поряд є набір засобів для надання першої медичної допомоги.
- Під час використання виробу можуть виникати іскри. Переконайтеся, що поряд є вогнегасник.

Безпека в робочій зоні

- Під час роботи не підпускайте сторонніх осіб у зону, показану на рисунку нижче. Під час роботи в цій зоні оператор повинен бути надзвичайно обережним.

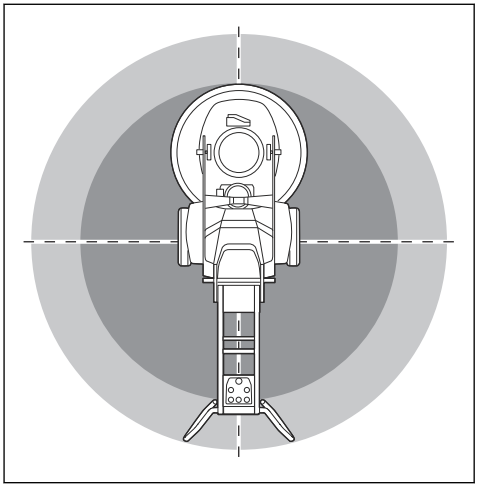

- Переконайтеся, що в робочій зоні перебувають лише особи, які мають дозвіл.
- Забороняється використовувати виріб у разі туману, дощу, сильного вітру, холодної погоди, ризику виникнення блискавки або за інших несприятливих погодних умов. Використання виробу за поганої погоди чи на вологих ділянках може негативно вплинути на вашу пильність. Погані погодні умови можуть призвести до небезпечних умов праці.
- Бережіться осіб, предметів і ситуацій, які можуть зашкодити безпечній роботі виробу.
- : Керувати виробом можна за допомогою пульта дистанційного керування з великої відстані. Заборонено використання виробу за відсутності у оператора чіткого огляду виробу та його зони ризику. Обгородіть робочу зону, щоб запобігти травмуванню сторонніх осіб.
- Робоча зона має бути достатньо освітленою.
- Не використовуйте виріб у місцях, де може виникнути пожежа або вибух.

Електробезпека

ПОПЕРЕДЖЕННЯ: Під час використання електроприладів завжди є загроза ураження струмом. Заборонено використовувати виріб за поганих погодних умов. Уникайте контакту із громовідводами та металевими предметами. Із метою запобігання травм слід завжди використовувати виріб відповідно до рекомендацій, зазначених у цьому посібнику користувача.

ПОПЕРЕДЖЕННЯ: Використовуйте джерела живлення тільки з ПЗВ (пристроєм захисного

відключення). ПЗВ зменшує небезпеку ураження електричним струмом.

ПОПЕРЕДЖЕННЯ: Висока напруга. У силовому агрегаті є незахищені частини. Перш ніж відкривати дверцята шафи електрокерування, завжди від'єднуйте вилку від мережі.

УВАГА: Щоб забезпечити безперебійну роботу двигуна, електроживлення від виробу або генератора має бути достатнім і постійним. Невідповідна напруга призводить до підвищення споживання електроенергії та температури двигуна, доки не активується ланцюг аварійного захисту. Характеристики шнура живлення мають відповідати державним і місцевим нормам. Характеристики електричної розетки мають відповідати силі струму розетки та подовжувача виробу.

Якщо мережа живлення має вищий опір системи, може статися короткочасне падіння напруги під час запуску виробу. Це може вплинути на роботу інших виробів, наприклад спричинивши мерехтіння світла.

- Переконайтеся, що напруга живлення та запобіжники відповідають зазначеним на табличці з паспортними даними виробу.
- Завжди вимикайте виріб перед від'єднанням вилки живлення.
- Не використовуйте виріб, якщо шнур живлення або електрична вилка пошкоджені. Віддайте його в сертифікований сервісний центр для ремонту. Пошкодження шнура живлення може стати причиною тяжких травм і смерті.
- Використовуйте шнур живлення правильно. Не тягніть за шнур живлення для переміщення або від'єднання виробу. Щоб витягнути шнур живлення з розетки, тягніть за штепсельну вилку. У жодному разі не тягніть за шнур живлення.
- Заборонено експлуатувати виріб у вологому середовищі, коли існує ризик потрапляння вологи на електричне обладнання. Обладнання може бути пошкоджено, а виріб може стати електропровідним і зумовити травмування.
- Не допускайте попадання у виріб вологи, окрім води, що подається системою водопостачання. Бережіть виріб від дощу. Вода, яка потрапляє у виріб, збільшує ризик ураження електричним струмом.
- Завжди від'єднуйте шнур живлення, коли підключаєте або від'єднуєте з'єднання кабелю двигуна та відсіку електрокерування.
- Не спрямовуйте розпилювальну насадку виробу на електричні кабелі або електричні деталі.

Подовжувачі

- Використовуйте лише схвалені подовжувачі достатньої довжини.
- Номінальні характеристики подовжувачів мають бути таким ж або вищими, ніж зазначено на паспортній табличці виробу.
- Використовуйте подовжувальні шнури із заземленням.
- Під час експлуатування виробу надворі використовуйте подовжувач, придатний для застосування надворі. Це зменшить небезпеку ураження електричним струмом.
- Стежте, щоб розетка подовжувача не торкалася землі й була захищена від вологи.
- Тримайте подовжувач якомога далі від джерела тепла, мастила, гострих країв і рухомих деталей. Пошкоджений кабель збільшує ризик ураження електричним струмом.
- Переконайтеся, що подовжувач справний і не пошкоджений.
- Не використовуйте подовжувач, коли він згорнутий. Це може призвести до надмірного нагрівання подовжувача.
- Під час використання виробу переконайтеся, що подовжувач розташовано позаду вас і виробу. Це запобігає пошкодженню подовжувача.

Інструкції з організації контура заземлення виробу

ПОПЕРЕДЖЕННЯ: Неправильне під'єднання може призвести до ураження електричним струмом. Зверніться до кваліфікованого електрика, якщо ви не впевнені в правильності заземлення електричної розетки.

Заборонено вносити зміни в заводські технічні вилки електричного живлення. Якщо вилка або шнур живлення пошкоджені або їх потрібно замінити. Для цього треба звернутися в центр обслуговування Husqvarna. Дотримуйтеся вимог місцевих норм і законів.

У разі виникнення запитань щодо інструкцій з організації заземлення виробу зверніться до кваліфікованого інженера-електрика.

Використовуйте лише заземлені зовнішні подовжувальні кабелі з вилками із заземленням і заземленими розетками, які відповідають параметрам вилки електричного живлення виробу.

Виріб оснащено заземленим кабелем живлення та вилкою. Треба під'єднувати виріб лише до заземленої розетки електричного живлення.

Це зменшить небезпеку ураження електричним струмом.

Не використовуйте електричні адаптери в поєднанні з виробом.

Заходи безпеки під час роботи з акумуляторами

ПОПЕРЕДЖЕННЯ: Перш ніж розпочати використання виробу, уважно прочитайте наведені нижче попередження.

- Використовуйте у виробі лише рекомендовані нами акумулятори .
- У цьому пристрої слід використовувати тільки оригінальні акумулятори. Якщо для заміни використовувати акумулятор неправильного типу, існує небезпека вибуху. Щоб дізнатися більше, зверніться до свого дилера.
- Використовуйте акумулятори лише для живлення відповідних виробів Husqvarna. Щоб уникнути травмування, заборонено використовувати акумулятор як джерело живлення для інших приладів.
- Небезпека враження електричним струмом. Заборонено під'єднувати клеми акумулятора до ключів, гвинтів або інших металевих предметів. Це може призвести до короткого замикання в акумуляторі.
- У разі витікання рідини з акумулятора стежте, щоб вона не потрапила на тіло чи в очі. Якщо рідина потрапила на шкіру, промийте вражену ділянку великою кількістю води й зверніться по медичну допомогу.
- Не використовуйте елементи живлення без можливості перезаряджання.
- Не змінюйте конструкцію акумулятора.
- Заборонено вставляти предмети у вентиляційні отвори акумулятора.
- Тримайте акумулятор подалі від прямих сонячних променів, джерел тепла й відкритого вогню. Акумулятор може вибухнути, що може призвести до термічних чи хімічних опіків.
- Бережіть акумулятор від дощу та вологи.
- Захищайте акумулятор від впливу мікрохвиль чи високого тиску.
- Заборонено розбирати чи ламати акумулятор.
- Не використовуйте акумулятор за межами зазначених температурних інтервалів. Див. *Технічні дані на сторінці 192*.
- Заборонено мити акумулятор водою. Див. *Чищення акумулятора й зарядного пристрою на сторінці 172*.
- Не використовуйте акумулятор, якщо він пошкоджений або не працює належним чином.
- Зберігайте акумулятори подалі від металевих предметів на кшталт цвяхів, гвинтів чи ювелірних виробів.
- Тримайте акумулятор подалі від дітей.

Запобіжне обладнання на виробі

ПОПЕРЕДЖЕННЯ: Перш ніж розпочати використання виробу, уважно прочитайте наведені нижче попередження.

- Не використовуйте виріб із запобіжними пристроями, які пошкоджені або не працюють належним чином.
- Регулярно перевіряйте захисні пристрої. Якщо запобіжні пристрої пошкоджені або не працюють належним чином, зверніться до дилера з обслуговування Husqvarna.
- Не вносьте зміни до захисних пристроїв.

Кнопка аварійного зупинення на панелі керування.

Кнопка аварійного зупинення використовується для швидкого зупинення двигуна. Натискання кнопки аварійного зупинення блокує живлення виробу від електромережі.

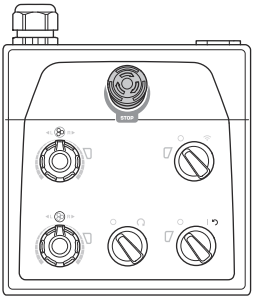

УВАГА: Забороняється використовувати кнопку аварійного зупинення на панелі керування як кнопку зупинення виробу.

Перевірка роботи кнопки аварійного зупинення на панелі керування

1. Поверніть кнопку аварійного зупинення (A) на панелі керування за годинниковою стрілкою, щоб переконатися, що вона не задіяна.

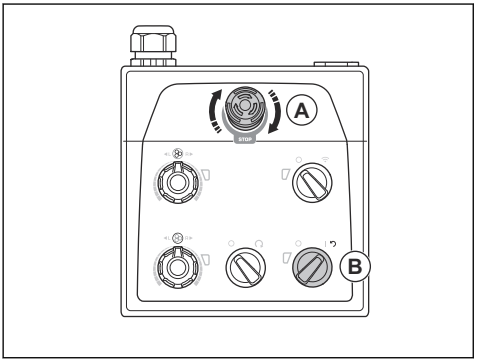

2. Поверніть перемикач увімкнення / вимкнення (B) на панелі керування в положення стрілки, щоб запустити двигун. Засвітиться світлодіодний індикатор поруч із перемикачем увімкнення / вимкнення.
3. Натисніть кнопку аварійного зупинення на панелі керування.
4. Переконайтеся, що світлодіодний індикатор поруч із перемикачем увімкнення / вимкнення згаснув.
5. Поверніть кнопку аварійного зупинення на панелі керування за годинниковою стрілкою, щоб вимкнути її.

Кнопка зупинення машини на пульті дистанційного керування

Кнопка зупинення машини використовується для швидкого зупинення електроінструмента.

Кнопка зупинення машини зменшує швидкість підключеного електроінструмента. Крім того, кнопка зупинення машини відключає електроінструмент від джерела живлення.

Кнопка зупинення машини не працює, якщо електроінструмент використовується в ручному режимі.

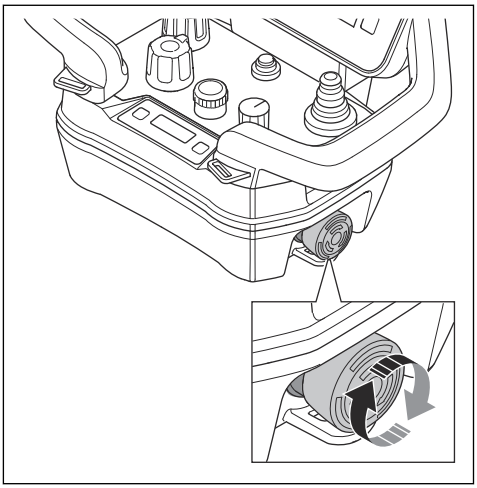

УВАГА: Забороняється використовувати кнопку зупинення машини на пульті дистанційного керування як кнопку зупинення електроінструмента.

Перевірка роботи кнопки зупинення машини на пульті дистанційного керування

1. Поверніть кнопку аварійного зупинення на панелі керування за годинниковою стрілкою, щоб переконатися, що вона не задіяна.
2. Поверніть кнопку зупинення машини на пульті дистанційного керування за годинниковою стрілкою, щоб переконатися, що її вимкнено.

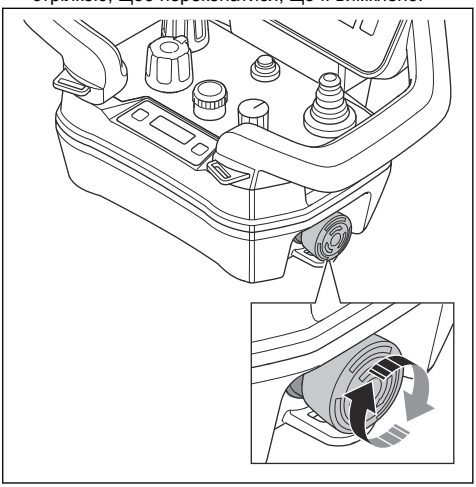

3. Поверніть перемикач увімкнення / вимкнення на панелі керування в положення «1», щоб запустити двигун. Засвітиться світлодіодний індикатор поруч із перемикачем увімкнення / вимкнення.
4. Для використання пульта дистанційного керування поверніть перемикач режиму дистанційного керування / ручного режиму на панелі керування за годинниковою стрілкою. Світлодіодний індикатор поруч із перемикачем режиму дистанційного керування / ручного режиму почне блимати.
5. Натисніть кнопку ON/OFF на пульті дистанційного керування. Коли екран увімкнено, це означає, що пульт дистанційного керування також увімкнено.

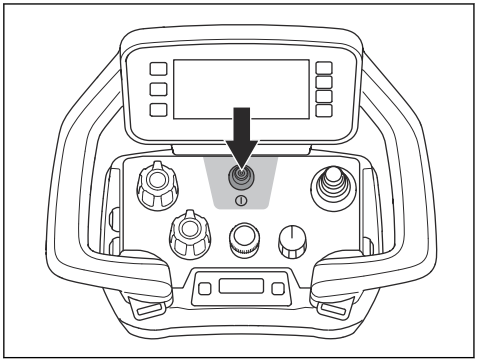

6. Натисніть кнопку зупинення машини на пульті дистанційного керування.
7. Упевніться, що двигун зупиняється.
8. Поверніть кнопку зупинення машини на пульті дистанційного керування за годинниковою стрілкою, щоб її вимкнути.

Стопорні штифти коліс

Стопорні штифти використовуються для фіксації з'єднання коліс із двигуном, коли для керування виробом використовується пульт дистанційного керування.

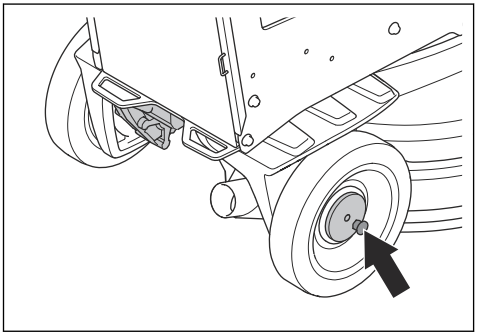

Перевірка стопорних штифтів коліс

1. Переконайтеся, що стопорні штифти не ввійшли в зачеплення.
2. Посуньте виріб трохи вперед, щоб відчути спротив.
3. Повертайте стопорні штифти (A), доки зуб стопорного штифта не ввійде у виріз. Зробіть це для лівого та правого коліс.

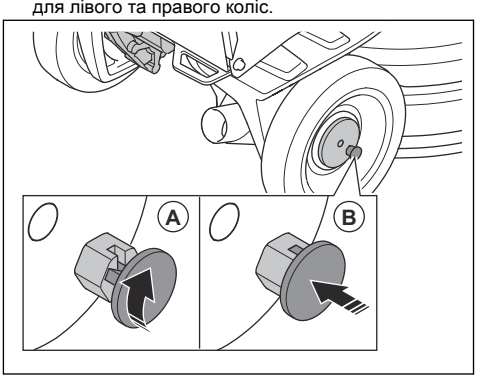

4. Запустіть виріб. Стопорні штифти переходять у положення фіксації (B) і забезпечують фіксацію з'єднання з двигунами коліс.
5. Посуньте виріб трохи вперед, щоб відчути спротив. Якщо стопорні штифти ввійшли в зачеплення належним чином, спротив буде більшим, ніж коли вони не ввійшли в зачеплення.

Зверніть увагу: У разі використання пульта дистанційного керування, якщо стопорні штифти не ввійшли в зачеплення належним чином, на дисплеї пульта дистанційного керування з'явиться повідомлення про помилку.

6. Для виходу стопорних штифтів із зачеплення витягніть їх і поверніть за годинниковою стрілкою чи проти годинникової стрілки.

Правила техніки безпеки під час обслуговування

ПОПЕРЕДЖЕННЯ: Перш ніж розпочати використання виробу, уважно прочитайте наведені нижче попередження. Збережіть усі попереджувальні примітки й інструкції для використання в майбутньому.

- Стежте за тим, щоб усі компоненти були справні, а всі кріплення – правильно затягнуті.
- Не використовуйте виріб, який пошкоджений або не працює належним чином. Проводьте перевірки безпеки, технічне й інше обслуговування, як описано в цьому посібнику. Будь-які інші

види обслуговування проводяться авторизованим дилером з обслуговування.

- При заміні алмазних інструментів зупиніть виріб і від'єднайте вилку живлення від мережі. Установіть перемикач увімкнення / вимкнення в положення «0».
- Вимкніть мотор і від'єднайте штепсель від розетки, перш ніж виконувати перевірку та / або технічне обслуговування.
- Проводьте технічне обслуговування, щоб переконатися в тому, що виріб працює належним чином. Дивіться розділ *Графік технічного обслуговування на сторінці 170*.

Експлуатація

Вступ

ПОПЕРЕДЖЕННЯ: Перед експлуатацією виробу обов'язково прочитайте й усвідомте зміст розділу про заходи безпеки.

Виймання виробу з упаковки

ПОПЕРЕДЖЕННЯ: Обережно та в безпечний спосіб перемістіть виріб із піддона. Продукт важкий і може спричинити тяжкі травми, якщо впаде.

- Переконайтеся в наявності всіх елементів, зазначених в огляді виробу. Дивіться розділ *Огляд виробу, права сторона PG 6 DR, PG 8 DR на сторінці 131*. Якщо будь-який елемент відсутній або пошкоджений, перш ніж перемістити виріб із піддона, зверніться до місцевого дилера Husqvarna.
- Зніміть усі пакувальні ремені та клини під колеса.
- Переконайтеся, що навколо немає перешкод і є достатньо місця для переміщення виробу.
- Переконайтеся, що немає ризику вашого падіння або падіння виробу.
- Щоб перемістити виріб із піддона, використовуйте підіймальне обладнання або пандуси. Виріб важкий. Під час переміщення виробу дотримуйтеся правил техніки безпеки. Дивіться розділ *Піднімання виробу на сторінці 190*.

Дії перед початком роботи з виробом

1. Уважно прочитайте посібник користувача й переконайтеся, що зрозуміли всі вказівки.
2. Надягніть необхідні засоби індивідуального захисту. Дивіться розділ *Засоби індивідуального захисту на сторінці 143*.
3. Переконайтеся, що в робочій зоні перебувають лише особи, які мають дозвіл.
4. Здійснюйте щоденний технічний огляд. Дивіться розділ *Графік технічного обслуговування на сторінці 170*.
5. Переконайтеся, що виріб зібраний правильно й не пошкоджений.
6. Помістіть виріб у робочу зону. Переконайтеся в безпечності та правильності транспортування виробу до робочої зони та в робочу зону. Дивіться розділ *Транспортування на сторінці 187*.
7. Переконайтеся, що на інструментальних пластинах установлені алмазні інструменти й що вони щільно закріплені.
8. Під'єднайте пиловіддільник до виробу. Дивіться розділ *Приєднання промислового пилососа на сторінці 151*.
9. Відрегулюйте ручку та рукоятку до відповідної робочої висоти. Дивіться розділ *Регулювання ручки та рукоятки на сторінці 152*.
10. Перш ніж підключати виріб до електромережі, упевніться, що кабелі двигунів під'єднано до відсіку електрокерування. Дивіться розділ *Огляд виробу, права сторона PG 6 DR, PG 8 DR на сторінці 131*.
11. Під'єднайте виріб до джерела живлення. Дивіться розділ *Під'єднання виробу до джерела живлення на сторінці 153*.
12. Поверніть кнопку аварійного зупинення на панелі керування за годинниковою стрілкою, щоб переконатися, що вона не задіяна.
13. Переконайтеся, що ви знаєте напрямок обертання шліфувальної головки та шліфувальних дисків, коли використовуєте алмазні інструменти із конкретним напрямком руху, наприклад T-Rex.
14. Установіть допоміжне колесо в робоче положення. Дивіться розділ *Встановлення допоміжного колеса в положення для транспортування на невелику відстань на сторінці 189*.

Прикріплення та зняття ударної шини

Виріб має ударну шину, яка використовується для нахилу виробу назад. Також ударна шина використовується для підвішування шланга промислового пилососа та шнура живлення.

ПОПЕРЕДЖЕННЯ: Будьте обережні під час пересування ударної шини. Рухомі частини можуть призвести до травмування.

1. Підніміть ударну шину (A) на невелику відстань.

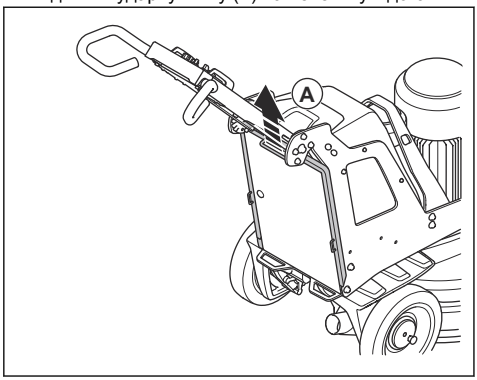

2. Опустіть ударну шину (B).

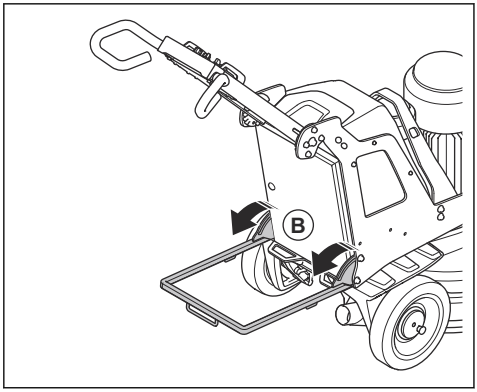

3. Складіть ударну шину у зворотній послідовності.

Алмазні інструменти

Існує багато різних видів і конфігурацій алмазних інструментів для цього виробу. Алмазні інструменти на металевій зв'язці використовуються для видалення матеріалу, а алмазні інструменти на полімерній зв'язці – для полірування поверхонь. Обирайте правильний алмазний інструмент для відповідної поверхні. Щоб обрати відповідний інструмент, зверніться до дилера Husqvarna або перейдіть на вебсайт www.husqvarnacp.com.

Повний набір і половина набору алмазних інструментів

Конфігурація сегментів алмазного інструменту впливає на кінцеву якість поверхні. Конфігурація також впливає на швидкість роботи виробу.

- Повний набір алмазних інструментів: Ця конфігурація застосовується для рівної поверхні підлоги.

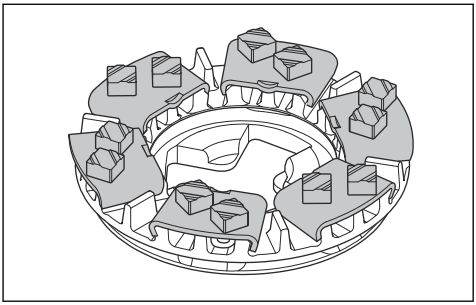

- Половина набору алмазних інструментів: Ця конфігурація застосовується, коли немає необхідності у рівній поверхні підлоги.

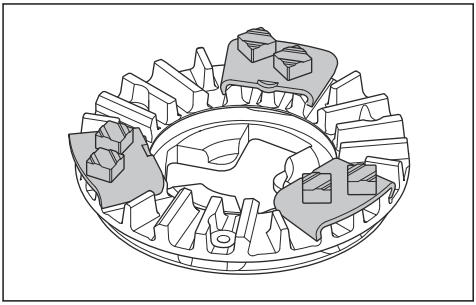

Заміна алмазних інструментів

ПОПЕРЕДЖЕННЯ: Щоб запобігти випадковому запуску, перед заміною алмазних інструментів завжди від'єднуйте вилку живлення.

ПОПЕРЕДЖЕННЯ: Використовуйте захисні рукавиці. Алмазні інструменти можуть сильно нагріватися, і ви можете поранити руку при підніманні гнучкої кришки.

ПОПЕРЕДЖЕННЯ: Під час заміни алмазних інструментів використовуйте затверджені засоби захисту органів дихання. Пил під шліфувальною головкою небезпечний для вашого здоров'я.

ПОПЕРЕДЖЕННЯ: Під час заміни алмазних інструментів використовуйте промисловий пилосос. Пиловіддільник зменшить кількість пилу, який може спричинити проблеми зі здоров'ям.

ПОПЕРЕДЖЕННЯ: Не проводьте налаштування навантажувальних елементів, коли виріб нахилений або знаходиться в положенні для технічного обслуговування.

УВАГА: Усі шліфувальні диски завжди повинні мати однакову кількість алмазів того самого типу. Висота алмазів має бути однаковою на всіх шліфувальних дисках.

1. Поверніть перемикач увімкнення / вимкнення (A) на панелі керування в положення «0». Світлодіодний індикатор поруч із перемикачем увімкнення / вимкнення згасне.

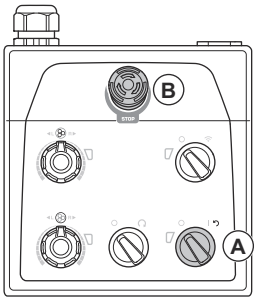

2. Натисніть кнопку аварійного зупинення (B) на панелі керування.
3. Установіть ручку в положення для обслуговування. див. *Положення ручки керування на сторінці 152*.
4. Якщо встановлено навантажувальні елементи, відрегулюйте їх, перемістивши в заднє положення. див. *Регулювання навантажувальних елементів на сторінці 169*.
5. Надягніть захисні рукавиці.
6. Підніміть і поверніть гнучку кришку.

Зверніть увагу: При підніманні кришки, ви отримуєте легший доступ до алмазних інструментів.

7. Зафіксуйте кришку транспортним фіксатором гнучкої кришки.
8. Встановіть ударну шину. див. *Прикріплення та зняття ударної шини на сторінці 148*.

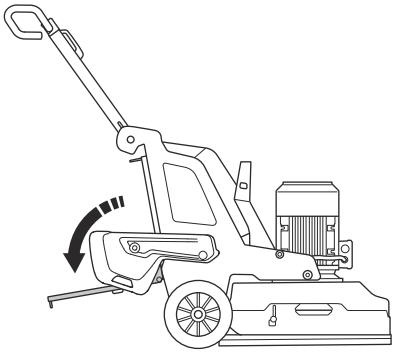

9. Перевірте фіксатори гнучкої кришки. Перш ніж нахиляти виріб, замініть пошкоджені або відсутні фіксатори.
10. Утримуючи рукоятку та тримаючи одну ногу на ударній шині, нахиліть виріб назад. Нахиляйте виріб, доки рукоятка не опиниться на підлозі.

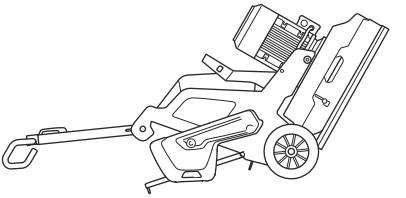

ПОПЕРЕДЖЕННЯ: Перш ніж замінювати алмазні інструменти, переконайтеся, що виріб перебуває в стабільному положенні.

11. З’єднайте центральні виступи й поверніть проти годинникової стрілки (A), щоб від’єднати інструментальну пластину від шліфувального диска (B).

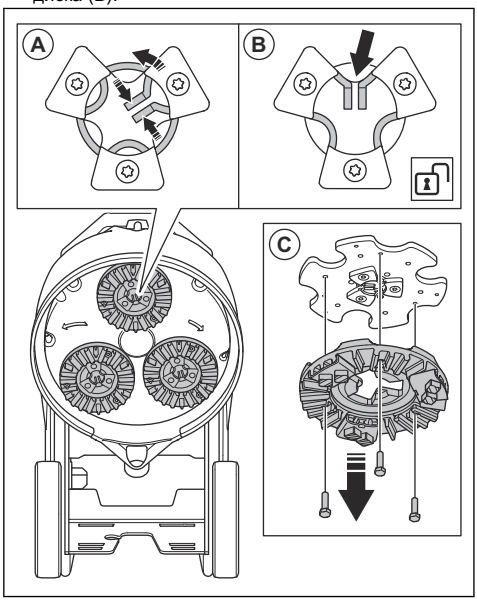

12. Потягніть інструментальну пластину (C), щоб зняти її зі шліфувального диска.

13. За допомогою молотка зніміть алмазні інструменти з інструментальної пластини.

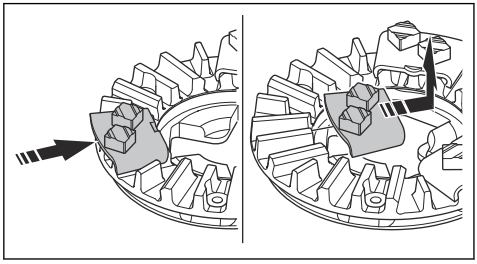

14. Легким ударом молотка закріпіть нові алмазні інструменти на інструментальній пластині.

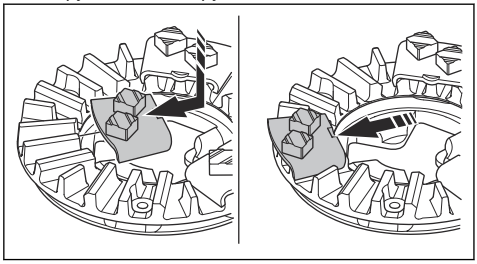

15. Прикріпіть інструментальну пластину прямо (A) до шліфувального диска.

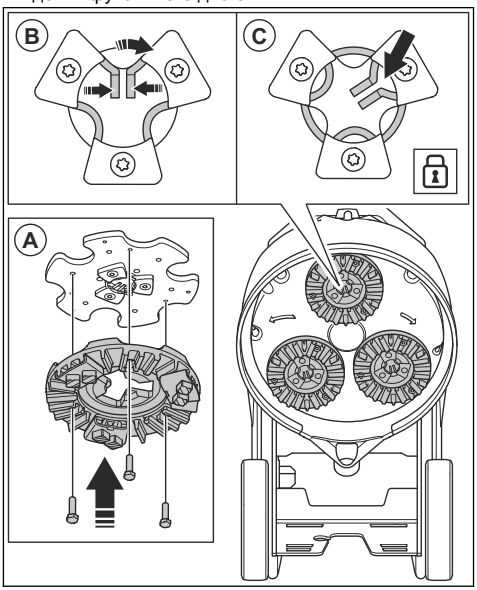

16. З’єднайте центральні виступи і поверніть за годинниковою стрілкою (B), щоб зафіксувати інструментальну пластину на шліфувальному диску (C).

17. Обережно підніміть виріб у робоче положення. Для підтримки використовуйте рукоятку та ударну шину.

18. Від’єднайте ударну шину.

Приєднання промислового пилососа

ПОПЕРЕДЖЕННЯ: Не використовуйте промисловий пилосос, якщо його шланг пошкоджено. Це підвищує ризик вдихання небезпечного для здоров’я пилу. Користуйтеся затвердженими засобами захисту органів дихання.

1. Огляньте шланг промислового пилососа на наявність пошкоджень.
2. Переконайтеся в тому, що фільтри промислового пилососа чисті й неушкоджені.

3. Переконайтеся, що перемикач зупинки / запуску на панелі керування встановлено в положення «0».

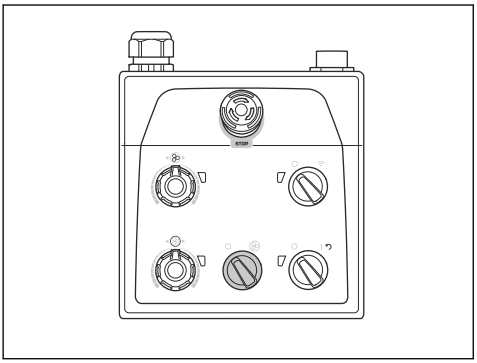

4. Під’єднайте шланг промислового пилососа до виробу.
5. Встановіть ударну шину. див. *Прикріплення та зняття ударної шини на сторінці 148*.
6. Повісьте шланг промислового пилососа на підвісний пристрій на ударній шині, щоб запобігти натягу шланга.

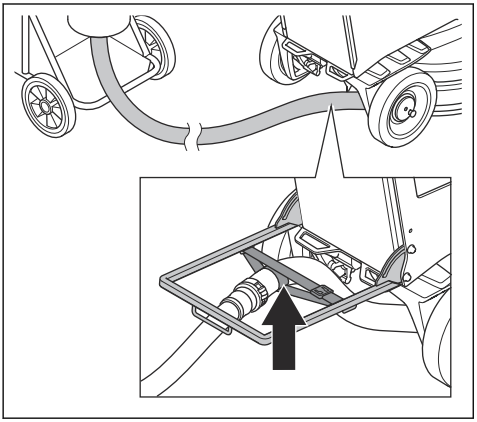

7. Від’єднайте ударну шину.

Положення ручки керування

- Робочі положення ручки:

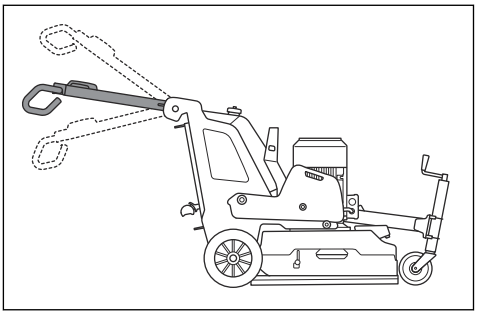

- Положення ручки для транспортування:

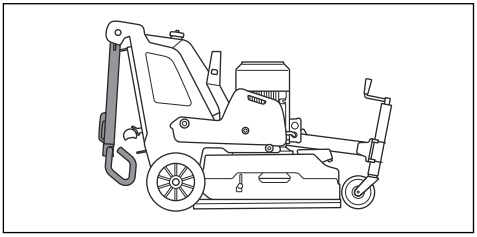

- Положення ручки для обслуговування:

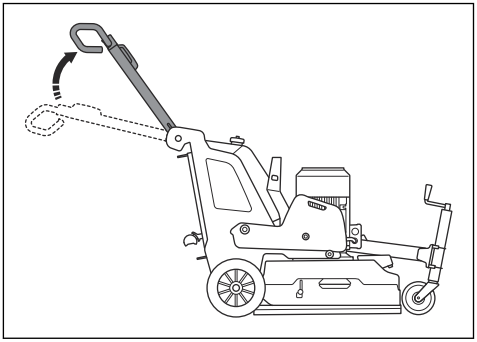

Регулювання ручки та рукоятки

ПОПЕРЕДЖЕННЯ: Будьте обережними під час регулювання ручки та рукоятки. Упевніться, що ручка і рукоятка зафіксовані. Рухомі частини можуть призвести до травмування.

Установіть висоту ручки якомога ближче до стегна оператора. Під час роботи виріб може тягнути в сторону. Стегно оператора може допомогти зупинити цей рух.

1. Потягніть важіль блокування (A) на ручці в напрямку панелі керування та утримуйте його в цьому положенні.

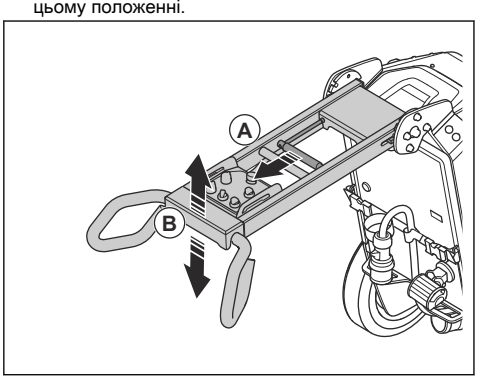

2. Відрегулюйте ручку (B) до відповідної робочої висоти.
3. Відпустіть важіль блокування на ручці, щоб зафіксувати її положення.
4. Відпустіть 4 гвинти (C) на рукоятці.

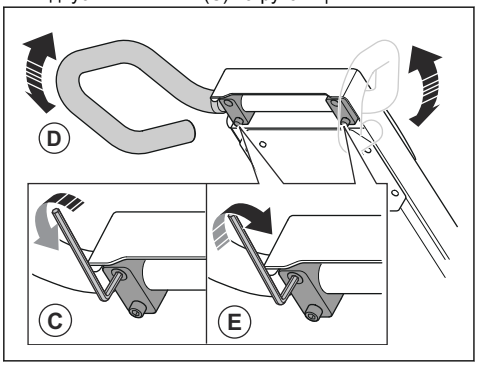

5. Відрегулюйте рукоятку (D) до відповідної робочої висоти.
6. Затягніть 4 гвинти (E) на рукоятці, щоб зафіксувати її положення.

Під’єднання виробу до джерела живлення

1. Під’єднайте вилку живлення виробу до подовжувача.
2. Під’єднайте подовжувальний кабель до електричної розетки.
3. Встановіть ударну шину. Див. *Прикріплення та зняття ударної шини на сторінці 148*.
4. Повісьте шнур живлення на підвісний пристрій на ударній шині, щоб запобігти натягу шнура.

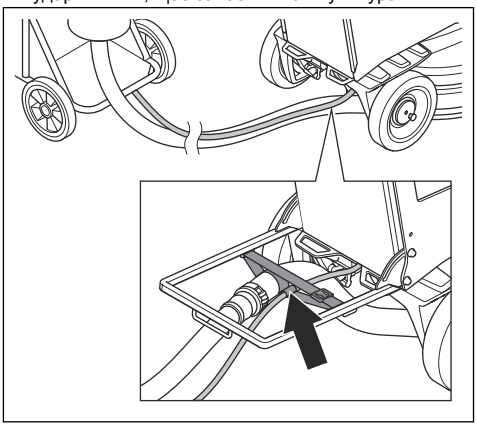

5. Від’єднайте ударну шину.

УВАГА: Коли виріб підключено до промислового пилососа, промисловий пилосос має бути під’єднаний до 3-фазного джерела живлення.

Зарядний пристрій USB на панелі керування

Зарядний пристрій USB на панелі керування може використовуватися для заряджання мобільних пристроїв.

- Заряджання за допомогою зарядного пристрою USB можливе, лише якщо виріб під’єднаний до 3-фазного джерела живлення.
- Заряджання мобільного пристрою триватиме в разі зупинення виробу або натискання кнопки аварійного зупинення.
- Виріб не обмежує тривалість заряджання мобільних пристроїв. Заряджати мобільний пристрій слід згідно з рекомендаціями виробника цього пристрою.
- Максимальна вихідна потужність зарядного пристрою USB становить 10 Вт.

Порядок заряджання мобільного пристрою

1. Під’єднайте виріб до 3-фазного джерела живлення. Дивіться розділ *Під’єднання виробу до джерела живлення на сторінці 153*.

2. Зніміть захисну кришку зарядного пристрою USB на панелі керування (A).

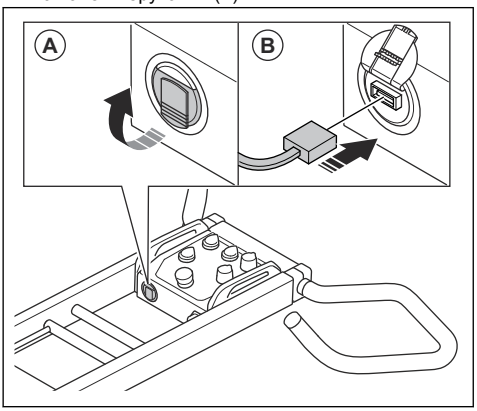

3. Під’єднайте мобільний пристрій до зарядного пристрою USB (B).
4. Упевніться в тому, що індикатор живлення та рівня заряду акумулятора виробу (A) на панелі керування блимає.

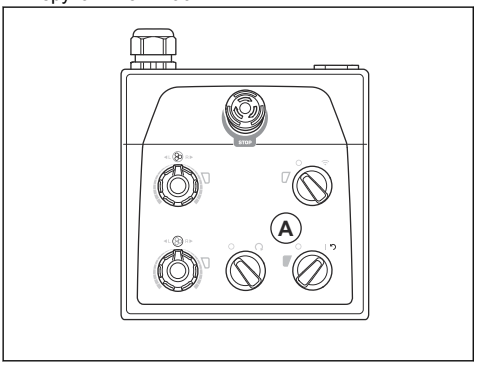

Поки виріб під’єднаний до 3-фазного джерела живлення, зарядний пристрій USB продовжує заряджання навіть із вимкненим двигуном. Подача живлення для зарядного пристрою USB припиняється, коли акумулятор виробу буде повністю заряджено.

Швидкість і напрямок обертання

Цей виріб використовує Dual Drive technology. Dual Drive technology означає, що шліфувальна головка та шліфувальні диски приводяться в дію різними двигунами. Швидкість і напрямок обертання для шліфувальної головки та шліфувальних дисків можна встановлювати окремо. Незалежне встановлення швидкості та напрямку обертання для цих вузлів дає змогу розширити доступний асортимент типів поверхонь, на яких можна використовувати виріб. По додаткову інформацію зверніться до дилера компанії Husqvarna або завітайте на сайт www.husqvarnacp.com.

Швидкість роботи

Якщо виріб використовується на новому типі поверхні, спочатку встановіть швидкість на 50 %. Коли оператор знає тип поверхні, швидкість можна регулювати.

Напрямок обертання шліфувальної головки та шліфувальних дисків

Якщо дивитися на виріб зверху, напрямок обертання буде такий:

- «R»: за годинниковою стрілкою
- «L»: проти годинникової стрілки

Найвища ефективність роботи досягається, коли шліфувальна головка та шліфувальні диски обертаються в одному напрямку.

Під час роботи виріб може тягнути в сторону. Напрям, у який може тягнути виріб, залежить від напрямку обертання. Виріб тягне вправо, коли напрямок обертання встановлено на «L». Виріб тягне вліво, коли напрямок обертання встановлено на «R».

Бокова тяга може допомогти керувати виробом, наприклад, біля стіни. Установіть такий напрямок обертання, щоб виріб тягнуло до стіни.

УВАГА: Керуйте виробом обережно. Переконайтеся, що виріб лише злегка торкається стіни. Виріб дуже важкий і може спричинити пошкодження.

Зміна швидкості й напрямку обертання двигунів

Регулярно змінюйте напрямок обертання, щоб подовжити термін служби та зберегти гостроту алмазних інструментів. У такому разі сегменти алмазного інструмента використовуються рівномірно, а контактна поверхня зберігається якомога більшою.

- Щоб установити швидкість і напрямок обертання шліфувальної головки, повертайте потенціометр (A).

- Щоб установити швидкість і напрямок обертання шліфувального диска, повертайте потенціометр (B).

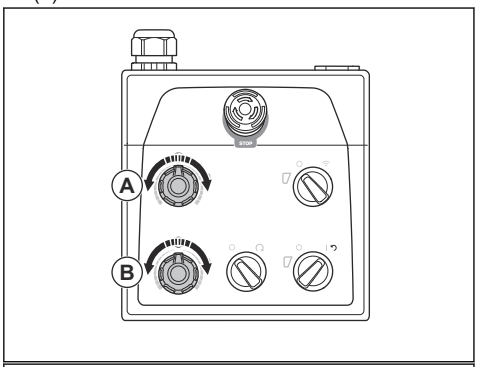

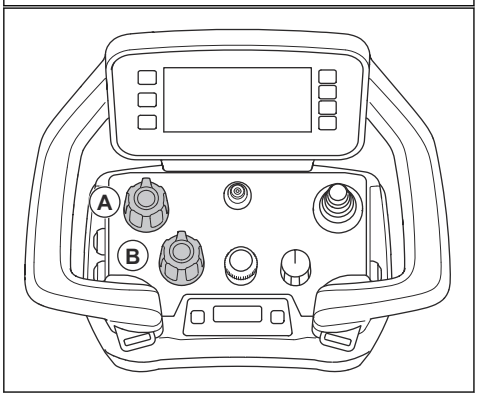

Панель керування

Виріб можна використовувати в ручному режимі за допомогою вбудованої в рукоятку панелі керування. Дивіться розділ *Огляд панелі керування PG 6 XR, PG 8 XR на сторінці 136*, де наведений огляд кнопок панелі керування.

Використання виробу за допомогою панелі керування

- Під час роботи звертайте увагу на зміни кольору індикаторів (A) інвертора до шліфувальної головки та шліфувального диска.

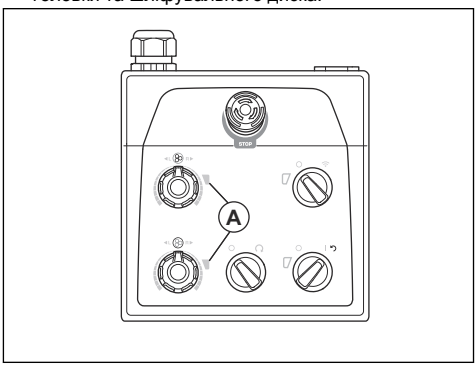

- Зелений колір: виріб працює відповідним чином.
- Помаранчевий колір: перевантаження шліфувальної головки та/або шліфувального диска. Зменште вихідну потужність протягом наступних 10 секунд, щоб запобігти виникненню несправності.
- Червоний колір: несправність інвертора, робота припиняється. Необхідно перезапустити виріб. Дивіться розділ *Перезапуск виробу за допомогою панелі керування на сторінці 156*.

Запуск виробу за допомогою панелі керування

УВАГА: Поки шліфувальна головка працює, постійно переміщайте виріб. Якщо не переміщати виріб, поверхня може стати нерівною.

1. Упевніться в тому, що стопорні штифти коліс не ввійшли в зачеплення. Дивіться розділ *Перевірка стопорних штифтів коліс на сторінці 147*.
2. Легко натисніть на рукоятку, щоб підняти шліфувальну головку над поверхнею. Це зменшує силу тертя алмазних інструментів по поверхні. Під час роботи не відривайте шліфувальну головку від поверхні.

3. Поверніть перемикач зупинки / запуску (A) на панелі керування проти годинникової стрілки в положення «0», щоб переконатися, що шліфувальна головка вимкнена.

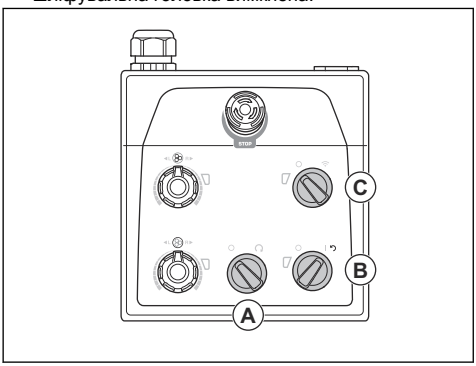

4. Поверніть перемикач увімкнення / вимкнення (B) на панелі керування в положення стрілки, щоб запустити виріб. Засвітиться світлодіодний індикатор поруч із перемикачем увімкнення / вимкнення.
5. Для використання виробу в ручному режимі поверніть перемикач режиму дистанційного керування / ручного режиму (C) на панелі керування проти годинникової стрілки в положення «0».
6. Поверніть перемикач зупинки / запуску на панелі керування за годинниковою стрілкою, щоб запустити шліфувальну головку. Менш ніж через 5 секунд виріб почне працювати на холостому ході. Малий двигун буде запущено приблизно за 2 секунди.

Зупинення виробу за допомогою панелі керування

УВАГА: Не піднімайте шліфувальну головку з поверхні, коли зупиняєте двигун. Інструментальні пластини обертаються ще деякий час після зупинки двигуна. Це може призвести до потрапляння в повітря пилу та пошкодження поверхні.

УВАГА: Не зупиняйте рух виробу, доки інструментальні пластини повністю не зупиняться.

1. Поверніть перемикач зупинки / запуску (A) на панелі керування проти годинникової стрілки в положення «0», щоб зупинити шліфувальну головку.

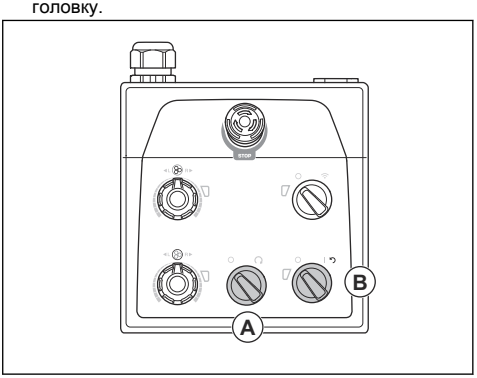

2. Тримайте інструментальні пластини на поверхні до повної зупинки.

УВАГА: Якщо ви шліфуєте клейкий асфальт, фарбу чи подібний матеріал, виріб може приліпитися до клейкої поверхні. Відразу після повної зупинки інструментальної пластини трохи підніміть передню частину шліфувальної головки.

3. Поверніть перемикач увімкнення / вимкнення (B) на панелі керування в положення «0», щоб зупинити виріб. Світлодіодний індикатор поруч із перемикачем увімкнення / вимкнення згасне.
4. Від’єднайте вилку живлення.

Перезапуск виробу за допомогою панелі керування

Якщо виникла несправність, перемикач увімкнення / вимкнення можна використовувати для перезапуску виробу. Коли індикатори (A), що сигналізують несправність шліфувальної головки та/або шліфувального диска, засвітяться червоним, виконайте перезапуск виробу.

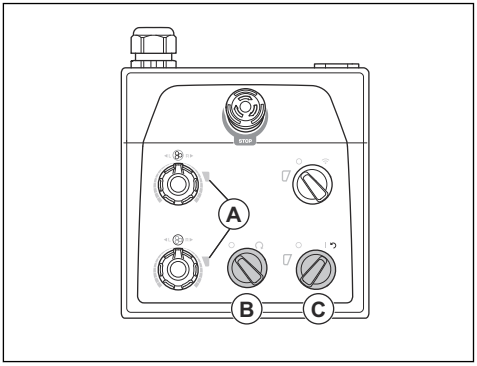

1. Поверніть перемикач зупинки / запуску (B) проти годинникової стрілки в положення «0», щоб переконатися, що шліфувальна головка вимкнена.
2. Поверніть перемикач увімкнення / вимкнення у положення стрілки (C), щоб перезапустити виріб. Коли несправність буде скинуто, індикатори інвертора до шліфувальної головки та шліфувального диска світитимуться зеленим.
3. Поверніть перемикач зупинки / запуску на панелі керування за годинниковою стрілкою, щоб знову запустити шліфувальну головку.

Дистанційне управління

Керування виробом здійснюється за допомогою пульта дистанційного керування.

Пульт дистанційного керування дає змогу працювати з використанням радіосигналу. Якщо є перешкоди, частота змінюється автоматично. З'єднання виробу й пульта дистанційного керування здійснюється на заводі. Нова операція з'єднання потрібна в разі заміни пульта дистанційного керування або ж використання одного й того ж пульта дистанційного керування з кількома виробами. Дивіться розділ *Сполучення пульта дистанційного керування з виробом на сторінці 164*.

Пульт дистанційного керування також може працювати за допомогою кабелю шини CAN (додаткове приладдя), під'єднаного до пульта дистанційного керування та виробу. Наприклад, кабель шини CAN може використовуватися, якщо рівень заряду акумулятора пульта дистанційного керування є занизьким або акумулятор пульта дистанційного керування не встановлено. Щоб дізнатися про під'єднання пульта дистанційного керування до виробу за допомогою кабелю, див. *Під'єднання пульта дистанційного керування до виробу за допомогою кабелю шини CAN на сторінці 166*.

Пульт дистанційного керування має всі потрібні для керування продуктом органи керування. Пульт має цифровий дисплей із системою меню. Дивіться розділ *Система меню на сторінці 159*.

Використання пульта дистанційного керування

Керування виробом може здійснюватися за допомогою пульта дистанційного керування. Зв'язок між пультом дистанційного керування та виробом здійснюється шляхом передачі радіосигналу.

- Натискайте кнопку ввімкнення / вимкнення для ввімкнення та вимкнення дистанційного керування.

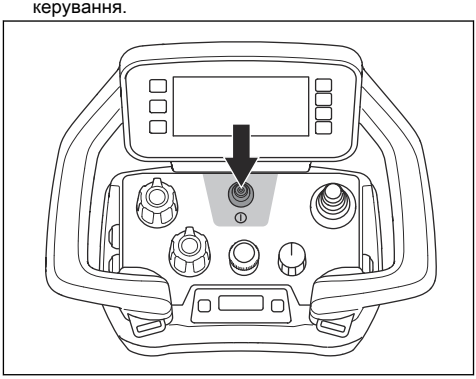

- Для переміщення виробу натискайте на джойстик. Щоб зупинити виріб, відпустіть джойстик.

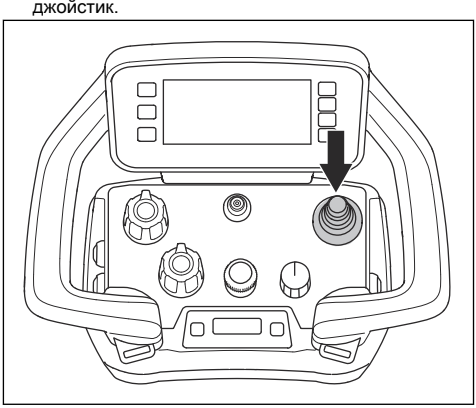

- Перемикач має 3 функції: зупинка, режим транспортування та шліфування. Щоб зупинити виріб, встановіть ручку в положення зупинення. Переведіть виріб у режим транспортування для регулювання швидкості та переміщення виробу. Щоб розпочати шліфування, встановіть ручку в положення шліфування.

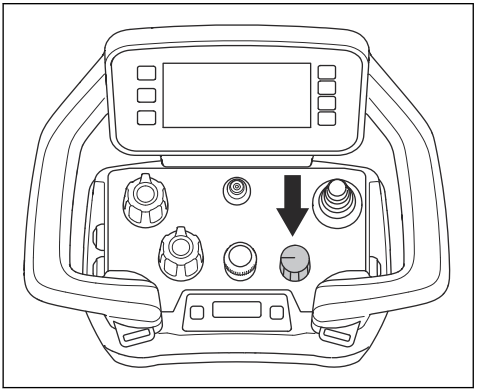

- Повертайте ручку перетворювача для регулювання швидкості руху шліфувальної машини.

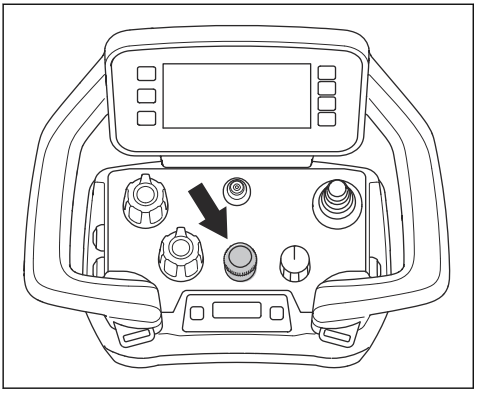

- Повертайте потенціометри, щоб установити швидкість і напрямок обертання шліфувальних дисків і шліфувальної головки.

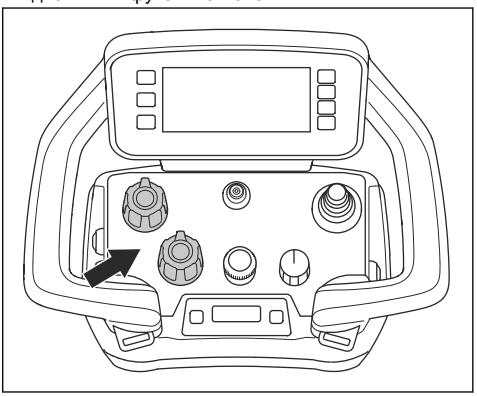

- Для зупинення виробу в екстрених випадках використовуйте кнопку зупинення машини.

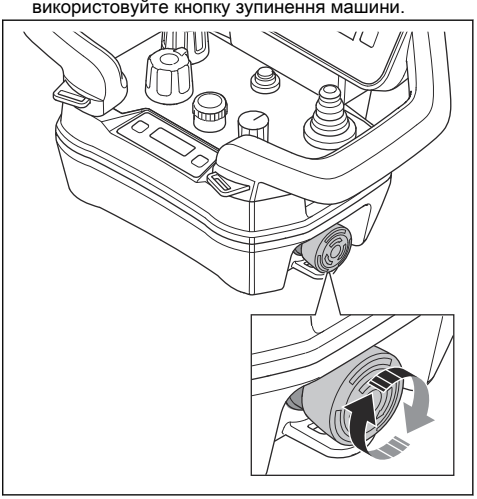

Вид Home (Домашня сторінка)

Дисплей має 2 види домашньої сторінки. Існує 1 вид домашньої сторінки в умовах вимкненого двигуна. Дивіться розділ *Вид Home (Домашня сторінка), двигун вимкнено на сторінці 159*. Інший вид домашньої сторінки відображається, коли ввімкнено двигун. Дивіться розділ *Вид Home (Домашня сторінка), двигун увімкнено на сторінці 159*.

Символи (A, B, C, D) на панелі швидких дій змінюються під час увімкнення або вимкнення двигуна.

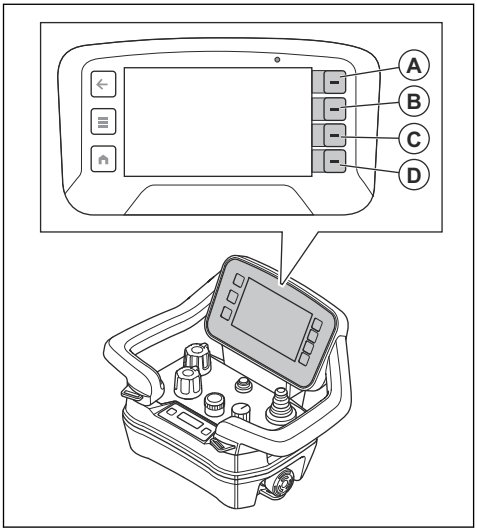

Вид Home (Домашня сторінка), двигун увімкнено

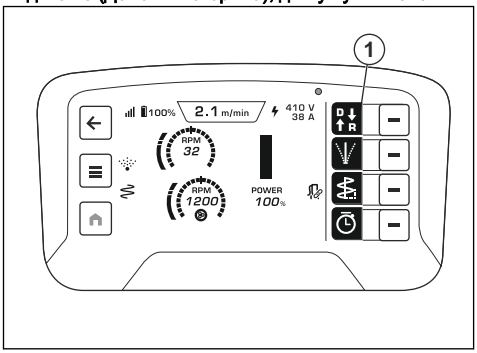

Поло-ження	Опис
1	Швидка дія для вибору напрямку руху.

Вид Home (Домашня сторінка), двигун вимкнено

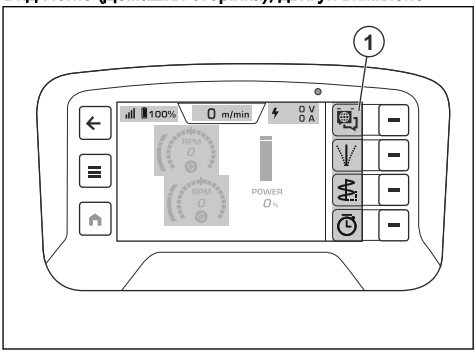

Поло-ження	Опис
1	Швидка дія для вибору мови меню.

Система меню

Виберіть кнопку меню (A) на пульті дистанційного керування, щоб відкрити систему меню.

Символи на панелі швидких дій змінюються в разі нового вибору на дисплеї. Вибір здійснюється за допомогою кнопок (B) поруч із панеллю швидких дій. Кнопка (C) дає змогу повернутися до структури меню.

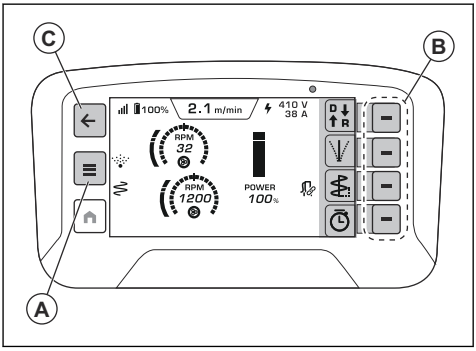

Огляд меню

- Стан машини
  - Активні несправності
  - Журнал несправностей
  - Час роботи
- Функції
  - Журнал часу
  - Налаштування відхилення
  - Налаштування коливання
  - Налаштування M2M

    - Сполучити/скасувати сполучення
    - Автозапуск
  - Одиниця швидкості шліфування
    - ОБ/ХВ
    - Шкала 1–10
- Система
  - Налаштування пульта дистанційного керування
    - Яскравість
      - Автоматично
      - Вручну
    - Мова
    - Одиниці
      - Метричні
      - Британські
    - Скинути
  - Внесення змін
    - Виріб
    - Дистанційне управління
  - Ліцензії третіх осіб
    - Ліцензії операційної системи
    - Ліцензії програми
- Елементи керування
  - Діагностика системи керування
  - Калібрування виробу
    - Диск виробу
    - Головка виробу

Меню Machine status (Стан машини)

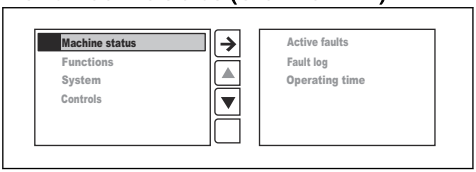

- Active faults (Активні несправності) – список виявлених виробом несправностей. У списку відображаються всі активні повідомлення. Найновіше повідомлення розташовано вгорі списку. Див. *Усунення несправностей на сторінці 176*.
- Список Fault log (Журнал несправностей) відображає історію несправностей виробу.
- Operating time (Час роботи) відображає загальний час роботи виробу.

Меню Functions (Функції)

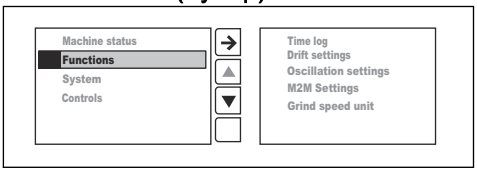

- Time log (Журнал часу) – функція таймера, яка запам'ятовує останні 4 записи.
- Функція Drift settings (Налаштування відхилення) допомагає не відхилятися від правильного напрямку, якщо виріб не рухається прямо під час шліфування через спрямовані вбік сили, що виникають внаслідок роботи шліфувальних інструментів.
- Функція Oscillation setting (Налаштування коливання) зменшує кількість подряпин і западин під час шліфування. Можна задати 2 параметри:
  - Amplitude (Амплітуда) – визначає, наскільки великими можуть бути коливання траєкторії руху виробу з боку в бік.
  - Frequency (Частота) – визначає, як швидко може коливатися траєкторія руху виробу з боку в бік.
- Параметр M2M Settings (Налаштування M2M) активує міжмашинний обмін даними, якщо він доступний.
  - Встановлення сполучення (Pair) чи скасування сполучення (Unpair) з пиловіддільником.
  - Автозапуск (Autostart) пиловіддільника – Active (Увімкнено) чи Inactive (Вимкнено).
- Параметр Grind speed unit (Одиниці швидкості шліфування) визначає, в яких одиницях вимірюватиметься швидкість – в RPM (обертах на хвилину) чи за шкалою від 1 до 10.

Меню System (Система)

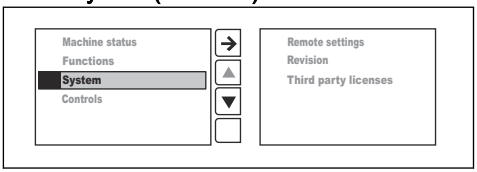

- Remote settings (Налаштування пульта дистанційного керування)
- Revisions (Версія)
- Third party licences (Ліцензії третіх осіб)

Remote settings (Налаштування пульта дистанційного керування)

- Brightness (Яскравість) – задає яскравість дисплея. Заводське налаштування яскравості – максимальна яскравість.

- Language (Мова) – задає мову тексту на дисплеї. Заводське налаштування мови – англійська мова.

Зверніть увагу: Щоб повернутися до заводських налаштувань мови та яскравості, поверніться на головний екран і натисніть та утримуйте кнопку початкової сторінки (A) протягом 10 секунд.

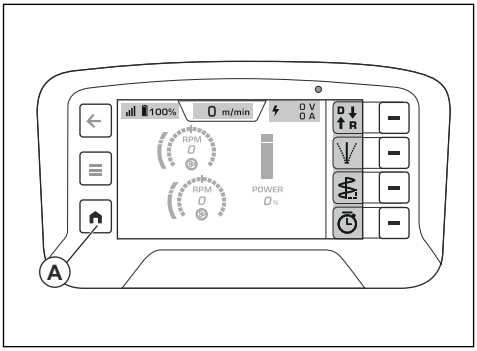

- Units (Одиниці вимірювання) – задає одиниці вимірювання тиску, температури та довжини на дисплеї. Заводське налаштування одиниць – метричні.
- Reset (Скинути) – встановлення заводських налаштувань.

Revisions (Версія)

Revisions (Версія) – відображає поточні зміни програмного забезпечення пульта дистанційного керування та виробу.

Third party licenses (Ліцензії третіх сторін)

Third party licenses (Ліцензії третіх сторін) – відображаються ліцензії з відкритим кодом для операційної системи та ліцензії програми пульта дистанційного керування. Дивіться розділ *Система меню на сторінці 159* щоб отримати більше інформації.

Діагностика системи керування

За допомогою Control diagnostics (Діагностування системи керування) можна перевірити функціонування органів керування пульта дистанційного керування. Кожен орган керування відображається на дисплеї. Під час виконання тестування функцій індикатори органів керування на дисплеї змінюють колір із білого на помаранчевий. Максимально перевірте кожен орган керування пульта дистанційного керування. Система керування працює належним чином, якщо відповідний індикатор показує 0 % у середньому положенні та -100 % і, відповідно, 100 % у кінцевих положеннях.

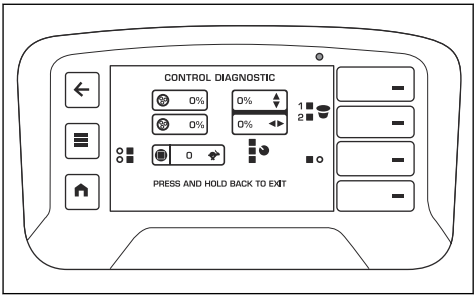

Калібрування потенціометрів на панелі керування виробу

1. Запустіть виріб. див. *Запуск виробу за допомогою пульта дистанційного керування на сторінці 166*.
2. Натисніть кнопку меню (A) на пульті дистанційного керування.

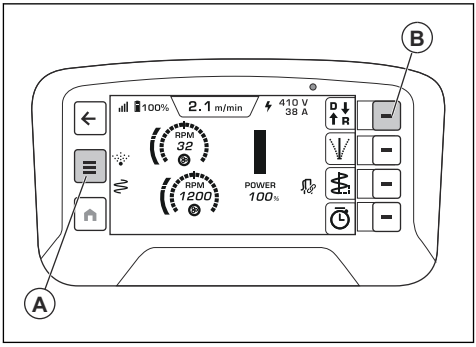

3. Виберіть Machine calibration (Калібрування виробу) в меню Controls (Керування) на дисплеї.
4. Виберіть Machine disc (Диск виробу).
5. Натисніть кнопку Disc minimum (Мінімум диска).
6. Поверніть потенціометр диска максимально вліво і натисніть кнопку підтвердження (B).
7. Натисніть кнопку Disc center (Центр диска).
8. Поверніть потенціометр диска в центральне положення і натисніть кнопку підтвердження (B).
9. Натисніть кнопку Disc maximum (Максимум диска).
10. Поверніть потенціометр диска максимально вправо і натисніть кнопку підтвердження (B).
11. Виберіть Machine head (Головка виробу).
12. Натисніть кнопку Head minimum (Мінімум головки).
13. Поверніть потенціометр головки максимально вліво і натисніть кнопку підтвердження (B).
14. Натисніть кнопку Head center (Центр головки).
15. Поверніть потенціометр головки в центральне положення і натисніть кнопку підтвердження (B).

16. Натисніть кнопку Head maximum (Максимум головки).
17. Поверніть потенціометр головки максимально вправо і натисніть кнопку підтвердження (B).

Дисплей інформаційного центру

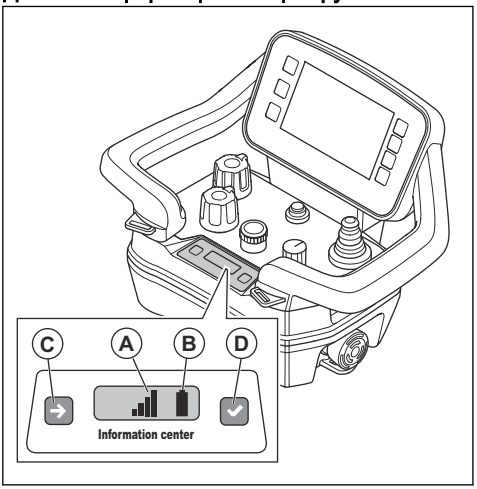

На дисплеї інформаційного центру пульта дистанційного керування відображається така інформація про пульт:

- Пульт дистанційного керування ввімкнено чи вимкнено.
- Коди помилок. Дивіться розділ *Усунення несправностей на сторінці 176*.
- З'єднання пульта дистанційного керування та виробу. Дивіться розділ *Сполучення пульта дистанційного керування з виробом на сторінці 164*.
- Потужність радіосигналу (A) між пультом дистанційного керування та виробом. Ці ж символи відображаються на верхній панелі дисплея. Дивіться розділ *Символи верхньої панелі дисплея на сторінці 139*

Радіосигнал	Символ
Існує 4 рівні потужності радіосигналу.	
Радіосигнал у режимі очікування. Система дистанційного керування працює неналежним чином. Перед увімкненням пульта дистанційного керування треба переконатися, що всі органи керування пульта дистанційного керування перебувають у нейтральному положенні.	
Немає радіосигналу.	

- Стан акумуляторної батареї (B). Ці ж символи відображаються на верхній панелі дисплея. Дивіться розділ *Символи верхньої панелі дисплея на сторінці 139*.

Рівень заряду	Символ
Є 5 рівнів заряду акумуляторної батареї.	
Несправність акумуляторної батареї.	
Кабельне з'єднання пульта дистанційного керування та виробу.	

Керування зображеннями інформаційного центру здійснюється 2 кнопками. Ліва бічна кнопка (C) здійснює перехід до наступного символу на дисплеї. Права кнопка (D) – здійснення вибору.

Акумулятор пульта дистанційного керування

ПОПЕРЕДЖЕННЯ: Перед початком використання акумуляторної батареї пульта дистанційного керування та зарядного пристрою треба ознайомитися з інформацією, викладеною в *Зняття та встановлення акумуляторної батареї пульта дистанційного керування на сторінці 163* і *Заходи безпеки під час роботи з акумуляторами на сторінці 145*.

Зверніть увагу: Перед першим використанням пульта дистанційного керування треба зарядити акумуляторну батарею пульта дистанційного керування.

Зверніть увагу: Якщо акумуляторна батарея не використовується протягом 5 днів, вона переходить у транспортний режим. Коли акумуляторні батареї перебувають у транспортному режимі, для їх виходу із цього режиму треба під'єднати батареї до зарядного пристрою.

Зверніть увагу: Установіть акумуляторну батарею в зарядний пристрій приблизно на 15 секунд для запуску акумулятора, якщо він перебуває в режимі сну.

Стан заряду акумуляторної батареї відображається спеціальним символом на дисплеї та на дисплеї

інформаційного центру, див. *Символи верхньої панелі дисплея на сторінці 139* і *Дисплей інформаційного центру на сторінці 162*. Якщо рівень заряду акумуляторної батареї пульта дистанційного керування занадто низький, використання пульта дистанційного керування неможливе.

Час роботи із повністю зарядженою акумуляторною батареєю пульта дистанційного керування становить близько 12 годин. Холодна погода може скоротити час роботи.

Акумуляторну батарею пульта дистанційного керування треба заряджати кожні 6 місяців для збереження її характеристик.

Зняття та встановлення акумуляторної батареї пульта дистанційного керування

1. Поверніть пульт дистанційного керування, щоб отримати доступ до тильного боку, де розташовано батарею.
2. Зніміть або встановіть акумуляторну батарею пульта дистанційного керування.

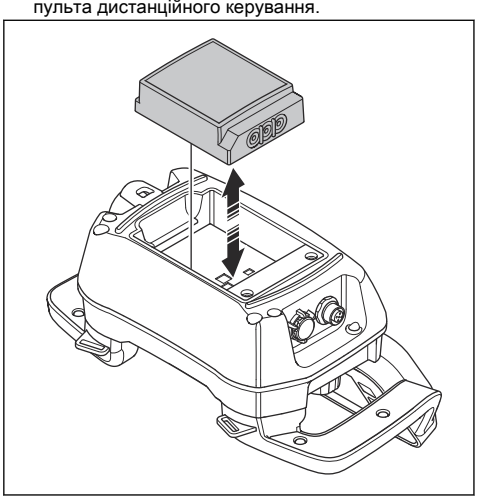

Інші налаштування програмного забезпечення

Перш ніж розпочати використання виробу, виконайте вказані далі налаштування.

Зверніть увагу: Дивіться розділ *Система меню на сторінці 159* щоб отримати більше інформації.

- Встановіть мову меню. Виберіть меню SYSTEM (Система) та REMOTE SETTINGS (Налаштування пульта дистанційного керування), після чого виберіть LANGUAGE (Мова).
- Установіть одиниці виміру. Виберіть меню SYSTEM (Система) та REMOTE SETTINGS (Налаштування пульта дистанційного керування), після чого виберіть UNITS (Одиниці).
- Установіть рівень яскравості. Виберіть меню SYSTEM (Система) та REMOTE SETTINGS (Налаштування пульта дистанційного керування), після чого виберіть BRIGHTNESS (Яскравість).

Увімкнення пульта дистанційного керування

1. Натисніть кнопку ввімкнення / вимкнення для ввімкнення дистанційного керування. Коли двигун вимкнено, на дисплеї відображається вид домашньої сторінки. Див. *Вид Home (Домашня сторінка), двигун вимкнено на сторінці 159*.

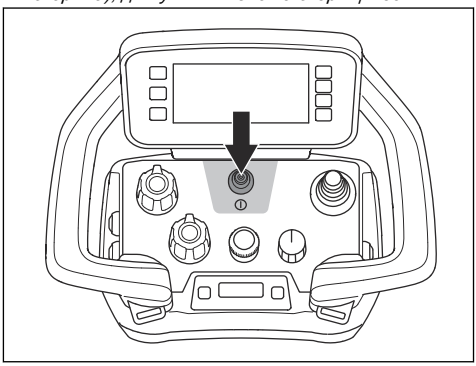

Система радіозв’язку

Для використання під’єднаного електроінструменту слід виконати сполучення між пультом дистанційного керування та виробом.

Керувати виробом за допомогою пульта дистанційного керування можна лише після встановлення з’єднання з ним.

У разі заміни пульта дистанційного керування з комплекту постачання потрібно буде ще раз виконати сполучення між пультом дистанційного керування та виробом.

У разі потреби скористатися пультом дистанційного керування від однієї шліфувальної машини для керування іншою шліфувальною машиною необхідно буде виконати сполучення між цим пультом дистанційного керування та виробом.

Керування виробом за допомогою пульта дистанційного керування

ПОПЕРЕДЖЕННЯ:
Переконайтеся в можливості постійного перебування виробу в полі вашого зору під час його експлуатування за допомогою пульта дистанційного керування. Діапазон дії пульта дистанційного керування дає змогу переміщувати виріб навіть без візуального контакту. Небезпека

травмування або пошкодження обладнання.

1. Під'єднайте виріб до 3-фазного джерела живлення, див. розділ *Під'єднання виробу до джерела живлення на сторінці 153*.
2. Упевніться, що ручку (A) встановлено в положення зупинки. На екрані відображається повідомлення «Select transport mode with 3 position rotary switch to enable joystick» (Виберіть режим транспортування за допомогою 3-позиційного поворотного перемикача, щоб увімкнути джойстик).

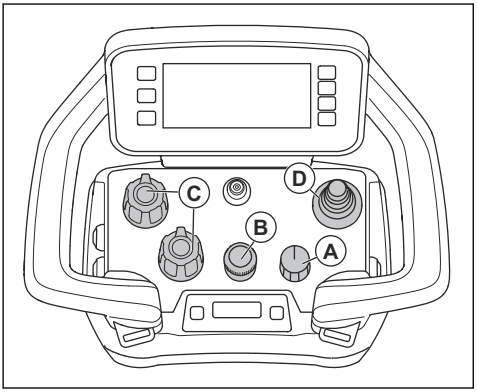

3. Запустіть пульт дистанційного керування. Див. *Увімкнення пульта дистанційного керування на сторінці 163*.
4. Установіть ручку (A) в положення транспортування. Коли двигун вимкнено, на дисплеї відображається вид домашньої сторінки. Див. *Під'єднання виробу до джерела живлення на сторінці 153*.
5. Відрегулюйте швидкість транспортування за допомогою ручки перетворювача (B).

Зверніть увагу: Якщо ручку (A) встановлено в положення транспортування, можна регулювати швидкість шліфування. Виріб не розпочне шліфування, доки ручку (A) не буде встановлено в положення шліфування.

6. Встановіть параметри обертання дисків і головки за допомогою потенціометрів (C).
7. Для переміщення виробу натискайте на джойстик (D). Відпустіть джойстик, щоб зупинити рух виробу.
8. Установіть ручку в положення шліфування. Символи в меню відображаються помаранчевим і зеленим кольорами. Коли виріб розпочинає роботу, вкладка робочого режиму відображається помаранчевим кольором.

Сполучення пульта дистанційного керування з виробом

1. Упевніться в тому, що в пульт дистанційного керування вставлено заряджену акумуляторну батарею.
2. Увімкніть панель керування. Дивіться розділ *Запуск виробу за допомогою панелі керування на сторінці 155*.
3. Запустіть пульт дистанційного керування. Дивіться розділ *Увімкнення пульта дистанційного керування на сторінці 163*.
4. Коротко й одночасно натисніть (A) та (B) на дисплеї інформаційного центру.

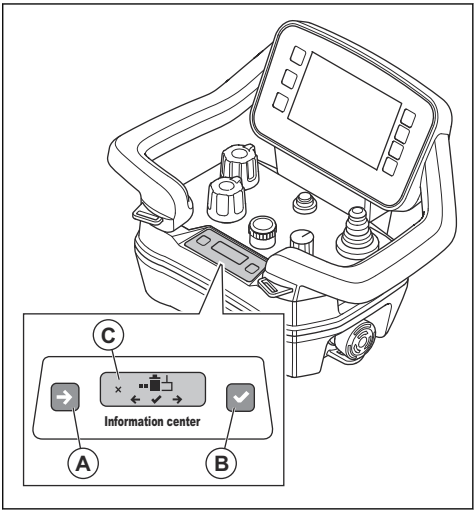

Зверніть увагу: Одночасне натискання (A) та (B) призводить до зміни режиму дисплея інформаційного центру.

5. Коротко натисніть (A), щоб побачити варіант «2».

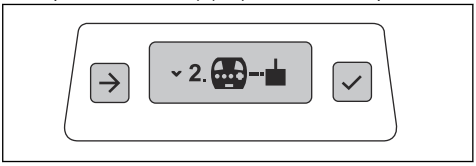

6. Коротко натисніть (B), щоб вибрати «2». На дисплеї інформаційного центру відображається символ (C).

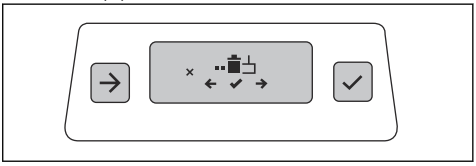

7. Одночасно натисніть та утримуйте (A) та (B) протягом 3 секунд.

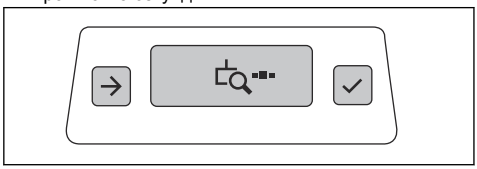

8. Вимкніть і знову ввімкніть панель керування.
9. Поверніть перемикач увімкнення / вимкнення (D) в положення стрілки й утримуйте його в цьому положенні протягом 12 секунд. Сполучення буде завершено, коли почне блимати світлодіодний індикатор (E).

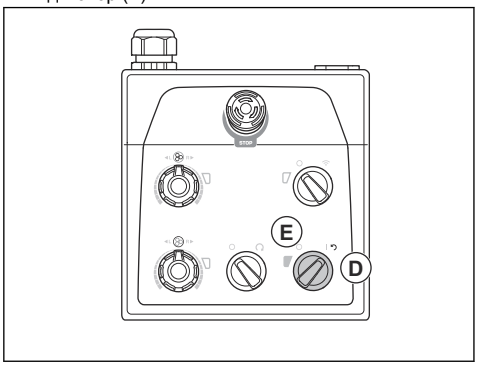

10. Коли на дисплеї інформаційного центру пульта дистанційного керування відобразиться серійний номер приймача, натисніть кнопку праворуч від дисплея інформаційного центру (B).

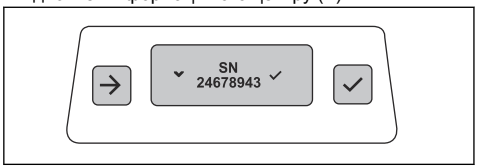

Символ підтвердження сполучення відображатиметься протягом 2 секунд.

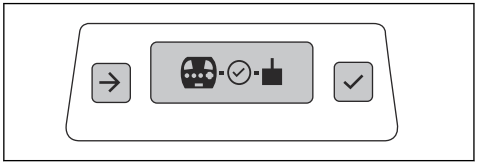

11. Коли на дисплеї інформаційного центру з’явиться символ увімкнення / вимкнення, перезапустіть пульт дистанційного керування. Дивіться розділ *Remote settings (Налаштування пульта дистанційного керування) на сторінці 160*.

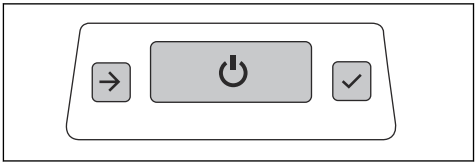

12. Перезапустіть панель керування. Дивіться розділ *Перезапуск виробу за допомогою панелі керування на сторінці 156*.

Перевірка активного стану сполучення

1. Запустіть пульт дистанційного керування. Дивіться розділ *Увімкнення пульта дистанційного керування на сторінці 163*.
2. Увімкніть панель керування. Дивіться розділ *Запуск виробу за допомогою панелі керування на сторінці 155*.
3. Сполучення залишається активним, якщо на дисплеї ЛМІ відображається символ радіо і виріб можна відвести від пульта дистанційного керування.

Експлуатування виробу за допомогою пульта дистанційного керування зі з’єднанням через кабель шини CAN

У певних ситуаціях для користування виробом необхідно під’єднати кабель шини CAN. Додаткову інформацію можна отримати в сервісному центрі Husqvarna.

Виконайте сполучення пульта дистанційного керування та виробу, з’єднаних за допомогою кабелю шини CAN. Дивіться розділ *Сполучення пульта дистанційного керування з виробом на сторінці 164*.

Передавання радіосигналу припиняється після під’єднання пульта дистанційного керування до кабелю шини CAN.

- Під’єднайте кабель шини CAN між пультом дистанційного керування та виробом. Дивіться розділ *Під’єднання пульта дистанційного керування до виробу за допомогою кабелю шини CAN на сторінці 166*.

Під'єднання пульта дистанційного керування до виробу за допомогою кабелю шини CAN

1. Уставте один кінець кабелю шини CAN у роз'єм пульта дистанційного керування.

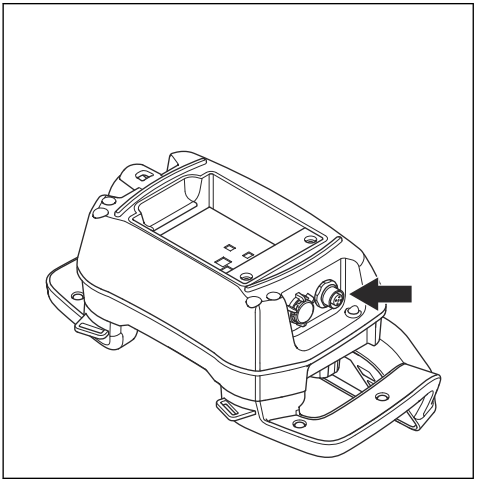

2. Уставте інший кінець кабелю шини CAN у роз'єм на дверцятах шафи електрокерування.

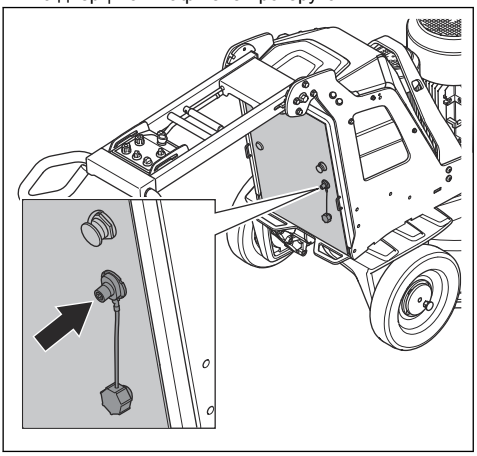

3. Затягніть гвинти роз'єму кабелю шини CAN уручну.

Запуск виробу за допомогою пульта дистанційного керування

УВАГА: Поки шліфувальна головка працює, постійно переміщайте виріб. Якщо не переміщати виріб, поверхня може стати нерівною.

1. Повертайте стопорні штифти на лівому та правому колесах, доки зуб стопорного штифта не ввійде у виріз. Дивіться розділ *Перевірка стопорних штифтів коліс на сторінці 147*.

ПОПЕРЕДЖЕННЯ: Переконайтеся, що обидва стопорні штифти належним чином ввійшли в зачеплення. Якщо належне зачеплення забезпечує лише один стопорний штифт, це може призвести до травмування або пошкодження обладнання після запуску виробу.

2. Натисніть кнопку увімкнення / вимкнення на пульті дистанційного керування.

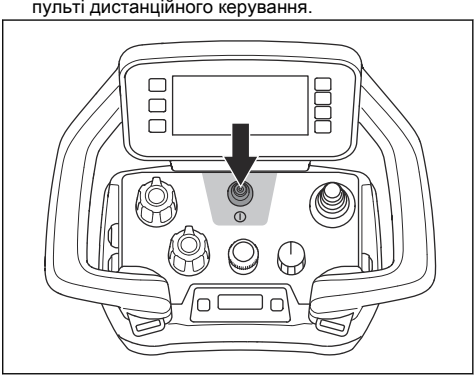

3. Поверніть перемикач увімкнення / вимкнення на панелі керування в положення стрілки, щоб запустити виріб. Засвітиться світлодіодний індикатор поруч із перемикачем увімкнення / вимкнення.
4. Для використання пульта дистанційного керування поверніть перемикач режиму дистанційного керування / ручного режиму на панелі керування за годинниковою стрілкою. Світлодіодний індикатор поруч із перемикачем режиму дистанційного керування / ручного режиму почне блимати.
5. Щоб розпочати роботу, поверніть перемикач режимів зупинення / транспортування / шліфування на пульті дистанційного керування. Менш ніж через 5 секунд виріб почне працювати на холостому ходу. Малий двигун буде запущено приблизно за 2 секунди.
6. Для керування рухом виробу переміщуйте джойстик.

УВАГА: Джойстик слід переміщувати обережно. Переміщення джойстика із зусиллям не поліпшує роботу виробу. Джойстик можна пошкодити, якщо докласти до нього надмірних зусиль.

УВАГА: Заборонено підіймати пульт дистанційного керування за джойстик.

Зверніть увагу: На абразивних поверхнях для зменшення сили тертя алмазних інструментів може знадобитися посунути джойстик уперед.

Зупинення виробу за допомогою пульта дистанційного керування

УВАГА: Не піднімайте шліфувальну головку з поверхні, коли зупиняєте двигун. Інструментальні пластини обертаються ще деякий час після зупинки двигуна. Це може призвести до потрапляння в повітря пилу та пошкодження поверхні.

УВАГА: Не зупиняйте рух виробу, доки інструментальні пластини повністю не зупиняться.

1. Щоб зупинити дистанційне керування, натисніть кнопку увімкнення / вимкнення (A) або встановіть перемикач у положення зупинення (B). Дисплей вимикається, лише якщо натиснуто кнопку увімкнення / вимкнення.

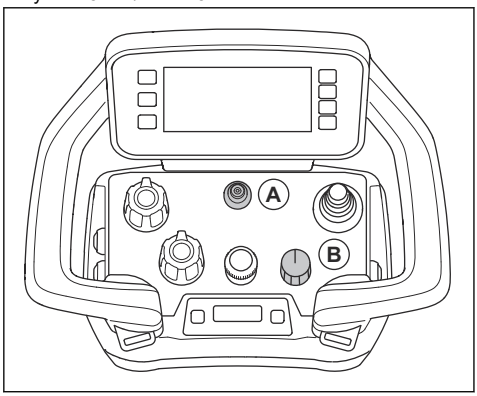

2. Тримайте інструментальні пластини на поверхні до повної зупинки.

УВАГА: Якщо ви шліфуєте клейкий асфальт, фарбу чи подібний матеріал, виріб може приліпитися до клейкої поверхні. Відразу після повної зупинки інструментальної пластини трохи підніміть передню частину шліфувальної головки.

3. Поверніть перемикач увімкнення / вимкнення на панелі керування в положення «0», щоб зупинити виріб. Світлодіодний індикатор поруч із перемикачем увімкнення / вимкнення згасне.
4. Від'єднайте вилку живлення.

Увімкнення й вимкнення пилососа

1. Щоб увімкнути пилосос, натисніть кнопку (A).

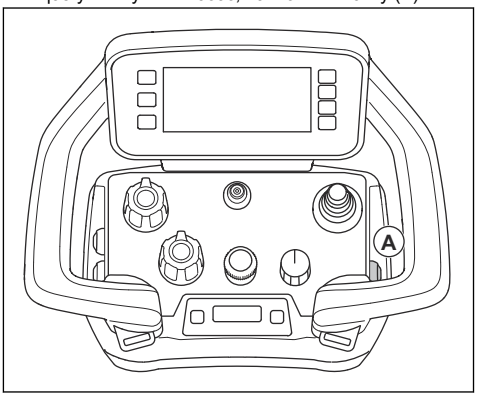

2. На дисплеї з'явиться відповідний символ. Дивіться розділ *Символи на вкладці робочого режиму на ЛМІ пульта дистанційного керування на сторінці 140*.
3. Щоб зупинити пилосос, натисніть кнопку (A) ще раз.

Увімкнення й вимкнення функції коливання

1. Для ввімкнення функції коливання натисніть кнопку (A).

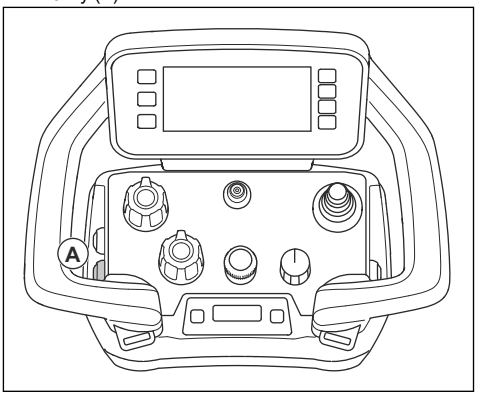

2. На дисплеї з'явиться відповідний символ. Дивіться розділ *Символи на вкладці робочого режиму на ЛМІ пульта дистанційного керування на сторінці 140*.
3. Для вимкнення функції коливання натисніть кнопку (A) ще раз.

Система охолодження розпиленням

Система охолодження розпиленням забезпечує охолодження шліфувальних дисків і поліпшує роботу виробу. Система охолодження розпиленням використовує воду з резервуара для води. Сопло системи охолодження розпиленням забезпечує подачу води на охолоджувану поверхню. Рівень витрати води регулюється перемикачем на дверцятах шафи електрокерування. Коли рівень води низький, світлодіодний індикатор перемикача блимає жовтим.

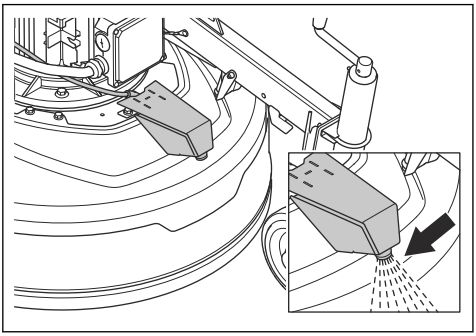

УВАГА: Щоб заповнити резервуар для води, використовуйте відповідне обладнання. Не допускайте виливання води з резервуара для води.

Система охолодження розпиленням може працювати в ручному й автоматичному режимах. Ручний режим завжди ввімкнено, коли виріб працює без пульта дистанційного керування. Якщо пульт дистанційного керування під'єднано, то кнопка на пульті запускає функцію розпилення. Якщо шліфування припиняється, функція розпилення вимикається за 60 секунд. В автоматичному режимі функція розпилення вмикається й вимикається разом із функцією шліфування.

Увімкнення й вимкнення функції розпилення

УВАГА: За жодних умов не спрямовуйте розпилювальну насадку виробу на електричні компоненти.

1. Повертайте перемикач розпилення (A) на дверцятах шафи електрокерування, щоб установити режим функції розпилення.

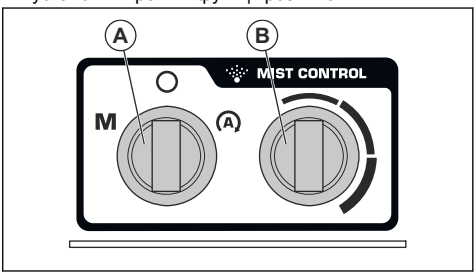

- Переведіть перемикач розпилення в положення «M», щоб вибрати ручний режим.
- Переведіть перемикач розпилення в положення «A», щоб вибрати автоматичний режим.

2. Повертайте перемикач (B), щоб збільшувати чи зменшувати рівень витрати води.
3. Натисніть кнопку (C) на пульті дистанційного керування, щоб запустити функцію розпилення.

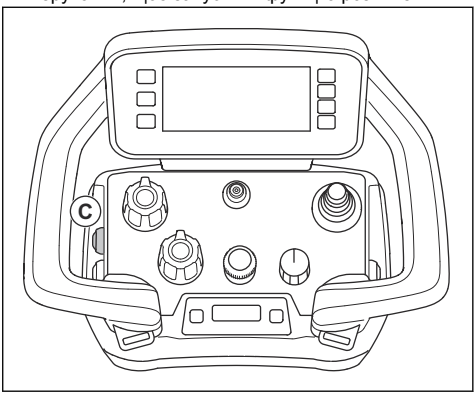

4. На дисплеї з'явиться відповідний символ. Дивіться розділ *Символи на вкладці робочого режиму на ЛМІ пульта дистанційного керування на сторінці 140*.
5. Для вимкнення функції розпилення натисніть кнопку (C) ще раз.

Навантажувальні елементи

Виріб оснащено 1 навантажувальним елементом із кожного боку. Якщо керувати виробом важко, відрегулюйте навантажувальні елементи, щоб змінити тиск на шліфувальну головку. Навантажувальні елементи з обох боків виробу мають перебувати в однаковому положенні. Навантажувальні елементи мають 3 положення:

- Положення «1». Максимальний тиск на шліфувальну головку. Це положення збільшує продуктивність роботи. Це положення також

використовується, коли ви встановлюєте виріб у положення для транспортування.

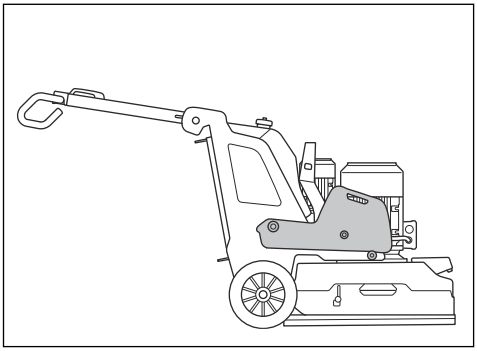

- Положення «2». Стандартний тиск на шліфувальну головку.

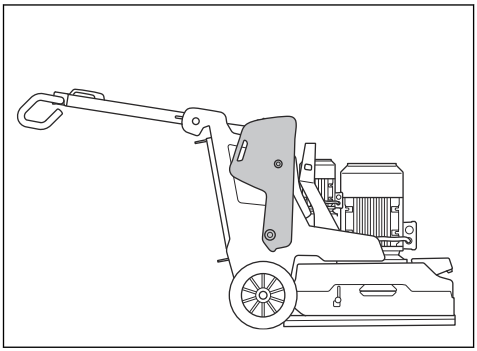

- Положення «3». Мінімальний тиск на шліфувальну головку. Це положення також використовується для нахилу виробу в положення для обслуговування.

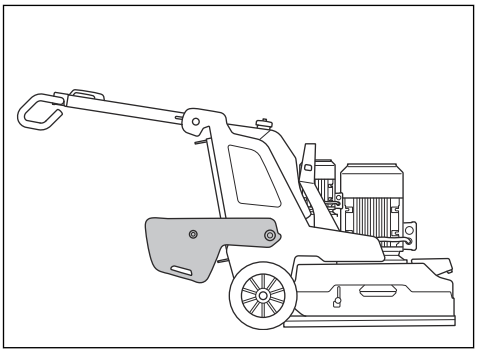

Регулювання навантажувальних елементів

ПОПЕРЕДЖЕННЯ: Будьте обережними під час регулювання навантажувальних елементів. Рухомі частини можуть призвести до травмування.

ПОПЕРЕДЖЕННЯ: Після встановлення навантажувальних елементів у потрібне положення завжди слідкуйте за тим, щоб фіксатор був відповідним чином заблокований.

1. Натисніть на фіксатор навантажувального елемента (A) і переведіть навантажувальний елемент у вибране положення (B) за допомогою ручки навантажувального елемента. Дивіться розділ *Навантажувальні елементи на сторінці 168*.

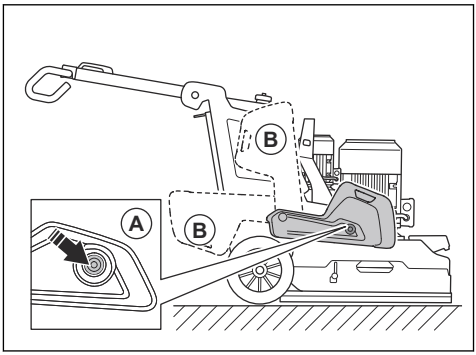

2. Відпустіть фіксатор навантажувального елемента, щоб зафіксувати навантажувальний елемент у вибраному положенні.

Технічне обслуговування

Вступ

ПОПЕРЕДЖЕННЯ: Перед виконанням робіт із технічного обслуговування обов'язково прочитайте й усвідомте зміст розділу про заходи безпеки.

Для всіх робіт з обслуговування та ремонту необхідна спеціальна підготовка. Ми гарантуємо доступність послуг із професійного ремонту та обслуговування. Якщо ваш дилер не є агентом з обслуговування, зверніться до нього по інформацію щодо найближчого центру обслуговування.

Для отримання більш детальної інформації див. www.husqvarnacp.com.

Дії перед обслуговуванням

- Використовуйте засоби індивідуального захисту. Дивіться розділ *Засоби індивідуального захисту на сторінці 143*.
- Користуйтеся затвердженими засобами захисту органів дихання. Пил, який утворюється під час роботи виробу, небезпечний для вашого здоров'я.
- Припаркуйте виріб на рівній поверхні.
- Зупиніть двигун і від'єднайте вилку електроживлення, щоб запобігти випадковому запуску під час технічного обслуговування.
- Очистьте ділянку навколо виробу від мастила й бруду. Приберіть сторонні предмети.
- Розмістіть помітні знаки, щоб попередити сторонніх осіб про те, що виконуються роботи з технічного обслуговування.
- Тримайте вогнегасники, медикаменти й аварійний телефон поруч.

Графік технічного обслуговування

* = Загальне технічне обслуговування, яке здійснює оператор. Інструкції в цьому посібнику користувача не наводяться.

X = Інструкції наведено в цьому посібнику користувача.

O = У цьому посібнику користувача відповідних інструкцій немає. Доручіть технічне обслуговування авторизованому центру обслуговування.

Технічне обслуговування	Щодня	Щотижня	Раз на 6 місяців	Раз на 12–36 місяців
Перевірте роботу перемикача увімкнення / вимкнення на панелі керування.	*			
Перевірте роботу перемикача режимів зупинення / транспортування / шліфування на пульті дистанційного керування.	*			
Переконайтеся, що фіксатор акумуляторної батареї працює належним чином.	*			
Перевірте роботу кнопки аварійного зупинення на панелі керування.	X			
Перевірте роботу кнопки аварійного зупинення на пульті дистанційного керування.	X			
Очистьте зовнішні поверхні виробу.	X			
Виконайте загальну перевірку.	X			
Перевірте шліфувальні диски.	X			
Перевірте точки кріплення та функцію блокування ручки.		*		
Перевірте точки кріплення та функцію блокування навантажувальних елементів.		*		
Перевірте з'єднання між шасі виробу та шліфувальною головкою.		*		
Перевірте роботу системи привода шліфувальної головки.		X		

Технічне обслуговування	Щодня	Щотижня	Раз на 6 місяців	Раз на 12–36 місяців
Очистьте внутрішні деталі виробу.			O	
Виконайте обслуговування системи привода шліфувальних дисків.				O

Обслуговування пульта дистанційного керування

ПОПЕРЕДЖЕННЯ: Перш ніж розпочати обслуговування, від'єднайте пульт дистанційного керування від усіх джерел живлення.

УВАГА: Заборонено чистити пульт дистанційного керування за допомогою мийки високого тиску. Високий тиск може призвести до пошкодження ущільнень та потрапляння води й бруду всередину пульта дистанційного керування.

Щоденне чищення пульта дистанційного керування

УВАГА: Не мийте електричні компоненти водою.

- Очистьте зовнішні частини пульта дистанційного керування вологою тканиною.

Огляд пульта дистанційного керування

1. Огляньте пульт дистанційного керування на предмет тріщин та інших пошкоджень.
2. Упевніться, що всі ущільнення, зчеплення, з'єднання та кабелі в належному стані і без пошкоджень.
3. Огляньте перемикачі й елементи керування на предмет пошкоджень.
4. У разі виявлення будь-яких пошкоджень або якщо пульт дистанційного керування не працює належним чином, зверніться в авторизованого дилера з обслуговування.

Щотижневе чищення пульта дистанційного керування

- Очистьте панель керування та упевніться, що вам добре видно всі написи.
- Очистьте клеми акумулятора, клеми акумуляторного відсіку та клеми зарядного пристрою. Використовуйте м'яку суху тканину.

Заряджання акумулятора пульта дистанційного керування

Опис заряджання акумулятора пульта дистанційного керування див. у розділі *Акумулятор виробу на сторінці 172*.

Сервісне обслуговування виробу

- Доручіть сервісне обслуговування дилеру Husqvarna. Для безпечної експлуатації виробу використовуйте лише оригінальні запчастини.
- Через 100 годин роботи на дисплеї відображається повідомлення «Time for servicing» (Час виконати обслуговування). Доручіть сервісне обслуговування дилеру Husqvarna.
- Якщо протягом 1 року експлуатації виріб використовувався менше 100 годин, зверніться до авторизованого дилера Husqvarna для перевірки виробу.

Дії після обслуговування

1. Після завершення технічного обслуговування виконайте пробний запуск виробу.

   ПОПЕРЕДЖЕННЯ: Небезпека травмування або пошкодження обладнання. Неправильно встановлений пульт дистанційного керування, кабелі чи шланги можуть чинити небажаний вплив на рух виробу.

2. У разі несправності негайно зупиніть виріб. Дивіться розділ *Зупинення виробу за допомогою панелі керування на сторінці 156*.

Чищення виробу

УВАГА: Блокування всмоктувача повітря зменшує ефективність роботи виробу й може призвести до перегрівання двигуна.

- Видаліть засмічення з усіх повітряних отворів. Виріб завжди має бути прохолодним.
- Перед чищенням завжди від'єднуйте вилку живлення від розетки.
- Не мийте виріб за допомогою хімічних речовин.
- Не очищуйте електричні компоненти водою.

- Завжди чистьте все обладнання в кінці робочого дня.
  a) Нахиляйте виріб, доки рукоятка не опиниться на підлозі.
  b) Очистьте деталі на нижній поверхні шліфувальної головки за допомогою мийки високого тиску.

УВАГА: Не спрямовуйте струмінь води під високим тиском безпосередньо на ущільнювачі або точки з'єднання.

Чищення акумулятора й зарядного пристрою

УВАГА: Заборонено мити батарею чи заряджальний пристрій водою.

- Перш ніж під'єднати акумулятор до зарядного пристрою, переконайтеся, що вони обидва чисті й сухі.
- Чистити контакти акумулятора треба стисненим повітрям або за допомогою м'якої сухої ганчірки.
- Чистити поверхню акумулятора й зарядного пристрою треба за допомогою м'якої сухої ганчірки.

Процедура загальної перевірки

- Переконайтеся в справності та відсутності пошкоджень шнура живлення й подовжувача.
- Переконайтеся, що всі гайки та гвинти затягнуті.
- Перевірте гумове ущільнення. Якщо ущільнення зношене або пошкоджене, замініть його.
- Переконайтеся, що кришка вільно рухається і перебуває в правильному положенні відносно підлоги.
- Переконайтеся, що центральний фіксатор інструментальної пластини чистий і легко обертається.

Система привода шліфувальної головки

Система привода шліфувальної головки є закритою системою. У разі виникнення проблем із системою привода шліфувальної головки зверніться до центру обслуговування Husqvarna.

Акумулятор виробу

Акумулятор виробу призначений лише для переміщення виробу від транспортного засобу до робочої зони з використанням пульта дистанційного керування. Акумулятор виробу не використовується для роботи виробу. Під час використання виріб має бути під'єднаний до джерела живлення.

Перед першим використанням виробу необхідно зарядити акумулятор.

Час роботи із повністю зарядженим акумулятором становить приблизно 1 годину. Температура навколишнього середовища та частота використання двигунів коліс можуть скоротити час роботи.

Заряджання акумулятора виробу від 3-фазного джерела живлення

Акумулятор виробу заряджається, коли виріб під'єднаний до 3-фазного джерела живлення і використовується. Час заряджання розрядженого акумулятора виробу становить приблизно 3–4 години.

1. Заряджати акумулятор слід за температури від 0 °C (32 °F) до 40 °C (104 °F).
2. Під'єднайте виріб до 3-фазного джерела живлення. Дивіться розділ *Під'єднання виробу до джерела живлення на сторінці 153*. Під час заряджання акумулятора індикатор живлення та рівня заряду акумулятора виробу (A) на панелі керування блимає.

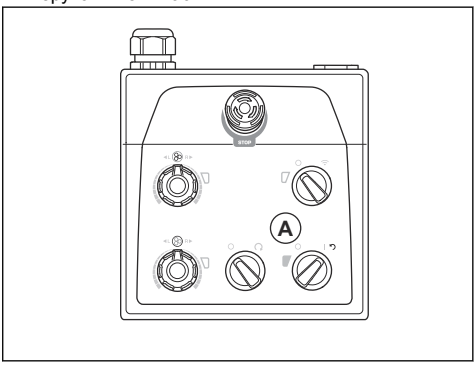

3. Після того як акумулятор буде повністю заряджено, індикатор живлення та рівня заряду акумулятора виробу згасне.

Заряджання акумулятора виробу з використанням 1-фазного з'єднання

Час заряджання розрядженого акумулятора виробу становить приблизно 3–4 години.

1. Заряджати акумулятор слід за температури від 0 °C (32 °F) до 40 °C (104 °F).

2. Під’єднайте 1-фазний зарядний кабель до роз’єму зарядного пристрою на дверцятах шафи електрокерування.

3. Під’єднайте інший кінець 1-фазного зарядного кабелю до електричної розетки. Під час заряджання акумулятора індикатор живлення та рівня заряду акумулятора виробу (A) на панелі керування блимає.

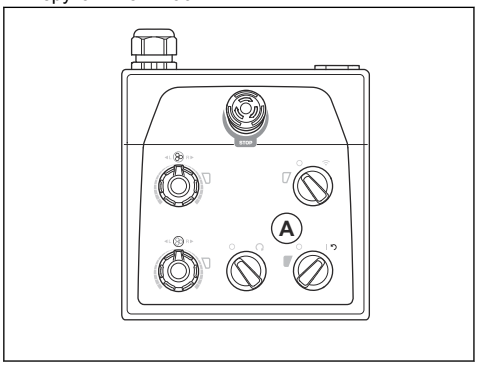

4. Після того як акумулятор буде повністю заряджено, індикатор живлення та рівня заряду акумулятора виробу згасне.

Акумулятор пульта дистанційного керування

Час роботи із повністю зарядженим акумулятором пульта дистанційного керування становить приблизно 10–12 годин. Якщо дисплей часто використовується, час роботи може зменшитися.

Перед першим використанням пульта дистанційного керування необхідно зарядити акумулятор.

Заряджання акумуляторних батарей пульта дистанційного керування за допомогою зарядного пристрою

Час заряджання розрядженої акумуляторної батареї пульта дистанційного керування за допомогою зарядного пристрою становить близько 3 годин. Під час заряджання акумуляторних батарей пульта дистанційного керування температура навколишнього середовища має бути в діапазоні від 10 °C / 50 °F до 45 °C / 113 °F. Для заряджання використовується зарядний пристрій постійного струму з номінальною напругою 24 В (9–36 В).

1. Зніміть розряджену батарею з пульта дистанційного керування. Дивіться розділ *Зняття та встановлення акумуляторної батареї пульта дистанційного керування на сторінці 163*.
2. Під’єднайте адаптер до зарядного пристрою. Зарядний пристрій постачається з 2 різними адаптерами.

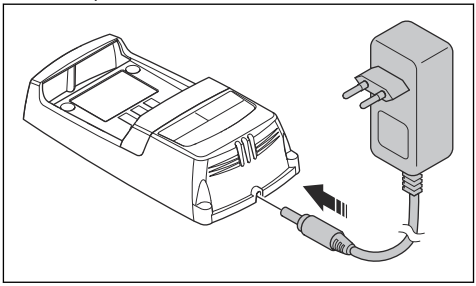

3. Під’єднайте зарядний пристрій до розетки живлення. Індикатор живлення (A) батареї вмикається та має червоний колір. Дивіться розділ *Зарядний пристрій на сторінці 174*.

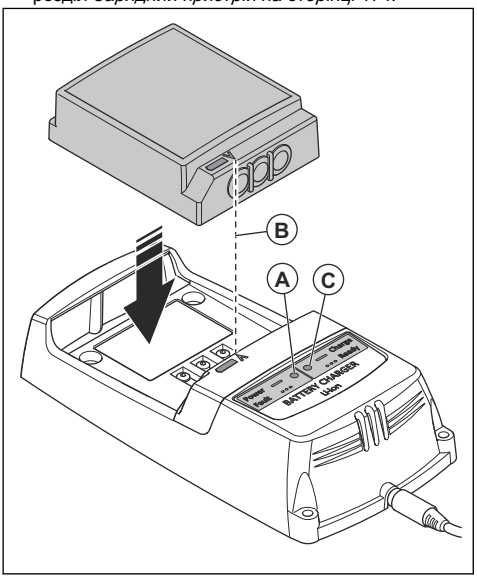

4. Під’єднайте акумуляторну батарею пульта дистанційного керування до зарядного пристрою. Переконайтеся, що стрілки (B) на акумуляторній батареї пульта дистанційного керування та зарядному пристрої суміщені. Під час заряджання акумуляторної батареї пульта дистанційного керування індикатор (C) стану акумуляторної батареї на зарядному пристрої починає блимати зеленим кольором.
5. Після повного заряджання акумуляторної батареї пульта дистанційного керування індикатор починає постійно світитися зеленим кольором. Від’єднайте акумуляторну батарею пульта дистанційного керування від зарядного пристрою.
6. Від’єднайте зарядний пристрій від розетки.

Зарядний пристрій

Індикатори стану акумулятора – 2 світлодіоди на зарядному пристрої: Світлодіодний індикатор живлення батареї (червоний) і світлодіодний індикатор стану батареї (зелений).

Світлодіодний індикатор живлення	Світлодіодний індикатор стану	Індикація
Червоний колір	ВИМК.	Зарядний пристрій УВІМК. Акумуляторної батареї немає в зарядному пристрої.
Червоний колір	Зелений колір	Зарядний пристрій УВІМК. Акумуляторна батарея повністю заряджена.
Червоний колір	Зелений колір, блимання	Зарядний пристрій УВІМК. Акумулятор заряджається.
Червоний колір, блимання	ВИМК.	Помилка зарядного пристрою батареї або значення температури перебуває поза допустимим діапазоном заряджання.

Монтаж зарядного пристрою акумулятора на виробі

УВАГА: Ці роботи слід виконувати в чистому та сухому приміщенні, де немає пилу. Не запускайте виріб із відкритою кришкою зарядного пристрою.

Зарядний пристрій для акумулятора пульта дистанційного керування можна встановити на виріб.

1. Відкрийте кришку зверху шафи електрокерування.

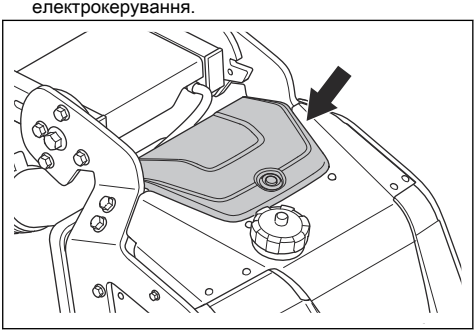

2. Скористайтеся точкою кріплення, щоб приєднати зарядний пристрій до виробу.

3. Під'єднайте виріб до 3-фазного джерела живлення, щоб зарядити акумулятор пульта дистанційного керування.
4. Використовуйте зарядний пристрій для переведення акумулятора пульта дистанційного керування з режиму сну в робочий режим.

Установлення та зняття шліфувальної головки

ПОПЕРЕДЖЕННЯ: Коли шліфувальна головка знята, шасі перебуває в розбалансованому положенні. Переконайтеся, що шасі не впаде. Це може призвести до травмування чи пошкодження.

1. Розмістіть передній кабель двигуна (A) перед шліфувальною головкою.

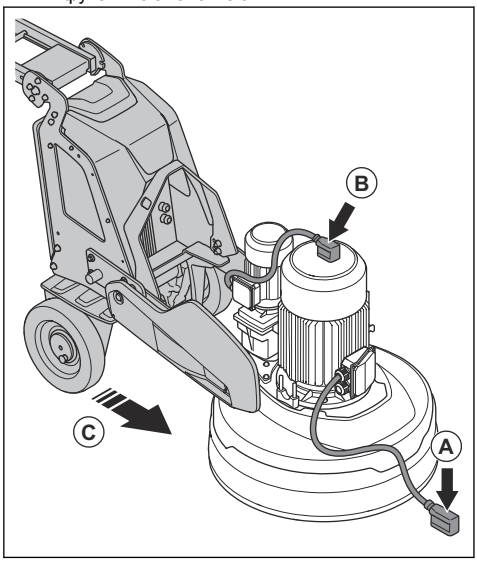

2. Покладіть задній кабель двигуна (B) на двигун.
3. Натисніть на шасі біля шліфувальної головки (C).
4. Протягніть кабелі двигуна через отвір між шліфувальною головкою та шасі.

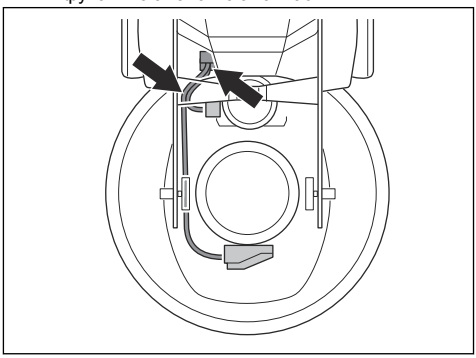

5. Повністю притисніть шасі до шліфувальної головки (D). Переконайтеся, що шасі прикріплене до кронштейна на шліфувальній головці.

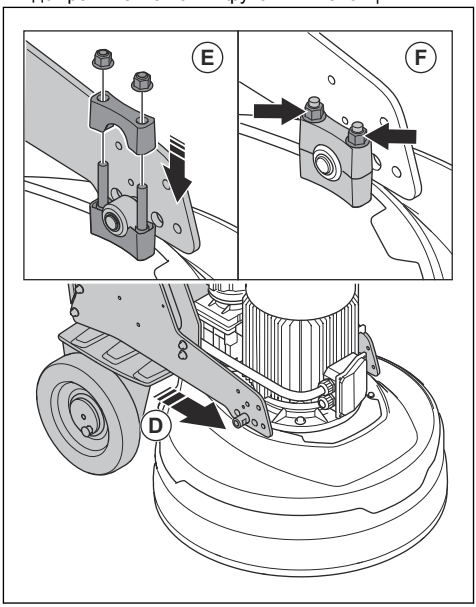

6. Встановіть другий кронштейн (E) поверх кронштейна на шліфувальній головці.
7. Затягніть 2 гайки (F) з кожного боку шліфувальної головки.

8. Підключіть кабелі двигуна до електричних розеток (G) на відсіку електрокерування.

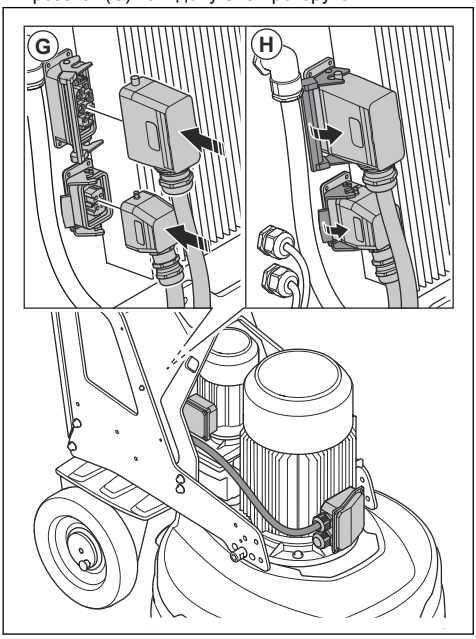

9. Закріпіть кабелі двигуна в електричних розетках (H) на відсіку електрокерування.
10. Зняття шліфувальної головки виконується у зворотній послідовності.

Усунення несправностей

Несправність	Причина	Рішення
Виріб не запускається.	Подовжувальний кабель від'єднано або пошкоджено.	Під'єднайте подовжувальний кабель або за необхідності замініть його.
	Кнопку аварійного зупинення натиснуто.	Поверніть кнопку аварійного зупинення на панелі керування та/або пульті дистанційного керування за годинниковою стрілкою для її розблокування.
	Запобіжний вимикач у відсіку електрокерування розімкнутий.	Замкніть запобіжний вимикач, щоб замкнути ланцюг.
	Двигун шліфувального привода не працює. Це може бути викликано несправністю двигуна або дроту до двигуна.	Переконайтеся, що двигун шліфувального привода підключений. Якщо проблему не вдається усунути, зверніться в авторизований центр обслуговування.
	На виріб подається лише 1 фаза. Виріб не згенерує код помилки та споживатиме струм двигуна < 1 A. Вентилятор обертається повільно.	Перевірте подачу живлення.

Несправність	Причина	Рішення
Виріб складно втримувати.	На виробі встановлено занадто малу кількість алмазних інструментів.	Збільште кількість алмазних інструментів, щоб зменшити навантаження на виріб і оператора.
	Порвався пас.	Якщо порвався пас, зверніться до сервісного центру, щоб замінити його. Поверніть один із шліфувальних дисків уручну. Якщо всі шліфувальні диски обертаються разом, пас не пошкоджений. Якщо 1 шліфувальний диск обертається вільно, це означає, що пас порваний.
	Через особливості поверхні чи використання споживається забагато потужності виробу.	Відрегулюйте швидкість двигуна та / або швидкість руху виробу по підлозі.
У результаті роботи виробу з'являються несиметричні подряпини.	Алмазні інструменти неправильно закріплені або закріплені на шліфувальних дисках на різній висоті.	Переконайтеся, що всі алмазні інструменти встановлені правильно та на однаковій висоті.
	Установлені алмазні інструменти різних видів.	Переконайтеся, що всі сегменти мають однакову алмазну зернистість і зв'язку. Якщо алмазні сегменти грубі, розподіліть їх рівномірно. Використовуйте виріб на абразивній поверхні, доки всі сегменти не будуть однакової висоти.
	Полімерні інструменти перемішані або забруднені.	Переконайтеся, що всі полімерні інструменти не забруднені, мають однакову алмазну зернистість і зв'язку. Щоб почистити полімерні інструменти, використайте їх на злегка абразивній поверхні протягом короткого часу.
	Шліфувальні диски зношені або пошкоджені.	Перевірте шліфувальні диски на наявність зламаних ділянок або надмірного руху.
Під час роботи виробу виникають раптові небажані рухи.	Шліфувальні диски зношені або пошкоджені.	Огляньте шліфувальні диски на наявність пошкоджених частин і надмірного руху.
	Алмазні інструменти неправильно закріплені або закріплені на шліфувальних дисках на різній висоті.	Переконайтеся, що всі алмазні інструменти встановлені правильно та на однаковій висоті.
Спрацьовує внутрішній автоматичний вимикач.	Завелике навантаження або недостатня потужність живлення.	Перевірте подачу живлення.
		Зменште тиск шліфування, збільште кількість алмазних інструментів або збільште твердість зв'язки.
Відсутній або недостатній потік води.	Резервуар для води порожній.	Заповніть резервуар для води.
	У насадці скупчився пил.	Від'єднайте шланг подачі й очистьте насадку.
	Засмічення системи подачі води.	Від'єднайте шланг подачі й промийте резервуар для води до появи чистої води.

Повідомлення на дисплеї ЛМІ

На нижній панелі (A) дисплея ЛМІ відображаються активні повідомлення або повідомлення про несправності. Для відображення повідомлення натисніть кнопку (B).

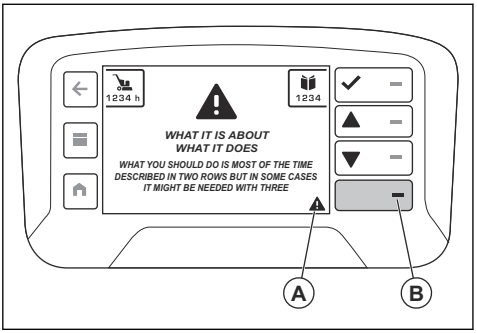

Використовуйте кнопку підтвердження (C) для видалення попередження з основного екрана. Якщо на дисплеї відображається кілька активних повідомлень, використовуйте кнопки зі стрілками (D та E) для переміщення між повідомленнями. Перелік несправностей Active faults (Активні несправності) можна також переглянути в розділі Machine status (Стан машини). Дивіться розділ *Меню Machine status (Стан машини) на сторінці 160*. У меню Machine status (Стан машини) доступно два списки несправностей – Active faults (Активні несправності) та Fault log (Журнал несправностей). Список Active faults (Активні несправності) містить перелік усіх активних несправностей, а список Fault log (Журнал несправностей) відображає історію несправностей виробу. Часова позначка в обох списках показує час виникнення кожного коду несправності. Цей час прив'язаний до часу роботи виробу.

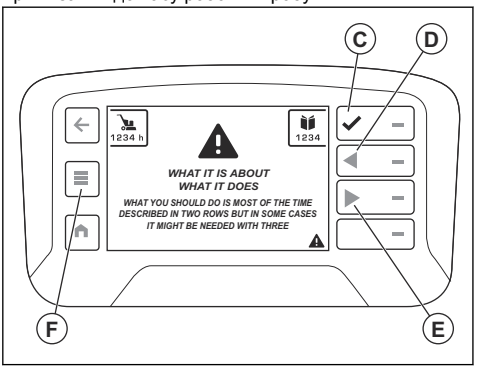

Повідомлення про помилки

У разі виникнення помилок на дисплеї пульта дистанційного керування відображається код помилки та повідомлення про помилку.

Повідомлення про помилку складається з 4 частин. Таке повідомлення включає попереджувальний трикутник (A), інформацію про попередження (B), призначення цього попередження (C), а також інформацію про те, що вам слід зробити (D).

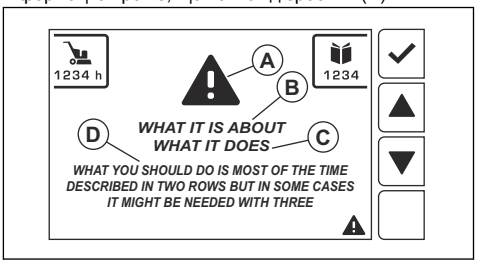

Виконайте показану на екрані процедуру або зверніться до сервісного центру Husqvarna. Натисніть кнопку OK, щоб закрити повідомлення про помилку.

Якщо повідомлення про помилку після видалення не з'явилося на дисплеї знов, роботу з виробом можна продовжити.

Якщо це повідомлення про помилку з'явиться знову, див. *Усунення несправностей на сторінці 176* або зверніться до сервісного центру Husqvarna. За потреби оновіть програмне забезпечення виробу.

У разі появи повідомлень про помилки, не описаних у цьому посібнику, зверніться до сервісного центру Husqvarna.

Типи повідомлень про помилки

Є 4 різні типи повідомлень про помилки:

- Інформаційні повідомлення допомагають і підказують, як працювати з виробом. Інформаційне повідомлення відображається з білим символом текстового повідомлення.
- Застережні повідомлення вказують на невідповідності. Застережне повідомлення відображається у вигляді жовтого трикутника.
- Попереджувальні повідомлення містять інформацію про несправності або попередження про небезпеку, яка може спричинити механічні пошкодження. Виріб буде вимкнено найближчим часом. Спочатку попередження відображається на весь екран із попереджувальним трикутником і текстом червоного кольору.
- Повідомлення про помилки з'являються, коли виріб припиняє роботу через несправність або помилку, пов'язану з безпекою. Повідомлення про помилку відображається червоним кольором із білим трикутником і білим текстом. Коли ви підтверджуєте (C) повідомлення про помилку, на нижній панелі (A) відображається символ-трикутник.

Коди помилок, що відображаються на дисплеї ЛМІ пульта дистанційного керування

Зупинка виробу та поява на дисплеї повідомлення про помилку та коду помилки вказують на несправність. Якщо такі повідомлення стосуються тягових двигунів або акумулятора, виріб можна використовувати лише в ручному режимі. Зверніться в авторизований сервісний центр. Для подальшого використання виробу несправність необхідно усунути. Під час усунення несправності перемикач режимів зупинення / транспортування / шліфування на пульті дистанційного керування має бути встановлений в положення STOP (Зупинення).

Якщо на пульті дистанційного керування відображається попереджувальний символ, а на виробі швидко блимає сигнальна лампа, це вказує на несправність. Для перегляду інформації про несправність натисніть нижню кнопку праворуч від дисплея або виберіть меню Machine status (Стан машини) та пункт Active faults (Активні несправності).

Зверніть увагу: Якщо на дисплеї ЛМІ відображаються коди помилок 1>160, помилка стосується шліфувальної машини чи частотно-регульованого приводу.

Зверніть увагу: Якщо на дисплеї ЛМІ відображаються коди помилок >1000, помилка стосується пульта дистанційного керування.

Код помилки	Повідомлення про помилку	Причина	Дія
1001 1101–1116 1201–1216 1301–1316 1401–1408 1501–1504 1701–1702 1801	Remote control Faulty (Несправність пульта дистанційного керування)	Несправність пульта дистанційного керування.	Зверніться до сервісного центру Husqvarna.
1802	Grinding head rotation Potentiometer faulty (Несправність потенціометра регулювання обертання шліфувальної головки)	Збій сигналу потенціометра шліфувальної головки.	Зверніться до сервісного центру Husqvarna.
1803	Grinding disc rotation Potentiometer faulty (Несправність потенціометра регулювання обертання шліфувальних дисків)	Збій сигналу потенціометра шліфувальних дисків.	Зверніться до сервісного центру Husqvarna.
1804–1808	Remote control Faulty (Несправність пульта дистанційного керування)	Несправність пульта дистанційного керування.	Зверніться до сервісного центру Husqvarna.
1809	Joystick Y-axis faulty (Помилка осі Y джойстика)	Збій сигналу осі Y джойстика.	Зверніться до сервісного центру Husqvarna.

Код помилки	Повідомлення про помилку	Причина	Дія
1810	Joystick X-axis faulty (Помилка осі X джойстика)	Збій сигналу осі X джойстика.	Зверніться до сервісного центру Husqvarna.
1811	Joystick Y-axis faulty (Помилка осі Y джойстика)	Збій сигналу осі Y джойстика.	Зверніться до сервісного центру Husqvarna.
1812	Joystick X-axis faulty (Помилка осі X джойстика)	Збій сигналу осі X джойстика.	Зверніться до сервісного центру Husqvarna.
1813	Grinding head rotation Potentiometer faulty (Несправність потенціометра регулювання обертання шліфувальної головки)	Збій сигналу потенціометра шліфувальної головки.	Зверніться до сервісного центру Husqvarna.
1814	Grinding disc rotation Potentiometer faulty (Несправність потенціометра регулювання обертання шліфувальних дисків)	Збій сигналу потенціометра шліфувальних дисків.	Зверніться до сервісного центру Husqvarna.
1815–1816 1901–1916 2002 / 2202–2023 / 2223	Remote control Faulty (Несправність пульта дистанційного керування)	Несправність пульта дистанційного керування.	Зверніться до сервісного центру Husqvarna.
2025 / 2225	Remote control Temperature too high (Зависока температура пульта дистанційного керування)	Умови роботи пульта дистанційного керування не відповідають його технічним характеристикам.	Зачекайте, доки пульт дистанційного керування охолоне. Якщо усунути проблему не вдасться, зверніться до сервісного центру Husqvarna.
2026 / 2226	Remote control Temperature too low (Занизька температура пульта дистанційного керування)	Умови роботи пульта дистанційного керування не відповідають його технічним характеристикам.	Зачекайте, доки пульт дистанційного керування нагріється. Якщо усунути проблему не вдасться, зверніться до сервісного центру Husqvarna.
2027 / 2227–2030 / 2230 2098 / 2298–2099 / 2299	Remote control Faulty (Несправність пульта дистанційного керування)	Несправність пульта дистанційного керування.	Зверніться до сервісного центру Husqvarna.
2102 / 2302–2118 / 2318	Radio receiver Faulty (Несправність радіоприймача)	Несправність приймача сигналу радіозв’язку.	Зверніться до сервісного центру Husqvarna.
2119 / 2319	Radio receiver Temperature too high (Зависока температура радіоприймача)	Умови роботи приймача радіосигналу не відповідають його технічним характеристикам.	Дайте радіоприймачу охолонути. Якщо усунути проблему не вдасться, зверніться до сервісного центру Husqvarna.
2120 / 2320	Radio receiver Temperature too low (Занизька температура приймача радіосигналу)	Умови роботи приймача радіосигналу не відповідають його технічним характеристикам.	Дайте радіоприймачу нагрітися. Якщо усунути проблему не вдасться, зверніться до сервісного центру Husqvarna.

Код помилки	Повідомлення про помилку	Причина	Дія
2121 / 2321–2123 / 2323 2198 / 2398–2199 / 2399 3103	Radio receiver Faulty (Несправність радіоприймача)	Несправність приймача сигналу радіозв'язку.	Зверніться до сервісного центру Husqvarna.
3201	Battery Invalid (Непридатний акумулятор)	В пульті дистанційного керування встановлений непридатний акумулятор.	Зверніться до сервісного центру Husqvarna.
3202–3204	Remote control Faulty (Несправність пульта дистанційного керування)	Помилка пульта дистанційного керування.	Зверніться до сервісного центру Husqvarna.
3211	Battery Invalid type (Неправильний тип акумулятора)	В пульті дистанційного керування встановлений непридатний акумулятор.	Зверніться до сервісного центру Husqvarna.
3212	Remote control Faulty (Несправність пульта дистанційного керування)	Помилка пульта дистанційного керування.	Зверніться до сервісного центру Husqvarna.
8101–8107	Radio receiver Faulty (Несправність радіоприймача)	Несправність приймача сигналу радіозв'язку.	Зверніться до сервісного центру Husqvarna.
9001–9002	Remote control Faulty (Несправність пульта дистанційного керування)	Помилка пульта дистанційного керування.	Зверніться до сервісного центру Husqvarna.
9101–9199 9301–9399	Radio receiver Faulty (Несправність радіоприймача)	Несправність приймача сигналу радіозв'язку.	Зверніться до сервісного центру Husqvarna.
9401–9499	Remote control Faulty (Несправність пульта дистанційного керування)	Помилка пульта дистанційного керування.	Зверніться до сервісного центру Husqvarna.
9501–9505	Radio receiver Faulty (Несправність радіоприймача)	Несправність приймача сигналу радіозв'язку.	Зверніться до сервісного центру Husqvarna.
9801–9899	Remote control Faulty (Несправність пульта дистанційного керування)	Помилка пульта дистанційного керування.	Зверніться до сервісного центру Husqvarna.

Коди помилок

Код помилки на пульті дистанційного керування	Відображення кодів помилок інвертора	Опис
1	-	Після встановлення початкового зв'язку з'єднання було розірване.
2	-	Надмірне споживання струму від зарядного пристрою. Це може бути проблема з кабелем чи акумулятором.
3	-	Акумулятор вийшов із ладу і потребує заміни.

Код помилки на пульті дистанційного керування	Відображення кодів помилок інвертора	Опис
4	-	Розрахункова напруга акумулятора нижча за 23 В.
5	-	Перевірте з’єднання акумулятора.
6	-	Перевірте колесо та коробку передач на наявність перешкод.
7	-	Пошкодження кабелю або роз’єму. Проблема з двигуном.
8	-	Вставте пружини тягового двигуна.
9	-	Радіомодуль несправний / не встановлений.
10	-	Електрична несправність GCU.
11	-	Дайте виробу охолонути.
12	-	Виріб занадто холодний для роботи.
13	-	Помилка зв’язку з частотно-регульованим приводом. Перевірте кабель і роз’єми.
14	-	Непередбачена помилка.
15	Uv2	Напруга є занизькою для вхідної потужності приводу керування.
16	Uv1	Недостатня напруга.
17	uV3	Збій заряджання.
18	-	Коротке замикання БТІЗ.
19	GF	Коротке замикання на землю.
20	-	Напруга шини постійного струму перевищила поріг виявлення перевантаження за напругою.
21	oH	Перегрів радіатора.
22	oC	Датчики приводу виявили вихідний струм, що перевищує заданий рівень перевантаження за струмом.
23	-	Перевищення швидкості обертання (просте вольт-герцеве керування з генератором імпульсів).
24	oL3	Вихідний струм приводу (або крутний момент для векторного керування з розімкнутим контуром) перевищив встановлене граничне значення.
25	oL4	Вихідний струм приводу (або крутний момент для векторного керування з розімкнутим контуром) перевищив встановлене граничне значення.
26	-	Збій вбудованого транзистора динамічного гальмування.
27	-	Перегрів гальмівного резистора / спрацювання захисту гальмівного резистора.
28	oH1	Перегрів радіатора.
29	FbL	Вхідний сигнал зворотного зв’язку ПІД-керування є меншим за задане значення.
30	UL3	Вихідний струм приводу (або крутний момент для векторного керування з розімкнутим контуром) є меншим за встановлене значення.

Код помилки на пульті дистанційного керування	Відображення кодів помилок інвертора	Опис
31	UL4	Вихідний струм приводу (або крутний момент для векторного керування з розімкнутим контуром) є меншим за встановлене значення.
32	oL7	Під час гальмування з підвищеним ковзанням час, протягом якого вихідна частота залишалася незмінною, перевищив задане значення.
33	oFx	Збій апаратного забезпечення.
34	LF2	Відсутня принаймні одна з фаз вихідного струму.
35	Sto	Розсинхронізація двигуна. Перевищений граничний крутний момент двигуна.
36	oL1	Спрацював захист від перевантаження електротеплового датчика.
37	oL2	Спрацював захист від перевантаження термодатчика приводу.
38	EF3	Зовнішній збій.
39	EF4	Зовнішній збій.
40	EF5	Зовнішній збій.
41	EF6	Зовнішній збій.
42	EF7	Зовнішній збій.
43	dEv	Згідно з імпульсним вхідним сигналом (контрольним імпульсом), відхилення швидкості перевищує задане значення.
44	Pgo	Час, протягом якого не надходили імпульси генератора імпульсів, перевищує задане значення.
45	PF	У вхідному живленні приводу присутній обрив фази або між фазами є значна асиметрія напруги.
46	LF	Обрив фази на виході приводу.
47	oH3	oH3 – Сигнал перегріву двигуна (на вході терморезистора з позитивним ТКС).
48	oPr	Збій зовнішнього цифрового зв’язку оператора.
49	Err	Дані не відповідають пам’яті EEPROM, в яку здійснюється запис.
50	oH4	Збій – перегрів двигуна (на вході терморезистора з позитивним ТКС).
51	-	Дані керування не надходили належним чином протягом двох секунд.
52	-	Після встановлення початкового зв’язку з’єднання було розірване.
53	CF	Досягнуто граничне значення крутного моменту.
54	Pgo	Час, протягом якого не надходили імпульси генератора імпульсів, перевищує задане значення.
55	EF1	Зовнішній збій.
56	EF2	Зовнішній збій.
57	oL5	Виявлення ослаблення.
58	uL5	Виявлення ослаблення.

Код помилки на пульті дистанційного керування	Відображення кодів помилок інвертора	Опис
59	CoF	Збій зсуву струму.
60	CPF03	Збій даних ШІМ
61	Uv	Недостатня напруга.
62	oV	Напруга шини постійного струму перевищила поріг виявлення перевантаження за напругою.
63	oH	Перегрів радіатора.
64	oH2	Перегрів приводу.
65	oL3	Вихідний струм приводу (або крутний момент для векторного керування з розімкнутим контуром) перевищив встановлене граничне значення.
66	oL4	Вихідний струм приводу (або крутний момент для векторного керування з розімкнутим контуром) перевищив встановлене граничне значення.
67	EF	Рух уперед і рух у зворотному напрямку завершувалися одночасно протягом понад 0,5 с.
68	EF3	Зовнішній збій.
69	EF4	Зовнішній збій.
70	EF5	Зовнішній збій.
71	EF6	Зовнішній збій.
72	EF7	Зовнішній збій.
73	oS	Імпульсний вхідний сигнал (контрольний імпульс) вказує на те, що сигнал зворотного зв’язку двигуна перевищив задане значення.
74	dEv	Згідно з імпульсним вхідним сигналом (контрольним імпульсом), відхилення швидкості перевищує задане значення.
75	PGo	Час, протягом якого не надходили імпульси генератора імпульсів, перевищує задане значення.
76	CE	Дані керування не надходили належним чином протягом двох секунд.
77	CALL	Зв’язок ще не встановлено.
78	oL1	Спрацював захист від перевантаження електротеплового датчика.
79	oL2	Спрацював захист від перевантаження термодатчика приводу.
80	CALL2	Зв’язок для передачі даних ще не встановлено.
81	UL3	Вихідний струм приводу (або крутний момент для векторного керування з розімкнутим контуром) є меншим за встановлене значення.
82	UL4	Вихідний струм приводу (або крутний момент для векторного керування з розімкнутим контуром) є меншим за встановлене значення.
83	SE	Помилка режиму перевірки з’єднання MEMOBUS/Modbus.
84	oH3	Перегрів двигуна.
85	EF1	Зовнішній збій.
86	EF2	Зовнішній збій.

Код помилки на пульті дистанційного керування	Відображення кодів помилок інвертора	Опис
87	HbbF	Обладнання для подачі вхідного сигналу запобіжного блокування пошкоджене.
88	Hbb	Канал для вхідного сигналу запобіжного блокування відкрито.
89	-	Непередбачена помилка.
90	Uv2	Напруга є занизькою для вхідної потужності приводу керування.
91	Uv1	Недостатня напруга на шині постійного струму.
92	Uv3	Збій запобіжної схеми захисту від кидка струму.
93	SC	Коротке замикання БТІЗ.
94	GF	Коротке замикання на землю.
95	ov	Напруга шини постійного струму перевищила поріг виявлення перевантаження за напругою.
96	oH	Перегрів радіатора
97	oC	Датчики приводу виявили вихідний струм, що перевищує заданий рівень перевантаження за струмом.
98	oS	Перевищення швидкості обертання (просте вольт-герцеве керування з генератором імпульсів).
99	oL3	Вихідний струм приводу (або крутний момент для векторного керування з розімкнутим контуром) перевищив встановлене граничне значення.
100	oL4	Вихідний струм приводу (або крутний момент для векторного керування з розімкнутим контуром) перевищив встановлене граничне значення.
101	oH1	Перегрів радіатора.
102	FbL	Вхідний сигнал зворотного зв’язку ПІД-керування є меншим за задане значення.
103	UL3	Вихідний струм приводу (або крутний момент для векторного керування з розімкнутим контуром) є меншим за встановлене значення.
104	UL4	Вихідний струм приводу (або крутний момент для векторного керування з розімкнутим контуром) є меншим за встановлене значення.
105	oL7	Під час гальмування з підвищеним ковзанням час, протягом якого вихідна частота залишалася незмінною, перевищив задане значення.
106	oFx	Збій апаратного забезпечення.
107	LF2	Відсутня принаймні одна з фаз вихідного струму.
108	Sto	Розсинхронізація двигуна. Перевищений граничний крутний момент двигуна.
109	oL1	Спрацював захист від перевантаження електротеплового датчика.
110	oL2	Спрацював захист від перевантаження термодатчика приводу.
111	EF3	Зовнішній збій.
112	EF4	Зовнішній збій.

Код помилки на пульті дистанційного керування	Відображення кодів помилок інвертора	Опис
113	EF5	Зовнішній збій.
114	EF6	Зовнішній збій.
115	EF7	Зовнішній збій.
116	dEv	Згідно з імпульсним вхідним сигналом (контрольним імпульсом), відхилення швидкості перевищує задане значення.
117	PGo	Час, протягом якого не надходили імпульси генератора імпульсів, перевищує задане значення.
118	PF	У вхідному живленні приводу присутній обрив фази або між фазами є значна асиметрія напруги.
119	LF	Обрив фази на виході приводу.
120	oH3	Сигнал перегріву двигуна (на вході терморезистора з позитивним ТКС).
121	oH4	Збій – перегрів двигуна (на вході терморезистора з позитивним ТКС).
122	CE	Дані керування не надходили належним чином протягом двох секунд.
123	EF1	Зовнішній збій.
124	EF2	Зовнішній збій.
125	Uv	Перевірте джерело живлення.
126	ov	Напруга шини постійного струму перевищила поріг виявлення перевантаження за напругою.
127	oH	Перевірте охолоджувальні вентилятори.
128	oH2	Попередження про перегрів приводу.
129	oL3	Вихідний струм приводу (або крутний момент для векторного керування з розімкнутим контуром) перевищив встановлене граничне значення.
130	oL4	Вихідний струм приводу (або крутний момент для векторного керування з розімкнутим контуром) перевищив встановлене граничне значення.
131	EF	Рух уперед і рух у зворотному напрямку завершувалися одночасно протягом понад 0,5 с.
132	bb	Зовнішній сигнал блокування вказує на те, що вихідний сигнал приводу було перервано.
133	EF3	Зовнішній збій.
134	EF4	Зовнішній збій.
135	EF5	Зовнішній збій.
136	EF6	Зовнішній збій.
137	EF7	Зовнішній збій.
138	oS	Імпульсний вхідний сигнал (контрольний імпульс) вказує на те, що сигнал зворотного зв’язку двигуна перевищив задане значення.
139	dEv	Згідно з імпульсним вхідним сигналом (контрольним імпульсом), відхилення швидкості перевищує задане значення.

Код помилки на пульті дистанційного керування	Відображення кодів помилок інвертора	Опис
140	PGo	Час, протягом якого не надходили імпульси генератора імпульсів, перевищує задане значення.
141	oPr	Збій зовнішнього цифрового зв’язку оператора.
142	CE	Дані керування не надходили належним чином протягом двох секунд.
143	bUS	Після встановлення початкового зв’язку з’єднання було розірване.
144	CALL	Зв’язок ще не встановлено.
145	oL1	Спрацював захист від перевантаження електротеплового датчика.
146	oL2	Спрацював захист від перевантаження термодатчика приводу.
147	rUn	Під час роботи подано команду переключення двигунів.
148	CALL2	Зв’язок для передачі даних ще не встановлено.
149	UL3	Вихідний струм приводу (або крутний момент для векторного керування з розімкнутим контуром) є меншим за встановлене значення.
150	UL4	Вихідний струм приводу (або крутний момент для векторного керування з розімкнутим контуром) є меншим за встановлене значення.
151	SE	Збій режиму перевірки Modbus.
152	oH3	Сигнал перегріву двигуна (на вході терморезистора з позитивним ТКС).
153	FbL	Вхідний сигнал зворотного зв’язку ПІД-керування є меншим за задане значення.
154	FbH	Вхідний сигнал зворотного зв’язку ПІД-керування є більшим за задане значення.
155	dnE	Привід заблоковано
156	HCA	Струм приводу перевищив заданий рівень попередження про перевантаження за струмом (150 % номінального струму).
157	EF1	Зовнішній збій.
158	EF2	Зовнішній збій.
159	HbbF	Обладнання для подачі вхідного сигналу запобіжного блокування пошкоджене.
160	Hbb	Канал для вхідного сигналу запобіжного блокування відкрито.

Транспортування, зберігання й утилізація

Транспортування

ПОПЕРЕДЖЕННЯ: Будьте обережні під час транспортування. Виріб важкий і може спричинити травмування або пошкодження, якщо впаде або зміститься під час транспортування.

Колеса призначено для переміщення виробу на невеликі відстані. Для переміщення виробу на великі відстані підніміть його або перевезіть транспортним засобом.

УВАГА: Не тягніть виріб за транспортним засобом.

- Будьте дуже обережні під час переміщення виробу вручну або похилими поверхнями. Невеликі схили можуть призвести до збільшення швидкості руху й неможливості зупинити виріб уручну.
- Для транспортування виріб слід надійно закріпити. Переконайтеся, що виріб не рухатиметься під час транспортування.
- Під час транспортування забезпечте для виробу певний захист. Захист захищає виріб від таких природних явищ, як дощ і сніг.
- Під час підіймання виробу завжди використовуйте піднімальне вушко.
- Не підіймайте виріб за рукоятку, двигун, шасі чи інші частини.
- Транспортування краще здійснювати на піддоні.
- Завжди піднімайте виріб за допомогою підйомника або вилкового навантажувача.
- Не використовуйте підйомник, якщо виріб не поставлено на піддон або візок. Це може призвести до пошкодження шліфувальних дисків та інших внутрішніх компонентів.
- Під час транспортування шліфувальна головка має розташовуватися на поверхні. Щоб запобігти пошкодженню блокувального механізму інструментальних пластин, не знімайте їх із виробу.

Транспортування виробу на невеликі відстані

Можна транспортувати виріб на невеликі відстані за допомогою пульта дистанційного керування, якщо виріб підключено до трифазного джерела живлення або використовується живлення від акумулятора.

1. Упевніться, що перемикач (A) встановлено в положення зупинення. Відображається повідомлення «Select transport mode with 3 position switch to enable joystick» (Виберіть режим транспортування за допомогою 3-позиційного перемикача, щоб увімкнути джойстик).
2. Запустіть пульт дистанційного керування. Див. *Увімкнення пульта дистанційного керування на сторінці 163*.
3. Встановіть перемикач (A) у положення транспортування. Символи в меню відображаються сірим кольором.

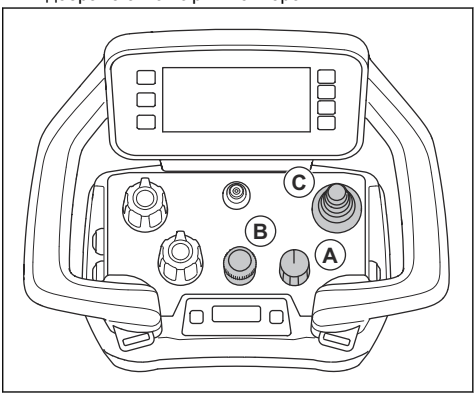

   a) Відрегулюйте швидкість шліфування за допомогою ручки перетворювача (B).

Зверніть увагу: Якщо перемикач (A) встановлено в положення транспортування, можна регулювати швидкість шліфування. Виріб не розпочне шліфування, доки не буде налаштовано функцію шліфування.

4. Для переміщення виробу натискайте на джойстик (C).
5. Для зупинення виробу відпустіть джойстик і встановіть перемикач (A) в положення зупинки.

Установлення виробу в положення для транспортування

- Складіть допоміжне колесо й надійно закріпіть його у вертикальному положенні. Дивіться розділ *Переміщення виробу з допоміжним колесом на сторінці 189*.

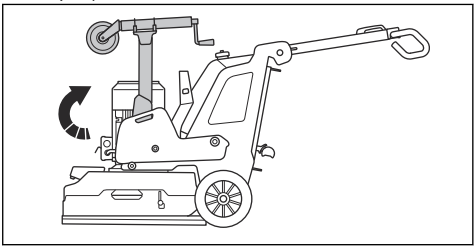

- Складіть ручку. Дивіться розділ *Регулювання ручки та рукоятки на сторінці 152*.
- Якщо до виробу прикріплено навантажувальні елементи, відрегулюйте їх у переднє положення. Дивіться розділ *Регулювання навантажувальних елементів на сторінці 169*.

- Переконайтеся, що шліфувальна головка торкається поверхні.

Допоміжне колесо

Допоміжне колесо піднімає шліфувальну головку на невелику відстань над землею, полегшуючи транспортування виробу на невеликі відстані.

УВАГА: Використовуйте допоміжне колесо лише для переміщення виробу на невеликі відстані. Допоміжне колесо має використовуватися лише в робочій зоні та для переміщення до транспортного засобу чи від нього.

ПОПЕРЕДЖЕННЯ: Будьте обережні під час встановлення, знімання та регулювання допоміжного колеса. Рухомі частини можуть призвести до травмування.

- Положення допоміжного колеса для транспортування виробу на невеликі відстані. Дивіться розділ *Встановлення допоміжного колеса в положення для транспортування на невелику відстань на сторінці 189*.

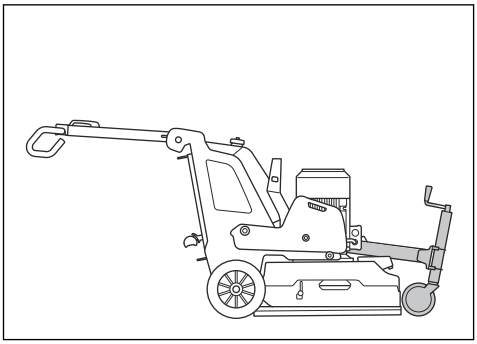

- Положення допоміжного колеса для експлуатації виробу та транспортування виробу на великі відстані. Дивіться розділ *Переміщення виробу з допоміжним колесом на сторінці 189*.

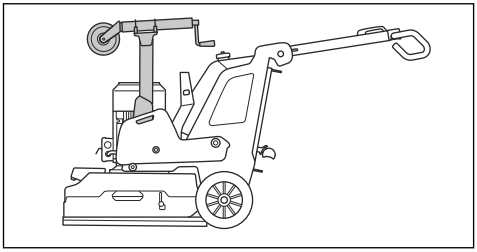

Встановлення допоміжного колеса в положення для транспортування на невелику відстань

1. Розкладіть пневматичну пружину-амортизатор (A).

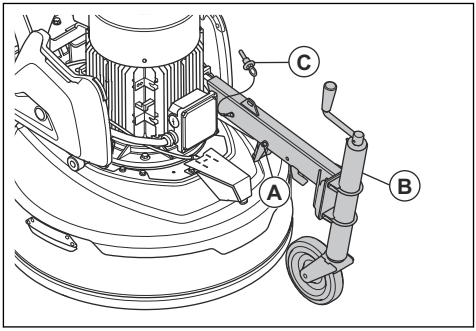

2. Послабте кріплення допоміжного колеса, щоб вивести його з вертикального положення.
3. Складіть раму допоміжного колеса (B).
4. Установіть стопорний штифт (C).

Регулювання допоміжного колеса за висотою

1. Встановіть допоміжне колесо в положення для транспортування на невелику відстань. Дивіться розділ *Встановлення допоміжного колеса в положення для транспортування на невелику відстань на сторінці 189*.
2. Повертайте ручку спереду допоміжного колеса, щоб підняти чи опустити колесо.

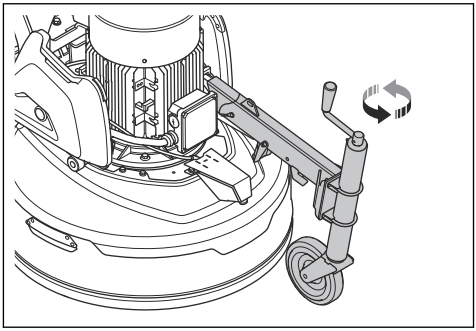

Переміщення виробу з допоміжним колесом

1. Встановіть допоміжне колесо в положення для транспортування виробу на невелику відстань. Дивіться розділ *Встановлення допоміжного колеса в положення для транспортування на невелику відстань на сторінці 189*.

2. Опустіть допоміжне колесо, щоб підняти шліфувальну головку над поверхнею. Дивіться розділ *Регулювання допоміжного колеса за висотою на сторінці 189*.
3. Переміщуйте виріб уручну або за допомогою пульта дистанційного керування.

Переміщення виробу по пандусу вгору й униз

ПОПЕРЕДЖЕННЯ: Будьте дуже обережні під час переміщення виробу вгору й униз по пандусам з увімкненим двигуном. Оскільки цей виріб важкий, існує ризик травмування, якщо він упаде або рухатиметься занадто швидко.

ПОПЕРЕДЖЕННЯ: На пандусах із великим нахилом завжди використовуйте лебідку. Не ходіть і не залишайтеся на шляху руху виробу. Не можна перебувати в зоні ризику виробу. див. *Безпека в робочій зоні на сторінці 143*.

ПОПЕРЕДЖЕННЯ: Не переміщуйте виріб угору та вниз пандусом, коли акумулятор пульта дистанційного керування має низький заряд. Для правильної роботи виробу необхідне підключення пульта дистанційного керування.

ПОПЕРЕДЖЕННЯ: Не переміщуйте виріб по крутих схилах. Інформацію про максимальний кут нахилу дивіться на паспортній табличці виробу.

- Щоб перемістити виріб по пандусу вниз, повільно спускайте виріб назад.
- Щоб перемістити виріб по пандусу вгору, повільно піднімайте виріб уперед.
- На пандусах не повертайте виріб більше ніж на 45°.

Для піднімання виробу за допомогою лебідки

Виріб має отвори, які можна використовувати для піднімання виробу лебідкою.

УВАГА: Переконайтеся, що стропи відповідають вазі виробу.

1. Закріпіть стропи в отворах.

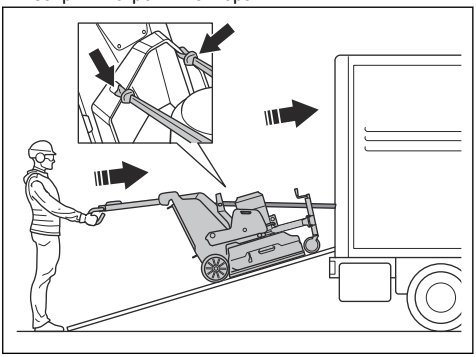

2. Переконайтеся, що уповноважена особа тримає рукоятку для утримання виробу в стабільному положенні.

ПОПЕРЕДЖЕННЯ: Будьте обережні, виріб важкий і у разі падіння може завдати серйозної травми.

3. Увімкніть лебідку для завантаження продукту на транспортний засіб.
4. Не використовуйте стропи для кріплення виробу під час транспортування. Дивіться розділ *Кріплення виробу на транспортному засобі на сторінці 191*.

Піднімання виробу

ПОПЕРЕДЖЕННЯ: Переконайтеся, що підіймальне обладнання має відповідні характеристики, які дозволяють безпечно піднімати виріб. На паспортній табличці зазначено масу виробу.

ПОПЕРЕДЖЕННЯ: Не ходіть і не стійте поблизу піднятого виробу або поблизу нього. Не підпускайте до зони ризику сторонніх осіб. Дивіться розділ *Безпека в робочій зоні на сторінці 143*.

ПОПЕРЕДЖЕННЯ: Не піднімайте пошкоджений виріб. Переконайтеся в тому, що піднімальне вушко правильно встановлено й не пошкоджено.

1. Установіть виріб у положення для транспортування. Дивіться розділ *Установлення виробу в положення для транспортування на сторінці 188*.

2. Прикріпіть підіймальне обладнання до піднімального вушка.

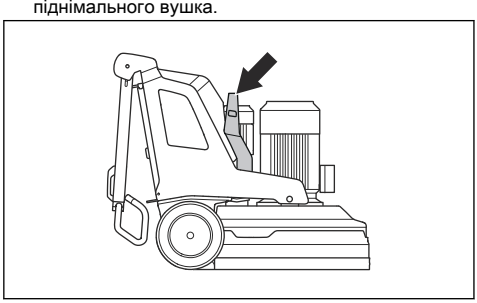

Кріплення виробу на транспортному засобі

Виріб має кріпильні точки для кріплення до транспортного засобу за допомогою стяжних строп.

1. Установіть металеві гаки стяжних строп у кріпильні точки. Будьте обережні, оскільки гострі краї можуть пошкодити стропи.

2. Прикріпіть стяжні стропи до транспортного засобу та затягніть їх.

Зберігання

УВАГА: Не зберігайте виріб поза приміщенням. Завжди тримайте його в приміщенні.

- Зберігайте виріб у сухому місці, захищеному від морозу.
- Перед зберіганням промийте виріб і здійсніть повне технічне обслуговування.
- Підніміть допоміжне колесо. Шліфувальна головка має знаходитися на поверхні.
- Зберігайте виріб у закритому приміщенні, куди не матимуть доступу діти й особи без належної підготовки.
- Зберігайте зарядний пристрій у сухому місці за температури вище нуля.
- Виймайте акумулятор з пульта дистанційного керування, якщо виріб перебуває на зберіганні понад 6 місяців.
- Заряджайте акумулятор виробу кожні 6 місяців, якщо виріб знаходиться на тривалому зберіганні.

Утилізація

Цей символ означає, що виріб не можна утилізувати разом із побутовими відходами. Утилізуйте його через місцевий пункт збору електричного й електронного обладнання. Це сприяє правильному управлінню відходами. Зверніться до місцевих органів влади, служби збору побутових відходів, свого дилера з обслуговування Husqvarna або роздрібного продавця для отримання інформації. Оскільки виріб може містити небезпечні речовини, його неправильна утилізація може нашкодити довкіллю і здоров'ю людей.

Перш ніж відправити пристрій до відповідного пункту утилізування, обов'язково від'єднайте його від електромережі й вийміть акумулятори з пульта дистанційного керування. У країнах ЄС акумулятори підлягають переробці відповідно до 2014/53/EU. Обов'язково повідомте в пункті утилізування, що виріб містить літій-іонний акумулятор. Відправте акумулятори до відповідного пункту утилізування.

Технічні характеристики

	PG 6 DR 3 × 380–415 В	PG 6 XR 3 × 380–415 В
Потужність двигуна, кВт / к.с.	12,5 / 17	7,5 / 10
Номінальна сила струму, А	30	16
Номінальна напруга, В	380–415	380–415
Фази	3 фази	3 фази
Частота, Гц	50–60	50–60
Вага, кг /фунти	591 / 1303	495 / 1091
Ширина шліфування, мм / дюйми	630 / 25,2	600/23,6
Шліфувальний диск, мм / дюйми	3 × 270 / 10,5	4X230 / 9
Навантажувальний елемент у положенні «1» (переднє), кг / фунти	330 / 728	264 / 582
Навантажувальний елемент у положенні «2» (вертикальне), кг / фунти	257 / 567	191 / 421
Навантажувальний елемент у положенні «3» (заднє), кг / фунти	215 / 474	148 / 326
Швидкість руху шліфувального диска, мін. / макс. об/хв	441–1176	441–1176
Швидкість руху шліфувальної головки, мін. / макс. об/хв	10–57	Не застосовується
Стандартний напрямок обертання (зверху)(R)	Шліфувальні диски: за годинниковою стрілкою	Шліфувальні лиски: 2 — за годинниковою стрілкою, 2 — проти годинникової стрілки. Дивіться на стрілки під шліфувальною головкою.
Максимальний нахил, градуси (°)	10	10
Корпус, IP	54	54
Тип акумулятора	Літій-іонний	Літій-іонний
Діапазон радіочастот технології Bluetooth® із низьким енергоспоживанням [11]		
Частотні діапазони для інструмента, ГГц	2,402–2,480	2,402–2,480
Максимальна потужність передачі радіосигналу, дБм / мВт	4 / 2,5	4 / 2,5

[11] Ця частина стосується тільки виробів, що постачаються із вбудованою системою зв’язку.

Технічні характеристики

	PG 8 DR 3 x 200–240 В	PG 8 DR 3 × 380–415 В	PG 8 DR 3x440–480 В	PG 8 XR 3 × 380–415 В	PG 8 XR 3x440–480 В
Потужність двигуна, кВт / к.с.	12,5 / 17	16,5 / 22	16,5 / 22	15 / 20	15 / 20
Номінальна сила струму, А	50	30	30	30	30
Номінальна напруга, В	200–240	380–415	440–480	380–415	440–480
Фази	3 фази	3 фази	3 фази	3 фази	3 фази
Частота, Гц	50–60	50–60	50–60	50–60	50–60
Вага, кг /фунти	661 / 1457	661 / 1457	661 / 1457	645 / 1422	645 / 1422
Ширина шліфування, мм / дюйми	800 / 31,5	800 / 31,5	800 / 31,5	800 / 31,5	800 / 31,5
Шліфувальний диск, мм / дюйми	3 × 270 / 10,5	3 × 270 / 10,5	3 × 270 / 10,5	3 × 270 / 10,5	4x270 / 10,5
Навантажувальний елемент у положенні «1» (переднє), кг / фунти	380 / 838	380 / 838	380 / 838	369 / 813	369 / 813
Навантажувальний елемент у положенні «2» (вертикальне), кг / фунти	306 / 675	306 / 675	306 / 675	297 / 655	297 / 655
Навантажувальний елемент у положенні «3» (заднє), кг / фунти	270 / 595	270 / 595	270 / 595	256 / 564	256 / 564
Швидкість руху шліфувального диска, мін. / макс. об/хв	420–1176	420–1176	420–1176	420–1176	420–1176
Швидкість руху шліфувальної головки, мін. / макс. об/хв	9–47	9–47	9–47	Не застосовується	Не застосовується
Стандартний напрямок обертання (зверху)(R)	Шліфувальні диски: за годинниковою стрілкою			Шліфувальні диски: 2 — за годинниковою стрілкою, 2 — проти годинникової стрілки. Див. на стрілки під шліфувальною головкою.	
Максимальний нахил, градуси (°)	10	10	10	10	10
Корпус, IP	54	54	54	54	54
Тип акумулятора	Літій-іонний	Літій-іонний	Літій-іонний	Літій-іонний	Літій-іонний
Діапазон радіочастот технології Bluetooth® із низьким енергоспоживанням [12]					
Частотні діапазони для інструмента, ГГц	2,402–2,480	2,402–2,480	2,402–2,480	2,402–2,480	2,402–2,480

[12] Ця частина стосується тільки виробів, що постачаються із вбудованою системою зв’язку.

	PG 8 DR 3 x 200–240 В	PG 8 DR 3 × 380–415 В	PG 8 DR 3x440–480 В	PG 8 XR 3 × 380–415 В	PG 8 XR 3x440–480 В
Максимальна потужність передачі радіосигналу, дБм / мВт	4 / 2,5	4 / 2,5	4 / 2,5	4 / 2,5	4 / 2,5

Технічні характеристики пульта дистанційного керування

Технічні характеристики акумулятора	Ном. значення 7,2 В, 5800 мА·год
Акумулятор	2 літій-іонних акумулятори, якими укомплектовано виріб.
Час роботи, год	12
Час заряджання, год	3
Цикли заряджання	>1000
Передача сигналу	Передавання радіосигналу або кабель
Частотні діапазони, ГГц	2,4
Макс. потужність передавання радіосигналу, дБм	20
Трос керування	Опція
Діапазон, м / футів	До 300 / 984
Розміри (ВхШхД) пульта дистанційного керування, мм / дюймів	190x280x195/7,5x11,1x7,7
Вага пульта дистанційного керування (з акумулятором), кг / фунтів	1,6 / 3,5
Клас захисту пульта дистанційного керування	IP65
Робоча температура, °C / °F	−20–60 / −4–140
Температура зберігання з акумулятором, °C/°F	Менше 1 місяця: −20–50 / 4–122 Менше 3 місяців: −20–40 / 4–104 Менше 1 року: −20–20 / 4–68
Температура зберігання без акумулятора, °C/°F	−40–85 / −40–185
Температура під час заряджання, °C / °F	10–45 / 50–113
Розміри (ВхШхД) зарядного пристрою, мм / дюймів	47x97x185/1,8x3,8x7,3
Вага зарядного пристрою, кг / фунтів	0,214 / 0,47
Клас захисту зарядного пристрою	IP21
Живлення зарядного пристрою	12 / 24 В пост. струму, 110–240 В змін. струму

Вбудована система зв’язку

Діапазон радіочастот технології BLE	
Частотні діапазони для інструмента, ГГц	2,402–2,480
Максимальна потужність передачі радіосигналу, дБм/мВт	4 / 2,5

Рівні звуку

	PG 6 DR, PG 8 DR	PG 6 XR, PG 8 XR	PG 8 DR	PG 8 XR
Випромінювання шуму [13]				
Виміряний рівень звукової потужності, L_W (дБ(A))	93,7	93,7	95,4	95,4
Рівні звуку [14]				
Рівень звукового тиску у вусі оператора, L_pдБ(A)	77,9	77,9	78,7	78,7
Рівні вібрації [15]				
Права ручка, м/с^2	2,2	2,2	1,7	1,7
Ліва ручка, м/с^2	2,1	2,1	1,5	1,5

[13] Рівень шумового випромінювання в навколишнє середовище, що вимірюється потужністю звуку, відповідає стандарту EN 60335-2-72. Очікувана похибка вимірювання: 2,5 дБ(A).

[14] Рівень звукового тиску відповідає стандарту EN 60335-2-72. Очікувана похибка вимірювання: 4 дБ(A).

[15] Рівень вібрації відповідає стандартам EN 60335-1 і EN 60335-2-72. Указані дані щодо рівня вібрації мають стандартну статистичну розбіжність (стандартне відхилення) в 1 м/с^2. Значення вібрації зазначено для ручного режиму експлуатування.

Розміри виробу

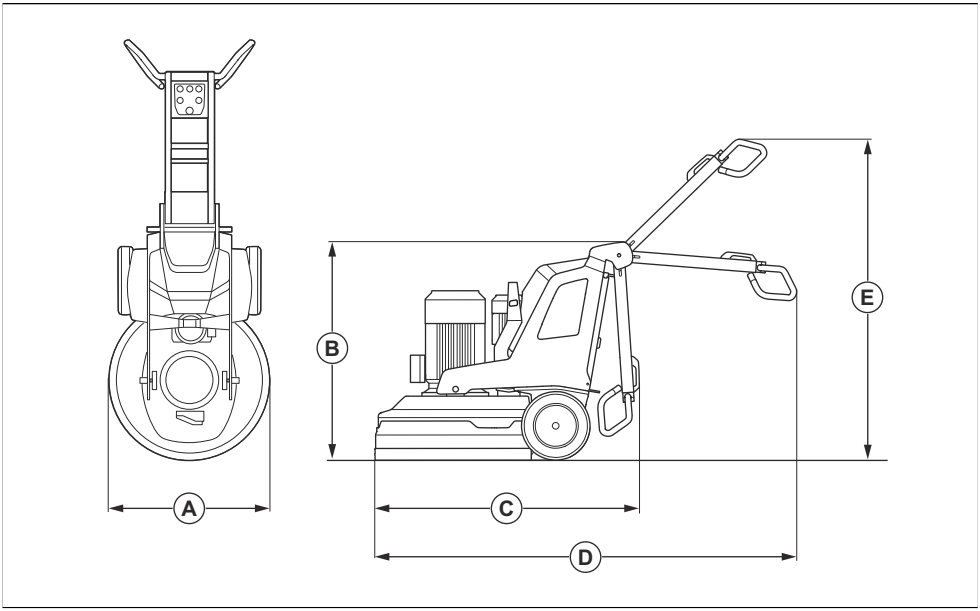

		PG 6 DR, PG 8 DR	PG 6 XR, PG 8 XR	PG 8 DR	PG 8 XR
A	Ширина, мм	670 / 26,4	670 / 26,4	830 / 32,7	830 / 32,7
B	Мін. загальна висота (ручка складена), мм / дюйми	1150 / 45,3	1155 / 45,5	1145 / 45,1	1155 / 45,5
C	Мін. загальна довжина (ручка складена), мм / дюйми	1300 / 51,2	1320 / 52	1550 / 61	1410 / 55,5
D	Макс. загальна довжина (ручка розкладена), мм / дюйми	2065 / 81,3	2077 / 81,8	2215 / 87,2	2165 / 85,2
E	Макс. загальна висота (ручка розкладена), мм / дюйми	1755 / 69,1	1715 / 67,5	1700 / 66,9	1715 / 67,5

Розміри пульта дистанційного керування

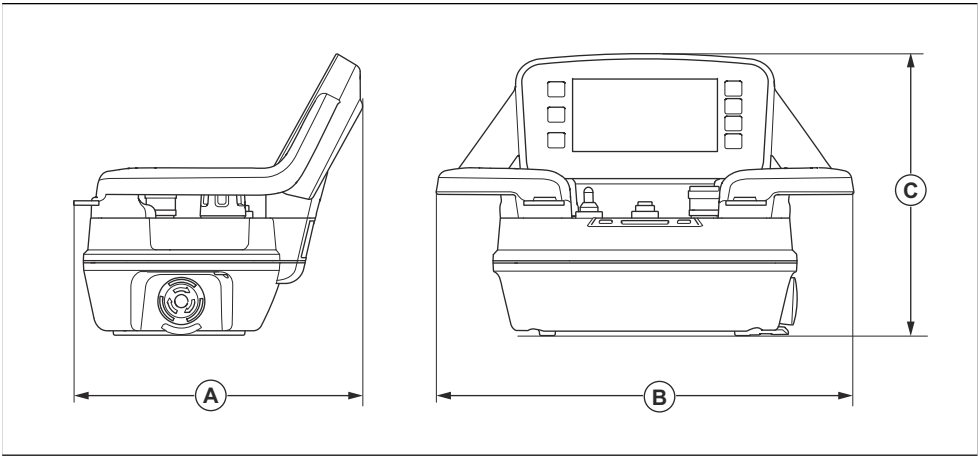

Розміри, мм/дюйми					
A	190 / 7,5	**B**	280 / 11	**C**	195 / 7,7

Декларація відповідності ЄС

Компанія Husqvarna AB, SE-561 82 Huskvarna, Sweden (Швеція), тел. +46-36-146500, заявляє під свою виключну відповідальність, що представлений виріб:

Опис	Машина для шліфування підлоги
Бренд	HUSQVARNA
Тип / модель	PG 6 DR, PG 6 XR, PG 8 DR, PG 8 XR
Ідентифікація	Серійні номери за 2024 рік і пізніше

повністю відповідає таким директивам і нормам ЄС:

Директива/норма	Опис
2006/42/EC	«Про механічне обладнання»
2014/53/EU	«Про радіотехнічне обладнання»
2011/65/EU	«Про обмеження використання небезпечних речовин»

і що до нього застосовуються вказані далі узгоджені стандарти та/або технічні специфікації:

EN ISO 12100:2010

EN 60335-2-72:2012

EN 61000-3-2:2014

EN IEC 61000-3-2:2019+A1:2021

EN 61000-3-3:2013+A1:2019+ A2:2021

EN 61000-6-2:2005/AC:2005

EN IEC 61000-6-2:2019

EN 61000-6-4:2007+A1:2011

EN IEC 61000-6-4:2019

ETSI EN 300 328 V2.2.2

ETSI EN 301 489-1 V2.2.3

ETSI EN 301 489-17 V3.2.4

Partille, 2024-05-24

Мартін Губер (Martin Huber)

Директор відділу НДДКР із бетонних поверхонь і підлог

Husqvarna AB, підрозділ будівельної техніки

Відповідальний за технічну документацію

CE

Ліцензії третіх осіб

Для запитань

Письмова пропозиція щодо вихідного коду, який підпадає під дію GPL і LGPL.

У випадках, коли певні умови ліцензії дають право на вихідний код, компанія Husqvarna надасть відповідний вихідний код за письмовим запитом відповідно до умов ліцензії. Надсилайте запити до HUSQVARNA, .

ICU 52,1

Авторське право © 1995–2013 та інші. Усі права застережено.

Цим надається безплатний дозвіл будь-якій особі, яка отримує копію цього програмного забезпечення та пов'язаних файлів документації («Програмне забезпечення»), працювати з Програмним забезпеченням без обмежень, зокрема без обмежень права на використання, копіювання, зміну, об'єднання, публікацію, розповсюдження та (або) продаж копії Програмного забезпечення, а також дозволяти особам, яким надано Програмне забезпечення, робити це за умови, що вищезазначені повідомлення про авторські права й це повідомлення про дозвіл відображатимуться в усіх копіях Програмного забезпечення та що обидва вищезазначені повідомлення про авторські права й це повідомлення про дозвіл будуть міститися в супровідній документації.

Авторське право © 1991–2013 Усі права застережено. Розповсюджується згідно з умовами використання, наведеними в .

Цим надається безплатний дозвіл будь-якій особі, яка отримує копію файлів даних Unicode і будь-якої пов'язаної документації («Файли даних») або програмного забезпечення Unicode та будь-якої пов'язаної документації («Програмне забезпечення») для роботи з Файлами даних або Програмним забезпеченням без обмежень, зокрема без обмежень права на використання, копіювання, зміну, об'єднання, публікацію, розповсюдження та (або) продаж копій Файлів даних або Програмного забезпечення, а також дозволяти особам, яким надано Файли даних або Програмне забезпечення, робити це за умови, що (а) наведене вище повідомлення про авторські права й це повідомлення про дозвіл відображатимуться разом з усіма копіями Файлів даних або Програмного забезпечення, (б) як вищезазначене повідомлення про авторські права, так і це повідомлення про дозвіл відображатимуться у відповідній документації, і (в) у кожному зміненому файлі даних або програмному забезпеченні, а також у документації, пов'язаній із файлами даних чи програмним забезпеченням, буде чітке повідомлення про зміну даних чи програмного забезпечення.

Fontconfig 2.11

Авторське право © 2000, 2001, 2002, 2003, 2004, 2006, 2007 Кейт Пакард (Keith Packard)

Авторське право © 2005 Патрік Лам (Patrick Lam)

Авторське право © 2007 Дуейн Бейлі (Dwayne Bailey) та

Авторське право © 2009 Рузбех Пурнадер (Roozbeh Pournader)

Авторське право © 2008, 2009, 2010, 2011, 2012, 2013, 2014, 2015, 2016, 2017, 2018, 2019, 2020

Авторське право © 2008 Даніло Шеган (Danilo Šegan)

Авторське право © 2012

Дозвіл на використання, копіювання, модифікацію, розповсюдження та продаж цього програмного забезпечення й документації до нього для будь-яких цілей надається безплатно за умови, що вищезазначене повідомлення про авторські права відображатиметься в усіх копіях і що це повідомлення про авторські права й це повідомлення про дозвіл відображатиметься в супровідній документації, а також що імена авторів не можуть використовуватися в рекламі, що стосується розповсюдження програмного забезпечення, без спеціального попереднього письмового дозволу. Автори не роблять жодних заяв щодо придатності цього програмного забезпечення для будь-яких цілей. Воно надається «як є» без прямої чи передбачуваної гарантії.

Husqvarna®

www.husqvarnaconstruction.com

Instrucțiuni inițiale
Orijinal talimatlar
Оригінальні інструкції

1143641-39 Rev. D

2026-01-02