PG 6 DR, PG 6 XR, PG 8 DR, PG 8 XR

ET	Kasutusjuhend	2-63
LT	Operatoriaus vadovas	64-128
LV	Lietošanas pamācība	129-193
RU	Руководство по эксплуатации	194-264

Sisukord

Sissejuhatus..... 2
Ohutus..... 13
Töö.....19
Hooldus.....38
Tõrkeotsing.....43
Transportimine, hoiulepanek ja utiliseerimine.....53
Tehnilised andmed..... 57
Vastavusdeklaratsioon.....62
Avatud lähtekood.....63

Sissejuhatus

Seadme kirjeldus

Seade on erineva kõvadusega pindade jaoks ette nähtud põrandalihvija.

Mudeleid saab juhtida kaugjuhtimispuldi abil.

Kasutusotstarve

Toodet kasutatakse erineva kõvadusega materjalide, nagu looduskivi, terratso ja betooni pindade lihvimiseks.

Lisaks saab toodet kasutada pinnakatete, nagu epoksü ja liimi lihvimiseks. Pinna viimistlus võib olla kare või sile. Toodet saab kasutada kuiv- ja märglihvimiseks. Ärge kasutage toodet muude tööde tegemiseks.

Toodet kasutavad kommertsettevõtete väljakoolitatud kutselised töötajad.

Toote üldvaade, parem külg PG 6 DR, PG 8 DR

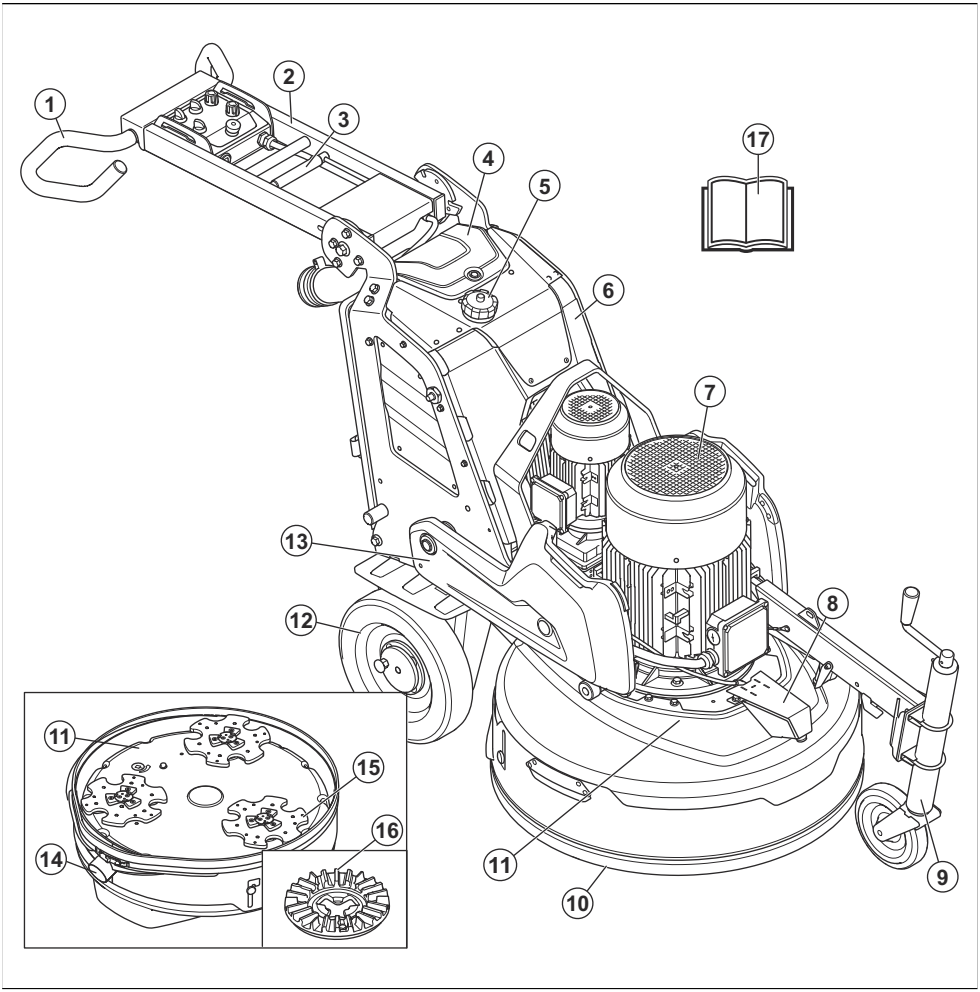

1. Juhtraud
2. Käepide
3. Käepideme reguleerimise lukustushoob
4. Akulaadija kate
5. Veepaak
6. Elektrikilp
7. Lihvimispea mootor
8. Udustusotsik
9. Tugiratas
10. Kate
11. Lihvimispea
12. Ratas
13. Ballastid
14. Tolmuimeja ühendus
15. Lihvketas
16. Tööriista tald
17. Kasutusjuhend

Toote ülevaade, vasak külg PG 6 DR, PG 8 DR

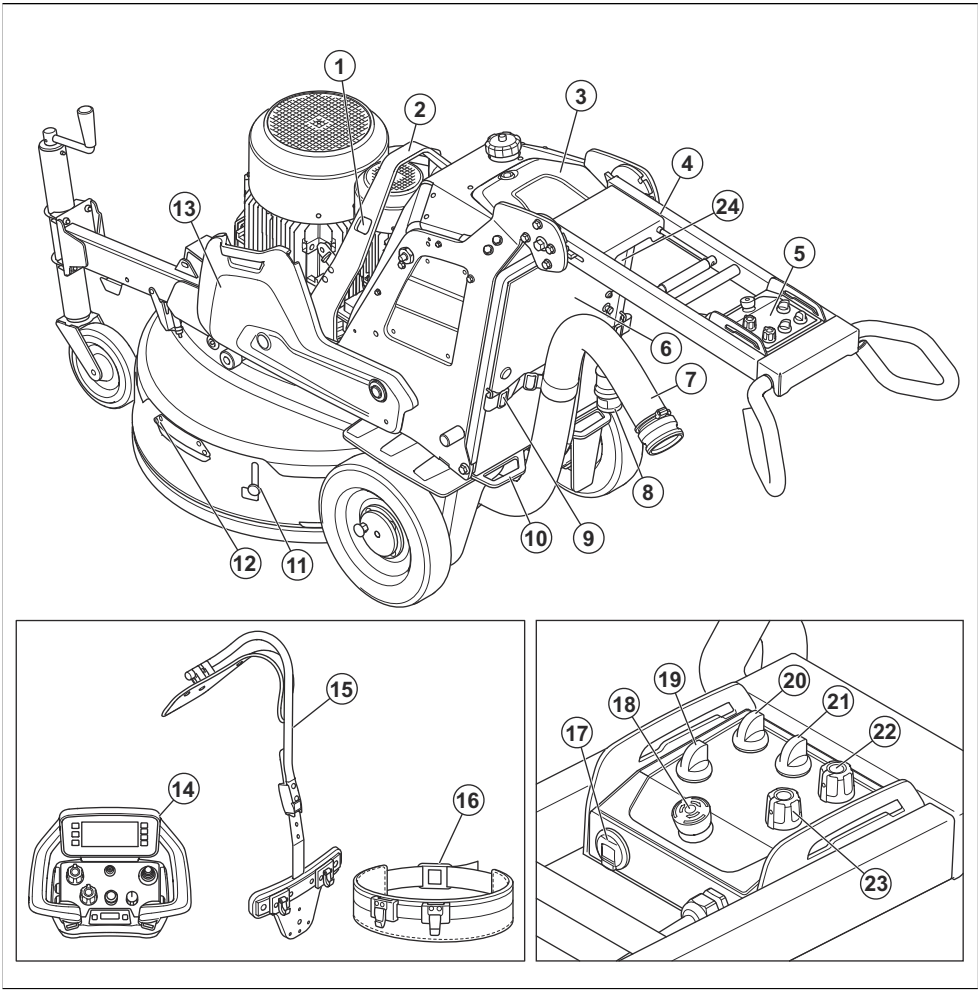

1. Avad vintsirihmade jaoks
2. Tösteaas
3. Akulaadija kate
4. Kaugjuhtimispuldi hoidik (lisatarvik)
5. Juhtpaneel
6. Akulaadija konnektor
7. Tolmuimeja ühendus
8. Toitekaabel
9. Tolmuimeja vooliku ja toitejuhtme riputusvahend
10. Kinnituspunkt
11. Hõljukkatte transpordilukk
12. Hõljukkatte käepide
13. Ballastid
14. Kaugjuhtimispult
15. Kaugjuhtimispuldi kanderihmad (lisatarvik)
16. Rihm
17. USB-laadija
18. Hädaseiskamisnupp
19. Lüliti kaugjuhtimispuldiga / käsitsi juhtimiseks
20. ON/OFF lüliti
21. STOP/RUN lüliti
22. Pöörlemissuuna ja kiiruse nupp, lihvketas
23. Pöörlemissuuna ja kiiruse nupp, lihvimispea
24. Udustusfunktsiooni lülitid

Toote üldvaade, parem külg PG 6 XR, PG 8 XR

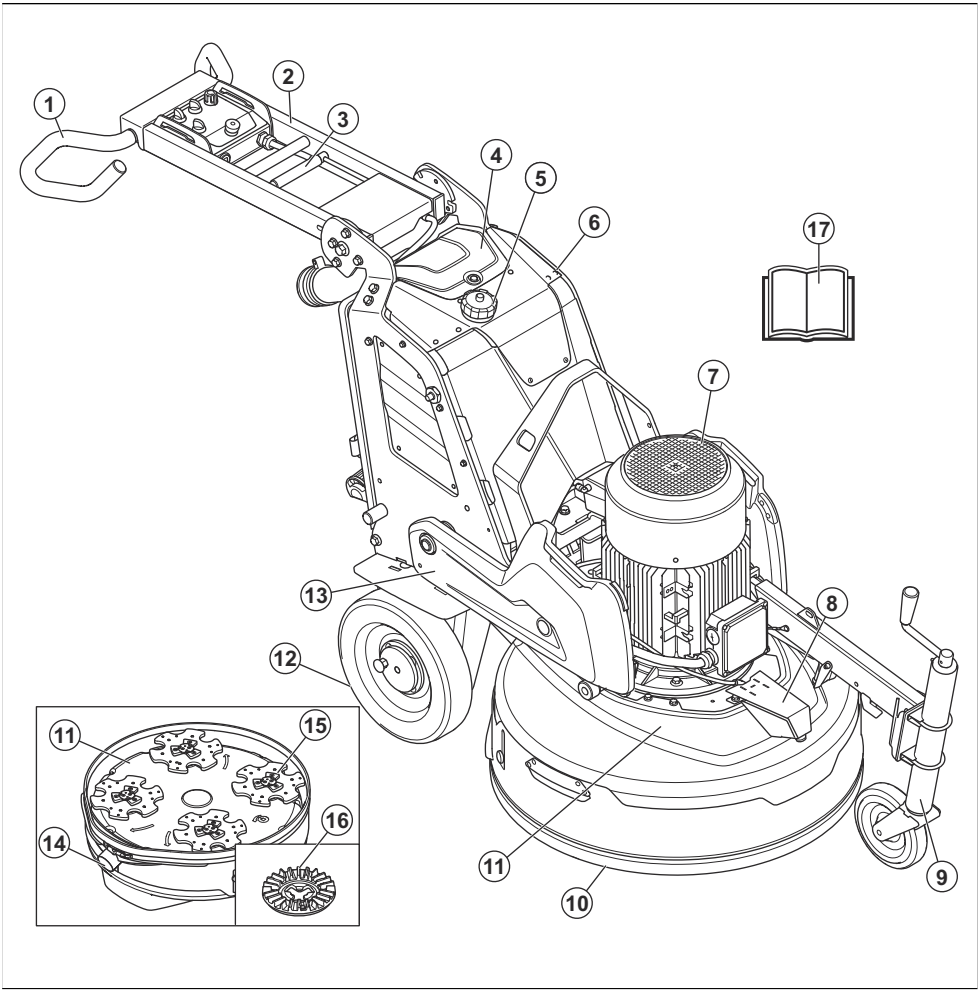

1. Juhtraud
2. Käepide
3. Käepideme reguleerimise lukustushoob
4. Akulaadija kate
5. Veepaak
6. Elektrikilp
7. Lihvimispea mootor
8. Udustusotsik
9. Tugiratas
10. Kate
11. Lihvimispea
12. Ratas
13. Ballastid
14. Tolmuimeja ühendus
15. Lihvketas
16. Tööriista tald
17. Kasutusjuhend

Toote ülevaade, vasak külg PG 6 XR, PG 8 XR

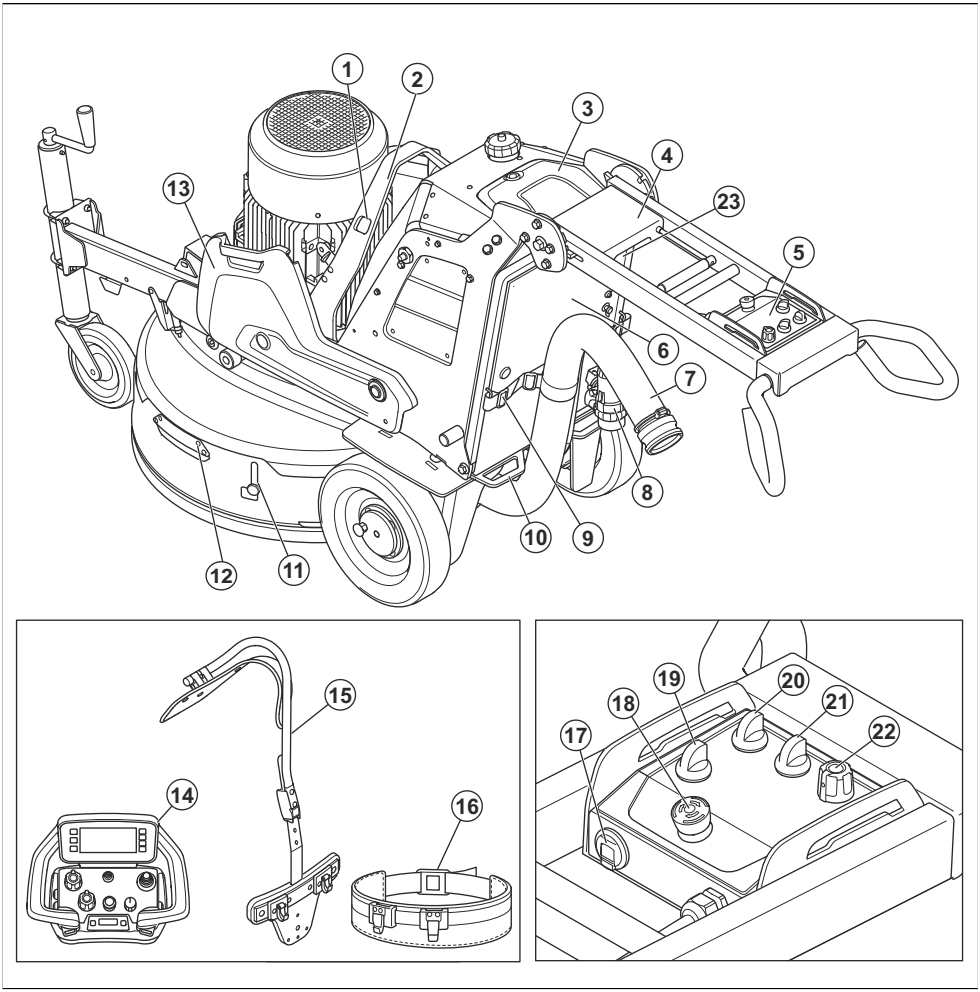

1. Avad vintsirihmade jaoks
2. Tösteaas
3. Akulaadija kate
4. Kaugjuhtimispuldi hoidik (lisatarvik)
5. Juhtpaneel
6. Akulaadija konnektor
7. Tolmuimeja ühendus
8. Toitekaabel
9. Tolmuimeja vooliku ja toitejuhtme riputusvahend
10. Kinnituspunkt
11. Hõljukkatte transpordilukk
12. Hõljukkatte käepide
13. Ballastid
14. Kaugjuhtimispult
15. Kaugjuhtimispuldi kanderihmad (lisatarvik)
16. Rihm
17. USB-laadija
18. Hädaseiskamisnupp
19. Lüliti kaugjuhtimispuldiga / käsitsi juhtimiseks
20. ON/OFF lüliti
21. STOP/RUN lüliti
22. Lihvimispea ja lihvketta pöörlemissuuna ning kiiruse nupp
23. Udustusfunktsiooni lülitid

Mudeli PG 6 DR, PG 8 DR juhtpaneeli ülevaade

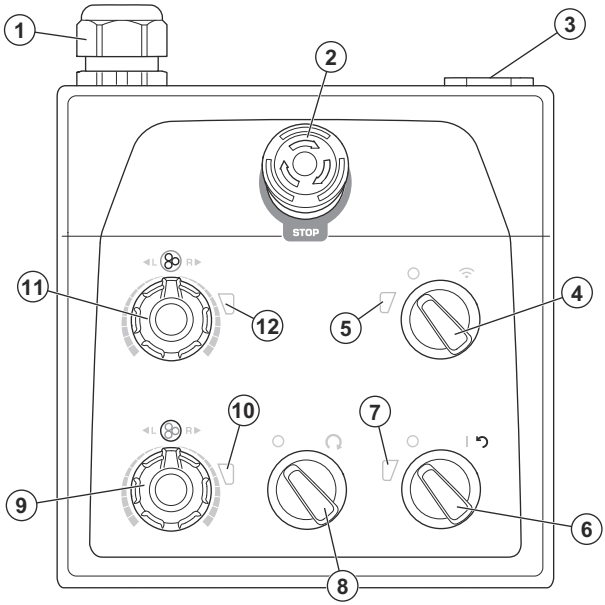

1. Kaabliühendus
2. Hädaseiskamisnupp
3. USB-laadija
4. Kaugjuhtimise ja käsitsijuhtimise valimise lüliti
5. Kaugjuhtimisrežiimi näidik
6. ON/OFF lüliti
7. Seadme aku toite ja laadimisoleku näidik
8. STOP/RUN lüliti
9. Pöörlemissuuna ja kiiruse nupp, lihvketas
10. Lihvketta näidik
11. Pöörlemissuuna ja kiiruse nupp, lihvimispea
12. Lihvimispea näidik

Mudeli PG 6 XR, PG 8 XR juhtpaneeli ülevaade

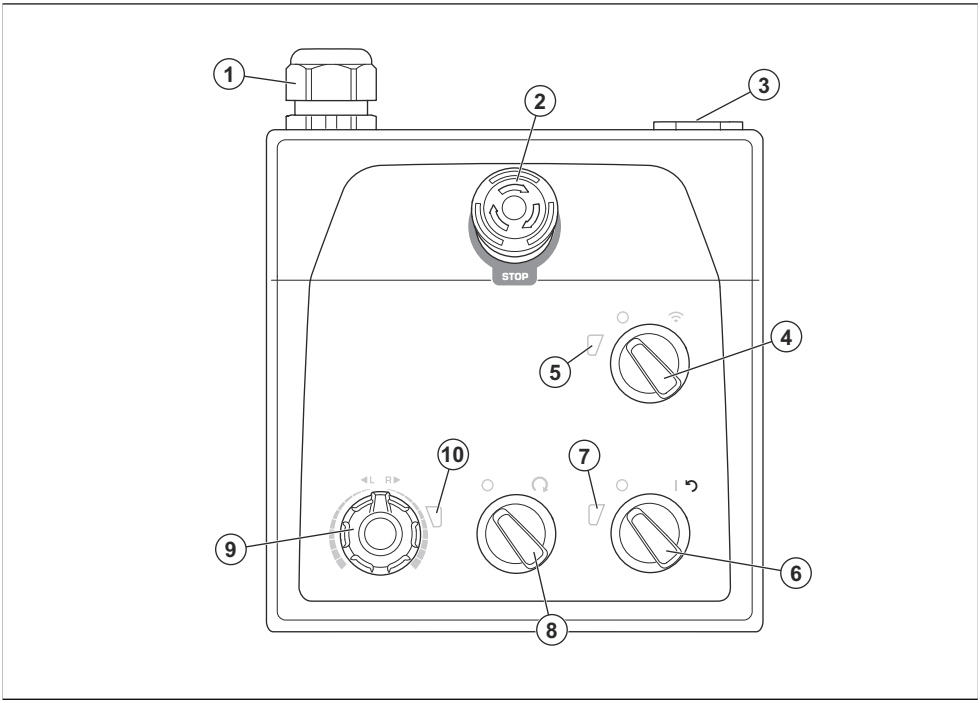

1. Kaabliühendus
2. Hädaseiskamisnupp
3. USB-laadija
4. Kaugjuhtimise ja käsitsijuhtimise valimise lüliti
5. Kaugjuhtimisrežiimi näidik
6. ON/OFF lüliti
7. Seadme aku toite ja laadimisoleku näidik
8. STOP/RUN lüliti
9. Pöörlemissuuna ning kiiruse nupp, lihvimispea ja lihvketas
10. Lihvimispea ja lihvketta märgutuli

Kaugjuhtimispuldi ülevaade

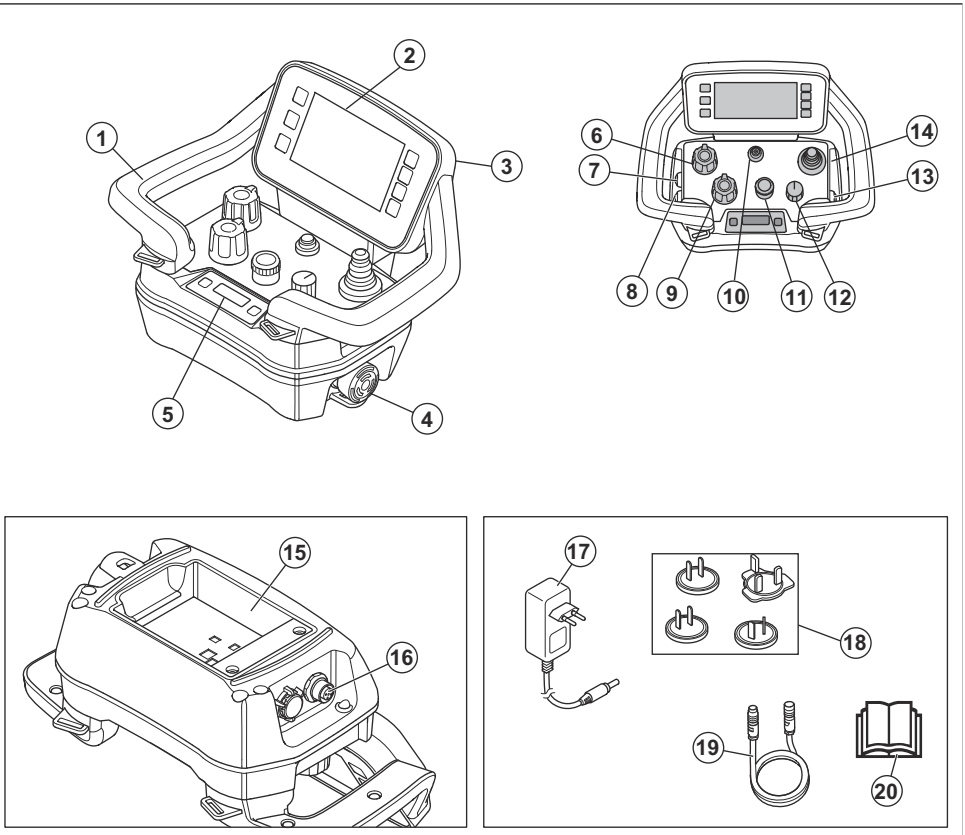

1. Käepide
2. kasutajaliidese ekraan
3. USB-kaabli konnektor
4. Masina seiskamisnupp
5. Teabekeskuse ekraan
6. Kiiruse ja pöörlemissuuna potentsiomeeter, lihvimispea (ei kasutata PG 6 XR ning PG 8 XR puhul)
7. Udustusnupp ON/OFF
8. Võnkefunktsiooni nupp ON/OFF
9. Kiiruse ja pöörlemissuuna potentsiomeeter, lihvketas
10. Kaugjuhtimispuldi ON/OFF nupp
11. Kooder
12. Seiskamise/transportimise/lihvimise lüliti
13. Tolmuimeja nupp ON/OFF
14. Juhtkang
15. Akuhoidik
16. CAN-siini kaabli konnektor
17. Vahelduv- ja alalisvoolu adapter akulaadija jaoks
18. Pistikupesad erinevatele turgudele
19. CAN-siini kaabel (lisatarvik)
20. Kasutusjuhend

Kasutajaliidese ekraani ülevaade

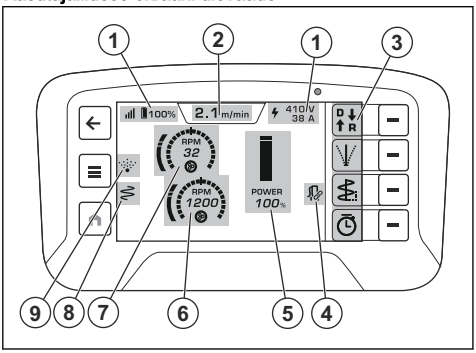

1. Ülemine riba
2. Töörežiimi vahekaart
3. Kiirtoimingute riba
4. Tolmuimeja ikoon
5. Võimsusvahemik
6. Pöörlemiskiirus, lihvketas (seda ei kasutata ühe ajami puhul)
7. Pöörlemiskiirus, lihvimispea
8. Võnkefunktsiooni ikoon
9. Udustusikoon

Võimsusvahemik

Võimsusvahemik on kaugjuhtimispuldi ekraanil kuvatav riba, mis näitab toote töövõimsust. Võimsusvahemikus on 4 värvi.

- Hall: seadistusi on võimalik kohandada, kuid toode ei tööta.
- Roheline: toode töötab alla 100% võimsusvahemikus.
- Kollane: toode töötab võimsusvahemikus 101%–109%.
- Punane: toode töötab võimsusvahemikus üle 110%.

Sümbolid tootel

HOIATUS! Toode võib olla ohtlik ja põhjustada kasutaja või kõrvaliste isikute ohtliku kehavigastuse või surma. Olge ettevaatlik ja kasutage toodet õigesti.

Enne toote kasutamist lugege juhend hoolikalt läbi ja veenduge, et oleksite juhistest aru saanud.

Kasutage kõrvaklappe, silmade kaitset ja hingamiskaitset. Vt jaotist *Isikukaitsevahendid lk 14*.

Tolm võib tekitada terviseprobleeme. Kandke heakskiidetud hingamiskaitset. Veenduge alati hea õhuvahetuse olemasolus.

Tõstke toodet alati tõsteaasast.

Toote kinnitamiseks transpordivahendile kasutage kinnitusrihmade avasid.

Toode pole olmejääde. Toimetage see elektri- ja elektroonikajäätmete heakskiidetud vastuvõtupunkti. Vt jaotist *Utiliseerimine lk 56*.

Toode vastab kohalduvate ELi direktiivide nõuetele.

Ümbritsevasse keskkonda leviva müratasemе silt EL-i ning Ühendkuningriigi direktiivide ja eeskirjade kohaselt. Toote garanteeritud helivõimsuse taseme andmed leiate jaotisest .

Märkus: Ülejäänud tootel toodud sümbolid/tähised vastavad kindlates riikides kehtivatele sertifitseerimise erinõuetele.

Andmesilt

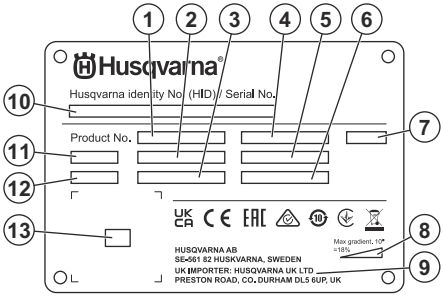

1. Tootenumber
2. Toote kaal
3. Nimivõimsus
4. Nimipinge
5. Nimivool
6. Sagedus

7. Korpus
8. Maksimaalne kaldenurk
9. Tootja/importija
10. Seerianumber
11. Mudel
12. Tootmisaasta
13. Skannitav kood

Sümbolid juhtpaneelil ja kaugjuhtimispuldil

Hädaseiskamine.

Kaugjuhtimisrežiim sisse lülitatud.

Seade sisse lülitatud ja seadme lähtestamine.

Lihvimispea sisse lülitatud.

Kiirus ja pöörlemissuund, lihvimispea.

Kiirus ja pöörlemissuund, lihvketas.

Maksimaalne kiirus.

Aeglane.

Ekraani ülemisel ribal olevad sümbolid

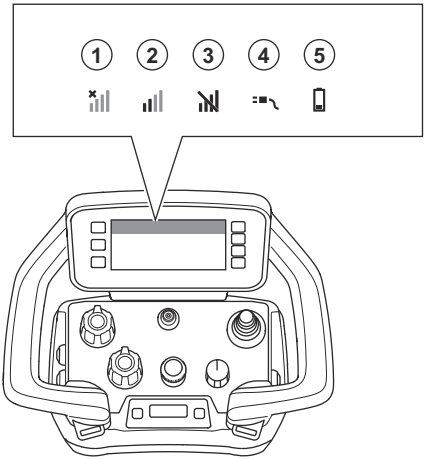

Asend	Funktsioon
1	Raadiosignaal puudub. Seadmega puudub ühendus.
2	Raadiosignaali tugevus.
3	Raadiosignaal on blokeeritud.
4	CAN-siini kaabel on ühendatud toote ja kaugjuhtimispuldi vahele.

Asend	Funktsioon
5	Aku laetus. Kui aku sümbol on kollane, on aku laetuse tase 11–20%. Kui aku sümbol on punane, on aku laetuse tase alla 10%.

Kaugjuhtimispuldi kasutajaliidese töörežiimi vahekaardil olevad sümbolid

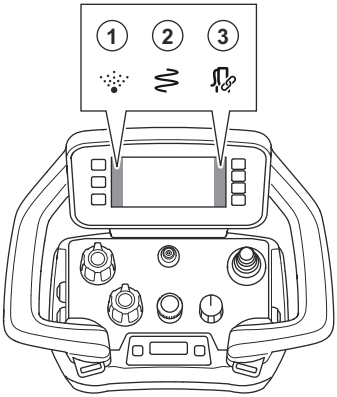

Asend	Funktsioon
1	Udustusfunktsioon on sisse lülitatud.
2	Võnkefunktsioon on sisse lülitatud.
3	Tolmuimeja on ühendatud ja sisse lülitatud.

Toote kahjustused

Me ei vastuta meie tootele tekitatud kahjude eest, kui:

- toodet on valesti parandatud;
- toote parandamisel on kasutatud osi, mis ei ole tootja poolt valmistatud või heaks kiidetud;
- tootel on kasutatud lisatarvikut, mis ei ole tootja poolt valmistatud või heaks kiidetud;
- toodet ei ole parandatud volitatud hoolduskeskuses või volitatud isiku poolt.

Husqvarna Fleet Services™

Husqvarna Fleet Services™ on pilvlahendus, mis annab operaatorile ülevaate kõigist ühendatud seadmetest. Seadmel on andur Husqvarna Fleet Services™ ja Bluetooth® Low Energy (BLE). Andur Husqvarna Fleet Services™ kogub seadme andmeid ja võimaldab ühendada süsteemi Husqvarna Fleet Services™. Süsteem Husqvarna Fleet Services™ edastab andmeid, nt seadme tööaeg, hooldusvälbad ja asukoht. BLE-tehnoloogia töösagedus on 2,400–2,4835 GHz.

Lisateabe saamiseks teenuse Husqvarna Fleet Services™ kohta laadige alla rakendus Husqvarna Fleet Services™ või pöörduge Husqvarna esindaja poole.

Integreeritud ühendatavuse kasutamine

Märkus: Raadioside Bluetooth® abil aktiveeritakse esimest korda siis, kui seade ühendatakse elektripistikupessa, ja ühendus jääb seejärel püsima.

1. Laadige alla rakendus iOS või Android rakendus Husqvarna Fleet Services.
2. Lisateavet vt aadressilt https://fleetservices.husqvarna.com.

Bluetooth® Low Energy (BLE) moodul

Vastava heakskiiduga turgudel on seadmel BLE-moodul, mis ühendatakse süsteemiga Husqvarna Fleet Services™. BLE-moodul kogub ja edastab seadme andmeid, mida kasutab süsteem Husqvarna Fleet Services™. Andmeteks on näiteks seadme tööaeg, hooldusvälbad ja asukoht.

Integreeritud ühendatavuse häälestamine

1. Häälestage süsteemi Husqvarna Fleet Services™ konto veebisaidil https://fleetservices.husqvarna.com/signup.
2. Laadige rakendus Husqvarna Fleet Services™ oma mobiilsideseadmesse.
3. Ühendage seade vooluallikaga, et BLE-moodul sisse lülitada.
4. Lisage seade oma kontole. Kasutage rakendust Husqvarna Fleet Services™.
5. Järgige rakenduse Husqvarna Fleet Services™ juhiseid.

Märkus: Ühendamiseks peab mobiilsideseade, milles on lubatud Fleet, asuma seadme lähedal.

Märkus: Bluetooth®-raadioside lubatakse esimesel toiteallika ühendamiskorral ja jääb seejärel sisselülitatuks.

HOIATUS: Kõrgepinge. Toiteseadme sees on katmata osi. Enne elektrikilbi ukse avamist lahutage alati toitepistik.

Seadme lülitamiseks lennurežiimile toimige järgmiselt.

Kui seade lülitatakse lennurežiimile, lõpetab BLE-moodul seadme andmete edastamise.

- Lükake akulüliti asendisse VÄLJAS.

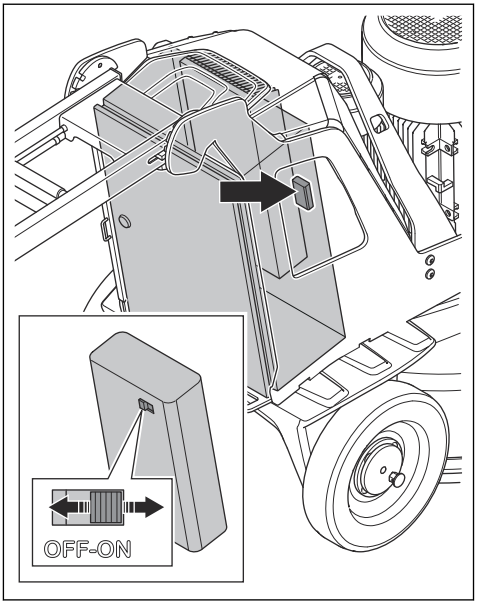

Ohutus

Ohutusjuhised kasutamisel

HOIATUS: Enne toote kasutamist lugege läbi järgnevad hoiatused.

- Kasutage isikukaitsevahendeid. Vt jaotist *Isikukaitsevahendid lk 14*.
- Ärge lahkuge töötava mootoriga toote juurest.
- Kui eemaldute seadmest, lahutage alati selle toitejuhe.
- Ärge tõmmake tolmuimeja voolikust. Seade võib ümber kukkuda ja põhjustada kehavigastusi või varalist kahju.
- Seadme käivitamise ajal peab lihvimispea puudutama lihvitavat pinda. See nõue ei kehti juhul, kui kontrollitakse SISSE/VÄLJA lüliti tööd.
- Ärge käivitage seadet, kui tolmuääris pole paigaldatud. Tolmuääris peab seadme ja põranda vahelise ala täielikult kinni katma.
- Kukkumise ja sellest tingitud kehavigastuse ohu vähendamiseks hoidke jalad CAN-siini kaablist ja toitejuhtmest eemal.
- Hoiduge eemale aladest, kus seade võib põhjustada kehavigastusi. Seade võib kiiresti asukohta muuta ja teid tabada.
- Kui seade ei tööta õigesti, seisake mootorid.
- Veenduge, et riided, pikad juuksed või ehted ei jääks liikuvate osade vahele.
- Veenduge, et saaksite töötada ohutus ja stabiilses asendis.
- Ärge kasutage seadet, kui te ei saa võimaliku õnnetusjuhtumi korral abi kutsuda.
- Kui seadmel tekivad vibratsioonid või toote müratase on ebaharilikult suur, seisake toode otsekohe. Kontrollige toodet kahjustuste suhtes. Parandage kahjustused või laske toodet remontida heakskiidetud hooldustöökojas.
- Liigne kokkupuude tugeva vibratsiooniga võib vereringehäiretega inimestel põhjustada vereringe- või närvikahjustusi. Pöörduge arsti poole, kui ilmneb nähte, mis võivad olla vibratsioonist põhjustatud. Sellisteks nähtudeks on näiteks tundetus, surin, torkiv tunne, valu, nõrkus, muutused nahavärvis või naha seisukorras. Nimetatud nähtused esinevad tavaliselt sõrmedes, käelabades ja randmetes.
- Ärge parkige seadet kallakul. Kui peate parkima seadme kallakule, siis kindlustage, et seade ei saaks

liikuma hakata ega ümber kukkuda. Kehavigastuste ja kahjustuste oht.
- Olge kallakutel töötamise korral ettevaatlik. Toode on raske ja võib kukkumisel põhjustada tõsiseid vigastusi.
- Ärge liigutage seadet järskudele kallakutele. Teavet maksimaalse kaldenurga kohta vaadake seadme mudeli etiketilt.
- Kasutage alati heakskiidetud lisavarustust. Lisateabe saamiseks võtke ühendust edasimüüjaga.

Ohutuse määratlused

Mõistetega „hoiatus”, „ettevaatust” ja „märkus” juhitakse tähelepanu eriti olulistele kohtadele kasutusjuhendis.

HOIATUS: Tähistab kasutusjuhendi juhiste eiramise korral kasutaja või kõrvalseisjate kehavigastuse või surmaga lõppeva õnnetuse ohtu.

ETTEVAATUST: Tähistab kasutusjuhendi juhiste eiramise korral seadme, muude esemete või läheduses asuvate objektide kahjustamise ohtu.

Märkus: Tähistab antud olukorras vajalikku lisateavet.

Üldised ohutuseeskirjad

HOIATUS: Enne toote kasutamist lugege läbi järgmised hoiatused.

- Toode on ohtlik, kui kasutate seda valesti või ettevaatamatult. Toode võib tekitada kasutajale või teistele raske või surmava kehavigastuse. Enne toote kasutamist lugege see kasutusjuhend hoolikalt läbi.
- Seda toodet ei tohi kasutada isikud (sh lapsed), kellel on piiratud füüsilised võimed või puudulikud kogemused ja teadmised.
- Hoidke kõik hoiatused ja juhendid alles.
- Järgige kõiki kehtivaid seadusi ja eeskirju.
- Kasutaja ja kasutaja tööandja peavad teadma toote kasutamisega kaasnevaid riske ja neid ennetama.
- Ärge lubage kellelgi toodet kasutada enne, kui ta on lugenud kasutusjuhendit ja selle sisu endale selgeks teinud.
- Ärge kasutage toodet, kui teid pole selleks eelnevalt juhendatud. Veenduge, et kõik kasutajad saaksid vastava väljaõppe.
- Ärge lubage lastel toodet käsitseda.
- Lubage ainult volitatud isikutel toodet kasutada.
- Kasutaja vastutab teistele inimestele põhjustatud õnnetuste ja varakahjude eest.
- Ärge kasutage toodet, kui olete väsinud, haige või tarvitanud alkoholi, narkootikume või ravimeid.
- Olge alati ettevaatlik ja toimige arukalt.
- Toode tekitab töötades elektromagnetvälja. Teatud tingimustel võib väli häirida aktiivsete või passiivsete meditsiiniliste implantaatide tööd. Raskete või surmaga lõppevate kehavigastuste ohu vähendamiseks soovitame meditsiinilisi implantaate kasutavatel inimestel pidada enne selle toote kasutamist nõu oma arsti ja implantaadi valmistajaga.
- Hoidke toode puhas. Veenduge, et märgid ja tähised oleksid selgelt loetavad.
- Ärge kasutage toodet, kui see on kahjustatud.
- Ärge tehke sellele tootele muudatusi.
- Ärge kasutage toodet, kui on võimalik, et teised isikud on seadmes muudatusi teinud.

Isikukaitsevahendid

HOIATUS: Enne toote kasutamist lugege läbi järgmised hoiatused.

- Toote kasutamise ajal kandke alati sobivaid isikukaitsevahendeid. Isikukaitsevahendid ei kõrvalda täielikult kehavigastuste ohtu. Isikukaitsevahendid vähendavad õnnetuse korral kehavigastuse raskusastet. Õige varustuse valimiseks pöörduge edasimüüja poole.
- Toote kasutamisel kandke alati heakskiidetud silmade kaitset.
- Ärge kandke avaraid, raskeid ega tööks sobimatuid rõivaid. Kandke rõivaid, milles saate vabalt liikuda.
- Kasutage heakskiidetud kaitsekindaid, mis tagavad kindla haarde ja hoiavad ära nahaärrituse.
- Kandke heakskiidetud kaitsekiivrit.
- Toote kasutamisel kandke alati heakskiidetud kõrvaklappe. Pikaajaline mürakeskkonnas viibimine võib põhjustada mürast tingitud kuulmiskadu.
- Toote kasutamisel õhku paiskuv tolm ja erituvad aurud võivad sisaldada ohtlikke kemikaale. Kasutage heakskiidetud hingamiskaitset.
- Kandke terasest ninaosakaitsmete ja libisemiskindla tallaga saapaid.
- Veenduge, et läheduses asuks esmaabikomplekt.
- Toote kasutamise ajal võib tekkida sädemeid. Veenduge, et läheduses oleks tulekustuti.

Tööala ohutus

- Töötamise ajal hoidke kõrvalised isikud eemal alloleval joonisel näidatud alast. Operaator peab

töötamise ajal selles alas olema äärmiselt ettevaatlik.

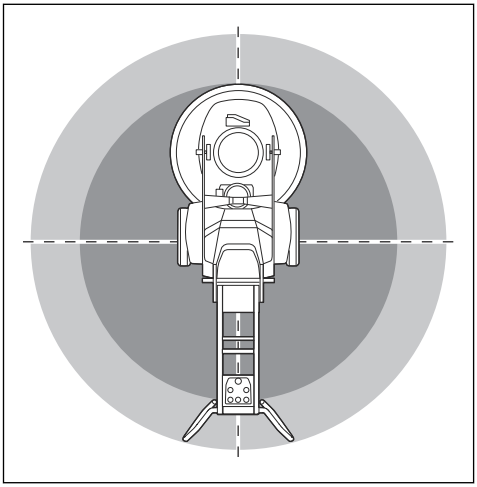

- Veenduge, et tööalal viibiksid üksnes selleks volitatud isikud.
- Ärge kasutage seadet udu, vihma, tugeva tuule, külma ilma, äikeseohu ega muude halbade ilmastikuolude korral. Kui kasutate seadet halva ilmaga või märjas keskkonnas, võib see halvasti mõjutada teie tähelepanuvõimet. Halb ilm võib põhjustada ohtlikke töötingimusi.
- Suhtuge tähelepanelikult inimestesse, esemetesse ja olukordadesse, mis võivad takistada toote ohutut kasutamist.
- : Seadet saab juhtida kaugjuhtimispuldiga pikkade vahemaade tagant. Ärge kasutage seadet, kui seade ja selle ohuala pole teile hästi nähtav. Kõrvaliste isikute kehavigastuste vältimiseks varustage tööala piiretega.
- Tagage tööala piisav valgustus.
- Ärge kasutage seadet tule- või plahvatusohtlikus kohas.

Elektriohutus

HOIATUS: Elektriseadmete puhul on alati olemas elektrilöögioht. Ärge kasutage toodet halbade ilmastikuolude korral. Ärge puudutage piksekaitsmeid ja metallesemeid. Vigastuste vältimiseks kasutage toodet alati selle kasutusjuhendi järgi.

HOIATUS: Kasutage alati toitevarustusallikat, mis on varustatud rikkevoolukaitsmega (RCD). Rikkevoolukaitse vähendab elektrilöögi ohtu.

HOIATUS: Kõrgepinge. Toiteseadme sees on katmata osi. Enne elektrikilbi ukse avamist lahutage alati toitepistik.

ETTEVAATUST: Mootori probleemideta töötamiseks on vaja, et toote või generaatori toiteallikas oleks piisav ja töötaks pidevalt. Vale pinge suurendab mootori võimsustarvet ja temperatuuri, kuni vabastatakse turvaahel. Toitekaabli mõõt peab vastama riiklike ja kohalike regulatsioonidele. Toiteallika näitajad peavad vastama toote pistikupesa ja pikendusjuhtme voolutugevusele.

Kui vooluvõrgu süsteemitakistus on suurem, võib toote käivitamisel esineda lühike pingekadu. See võib mõjutada teiste toodete tööd, näiteks põhjustada tulede vilkumist.

- Veenduge, et toite-, kaitsme- ja võrgupinge vastaksid toote andmesildil märgitule.
- Seisake toode alati enne toitepistiku eemaldamist vooluvõrgust.
- Ärge kasutage toodet, kui toitejuhe või pistik on kahjustatud. Viige see remonttööde tegemiseks volitatud hoolduskeskusesse. Kahjustatud toitejuhe võib põhjustada ohtlikke kehavigastusi või surma.
- Kasutage toitejuhet õigesti. Ärge kasutage toitejuhet toote teisaldamiseks, tõmbamiseks või lahtiühendamiseks. Toitejuhtme lahtiühendamiseks hoia pistikust. Ärge tõmmake toitekaablist.
- Ärge kasutage toodet vees, mis on nii sügav, et toote elektriseadmestik saaks märjaks. Seadmestik võib saada kahjustada ning toode pingestuda ning tekitada kehavigastusi.
- Ärge laske tootesse sattuda rohkemal niiskusel, kui selle veesüsteemist tulev vesi. Hoidke toode eemal vihma käest. Tootesse sattuv vesi suurendab elektrilöögiohtu.
- Mootorikaabli ja elektrikilbi ühendamise või lahtiühendamise korral ühendage toitejuhe alati eelnevalt vooluvõrgust lahti.
- Ärge suunake toote udustusotsikut elektrikaablitele ega elektrikomponentidele.

Pikendusjuhtmed

- Kasutage ainult piisava pikkusega heakskiidetud pikendusjuhtmeid.
- Pikendusjuhtmel olev märgistus peab olema toote andmesildile kirjutatud väärtusega sama või sellest suurem.
- Kasutage maandatud pikendusjuhtmeid.
- Tootega õues töötamisel kasutage välistingimustes kasutamiseks sobivat pikendusjuhet. See vähendab elektrilöögi võimalust.
- Hoidke pikendusjuhtme ühendus kuivana ja maapinnast kõrgemal.

- Kaitske pikendusjuhet kuumuse, õli, teravate servade ja liikuvate osade eest. Kahjustatatud juhtme puhul on suurem elektrilöögi võimalus.
- Veenduge, et pikendusjuhe oleksid heas seisukorras ning et sellel pole kahjustusi.
- Ärge kasutage pikendusjuhet kerasse kerituna. See võib põhjustada pikendusjuhtme ülekuumenemise.
- Veenduge, et seadme kasutamisel jääks pikendusjuhe teie taha. Sellega väldite pikendusjuhtme kahjustamist.

Maandatud toote juhised

HOIATUS: Valesti tehtud ühendus võib põhjustada elektrilöögi. Kui te pole kindel, kas toode on nõuetekohaselt maandatud, rääkige kvalifitseeritud elektrikuga.

Ärge muutke tehase tehnilisele spetsifikatsioonile vastavat toitepistikut. Kui toitepistik või -kaabel on kahjustatud või tuleb asendada, pöörduge kohaliku Husqvarna hooldustöökoja poole. Järgige kohalikke määruseid ja seadusi.

Kui te ei mõista maandatud toote kohta käivaid juhiseid täielikult, rääkige kvalifitseeritud elektrikuga.

Kasutage ainult välistingimustes kasutamiseks sobivaid pikendusjuhtmeid, millel on maandatud pistik ja toote toitepistiku jaoks sobiv maandatud pistikupesa.

Toote toitekaabel ja toitepistik on maandatud. Ühendage toode alati maandatud pistikupesaga. See vähendab elektrilöögi ohtu.

Ärge kasutage tootega elektrilisi adaptereid.

Aku ohutus

HOIATUS: Enne toote kasutamist lugege läbi järgmised hoiatused.

- Kasutage ainult toote jaoks soovitatud akusid.
- Kasutage seadmes ainult originaalakusid. Aku asendamine vale tüüpi akuga võib põhjustada plahvatusohu. Lisateabe saamiseks võtke ühendust edasimüüjaga.
- Kasutage seadmete vooluallikana üksnes taaslaetavaid Husqvarna akusid. Kehavigastuse vältimiseks ärge kasutage akut muude seadmete toiteallikana.
- Elektrilöögioht. Ärge ühendage akuklemme võtmete, kruvide või muude metallesemetega. See võib tekitada akus lühise.
- Aku lekke korral vältige vedeliku kokkupuudet keha ja silmadega. Kui vedelik satub kehale, puhastage kokkupuutunud ala rohke veega ja seejärel pöörduge arsti poole.
- Ärge kasutage mittetaaslaetavaid akusid.
- Ärge tehke akul muudatusi.
- Ärge asetage esemeid aku õhuavade sisse ja ette.
- Vältige aku kokkupuudet otsese päikesevalguse, kuumuse ja lahtise leegiga. Aku võib tekitada plahvatuse ja põhjustada põletusi ja/või keemilisi põletusi.
- Vältige aku kokkupuudet vihma ja märja keskkonnaga.
- Vältige aku kokkupuudet mikrolainete ja kõrgsurvega.
- Ärge demonteerige ega lõhkuge akut.
- Ärge kasutage akut väljaspool ettenähtud temperatuurivahemikku. Vt jaotist *Tehnilised andmed lk 57*.
- Ärge puhastage akut veega. Vt jaotist *Aku ja akulaadija puhastamine lk 40*.
- Ärge kasutage kahjustatud akut või akut, mis ei tööta korralikult.
- Ladustage akusid eemal metallesemetest (nt naelad, kruvid, ehted).
- Hoidke aku eemal lastest.

Toote ohutusseadmed

HOIATUS: Enne toote kasutamist lugege läbi järgmised hoiatused.

- Ärge kasutage toodet, mille ohutusseadmed on kahjustatud või ei tööta korralikult.
- Kontrollige ohutusseadmeid regulaarselt. Kui ohutusseadmed on kahjustatud või ei tööta korralikult, pöörduge Husqvarnahooldustöökoja poole.
- Ärge muutke ohutusseadmeid.

Hädaseiskamisnupp juhtpaneelil

Hädaseiskamisnuppu kasutatakse mootori kiireks seiskamiseks. Hädaseiskamisnupp katkestab elektritoite.

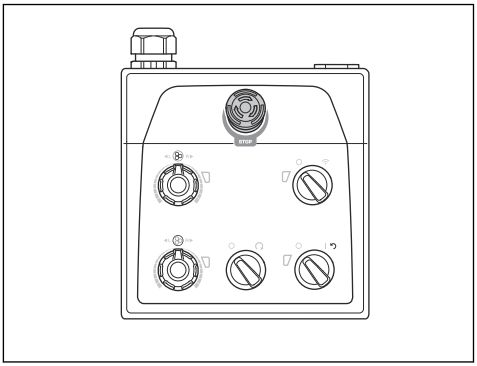

ETTEVAATUST: Ärge kasutage juhtpaneelil asuvat hädaseiskamisnuppu seadme seiskamiseks tavaolukorras.

Juhtpaneelil asuva hädaseiskamisnupu töö kontrollimine

1. Keerake juhtpaneelil asuvat hädaseiskamisnuppu päripäeva, et hädaseiskamisnupp oleks kindlasti lahutatud.

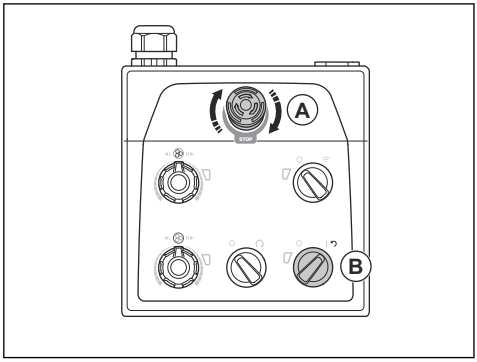

2. Mootori käivitamiseks keerake juhtpaneeli ON/OFF lüliti (B) noole asendisse. ON/OFF lüliti kõrval asuv LED-tuli süttib.
3. Vajutage juhtpaneelil asuvat hädaseiskamisnuppu.
4. Kontrollige, kas ON/OFF lüliti kõrval asuv LED-tuli kustub.
5. Lahutamiseks keerake juhtpaneelil asuvat hädaseiskamisnuppu päripäeva.

Kaugjuhtimispuldi masina seiskamisnupp

Masina seiskamisnuppu kasutatakse elektritööriista kiireks seiskamiseks.

Masina seiskamisnupp vähendab ühendatud elektritööriista kiirust. Lisaks lahutab masina seiskamisnupp elektritööriista toiteallikast.

Masina seiskamisnuppu ei saa kasutada, kui elektritööriista juhitakse käsitsi.

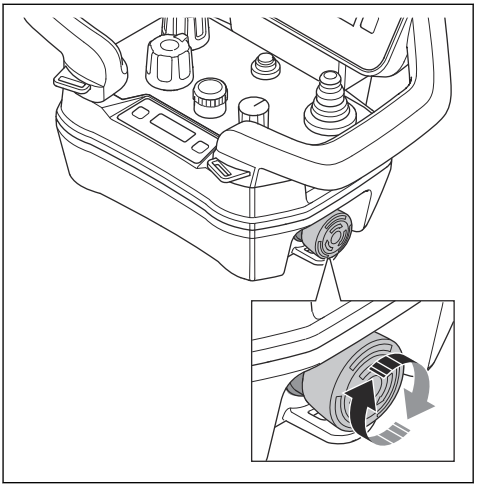

ETTEVAATUST: Ärge kasutage masina kaugjuhtimispuldi seiskamisnuppu elektritööriista seiskamisnupuna.

Kaugjuhtimispuldil oleva masina seiskamisnupu kontrollimine

1. Keerake juhtpaneelil asuvat hädaseiskamisnuppu päripäeva, et hädaseiskamisnupp oleks kindlasti lahutatud.
2. Veendumaks, et masina seiskamisnupp on välja lülitatud, keerake kaugjuhtimispuldil olevat masina seiskamisnuppu päripäeva.

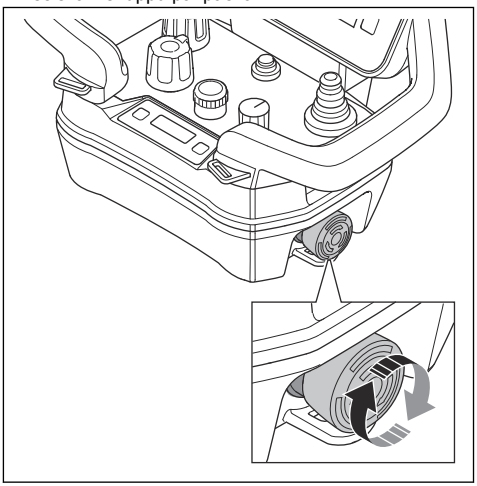

3. Keerake juhtpaneelil asuv ON/OFF lüliti mootori käivitamiseks asendisse 1. ON/OFF lüliti kõrval asuv LED-tuli süttib.

4. Kaugjuhtimiseks keerake juhtpaneelil asuvat kaugjuhtimise/käsitsijuhtimise lülitit päripäeva. Kaugjuhtimise/käsitsijuhtimise lüliti kõrval asuv LED-tuli hakkab vilkuma.
5. Vajuta kaugjuhtimispuldi ON/OFF nuppu. Kaugjuhtimine on sisse lülitatud siis, kui ekraan aktiveerub.

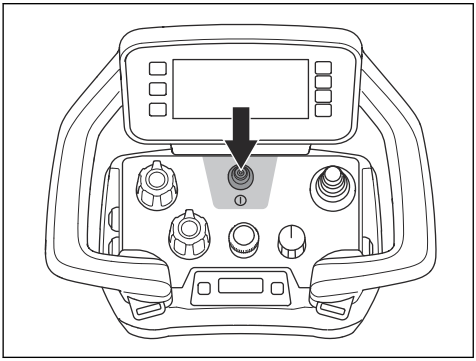

6. Vajutage kaugjuhtimispuldil asuvat masina seiskamisnuppu.
7. Veenduge, et mootor seiskuks.
8. Lahutamiseks keerake kaugjuhtimispuldil asuvat masina seiskamisnuppu päripäeva.

Rataste splindid

Kui seade töötab kaugjuhtimisrežiimil, lukustavad splindid rattad mootoriga.

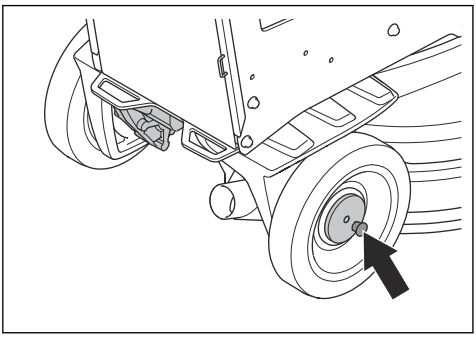

Rataste splintide töö kontrollimine

1. Veenduge, et splindid poleks rakendatud.
2. Lükake seadet pisut ettepoole ja tundke, milline on takistus.
3. Keerake splinte (A), kuni splindi tihvt on sälguga kohakuti. Tehke seda vasakul ja paremal rattal.

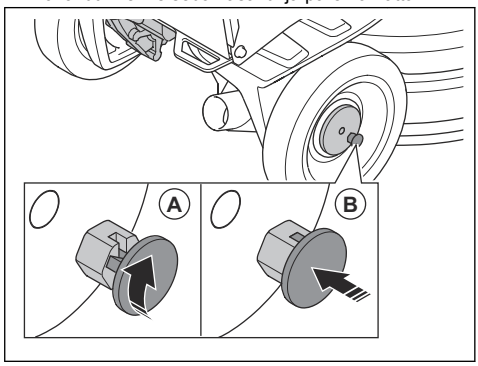

4. Käivitage seade. Splindid liiguvad lukustusasendisse (B) ja lukustavad rattamootorid.
5. Lükake seadet pisut ettepoole ja tundke, milline on takistus. Kui splindid on õigesti rakendunud, siis on takistus suurem kui rakendamata splintide korral.

Märkus: Kaugjuhtimisrežiimis kuvatakse kaugjuhtimispuldi ekraanil veateade, kui splindid pole õigesti rakendunud.

6. Splindi lahutamiseks tõmmake splint otse välja ja keerake päripäeva või vastupäeva.

Ohutusjuhised hooldamisel

HOIATUS: Enne toote kasutamist lugege läbi järgmised hoiatused. Hoidke edasises töös kasutamiseks alles kõik hoiatused ja juhendid.

- Hoidke kõiki osi töökorras ja veenduge, et kõik kinnitused oleksid korralikult kinnitatud.
- Ärge kasutage toodet, mis on kahjustatud või mis ei tööta korralikult. Tehke ohutuskontrolle, hooldus- ja remonditöid selles juhendis kirjeldatud viisil. Kõik muud hooldustööd tuleb lasta teha volitatud hooldustöökojas.
- Seisake toode ja eemaldage toitejuhe, kui vahetate teemanttööriistu. Seadke ON/OFF lüliti asendisse 0.
- Ülevaatus- ja/või hooldustoimingute tegemiseks seisake mootor ja võtke toitepistik vooluvõrgust välja.
- Hooldage toodet regulaarselt tagamaks, et see töötaks eelduspäraselt. Vt jaotist *Hooldusgraafik lk 38*.

Sissejuhatus

HOIATUS: Enne toote kasutamist lugege põhjalikult läbi ohutust puudutav jaotis.

Toote pakendist väljavõtmine

HOIATUS: Eemaldage toode aluselt ettevaatlikult ja ohutult. Toode on raske ja võib kukkumisel põhjustada tõsiseid vigastusi.

- Veenduge, et kõik seadme tutvustuses loetletud esemed oleksid kaasas. Vt jaotist *Toote üldvaade, parem külg PG 6 DR, PG 8 DR lk 3*. Kui enne toote eemaldamist aluselt on mõni ese puudu või kahjustunud, võtke ühendust Husqvarna edasimüüjaga.
- Eemaldage kõik pakendi rihmad ja tõkiskingad.
- Veenduge, et ala on tühi ja teil on piisavalt ruumi toote manööverdamiseks.
- Veenduge, et ei oleks ohtu teie või toote kukkumiseks.
- Kasutage toote aluselt eemaldamiseks tõstmisvarustust või rampe. Toode on raske. Liigutage toodet ohutult. Vt jaotist *Toote tõstmine lk 56*.

Ettevalmistused enne toote kasutamist

1. Lugege kasutusjuhend põhjalikult läbi ning veenduge, et kõik juhised oleksid täiesti arusaadavad.
2. Kasutage vajalikke isikukaitsevahendeid. Vt jaotist *Isikukaitsevahendid lk 14*.
3. Veenduge, et tööalal viibiksid üksnes selleks volitatud isikud.
4. Hooldage iga päev. Vt jaotist *Hooldusgraafik lk 38*.
5. Veenduge, et toode oleks korralikult kokku pandud ja kahjustusteta.
6. Asetage toode tööalale. Kindlustage, et toote transportimine tööalale ja edasine liigutamine tööalal toimuks ohutult ja korrektselt. Vt jaotist *Transportimine lk 53*.
7. Veenduge, et tööriista taldadele oleksid paigaldatud teemanttööriistad ning et teemanttööriistad ja tööriista tallad oleksid kindlalt kinnitatud.
8. Ühendage tootega tolmuimeja. Vt jaotist *Tolmuimeja ühendamine lk 22*.
9. Reguleerige käepide ja juhtraud operaatori jaoks sobivale kõrgusele. Vt jaotist *Käepideme ja juhtraua reguleerimine lk 23*.
10. Enne seadme vooluvõrku ühendamist veenduge, et mootorikaablid oleksid ühendatud elektrikilbiga. Vt jaotist *Toote üldvaade, parem külg PG 6 DR, PG 8 DR lk 3*.
11. Ühendage seade toiteallikaga. Vt jaotist *Toote ühendamine toiteallikaga lk 23*.
12. Keerake juhtpaneelil asuvat hädaseiskamisnuppu päripäeva, et hädaseiskamisnupp oleks kindlasti lahutatud.
13. Suundteemanttööriistade (nt T-Rex) kasutamisel veenduge, et lihvimispea ja lihvketaste pöörlemissuund oleks teile kindlasti teada.
14. Seadke tugiratas tööasendisse. Vt jaotist *Tugiratta seadmine lähitransportimise asendisse lk 55*.

Löökraua rakendamine ja vabastamine

Seadmel on löökraud, mida kasutatakse seadme tahapoole kallutamiseks. Lisaks kasutatakse löökrauda vahendina tolmuimeja vooliku ja toitekaabli riputamiseks.

HOIATUS: Olge löökrauda liigutades ettevaatlik. Liikuvad osad võivad põhjustada kehavigastusi.

1. Tõstke löökrauda (A) natuke ülespoole.

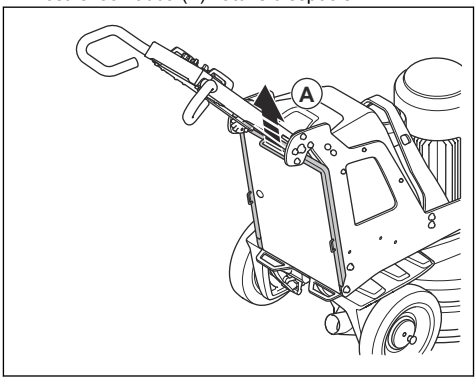

2. Langetage löökrauda (B).

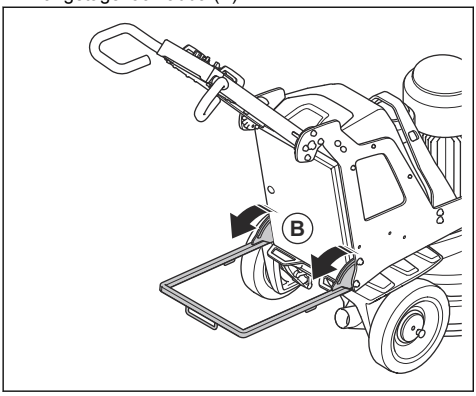

3. Löökraua kokkuklappimiseks tehke toimingud vastupidises järjekorras.

Teemanttööriistad

Toote jaoks on saadaval mitut eri liiki ja konfiguratsiooniga teemanttööriistu. Metallkinnitusega teemanttööriistu kasutatakse materjali eemaldamiseks ja vaigust kinnitusega teemanttööriistu pindade poleerimiseks. Valige pinnale sobilikud teemanttööriistad. Õige tööriista valimiseks võtke ühendust Husqvarna edasimüüjaga või külastage www.husqvarnacp.com.

Täielik või osaline teemanttööriistade komplekt

Teemanttööriista segmentide konfiguratsioon mõjutab töödeldava pinna lõppkvaliteeti. Konfiguratsioon mõjutab ka toote töötamissagedust.

- Teemanttööriistade täielik komplekt: See konfiguratsioon on sobiv põranda siledaks viimistluseks.

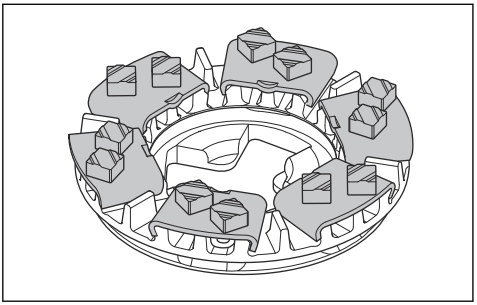

- Teemanttööriistade osaline komplekt: See konfiguratsioon on sobiv siis, kui põranda sile viimistlus ei ole vajalik.

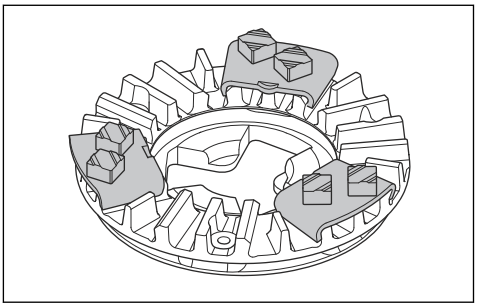

Teemanttööriistade vahetamine

HOIATUS: Enne teemanttööriista vahetamist lahutage alati toitepistik, et vältida seadme juhuslikku käivitumist.

HOIATUS: Kasutage kaitsekindaid. Teemanttööriistad võivad muutuda väga kuumaks ja hõljukkatet tõstes on oht kätt vigastada.

HOIATUS: Teemanttööriista vahetamisel kasutage heakskiidetud hingamisteede kaitset. Lihvimispea all olev tolm on tervisele ohtlik.

HOIATUS: Teemanttööriista vahetamisel kasutage tolmuimejat. Tolmuimeja vähendab terviseprobleeme põhjustada võiva tolmu hulka.

HOIATUS: Ärge reguleerige ballaste, kui toode on kaldus või hooldusasendis.

ETTEVAATUST: Kõigil kasutatavatel lihvketastel peab alati olema sama arv sama tüüpi teemante. Teemantite kõrgus peab olema kõigil lihvketastel ühesugune.

1. Keerake juhtpaneelil asuv ON/OFF lüliti (A) asendisse 0. ON/OFF lüliti kõrval asuv LED-tuli kustub.

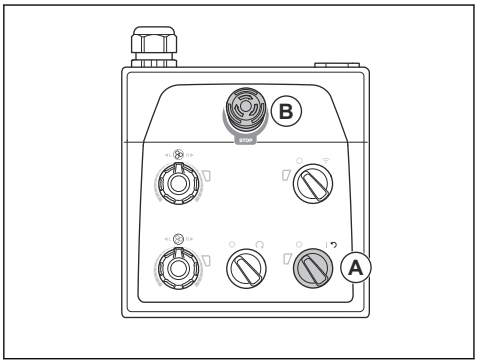

2. Vajutage juhtpaneelil asuvat hädaseiskamisnuppu (B).
3. Seadke käepide tööasendisse. Vt jaotist *Töökäepideme asendid lk 23*.
4. Kui on paigaldatud ballastid, reguleerige need tagumisse asendisse. Vt jaotist *Ballastide reguleerimine lk 37*.
5. Pange kätte kaitsekindad.
6. Tõstke ja pöörake hõljukkatet.

Märkus: Katte tõstmisel pääsete teemanttööriistadele hõlpsamini ligi.

7. Lukustage kate hõljukkatte transpordilukuga.
8. Rakendage löökraud. Vt jaotist *Löökraua rakendamine ja vabastamine lk 19*.

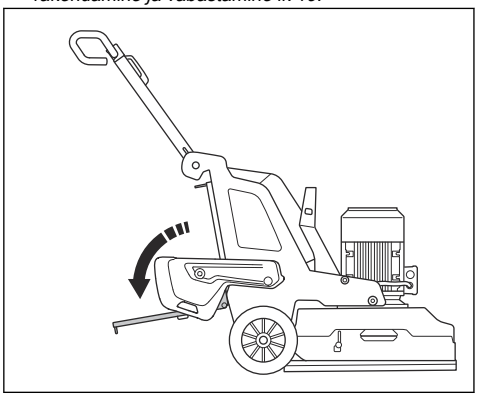

9. Kontrollige hõljukkatte lukke. Enne toote kallutamist asendage kahjustatud või puuduvad lukud.
10. Hoidke käepidemest kinni, asetage üks jalg löökrauale ja kallutage toodet tahapoole. Kallutage seadet seni, kuni juhtraud asub põrandal.

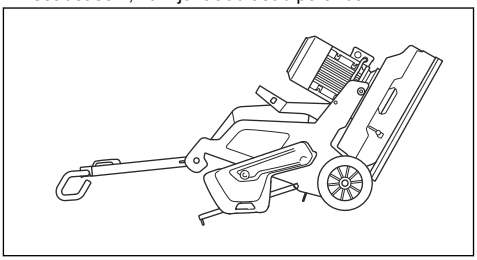

HOIATUS: Enne teemanttööriista vahetamist veenduge, et seade oleks stabiilses asendis.

11. Lükake keskmised sakid kokku ja pöörake vastupäeva (A), et vabastada tööriista tald lihvkettalt (B).

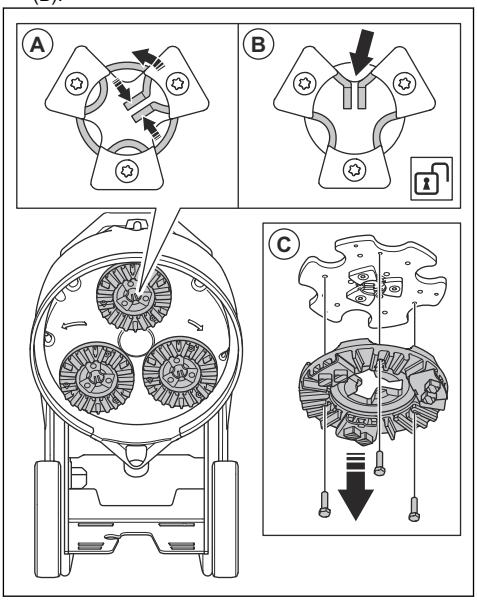

12. Tõmmake tööriista tald otse välja (C), et eemaldada tööriista tald lihvketta küljest.

13. Eemaldage teemanttööriistad tööriista talla küljest haamri abil.

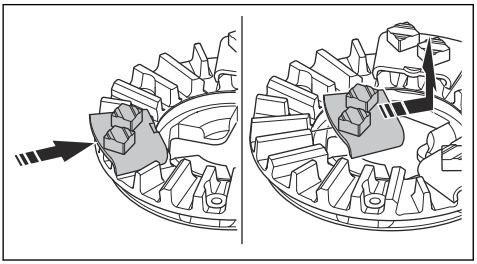

14. Paigaldage tööriista tallale uued teemantööriistad, lüües neid kergelt haamriga.

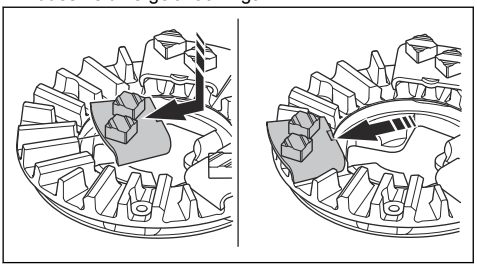

15. Paigaldage tööriista tald sirgelt (A) lihvkettale.

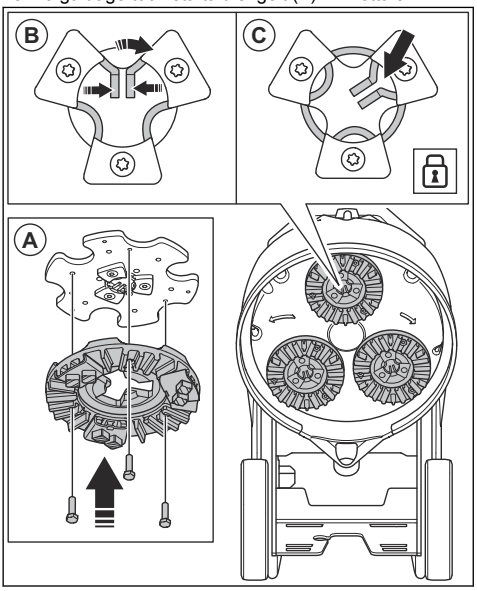

16. Lükake keskmised sakid kokku ja pöörake päripäeva (B), et lukustada tööriista tald lihvketta (C) külge.
17. Tõstke seade ettevaatlikult tööasendisse. Toena kasutage juht- ja löökrauda.
18. Lahutage löökraud.

Tolmuimeja ühendamine

HOIATUS: Ärge kasutage tolmuimejat, kui tolmuimeja voolik on kahjustatud. See suurendab tervisele kahjuliku tolmu sissehingamise ohtu. Kandke heakskiidetud hingamisteede kaitset.

1. Veenduge, et tolmuimeja voolikul poleks kahjustusi.
2. Veenduge, et tolmuimeja filtrid oleksid puhtad ja kahjustusteta.
3. Veenduge, et juhtimispaneelil asuv SEISKAMISE/KÄIVITAMISE lüliti oleks asendis 0.

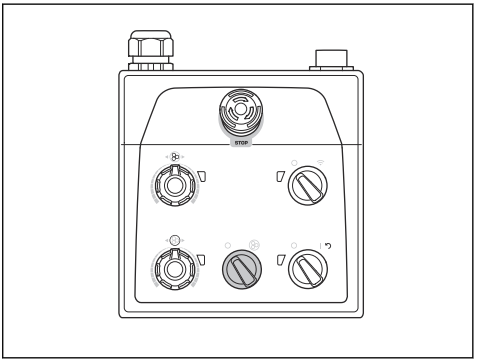

4. Ühendage tolmuimeja voolik seadmega.
5. Rakendage löökraud. Vt jaotist *Löökraua rakendamine ja vabastamine lk 19*.
6. Tolmuimeja vooliku pingeasendi vältimiseks riputage tolmuimeja voolik löökraua riputusvahendile.

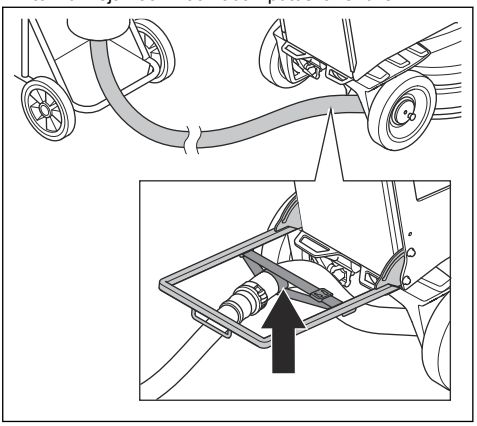

7. Lahutage löökraud.

Töökäepideme asendid

- Käepideme tööasend:

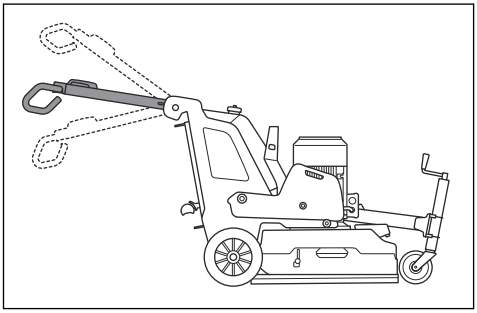

- Käepideme transportasend:

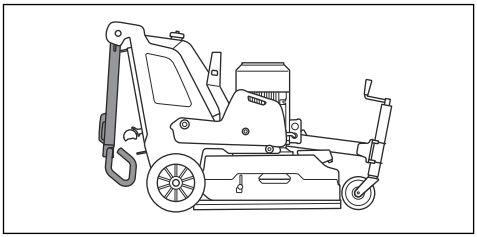

- Käepideme hooldusasend

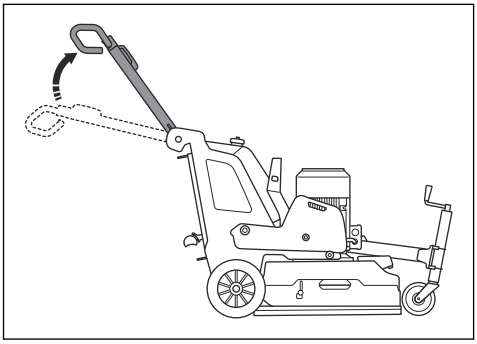

Käepideme ja juhtraua reguleerimine

HOIATUS: Käepidet ja juhtrauda reguleerides olge ettevaatlik. Veenduge, et käepide ja juhtraud lukustuksid asendisse. Liikuvad osad võivad põhjustada kehavigastusi.

Seadke käepideme kõrgus võimalikult lähedale operaatori puusakõrgusele. Töötamise ajal võib seadmel esineda külgsuunalisi tõmbeliikumisi. Operaatori puus aitab neid tõmbeliikumisi summutada.

1. Tõmmake käepideme lukustushooba (A) juhtimispaneeli suunas ja hoidke selles asendis.

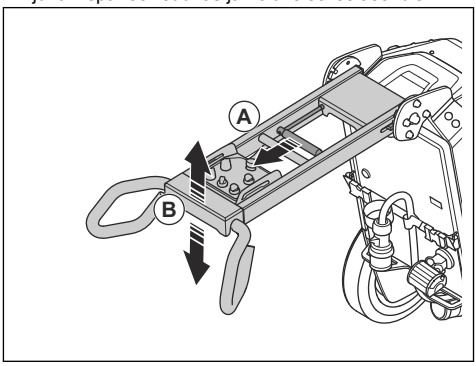

2. Reguleerige käepide (B) sobivale töökõrgusele.
3. Vabastage käepideme lukustushoob, et lukustada käepide asendisse.
4. Keerake lahti juhtraua 4 kruvi (C).

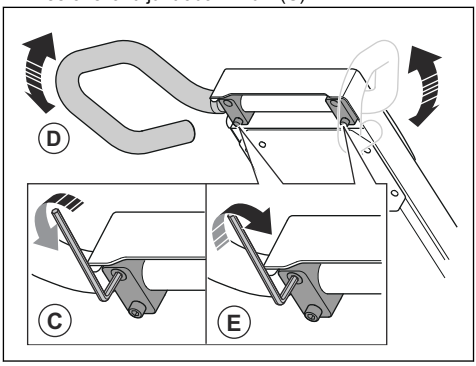

5. Reguleerige juhtraud (D) sobivale töökõrgusele.
6. Keerake kinni juhtraua 4 kruvi (E), et lukustada juhtraud asendisse.

Toote ühendamine toiteallikaga

1. Ühendage seadme toitepistik pikendusjuhtmega.
2. Ühendage pikendusjuhe vooluvõrgu pesasse.
3. Rakendage löökraud. Vt jaotist *Löökraua rakendamine ja vabastamine lk 19*.

4. Toitejuhtme pingeasendi vältimiseks riputage toitejuhe löökraua riputusvahendile.

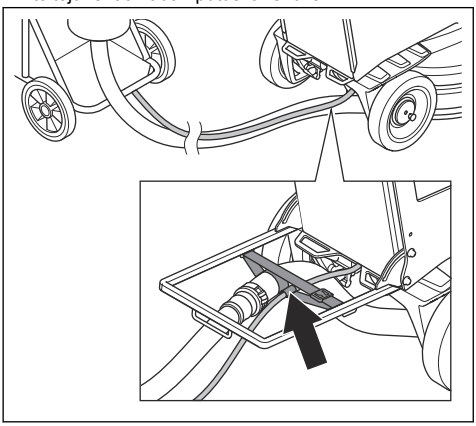

5. Lahutage löökraud.

ETTEVAATUST: Kui seadmega on ühendatud tolmuimeja, tuleb tolmuimeja ühendada 3-faasilise toiteallikaga.

USB-laadija juhtimispaneelil

Juhtimispaneelil asuva USB-laadija abil saab laadida mobiilsideseadmeid.

- USB-laadijaga saab laadida ainult siis, kui seade on ühendatud 3-faasilise toiteallikaga.
- Seadme seiskumisel või hädaseiskamisnupu rakendamisel mobiilsideseadme laadimine jätkub.
- Seade ei piiritle mobiilsideseadme laadimise aega. Laadige mobiilsideseadet vastavalt selle tootja soovitustele.
- USB-laadija maksimumväljund on 10 W.

Mobiilsideseadme laadimine

1. Ühendage seade 3-faasilise toiteallikaga. Vt jaotist *Toote ühendamine toiteallikaga lk 23*.
2. Eemaldage juhtpaneelil asuva USB-laadija kaitsekate (A).

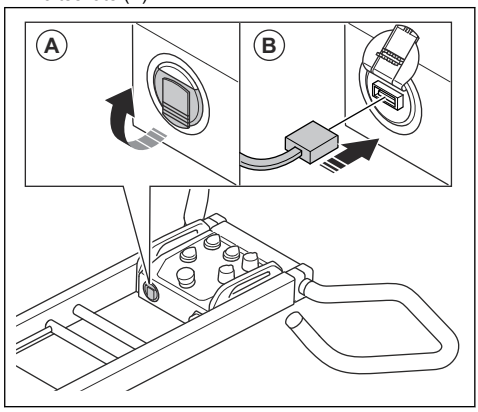

3. Ühendage mobiilsideseade USB-laadijaga (B).
4. Kontrollige, kas seadme aku toite ja laadimisoleku näidik (A) juhtpaneelil hakkab vilkuma.

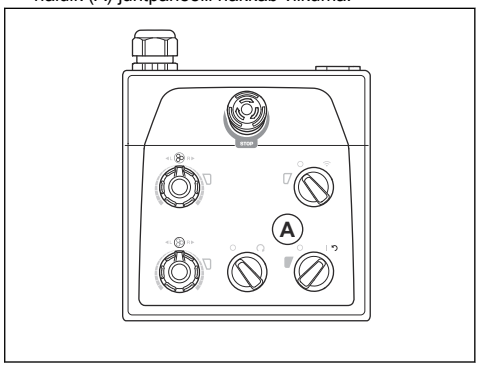

Kui seade on ühendatud 3-faasilise toiteallikaga, jätkab USB-laadija laadimist ka pärast mootori seiskamist. Kui seadme aku on täielikult laetud, siis USB-laadija toitevarustus katkestatakse.

Kiirus ja pöörlemissuund

Sellel tootel on Dual Drive technology. Dual Drive technology tähendab, et lihvimispead ja lihvkettaid käitavad erinevad mootorid. Kiiruse ja pöörlemissuuna saab lihvimispeal ja lihvketastel seadistada eraldi. Erineva kiiruse ja pöörlemissuuna seadistamine võimaldab laiendada seadmega töödeldavate pinnatüüpide valikut. Lisateabe saemiseks pöörduge Husqvarna edasimüüja poole või külastage veebisaiti www.husqvarnacp.com.

Töötamiskiirus

Kui kasutate toodet uuel pinnatüübil, seadistage esialgu kiiruseks 50%. Kui pinna tüüp on kasutajale tuttav, võib kiirust reguleerida.

Lihvimispea ja lihvketaste pöörlemissuund

Seadme pealt vaadates on pöörlemissuund järgmine:

- "R": päripäeva
- "L": vastupäeva

Töö efektiivsus on suurem, kui lihvimispea ja lihvkettad pöörlevad samas suunas.

Töötamise ajal võib seadmel esineda külgsuunalisi tõmbeliikumisi. Selliste tõmbeliikumiste suund on seotud pöörlemissuunaga. Kui pöörlemissuunaks on määratud „L“, siis tõmbab seade paremale. Kui pöörlemissuunaks on määratud „R“, siis tõmbab seade vasakule.

Külgsuunaline tõmbeliikumine aitab kasutada toodet näiteks seina lähedal. Määrake pöörlemissuund, mille korral tõmbab seade seina poole.

ETTEVAATUST: Juhtige seadet ettevaatlikult. Jälgige, et seade puudutaks seina ainult kergelt. Seade on raske ja võib põhjustada kahjustusi.

Mootorite kiiruse ja pöörlemissuuna muutmine

Teemanttööriistade kasutusea pikendamiseks ja teravuse säilitamiseks muutke pöörlemissuunda regulaarselt. Sel juhul kasutatakse teemanttööriistade segmente ühtlaselt ja kontaktpind on võimalikult suur.

- Lihvimispea kiiruse ja pöörlemissuuna määramiseks keerake potentsiomeetrit (A).
- Lihvketta kiiruse ja pöörlemissuuna määramiseks keerake potentsiomeetrit (B).

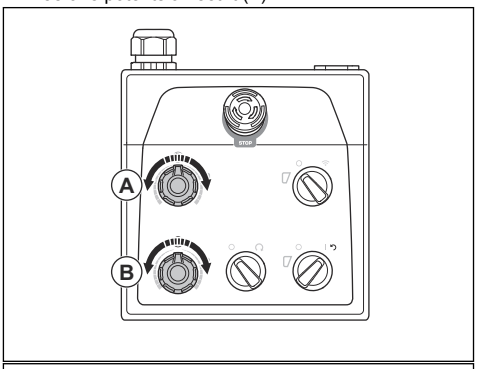

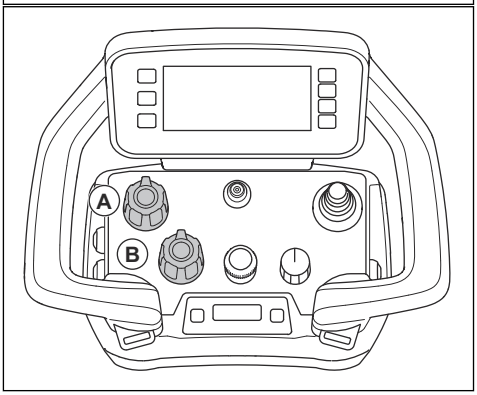

Juhtimispaneel

Käsitsege seadet juhtraual asuva juhtimispaneeli abil. Juhtimispaneeli nuppude ülevaadet vt *Mudeli PG 6 XR, PG 8 XR juhtpaneeli ülevaade lk 8*.

Seadme käsitsemine juhtpaneeliga

- Töötamise ajal jälgige, kas lihvimispea ja lihvketta veaga seotud näidikute (A) värvid muutuvad.

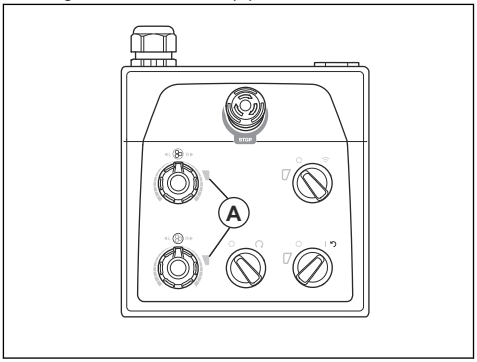

- Roheline tuli: seade töötab korralikult.

- Oranž tuli: lihvimispea ja/või lihvketta ülekoormus. Rikkeseisundi vältimiseks langetage väljundvõimsust hiljemalt 10 sekundi jooksul.
- Punane tuli: tuvastati rike, seade seiskub. Seade tuleb lähtestada. Vt jaotist *Seadme lähtestamine juhtpaneeliga lk 26*.

Seadme käivitamine juhtpaneeliga

ETTEVAATUST: Lihvimispea töötamise ajal tuleb seadet kogu aeg liigutada. Kui seade jääb paigale, võib pind selle all muutuda ebatasaseks.

1. Veenduge, et rataste splindid oleksid lahutatud. Vt jaotist *Rataste splintide töö kontrollimine lk 18*.
2. Lihvimispea põrandalt üles tõstmiseks lükake juhtrauda pisut allapoole. Teemanttööriistade pinnahaarduvus vabaneb. Töötamise ajal ärge tõstke lihvimispead pinnalt täielikult üles.
3. Lihvimispea välja lülitamiseks keerake juhtpaneelil asuv STOP/RUN lüliti (A) vastupäeva asendisse 0.

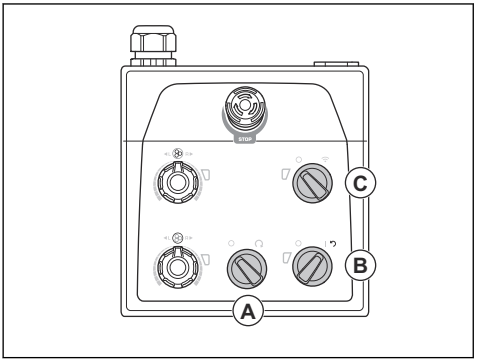

4. Toote käivitamiseks keerake juhtpaneeli ON/OFF lüliti (B) noole asendisse. ON/OFF lüliti kõrval asuv LED-tuli süttib.
5. Käsitsi juhtimiseks keerake juhtpaneelil asuv kaugjuhtimise/käsitsijuhtimise lüliti (C) vastupäeva asendisse 0.
6. Lihvimispea käivitamiseks keerake juhtpaneelil asuv STOP/RUN lülitit päripäeva. Seade saavutab tühikäigu pöörete arvu vähem kui 5 sekundi jooksul. Väike mootor käivitub umbes kahe sekundi pärast.

Seadme seiskamine juhtpaneeliga

ETTEVAATUST: Mootori seiskamisel ärge tõstke lihvimispead pinnalt üles. Pärast mootori seiskumist pöörlevad tööriista tallad veel mõnda aega. Tolm võib õhku paiskuda ja pind võib saada kahjustada.

ETTEVAATUST: Ärge jätke seadet paigale seisma enne, kui tööriista tallad on täielikult peatunud.

1. Lihvimispea seiskamiseks keerake juhtpaneelil asuv STOP/RUN lüliti (A) vastupäeva asendisse 0.

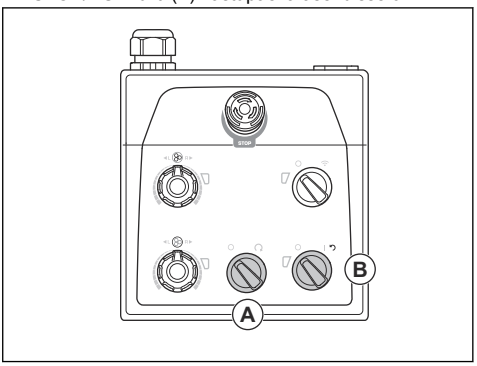

2. Hoidke tööriista tallad pinna vastas seni, kuni need on täielikult peatunud.

ETTEVAATUST: Kui lihvite kleepuvat asfalti, värvi või muud sarnast materjali, võib seade kleepuva pinna külge kinni jääda. Kohe, kui tööriista tallad on täielikult seiskunud, tõstke lihvimispea esiosa pisut üles.

3. Seadme seiskamiseks keerake juhtpaneelil asuv ON/OFF lüliti (B) asendisse 0. ON/OFF lüliti kõrval asuv LED-tuli kustub.
4. Lahutage toitepistik.

Seadme lähtestamine juhtpaneeliga

ON/OFF lülitit saab kasutada lähtestuslülitina, kui tuvastatakse rike. Lähtestage seade, kui lihvimispea ja/või lihvketta rikkega seotud indikaatorid (A) on punased.

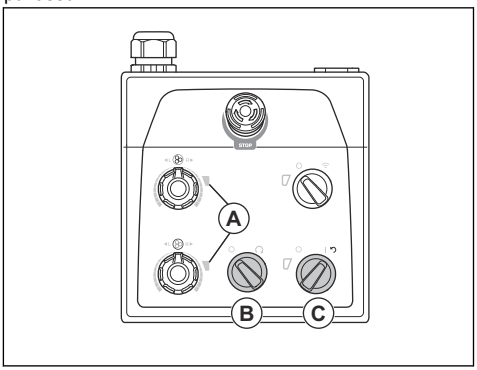

1. Keerake STOP/RUN lüliti (B) vastupäeva asendisse 0 veendumaks, et lihvimispea on välja lülitatud.
2. Toote lähtestamiseks keerake ON/OFF lüliti nooleasendisse (C). Kui rike on lähtestatud, on lihvimispea ja lihvketta rikke tuvastamise indikaatorid roheline.
3. Lihvimispea uuesti käivitamiseks keerake juhtpaneelil asuv ON/OFF lülitit päripäeva.

Kaugjuhtimispult

Toodet juhitakse kaugjuhtimispuldiga.

Kaugjuhtimispulti saab kasutada raadiosignaali edastamise teel. Kui signaali edastamises esineb häireid, muutub sagedus automaatselt. Toote ja kaugjuhtimispuldi sidumise teeb tehas. Uus sidumine tuleb teha ka siis, kui kaugjuhtimispult välja vahetatakse või kasutatakse mõne teise seadme kaugjuhtimispulti. Vt jaotist *Kaugjuhtimispuldi ja toote vaheline sidumine lk 33*.

Kaugjuhtimispult saab töötada ka CAN-siini kaabli abil (lisatarvik), mis ühendab kaugjuhtimispuldi seadmega. CAN-siini kaablit saab kasutada näiteks siis, kui kaugjuhtimispuldi aku on tühjenemas või kui kaugjuhtimispuldi akut pole paigaldatud. Kaugjuhtimispuldi ja seadme kaabliga ühendamise juhiseid vt jaotisest *Kaugjuhtimispuldi ühendamine seadmega CAN-siini kaabli abil lk 34*.

Kaugjuhtimispuldil on kõik seadme juhtimiseks vajalikud juhtseadised. Kaugjuhtimispuldil on menüüsüsteemiga digiekraan. Vt jaotist *Menüüsüsteem lk 29*.

Kaugjuhtimispuldiga töötamine

Toodet juhitakse kaugjuhtimispuldiga. Kaugjuhtimispult on ühendatud masinaga raadioülekande kaudu.

- Kaugjuhtimispuldi käivitamiseks ja seiskamiseks vajutage nuppu ON/OFF (sees/väljas).

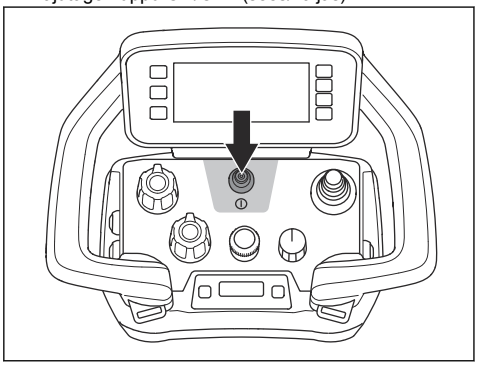

- Toote liigutamiseks lükake juhtkangi. Toote seisamiseks vabastage juhtkang.

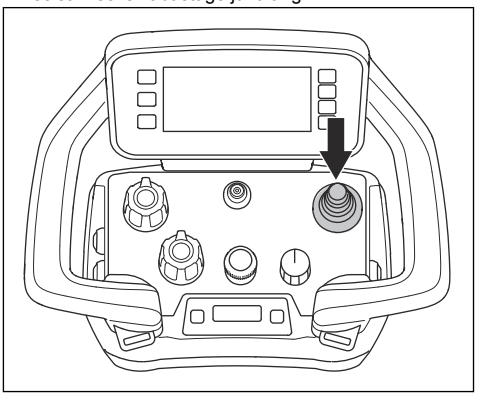

- Lülitil on 3 funktsiooni: seiskamine, transportimine ja lihvimine. Toote seiskamiseks seadke nupp seiskamisasendisse. Kiiruse reguleerimiseks ja toote liigutamiseks seadke nupp transpordiasendisse. Lihvimise alustamiseks seadke nupp lihvimisasendisse.

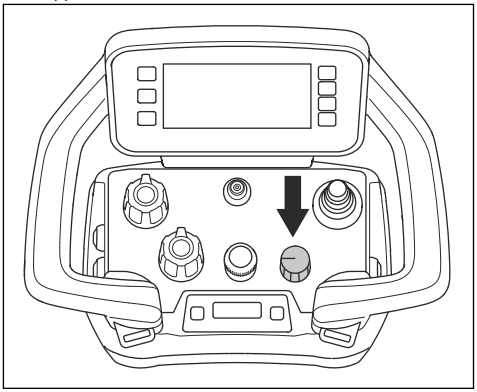

- Keerake kooderit, et reguleerida lihvija liikumiskiirust.

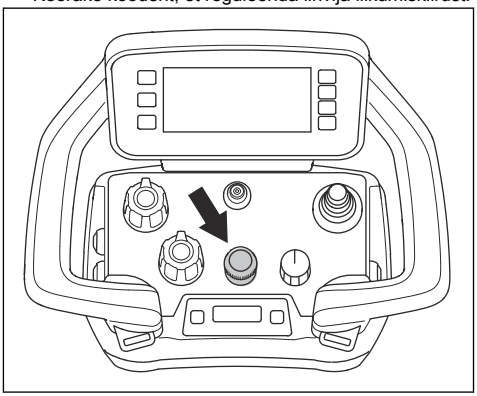

- Keerake potensiomeetreid, et seada ketaste ja lihvimispea pöörlemissuund ja -kiirus.

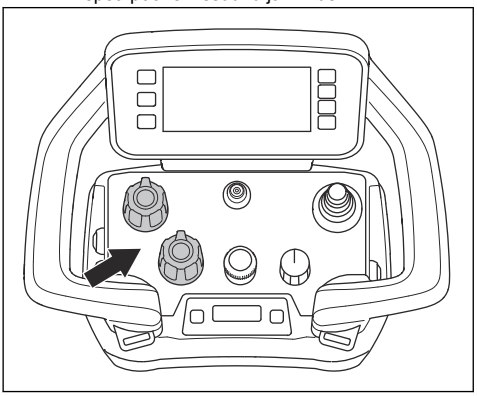

- Avariiolukorras peatage toode masina seiskamisnupuga.

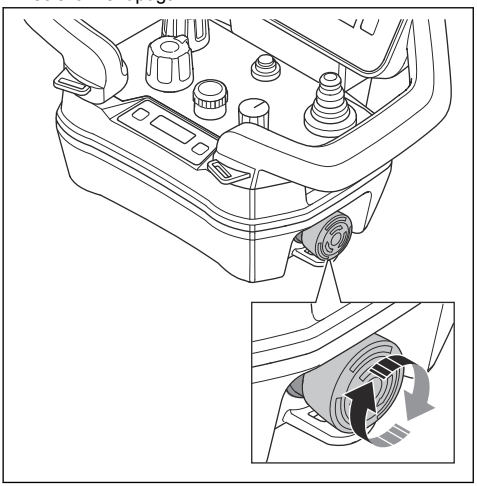

Avaekraani kuva

Ekraanil on kaks avaekraani kuva. Kui mootor on välja lülitatud, kuvatakse esimene avaekraan. Vt jaotist *Avaekraani kuva, mootor on välja lülitatud lk 29*. Teine avaekraan kuvatakse siis, kui mootor on sisse lülitatud. Vt jaotist *Avaekraani kuva, mootor on sisse lülitatud lk 28*.

Kiirtoimingute riba sümbolid (A,B, C, D) muutuvad, kui mootor on vastavalt kas välja või sisse lülitatud.

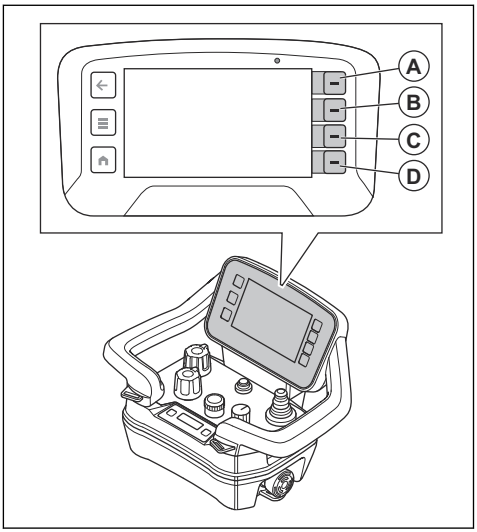

Avaekraani kuva, mootor on sisse lülitatud

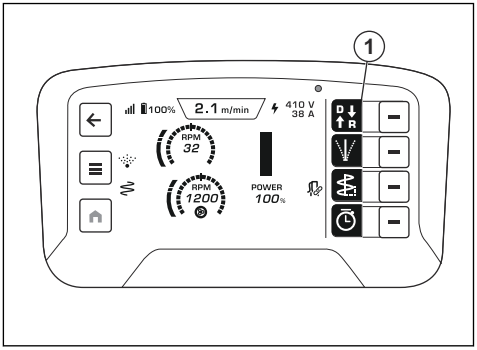

Asend	Kirjeldus
1	Kiirtoiming sõidusuuna valimiseks.

Avaekraani kuva, mootor on välja lülitatud

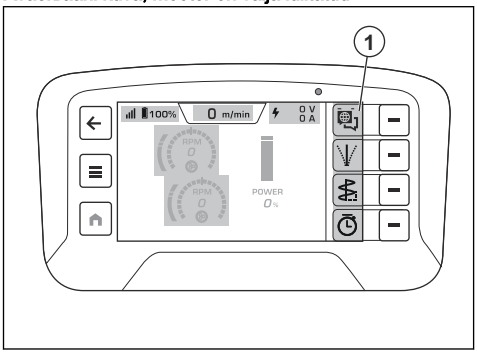

Asend	Kirjeldus
1	Kiirtoiming keelemenüü valimiseks.

Menüüsüsteem

Menüüsüsteemi avamiseks valige kaugjuhtimispuldil menüünupp (A).

Kiirtoimingute riba sümbolid muutuvad, kui ekraanil tehakse uus valik. Kiirtoiminguriba kõrval asuvad nupud (B) teevad valiku. Nupu (C) abil saate menüüstruktuuris tagasi liikuda.

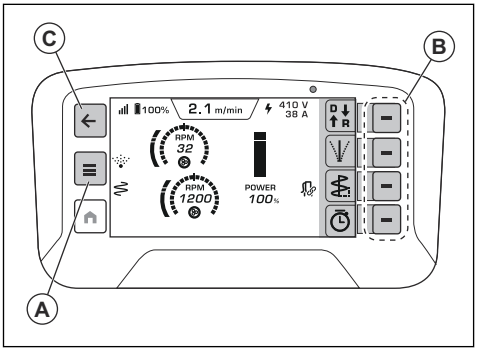

Menüü ülevaade

- Masina olek
  - Aktiivsed tõrked
  - Tõrkelogi
  - Tööaeg
- Funktsioonid
  - Ajalogi
  - Kõrvalekalde seaded
  - Võnkefunktsiooni seaded
  - M2M seaded
    - Seo / seo lahti
    - Automaatne käivitamine
  - Lihvimiskiiruse ühik
    - Pöörete arv
    - Skaala 1–10
- Süsteem
  - Kaugseaded
    - Valgustugevus
      - Automaatne
      - Käsitsi käitatav
    - Keel
    - Ühikud
      - Meetrites
      - Inglise mõõdustik
    - Algseadista
  - Ülevaatused
    - Masin
    - Kaugjuhtimispult
  - Kolmanda osapoole litsentsid
    - Opsüsteemi litsentsid
    - Rakenduse litsentsid
- Juhtelemendid
  - Diagnostika kontrollimine
  - Masina kalibreerimine
    - Masina ketas
    - Masina pea

Menüü „Masina olek“

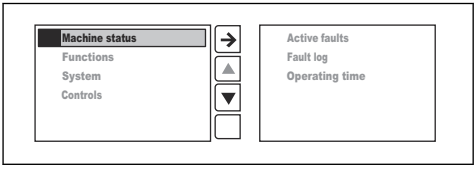

- „Aktiivsed tõrked“ on loend toote tuvastatud tõrgetest. Loendis kuvatakse kõik aktiivsed teated. Uusim teade on loendi ülaosas. Vt jaotist *Tõrkeotsing lk 43*.
- „Tõrkelogi“ loend näitab tõrgete ajalugu.
- „Tööaeg“ kuvab toote kogu tööaja.

Menüü „Funktsioonid“

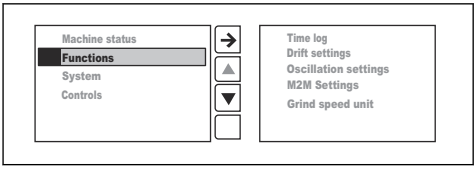

- „Ajalogi“ on taimeri funktsioon, mis salvestab neli viimast salvestust.
- „Kõrvalekalde seaded“ aitavad hoida õiget suunda, kui toode ei liigu lihvimise ajal otse lihvimistööriistade tekitatud külgjõudude tõttu.

- „Võnkefunktsiooni seaded“ vähendavad lihvimise ajal tekkivaid kriimustusi ja mõlke. Valikus on kaks seadistust.
  - Amplituud – saate määrata, kui laias ulatuses võib toode küljelt küljele võnkuda.
  - Sagedus – saate määrata, kui kiiresti võib toode küljelt küljele võnkuda.
- „M2M seaded“ aktiveerivad masinatevahelise side, kui see on saadaval.
  - Tolmuimejaga sidumine või lahti sidumine.
  - Tolmuimeja automaatkäivitus, aktiivne või mitteaktiivne.
- Lihvimiskiiruse ühik määrab kiiruse tegelikes pöörete arvus või skaalal 1–10.

Menüü „Süsteem“

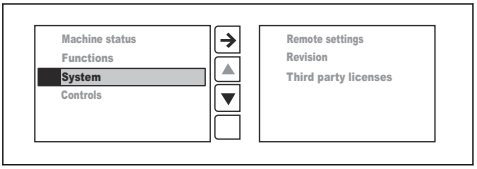

- „Kaugseaded“.
- „Versioonid“.
- „Kolmanda osapoole litsentsid“.

„Kaugseaded“

- Menüüs „Heledus“ saate määrata ekraani heleduse. Heleduse tehasesäte on maksimaalne.
- Menüüs „Keel“ saate määrata ekraanil kuvatava teksti keele. Tehaseseadistusena on määratud keeleks inglise keel.

Märkus: Keele ja heleduse tehasättele naasmiseks avage uuesti avaekraan ning vajutage ja hoidke avakuva nuppu (A) 10 sekundit all.

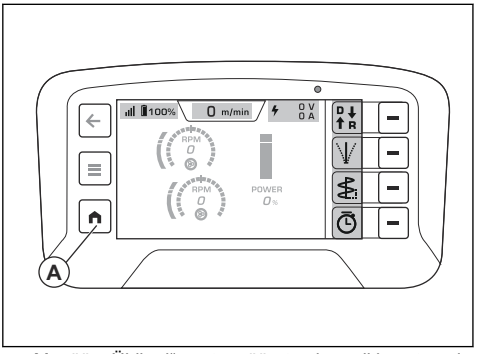

- Menüüs „Ühikud“ saate määrata ekraanil kuvatavad rõhu-, temperatuuri- ja pikkusühikud. Ühikute tehasesäte on meetermõõdustik.
- Nupp „Lähtesta“ seadistab tehasesätted.

„Ülevaatused“

Menüü „Versioonid“ näitab kaugjuhtimispuldi ja masina praeguseid tarkvaraversioone.

„Kolmanda osapoole litsentsid“

Menüüs „Kolmanda osapoole litsentsid“ kuvatakse operatsioonisüsteemi avatud lähtekoodiga litsentsid ja rakenduste litsentsid kaugjuhtimispuldis. Vt jaotist *Menüüsüsteem lk 29* lugege lisateavet.

Diagnostika kontrollimine

Menüüs „Juhtnuppude diagnostika“ saate teha kaugjuhtimispuldi juhtnuppude funktsiooniteste. Ekraanil näidatakse igat juhtnuppu. Kui teete funktsiooniteste, muutuvad ekraanil olevad märgutuled valgest oranžiks. Kasutage kaugjuhtimispuldil olevat juhtnuppu maksimaalse valikuni. Juhtseade töötab õigesti, kui märgutuli näitab 0% keskmises ja -100% vastavalt 100% lõppasendis.

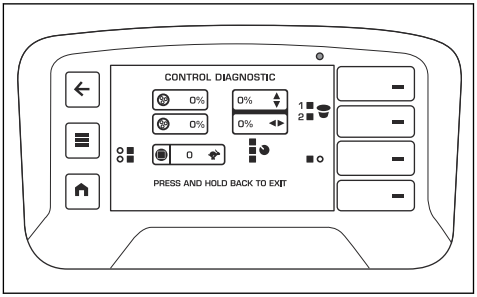

Masina juhtpaneelil olevate potentsiomeetrite kalibreerimine

1. Käivitage toode. Vt jaotist *Seadme käivitamine kaugjuhtimispuldiga lk 35*.
2. Vajutage kaugjuhtimispuldil menüünuppu (A).

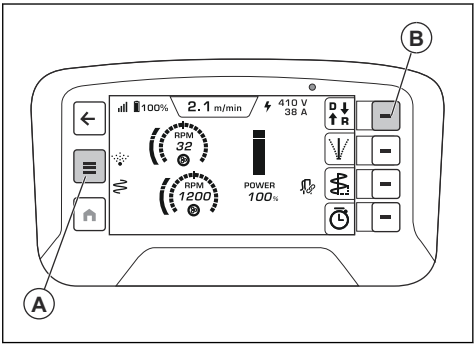

3. Valige ekraanil olevast menüüst „Juhtnupud“ jaotis „;Masina kalibreerimine“.
4. Valige „Masina ketas“.
5. Vajutage nuppu „Ketta miinimum“.

6. Keerake ketta potentsiomeetrit maksimaalselt vasakule ja vajutage nõustumise nuppu (B).
7. Vajutage nuppu „Ketta keskmine“.
8. Keerake ketta potentsiomeeter keskmisesse asendisse ja vajutage nõustumise nuppu (B).
9. Vajutage nuppu „Ketta maksimum“.
10. Keerake ketta potentsiomeetrit maksimaalselt paremale ja vajutage nõustumise nuppu (B).
11. Valige „Masina pea“.
12. Vajutage nuppu „Pea miinimum“.
13. Keerake pea potentsiomeetrit maksimaalselt vasakule ja vajutage nõustumise nuppu (B).
14. Vajutage nuppu „Pea keskmine“.
15. Keerake pea potentsiomeeter keskmisesse asendisse ja vajutage nõustumise nuppu (B).
16. Vajutage nuppu „Pea maksimum“.
17. keerake pea potentsiomeetrit maksimaalselt paremale ja vajutage nõustumise nuppu (B).

Teabekeskuse ekraan

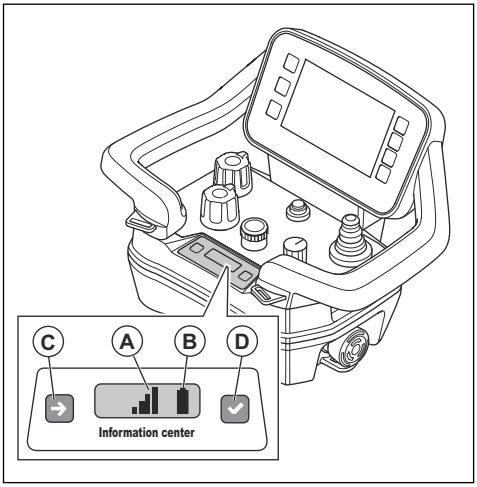

Kaugjuhtimispuldi teabekeskuse ekraanil kuvatakse kaugjuhtimispuldi kohta järgmist teavet.

- Kas kaugjuhtimispult on sisse või välja lülitatud.
- Tõrkekoodid. Vt jaotist *Tõrkeotsing lk 43*.
- Kaugjuhtimispuldi ja toote vaheline sidumine. Vt jaotist *Kaugjuhtimispuldi ja toote vaheline sidumine lk 33*.
- Raadiosignaali tugevus (A) kaugjuhtimispuldi ja toote vahel. Samad sümbolid kuvatakse ka ekraani ülemisel ribal. Vt jaotist *Ekraani ülemisel ribal olevad sümbolid lk 11*

Raadiosignaal	Tähis
Raadiosignaali tugevusel on neli taset.	
Raadiosignaal on ooterežiimis. Kaugjuhtimispult ei tööta korralikult. Veenduge, et kõik kaugjuhtimispuldi juhtnupud oleksid kaugjuhtimispuldi käivitamisel neutraalasendis.	
Raadiosignaal puudub.	

- Aku olek (B). Samad sümbolid kuvatakse ka ekraani ülemisel ribal. Vt jaotist *Ekraani ülemisel ribal olevad sümbolid lk 11*.

Laetustase	Tähis
Akul on viis laadimisastet.	
Aku tõrge.	
Kaabliühendus kaugjuhtimispuldi ja toote vahel.	

Teabekeskuse ekraanil on kaks nuppu. Vasakpoolne nupp (C) liigub ekraanil järgmise sümboli juurde. Parempoolne nupp (D) kinnitab valiku.

Kaugjuhtimispuldi aku

HOIATUS: Enne kaugjuhtimispuldi aku ja laadija kasutamist lugege läbi järgmised dokumendid ning veenduge, et nendes olev teave oleks teile mõistetav: *Kaugjuhtimispuldi aku eemaldamine ja paigaldamine lk 32* ja *Aku ohutus lk 16*.

Märkus: Enne kaugjuhtimispuldi esmakordset kasutamist tuleb aku täis laadida.

Märkus: Kui aku ei tööta viie päeva jooksul, läheb see säästurežiimi. Kui akud on säästurežiimis, peate säästurežiimist väljumiseks ühendama need laadijaga.

Märkus: Kui aku on puhkerežiimis, pange aku käivitamiseks aku umbes 15 sekundiks laadijasse.

Akul on ekraanil ja teabekeskuse ekraanil laetuse oleku sümbol, vt jaotist *Ekraani ülemisel ribal olevad sümbolid lk 11* ja *Teabekeskuse ekraan lk 31*. Kaugjuhtimispulti ei ole võimalik kasutada, kui kaugjuhtimispuldi aku laetuse tase on liiga madal.

Täislaetud kaugjuhtimispuldi aku kasutusaeg on ligikaudu 12 tundi. Külm ilm võib kasutusaega lühendada.

Aku kvaliteedi säilitamiseks laadige kaugjuhtimispuldi akut iga 6 kuu järel.

Kaugjuhtimispuldi aku eemaldamine ja paigaldamine

1. Pöörake kaugjuhtimispult ümber, et pääseda juurde tagaküljele, kus on aku.
2. Eemaldage või paigaldage kaugjuhtimispuldi aku.

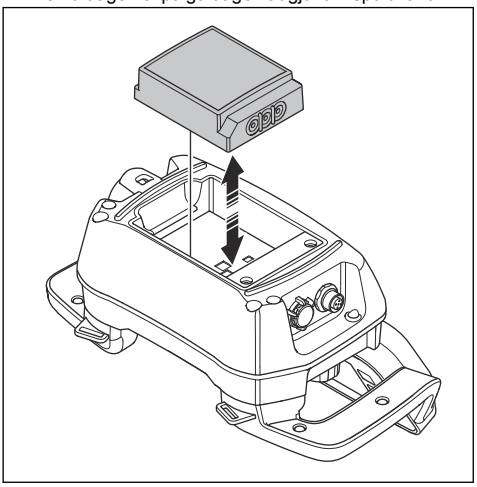

Muud tarkvarakohandused

Enne toote kasutamist teostage järgnevad kohandused:

Märkus: Vt jaotist *Menüüsüsteem lk 29* lugege lisateavet.

- Määrake ekraanil õige keel. Valige menüüd „SÜSTEEM“ ja „KAUGSEADED“ ning seejärel „KEEL“.
- Määrake vajalikud mõõtõhikud. Valige menüüd „SÜSTEEM“ ja „KAUGSEADED“ ning seejärel „ÜHIKUD“.
- Määrake heleduse tase. Valige menüüd „SÜSTEEM“ ja „KAUGSEADED“ ning seejärel „HELEDUS“.

Kaugjuhtimispuldi käivitamine

1. Kaugjuhtimispuldi käivitamiseks vajutage nuppu ON/OFF. Ekraanil kuvatakse avaekraani vaade, kui mootor on välja lülitatud. Vt jaotist *Avaekraani kuva, mootor on välja lülitatud lk 29*.

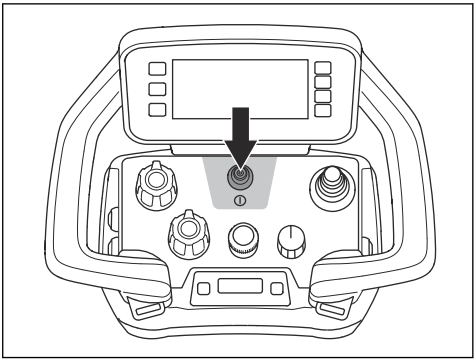

Raadioseadme süsteem

Enne ühendatud elektritööriistaga töötamist tuleb teha sidumine kaugjuhtimispuldi ja seadme vahel.

Kaugjuhtimispuldi abil saab juhtida ainult ühendatud seadet.

Kui komplekti kuuluv kaugjuhtimispult on välja vahetatud, tuleb teha kaugjuhtimispuldi ja seadme vaheline sidumine uuesti.

Kui kaugjuhtimispulte on vaja vahetada kahe lihvija vahel, tuleb teha sidumistoiming vahetatud kaugjuhtimispuldi ja toote vahel.

Seadme juhtimine kaugjuhtimispuldiga

HOIATUS: Seadme kaugjuhtimispuldiga juhtimisel peab seade olema kogu aeg teie vaateväljas. Kaugjuhtimispuldi tööulatus võimaldab liikuda seadmel ka väljaspoole teie vaatevälja. Kehavigastuste ja kahjustuste oht.

1. Ühendage seade 3-faasilise toiteallikaga, vt jaotist *Toote ühendamine toiteallikaga lk 23*.

2. Veenduge, et nupp (A) oleks seiskamisasendis. Ekraanil kuvatakse teade „Juhtkangi võimaldamiseks valige 3-asendilise pöördlülitiga transpordirežiim“.

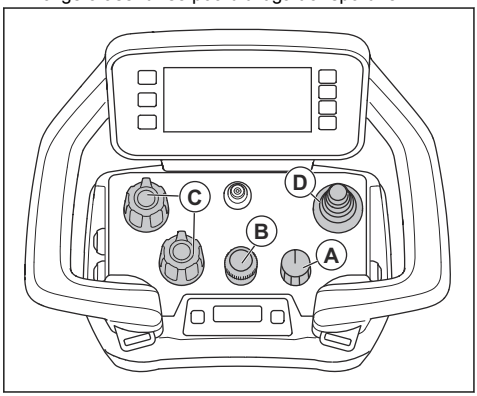

3. Käivitage kaugjuhtimispult. Vt jaotist *Kaugjuhtimispuldi käivitamine lk 32*.
4. Seadke nupp (A) transpordiasendisse. Ekraanil kuvatakse avaekraani vaade, kui mootor on välja lülitatud. Vt jaotist *Toote ühendamine toiteallikaga lk 23*.
5. Reguleerige transpordikiirust kooderiga (B).

Märkus: Kui nupp (A) on transpordiasendis, saate lihvimiskiirust reguleerida. Toode ei hakka lihvima enne, kui keerate nupu (A) lihvimisasendisse.

6. Määrake ketaste ja pea pöörlemisväärtused potentsiomeetritega (C).
7. Toote liigutamiseks lükake juhtkangi (D). Toote liikumise peatamiseks vabastage juhtkang.
8. Seadke nupp lihvimisasendisse. Sümbolid menüüs on oranžid ja rohelised. Kui toode hakkab lihvima, kuvatakse tööreżiimi vahekaart oranžina.

Kaugjuhtimispuldi ja toote vaheline sidumine

1. Veenduge, et kaugjuhtimispulti on paigaldatud aku.
2. Käivitage juhtpaneel. Vt jaotist *Seadme käivitamine juhtpaneeliga lk 26*.
3. Käivitage kaugjuhtimispult. Vt jaotist *Kaugjuhtimispuldi käivitamine lk 32*.
4. Vajutage teabekeskuse ekraanil korraga lühidalt nuppe (A) ja (B).

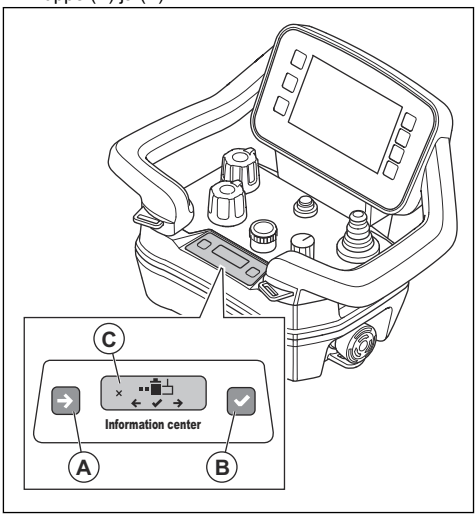

Märkus: Teabekeskuse ekraani režiim muutub, kui vajutada nuppe (A) ja (B) samaaegselt.

5. Vajutage lühidalt nuppu (A), et näha valikut „2“.

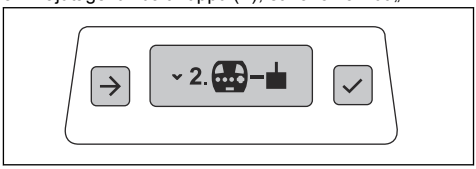

6. Vajutage lühidalt nuppu (B), et valida „2“. Teabekeskuse ekraanil kuvatakse sümbol (C).

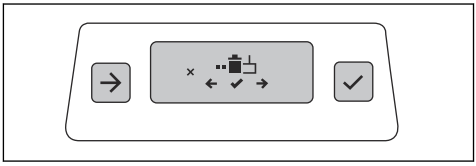

7. Vajutage ja hoidke nuppe (A) ja (B) korraga kolm sekundit all.

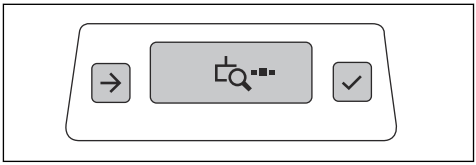

8. Lülitage juhtpaneel välja ja sisse.

9. Keerake ON/OFF lüliti (D) noole asendisse ja hoidke seda nii 12 sekundit. Sidumine on lõpetatud, kui LED-tuli (E) vilgub.

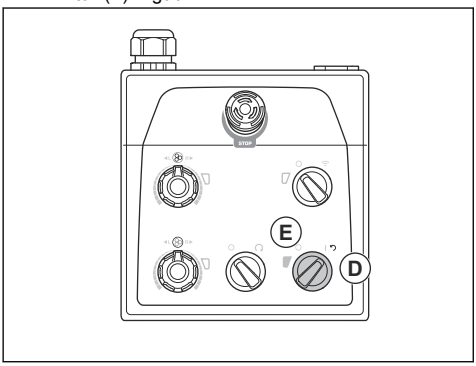

10. Kui vastuvõtja seerianumber on nähtav kaugjuhtimispuldi teabekeskuse ekraanil, vajutage teabekeskuse ekraanist paremal olevat nuppu (B).

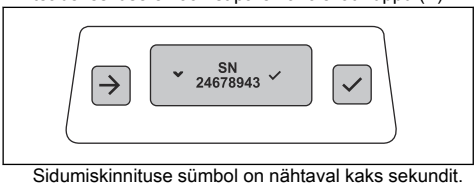

Sidumiskinnituse sümbol on nähtaval kaks sekundit.

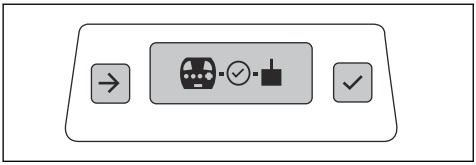

11. Kui teabekeskuse ekraanil kuvatakse On/Off sümbol, taaskäivitage kaugjuhtimispult. Vt jaotist *„Kaugseaded“ lk 30*.

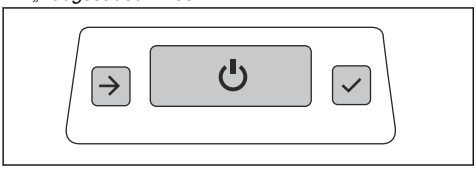

12. Taaskäivitage juhtpaneel. Vt jaotist *Seadme lähtestamine juhtpaneeliga lk 26*.

Kuidas kontrollida, kas sidumine on aktiivne?

1. Käivitage kaugjuhtimispult. Vt jaotist *Kaugjuhtimispuldi käivitamine lk 32*.
2. Käivitage juhtpaneel. Vt jaotist *Seadme käivitamine juhtpaneeliga lk 26*.
3. Sidumine on endiselt aktiivne, kui kasutajaliidese ekraanil on näha raadio sümbolit ja toodet saab kaugjuhtimispuldilt juhtida.

Seadme juhtimine CAN-siini kaabliga ühendatud kaugjuhtimispuldiga

Teatud juhtudel on toote kasutamiseks vaja ühendada CAN-siini kaabel. Lisateabe saamiseks võtke ühendust Husqvarna hoolduskeskusega.

Siduge kaugjuhtimispult ja toode ühendatud CAN-siini kaabli abil. Vt jaotist *Kaugjuhtimispuldi ja toote vaheline sidumine lk 33*.

Raadiosignaali edastus peatatakse, kui kaugjuhtimispult on ühendatud CAN siini-kaabliga.

- Ühendage CAN-siini kaabel kaugjuhtimispuldi ja seadmega. Vt jaotist *Kaugjuhtimispuldi ühendamine seadmega CAN-siini kaabli abil lk 34*.

Kaugjuhtimispuldi ühendamine seadmega CAN-siini kaabli abil

1. Ühendage CAN-siini kaabli üks ots kaugjuhtimispuldil asuva konnektoriga.

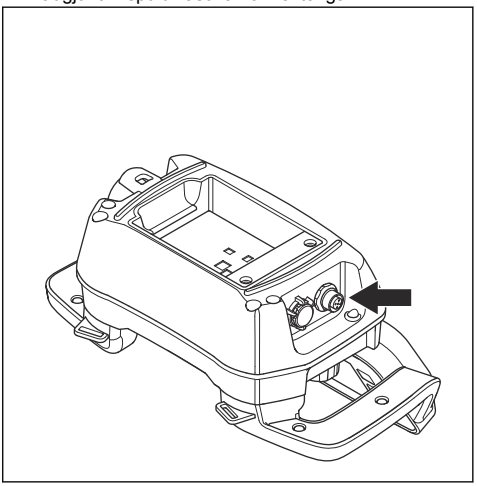

2. Ühendage CAN-siini kaabli teine elektrikilbi uksel asuva konnektoriga.

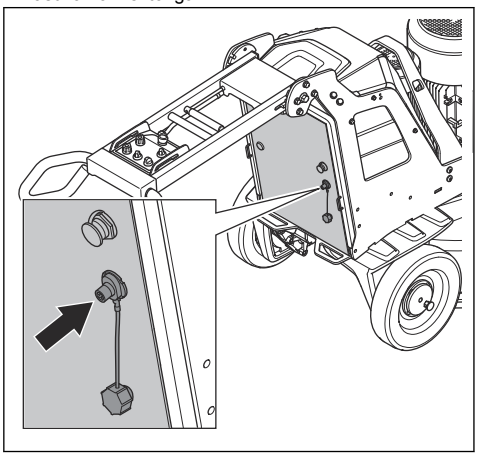

3. Keerake CAN-siini kaabli konnektori kruvid käega kinni.

Seadme käivitamine kaugjuhtimispuldiga

ETTEVAATUST: Lihvimispea töötamise ajal tuleb seadet kogu aeg liigutada. Kui seade jääb paigale, võib pind selle all muutuda ebatasaseks.

1. Keerake vasak- ja parempoolse ratta splinte seni, kuni splindi tihvt on sälguga kohakuti. Vt jaotist *Rataste splintide töö kontrollimine lk 18*.

HOIATUS: Veenduge, et mõlemad splindid oleksid õigesti joondatud. Kui rakendub ainult üks splint, põhjustab see seadme käivitamisel kehavigastuste ja kahjustuste ohu.

2. Vajuta kaugjuhtimispuldi ON/OFF nuppu.

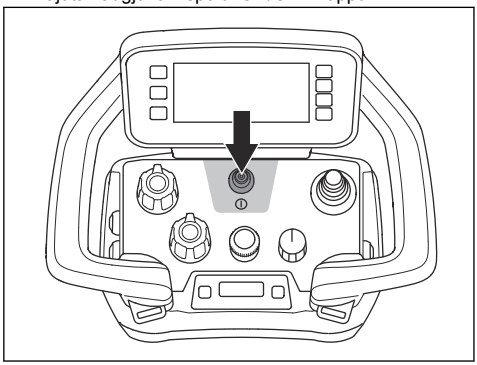

3. Toote käivitamiseks keerake juhtpaneeli ON/OFF lüliti noole asendisse. ON/OFF lüliti kõrval asuv LED-tuli süttib.
4. Kaugjuhtimiseks keerake juhtpaneelil asuvat kaugjuhtimise/käsitsijuhtimise lülitit päripäeva. Kaugjuhtimise/käsitsijuhtimise lüliti kõrval asuv LED-tuli hakkab vilkuma.
5. Töö alustamiseks keerake kaugjuhtimispuldil asuvat SEISKAMISE/TRANSPORDI/LIHVIMISE lülitit. Toode saavutab tühikäigukiiruse vähem kui viie sekundi jooksul. Väike mootor käivitub umbes kahe sekundi pärast.
6. Seadme juhtimiseks liigutage juhtkangi.

ETTEVAATUST: Liigutage juhtkangi ettevaatlikult. Juhtkangi jõuline liigutamine ei tõsta seadme jõudlust ega võimsust. Liigse jõu rakendamine võib juhtkangi kahjustada.

ETTEVAATUST: Ärge tõstke kaugjuhtimispulti juhtkangist hoides.

Märkus: Abrasiivsetel pindadel võib olla tarvis lükata juhtkangi ettepoole, et vabastada teemanttööriistade pinnahaarduvus.

Seadme seiskamine kaugjuhtimispuldiga

ETTEVAATUST: Mootori seiskamisel ärge tõstke lihvimispead pinnalt üles. Pärast mootori seiskumist pöörlevad tööriista tallad veel mõnda aega. Tolm võib õhku paiskuda ja pind võib saada kahjustada.

ETTEVAATUST: Ärge jätke seadet paigale seisma enne, kui tööriista tallad on täielikult peatunud.

1. Kaugjuhtimispuldi peatamiseks vajutage ON/OFF nuppu (A) või keerake lüliti seiskamisasendisse (B). Ekraan kustub ainult siis, kui vajutada ON/OFF nuppu.

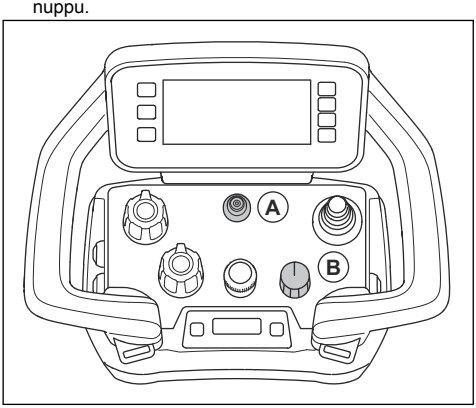

2. Hoidke tööriista tallad pinna vastas seni, kuni need on täielikult peatunud.

ETTEVAATUST: Kui lihvite kleepuvat asfalti, värvi või muud sarnast materjali, võib seade kleepuva pinna külge kinni jääda. Kohe, kui tööriista tallad on täielikult seiskunud, tõstke lihvimispea esiosa pisut üles.

3. Seadme seiskamiseks keerake juhtpaneelil asuv ON/OFF lüliti asendisse 0. ON/OFF lüliti kõrval asuv LED-tuli kustub.
4. Lahutage toitepistik.

Tolmuimeja käivitamine ja seiskamine

1. Tolmuimeja käivitamiseks vajutage nuppu (A).

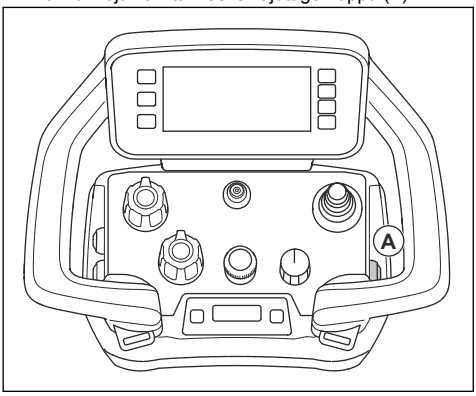

2. Ekraanile ilmub sümbol. Vt jaotist *Kaugjuhtimispuldi kasutajaliidese töörežiimi vahekaardil olevad sümbolid lk 12*.
3. Tolmuimeja seiskamiseks vajutage uuesti nuppu (A).

Võnkefunktsiooni sisse- ja väljalülitamine

1. Võnkefunktsiooni käivitamiseks vajutage nuppu (A).

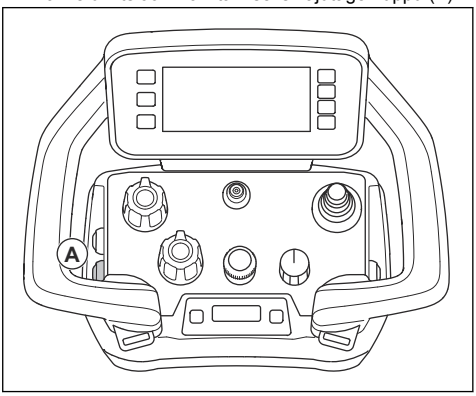

2. Ekraanile ilmub sümbol. Vt jaotist *Kaugjuhtimispuldi kasutajaliidese töörežiimi vahekaardil olevad sümbolid lk 12*.
3. Võnkefunktsiooni peatamiseks vajutage uuesti nuppu (A).

Udustusjahuti süsteem

Udustusjahuti süsteem vähendab lihvketta tööriistade temperatuuri ja parandab toote jõudlust. Udustusjahuti süsteem kasutab vett veepaagist. Udustusjahuti süsteemi otsik kannab vett pinnale. Veevoolu taset reguleeritakse kapiuksel oleva lülitiga. Kui veetase on madal, vilgub lüliti LED-tuli kollaselt.

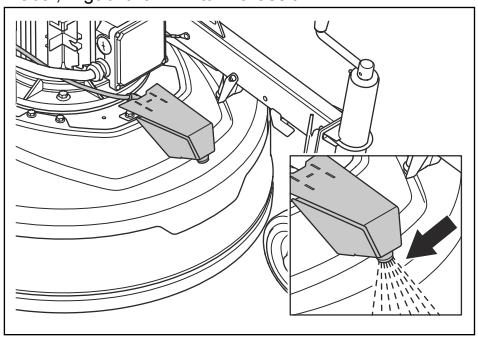

ETTEVAATUST: Kasutage veepaagi täitmiseks sobivat seadet. Ärge laske veel veepaagist välja valguda.

Udustusjahuti süsteemi saab seadistada käsi- või automaatrežiimile. Käsirežiim on alati sisse lülitatud, kui toode töötab ilma kaugjuhtimispuldita. Kui kaugjuhtimispult on ühendatud, käivitab kaugjuhtimispuldi nupp udustusfunktsiooni. Kui lihvimine peatub, peatub udufunktsioon 60 sekundi pärast. Udustusfunktsioon automaatrežiimis käivitub ja peatub koos lihvimisega.

Udustusfunktsiooni sisse- ja väljalülitamine

ETTEVAATUST: Ärge kunagi suunake toote udustusotsikut elektriliste komponentide poole.

1. Udustusfunktsiooni režiimi seadistamiseks keerake kapiuksel olevat udustuse juhtlülitit (A).

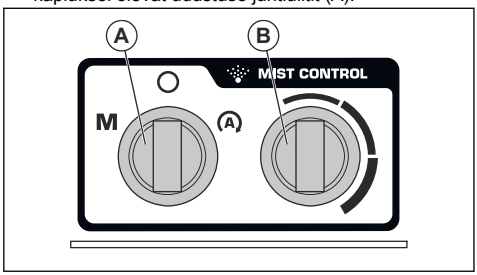

   - Käsirežiimi seadistamiseks keerake udustuse juhtlüliti sümbolile M.
   - Automaatrežiimi seadistamiseks keerake udustuse juhtlüliti sümbolile A.
2. Veevoolu taseme suurendamiseks või vähendamiseks keerake lülitit (B).
3. Udustusfunktsiooni käivitamiseks vajutage kaugjuhtimispuldi nuppu (C).

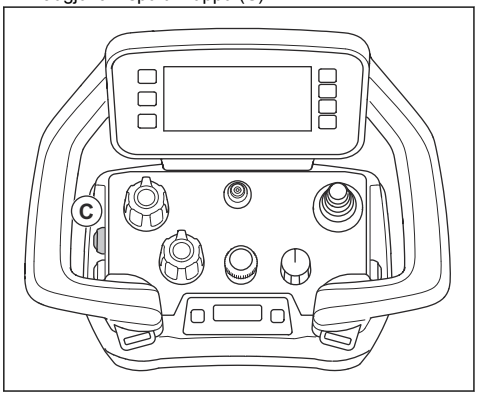

4. Ekraanile ilmub sümbol. Vt jaotist *Kaugjuhtimispuldi kasutajaliidese töörežiimi vahekaardil olevad sümbolid lk 12*.
5. Udustusfunktsiooni peatamiseks vajutage uuesti nuppu (C).

Ballastid

Seadmel on üks ballast kummalgi küljel. Kui seadet on raske käsitseda, reguleerige ballaste, et muuta survet lihvimispeale. Vasaku ja parema külje ballastid tuleb reguleerida samasse asendisse. Ballastidel on kolm võimalikku asendit:

- 1. asend: maksimaalne surve lihvimispeale. See asend tõstab seadme töö tõhusust. See asend valitakse ka seadme transpordiasendisse seadmisel.

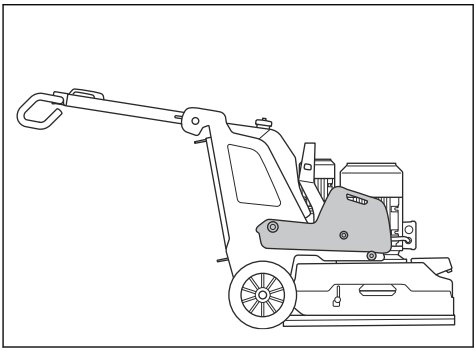

- 2. asend: tavapärane surve lihvimispeale.

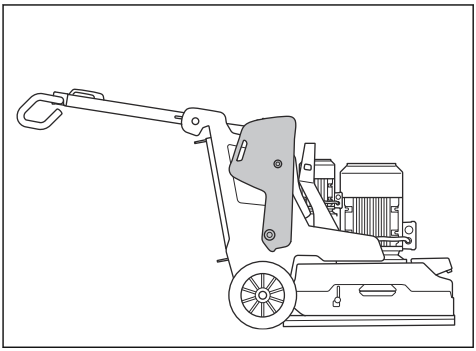

- 3. asend: minimaalne surve lihvimispeale. See asend valitakse seadme kallutamisel hooldusasendisse.

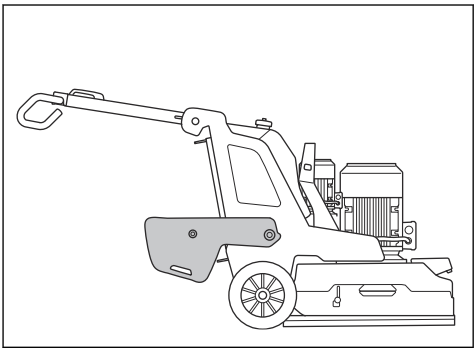

Ballastide reguleerimine

HOIATUS: Olge ballastide reguleerimisel ettevaatlik. Liikuvad osad võivad põhjustada kehavigastusi.

HOIATUS: Ballasti soovitud asendisse seadmisel veenduge alati, et ballasti lukk oleks korralikult lukustunud.

1. Vajutage ballasti lukku (A) ja liigutage ballast ballasti käepideme abil sobivasse asendisse (B). Vt jaotist *Ballastid lk 37*.

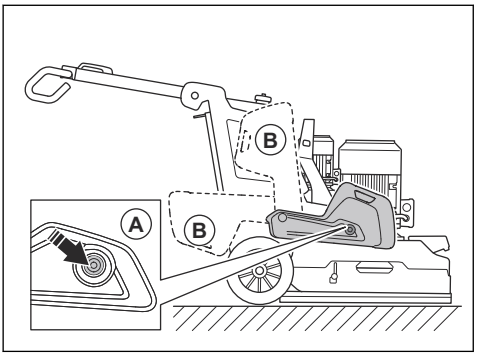

2. Ballasti sobivasse asendisse lukustamiseks vabastage ballasti lukk.

Hooldus

Sissejuhatus

HOIATUS: Enne toote hooldamist lugege põhjalikult läbi ohutust puudutav peatükk.

Toote hooldamiseks ja remontimiseks on vaja erioskusi. Tagame asjatundliku remondi- ja hooldustöö. Kui edasimüüjal, kellelt toote ostsite, pole hooldustöökoda, küsige neilt teavet lähima hooldustöökoja kohta.

Lisateavet vt www.husqvarnacp.com.

Toimingud enne hooldust

- Kasutage isikukaitsevahendeid. Vt jaotist *Isikukaitsevahendid lk 14*.
- Kandke heakskiidetud hingamisteede kaitset. Tootest tulev tolm on tervisele ohtlik.
- Parkige seade tasasele pinnale.
- Seisake mootor ja katkestage vooluühendus, et vältida juhuslikku käivitumist hoolduse ajal.
- Puhastage seadme ümbrus õlist ja mustusest. Eemaldage soovimatud objektid.
- Pange välja selged viidad, et teavitada kõrvalisi isikuid pooleliolevast hooldustööst.
- Hoidke tulekustutid, meditsiinitarbed ja hädaabitelefon lähedal.

Hooldusgraafik

* = üldised hooldustööd, mida teeb toote kasutaja. Juhiseid ei ole selles kasutusjuhendis.

X = juhised on selles kasutusjuhendis.

O = juhiseid ei ole selles kasutusjuhendis. Laske hooldustööd teha volitatud hooldustöökojas.

Hooldus	Iga päev	Üks kord nädalas	Iga 6 kuu järel	Iga 12–36 kuu järel
Kontrollige juhtpaneelil asuva ON/OFF lüliti töötamist.	*			
Kontrollige kaugjuhtimispuldil asuva SEISKAMISE/TRANSPORDI/LIHVIMISE lüliti töötamist.	*			
Veenduge, et akulukk töötaks õigesti.	*			
Kontrollige juhtpaneelil asuva hädaseiskamisnupu töötamist.	X			
Kontrollige kaugjuhtimispuldil asuva hädaseiskamisnupu töötamist.	X			

Hooldus	Iga päev	Üks kord nädalas	Iga 6 kuu järel	Iga 12–36 kuu järel
Puhastage seadme väliskülg.	X			
Tehke üldkontroll.	X			
Kontrollige lihvkettaid.	X			
Kontrollige käepideme kinnituspunkte ja lukustusfunktsiooni toimimist.		*		
Kontrollige ballastide kinnituspunkte ja lukustusfunktsiooni toimimist.		*		
Kontrollige raami ja lihvimispea ühendust.		*		
Tehke lihvimispea ajamisüsteemi toimivuskontroll.		X		
Puhastage seadme sisemised osad.			O	
Tehke lihvketaste ajamisüsteemi hooldustööd.				O

Kaugjuhtimispuldi hooldamine

HOIATUS: Enne hooldustöödega alustamist lahutage kaugjuhtimispult toiteallikast.

ETTEVAATUST: Ärge kasutage kaugjuhtimispuldi puhastamiseks survepesurit. Kõrge surve võib kahjustada tihendeid ning vesi ja mustus võivad sattuda kaugjuhtimispulti.

Kaugjuhtimispuldi igapäevane puhastamine

ETTEVAATUST: Ärge kasutage vett elektrikomponentide otseseks kontaktiks.

- Puhastage kaugjuhtimispuldi välimisi osi niiske lapiga.

Kaugjuhtimispuldi kontrollimine

1. Kontrollige kaugjuhtimispulti visuaalselt pragude ja muude kahjustuste suhtes.
2. Veenduge, et kõik tihendid, liitmikud, ühendused ja kaablid on heas seisukorras ning pole kahjustunud.
3. Kontrollige lüliteid ja juhtnuppe kahjustuste suhtes.
4. Kui ilmnevad kahjustused või kaugjuhtimispult ei tööta korralikult, pöörduge volitatud hooldustöökoja poole.

Kaugjuhtimispuldi iganädalane puhastamine

- Puhastage juhtpaneel ja veenduge, et saate trükist selgelt lugeda.
- Puhastage aku klemmid ja akupesa klemmid ja akulaadija. Kasutage pehmet ja kuiva lappi.

Kaugjuhtimispuldi aku laadimine

Kaugjuhtimispuldi aku laadimine, vt jaotist *Seadme aku lk 40*.

Seadme hooldamine

- Laske hooldustöid teha Husqvarna volitatud edasimüüjal. Toote ohutuse tagamiseks kasutage ainult originaalvaruosi.
- 100 töötunni järel kuvatakse teade „Time for servicing” (hooldustööde tähtaeg). Laske hooldustöid teha Husqvarna volitatud edasimüüjal.
- Kui toode ei ole töötanud 100 tundi pärast 1 aastat, laske Husqvarna volitatud esindajal toodet kontrollida.

Vaja teha pärast hooldamist

1. Pärast hooldamist tehke testkäitamine.

   HOIATUS: Kehavigastuste ja kahjustuste oht. Valesti paigaldatud kaugjuhtimispult, kaablid või voolikud võivad toote liikumist soovimatult mõjutada.

2. Kui esineb rike, peatage toode viivitamatult. Vt jaotist *Seadme seiskamine juhtpaneeliga lk 26*.

Toote puhastamine

ETTEVAATUST: Blokeeritud õhuvõtuava vähendab seadme jõudlust ja võib põhjustada mootori ülekuumenemist.

- Eemaldage kõigi õhuavade ummistused. Toode peab alati jääma piisavalt jahedale temperatuurile.
- Enne toote puhastamist ühendage pistik alati vooluvõrgust lahti.
- Ärge kasutage toote puhastamiseks kemikaale.

- Ärge puhastage elektrilisi komponente veega.
- Seade tuleb tööpäeva lõpus alati korralikult puhastada.
  a) Kallutage seadet seni, kuni juhtraud asub põrandal.
  b) Puhastage lihvimispea alumise pinna komponendid survepesuriga.

ETTEVAATUST: Ärge suunake survepesurit otse tihendite või ühenduskohtade peale.

Aku ja akulaadija puhastamine

ETTEVAATUST: Ärge puhastage akut või akulaadijat veega.

- Enne aku asetamist akulaadijasse veenduge, et aku ja akulaadija oleksid puhtad ja kuivad.
- Puhastage akuklemmid suruõhu või pehme ja kuiva riidelapiga.
- Puhastage aku ja akulaadija välispinnad pehme ja kuiva riidelapiga.

Üldülevaatuse läbiviimine

- Veenduge, et toitejuhe ja pikendusjuhe oleksid heas seisukorras ning et neil poleks kahjustusi.
- Veenduge, et mutrid ja kruvid oleksid pingutatud.
- Kontrollige kummiäärikut. Vahetage see välja, kui see on kulunud või kahjustatud.
- Veenduge, et kate liiguks vabalt ja oleks õiges asendis vastu põrandat.
- Veenduge, et tööriista talla kesklukk on puhas ja pöörleb kergesti.

Lihvimispea ketiveosüsteem

Lihvimispea ketiveosüsteem on suletud süsteem. Kui teil esineb probleeme lihvimispea ketiveosüsteemiga, võtke ühendust Husqvarna hooldustöökojaga.

Seadme aku

Seadme akut kasutatakse ainult seadme kaugjuhtimispuldiga liigutamiseks transportsõidukist tööalale. Seadme akut ei kasutata seadme töö ajal. Töö ajal peab seade olema ühendatud vooluvõrguga.

Enne seadme esmakordset kasutamist tuleb aku täis laadida.

Täis laetud aku tööaeg on ligikaudu üks tund. Tööaega võib lühendada keskkonnatemperatuur ja rattamootorite kasutamise sagedus.

Seadme aku laadimine 3-faasilise toiteallikaga

Seadme akut laetakse, kui seade on ühendatud 3-faasilise toiteallikaga ja töötab. Seadme tühja aku laadimiseks kulub umbes 3–4 tundi.

1. Laadige akut keskkonnas, mille temperatuur jääb vahemikku 0...40 °C.
2. Ühendage seade 3-faasilise toiteallikaga. Vt jaotist *Toote ühendamine toiteallikaga lk 23*. Aku laadimise ajal vilgub seadme aku toite ja laadimisoleku näidik (A) juhtpaneelil.

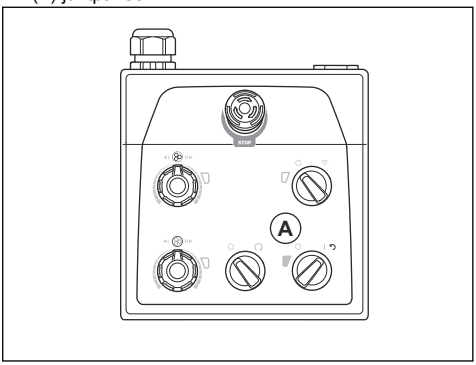

3. Kui aku on täis laetud, siis seadme aku toite ja laadimisoleku näidik kustub.

Seadme aku laadimine 1-faasilise ühendusega

Seadme tühja aku laadimiseks kulub umbes 3–4 tundi.

1. Laadige akut keskkonnas, mille temperatuur jääb vahemikku 0...40 °C.
2. Ühendage 1-faasiline laadimiskaabel elektrikilbi uksel asuva akulaadija konnektoriga.

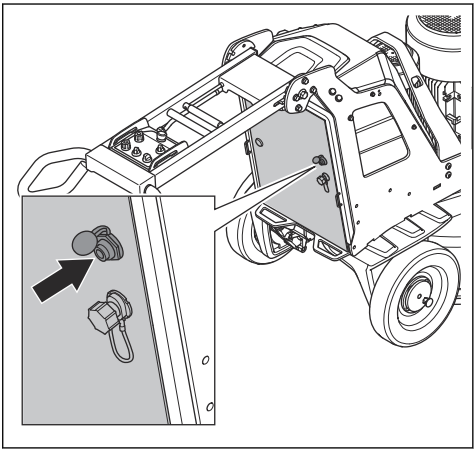

3. Ühendage 1-faasilise laadimiskaabli teine ots vooluvõrgu pesasse. Aku laadimise ajal vilgub seadme aku toite ja laadimisoleku näidik (A) juhtpaneelil.

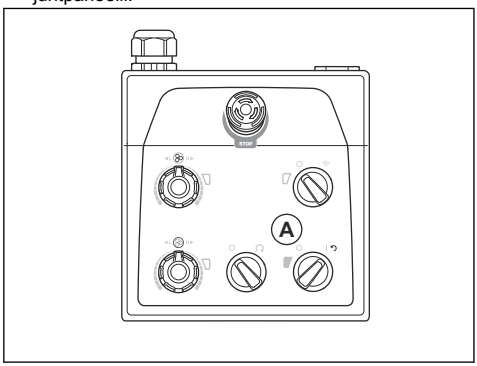

4. Kui aku on täis laetud, siis seadme aku toite ja laadimisoleku näidik kustub.

Kaugjuhtimispuldi aku

Täis laetud kaugjuhtimispuldi aku tööaeg on ligikaudu 10–12 tundi. Kui ekraani kasutatakse tihti, võib tööaeg lüheneda.

Enne kaugjuhtimispuldi esmakordset kasutamist tuleb aku täis laadida.

Kaugjuhtimispuldi akude laadimine akulaadijaga

Tühja kaugjuhtimispuldi aku laadimisaeg akulaadijaga on ligikaudu 3 tundi. Kaugjuhtimispuldi akude laadimisel peab temperatuur olema vahemikus 10 °C kuni 45 °C. Laadija on 24 V alalisvoolu (9–36V) nimipingele mõeldud alalisvoolulaadija.

1. Võtke tühi kaugjuhtimispuldi aku kaugjuhtimispuldist välja. Vt jaotist *Kaugjuhtimispuldi aku eemaldamine ja paigaldamine lk 32*.
2. Ühendage adapter akulaadijaga. Laadijaga on kaasas kaks erinevat adapterit.

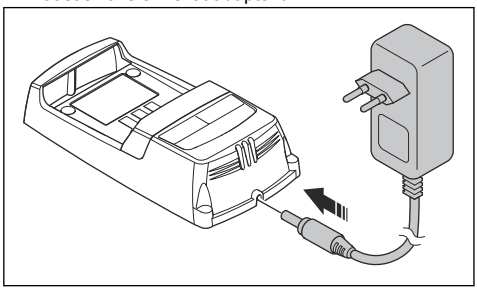

3. Ühendage akulaadija vooluvõrku. Aku toite märgutuli (A) muutub punaseks. Vt jaotist *Akulaadija lk 41*.

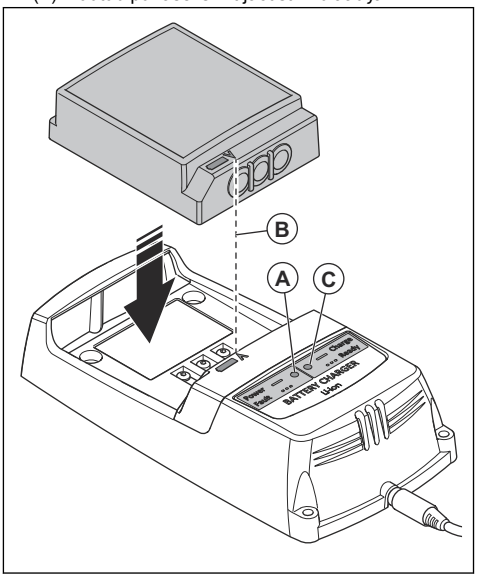

4. Ühendage kaugjuhtimispuldi aku akulaadijaga. Veenduge, et nooled (B) kaugjuhtimispuldi akul ja akulaadijal oleksid kohakuti. Akulaadija aku oleku märgutuli (C) vilgub roheliselt, kui kaugjuhtimispuldi aku laeb.
5. Kui kaugjuhtimispuldi aku on täielikult laetud, süttib roheline märgutuli. Võtke kaugjuhtimispuldi aku akulaadijast välja.
6. Lahutage akulaadija vooluvõrgu pesast.

Akulaadija

Aku oleku märgutuli on kaks LED-märgutuld akulaadijal: akutoite LED-tuli (punane) ja aku oleku LED-tuli (roheline).

Toite LED-tuli	Oleku LED-tuli	Näidik
Punane tuli	VÄLJAS	Laadija on SISSE lülitatud. Laadijas pole akut.
Punane tuli	Roheline tuli	Laadija on SISSE lülitatud. Aku on täis laetud.
Punane tuli	Roheline tuli vilgub	Laadija on SISSE lülitatud. Aku laeb.
Punane tuli vilgub	VÄLJAS	Viga akulaadijas või temperatuur on laadimisvahemikust väljas.

Akulaadija tootele paigaldamine

ETTEVAATUST: Hoidke ala puhas ja vaba tolmust ning niiskusest. Ärge käivitage toodet, kui laadija kate on avatud.

Tootele saab paigaldada kaugjuhtimispuldi aku laadija.

1. Avage elektrikilbi ülaosas olev kate.

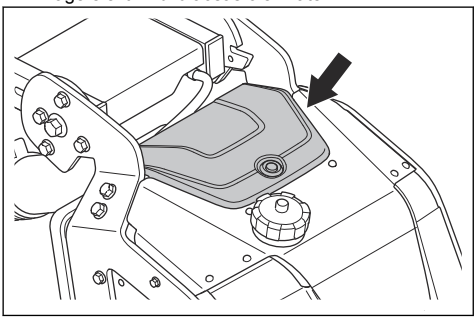

2. Kasutage akulaadija tootega ühendamiseks kinnituspunkti.
3. Kaugjuhtimispuldi aku laadimiseks ühendage toode 3-faasilisse vooluvõrku.
4. Kasutage akulaadijat, et lülitada kaugjuhtimispuldi aku puhkerežiimist sisse.

Lihvimispea paigaldamine ja eemaldamine

HOIATUS: Kui lihvimispea on eemaldatud, pole raam tasakaalus. Tagage, et raam ei saaks ümber kukkuda. Ümberkukkumine võib põhjustada kehavigastusi või kahjustusi.

1. Asetage eesmine mootorikaabel (A) lihvimispea ette.

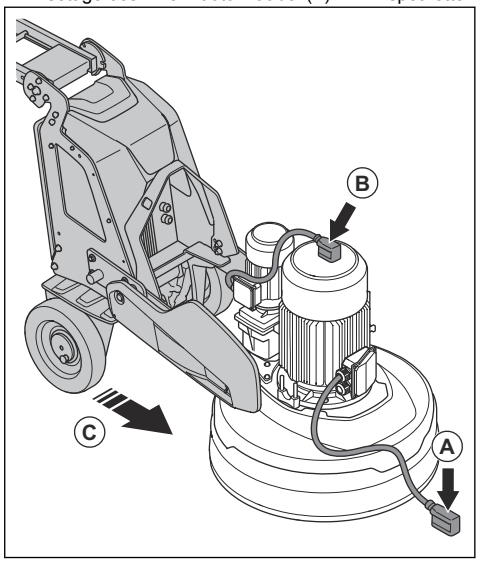

2. Asetage tagumine mootorikaabel (B) mootori peale.
3. Lükake raam lihvimispea (C) lähedale.
4. Asetage mootorikaablid lihvimispea ja raami vahelt läbi.

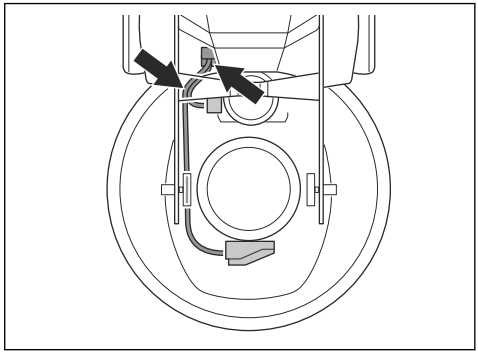

5. Lükake raam täiesti lihvimispea (D) vastu. Veenduge, et raam kinnituks lihvimispea kronsteinide külge.

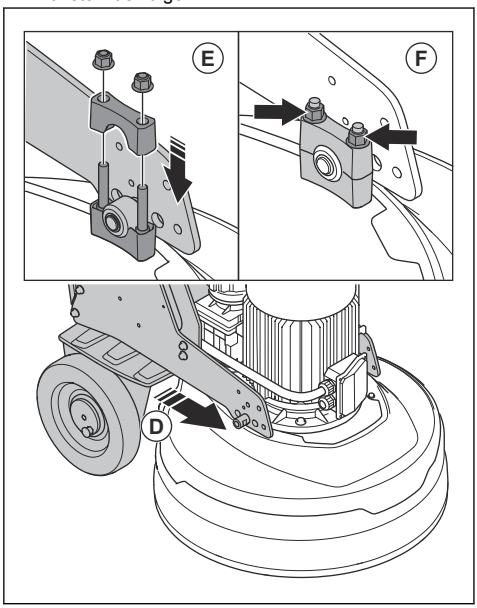

6. Paigaldage lihvimispea kronsteini peale teine kronstein (E).
7. Keerake kinni kaks mutrit (F) lihvimispea kummalgi küljel.
8. Ühendage mootorikaablid elektrikilbi pistikupesadesse (G).

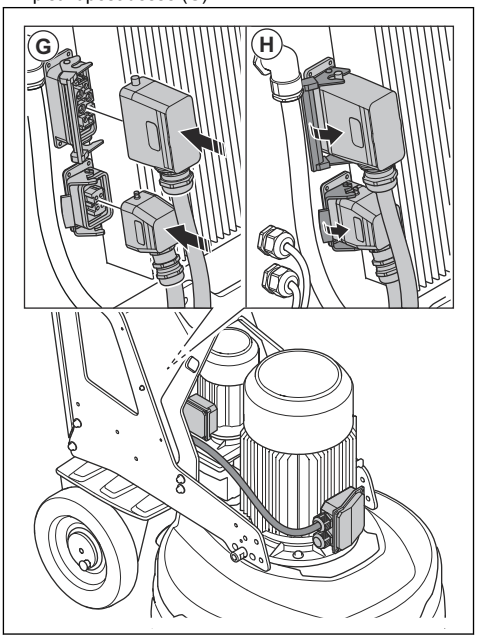

9. Lukustage mootorikaablid elektrikilbi pistikupesadesse (H).
10. Lihvimispea eemaldamiseks tehke toimingud vastupidises järjekorras.

Tõrkeotsing

Probleem	Põhjus	Lahendus
Toode ei käivitu.	pikendusjuhe on lahti tulnud või kahjustatud.	Ühendage või vajaduse korral vahetage pikendusjuhe.
	Hädaseiskamisnupp on rakendatud.	Keerake juhtpaneelil ja/või kaugjuhtimispuldil asuvat hädaseiskamisnuppu lahutamiseks päripäeva.
	Elektrikilbi ohutuslüliti on avatud.	Sulgege ohutuslüliti ja vooluring.
	Lihvimise veomootor ei tööta. Selle põhjuseks võib olla mootori rike või mootori juhtme rike.	Veenduge, et lihvimise veomootor on ühendatud. Probleemi püsimise korral pöörduge volitatud hooldustöökotta.
	seadmesse tuleb ainult üks faas. Seadmesse ei laeku tõrkekoodi ja seade kasutab <1 A mootori voolu. Ventilaator pöörleb aeglaselt.	Kontrollige toiteallikat.

Probleem	Põhjus	Lahendus
Seadmest on raske kinni hoida.	Seadmele on paigaldatud liiga vähe teemanttööriistu.	Seadme ja operaatori koormuse vähendamiseks paigaldage seadmele täiendavaid teemanttööriistu.
	Rihm on purunenud.	Kui rihm on purunenud, laske see hooldustöökojas välja vahetada. Pöörake ühte lihvketast käega. Kui kõik lihvkettad pöörlevad korraga, siis pole rihm kahjustatud. Kui ainult üks lihvketas pöörleb vabalt, siis on rihm purunenud.
	Pind või tööprotsess kasutab liiga suurt osa seadme võimsusest.	Reguleerige mootori kiirust ja/või toote põrandal edasi liikumise kiirust.
Seade jätab korrapäratu kriimumustri.	Teemanttööriistad on lihvketastele paigaldatud valesti või erinevatele kõrgustele.	Veenduge, et kõik teemanttööriistad oleksid õigesti paigaldatud ja asuksid samal kõrgusel.
	Kasutatud on erinevat tüüpi teemanttööriistu.	Veenduge, et kõik segmendid oleksid ühesuguste teemantteradega ja sideainega. Kui teemantsegmendid on koredad, paigutage koredad teemantsegmendid ühtlaselt. Töötage seadmega abrasiivsel pinnal seni, kuni kõik segmendid on ühekõrgused.
	Vaiktööriistad on erinevad või saastunud.	Veenduge, et kõik vaiktööriistad oleksid ühesuguste teemantteradega ja sideainega ning poleks saastunud. Vaiktööriistade puhastamiseks töötage nendega lühikest aega kergelt abrasiivsel pinnal.
	Lihvkettad on kulunud või kahjustatud.	Kontrollige, et lihvimisketastel ei oleks katkiseid osi ja et need ei liiguks liiga palju.
Seadmel esineb äkilisi soovimatuid liikumisi.	Lihvkettad on kulunud või kahjustatud.	Kontrollige, kas lihvketastel on kahjustatud kohti või esineb liigset liikumist.
	Teemanttööriistad on lihvketastele paigaldatud valesti või erinevatele kõrgustele.	Veenduge, et kõik teemanttööriistad oleksid õigesti paigaldatud ja et need oleksid kõik samal kõrgusel.
Sisemine kaitselüliti vallandub.	Koormus on liiga suur või vooluvarustus pole piisav.	Kontrollige toiteallikat.
		Vähendage lihvimissurvet, suurendage teemanttööriistade arvu või sideaine kõvadust.
Veevool puudub või vooluhulk ei ole piisav.	Veepaak on tühi.	Täitke veepaak.
	Otsikus on tolm.	Ühendage toitevoolik lahti ja puhastage otsik.
	Veesüsteem on ummistunud.	Ühendage lahti toitevoolik ja loputage veepaaki, kuni näete puhast vett.

Kasutajaliidese ekraanil kuvatavad teated

Kasutajaliidese ekraani alumisel ribal (A) näete aktiivseid teateid või tõrkeid. Teate kuvamiseks vajutage nuppu (B).

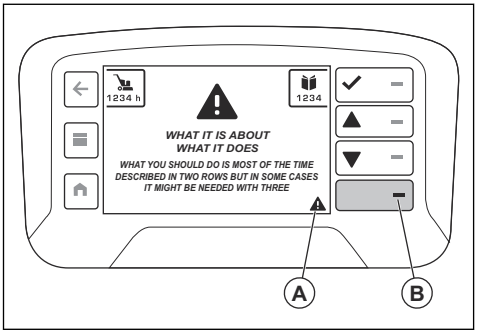

Hoiatuse täisekraanilt eemaldamiseks kasutage nõustumise nuppu (C). Kui aktiivseid teateid on rohkem kui üks, kasutage ekraanil kuvatavate teadete vahel liikumiseks noolenuppe (D ja E). Rikete loendi leiate ka menüü „Masina olek“ jaotisest „Aktiivsed tõrked“. Vt jaotist *Menüü „Masina olek“ lk 29*. Menüüs „Masina olek“ on kaks tõrkeloendit – loend „Aktiivsed tõrked“ ja loend „Tõrkelogi“. Loendis „Aktiivsed tõrked“ on kuvatud kõik aktiivsed tõrked ja loendis „Tõrkelogi“ kuvatakse tõrgete ajalugu. Mõlema loendi ajatempel näitab iga tõrkekoodi aega. See on seotud toote tööajaga.

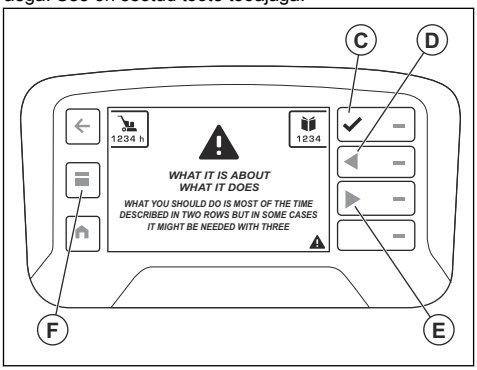

Tõrketeated

Tõrgete korral kuvatakse kaugjuhtimispuldi ekraanil tõrkekood ja tõrketeade (B).

Tõrketeade koosneb neljast osast. Teatel on üks ohukolmnurk (A), teave hoiatuse kohta (B) ja selle kohta, mida hoiatus teeb (C) ning mida peaksite ette võtma (D).

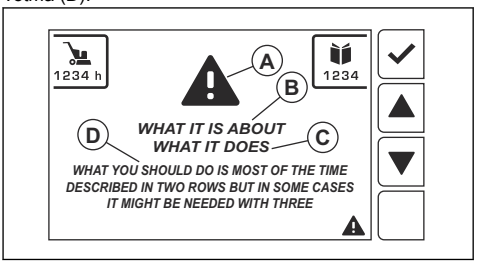

Teostage ekraanil kuvatav toiming või võtke ühendust Husqvarna hoolduskeskusega. Vajutage tõrketeate sulgemiseks nuppu OK.

Kui tõrketeate sulgemisel seda enam uuesti ekraanil ei kuvata, võib jätkata toote kasutamist.

Kui tõrketeade kuvatakse uuesti, vt jaotist *Tõrkeotsing lk 43* või võtke ühendust Husqvarna hoolduskeskusega. Vajadusel värskendage seadme tarkvara.

Kui selles juhendis pole mõnda tõrketeadet selgitatud, võtke ühendust Husqvarna hoolduskeskusega.

Erinevat tüüpi tõrketeated

Tõrketeateid on nelja eri tüüpi.

- Teabeteated aitavad ja annavad näpunäiteid toote kasutamiseks. Teabeteateid kuvatakse valge tekstsõnumi sümboliga.
- Hoiatusteated näitavad, et midagi on valesti. Hoiatusteade kuvatakse kollase kolmnurgana.
- Hoiatusteated näitavad tõrkeid või ohutushoiatusi, mis võivad põhjustada mehaanilisi kahjustusi. Toode seiskub mõne hetke pärast. Hoiatus kuvatakse esmalt täisekraanil punase hoiatuskolmnurga ja tekstiga.
- Tõrketeateid kuvatakse, kui toode on rikke või ohutustõrke tõttu seiskunud. Tõrketeade kuvatakse punaselt valge kolmnurga ja valge tekstiga. Kui tõrketeate aktsepteerite (C), kuvatakse alumisel ribal (A) kolmnurga sümbol.

Kaugjuhtimispuldi kasutajaliidese ekraani tõrkekoodid

Kui toode seiskub ja ekraanil kuvatakse tõrketeade ja -kood, siis on seadmes ilmnenud tõrge. Kui teade on seotud veomootorite või akuga, saab toodet juhtida ainult käsitsi. Sel juhul pöörduge volitatud hooldustöökoja poole. Selleks, et seadet saaks edasi kasutada, tuleb tõrke põhjus kõrvaldada. Kui tõrke põhjus on kõrvaldatud, seadke kaugjuhtimispuldil asuv SEISKAMISE/TRANSPORDI/LIHVIMISE lüliti kindlasti SEISKAMISE asendisse.

Kui kaugjuhtimispuldil süttib hoiatussümbol ja seadme hoiatustuli hakkab kiiresti vilkuma, on seadmes ilmnenud tõrge. Tõrke nägemiseks vajutage ekraani paremal küljel olevat alumist nuppu või valige „Masina oleku menüü“ ja seejärel „Aktiivsed tõrked“.

Märkus: Kui kasutajaliidese ekraanil kuvatakse tõrkekoodid 1>160, puudutab viga lihvijat ja VFD-d.

Märkus: Kui kasutajaliidese ekraanil kuvatakse tõrkekoodid >1000, puudutab viga kaugjuhtimispulti.

Tõrkekood	Tõrketeade	Põhjus	Toiming
1001 1101–1116 1201–1216 1301–1316 1401–1408 1501–1504 1701–1702 1801	Kaugjuhtimispuldis on tõrge	Kaugjuhtimispuldis esineb tõrge.	Pöörduge Husqvarna hooldus-keskuse poole.
1802	Lihvimispea pöörlemine, potentsiomeetris on tõrge	Lihvimispea potentsiomeetri signaalis esineb tõrge.	Pöörduge Husqvarna hooldus-keskuse poole.
1803	Lihvketta pöörlemine, potentsiomeetris on tõrge	Lihvketta potentsiomeetri signaalis esineb tõrge.	Pöörduge Husqvarna hooldus-keskuse poole.
1804–1808	Kaugjuhtimispuldis on tõrge	Kaugjuhtimispuldis on rike.	Pöörduge Husqvarna hooldus-keskuse poole.
1809	Juhtkangi Y-teljes on tõrge	Juhtkangi Y-telje signaalis esineb tõrge.	Pöörduge Husqvarna hooldus-keskuse poole.
1810	Juhtkangi X-teljes on tõrge	Juhtkangi X-telje signaalis esineb tõrge.	Pöörduge Husqvarna hooldus-keskuse poole.
1811	Juhtkangi Y-teljes on tõrge	Juhtkangi Y-telje signaalis esineb tõrge.	Pöörduge Husqvarna hooldus-keskuse poole.
1812	Juhtkangi X-teljes on tõrge	Juhtkangi X-telje signaalis esineb tõrge.	Pöörduge Husqvarna hooldus-keskuse poole.
1813	Lihvimispea pöörlemine, potentsiomeetris on tõrge	Lihvimispea potentsiomeetri signaalis esineb tõrge.	Pöörduge Husqvarna hooldus-keskuse poole.
1814	Lihvketta pöörlemine, potentsiomeetris on tõrge	Lihvketta potentsiomeetri signaalis esineb tõrge.	Pöörduge Husqvarna hooldus-keskuse poole.
1815–1816 1901–1916 2002/2202-2023/2223	Kaugjuhtimispuldis on tõrge	Kaugjuhtimispuldis on rike.	Pöörduge Husqvarna hooldus-keskuse poole.
2025/2225	Kaugjuhtimispuldi temperatuur on liiga kõrge	Kaugjuhtimispulti kasutatakse tingimustes, mis ei vasta spetsifikatsioonidele.	Oodake kaugjuhtimispuldi mahajahtumist. Probleemi püsimise korral pöörduge Husqvarna hoolduskeskuse poole.

Tõrkekood	Tõrketeade	Põhjus	Toiming
2026/2226	Kaugjuhtimispuldi temperatuur on liiga madal	Kaugjuhtimispulti kasutatakse tingimustes, mis ei vasta spetsifikatsioonidele.	Oodake kaugjuhtimispuldi soojenemist. Probleemi püsimise korral pöörduge Husqvarna hooldusteenuse poole.
2027/2227-2030/2230 2098/2298-2099/2299	Kaugjuhtimispuldis on tõrge	Kaugjuhtimispuldis on rike.	Pöörduge Husqvarna hooldusteenuse poole.
2102/2302-2118/2318	Raadiovastuvõtjas on tõrge	Raadioside vastuvõtjas esineb tõrge.	Pöörduge Husqvarna hooldusteenuse poole.
2119/2319	Raadiovastuvõtja temperatuur on liiga kõrge	Raadiovastuvõtjat kasutatakse tingimustes, mis ei vasta spetsifikatsioonidele.	Oodake raadiovastuvõtja jahtumist. Probleemi püsimise korral pöörduge Husqvarna hooldusteenuse poole.
2120/2320	Raadiovastuvõtja temperatuur on liiga madal	Raadiovastuvõtjat kasutatakse tingimustes, mis ei vasta spetsifikatsioonidele.	Oodake raadiovastuvõtja soojenemist. Probleemi püsimise korral pöörduge Husqvarna hooldusteenuse poole.
2121/2321-2123/2323 2198/2398-2199/2399 3103	Raadiovastuvõtjas on tõrge	Raadioside vastuvõtjas esineb tõrge.	Pöörduge Husqvarna hooldusteenuse poole.
3201	Aku ei sobi	Kaugjuhtimispuldis on vale aku.	Pöörduge Husqvarna hooldusteenuse poole.
3202–3204	Kaugjuhtimispuldis on tõrge	Kaugjuhtimispuldis esineb tõrge.	Pöörduge Husqvarna hooldusteenuse poole.
3211	Vale aku tüüp	Kaugjuhtimispuldis on vale aku.	Pöörduge Husqvarna hooldusteenuse poole.
3212	Kaugjuhtimispuldis on tõrge	Kaugjuhtimispuldis esineb tõrge.	Pöörduge Husqvarna hooldusteenuse poole.
8101–8107	Raadiovastuvõtjas on tõrge	Raadioside vastuvõtjas esineb tõrge.	Pöörduge Husqvarna hooldusteenuse poole.
9001–9002	Kaugjuhtimispuldis on tõrge	Kaugjuhtimispuldis esineb tõrge.	Pöörduge Husqvarna hooldusteenuse poole.
9101–9199 9301–9399	Raadiovastuvõtjas on tõrge	Raadioside vastuvõtjas esineb tõrge.	Pöörduge Husqvarna hooldusteenuse poole.
9401–9499	Kaugjuhtimispuldis on tõrge	Kaugjuhtimispuldis esineb tõrge.	Pöörduge Husqvarna hooldusteenuse poole.
9501–9505	Raadiovastuvõtjas on tõrge	Raadioside vastuvõtjas esineb tõrge.	Pöörduge Husqvarna hooldusteenuse poole.

Tõrkekood	Tõrketeade	Põhjus	Toiming
9801–9899	Kaugjuhtimispuldis on tõrge	Kaugjuhtimispuldis esineb tõrge.	Pöörduge Husqvarna hooldus-keskuse poole.

Tõrkekoodid

Tõrkekoodid kaugjuhtimis-puldil	Rikke tuvasta-mise ekraani tõrkekood	Kirjeldus
1	–	Pärast esmase side loomist ühendus katkes.
2	–	Akulaadija eraldab liiga palju voolu. Viga võib olla kaablis või akus.
3	–	Aku on katki ja tuleb välja vahetada.
4	–	Aku hinnanguline pinge on alla 23 V.
5	–	Kontrollige aku ühendust.
6	–	Kontrollige ratta ja käigukasti takistusi.
7	–	Kaabli või ühenduse kahjustus. Mootori probleem.
8	–	Sisestage veomootori vedrud.
9	–	Raadiomooduli rike / raadiomoodul on lahti ühendatud.
10	–	GCU elektriprobleem.
11	–	Oodake, kuni masin jahtub.
12	–	Masin on töötamiseks liiga külm.
13	–	Tõrge VFD-ga suhtlemisel. Kontrollige kaablit ja ühendusi.
14	–	Ootamatu tõrge.
15	Uv2	Pinge on juhtajami sisendvõimsuse jaoks liiga madal.
16	Uv1	Alapinge.
17	uV3	Laadimise tõrge.
18	–	IGBT lühis.
19	GF	Maanduse tõrge.
20	–	Alalisvoolu siini pinge on ületanud ülepinge tuvastamise taseme.
21	oH	Jahuti ülekuumenemine.
22	oC	Ajami andurid on tuvastanud määratud liigvoolutasemest suurema väljundvoolu.
23	–	Liigkiirus (lihtne V/f PG-ga).
24	oL3	Ajami väljundvool (või pöördemoment avatud ahela vektoris) oli suurem kui eel-seadistatud piir.
25	oL4	Ajami väljundvool (või pöördemoment avatud ahela vektoris) oli suurem kui eel-seadistatud piir.
26	–	Sisseehitatud dünaamiline pidurdustransistor nurjus.
27	–	Pidurdustakisti ülekuumenemine / Pidurdustakisti kaitse käivitati.

Tõrkekoodid kaugjuhtimis-puldil	Rikke tuvasta-mise ekraani tõrkekood	Kirjeldus
28	oH1	Jahuti ülekuumenemine.
29	FbL	PID-i tagasiside sisend on eelseadistatud tasemest madalam.
30	UL3	Ajami väljundvool (või pöördemoment avatud ahela vektoris) oli väiksem kui eelseadistatud väärtus.
31	UL4	Ajami väljundvool (või pöördemoment avatud ahela vektoris) oli väiksem kui eelseadistatud väärtus.
32	oL7	Väljundsagedus oli kõrge libisemisega pidurdamise ajal eelseadistatud ajast kauem konstantne.
33	oFx	Riistvara tõrge.
34	LF2	Üks või mitu väljundvoolu faasi on kaotsi läinud.
35	Sto	Mootor on eemaldatud või välja tõmmatud. Mootor on ületanud oma väljatõmbe-momendi.
36	oL1	Elektrotermiline andur käivitas ülekoormuskaitse.
37	oL2	Ajami termoandur käivitas ülekoormuskaitse.
38	EF3	Väline tõrge.
39	EF4	Väline tõrge.
40	EF5	Väline tõrge.
41	EF6	Väline tõrge.
42	EF7	Väline tõrge.
43	dEv	Vastavalt impulsisisendile (RP) on kiiruse kõrvalekalle suurem kui eelseadistatud väärtus.
44	Pgo	PG-impulsse ei võeta vastu eelseadistatud ajast kauem.
45	PF	Ajami sisendvõimsusel on avatud faas või faaside vahel esineb suur pinge tasa-kaalustamatus.
46	LF	Faasikadu ajami väljundküljel.
47	oH3	oH3 – mootori ülekuumenemise häire (PTC sisend).
48	oPr	Välise digioperaatori ühenduse rike.
49	Err	Andmed ei ühti EEPROM-iga, kuhu neid kirjutatakse.
50	oH4	Mootori ülekuumenemise tõrge (PTC sisend).
51	–	Kontrollandmeid ei saadud kahe sekundi jooksul korrektselt kätte.
52	–	Pärast esmase side loomist ühendus katkes.
53	CF	Pöördemomendi limiit on täis.
54	Pgo	PG-impulsse ei võeta vastu eelseadistatud ajast kauem.
55	EF1	Väline tõrge.
56	EF2	Väline tõrge.
57	oL5	Tuvastatud on nõrgenemine.

Tõrkekoodid kaugjuhtimis-puldil	Rikke tuvasta-mise ekraani tõrkekood	Kirjeldus
58	uL5	Tuvastatud on nõrgenemine.
59	CoF	Voolunihke tõrge.
60	CPF03	PWM-andmete viga.
61	Uv	Alapinge.
62	oV	Alalisvoolu siini pinge on ületanud ülepinge tuvastamise taseme.
63	oH	Jahuti ülekuumenemine.
64	oH2	Ajami ülekuumenemine.
65	oL3	Ajami väljundvool (või pöördemoment avatud ahela vektoris) oli suurem kui eel-seadistatud piir.
66	oL4	Ajami väljundvool (või pöördemoment avatud ahela vektoris) oli suurem kui eel-seadistatud piir.
67	EF	Nii edasi- kui ka tagasikäik suleti samaaegselt üle 0,5 sekundi vältel.
68	EF3	Väline tõrge.
69	EF4	Väline tõrge.
70	EF5	Väline tõrge.
71	EF6	Väline tõrge.
72	EF7	Väline tõrge.
73	oS	Impulsi sisend (RP) näitab, et mootori kiiruse tagasiside ületas eelseadistatud väärtuse.
74	dEv	Vastavalt impulsisisendile (RP) on kiiruse kõrvalekalle suurem kui eelseadistatud väärtus.
75	PGo	PG-impulsse ei võeta vastu eelseadistatud ajast kauem.
76	CE	Kontrollandmeid ei saadud kahe sekundi jooksul korrektselt kätte.
77	CALL	Side pole veel loodud.
78	oL1	Elektrotermiline andur käivitas ülekoormuskaitse.
79	oL2	Ajami termoandur käivitas ülekoormuskaitse.
80	CALL2	Edastusside pole veel loodud.
81	UL3	Ajami väljundvool (või pöördemoment avatud ahela vektoris) oli väiksem kui eelseadistatud väärtus.
82	UL4	Ajami väljundvool (või pöördemoment avatud ahela vektoris) oli väiksem kui eelseadistatud väärtus.
83	SE	MEMOBUS/Modbus side testrežiimi tõrge.
84	oH3	Mootori ülekuumenemine.
85	EF1	Väline tõrge.
86	EF2	Väline tõrge.
87	HbbF	Turvalise keelamise sisendi riistvara on kahjustatud.

Tõrkekoodid kaugjuhtimis-puldil	Rikke tuvasta-mise ekraani tõrkekood	Kirjeldus
88	Hbb	Turvalise keelamise sisendi kanal on avatud.
89	–	Ootamatu tõrge.
90	Uv2	Pinge on juhtajami sisendvõimsuse jaoks liiga madal.
91	Uv1	DC siini alapinge.
92	Uv3	Sissetungimise vältimise ahel nurjus.
93	SC	IGBT lühis.
94	GF	Maanduse rike.
95	ov	Alalisvoolu siini pinge on ületanud ülepinge tuvastamise taseme.
96	oH	Jahuti ülekuumenemine
97	oC	Ajami andurid on tuvastanud määratud liigvoolutasemest suurema väljundvoolu.
98	oS	Liigkiirus (lihtne V/f PG-ga).
99	oL3	Ajami väljundvool (või pöördemoment avatud ahela vektoris) oli suurem kui eel-seadistatud piir.
100	oL4	Ajami väljundvool (või pöördemoment avatud ahela vektoris) oli suurem kui eel-seadistatud piir.
101	oH1	Jahuti ülekuumenemine.
102	FbL	PID-i tagasiside sisend on eelseadistatud tasemest madalam.
103	UL3	Ajami väljundvool (või pöördemoment avatud ahela vektoris) oli väiksem kui eelseadistatud väärtus.
104	UL4	Ajami väljundvool (või pöördemoment avatud ahela vektoris) oli väiksem kui eelseadistatud väärtus.
105	oL7	Väljundsagedus püsis kõrge libisemisega pidurdamise ajal eelseadistatud ajast kauem konstantsena.
106	oFx	Riistvara tõrge.
107	LF2	Üks või mitu väljundvoolu faasi on kaotsi läinud.
108	Sto	Mootor on eemaldatud või välja tõmmatud. Mootor on ületanud oma väljatõmbe-momendi.
109	oL1	Elektrotermiline andur käivitas ülekoormuskaitse.
110	oL2	Ajami termoandur käivitas ülekoormuskaitse.
111	EF3	Väline tõrge.
112	EF4	Väline tõrge.
113	EF5	Väline tõrge.
114	EF6	Väline tõrge.
115	EF7	Väline tõrge.
116	dEv	Vastavalt impulsisisendile (RP) on kiiruse kõrvalekalle suurem kui eelseadistatud väärtus.

Tõrkekoodid kaugjuhtimis-puldil	Rikke tuvasta-mise ekraani tõrkekood	Kirjeldus
117	PGo	PG-impulsse ei võeta vastu eelseadistatud ajast kauem.
118	PF	Ajami sisendvõimsusel on avatud faas või faaside vahel esineb suur pinge tasa-kaalustamatus.
119	LF	Faasikadu ajami väljundküljel.
120	oH3	Mootori ülekuumenemise alarm (PTC sisend).
121	oH4	Mootori ülekuumenemise tõrge (PTC sisend).
122	CE	Kontrollandmeid ei saadud kahe sekundi jooksul korrektselt kätte.
123	EF1	Väline tõrge.
124	EF2	Väline tõrge.
125	Uv	Kontrollige sisendtoidet.
126	ov	Alalisvoolu siini pinge on ületanud ülepinge tuvastamise taseme.
127	oH	Kontrollige jahutusventilaatoreid.
128	oH2	Ajami ülekuumenemise hoiatus.
129	oL3	Ajami väljundvool (või pöördemoment avatud ahela vektoris) oli suurem kui eel-seadistatud piir.
130	oL4	Ajami väljundvool (või pöördemoment avatud ahela vektoris) oli suurem kui eel-seadistatud piir.
131	EF	Nii edasi- kui ka tagasikäik suleti samaaegselt üle 0,5 sekundi vältel.
132	bb	Ajami väljund on katkestatud, nagu näitab väline põhiploki signaal.
133	EF3	Väline tõrge.
134	EF4	Väline tõrge.
135	EF5	Väline tõrge.
136	EF6	Väline tõrge.
137	EF7	Väline tõrge.
138	oS	Impulsi sisend (RP) näitab, et mootori kiiruse tagasiside ületas eelseadistatud väärtuse.
139	dEv	Vastavalt impulsisisendile (RP) on kiiruse kõrvalekalle suurem kui eelseadistatud väärtus.
140	PGo	PG-impulsse ei võeta vastu eelseadistatud ajast kauem.
141	oPr	Välise digioperaatori ühenduse rike.
142	CE	Kontrollandmeid ei saadud kahe sekundi jooksul korrektselt kätte.
143	bUS	Pärast esmase side loomist ühendus katkes.
144	CALL	Side pole veel loodud.
145	oL1	Elektrotermiline andur käivitas ülekoormuskaitse.
146	oL2	Ajami termoandur käivitas ülekoormuskaitse.

Tõrkekoodid kaugjuhtimis-puldil	Rikke tuvasta-mise ekraani tõrkekood	Kirjeldus
147	rUn	Käitamise ajal sisestati mootorite vahetamise käsk.
148	CALL2	Edastusside pole veel loodud.
149	UL3	Ajami väljundvool (või pöördemoment avatud ahela vektoris) oli väiksem kui eelseadistatud väärtus.
150	UL4	Ajami väljundvool (või pöördemoment avatud ahela vektoris) oli väiksem kui eelseadistatud väärtus.
151	SE	Modbusi testrežiimi tõrge.
152	oH3	Mootori ülekuumenemise alarm (PTC sisend).
153	FbL	PID-i tagasiside sisend on eelseadistatud tasemest madalam.
154	FbH	PID tagasiside sisend on eelseadistatud väärtusest kõrgem.
155	dnE	Ajam on keelatud
156	HCA	Ajami vool ületas ülevoolu hoiatustaseme (150% nimivoolust).
157	EF1	Väline tõrge.
158	EF2	Väline tõrge.
159	HbbF	Turvalise keelamise sisendi riistvara on kahjustatud.
160	Hbb	Turvalise keelamise sisendi kanal on avatud.

Transportimine, hoiulepanek ja utiliseerimine

Transportimine

HOIATUS: Olge transportimisel ettevaatlik. Toode on raske ja võib põhjustada kehavigastusi või varakahju, kui see transportimise ajal kukub või liigub.

Rataste abil saab toodet lühikest maad liigutada. Toote pikemat maad liigutamiseks tõstke see üles või asetage see sõidukile.

ETTEVAATUST: Ärge pukseerige toodet sõiduki järel.

- Olge toote käsitsi või kallakutel liigutamisel ettevaatlik. Väikestel kallakutel võib liikumine muutuda nii kiireks, et seda on võimatu käsitsi pidurdada.
- Kinnitage toode transportimise ajaks. Veenduge, et see ei pääseks liikuma.
- Katke toode transportimise ajaks mingit liiki kaitsekattega. Kaitsekate ei lase tootel kokku puutuda ilmastikuoludega, nagu vihm ja lumi.
- Kasutage toote tõstmiseks alati tootel olevat tõsteaasa.
- Ärge kasutage toote tõstmiseks juhtrauda, mootorit, raami ega muid osi.
- Kõige parem on toodet transportida kaubaalusel.
- Tõstke toodet alati tõstuki või kahveltõstukiga.
- Äge kasutage kahveltõstukit, kui toodet ei ole pandud kaubaaluse või kanduri peale. See võib kahjustada lihvimiskettaid ja muid sisemisi osi
- Lihvimispea peab olema maas transportimise ajal. Tööriista taldade lukustusmehhanismi kahjustuse vältimiseks hoidke tööriista tallad peal.

Toote teisaldamine lühikest maad

Toodet on võimalik lühikesi vahemaid kaugjuhtimispuldi abil liigutada, kui see on ühendatud 3-faasilise toiteallikaga või kasutab akutoidet.

1. Veenduge, et lüliti (A) oleks seiskamisasendis. Kuvatakse teade „Juhtkangi võimaldamiseks valige 3-asendilise lülitiga transpordirežiim”.
2. Käivitage kaugjuhtimispult. Vt jaotist *Kaugjuhtimispuldi käivitamine lk 32*.

3. Seadke lüliti (A) transpordiasendisse. Sümbolid menüüs kuvatakse hallina.

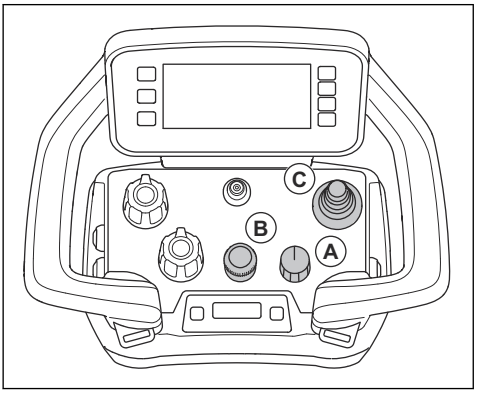

a) Reguleerige lihvimiskiirust kooderiga (B).

Märkus: Kui lüliti (A) on transpordiasendis, saate lihvimiskiirust reguleerida. Toode ei hakka lihvima enne, kui seadistate lihvimisfunktsiooni.

4. Toote liigutamiseks vajutage juhtkangi (C).
5. Toote peatamiseks vabastage juhtkang ja seadke lüliti (A) seiskamisasendisse.

Toote seadmine transportasendisse

- Pöörake tugiratas üles ja kinnitage see püstisesse asendisse. Vt jaotist *Seadme liigutamine tugirattaga lk 55*.

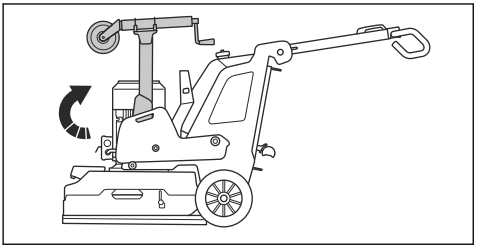

- Klappige käepide alla. Vt jaotist *Käepideme ja juhtraua reguleerimine lk 23*.
- Kui seadmele on paigaldatud ballastid, seadke need eesmisesse asendisse. Vt jaotist *Ballastide reguleerimine lk 37*.
- Veenduge, et lihvimispea puutuks vastu pinda.

Tugiratas

Tugirattad tõstavad lihvimispea maapinnalt pisut üles, et hõlbustada seadme lähitransportimist.

ETTEVAATUST: Kasutage tugirattaid ainult seadme lähitransportimiseks (lühikesed vahemaad). Tugirattaid tohib kasutada ainult transportimiseks tööala piires või transportsõidukile ja sellelt maha laadimisel.

HOIATUS: Tugirataste paigaldamisel, eemaldamisel ja reguleerimisel olge ettevaatlik. Liikuvad osad võivad põhjustada kehavigastusi.

- Tugiratta asend lähitransportimise korral. Vt jaotist *Tugiratta seadmine lähitransportimise asendisse lk 55*.

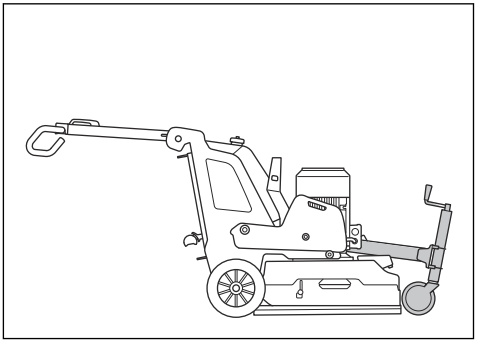

- Tugiratta asend seadme töötamise ajal ja kaugtransportimisel. Vt jaotist *Seadme liigutamine tugirattaga lk 55*.

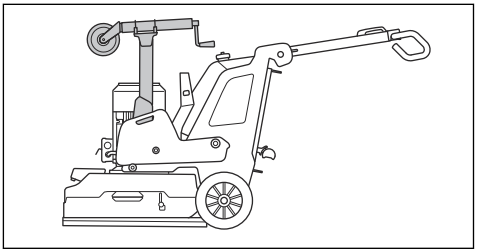

Tugiratta seadmine lähitransportimise asendisse

1. Pöörake gaasivedru summuti (A) välja.

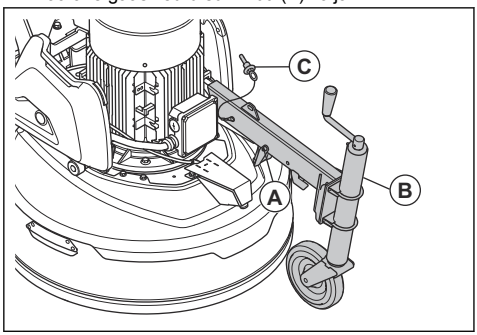

2. Vabastage tugiratas püstisest asendist.
3. Pöörake tugiratta raam (B) alla.
4. Asetage lukustustihvt (C) oma kohale.

Tugiratta kõrguse reguleerimine

1. Seadke tugiratas lähitransportimise asendisse. Vt jaotist *Tugiratta seadmine lähitransportimise asendisse lk 55*.
2. Tugiratta tõstmiseks või langetamiseks pöörake tugiratta ees asuvat käepidet.

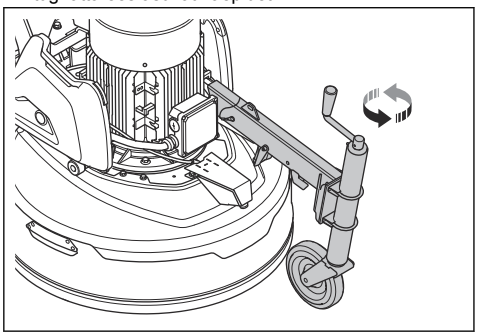

Seadme liigutamine tugirattaga

1. Seadke tugiratas lähitransportimise asendisse. Vt jaotist *Tugiratta seadmine lähitransportimise asendisse lk 55*.
2. Langetage tugiratas, et tõsta lihvimispea maapinnalt üles. Vt jaotist *Tugiratta kõrguse reguleerimine lk 55*.
3. Liigutage seadet käsitsi või kaugjuhtimispuldiga.

Toote liigutamine kaldteest üles ja alla

HOIATUS: Olge väga ettevaatlik, kui liigutate sisselülitatud mootoriga seadet kaldteest üles ja alla. Seade on raske ja esineb vigastusoht, kui seade kukub või liigub liiga kiiresti.

HOIATUS: Järsu kaldega kaldteedel kasutage alati vintsi. Ärge köndige ega seiske allpool seadet. Ärge seiske seadme ohualas. Vt jaotist *Tööala ohutus lk 14*.

HOIATUS: Ärge liigutage seadet kaldteest üles ja alla, kui kaugjuhtimispuldi aku laetuse tase on madal. Toode vajab korrektseks tööks kaugjuhtimispuldi ühendust.

HOIATUS: Ärge liigutage seadet järskudele kallakutele. Teavet maksimaalse kaldenurga kohta vaadake seadme mudeli etiketilt.

- Seadme viimisel kaldteest alla liigutage seadet aeglaselt tagasisuunas.
- Seadme viimisel kaldteest üles liigutage seadet aeglaselt edasisuunas.
- Kaldteel ärge pöörake seadet rohkem kui 45°.

Toote vintsimine

Tootel on avad, mida saab kasutada toote vintsimiseks.

ETTEVAATUST: Veenduge, et rihmad vastaksid toote kaalule.

1. Kinnitage rihmad avade külge.

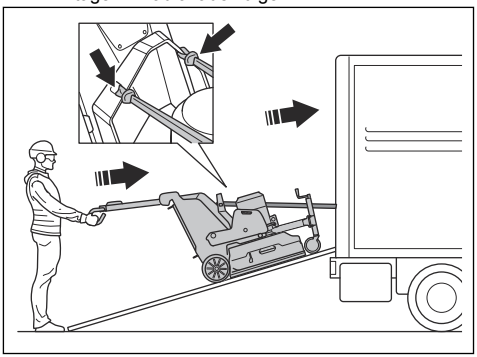

2. Laske volitatud isikul juhtrauda hoida, et tagada toote stabiilne asend.

HOIATUS: Olge ettevaatlik: toode on raske ja võib kukkumisel põhjustada tõsiseid vigastusi.

3. Toote sõidukile laadimiseks käivitage vints.
4. Ärge kasutage vintsirihmasid toote kinnitamiseks transportimise ajal. Vt jaotist *Seadme kinnitamine transportsõiduki külge lk 56*.

Toote tõstmine

HOIATUS: Veenduge, et tõsteseadmel oleks vajalikud tehnilised näitajad toote ohutuks tõstmiseks. Seadme kaal on märgitud seadme mudeli etiketile.

HOIATUS: Ärge kõndige ega seiske tõstetud seadme all või lähedal. Hoidke kõrvalseisjad ohualast eemal. Vt jaotist *Tööala ohutus lk 14*.

HOIATUS: Ärge tõstke kahjustatud toodet. Veenduge, et tõsteaas oleks õigesti kinnitatud ning kahjustusteta.

1. Seadme transportasendisse seadmine. Vt jaotist *Toote seadmine transportasendisse lk 54*.
2. Kinnitage tõsteseade tõsteaasa külge.

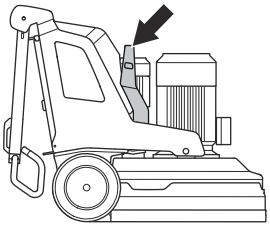

Seadme kinnitamine transportsõiduki külge

Seadme kinnitamiseks transportsõiduki külge on seadmel kinnitusrihmade jaoks ette nähtud kinnituspunktid.

1. Kinnitage kinnitusrihmade metallkonksud kinnituspunktidesse. Olge ettevaatlik, sest teravad servad võivad rihmasid kahjustada.

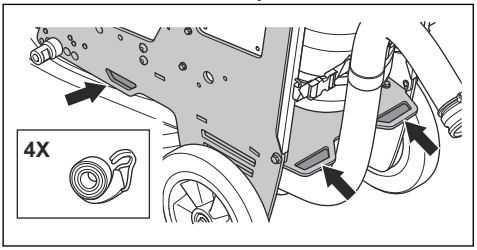

2. Paigaldage ja kinnitage kinnitusrihmad sõiduki külge.

Hoiustamine

ETTEVAATUST: Ärge jätke seadet seisma õue. Hoidke seadet alati siseruumis.

- Hoidke seadet kuivas kohas, mis ei külmu.
- Enne seadme hoiustamist puhastage seade ja tehke sellele täishooldus.
- Tõstke üles tugiratas. Lihvimispea peab asuma maapinnal.
- Hoidke seadet lukustatud kohas, kus sellele ei pääse juurde lapsed ega volitamata isikud.
- Hoidke akulaadijat kuivas kohas, mis ei külmu.
- Kui seade hoiustatakse kauemaks kui kuueks kuuks, eemaldage kaugjuhtimispuldist aku.
- Kui seadet hoiustatakse pikaajaliselt, siis laadige seadme akut iga kuue kuu järel.

Utiliseerimine

See sümbol tähendab, et seade ei kuulu olmejäätmete hulka. Taaskäidelge see elektri- ja elektroonikaseadmete kogumissüsteemi kaudu. See aitab tagada kasutusea lõppu jõudnud seadmete nõuetekohase jäätmekäitluse. Lisateabe saamiseks võtke ühendust kohalike ametiasutuste, olmejäätmeteenuste, ettevõtte Husqvarna hooldusesinduse või jaemüüjaga. Vale utiliseerimine võib potentsiaalselt ohtlike ainete sisalduse tõttu kahjustada keskkonda ja inimeste tervist.

Enne seadme toimetamist kohasesse vastuvõtupunkti lahutage kindlasti seadme toitevarustus ja eemaldage seadmest akud. CE-riikides tuleb akud ringlusse võtta vastavalt direktiivi 2014/53/EL tingimustele. Teavitage vastuvõtupunkti, et seadme sees on liitium-ioonaku. Toimetage akud kohasesse vastuvõtupunkti.

Tehnilised andmed

	PG 6 DR 3 × 380–415 V	PG 6 XR 3 × 380–415 V
Mootori võimsus, kW	12,5	7,5
Voolutugevus, A	30	16
Nimipinge, V	380–415	380–415
Faasid	3-faasiline	3-faasiline
Sagedus, Hz	50–60	50–60
Mass, kg	591	495
Lihvimislaius, mm	630	600
Lihvketas, mm	3x270	4x230
Ballast 1. asendis (ees), kg	330	264
Ballast 2. asendis (vertikaalne), kg	257	191
Ballast 3. asendis (taga), kg	215	148
Lihvketta kiirus, min/max p/min	441-1176	441-1176
Lihvimispea kiirus, min/max p/min	10–57	pole kohaldatav
Standardne pöörlemissuund (ülevalt vaadates) (R)	Lihvkettad: päripäeva	Lihvkettad 2x päripäeva, 2x vastupäeva. Vaadake lihvimispea all olevaid nooli.
Suurim kalle, kraadi °	10	10
Kilp, IP	54	54
Aku tüüp	Liitiumioonaku	Liitiumioonaku
Bluetooth® Low Energy tehnoloogia raadiospekter [1]		
Tööriista sagedusribad, GHz	2,402–2,480	2,402–2,480
Edastatav maksimaalne raadiosageduslik võimsus, dBm/mW	4	4

[1] See jaotis kehtib ainult integreeritud ühendatavusega varustatud toodete puhul.

Tehnilised andmed

	PG 8 DR 3x200–240 V	PG 8 DR 3 × 380–415 V	PG 8 DR 3x440–480 V	PG 8 XR 3 × 380–415 V	PG 8 XR 3x440–480 V
Mootori võimsus, kW	12,5	16,5	16,5	15	15
Voolutugevus, A	50	30	30	30	30
Nimipinge, V	200–240	380–415	440–480	380–415	440–480
Faasid	3-faasiline	3-faasiline	3-faasiline	3-faasiline	3-faasiline
Sagedus, Hz	50–60	50–60	50–60	50–60	50–60
Mass, kg	661	661	661	645	645
Lihvimislaius, mm	800	800	800	800	800
Lihvketas, mm	3x270	3x270	3x270	3x270	4x270
Ballast 1. asendis (ees), kg	380	380	380	369	369
Ballast 2. asendis (vertikaalne), kg	306	306	306	297	297
Ballast 3. asendis (taga), kg	270	270	270	256	256
Lihvketta kiirus, min/max p/min	420–1176	420–1176	420–1176	420–1176	420–1176
Lihvimispea kiirus, min/max p/min	9–47	9–47	9–47	pole kohalda-tav	pole kohalda-tav
Standardne pöörlemissuund (ülevalt vaadates) (R)	Lihvkettad: päripäeva			Lihvkettad 2x päripäeva, 2x vastupäeva. Vaadake lihvimis-pea all olevaid nooli.	
Suurim kalle, kraadi °	10	10	10	10	10
Kilp, IP	54	54	54	54	54
Aku tüüp	Liitiumioonaku	Liitiumioonaku	Liitiumioonaku	Liitiumioonaku	Liitiumioonaku
Bluetooth® Low Energy tehnoloogia raadiospekter [2]					
Tööriista sagedusribad, GHz	2,402–2,480	2,402–2,480	2,402–2,480	2,402–2,480	2,402–2,480
Edastatav maksimaalne raadio-sageduslik võimsus, dBm/mW	4	4	4	4	4

Kaugjuhtimispuldi tehnilised andmed

Aku spetsifikatsioon	Nominaal 7,2 V, 5800 mAh
Aku	Tootega kaasas 2 liitium-ioonakut.
Kasutusaeg, t	12
Laadimise aeg, t	3

[2] See jaotis kehtib ainult integreeritud ühendatavusega varustatud toodete puhul.

Laadimistsüklid	>1000
Signaaliedastus	Raadiosignaali edastus või kaabel
Raadiosagedusalad, GHz	2,4
Edastatav maksimaalne raadiosageduslik võimsus, dBm	20
Kaabliga juhtimine	Valikuline
Vahemaa, m	Kuni 300
Mõõdud K x L x P, kaugjuhtimispult, mm	190 x 280 x 195
Kaal, kaugjuhtimispult (koos akuga), kg	1,6
Kaugjuhtimispuldi kaitseaste	IP65
Töötemperatuur, °C	-20...+60
Koos akuga hoiustamise temperatuur, °C	Vähem kui 1 kuu: -20...+50 Vähem kui 3 kuud: -20...+40 Vähem kui 1 aasta: -20...+20
Ilma akuta hoiustamise temperatuur, °C	-40...+85
Laadimistemperatuur, °C	10...45
Mõõdud K x L x P, akulaadija, mm	47 x 97 x 185
Kaal, akulaadija, kg	0,214
Akulaadija kaitseaste	IP21
Akulaadija toiteallikas	12/24 VDC 110–240 VAC

Integreeritud ühendatavus

BLE-tehnoloogia raadiospekter	
Tööriista sagedusribad, GHz	2,402–2,480
Edastatud maksimaalne raadiosageduslik võimsus, dBm	4

Müratase

	PG 6 DR, PG 8 DR	**PG 6 XR, PG 8 XR**	**PG 8 DR**	**PG 8 XR**
Müraemissioon [3]				
Mõõdetud helivõimsustase L_W (dB(A))	93,7	93,7	95,4	95,4

[3] Müraemissioon ümbritsevasse keskkonda, mõõdetud helivõimsusena standardi EN 60335-2-72 järgi. Eeldatav mõõtemääramatus 2,5 dB(A).

	PG 6 DR, PG 8 DR	PG 6 XR, PG 8 XR	PG 8 DR	PG 8 XR
Müratase [4]				
Helirõhutase kasutaja kõrva juures, L_p(dB(A))	77,9	77,9	78,7	78,7
Vibratsioonitase [5]				
Parempoolne käepide, m/s^2	2,2	2,2	1,7	1,7
Vasakpoolne käepide, m/s^2	2.1	2.1	1,5	1,5

Toote mõõtmed

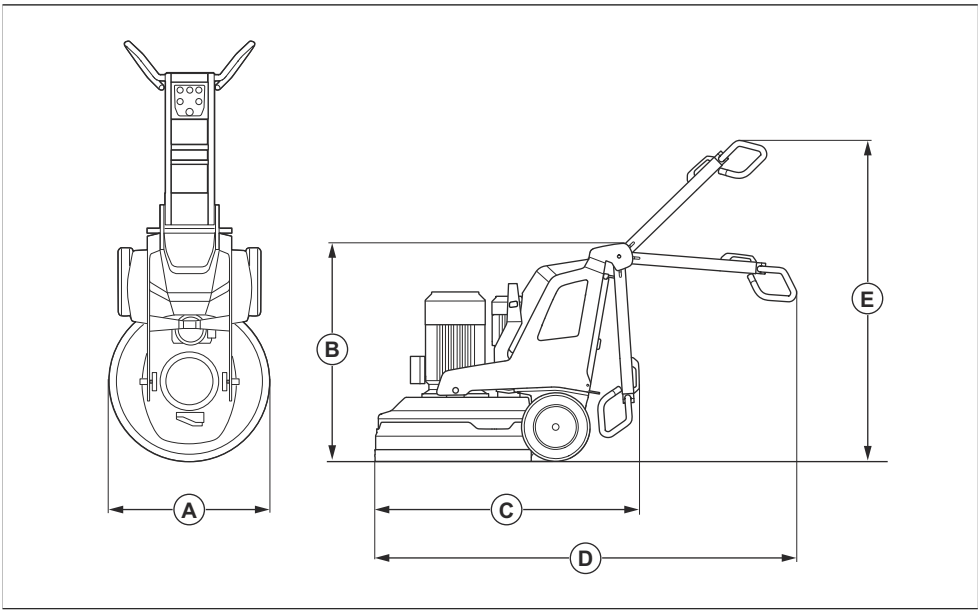

		PG 6 DR, PG 8 DR	PG 6 XR, PG 8 XR	PG 8 DR	PG 8 XR
A	Laius, mm/tolli	670/26,4	670/26,4	830/32,7	830/32,7
B	Min kogukõrgus (käepide kokku klapitud), mm/tolli.	1150/45,3	1155/45,5	1145/45,1	1155/45,5

[4] Helirõhutase standardi EN 60335-2-72 järgi. Eeldatav mõõtemääramatus 4 dB(A).

[5] Vibratsioonitase vastavalt standardile EN 60335-1 ja EN 60335-2-72. Vibratsioonitaseme kohta toodud andmete tüüpiline statistiline dispersioon (standardhälve) on 1 m/s^2. Vibratsioonitasemed kehtivad käsitsijuhtimise korral.

		PG 6 DR, PG 8 DR	PG 6 XR, PG 8 XR	PG 8 DR	PG 8 XR
C	Min kogupikkus (käepide kokku klapitud), mm/tolli.	1300/51,2	1320/52	1550/61	1410/55,5
D	Max kogupikkus (käepide välja sirutatud), mm/tolli.	2065/81,3	2077/81,8	2215/87,2	2165/85,2
E	Max kogukõrgus (käepide välja sirutatud), mm/tolli.	1755/69,1	1715/67,5	1700/66,9	1715/67,5

Toote mõõtmed, kaugjuhtimispult

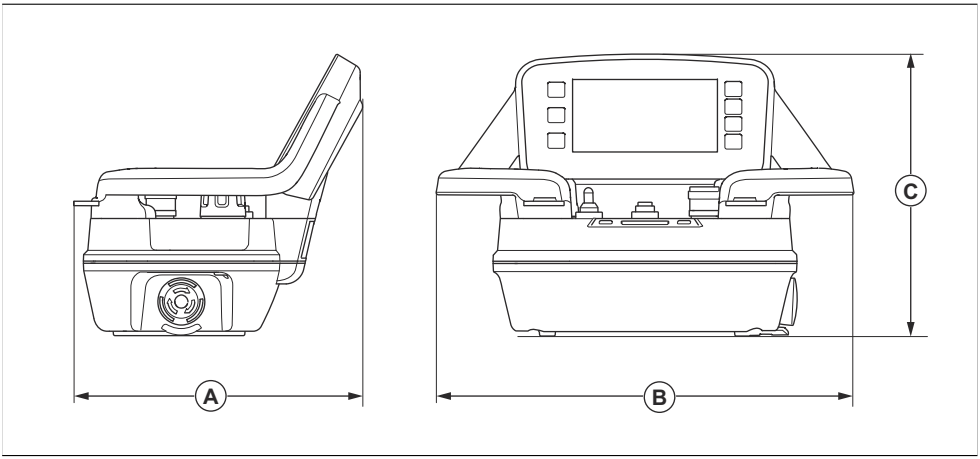

Mõõtmed, mm					
A	190	B	280	C	195

EÜ vastavusdeklaratsioon

Husqvarna AB, SE-561 82 Huskvarna, Rootsi, tel: +46 36 146500, kinnitab ainuvastutusel, et toode:

Kirjeldus	Põrandalihvija
Kaubamärk	HUSQVARNA
Tüüp/mudel	PG 6 DR, PG 6 XR, PG 8 DR, PG 8 XR
Identifitseerimine	Seerianumbrid alates 2024. aastast ja hilisemad

vastab täielikult järgmistele EÜ direktiividele ja eeskirjadele:

Direktiiv/eeskiri	Kirjeldus
2006/42/EC	„masinadirektiiv”
2014/53/EU	„raadioseadmete direktiiv“
2011/65/EU	„ohtlike ainete piiramise direktiiv“

ja et kohalduvad järgmised standardid ja/või tehnilised spetsifikatsioonid:

EN ISO 12100:2010

EN 60335-2-72:2012

EN 61000-3-2:2014

EN IEC 61000-3-2:2019+A1:2021

EN 61000-3-3:2013+A1:2019+ A2:2021

EN 61000-6-2:2005/AC:2005

EN IEC 61000-6-2:2019

EN 61000-6-4:2007+A1:2011

EN IEC 61000-6-4:2019

ETSI EN 300 328 V2.2.2

ETSI EN 301 489-1 V2.2.3

ETSI EN 301 489-17 V3.2.4

Partille, 2024-05-24

Martin Huber

Uurimis- ja arendusdirektor, betoonpinnad ja -põrandad

Husqvarna AB, ehitusseadmete allüksus

Tehnilise dokumentatsiooni eest vastutaja

CE

Kolmanda osapoole litsentsid

Küsimuste korral

Kirjalik pakkumine GPL-i ja LGPL-iga hõlmatud lähtekoodile.

Juhtudel, kui konkreetsed litsentsitingimused annavad teile õiguse kasutada lähtekoodi, edastab Husqvarna kirjaliku taotluse alusel kehtiva lähtekoodi litsentsitingimuste ulatuses. Palun edastage päringud aadressil HUSQVARNA, .

ICU 52,1

Autoriõigus © 1995–2013 ja teised. Kõik õigused kaitstud.

Käesolevaga antakse igale isikule, kes omandab selle tarkvara ning sellega seotud dokumentatsioonifailide (edaspidi „tarkvara“) koopiat, tasuta luba tarkvaraga piiranguteta kaubelda, sealhulgas ilma piiranguteta õigused kasutada, kopeerida, muuta, liita, avaldada, levitada ja/või müüa tarkvara koopiaid ning lubada seda teha isikutel, kellele tarkvara on tarnitud, eeldusel, et ülaltoodud autoriõiguse teatis(ed) ning käesolev loa teatis sisaldub kõigis tarkvara eksemplarides ning nii ülaltoodud autoriõiguse teatis(ed) kui ka käesolev loa teatis sisalduvad täiendavas dokumentatsioonis.

Autoriõigus © 1991-2013 Kõik õigused kaitstud. Levitatakse kasutustingimuste alusel.

Käesolevaga antakse tasuta luba kõigile isikutele, kes saavad koopiad Unicode’i andmefailidest ja nendega seotud dokumentidest (edaspidi „andmefailid“) või Unicode’i tarkvara ning mis tahes seotud dokumentatsiooni (edaspidi „tarkvara“) andmefailide või tarkvara piiranguteta käsitlemiseks, sealhulgas antakse ilma piiranguteta õigused kasutada, kopeerida, muuta, liita, avaldada, levitada ja/või müüa andmefaile või tarkvara koopiaid ning lubada seda teha isikutel, kellele andmefailid või tarkvara antakse, tingimusel, et (a) ülaltoodud autoriõiguse teatis(ed) ning käesolev loa teatis on koos kõigi andmefailide või tarkvara koopiatega, (b) nii ülaltoodud autoriõiguse teatis(ed) kui ka käesolev loa teatis sisalduvad seotud dokumentides ja (c) on selge märge igas muudetud andmefailis või tarkvaras, samuti andmefaili(de) või tarkvaraga seotud dokumentatsioonis, et andmeid või tarkvara on muudetud.

Fontconfig 2.11

Autoriõigus © 2000, 2001, 2002, 2003, 2004, 2006, 2007 Keith Packard

Autoriõigus © 2005 Patrick Lam

Autoriõigus © 2007 Dwayne Bailey ja

Autoriõigus © 2009 Roozbeh Pournader

Autoriõigus © 2008, 2009, 2010, 2011, 2012, 2013, 2014, 2015, 2016, 2017, 2018, 2019, 2020

Autoriõigus © 2008 Danilo Šegan

Autoriõigus © 2012

Käesolevaga antakse luba selle tarkvara ja selle dokumentatsiooni mis tahes eesmärgil kasutamiseks, kopeerimiseks, muutmiseks, levitamiseks ning müümiseks tasuta, tingimusel, et ülaltoodud autoriõiguse märge on kõigis eksemplarides ja nii see autoriõiguse teade kui ka see loa teatis on esitatud täiendavas dokumentatsioonis, ning võttes arvesse, et autori(te) nime ei tohi kasutada tarkvara levitamisega seotud reklaamides ilma konkreetse kirjaliku eelneva loata. Autorid ei kinnita selle tarkvara sobivust mingil eesmärgil. Seda levitatakse „nii nagu on“ ilma otsese või kaudse garantiita.

TURINYS

Įvadas..... 64
Saugumas.....75
Naudojimas.....81
Techninė priežiūra..... 102
Trikčių diagnostika ir šalinimas..... 107
Transportavimas, saugojimas ir utilizavimas..... 117
Techniniai duomenys.....122
Atitikties deklaracija..... 127
Atvirasis kodas.....128

Įvadas

Gaminio aprašas

Šis gaminys yra grindų šlifuoklis, skirtas įvairaus kietumo paviršiams.

modeliai gali būti valdomi nuotolinio valdymo pultu.

Numatytoji paskirtis

Gaminys naudojamas įvairaus kietumo medžiagų, pavyzdžiui, natūralaus akmens, teraco ir betono, paviršiams šlifuoti. Gaminys taip pat naudojamas tokių dangų kaip epoksidinė derva ir klijai paviršiams šlifuoti. Paviršius gali būti šiurkštus arba lygus. Gaminį galima naudoti sausojo arba šlapiojo šlifavimo būdu. Nenaudokite gaminio kitiems darbams.

Gaminys skirtas naudoti komercinius darbus atliekantiems mokytiems operatoriams profesionalams.

Gaminio apžvalga, dešinioji pusė PG 6 DR, PG 8 DR

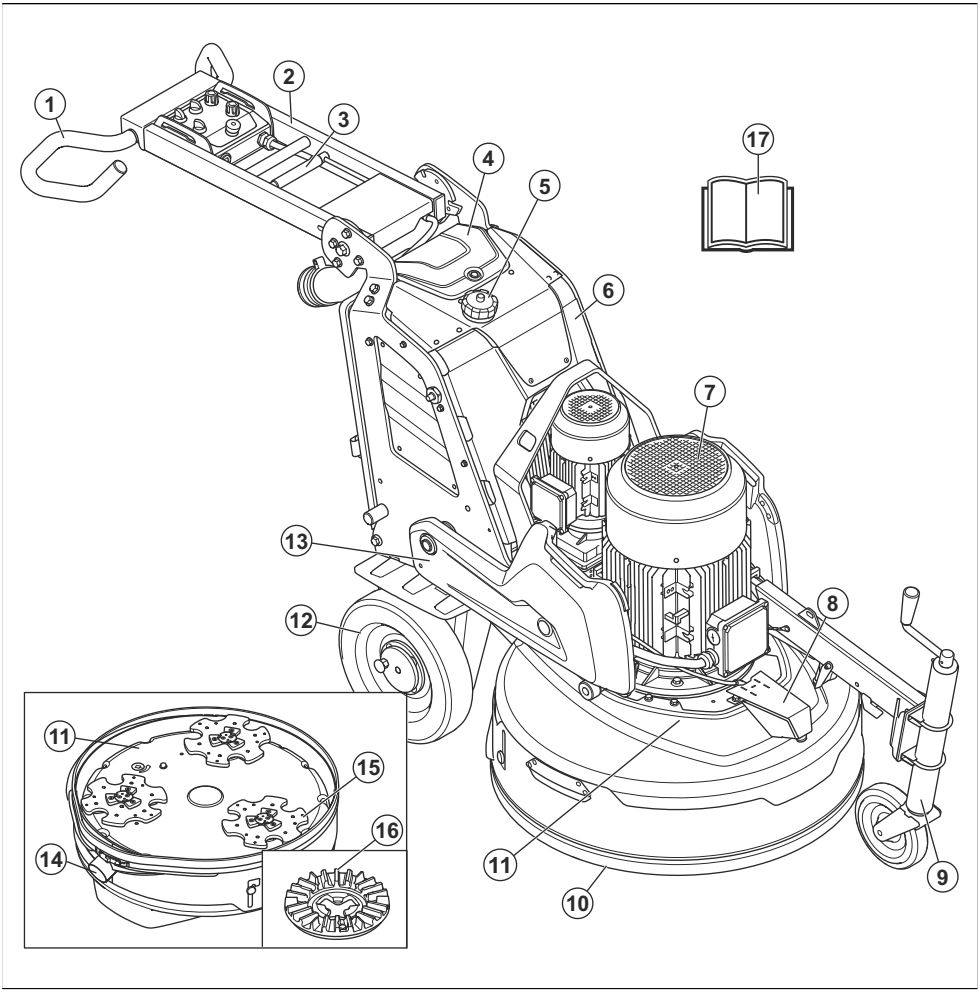

1. Valdymo rankena
2. Rankena
3. Fiksavimo svirtis rankenai reguliuoti
4. Akumuliatoriaus įkroviklio gaubtas
5. Vandens talpykla
6. Elektros dėžutė
7. Šlifavimo galvutės variklis
8. Dulksnos purkštukas
9. Atraminis ratas
10. Slankiojantis gaubtas
11. Šlifavimo galvutė
12. Ratas
13. Svoriai
14. Dulkių ištraukiklio jungtis
15. Šlifavimo diskas
16. Galvutė
17. Naudojimo instrukcija

Gaminio apžvalga, kairioji pusė PG 6 DR, PG 8 DR

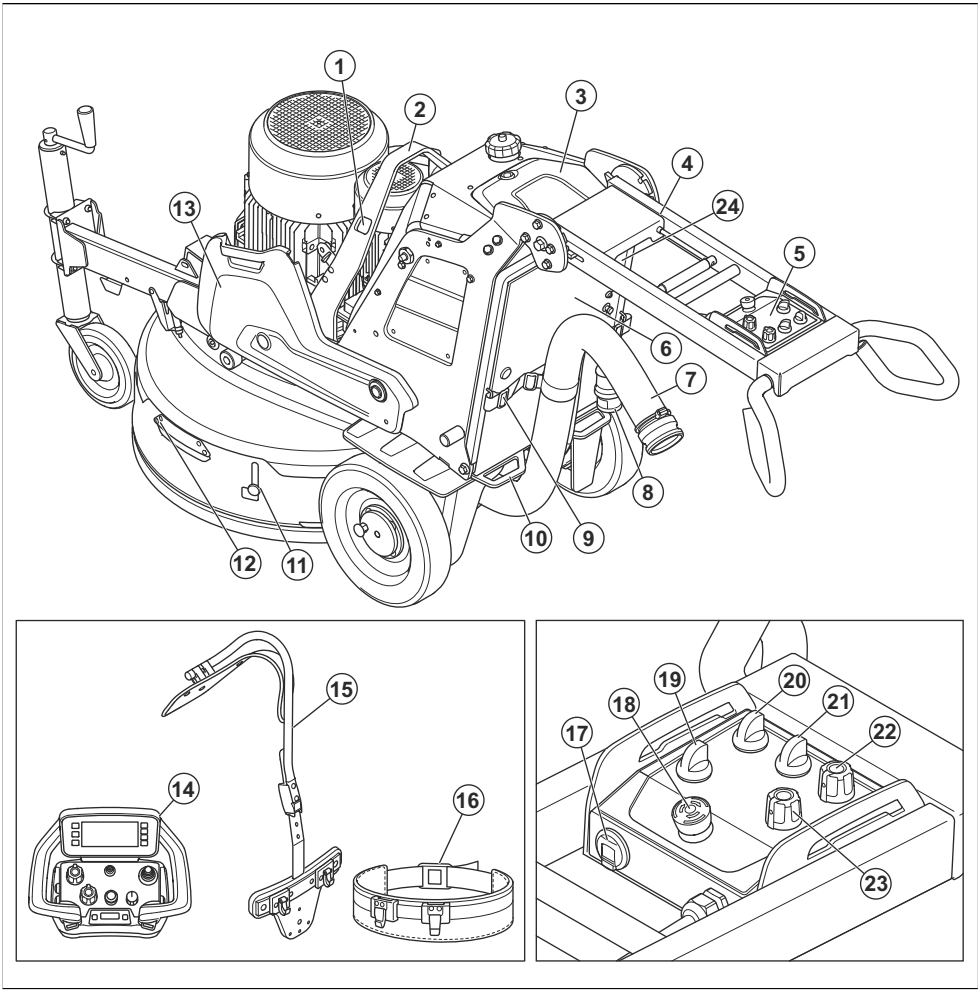

1. Angos gervės diržams
2. Kėlimo kilpa
3. Akumuliatoriaus įkroviklio gaubtas
4. Nuotolinio valdymo pulto laikiklis (priedas)
5. Valdymo skydelis
6. Akumuliatoriaus įkroviklio jungtis
7. Dulkių ištraukiklio jungtis
8. Maitinimo laidas
9. Dulkių ištraukiklio žarnos ir maitinimo laido pakabos įtaisas
10. Tvirtinimo taškas
11. Slankiojančio gaubto transportavimo fiksatorius
12. Slankiojančio gaubto rankena
13. Svoriai
14. Nuotolinio valdymo pultas
15. Nuotolinio valdymo pulto laikymo diržai (priedas)
16. Diržas
17. USB įkroviklis
18. Avarinio sustabdymo mygtukas
19. Nuotolinio valdymo pulto valdymo / rankinio valdymo jungiklis
20. Įjungimo / išjungimo jungiklis
21. Sustabdymo / paleidimo jungiklis
22. Sukimosi krypties ir greičio rankenėlė, šlifavimo diskas

23. Sukimosi krypties ir greičio rankenėlė, šlifavimo galvutė
24. Dulksnos funkcijos jungikliai

Gaminio apžvalga, dešinioji pusė PG 6 XR, PG 8 XR

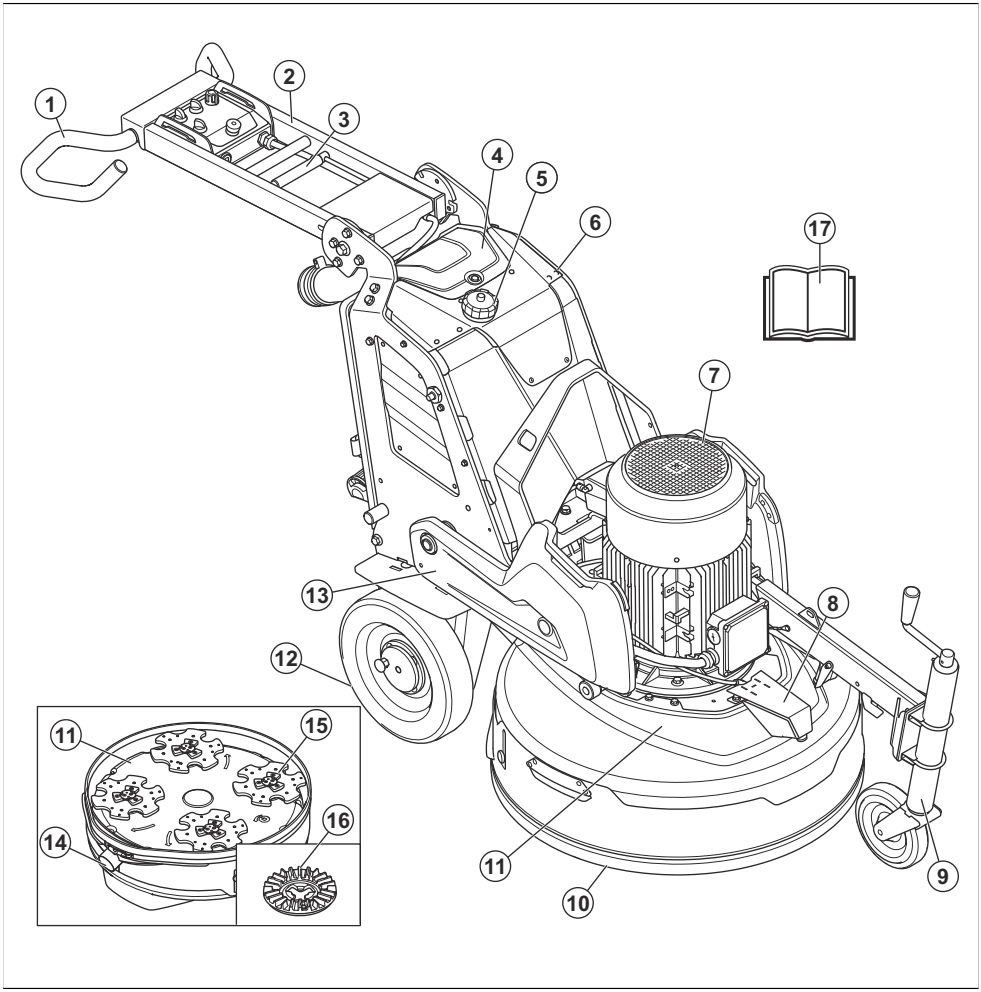

1. Valdymo rankena
2. Rankena
3. Fiksavimo svirtis rankenai reguliuoti
4. Akumuliatoriaus įkroviklio gaubtas
5. Vandens talpykla
6. Elektros dėžutė
7. Šlifavimo galvutės variklis
8. Dulksnos purkštukas
9. Atraminis ratas
10. Slankiojantis gaubtas
11. Šlifavimo galvutė
12. Ratas
13. Svoriai
14. Dulkių ištraukiklio jungtis
15. Šlifavimo diskas
16. Galvutė
17. Naudojimo instrukcija

Gaminio apžvalga, kairioji pusė PG 6 XR, PG 8 XR

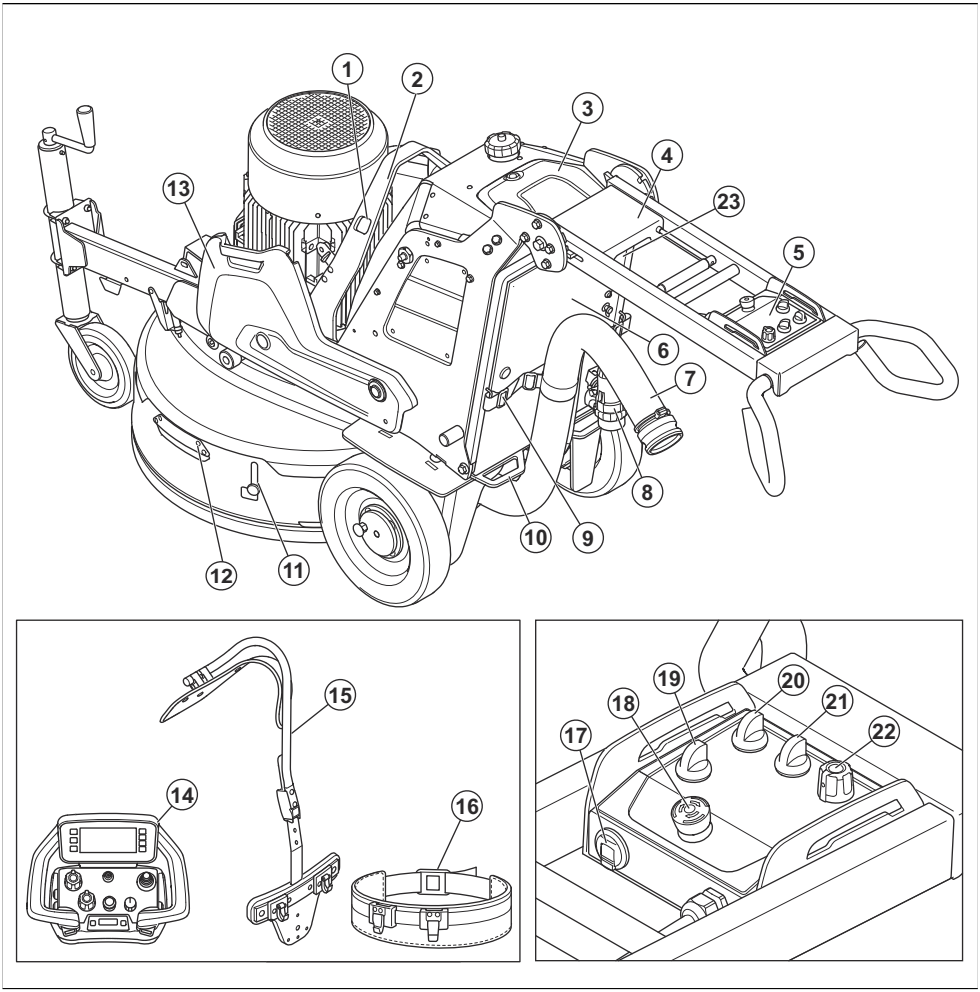

1. Angos gervės diržams
2. Kėlimo kilpa
3. Akumuliatoriaus įkroviklio gaubtas
4. Nuotolinio valdymo pulto laikiklis (priedas)
5. Valdymo skydelis
6. Akumuliatoriaus įkroviklio jungtis
7. Dulkių ištraukiklio jungtis
8. Maitinimo laidas
9. Dulkių ištraukiklio žarnos ir maitinimo laido pakabos įtaisas
10. Tvirtinimo taškas
11. Slankiojančio gaubto transportavimo fiksatorius
12. Slankiojančio gaubto rankena
13. Svoriai
14. Nuotolinio valdymo pultas
15. Nuotolinio valdymo pulto laikymo diržai (priedas)
16. Diržas
17. USB įkroviklis
18. Avarinio sustabdymo mygtukas
19. Nuotolinio valdymo pulto valdymo / rankinio valdymo jungiklis
20. Įjungimo / išjungimo jungiklis
21. Sustabdymo / paleidimo jungiklis
22. Rankena, skirta šlifavimo galvutės ir šlifavimo disko sukimosi krypties ir greičio nustatymui

Švelnaus paleidimo įrenginys PG 6 DR, PG 8 DR

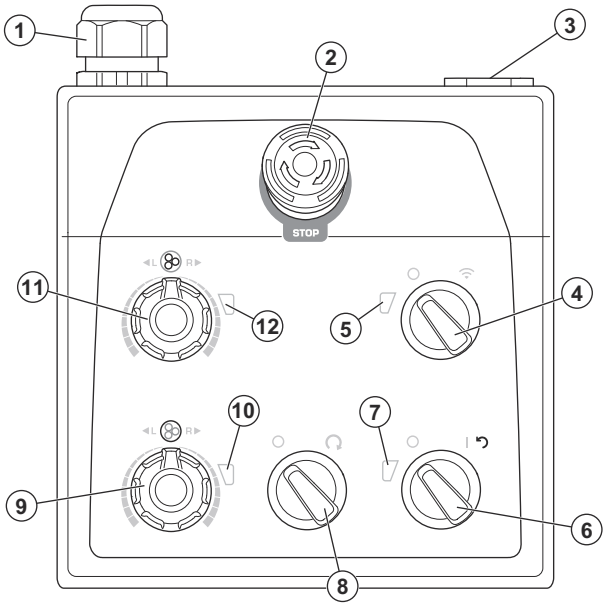

1. Kabelio jungtis
2. Avarinio sustabdymo mygtukas
3. USB įkroviklis
4. Nuotolinio valdymo arba rankinio valdymo jungiklis
5. Nuotolinio valdymo pulto režimo indikatorius
6. Įjungimo / išjungimo jungiklis
7. Gaminio akumuliatoriaus galios ir įkrovos indikatorius
8. Sustabdymo / paleidimo jungiklis
9. Sukimosi krypties ir greičio rankenėlė, šlifavimo diskas
10. Šlifavimo disko indikatorius
11. Sukimosi krypties ir greičio rankenėlė, šlifavimo galvutė
12. Šlifavimo galvutės indikatorius

Švelnaus paleidimo įrenginys PG 6 XR, PG 8 XR

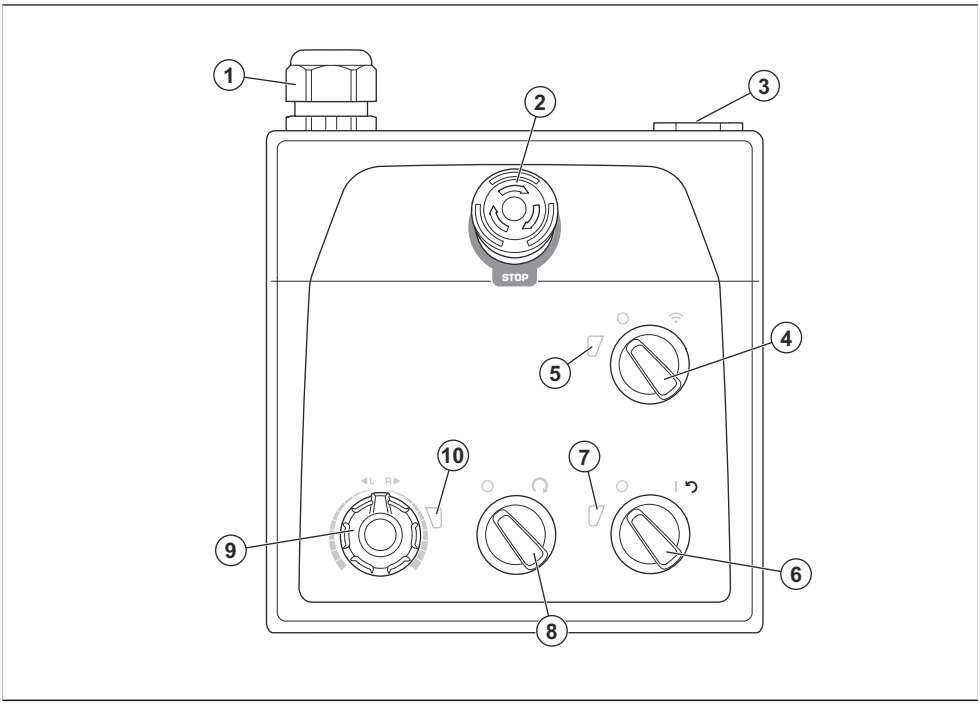

1. Kabelio jungtis
2. Avarinio sustabdymo mygtukas
3. USB įkroviklis
4. Nuotolinio valdymo arba rankinio valdymo jungiklis
5. Nuotolinio valdymo pulto režimo indikatorius
6. Įjungimo / išjungimo jungiklis
7. Gaminio akumuliatoriaus galios ir įkrovos indikatorius
8. Sustabdymo / paleidimo jungiklis
9. Rankena, skirta šlifavimo galvutės ir šlifavimo disko sukimosi krypties ir greičio nustatymui
10. Šlifavimo galvutės ir šlifavimo disko indikatorius

Nuotolinio valdymo pulto apžvalga

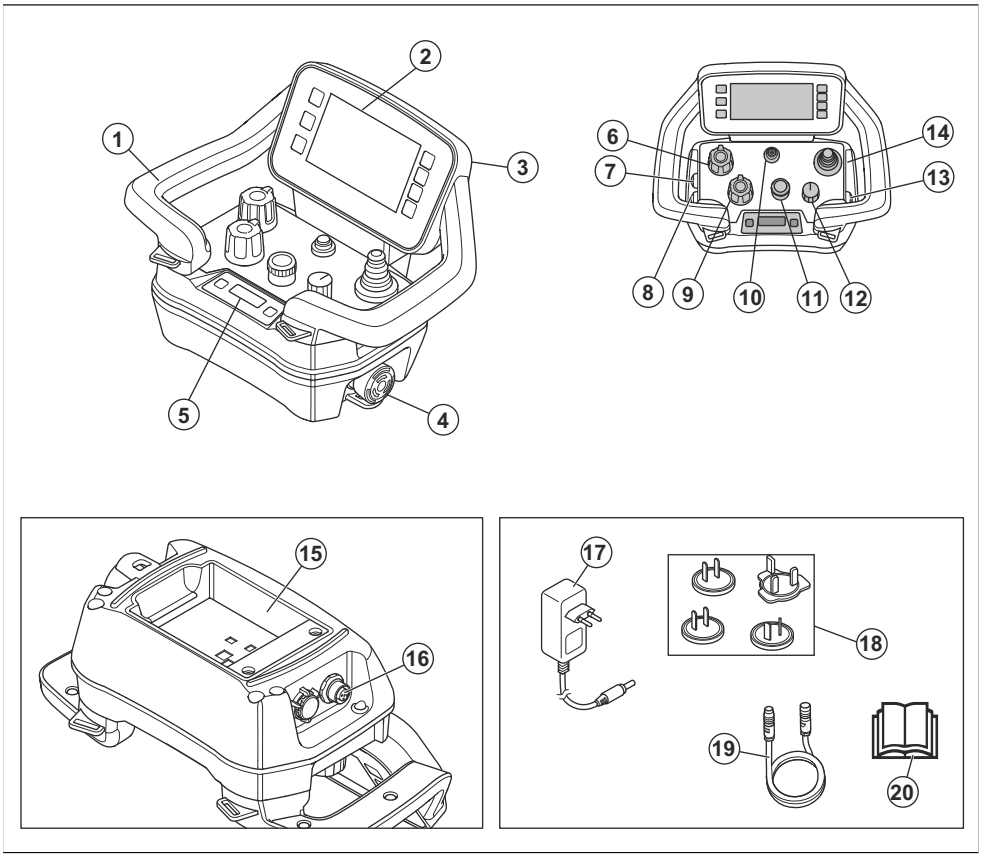

1. Rankena
2. HMI ekranas
3. USB kabelio jungtis
4. Įrenginio sustabdymo mygtukas
5. Informacijos centro ekranas
6. Šlifavimo galvutės greičio ir sukimosi krypties potenciometras (nenaudojama su PG 6 XR ir PG 8 XR)
7. Dulksnos įjungimo / išjungimo mygtukas
8. Vibravimo įjungimo / išjungimo mygtukas
9. Šlifavimo disko greičio ir sukimosi krypties potenciometras
10. Nuotolinio valdymo pulto įjungimo / išjungimo mygtukas
11. Koduotuvas
12. Sustabdymo / transportavimo / šlifavimo jungiklis
13. Dulkių siurblio įjungimo / išjungimo mygtukas
14. Vairalazdė
15. Akumuliatoriaus laikiklis
16. CAN magistralės kabelio jungtis
17. Akumuliatoriaus įkroviklio KS / NS adapteris
18. Skirtingoms rinkoms skirti lizdų kištukai
19. CAN magistralės kabelis (priedas)
20. Naudojimo instrukcija

HMI ekrano apžvalga

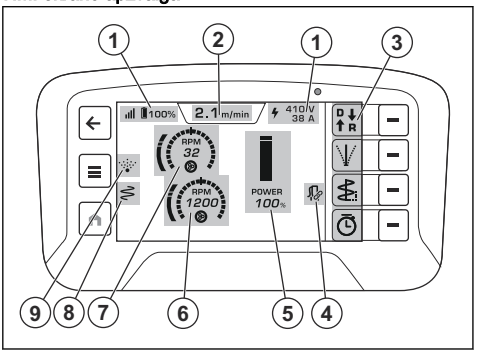

1. Viršutinė juosta
2. Darbo režimų juosta
3. Sparčiųjų veiksmų juosta
4. Dulkių siurblio piktograma
5. Galios diapazonas
6. Šlifavimo disko sukimosi greitis (netaikoma naudojant vieną pavarą)
7. Šlifavimo galvutės sukimosi greitis
8. Vibravimo piktograma
9. Dulksnos piktograma

Galios diapazonas

Galios diapazonas – tai juosta nuotolinio valdymo pulto ekrane, rodanti gaminio veikimo galią. Yra 4 galios diapazono spalvos.

- Pilka: galima koreguoti nustatymus, bet gaminys neveikia.
- Žalia: gaminys veikia ir galios diapazonas mažesnis nei 100 %.
- Geltona: gaminys veikia ir galios diapazonas yra 101–109 %.
- Raudona: gaminys veikia ir galios diapazonas didesnis nei 110 %.

Simboliai ant gaminio

ĮSPĖJIMAS. Šis gaminys gali būti pavojingas ir rimtai sužeisti arba pražudyti naudotoją arba aplinkinius. Būkite atsargūs ir tinkamai naudokite gaminį.

Prieš pradėdami eksploatuoti gaminį, atidžiai perskaitykite instrukcijas ir įsitikinkite, kad jas supratote.

Naudokite klausos, akių ir kvėpavimo takų apsaugos priemones. Žr. *Asmeninės apsaugos priemonės psl. 76*.

Dulkės gali sukelti sveikatos problemų. Naudokite patvirtintą kvėpavimo takų apsaugą. Užtikrinkite tinkamą patalpų ventiliavimą.

Gaminį būtinai kelkite prikabintą kėlimo kilpa.

Gaminį prie transporto priemonės tvirtinkite diržais, pervertais per angas.

Gaminys nepriskiriamas buitinėms atliekoms. Nuvežkite jį į patvirtintą elektros ir elektronikos įrenginių šalinimo vietą. Žr. *Šalinimas psl. 120*.

Šis gaminys atitinka jam taikomas EB direktyvas.

Į aplinką skleidžiamo triukšmo etiketė atitinka ES ir JK direktyvas bei reglamentus. Gaminio garantuotasis garso galios lygis nurodytas .

Pasižymėkite: Kiti ant gaminio esantys simboliai (lipdukai) atitinka specialius tam tikrų rinkų sertifikavimo reikalavimus.

Vardinių parametrų plokštelė

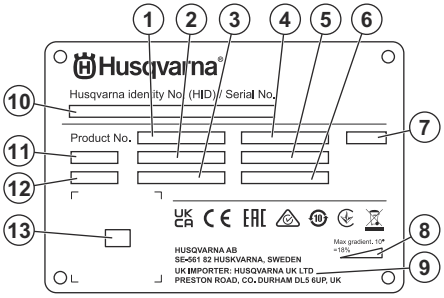

1. Gaminio numeris
2. Gaminio svoris
3. Vardinė galia
4. Nominali įtampa
5. Vardinė srovė
6. Dažnis
7. Laikiklis
8. Didžiausias nuolydžio kampas

9. Gamintojas / importuotojas
10. Serijos numeris
11. Modelis
12. Pagaminimo metai
13. Nuskaitomas kodas

Ant valdymo skydelio ir nuotolinio valdymo pulto esantys simboliai

Avarinis stabdymas.

Įjungtas nuotolinis valdymas.

Gaminys įjungtas ir reikia jį nustatyti iš naujo.

Įjungta šlifavimo galvutė.

Greitis ir sukimosi kryptis, šlifavimo galvutė.

Greitis ir sukimosi kryptis, šlifavimo diskas.

Didžiausias greitis.

Lėtai.

Simboliai ekrano viršuje pateikiamoje juostoje

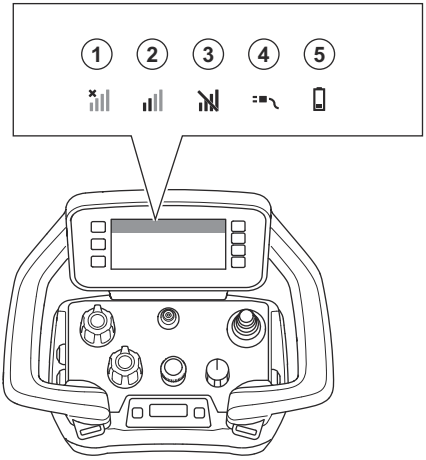

Padėtis	Funkcija
1	Nėra radijo signalo. Nėra ryšio su gaminiu.
2	Radijo signalo stiprumas.
3	Radijo signalas blokuojamas.
4	Tarp gaminio ir nuotolinio valdymo pulto nutiestas CAN magistralės kabelis.

Padėtis	Funkcija
5	Įkrovos būsena. Kai akumuliatoriaus simbolis geltonos spalvos, įkrovos būsena yra 11–20 %. Kai akumuliatoriaus simbolis raudonos spalvos, įkrovos būsena yra mažiau nei 10 %.

Simboliai nuotolinio valdymo pulto HMI (žmogaus-įrenginio sąsajos) darbo režimo skirtuke

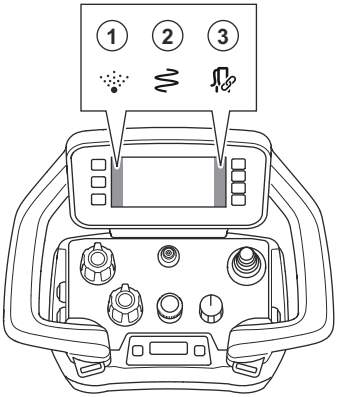

Padėtis	Funkcija
1	Dulksnos funkcija įjungta.
2	Vibravimo funkcija įjungta.
3	Dulkių siurblys prijungtas ir įjungtas.

Gaminio pažeidimai

Mes neatsakome už mūsų gaminio sugadinimą, jei:

- gaminys netinkamai suremontuotas;
- gaminys suremontuotas naudojant kito gamintojo arba gamintojo nepatvirtintas dalis;
- gaminys turi kito gamintojo arba gamintojo nepatvirtintą priedą;
- gaminys suremontuotas ne patvirtintame techninės priežiūros centre arba jį suremontavo ne patvirtintas atstovas.

Husqvarna Fleet Services™

„Husqvarna Fleet Services™“ yra debesies sprendimas, kurį pasitelkiant operatorius gali apžvelgti visus prijungtus gaminius. Šiame produkte yra „Husqvarna Fleet Services™“ jutiklis su „Bluetooth® Low Energy“ (BLE). „Husqvarna Fleet Services™“ jutiklis renka gaminio duomenis ir leidžia prisijungti prie „Husqvarna Fleet Services™“ sistemos. „Husqvarna Fleet Services™“ sistema pateikia tokius duomenis, kaip veikimo laikas, techninės priežiūros intervalai ir gaminio vieta. BLE technologija veikia 2,400–2,4835 GHz dažniu.

Norėdami sužinoti daugiau apie „Husqvarna Fleet Services™“, atsisiųskite „Husqvarna Fleet Services™“ programėlę arba kreipkitės į „Husqvarna“ atstovą.

Integruoto ryšio naudojimas

Pasižymėkite: „Bluetooth®“ radijo signalų perdavimas bus įjungtas pirmą kartą prijungus prie elektros lizdo ir po to lieka įjungtas.

1. Atsisiųskite „iOS“ arba „Android“ programėlę Husqvarna Fleet Services.
2. Daugiau informacijos ieškokite nuėję https://fleetservices.husqvarna.com.

„Bluetooth® Low Energy“ (BLE) modulis

Patvirtintų rinkų gaminiuose integruotas BLE modulis, sujungtas su „Husqvarna Fleet Services™“ sistema. BLE modulis renka ir perduoda gaminio duomenis, naudojamus „Husqvarna Fleet Services™“ sistemoje.

Tokius duomenis, kaip veikimo laikas, techninės priežiūros intervalai ir gaminio vieta.

Integruoto ryšio nustatymas

1. Nustatykite „Husqvarna Fleet Services™“ sistemos paskyrą svetainėje https://fleetservices.husqvarna.com/signup.
2. Atsisiųskite „Husqvarna Fleet Services™“ programėlę į mobilųjį įrenginį.
3. Prijunkite gaminį prie maitinimo šaltinio, kad BLE modulis veiktų.
4. Pridėkite gaminį į paskyrą. Naudokite „Husqvarna Fleet Services™“ programėlę.
5. Laikykitės programėlėje „Husqvarna Fleet Services™“ pateikiamų nurodymų.

Pasižymėkite: Mobilusis įrenginys, kuriame įjungta „Fleet“ programėlė, turi būti šalia gaminio, kad galėtumėte prisijungti.

Pasižymėkite: „Bluetooth®“ radijo perdavimas įgalinamas pirmą kartą prisijungus prie maitinimo šaltinio ir po to lieka įjungtas.

PERSPĖJIMAS: Aukšta įtampa. Maitinimo bloke yra neapsaugotų dalių. Prieš atidarydami elektros dėžę visada atjunkite maitinimo kištuką.

Skrydžio režimo nustatymas

Kai gaminyje įjungtas skrydžio režimas, BLE modulis neperduoda gaminio duomenų.

- Perjunkite akumuliatorių bloko jungiklį į išjungimo padėtį.

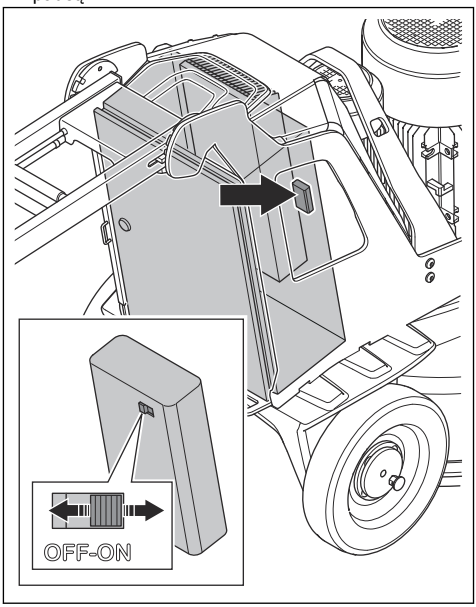

Saugumas

Naudojimo saugos instrukcijos

PERSPĖJIMAS: Prieš naudodami gaminį, perskaitykite toliau esančius įspėjimus.

- Naudokite asmenines apsaugines priemones. Žr. *Asmeninės apsaugos priemonės psl. 76*.
- Nepalikite gaminio be priežiūros, kai užvestas variklis.
- Visada prieš nueidami nuo gaminio atjunkite maitinimo laidą.
- Netraukite dulkių siurblio žarnos. Gaminys gali nukristi ir sužaloti jus arba sugadinti turtą.
- Paleidus gaminį, šlifavimo galvutė turi liesti paviršių. Tai netaikoma tikrinant įjungimo / išjungimo jungiklį.
- Nepaleiskite gaminio neįdėję dulkių gaubto. Dulkių gaubtas turi sandariai uždengti tarpą tarp gaminio ir grindų.
- Laikykitės atokiau nuo CAN magistralės kabelio ir maitinimo laido, kad nenukristumėte ir nesusižeistumėte.
- Laikykitės atokiau nuo vietų, kuriose galite susižeisti susidūrę su gaminiu. Gaminys gali greitai pakeisti padėtį ir kliudyti jus.
- Jei gaminys veikia netinkamai, nedelsiant sustabdykite variklius.
- Būkite atsargūs, nes judančios dalys gali įtraukti drabužius, ilgus plaukus ir papuošalus.
- Darbo metu būtinai stovėkite saugioje ir stabilioje padėtyje.
- Nenaudokite gaminio, jei nelaimės atveju negalėtumėte sulaukti pagalbos.
- Jei gaminyje pajusite vibracijas ar gaminio triukšmo lygis pasirodys neįprastai didelis, nedelsdami sustabdykite gaminį. Patikrinkite, ar gaminys neapgadintas. Pataisykite sugadintas dalis arba remonto darbus perleiskite įgaliotajam techninės priežiūros atstovui.
- Ilgalaikė vibracija gali pakenkti silpnos kraujo apytakos žmonių kraujo apytakai ir nervų sistemai. Pasireiškus per ilgo vibracijų poveikio simptomais, kreipkitės medicininės pagalbos. Pirmieji simptomai gali būti: kūno tirpimas, jautrumo praradimas, dilgčiojimas, skausmas, sumažėjusi jėga ar silpnumas, odos spalvos ar jos struktūros pakitimai.

Šie simptomai dažniausiai pasireiškia pirštuose, plaštakose ir riešuose.

- Gaminio nepalikite ant šlaito. Jeigu gaminį turite palikti ant šlaito, pasirūpinkite, kad gaminys nepajudėtų iš vietos ir neparvirstų. Gresia rizika susižaloti ir sugadinti gaminį.
- Dirbdami šlaituose būkite labai atsargūs. Gaminys yra sunkus ir krisdamas gali rimtai sužeisti.
- Nepalikite gaminio ant stačių šlaitų. Norėdami sužinoti didžiausią šlaito nuolydžio kampą, žiūrėkite ant nominalių parametrų plokštelės.
- Naudokite tik patvirtintus priedus. Dėl išsamesnės informacijos prašome kreiptis į savo prekybos atstovą.

Saugos ženklų reikšmės

Įspėjimai, perspėjimai ir pastabos yra skirtos atkreipti dėmesį į ypač svarbias vadovo dalis.

PERSPĖJIMAS: Naudojamas, kai naudotojui ar šalia esantiems asmenims kyla mirtino arba sunkaus sužeidimo pavojus arba jei nesilaikoma vadove pateiktų nurodymų.

PASTABA: Naudojamas, kai kyla pavojus sugadinti gaminį, kitas medžiagas arba padaryti žalą aplinkai, jei nesilaikoma vadove pateiktų nurodymų.

Pasižymėkite: Naudojamas papildomai informacijai apie konkrečią situaciją pateikti.

Bendrieji saugos nurodymai

PERSPĖJIMAS: Prieš naudodami gaminį, perskaitykite toliau esančius įspėjimus.

- Šis gaminys gali būti pavojingas, jei būsite neatsargūs arba gaminį naudosite netinkamai. Šis gaminys gali sunkiai ar net mirtinai sužeisti naudotoją ar aplinkinius. Prieš naudodami gaminį, privalote perskaityti ir suprasti šio naudojimo instrukcijos turinį.
- Šis gaminys neskirtas naudoti asmenims (įskaitant vaikus) su sumažėjusiais fiziniais gebėjimais arba neturintiems patirties ir žinių.
- Išsaugokite visus įspėjimus ir instrukcijas.
- Laikykitės visų taikomų teisės aktų ir taisyklių reikalavimų.
- Naudotojas ir naudotojo darbdavys turi žinoti apie galimus pavojus darbo su gaminiu metu ir imtis priemonių, kad jų išvengtų.
- Neleiskite kitiems naudotis gaminiu, jei jie neperskaitė arba nesuprato naudojimo instrukcijos turinio.
- Gaminį naudokite tik tada, jei esate baigę mokymus. Visi naudotojai turi būti baigę mokymus.
- Neleiskite gaminio naudoti vaikams.
- Eksploatuoti gaminį gali tik patvirtinti asmenys.
- Naudotojas yra atsakingas už visą žalą, padarytą asmenims arba jų nuosavybei.
- Neeksploatuokite gaminio, jeigu esate pavargę, sergate arba esate apsvaigę nuo alkoholio, narkotinių medžiagų ar vaistų.
- Visada elkitės atsargiai ir vadovaukitės sveiku protu.
- Šis gaminys veikdamas sukuria elektromagnetinį lauką. Tam tikromis aplinkybėmis šis laukas gali trikdyti aktyviųjų arba pasyviųjų medicininių implantų veiklą. Siekiant sumažinti sunkių sužalojimų arba mirties pavojų, medicininių implantų turintiems asmenims rekomenduojame prieš naudojant šį gaminį pasitarti su gydytoju ir implanto gamintoju.
- Rūpinkitės gaminio švara. Įsitikinkite, kad galite aiškiai perskaityti ženklus ir lipdukus.
- Nenaudokite gaminio, jei jis pakenktas.
- Nemodifikuokite šio gaminio.
- Nenaudokite gaminio, jei jį galimai modifikavo kiti asmenys.

Asmeninės apsaugos priemonės

PERSPĖJIMAS: Prieš naudodami gaminį, perskaitykite toliau esančius įspėjimus.

- Dirbdami gaminiu visada naudokite tinkamas asmeninės apsaugos priemones. Asmeninės apsaugos priemonės nepanaikina sužeidimų pavojaus. Asmeninės apsaugos priemonės sumažina sužalojimų mastą nelaimės atveju. Kreipkitės į prekybos atstovą, kad padėtų pasirinkti tinkamą įrangą.
- Dirbdami gaminiu naudokite patvirtintas akių apsaugos priemones.
- Nedėvėkite laisvų, sunkių ar netinkamų drabužių. Dėvėkite tokius drabužius, kurie leistų laisvai judėti.
- Mūvėkite patvirtintas apsaugines pirštines, leidžiančias tvirtai laikyti gaminį ir apsaugančias nuo odos sudirginimo.
- Naudokite patvirtintą apsauginį šalmą.
- Dirbdami gaminiu visada naudokite patvirtintas klausos apsaugos priemones. Ilgalaikis triukšmas gali pakenkti klausai.
- Gaminys sukelia dulkes ir garus, kurių sudėtyje yra kenksmingų cheminių medžiagų. Naudokite patvirtintą kvėpavimo takų apsaugą.
- Avėkite batus su plienine pirštų apsauga ir neslystančiu padu.
- Šalia visada turėkite pirmosios pagalbos rinkinį.
- Naudojant gaminį gali susidaryti kibirkštys. Šalia visada turėkite gesintuvą.

Sauga darbo vietoje

- Eksploatacijos metu pašaliniai asmenys turi laikytis atokiau nuo toliau pateiktame paveikslėlyje pavaizduotos zonos. Gaminio eksploatavimo metu šioje zonoje operatorius turi būti labai atsargus.

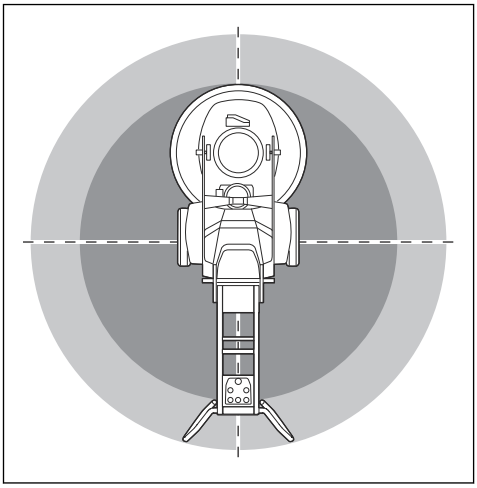

- Įsitikinkite, kad darbo vietoje yra tik įgalioti asmenys.
- Nenaudokite gaminio rūke, lyjant, pučiant stipriam vėjui, spaudžiant šalčiui, iškilus žaibo pavojui arba esant kitomis nepalankiomis oro sąlygomis. Dirbant nepalankiomis oro sąlygomis arba ant šlapio paviršiaus gali suprastėti jūsų dėmesingumas. Dėl prastų oro sąlygų dirbti gali būti pavojinga.
- Saugokitės asmenų, daiktų ir tam tikrų situacijų kurios gali neleisti saugiai naudoti gaminio.
- : gaminį galima valdyti nuotolinio valdymo pultu iš didelių atstumų. Nenaudokite gaminio, jei aiškiai nematote gaminio ir jo pavojaus zonos. Aptverkite darbo vietą, kad pašaliniai asmenys nesusižeistų.
- Užtikrinkite, kad darbo vieta būtų tinkamai apšviesta.
- Draudžiama naudoti gaminį vietose, kuriose yra gaisro ar sprogimo pavojus.

Elektrosauga

PERSPĖJIMAS: Naudojant elektrinius įrenginius, visuomet išlieka elektros smūgio pavojus. Nenaudokite gaminio prastomis oro sąlygomis. Nelieskite elektros laidininkų ir metalinių objektų. Siekdami išvengti sužalojimo, gaminį naudokite taip, kaip nurodyta šioje naudojimo instrukcijoje.

PERSPĖJIMAS: Visada naudokite maitinimo šaltinį su RCD (liekamosios srovės įtaisu). RCD sumažina elektros šoko pavojų.

PERSPĖJIMAS: Aukšta įtampa. Maitinimo bloke yra neapsaugotų dalių. Prieš atidarydami elektros dėžutės dureles, visada atjunkite maitinimo kištuką.

PASTABA: Kad variklis veiktų nepriekaištingai, gaminio maitinimo šaltinis ar generatorius turi būti pakankamas ir stabilus. Dėl netinkamos maitinimo įtampos didėja galios sąnaudos ir kyla variklio temperatūra, kol suveikia apsauginė grandinė. Maitinimo laido storis turi atitikti nacionalinius ir vietos teisės aktų reikalavimus. Maitinimo tinklo kištuko dydis turi atitikti elektros lizdo ir gaminio ilginamojo laido srovės stiprumą.

Jeigu maitinimo tinklo varža didesnė, paleidžiant gaminį gali įvykti trumpas įtampos sumažėjimas. Tai gali daryti įtaką kitiems gaminiams, pvz., apšvietimo reguliavimo įrenginiui.

- Įsitikinkite, kad saugiklis, elektros tinklo galia ir įtampa atitinka ant gaminio parametrų plokštelės nurodytus duomenis.
- Prieš atjungdami kištuką visada sustabdykite gaminį.
- Nenaudokite gaminio, jei pažeistas maitinimo laidas arba kištukas. Nuvežkite jį į patvirtintą techninės priežiūros centrą. Pažeistas maitinimo laidas gali tapti rimtų sužeidimų ar mirties priežastimi.
- Tinkamai naudokite maitinimo laidą. Nenaudokite maitinimo laido norėdami pajudinti, patraukti ar atjungti gaminį. Maitinimo laidą traukite suėmę už kištuko. Netraukite už elektros laido.
- Neeksploatuokite gaminio tokiame vandens gylyje, kuriame gali sušlapti gaminio elektros įranga. Galite sugadinti įrangą, jos korpusu gali tekėti elektros srovė ir sužaloti.
- Nenaudokite daugiau drėgmės, negu gaminio vandens sistemos tiekiamas vanduo. Saugokite gaminį nuo lietaus. Į gaminį patekęs vanduo didina elektros smūgio pavojų.
- Būtinai atjunkite maitinimo laidą, jeigu norite prijungti ar atjungti variklio kabelį ir elektros dėžutę.
- Nenukreipkite gaminio dulksnos purkštuko į elektros kabelius arba elektrinius komponentus.

Ilginamieji kabeliai

- Naudokite tik patvirtintus pakankamo ilgio ilginamuosius kabelius.
- Ant ilginamojo kabelio nurodyta vertė turi būti tokia pat arba didesnė negu vertė, nurodyta gaminio techninių duomenų plokštelėje.
- Naudokite įžemintus ilginamuosius laidus.
- Jei gaminį naudojate lauke, naudokite lauke skirtą naudoti ilginamąjį kabelį. Tokiu būdu sumažinsite elektros šoko pavojų.

- Saugokite, kad ilginamasis kabelis nesušlaptų ir nelaikykite jo ant žemės.
- Laikykite ilginamąjį kabelį atokiai nuo šilumos šaltinių, tepalų, aštrių briaunų ar judančių dalių. Esant pažeistam kabeliui, didėja elektros šoko pavojus.
- Įsitikinkite, kad ilginamasis kabelis yra geros būklės ir nepažeistas.
- Nenaudokite suvynioto ilginamojo kabelio. Dėl to ilginamasis kabelis gali įkaisti.
- Naudojant gaminį, ilginamasis kabelis turi būti už jūsų ir gaminio. Tokiu būdu apsaugosite ilginamąjį kabelį nuo pažeidimų.

Įžeminto gaminio instrukcijos

PERSPĖJIMAS: Netinkamai prijungus galite patirti elektros smūgį. Jeigu nežinote, ar maitinimo lizdas tinkamai įžemintas, pasitarkite su kvalifikuotu elektriku.

Nekeiskite maitinimo kištuko į kitokių parametrų kištuką. Jei maitinimo kištukas arba laidas pažeistas arba juos reikia pakeisti, kreipkitės į „Husqvarna“ techninės priežiūros atstovą. Laikykitės vietinių reglamentų ir įstatymų.

Jeigu iki galo nesuprantate instrukcijų apie gaminio įžeminimą, pasitarkite su patvirtintu elektriku.

Naudokite tik įžemintus lauko ilginamuosius kabelius su įžeminimo kištukais ir įžeminimo lizdu, prie kurio galima prijungti gaminio maitinimo kištuką.

Gaminyje sumontuotas įžemintas maitinimo laidas ir maitinimo kištukas. Gaminį junkite tik prie įžeminto maitinimo lizdo. Tokiu būdu sumažinsite elektros smūgio pavojų.

Su gaminiu nenaudokite elektros adapterių.

Akumuliatorių naudojimo sauga

PERSPĖJIMAS: Prieš naudodami gaminį, perskaitykite toliau esančius įspėjimus.

- Naudokite tik ličio jonų akumuliatorius, kuriuos rekomenduojame jūsų gaminiui.
- Šiam gaminiui naudokite tik originalius akumuliatorius. Įdėjus netinkamo tipo akumuliatorių, kyla sprogimo pavojus. Dėl išsamesnės informacijos prašome kreiptis į savo prekybos atstovą.
- Naudokite tik ličio jonų akumuliatorius, kurie yra įkraunami tik kaip „Husqvarna“ gaminių maitinimo šaltiniai. Kad išvengtumėte sužeidimų, nenaudokite akumuliatoriaus kaip kitų gaminių maitinimo šaltinio.
- Elektros smūgio pavojus. Neleiskite akumuliatoriaus gnybtams liestis prie raktų, atsuktuvų ar kitų metalinių daiktų. Tai gali sukelti akumuliatoriaus trumpąjį jungimą.
- Jei iš akumuliatoriaus teka skystis, saugokite nuo jo kūną ir akis. Jei palietėte skystį, gerai nuplaukite šią vietą vandeniu ir kreipkitės pagalbos į medikus.
- Nenaudokite neįkraunamų akumuliatorių.
- Nemodifikuokite akumuliatoriaus.
- Nekiškite objektų į akumuliatoriaus oro angas.
- Saugokite akumuliatorių nuo tiesioginių saulės spindulių, karščio ar atviros ugnies. Dėl akumuliatoriaus gali kilti sprogimas, o tai gali sukelti terminius ir (arba) cheminius nudegimus.
- Saugokite akumuliatorių nuo lietaus ir drėgmės.
- Saugokite akumuliatorių nuo mikrobangų ir aukšto slėgio.
- Nebandykite akumuliatoriaus išmontuoti ar sulaužyti.
- Nenaudokite akumuliatoriaus, kai temperatūra nėra nurodytame diapazone. Žr. *Techniniai duomenys psl. 122*.
- Nevalykite akumuliatoriaus vandeniu. Žr. *Akumuliatoriaus ir akumuliatoriaus įkroviklio valymas psl. 103*.
- Nenaudokite akumuliatoriaus, jei jis yra pažeistas arba tinkamai neveikia.
- Laikykite akumuliatorius atokiau nuo metalinių daiktų, pavyzdžiui, vinių, varžtų, juvelyrinių dirbinių.
- Saugokite akumuliatorių nuo vaikų.

Gaminio saugos įtaisai

PERSPĖJIMAS: Prieš naudodami gaminį, perskaitykite toliau esančius įspėjimus.

- Nenaudokite gaminio su saugos įtaisais, kurie yra pažeisti arba tinkamai neveikia.
- Reguliariai tikrinkite saugos įtaisus. Jei saugos įtaisai pažeisti arba tinkamai neveikia, kreipkitės į Husqvarna techninės priežiūros specialistą.
- Nemodifikuokite saugos įtaisų.

Ant valdymo skydelio esantis avarinio stabdymo mygtukas

Avarinio sustabdymo mygtukas naudojamas varikliui greitai sustabdyti. Gaminio avarinio sustabdymo mygtuku nutraukiamas maitinimas.

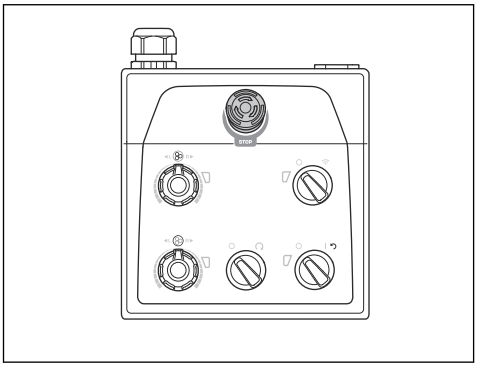

PASTABA: Nenaudokite ant valdymo skydelio esančio avarinio stabdymo mygtuko kaip gaminio sustabdymo mygtuko.

Ant valdymo skydelio esančio avarinio stabdymo mygtuko patikrinimas

1. Norėdami išjungti ant valdymo skydelio esantį avarinio sustabdymo mygtuką (A), pasukite jį pagal laikrodžio rodyklę.

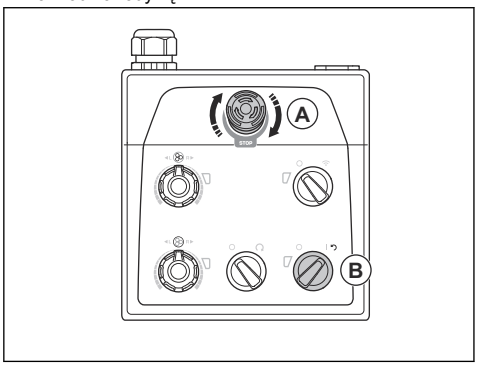

2. Valdymo skydelyje įjungimo / išjungimo jungiklį (B) pasukite į rodyklės padėtį, kad paleistumėte variklį. Įsižiebia šalia įjungimo / išjungimo jungiklio esantis šviesos diodas.
3. Valdymo skydelyje nuspauskite avarinio stabdymo mygtuką.
4. Įsitikinkite, kad šalia įjungimo / išjungimo jungiklio esantis šviesos diodas užgeso.
5. Valdymo skydelyje pasukite avarinio sustabdymo mygtuką pagal laikrodžio rodyklę, kad jį išjungtumėte.

Nuotolinio valdymo pulto gaminio sustabdymo mygtukas

Gaminio sustabdymo mygtukas naudojamas norint greitai sustabdyti elektrinį įrankį.

Gaminio sustabdymo mygtukas sumažina prijungto elektrinio įrankio greitį. Taip pat gaminio sustabdymo mygtukas atjungia elektrinį įrankį nuo maitinimo šaltinio.

Gaminio sustabdymo mygtuko negalima naudoti, kai elektrinis įrankis valdomas rankiniu būdu.

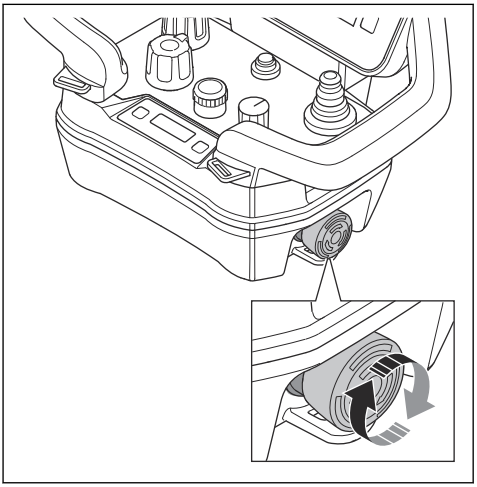

PASTABA: Nenaudokite nuotolinio valdymo pulte esančio gaminio sustabdymo mygtuko kaip elektrinio įrankio sustabdymo mygtuko.

Nuotolinio valdymo pulto gaminio sustabdymo mygtuko patikrinimas

1. Norėdami išjungti ant valdymo skydelio esantį avarinio sustabdymo mygtuką, pasukite jį pagal laikrodžio rodyklę.

2. Norėdami išjungti nuotolinio valdymo pulte esantį mašinos sustabdymo mygtuką, pasukite jį pagal laikrodžio rodyklę.

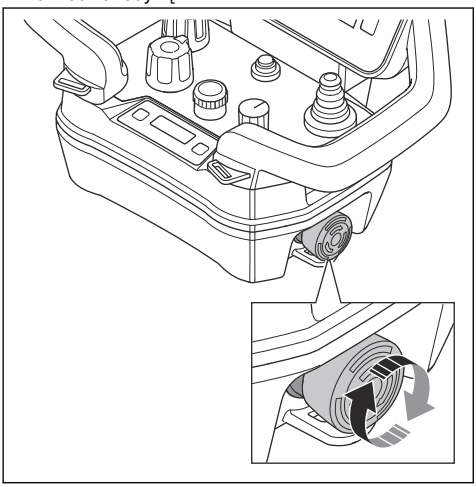

3. Nustatykite valdymo skydelio įjungimo / išjungimo jungiklį į 1 padėtį, kad užvestumėte variklį. Įsižiebia šalia įjungimo / išjungimo jungiklio esantis šviesos diodas.
4. Pasukite valdymo skydelio nuotolinio valdymo / rankinio valdymo jungiklį pagal laikrodžio rodyklę, kad įjungtumėte nuotolinį valdymą. Šalia nuotolinio valdymo / rankinio valdymo jungiklio esantis šviesos diodas pradeda mirksėti.
5. Ant nuotolinio valdymo pulto nuspauskite įjungimo / išjungimo mygtuką. Nuotolinio valdymo pultas veikia, kai įjungtas ekranas.

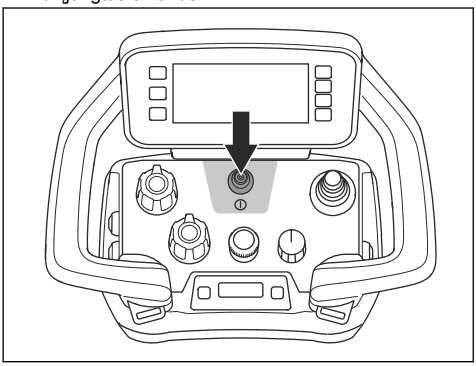

6. Nuspauskite nuotolinio valdymo pulto gaminio sustabdymo mygtuką.
7. Įsitikinkite, kad variklis sustoja.
8. Norėdami įrenginį išjungti, nuotolinio valdymo pulte įtaisytą avarinio sustabdymo mygtuką pasukite pagal laikrodžio rodyklę.

Ratų fiksavimo kaiščiai

Fiksavimo kaiščiais ratai užfiksuojami prie variklio, kai gaminys valdomas nuotolinio valdymo pultu.

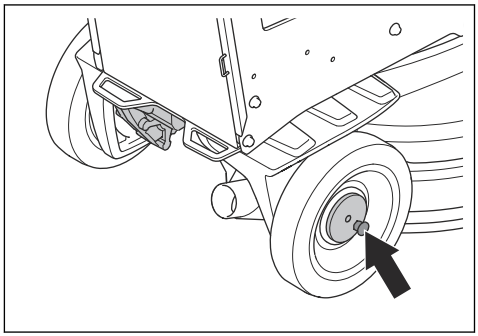

Ratų fiksavimo kaiščių patikrinimas

1. Įsitikinkite, kad fiksavimo kaiščiai neužfiksuoti.
2. Stumkite gaminį po truputį į priekį, kol pajusite pasipriešinimą.
3. Sukite fiksavimo kaiščius (A), kol jų kaištis susilygiuos su įpjova. Atlikite šiuos veiksmus su kairiuoju ir dešiniuoju ratu.

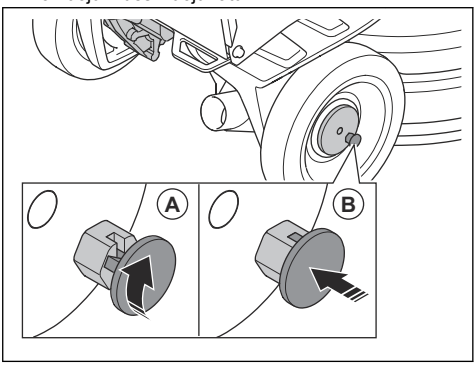

4. Paleiskite gaminį. Fiksavimo kaiščiai nustatomi užrakinimo padėtyje (B) ir užfiksuojami ratų varikliai.
5. Stumkite gaminį po truputį į priekį, kol pajusite pasipriešinimą. Jei fiksavimo kaiščiai tinkamai užfiksuoti, juntamas didesnis pasipriešinimas nei tada, kai fiksavimo kaiščiai nebuvo užfiksuoti.

Pasižymėkite: Jei fiksavimo kaiščiai netinkamai užfiksuoti, nuotolinio valdymo pulto ekrane rodomas klaidos pranešimas.

6. Norėdami atjungti fiksavimo kaiščius, traukite juos tiesiai ir sukite pagal arba prieš laikrodžio rodyklę.

Techninės priežiūros saugos nurodymai

PERSPĖJIMAS: Prieš naudodami gaminį, perskaitykite toliau esančius įspėjimus. Saugokite visus įspėjimus ir instrukcijas, nes jų gali prireikti vėliau.

- Visos dalys turi būti tinkamos būsenos, o visos tvirtinamosios detalės gerai priveržtos.
- Nenaudokite gaminio, jei jis yra pažeistas arba tinkamai neveikia. Atlikite šioje instrukcijoje aprašytas saugos patikras, priežiūros ir techninės priežiūros procedūras. Visus kitus priežiūros darbus turi atlikti įgaliotas techninės priežiūros atstovas.
- Norėdami pakeisti deimantinius įrankius sustabdykite gaminį ir atjunkite maitinimo kištuką. Nustatykite įjungimo / išjungimo jungiklį į 0 padėtį.
- Patikrą ir (arba) techninę priežiūrą atlikite sustabdę variklį ir atjungę maitinimo kabelio kištuką.
- Įsitikinkite, kad gaminys veikia tinkamai. Žr. *Techninės priežiūros grafikas psl. 102*.

Naudojimas

Įvadas

PERSPĖJIMAS: Prieš naudodami gaminį perskaitykite ir supraskite saugos skyriaus informaciją.

Gaminio išpakavimas

PERSPĖJIMAS: Atsargiai ir saugiai nuimkite gaminį nuo padėklo. Gaminys yra sunkus ir krisdamas gali rimtai sužeisti.

- Pasirūpinkite, kad būtų pristatyti visi gaminio apžvalgoje parodyti elementai. Žr. *Gaminio apžvalga, dešinioji pusė PG 6 DR, PG 8 DR psl. 65*. Jeigu kurio nors elemento trūksta arba elementas sugadintas, prieš nuimdami gaminį nuo padėklo kreipkitės į Husqvarna pardavėją.
- Nuimkite visus pakuotės diržus ir ratų atramas.
- Pasirūpinkite, kad aplinka būtų švari ir būtų pakankamai vietos gaminiui perkelti.
- Pasirūpinkite, kad nebūtų pavojaus gaminiui nukristi.
- Naudodami keliamąją įrangą arba rampas nukelkite gaminį nuo padėklo. Gaminį sunkus. Saugiai perkelkite gaminį. Žr. *Gaminio kėlimas psl. 120*.

Prieš naudodami gaminį

1. Atidžiai perskaitykite naudojimo instrukciją ir įsitikinkite, kad viską gerai supratote.
2. Užsidėkite reikiamas asmeninės apsaugos priemones. Žr. *Asmeninės apsaugos priemonės psl. 76*.
3. Įsitikinkite, kad darbo vietoje yra tik įgalioti asmenys.
4. Atlikite kasdienę priežiūrą. Žr. *Techninės priežiūros grafikas psl. 102*.
5. Įsitikinkite, ar gaminys gerai surinktas ir nepažeistas.
6. Padėkite gaminį ant darbo srities. Įsitikinkite, kad gaminys į darbo zoną ir joje transportuojamas saugiai ir tinkamai. Žr. *Transportavimas psl. 117*.
7. Įsitikinkite, kad ant galvutės yra deimantiniai įrankiai ir kad galvutė bei deimantiniai įrankiai tvirtai priveržti.
8. Prijunkite dulkių ištraukiklį prie gaminio. Žr. *Dulkių siurblio žarnos prijungimas psl. 84*.
9. Sureguliuokite rankenas iki tinkamo darbinio aukščio. Žr. *Rankenų reguliavimas psl. 85*.
10. Prieš jungdami gaminį prie elektros dėžutės, patikrinkite, ar variklio laidai yra prijungti prie maitinimo lizdo. Žr. *Gaminio apžvalga, dešinioji pusė PG 6 DR, PG 8 DR psl. 65*.
11. Prijunkite gaminį prie maitinimo šaltinio. Žr. *Gaminio prijungimas prie maitinimo šaltinio psl. 86*.
12. Norėdami išjungti ant valdymo skydelio esantį avarinio sustabdymo mygtuką, pasukite jį pagal laikrodžio rodyklę.
13. Kai naudojate kryptinius deimantinius įrankius, tokius kaip „T-Rex“, įsitikinkite, kad žinote šlifavimo galvutės ir šlifavimo diskų sukimosi kryptį.
14. Perkelkite atraminį ratą į darbinę padėtį. Žr. *Atraminio rato padėties nustatymas gabenimui nedideliu atstumu psl. 119*.

Atraminės juostos nuleidimas ir pakėlimas

Gaminyje yra atraminė juosta, kuri naudojama gaminiui pakreipti atgal. Be to, atraminė juosta naudojama kaip pakabos įtaisas, skirtas dulkių siurblio žarnai ir maitinimo laidui pakabinti.

PERSPĖJIMAS: Judindami atraminę juostą būkite atsargūs. Judančios dalys gali sužeisti.

1. Šiek tiek pakelkite atraminę juostą (A).

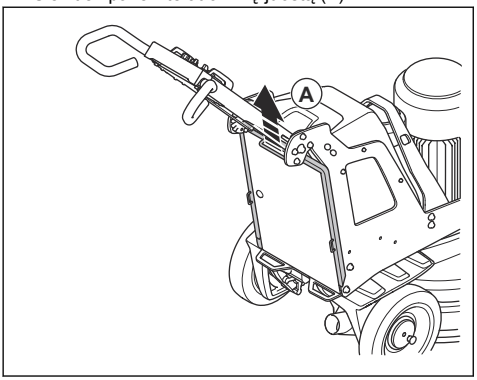

2. Nuleiskite atraminę juostą (B).

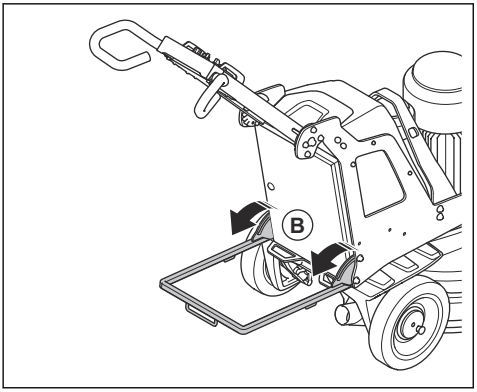

3. Užlenkite atraminę juostą atvirkštine tvarka.

Deimantiniai įrankiai

Su gaminių galima naudoti įvairių tipų ir konfigūracijų deimantinius įrankius. Metaliniai deimantiniai įrankiai naudojami medžiagai šalinti, o iš dervos pagaminti deimantiniai įrankiai – paviršiams šlifuoti. Pasirinkite apdirbamam paviršiui tinkamus deimantinius įrankius. Jei reikia pagalbos išsirinkti tinkamą įrankį, tarkitės su Husqvarna pardavėju arba apsilankykite interneto svetainėje www.husqvarnacp.com.

Viso ir pusinio segmentų skaičiaus deimantiniai įrankiai

Galutinė paviršiaus kokybė priklauso nuo deimantinio įrankio segmentų konfigūracijos. Nuo šios konfigūracijos taip pat priklauso darbo gaminiu greitis.

- Viso segmentų skaičiaus deimantiniai įrankiai: ši konfigūracija naudojama, kai reikia lygiai apdoroti grindų paviršių.

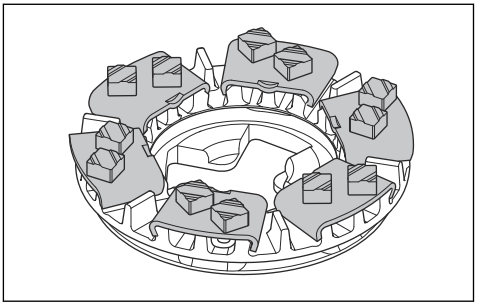

- Pusinio segmentų skaičiaus deimantiniai įrankiai: ši konfigūracija naudojama, kai grindų paviršiaus lygiai apdoroti nebūtina.

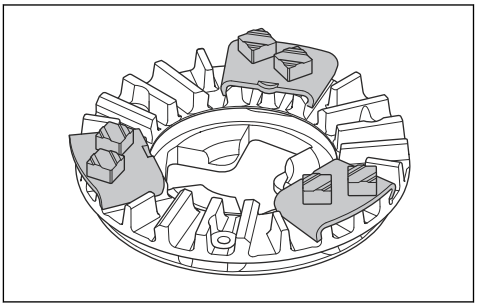

Deimantinių įrankių keitimas

PERSPĖJIMAS: Prieš keisdami deimantinius įrankius, visada atjunkite maitinimo kištuką, kad atsitiktinai nepaleistumėte gaminio.

PERSPĖJIMAS: Mūvėkite apsaugines pirštines. Deimantiniai įrankiai gali labai įkaisti, todėl keldami slankiojantį gaubtą galite susižeisti rankas.

PERSPĖJIMAS: Keisdami deimantinius įrankius, naudokite patvirtintas kvėpavimo apsaugos priemones. Po šlifavimo galvute esančios dulkės yra pavojingos jūsų sveikatai.

PERSPĖJIMAS: Keisdami deimantinius įrankius, naudokite dulkių ištraukiklį. Naudojant dulkių ištraukiklį, bus mažiau dulkių, dėl kurių gali kilti sveikatos problemų.

PERSPĖJIMAS: Nekoreguokite svorių, kai gaminys yra pakreiptas arba techninės priežiūros padėtyje.

PASTABA: Visuose šlifavimo diskuose turi būti toks pats deimantų skaičius ir jų tipas turi sutapti. Deimantų aukštis turi būti vienodas visuose šlifavimo diskuose.

1. Valdymo skydelyje nustatykite įjungimo / išjungimo jungiklį į 0 padėtį. Šalia įjungimo / išjungimo jungiklio esantis šviesos diodas užgesta.

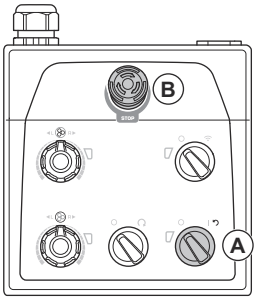

2. Valdymo skydelyje nuspauskite avarinio stabdymo mygtuką (B).
3. Nulenkite rankeną į techninės priežiūros padėtį. Žr. *Darbinių rankenų padėtys psl. 85*.
4. Jei yra sumontuoti svoriai, nustatykite juos į galinę padėtį. Žr. *Svorių reguliavimas psl. 101*.
5. Užsimaukite apsaugines pirštines.
6. Pakelkite ir pasukite slankiojantį gaubtą.

Pasižymėkite: Pakėlę gaubtą lengviau pasieksite deimantinius įrankius.

7. Užfiksuokite gaubtą naudodami slankiojančio gaubto transportavimo fiksatorių.
8. Nuleiskite atraminę juostą. Žr. *Atraminės juostos nuleidimas ir pakėlimas psl. 81*.

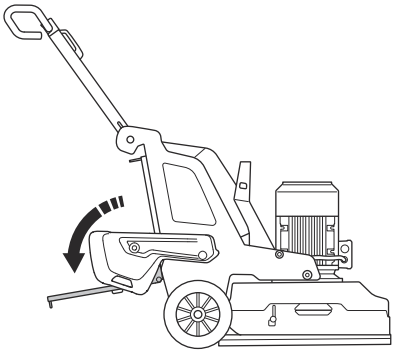

9. Patikrinkite slankiojančio gaubto fiksatorius. Prieš pakreipdami gaminį pakeiskite pažeistus arba trūkstamus fiksatorius.
10. Laikykite rankeną ir uždėję vieną koją ant atraminės juostos pakreipkite gaminį atgal. Pakreipkite gaminį taip, kad rankena būtų ant grindų.

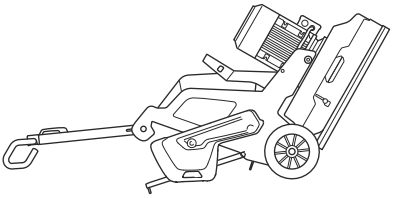

PERSPĖJIMAS: Prieš keisdami deimantinius įrankius įsitikinkite, kad gaminys yra stabilioje padėtyje.

11. Norėdami atjungti galvutę nuo šlifavimo disko (B), vienu metu nuspauskite ir prieš laikrodžio rodyklę pasukite centrines iškyšas (A).

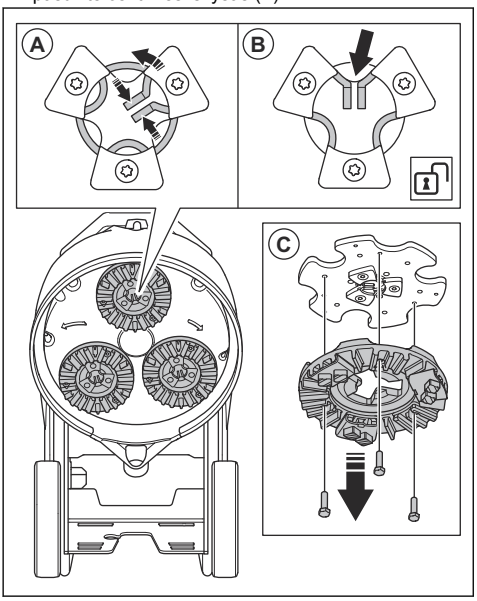

12. Norėdami išimti galvutę iš šlifavimo disko, ją traukite laikydami tiesiai (C).
13. Norėdami pašalinti deimantinius įrankius iš galvutės, naudokite plaktuką.

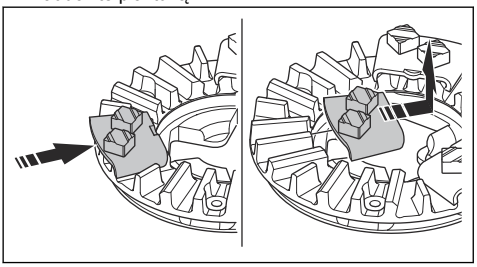

14. Pritvirtinkite naujus deimantinius įrankius prie galvutės švelniai suduodami plaktuku.

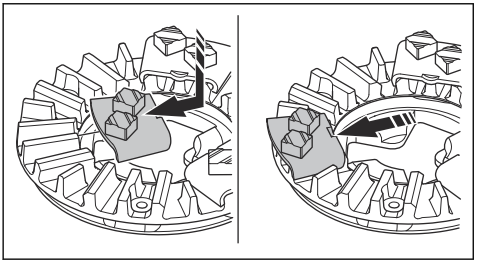

15. Pritvirtinkite galvutę tiesiai (A) ant šlifavimo disko.

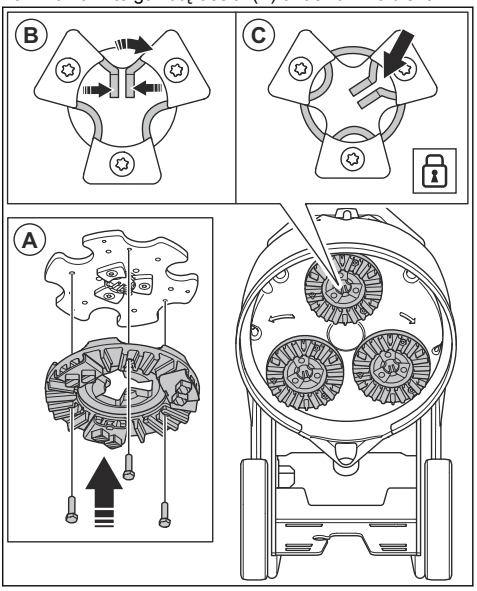

16. Norėdami prijungti galvutę prie šlifavimo disko (C), vienu metu nuspauskite ir pagal laikrodžio rodyklę pasukite centrines iškyšas (B).
17. Atsargiai pakelkite gaminį į darbinę padėtį. Naudokite rankeną ir atraminę juostą kaip atramą.
18. Pakelkite atraminę juostą.

Dulkių siurblio žarnos prijungimas

PERSPĖJIMAS: Nenaudokite dulkių siurblio, jei pažeista dulkių siurblio žarna. Padidėja rizika, kad kvėpuojate dulkėmis, kurios yra pavojingos jūsų sveikatai. Naudokite patvirtintas kvėpavimo apsaugos priemones.

1. Patikrinkite, ar nepažeista dulkių siurblio žarna.
2. Įsitikinkite, kad dulkių siurblio filtrai yra sveiki ir švarūs.

3. Įsitikinkite, kad valdymo skydelio sustabdymo / paleidimo jungiklis yra 0 padėtyje.

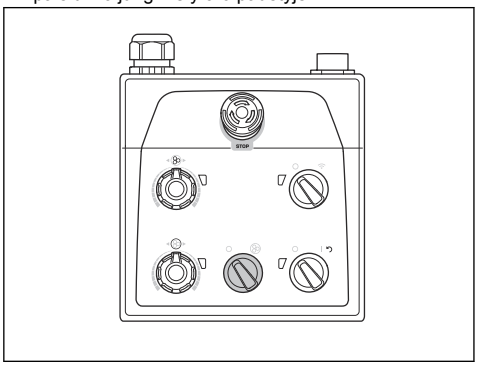

4. Prijunkite dulkių ištraukiklio žarną prie gaminio.
5. Nuleiskite atraminę juostą. Žr. *Atraminės juostos nuleidimas ir pakėlimas psl. 81*.
6. Pakabinkite dulkių siurblio žarną ant atraminės juostos pakabos įtaiso, kad dulkių siurblio žarna nebūtų įtempta.

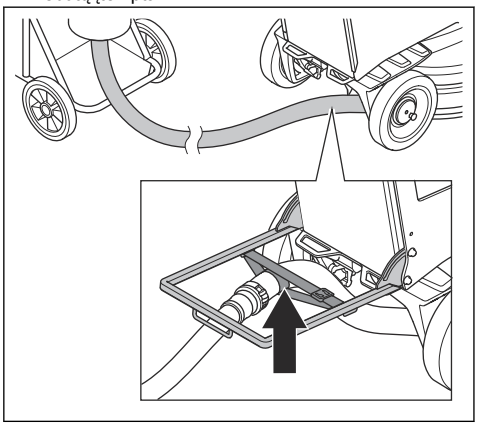

7. Pakelkite atraminę juostą.

Darbinių rankenų padėtys

- Rankenos darbinė padėtis:

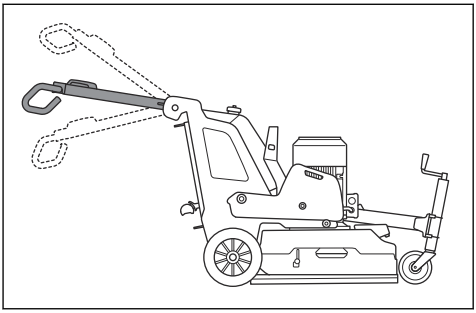

- Rankenos transportavimo padėtis:

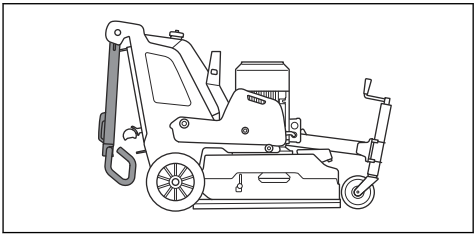

- Rankenos techninės priežiūros padėtis:

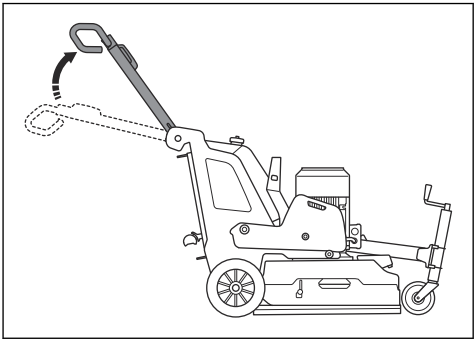

Rankenų reguliavimas

PERSPĖJIMAS: Būkite atsargūs reguliuodami rankenas. Įsitikinkite, kad rankenos užfiksuotos vietoje. Judančios dalys gali sužeisti.

Rankenos aukštį nustatykite kuo arčiau operatoriaus klubo aukščio. Eksploatacijos metu gaminys gali pasvirti į šoną. Operatorius klubu gali prilaikyti gaminį.

1. Patraukite rankenos fiksavimo svirtį (A) valdymo skydelio kryptimi ir laikykite ją šioje padėtyje.

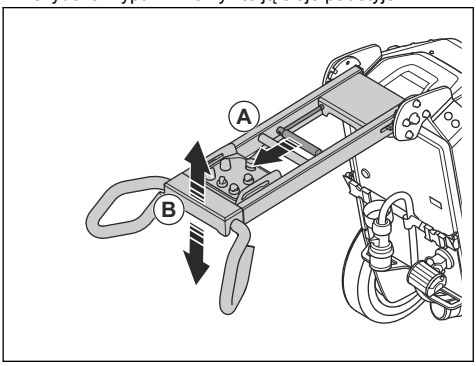

2. Nustatykite tinkamą rankenos (B) darbinį aukštį.
3. Atleiskite rankenos fiksavimo svirtį, kad užfiksuotumėte rankenos padėtį.
4. Atlaisvinkite ant rankenos esančius 4 varžtus (C).

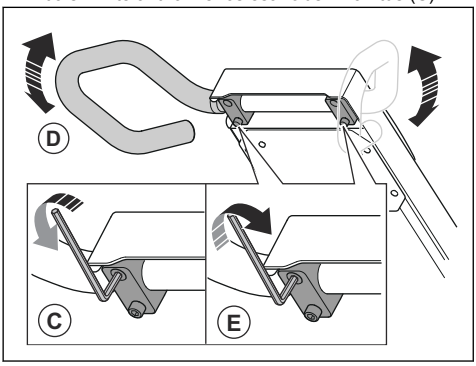

5. Nustatykite tinkamą rankenos (D) darbinį aukštį.
6. Priveržkite ant rankenos esančius 4 varžtus (E), kad užfiksuotumėte rankenos padėtį.

Gaminio prijungimas prie maitinimo šaltinio

1. Prijunkite gaminio maitinimo laido kištuką prie pailginimo kabelio.
2. Prijunkite prailginimo laidą prie maitinimo lizdo.
3. Nuleiskite atraminę juostą. Žr. *Atraminės juostos nuleidimas ir pakėlimas psl. 81*.
4. Pakabinkite maitinimo laidą ant atraminės juostos pakabos įtaiso, kad maitinimo laidas nebūtų įtemptas.

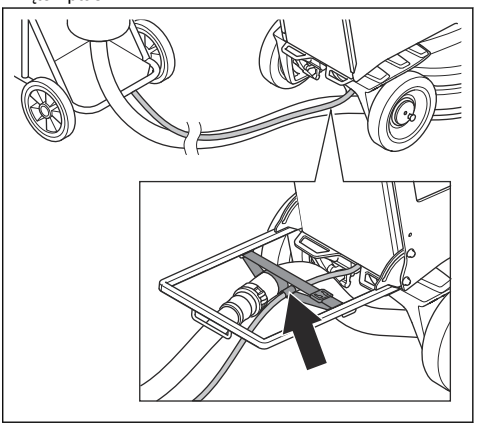

5. Pakelkite atraminę juostą.

PASTABA: Prijungus gaminį prie dulkių ištraukiklio, patį dulkių ištraukiklį reikia prijungti prie 3 fazių maitinimo šaltinio.

Ant valdymo skydelio esantis USB įkroviklis

Ant valdymo skydelio esantį USB įkroviklį galima naudoti mobiliesiems įrenginiams įkrauti.

- Krauti naudojant USB įkroviklį galima tik tada, kai gaminys prijungtas prie trifazio maitinimo šaltinio.
- Jei gaminys sustabdomas arba nuspaudžiamas avarinio stabdymo mygtukas, mobilusis įrenginys toliau kraunamas.
- Nėra nustatyta, kiek laiko galima krauti mobilųjį įrenginį naudojant gaminį. Kraukite savo mobilųjį įrenginį pagal gamintojo rekomendacijas.
- USB įkroviklis gali tiekti ne daugiau kaip 10 W.

Mobiliojo įrenginio įkrovimas

1. Prijunkite gaminį prie trifazio maitinimo šaltinio. Žr. *Gaminio prijungimas prie maitinimo šaltinio psl. 86*.

2. Nuimkite apsauginį valdymo skydelyje (A) esančio USB įkroviklio dangtelį.

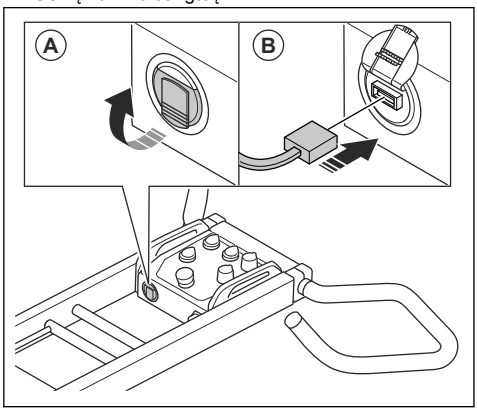

3. Prijunkite savo mobilųjį įrenginį prie USB įkroviklio (B).
4. Įsitikinkite, kad valdymo skydelyje mirksi gaminio akumuliatoriaus (A) galios ir įkrovos būsenos indikatorius.

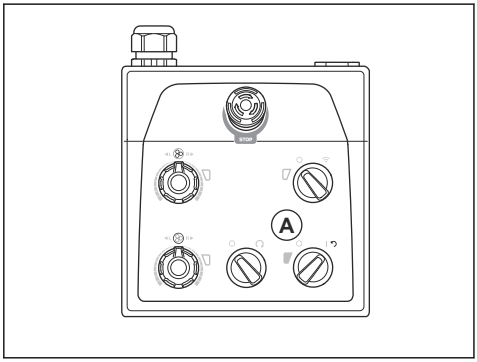

Kai gaminys prijungtas prie trifazio maitinimo šaltinio, išjungus variklį USB įkroviklis toliau kraunamas. Visiškai įkrovus gaminio akumuliatorių, USB įkroviklio maitinimas išjungiamas.

Greitis ir sukimosi kryptis

Gaminyje yra Dual Drive technology. Dual Drive technology reiškia, kad šlifavimo galvutė ir šlifavimo diskai varomi skirtingais varikliais. Galima atskirai nustatyti šlifavimo galvutės ir šlifavimo diskų greitį bei sukimosi kryptį. Atskirai nustačius sukimosi greitį ir kryptį, gaminį galima naudoti ant didesnio skirtingų paviršių tipų skaičiaus. Dėl išsamesnės informacijos prašome kreiptis į savo „Husqvarna“ prekybos atstovą arba apsilankyti svetainėje www.husqvarnacp.com.

Darbo greitis

Jeigu gaminys naudojamas ant naujo tipo paviršiaus, iš pradžių nustatykite 50 % greitį. Operatoriui žinant paviršiaus tipą, greitį galima keisti.

Šlifavimo galvutės ir šlifavimo diskų sukimosi kryptis

Žiūrint iš gaminio viršaus, sukimosi kryptis yra tokia:

- „R“ (dešinė): pagal laikrodžio rodyklę
- „L“ (kairė): prieš laikrodžio rodyklę

Veikimo efektyvumas didesnis, kai šlifavimo galvutė ir šlifavimo diskai sukasi ta pačia kryptimi.

Eksploatacijos metu gaminys gali pasvirti į šoną. Posvyrio kryptis yra susijusi su sukimosi kryptimi. Kai sukimosi kryptis nustatyta į padėtį „L“, gaminys pasvyra į dešinę. Kai sukimosi kryptis nustatyta į padėtį „R“, gaminys pasvyra į kairę.

Gaminiui svyrant į šoną, jį lengviau naudoti, pavyzdžiui, prie sienos. Nustatykite sukimosi kryptį, kad gaminys svirtų link sienos.

PASTABA: Atsargiai pakreipkite gaminį. Įsitikinkite, kad gaminys tik šiek tiek liečia sieną. Gaminys yra sunkus ir gali pažeisti sieną.

Variklių greičio ir sukimosi krypties keitimas

Reguliariai keiskite sukimosi kryptį, kad pailgintumėte deimantinių įrankių eksploatavimo trukmę ir jie būtų aštresni. Taip deimantinių įrankių segmentai bus naudojami tiek pat ir kontaktinis paviršius išliks kuo didesnis.

- Norėdami nustatyti šlifavimo galvutės sukimosi greitį ir sukimosi kryptį, pasukite potenciometrą (A).

- Norėdami nustatyti šlifavimo disko sukimosi greitį ir sukimosi kryptį, pasukite potenciometrą (B).

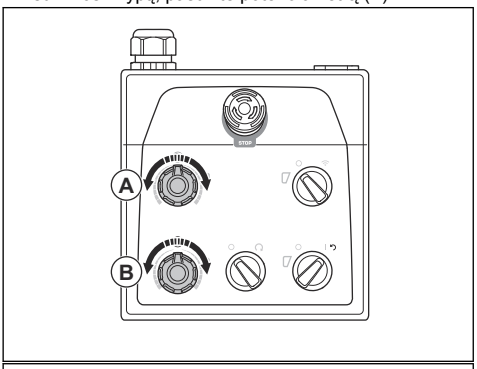

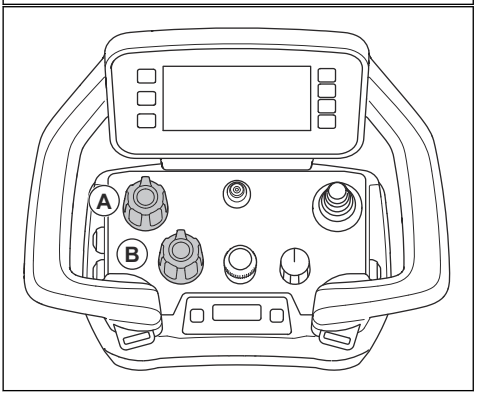

Valdymo skydelis

Valdykite gaminį rankiniu būdu naudodami ant rankenos esantį valdymo skydelį. Valdymo skydelio mygtukų apžvalgą žr. *Švelnaus paleidimo įrenginys PG 6 XR, PG 8 XR psl. 70*.

Gaminio valdymas naudojant valdymo skydelį

- Eksploatavimo metu stebėkite, ar nepasikeičia prie šlifavimo galvutės ir šlifavimo disko prijungto inverterio indikatorių (A) spalva.

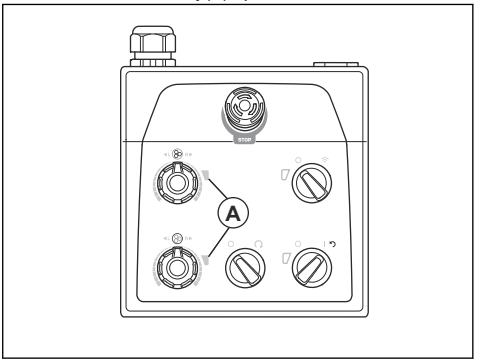

- Žalia lemputė: gaminys veikia tinkamai.
- Oranžinė lemputė: šlifavimo galvutė ir (arba) šlifavimo diskas perkrauti. Sumažinkite galią per 10 sekundžių ar greičiau, kad išvengtumėte gedimo.
- Raudona lemputė: inverterio gedimas, veikimas sustabdomas. Būtina iš naujo nustatyti gaminį. Žr. *Gaminio nustatymas iš naujo naudojant valdymo skydelį psl. 89*.

Gaminio paleidimas naudojant valdymo skydelį

PASTABA: Visą laiką judinkite gaminį, kai įjungta šlifavimo galvutė. Jei nejudinsite gaminio, paviršius gali tapti šiurkštus.

1. Įsitikinkite, kad ratų fiksavimo kaiščiai atlaisvinti. Žr. *Ratų fiksavimo kaiščių patikrinimas psl. 80*.
2. Šiek tiek paspauskite rankeną žemyn, kad pakeltumėte šlifavimo galvutę nuo paviršiaus. Taip sumažinsite trintį tarp deimantinių įrankių ir paviršiaus. Eksploatavimo metu visiškai nekelkite šlifavimo galvutės nuo paviršiaus.

3. Pasukite ant valdymo skydelio esantį sustabdymo / paleidimo jungiklį (A) prieš laikrodžio rodyklę ir nustatykite jį į 0 padėtį, kad įsitikintumėte, jog šlifavimo galvutė išjungta.

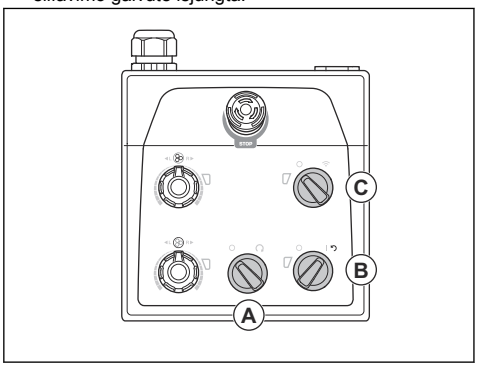

4. Valdymo skydelyje įjungimo / išjungimo jungiklį (B) pasukite į rodyklės padėtį, kad paleistumėte gaminį. Įsižiebia šalia įjungimo / išjungimo jungiklio esantis šviesos diodas.
5. Pasukite ant valdymo skydelio esantį nuotolinio valdymo / rankinio valdymo jungiklį (C) prieš laikrodžio rodyklę ir nustatykite jį į 0 padėtį, kad įjungtumėte rankinį valdymą.
6. Pasukite ant valdymo skydelio esantį sustabdymo / paleidimo jungiklį prieš laikrodžio rodyklę, kad įjungtumėte šlifavimo galvutę. Mažiau nei per 5 sekundes gaminys pradeda veikti tuščiaja eiga. Mažasis variklis užsiveda maždaug po 2 sekundžių.

Gaminio sustabdymas naudojant valdymo skydelį

PASTABA: Kai sustabdote el. variklį, nekelkite šlifavimo galvutės nuo paviršiaus. Varikliui sustojus, šlifavimo galvutė dar kurį laiką sukasi. Dulkės gali patekti į orą ir paviršius gali būti pažeistas.

PASTABA: Gaminys turi būti judinamas tol, kol galvutės visiškai sustos.

1. Pasukite ant valdymo skydelio esantį sustabdymo / paleidimo jungiklį (A) prieš laikrodžio rodyklę ir nustatykite jį į 0 padėtį, kad išjungtumėte šlifavimo galvutę.

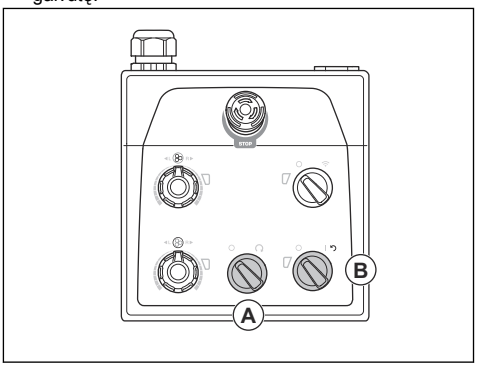

2. Nekelkite galvučių nuo paviršiaus, kol jos visiškai nesustos.

PASTABA: Jei šlifuojate lipnų asfaltą, dažus ar panašią medžiagą, gaminys gali prilipti prie lipnaus paviršiaus. Iškart po to, kai galvutė visiškai sustos, šiek tiek pakelkite šlifavimo galvutės priekinę dalį.

3. Nustatykite ant valdymo skydelio esantį įjungimo / išjungimo jungiklį (B) į 0 padėtį, kad sustabdytumėte gaminį. Šalia įjungimo / išjungimo jungiklio esantis šviesos diodas užgesta.
4. Ištraukite maitinimo kištuką.

Gaminio nustatymas iš naujo naudojant valdymo skydelį

Įjungimo / išjungimo jungiklį galima naudoti kaip nustatymo iš naujo jungiklį, jei inverteris atleidžiamas. Nustatykite gaminį iš naujo, kai prie šlifavimo galvutės ir (arba) šlifavimo disko prijungtų inverterių indikatoriai (A) šviečia raudonai.

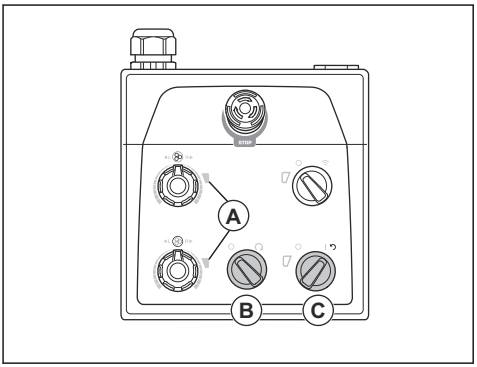

1. Kad sustabdytumėte šlifavimo galvutę, prieš laikrodžio rodyklę pasukite sustabdymo / paleidimo jungiklį (B) į 0 padėtį.
2. Kad iš naujo nustatytumėte gaminį, perjunkite įjungimo / išjungimo jungiklį į rodyklės padėtį (C). Šlifavimo galvutės ir šlifavimo disko inverterio indikatoriai šviečia žalia spalva, kai triktis atkuriama.
3. Pasukite ant valdymo skydelio esantį sustabdymo / paleidimo jungiklį prieš laikrodžio rodyklę, kad vėl įjungtumėte šlifavimo galvutę.

Nuotolinio valdymo pultas

Gaminys valdomas nuotolinio valdymo pultu.

Nuotolinio valdymo pultas valdomas perduodant radijo signalus. Jei yra signalų perdavimo trukdžių, dažnis keičiamas automatiškai. Gaminio ir nuotolinio valdymo pulto susiejimas atliekamas gamykloje. Susiejimą būtina atlikti iš naujo pakeitus nuotolinio valdymo pultą arba kaitaliojant gaminių nuotolinio valdymo pultus. Žr. *Nuotolinio valdymo pulto ir gaminio susiejimo operacija psl. 96*.

Nuotolinio valdymo pultas taip pat gali būti valdomas prijungus CAN magistralės kabelį (priedas), susiejantį nuotolinio valdymo pultą ir gaminį. Pavyzdžiui, CAN magistralės kabelį galima naudoti, kai nuotolinio valdymo pulto akumuliatorius yra mažai įkrautas arba kai nuotolinio valdymo pulto akumuliatorius nesumontuotas. Instrukcijas, kaip nuotolinio valdymo pultą prijungti prie gaminio kabeliu, žr. *Nuotolinio valdymo pulto prijungimas prie gaminio naudojant CAN magistralės kabelį psl. 98*.

Nuotolinio valdymo pulte yra visi gaminiui valdyti reikalingi valdikliai. Nuotolinio valdymo pulte yra skaitmeninis ekranas su meniu sistema. Žr. *Meniu sistema psl. 92*.

Nuotolinio valdiklio naudojimas

Gaminys valdomas nuotoliniu valdikliu. Nuotolinio valdymo pultas prijungtas prie gaminio radijo ryšiu.

- Paspauskite ĮJUNGIMO / IŠJUNGIMO mygtuką, kad paleistumėte ir išjungtumėte nuotolinį valdiklį.

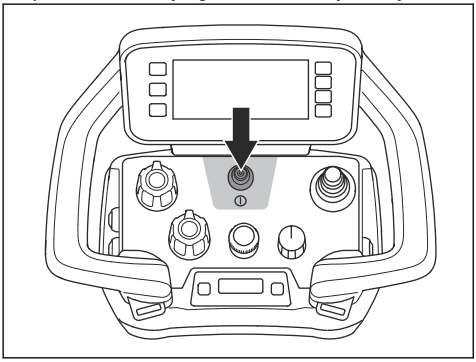

- Norėdami pajudinti gaminį, stumkite vairalazdę. Norėdami sustabdyti gaminį, atleiskite vairalazdę.

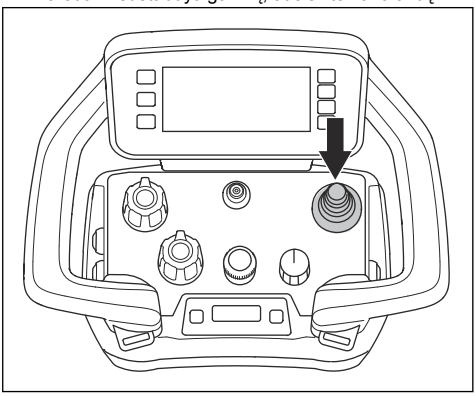

- Yra 3 jungiklio funkcijos: stabdymas, transportavimas ir šlifavimas. Nustatykite rankenėlę į stabdymo padėtį, jei norite sustabdyti gaminį. Nustatykite rankenėlę į transportavimo padėtį, jei norite koreguoti greitį ir perkelti gaminį. Nustatykite rankenėlę į šlifavimo padėtį, jei norite pradėti šlifuoti.

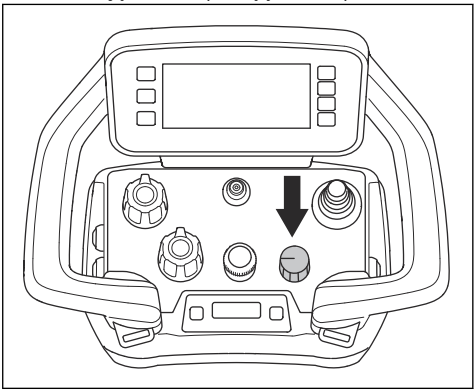

- Pasukite koduotuvą ir reguliuokite šlifavimo mašinos judėjimo greitį.

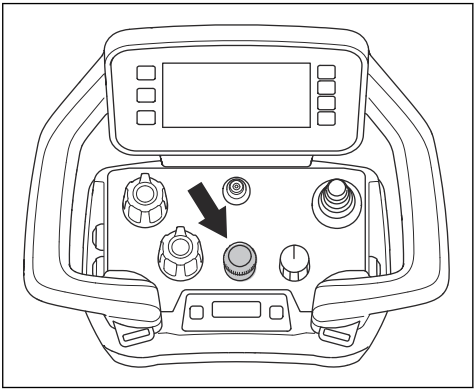

- Sukite potenciometrus ir nustatykite diskų ir šlifavimo galvutės greitį bei sukimosi kryptį.

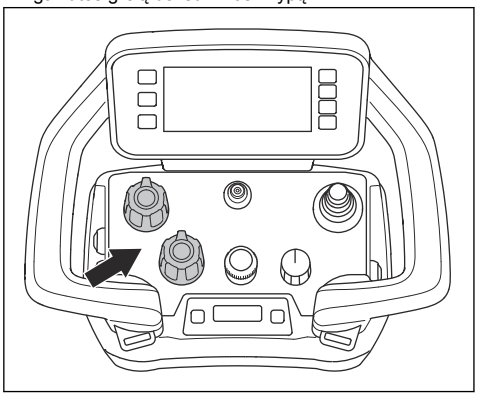

- Įvykus avarinei situacijai, sustabdykite gaminį stabdymo mygtuku.

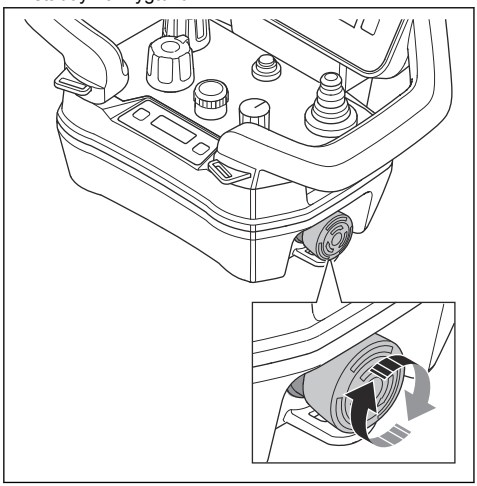

Pagrindinis vaizdas

Ekrane pateikiami 2 pagrindiniai vaizdai. Vienas pagrindinis vaizdas rodomas, kai variklis yra išjungtas. Žr. *Pagrindinis vaizdas, variklis išjungtas psl. 92*. Kitas pagrindinis vaizdas rodomas, kai variklis yra įjungtas. Žr. *Pagrindinis vaizdas, variklis įjungtas psl. 91*.

Variklį išjungus arba įjungus, simboliai (A, B, C, D) sparčiųjų veiksmų juostoje pasikeičia.

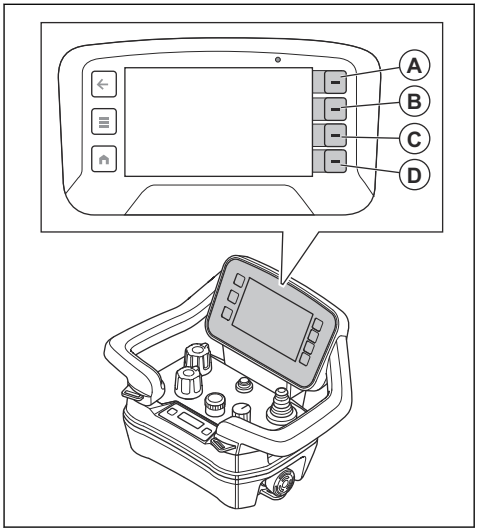

Pagrindinis vaizdas, variklis įjungtas

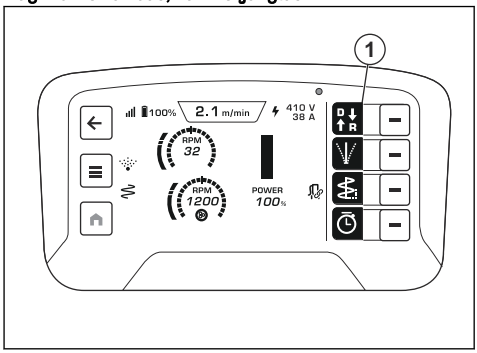

Padėtis	Aprašymas
1	Spartusis veiksmas norint pasirinkti važiavimo kryptį.

Pagrindinis vaizdas, variklis išjungtas

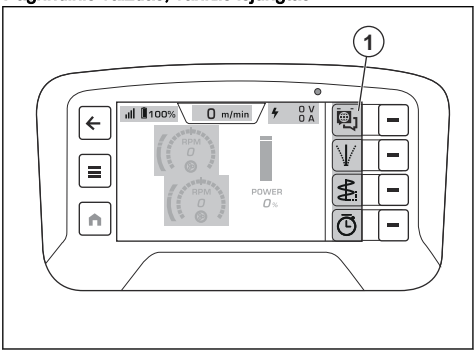

Padėtis	Aprašymas
1	Spartusis veiksmas norint pasirinkti kalbos meniu.

Meniu sistema

Norėdami atidaryti meniu sistemą, nuotolinio valdymo pulte pasirinkite meniu mygtuką (A).

Ekrane atlikus naują pasirinkimą, simboliai sparčiųjų veiksmų juostoje pasikeičia. Prie sparčiųjų veiksmų juostos esančiais mygtukais (B) atliekamas pasirinkimas. Spustelint mygtuką (C), galima grįžti į meniu struktūrą.

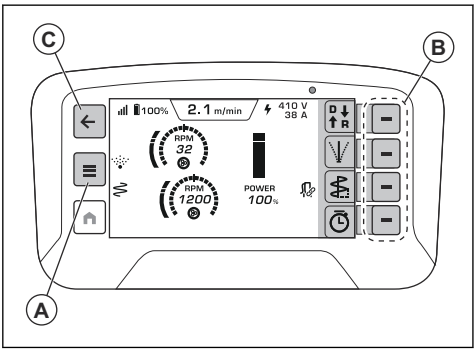

Meniu struktūra

- Gaminio būsena
  - Aktyvūs gedimai
  - Gedimų žurnalas
  - Darbo laikas
- Funkcijos
  - Laiko žurnalas
  - Poslinkio nustat.
  - Vibravimo nustat.
  - M2M nustatymai
  - Poruoti / atš. por.
  - „Autostart“
  - Šlifav. gr. įreng.
    - Aps/min
    - 1–10 skalė
- Sistema
  - Nuotolinio valdymo nustatymai
    - Šviesumas
      - Automatinis
      - Rankinis
    - Kalba
    - Vienetai
      - Metrinė sistema
      - Angliška matavimo sistema
    - Atkurti
  - Pakeitimai
    - Gaminys
    - Nuotolinio valdymo pultas
  - Trečiųjų šalių licencijos
    - OS licencijos
    - Program. licencijos
- Reguliatoriai
  - Valdymo diagnostika
  - Mašinos kalibrav.
    - Įrenginio diskas
    - Įrenginio galvutė

„Įrenginio būsenos“ meniu

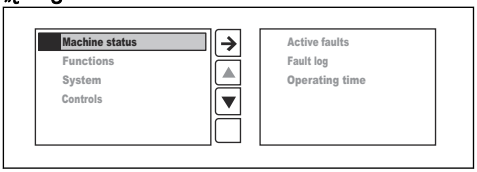

- „Esami gedimai“ – tai gaminio aptiktų ir dar nepašalintų gedimų (trikčių) sąrašas. Sąraše rodomi visi aktyvūs pranešimai. Naujausias pranešimas rodomas sąrašo viršuje. Žr. *Trikčių diagnostika ir šalinimas psl. 107*.
- „Gedimų žurnalo“ sąrašas parodo gedimų istoriją.
- „Eksploatavimo (veikimo) laikas“ – rodomas bendras gaminio veikimo laikas.

Meniu „Funkcijos“

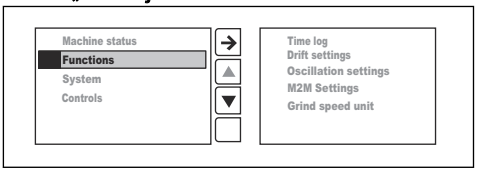

- „Laiko žurnalas“ – laikmačio funkcija, įsimenanti 4 paskutinius įrašus.
- „Poslinkio nustatymai“ padeda išlaikyti tinkamą kryptį, jei šlifavimo metu dėl šlifavimo įrankių sukeliamų šoninių jėgų gaminys nejuda tiesiai.
- „Vibravimo nustatymas“ sumažina įbrėžimus ir įlenkimus šlifuojant. Yra 2 parinktys:
  - Amplitudė – nustato, kiek plačiai gaminys vibruoja iš vienos pusės į kitą.
  - Dažnis – nustato, kaip greitai gaminys vibruoja iš vienos pusės į kitą.
- „M2M nustatymai“ suaktyvina gaminių tarpusavio ryšio palaikymą (jei taikoma).
  - Poruoja ir atšaukia poravimą su dulkių siurbliu.
  - Automatinis dulkių siurblio paleidimas įjungtas arba išjungtas.
- „Šlifavimo greičio įrenginys“ nustato greitį aps./min. arba taikant skalę 1–10.

Meniu „Sistema“

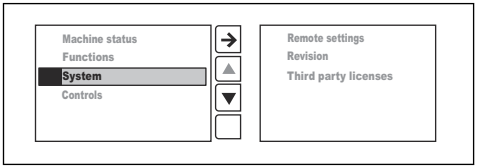

- „Nuotolinio valdymo nustatymai“.
- „Pakeitimai“.
- „Trečiųjų šalių licencijos“.

„Nuotolinio valdymo nustatymai“

- Funkcija „Ryškumas“ nustatomas ekrano ryškumas. Gamyklinis ryškumo nustatymas yra maksimalus.
- Funkcija „Kalba“ nustatoma ekrano rodinių kalba. Gamyklinė kalbos nuostata yra anglų k.

Pasižymėkite: Norėdami grįžti į gamyklinius kalbos ir ryškumo nustatymus, grįžkite į pradžios ekraną ir paspauskite bei 10 sek. palaikykite nuspaudę pagrindinį mygtuką (A).

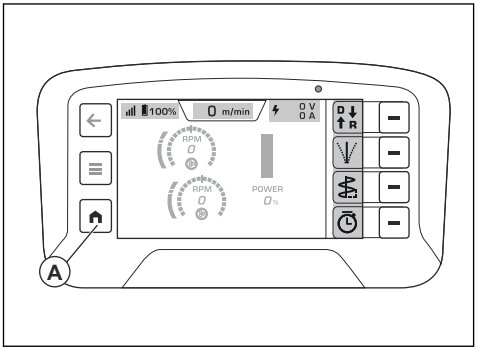

- Funkcija „Matavimo vienetai“ nustatomi ekrane rodomų slėgio, temperatūros ir ilgio matavimo vienetai. Gamyklinis nustatymas yra metrinė vienetų sistema.
- „Nustatymas iš naujo“ nustato gamyklinius nustatymus.

„Pakeitimai“

„Pakeitimai“ parodo esamus nuotolinio valdymo pulto ir gaminio programinės įrangos pakeitimus.

„Trečiųjų šalių licencijos“

Skiltyje „Trečiųjų šalių licencijos“ rodomos nuotolinio valdymo pulto operacinės sistemos atvirojo kodo ir jame įdiegtų programėlių licencijos. Žr. *Meniu sistema psl. 92* jei reikia daugiau informacijos.

Valdymo diagnostika

Skiltyje „Valdymo (valdiklių) diagnostika“ galite atlikti nuotolinio valdymo pulto valdiklių veikimo (funkcines) patikras. Kiekvienas valdiklis rodomas ekrane. Atliekant veikimo (funkcines) patikras, kontrolinių indikatorių spalva ekrane pasikeičia iš baltos į oranžinę. Patikrinkite nuotolinio valdymo pulto valdiklių veikimo funkcijas didžiausiu pajėgumu. Valdymas veikia tinkamai, jei valdymo indikatorius rodo 0 % per vidurį, o galinėse padėtyse atitinkamai -100 % ir 100 %.

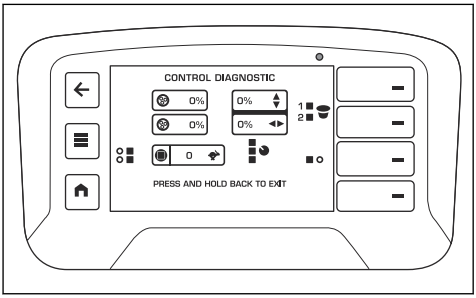

Potenciometrų kalibravimas gaminio valdymo skydelyje

1. Paleiskite gaminį. Žr. *Gaminio paleidimas nuotolinio valdymo pultu psl. 98*.

2. Nuotolinio valdymo pulte paspauskite meniu mygtuką (A).

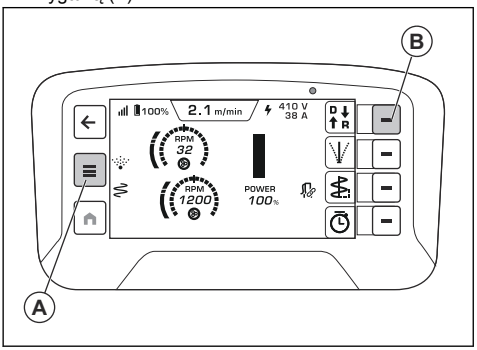

3. Ekrano meniu „Valdikliai“ pasirinkite „Gaminio kalibravimas“.
4. Pasirinkite „Gaminio diskas“.
5. Paspauskite mygtuką „Disko minimumas“.
6. Pasukite disko potenciometrą iki galo į kairę ir paspauskite sutikimo mygtuką (B).
7. Paspauskite mygtuką „Disko centras“.
8. Pasukite disko potenciometrą į centrinę padėtį ir paspauskite sutikimo mygtuką (B).
9. Paspauskite mygtuką „Disko maksimumas“.
10. Pasukite disko potenciometrą iki galo į dešinę ir paspauskite sutikimo mygtuką (B).
11. Pasirinkite „Gaminio galvutė“.
12. Paspauskite mygtuką „Galvutės minimumas“.
13. Pasukite galvutės potenciometrą iki galo į kairę ir paspauskite sutikimo mygtuką (B).
14. Paspauskite mygtuką „Galvutės centras“.
15. Pasukite galvutės potenciometrą į centrinę padėtį ir paspauskite sutikimo mygtuką (B).
16. Paspauskite mygtuką „Galvutės maksimumas“.
17. Pasukite galvutės potenciometrą iki galo į dešinę ir paspauskite sutikimo mygtuką (B).

Informacijos centro ekranas

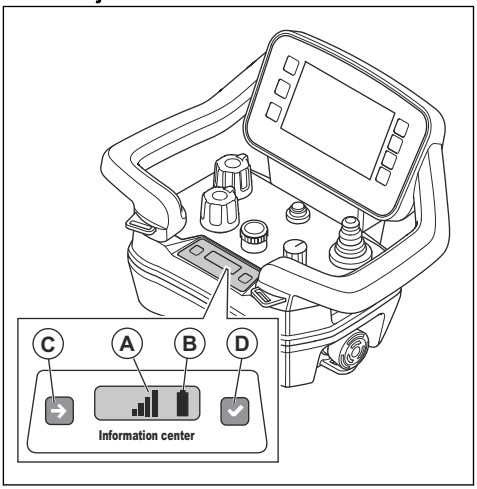

Nuotolinio valdymo pulte pateikiamame informacijos centro ekrane (C) rodoma ši informacija apie nuotolinio valdymo pultą:

- Ar nuotolinio valdymo pultas yra įjungtas, ar išjungtas.
- Gedimų (trikčių) kodai. Žr. *Trikčių diagnostika ir šalinimas psl. 107*.
- Nuotolinio valdymo pulto ir gaminio susiejimas. Žr. *Nuotolinio valdymo pulto ir gaminio susiejimo operacija psl. 96*.
- Radijo signalo stiprumas (A) tarp nuotolinio valdymo pulto ir gaminio. Tie patys simboliai rodomi ir viršutinėje ekrano juostoje. Žr. *Simboliai ekrano viršuje pateikiamoje juostoje psl. 73*

Radijo signalas	Simbolis
Yra 4 radijo signalo stiprumo lygiai.	
Radijo signalas veikia parengties režimu. Nuotolinio valdymo pultas veikia netinkamai. Patikrinkite, kad paleidžiant nuotolinio valdymo pultą visi valdikliai ir jungikliai būtų neutraliose padėtyse.	
Nėra radijo signalo.	

- Akumuliatoriaus būsena (B). Tie patys simboliai rodomi ir viršutinėje ekrano juostoje. Žr. *Simboliai ekrano viršuje pateikiamoje juostoje psl. 73*.

Įkrovos būsena	Simbolis
Yra 5 akumuliatoriaus įkrovimo lygiai.	

Įkrovos būsena	Simbolis
Akumuliatoriaus gedimas.	
Nuotolinio valdymo pulto ir gaminio kabelio jungtis.	

Informacijos centro ekranui skirti 2 mygtukai. Kairiuoju mygtuku (C) pereinama prie kito simbolio ekrane. Dešiniuoju mygtuku (D) pasirenkamos funkcijos (parametrai).

Nuotolinio valdymo pulto akumuliatorius

PERSPĖJIMAS: Prieš naudodami nuotolinio valdymo pulto akumuliatorių ir įkroviklį, turite perskaityti ir suprasti *Nuotolinio valdymo pulto akumuliatoriaus išėmimas ir įdėjimas psl. 95* ir *Akumuliatorių naudojimo sauga psl. 78*.

Pasižymėkite: Prieš naudojant nuotolinio valdymo pultą pirmą kartą, būtina įkrauti akumuliatorių.

Pasižymėkite: Jei akumuliatorius nenaudojamas 5 dienas, jis persijungia į gabenimo režimą. Kai akumuliatoriai veikia gabenimo režimu, norint išeiti iš šio režimo, reikia prijungti juos prie įkroviklio.

Pasižymėkite: Jei akumuliatorius veikia miego režimu, norėdami jį įjungti, prieš tai įdėkite į įkroviklį maždaug 15-iai sek.

Ekrane ir informacijos centro ekrane pateikiamas akumuliatoriaus įkrovos būsenos simbolis, žr. *Simboliai ekrano viršuje pateikiamoje juostoje psl. 73* ir *Informacijos centro ekranas psl. 94*. Negalima naudotis nuotolinio valdymo pultu, jei nuotolinio valdymo pulto akumuliatoriaus įkrova yra per žema.

Visiškai įkrauto nuotolinio valdymo pulto akumuliatorius veikia maždaug 12 val. Veikimo laikas gali sutrumpėti dėl šalto oro.

Įkraukite nuotolinio valdymo pulto akumuliatorius kas 6 mėnesius, kad išlaikytumėte gerą jų būklę.

Nuotolinio valdymo pulto akumuliatoriaus išėmimas ir įdėjimas

1. Pasukite nuotolinio valdymo pultą, kad pasiektumėte galinę pusę, kurioje yra akumuliatorius.
2. Išimkite ar įdėkite nuotolinio valdymo pulto akumuliatorių.

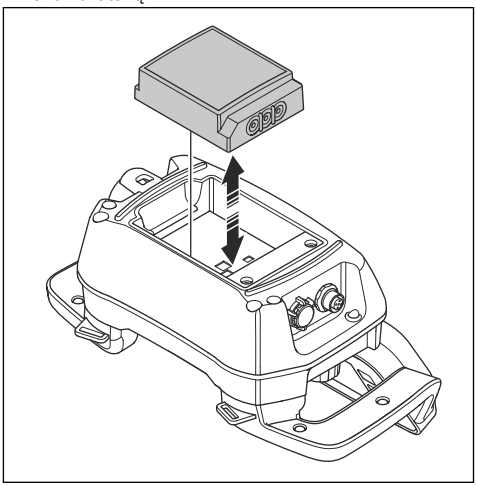

Kiti programinės įrangos reguliavimai

Prieš naudodami gaminį atlikite toliau nurodytus reguliavimus:

Pasižymėkite: Žr. *Meniu sistema psl. 92* jei reikia daugiau informacijos.

- Nustatykite tinkamą ekrano kalbą. Pasirinkite meniu „SISTEMA“ ir „NUOTOLINIO VALDYMO PULTO NUSTATYMAI“, tada pasirinkite „KALBA“.
- Nustatykite reikiamus matavimo vienetus. Pasirinkite meniu „SISTEMA“ ir „NUOTOLINIO VALDYMO NUSTATYMAI“, tada pasirinkite „VIENETAI“.
- Nustatykite ryškumo lygį. Pasirinkite meniu „SISTEMA“ ir „NUOTOLINIO VALDYMO NUSTATYMAI“, tada pasirinkite „RYŠKUMAZS“.

Nuotolinio valdymo pulto įjungimas

1. Norėdami įjungti nuotolinio valdymo pultą, paspauskite ĮJUNGIMO / IŠJUNGIMO mygtuką. Ekrane rodomas pagrindinis vaizdas, kai variklis yra išjungtas. Žr. *Pagrindinis vaizdas, variklis išjungtas psl. 92*.

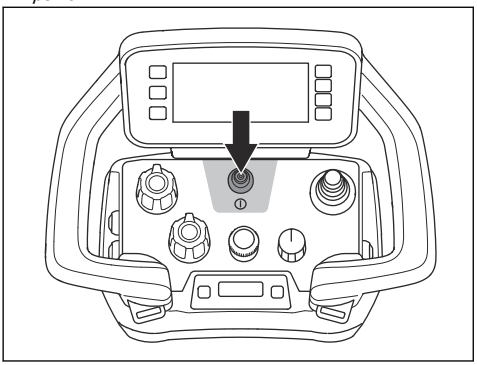

Radijo ryšio sistema

Tam, kad galėtumėte naudoti prijungtą elektrinį įrankį, turite sujungti nuotolinio valdymo pultą ir gaminį.

Nuotolinio valdymo pultu galima valdyti tik prijungtą gaminį.

Pakeitus nuotolinio valdymo pultą kitu, vėl reikia sujungti nuotolinio valdymo pultą ir gaminį.

Jei reikia sukeisti dviejų šlifavimo mašinų nuotolinio valdymo pultus, turite suporuoti sukeistą nuotolinio valdymo pultą ir gaminį.

Gaminio valdymas naudojant nuotolinio valdymo pultą

PERSPĖJIMAS: Įsitikinkite, kad valdydami gaminį nuotolinio valdymo pultu visą laiką jį matote. Dėl nuotolinio valdymo pulto veikimo diapazono gaminį perkelti ir tada, kai jo nematote. Sužeidimo ir sugadinimo pavojus.

1. Prijunkite gaminį prie trifazio maitinimo šaltinio, žr. *Gaminio prijungimas prie maitinimo šaltinio psl. 86*.
2. Įsitikinkite, kad rankenėlė (A) nustatyta į sustabdymo padėtį. Ekrane parodomas pranešimas „3 padėčių sukamuoju jungikliu pasirinkite transportavimo režimą, kad įjungtumėte vairalazdę“.

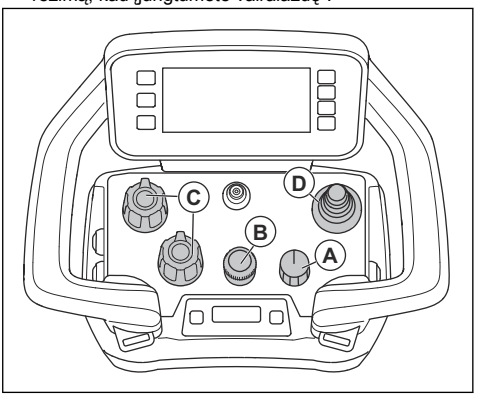

3. Įjunkite nuotolinio valdymo pultą. Žr. *Nuotolinio valdymo pulto įjungimas psl. 96*.
4. Nustatykite rankenėlę (A) į transportavimo padėtį. Ekrane rodomas pagrindinis vaizdas, kai variklis yra išjungtas. Žr. *Gaminio prijungimas prie maitinimo šaltinio psl. 86*.
5. Sureguliuokite transportavimo greitį naudodami koduotuvą (B).

Pasižymėkite: Jei rankenėlė (A) nustatyta į transportavimo padėtį, galite reguliuoti šlifavimo greitį. Gaminys nepradės šlifuoti, kol nenustatysite rankenėlės (A) į šlifavimo padėtį.

6. Nustatykite disko ir galvutės sukimosi reikšmes naudodami potenciometrus (C).
7. Norėdami pajudinti gaminį, stumkite vairalazdę (D). Atleiskite vairalazdę, kad sustabdytumėte gaminio judėjimą.
8. Nustatykite rankenėlę į šlifavimo padėtį. Meniu simboliai šviečia oranžine ir žalia spalvomis. Darbo režimo skirtukas šviečia oranžine spalva, kai gaminys pradeda šlifuoti.

Nuotolinio valdymo pulto ir gaminio susiejimo operacija

1. Įsitikinkite, kad į nuotolinio valdymo pultą įdėtas įkrautas akumuliatorius.
2. Įjunkite valdymo skydelį. Žr. *Gaminio paleidimas naudojant valdymo skydelį psl. 88*.
3. Įjunkite nuotolinio valdymo pultą. Žr. *Nuotolinio valdymo pulto įjungimas psl. 96*.

4. Informacijos centro ekrane vienu metu trumpai spustelėkite (A) ir (B).

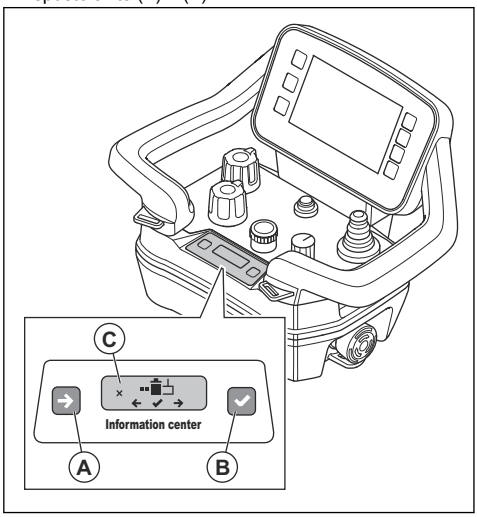

Pasižymėkite: Paspaudus (A) ir (B) mygtukus vienu metu, pasikeičia informacijos centro ekrano režimas.

5. Trumpai spustelėkite (A), jei norite matyti „2“ parinktį.

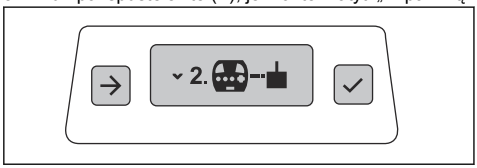

6. Trumpai spustelėkite (B), jei norite pasirinkti „2“. Informacijos centro ekrane rodomas simbolis (C).

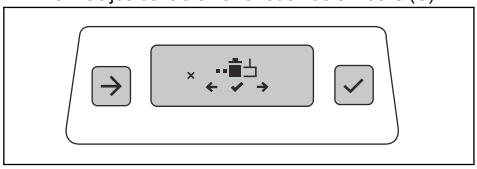

7. Vienu metu paspauskite ir 3 sek. palaikykite nuspaudę mygtukus (A) ir (B).

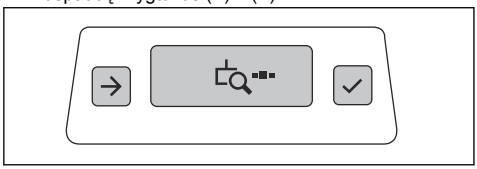

8. Įjunkite ir išjunkite valdymo skydelį.

9. Pasukite ON'OFF (įjungimo / išjungimo) jungiklį (D) į rodyklės padėtį ir palaikykite 12 sek. Poravimas baigtas, kai ima mirksėti šviesos diodas (E).

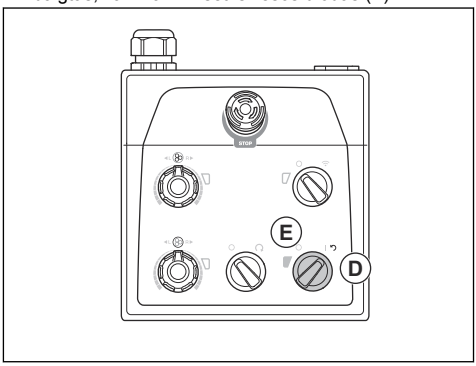

10. Kai nuotolinio valdymo pulto informacijos centro ekrane matote imtuvo serijos numerį, paspauskite mygtuką informacijos centro ekrano (B) dešinėje.

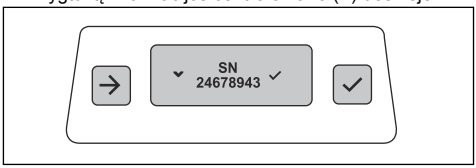

Poravimo patvirtinimo simbolis bus rodomas 2 sek.

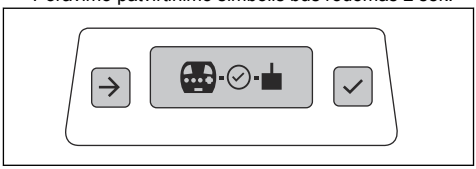

11. Kai informacijos centro ekrane matomas įjungimo / išjungimo simbolis, iš naujo įjunkite nuotolinio valdymo pultą. Žr. *„Nuotolinio valdymo nustatymai“ psl. 93*.

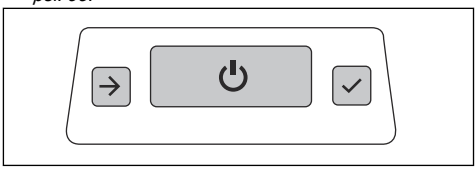

12. Iš naujo įjunkite valdymo skydelį. Žr. *Gaminio nustatymas iš naujo naudojant valdymo skydelį psl. 89*.

Jei norite patikrinti, ar poravimas yra aktyvus

1. Įjunkite nuotolinio valdymo pultą. Žr. *Nuotolinio valdymo pulto įjungimas psl. 96*.
2. Įjunkite valdymo skydelį. Žr. *Gaminio paleidimas naudojant valdymo skydelį psl. 88*.
3. Poravimas vis dar aktyvus, jei HMI ekrane matomas radijo simbolis, o gaminį galima valdyti nuotolinio valdymo pultu.

Gaminio valdymas naudojant nuotolinio valdymo pultą, prijungtą CAN magistralės kabeliu

Tam tikromis aplinkybėmis būtina prijungti CAN magistralės kabelį, kad galėtumėte valdyti gaminį. Jei reikia daugiau informacijos, kreipkitės į „Husqvarna“ techninės priežiūros centrą.

Atlikite nuotolinio valdymo pultą suporavimą su gaminiu naudodami CAN magistralės kabelį. Žr. *Nuotolinio valdymo pulto ir gaminio susiejimo operacija psl. 96*.

Radijo signalo perdavimas nutrūksta nuotolinio valdymo pultą prijungus CAN magistralės kabeliu.

- CAN magistralės kabeliu sujunkite nuotolinio valdymo pultą ir gaminį. Žr. *Nuotolinio valdymo pulto prijungimas prie gaminio naudojant CAN magistralės kabelį psl. 98*.

Nuotolinio valdymo pulto prijungimas prie gaminio naudojant CAN magistralės kabelį

1. Vieną CAN magistralės kabelio galą įkiškite į nuotolinio valdymo pulto jungtį.

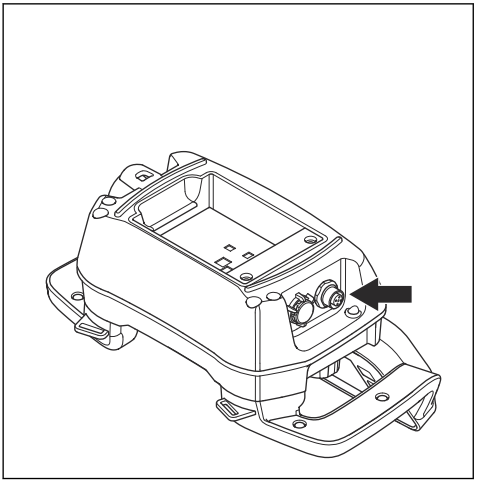

2. Kitą CAN magistralės kabelio galą įkiškite į elektros dėžutės durelių jungtį.

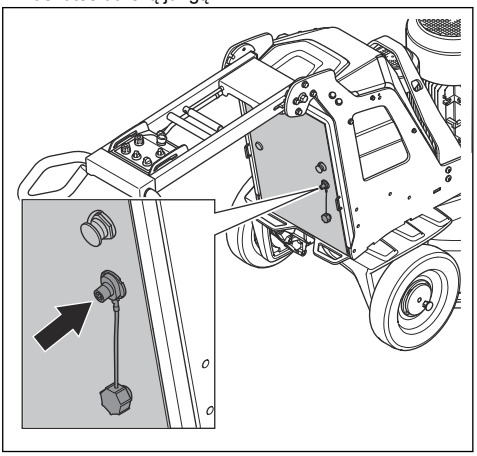

3. Ranka priveržkite CAN magistralės kabelio jungties varžtus.

Gaminio paleidimas nuotolinio valdymo pultu

PASTABA: Visą laiką judinkite gaminį, kai įjungta šlifavimo galvutė. Jei nejudinsite gaminio, paviršius gali tapti šiurkštus.

1. Sukite kairiojo ir dešiniojo rato fiksavimo kaiščius, kol jų kaištis susilygiuos su įpjova. Žr. *Ratų fiksavimo kaiščių patikrinimas psl. 80*.

PERSPĖJIMAS: Įsitikinkite, kad 2 fiksavimo kaiščiai tinkamai sulygiuoti. Jei užfiksuotas tik 1 fiksavimo kaištis, paleidus gaminį galima jį sugadinti ir susižeisti.

2. Ant nuotolinio valdymo pulto nuspauskite įjungimo / išjungimo mygtuką.

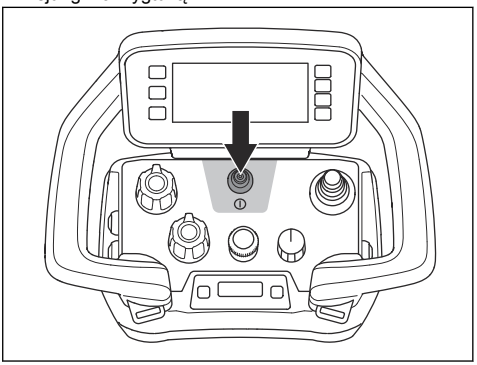

3. Valdymo skydelyje įjungimo / išjungimo jungiklį pasukite į rodyklės padėtį, kad paleistumėte gaminį. Įsižiebia šalia įjungimo / išjungimo jungiklio esantis šviesos diodas.
4. Pasukite valdymo skydelio nuotolinio valdymo / rankinio valdymo jungiklį pagal laikrodžio rodyklę, kad įjungtumėte nuotolinį valdymą. Šalia nuotolinio valdymo / rankinio valdymo jungiklio esantis šviesos diodas pradeda mirksėti.
5. Pasukite nuotolinio valdymo skydelio SUSTABDYMO / TRANSPORTAVIMO / ŠLIFAVIMO jungiklį ir įjunkite gaminį. Mažiau negu per 5 sekundes gaminys pradeda veikti tuščiąja eiga. Mažasis variklis užsiveda maždaug po 2 sekundžių.
6. Norėdami valdyti gaminį, judinkite vairalazdę.

PASTABA: Vairalazdę judinkite atsargiai. Stipriai traukiant vairalazdę, gaminys nepradeda veikti našiau. Galite sugadinti vairalazdę, jei valdysite ją naudodami per daug jėgos.

PASTABA: Nekelkite nuotolinio valdymo pulto laikydami jį už vairalazdės.

Pasižymėkite: Ant šiurkščių paviršių gali tekti stumti vairalazdę į priekį, kad deimantiniai įrankiai nesitrintų į paviršių.

Gaminio sustabdymas nuotolinio valdymo pultu

PASTABA: Kai sustabdote el. variklį, nekelkite šlifavimo galvutės nuo paviršiaus. Varikliui sustojus, šlifavimo galvutė dar kurį laiką sukasi. Dulkės gali patekti į orą ir paviršius gali būti pažeistas.

PASTABA: Gaminys turi būti judinamas tol, kol galvutės visiškai sustos.

1. Jei norite sustabdyti nuotolinį valdymą, paspauskite įjungimo / išjungimo mygtuką (A) arba pasukite jungiklį į sustabdymo padėtį (B). Ekranas išsijungia, tik kai paspaudžiamas įjungimo / išjungimo mygtukas.

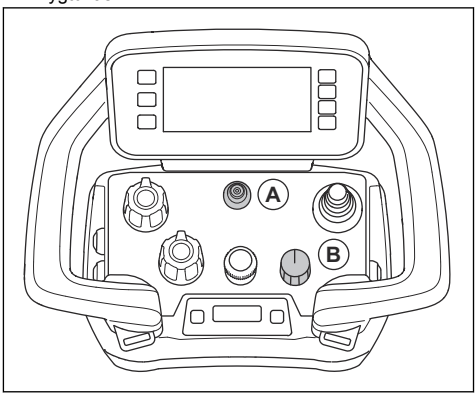

2. Nekelkite galvučių nuo paviršiaus, kol jos visiškai nesustos.

PASTABA: Jei šlifuojate lipnų asfaltą, dažus ar panašią medžiagą, gaminys gali prilipti prie lipnaus paviršiaus. Iškart po to, kai galvutė visiškai sustos, šiek tiek pakelkite šlifavimo galvutės priekinę dalį.

3. Nustatykite ant valdymo skydelio esantį įjungimo / išjungimo jungiklį į 0 padėtį, kad sustabdytumėte gaminį. Šalia įjungimo / išjungimo jungiklio esantis šviesos diodas užgesta.
4. Ištraukite maitinimo kištuką.

Dulkių siurblio paleidimas ir sustabdymas

1. Paspauskite mygtuką (A), kad paleistumėte dulkių siurblį.

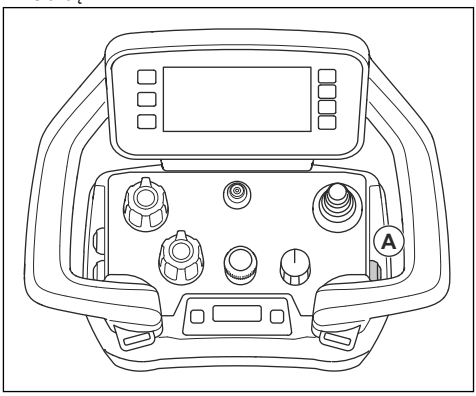

2. Ekrane pamatysite simbolį. Žr. *Simboliai nuotolinio valdymo pulto HMI (žmogaus-įrenginio sąsajos) darbo režimo skirtuke psl. 74*.
3. Paspauskite mygtuką (A) dar kartą, jei norite sustabdyti dulkių siurblį.

Vibravimo funkcijos paleidimas ir sustabdymas

1. Paspauskite mygtuką (A), kad įjungtumėte vibravimo funkciją.

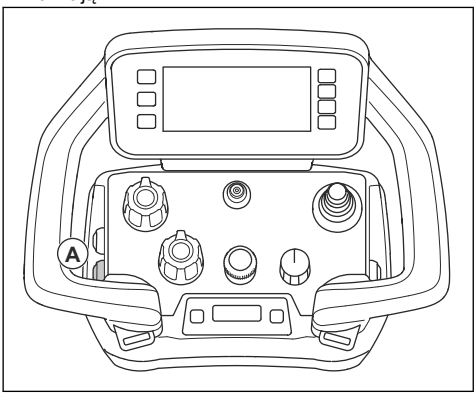

2. Ekrane pamatysite simbolį. Žr. *Simboliai nuotolinio valdymo pulto HMI (žmogaus-įrenginio sąsajos) darbo režimo skirtuke psl. 74*.
3. Paspauskite mygtuką (A) dar kartą, kad išjungtumėte vibravimo funkciją.

Dulksnos aušintuvo sistema

Dulksnos aušintuvo sistema sumažina šlifavimo diskų įrankių temperatūrą ir pagerina gaminio veikimą. Dulksnos aušintuvo sistema naudoja vandenį iš vandens bakelio. Dulksnos aušintuvo sistemos antgalis purškia vandenį ant paviršiaus. Vandens srauto lygis koreguojamas jungikliu ant spintos durelių. Kai vandens lygis yra žemas, ima mirksėti geltonas jungiklio indikatorius.

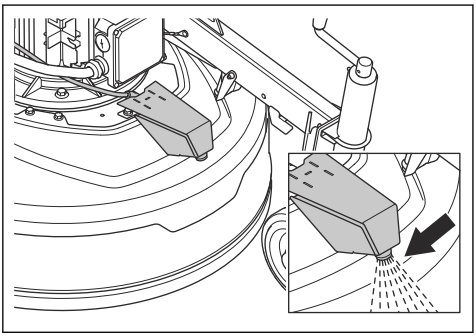

PASTABA: Pripildykite vandens rezervuarą naudodami tinkamą įrangą. Neleiskite, kad vanduo išsilietų iš vandens rezervuaro.

Galima nustatyti rankinę arba automatinę dulksnos aušintuvo sistemą. Kuomet gaminys veikia nenaudojant nuotolinio valdymo pulto, visada būna įjungtas rankinis režimas. Jei yra prijungtas nuotolinio valdymo pultas, dulksnos funkcija įjungiama mygtuku ant nuotolinio valdymo pulto. Jei šlifavimas sustabdomas, dulksnos funkcija sustabdoma po 60 sek. Naudojant automatinį režimą, dulksnos funkcija paleidžiama ir sustabdoma kartu su šlifavimu.

Dulksnos funkcijos įjungimas ir išjungimas

PASTABA: Niekada nenukreipkite gaminio dulksnos antgalio į elektrinius komponentus.

1. Pasukite dulksnos valdymo jungiklį (A) ant spintos durelių ir nustatykite dulksnos funkcijos režimą.

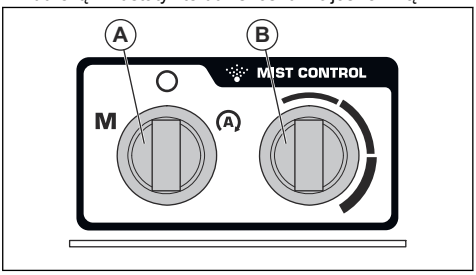

   - Pasukite dulksnos valdymo jungiklį ties simboliu „M“, jei norite nustatyti rankinį režimą.
   - Pasukite dulksnos valdymo jungiklį ties simboliu „A“, jei norite nustatyti automatinį režimą.
2. Pasukite jungiklį (B), jei norite padidinti arba sumažinti vandens srauto lygį.
3. Paspauskite nuotolinio valdymo pulto mygtuką (C), jei norite įjungti dulksnos funkciją.

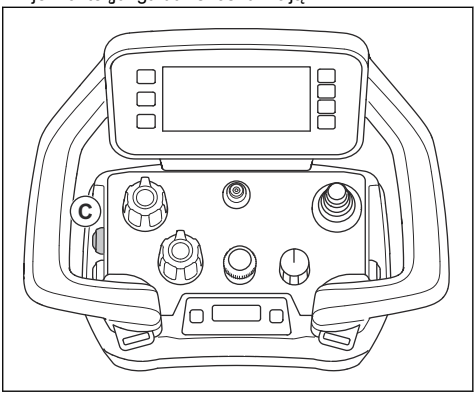

4. Ekrane pamatysite simbolį. Žr. *Simboliai nuotolinio valdymo pulto HMI (žmogaus-įrenginio sąsajos) darbo režimo skirtuke psl. 74*.
5. Paspauskite mygtuką (C) dar kartą, jei norite sustabdyti dulksnos funkciją.

Svoriai

Kiekvienoje gaminio pusėje yra 1 svoris. Jei gaminys yra sunkiai valdomas, sureguliuokite svorius, kad pakeistumėte šlifavimo galvutės slėgį. Svoriai turi būti sureguliuoti toje pačioje padėtyje iš dešinės ir kairės gaminio pusės. Yra 3 svorių padėtys:

- 1 padėtis: didžiausias šlifavimo galvutės slėgis. Šioje padėtyje gaminys veikia našiausiai. Ji taip pat naudojama nustatant gaminį transportavimo padėtyje.

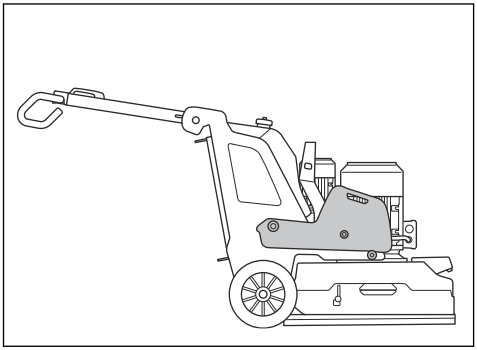

- 2 padėtis: įprastas šlifavimo galvutės slėgis.

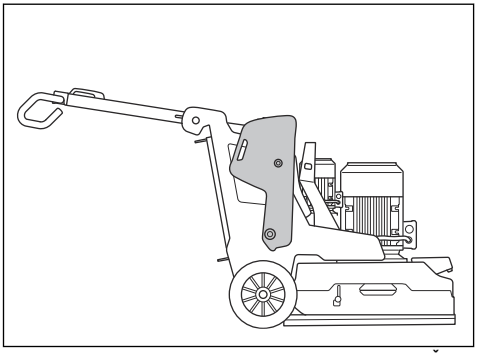

- 3 padėtis: mažiausias šlifavimo galvutės slėgis. Ši padėtis taip pat naudojama pakreipiant gaminį į techninės priežiūros padėtį.

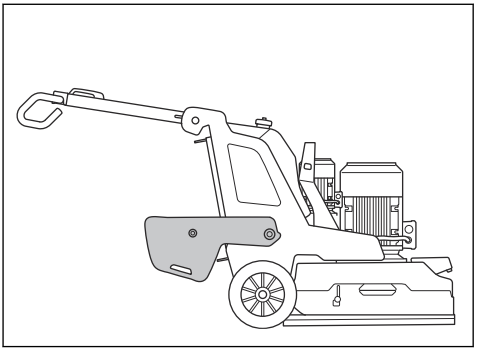

Svorių reguliavimas

PERSPĖJIMAS: Reguliuodami svorius būkite atsargūs. Judančios dalys gali sužeisti.

PERSPĖJIMAS: Visada įsitikinkite, kad svorių užraktas tinkamai užsifiksuojamas, kai svoriai dedami į pasirinktą padėtį.

1. Įspauskite svorių užraktą (A) ir naudodami rankeną perkelkite svorį į pasirinktą padėtį (B). Žr. *Svoriai psl. 101*.

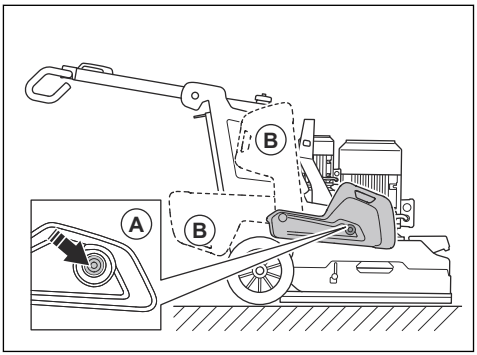

2. Atleiskite svorių užraktą, kad užfiksuotumėte svorį pasirinktoje padėtyje.

Įvadas

PERSPĖJIMAS: Prieš atlikdami priežiūros darbus perskaitykite ir supraskite saugos skyriaus informaciją.

Visiems gaminio techninės priežiūros ir remonto darbams reikia specialių apmokymų. Užtikriname profesionalaus remonto ir techninės priežiūros darbų pasiekiamumą. Jei jūsų pardavėjas nėra techninės priežiūros atstovas, paprašykite jo informacijos apie artimiausią techninės priežiūros atstovą.

Išsamesnės informacijos žr. www.husqvarnacp.com.

Ką atlikti prieš pradedant priežiūros darbus

- Naudokite asmenines apsaugines priemones. Žr. *Asmeninės apsaugos priemonės psl. 76*.
- Naudokite patvirtintas kvėpavimo apsaugos priemones. Nuo gaminio kylančios dulkės pavojingos sveikatai.
- Pastatykite gaminį ant lygaus paviršiaus.
- Kad atliekant priežiūrą įrankis netyčia nebūtų įjungtas, sustabdykite variklį ir atjunkite maitinimo kištuką.
- Išvalykite alyvą ir purvą, esantį šalia gaminio. Pašalinkite nereikalingus objektus.
- Išdėstykite aiškius ženklus, kurie įspėtų pašalinius apie atliekamą priežiūrą.
- Šalia turi būti gesintuvai, medicinos pagalbos priemonės ir avarinis telefonas.

Techninės priežiūros grafikas

* = bendrieji techninės priežiūros darbai, kuriuos atlieka operatorius. Nurodymai pateikti ne šioje naudojimo instrukcijoje.

X = nurodymai pateikti šioje naudojimo instrukcijoje.

O = nurodymai pateikti ne šioje naudotojo instrukcijoje. Techninės priežiūros darbus leiskite atlikti įgaliotam techninės priežiūros atstovui.

Techninė priežiūra	Kasdien	Kas savaitę	Kas 6 mėnesių	Kas 12–36 mėnesius
Patikrinkite ant valdymo skydelio esantį įjungimo / išjungimo jungiklį.	*			
Patikrinkite nuotolinio valdymo pulto SUSTABDYMO / TRANSPORTAVIMO / ŠLIFAVIMO jungiklį.	*			
Įsitikinkite, kad akumuliatorius fiksavimo įtaisas veikia tinkamai.	*			
Patikrinkite ant valdymo skydelio esantį avarinio stabdymo mygtuką.	X			
Patikrinkite ant nuotolinio valdymo pulto esantį avarinio stabdymo mygtuką.	X			
Nuvalykite išorinius gaminio paviršius.	X			
Atlikite bendrąją apžiūrą.	X			
Patikrinkite šlifavimo diskus.	X			
Patikrinkite rankenos tvirtinimo taškus ir fiksavimo funkciją.		*		
Patikrinkite svorių tvirtinimo taškus ir fiksavimo funkciją.		*		
Patikrinkite jungtį tarp važiuoklės ir šlifavimo galvutės.		*		
Patikrinkite šlifavimo galvutės pavarų sistemos veikimą.		X		
Nuvalykite vidines gaminio dalis.			O	
Atlikite šlifavimo diskų pavarų sistemos techninę priežiūrą.				O

Nuotolinio valdymo pulto techninė priežiūra

PERSPĖJIMAS: Prieš pradėdami techninės priežiūros darbus atjunkite nuotolinio valdymo pultą nuo bet kokio maitinimo šaltinio.

PASTABA: Neplaukite nuotolinio valdymo pulto aukšto slėgio plovimo aparatu. Dėl didelio slėgio gali būti pažeisti tarpikliai ir į nuotolinio valdymo pultą gali patekti vandens ir nešvarumų.

Kasdienis nuotolinio valdymo pulto valymas

PASTABA: Neplaukite elektrinių komponentų vandeniu.

- Išorines nuotolinio valdymo pulto dalis nuvalykite drėgna šluoste.

Nuotolinio valdymo pulto patikrinimas

1. Apžiūrėkite, ar ant nuotolinio valdymo pulto nėra įtrūkimų ir kitų pažeidimų.
2. Įsitikinkite, kad visi tarpikliai, movos, jungtys ir laidai yra geros būklės ir kad jie nėra nepažeisti.
3. Patikrinkite, ar nepažeisti jungikliai ir valdikliai.
4. Jei yra pažeidimų arba nuotolinio valdymo pultas netinkamai veikia, kreipkitės į patvirtintą techninės priežiūros atstovą.

Kas savaitę atliekamas nuotolinio valdymo pulto valymas

- Nuvalykite valdymo skydelį ir įsitikinkite, kad mygtukų užrašai įskaitomi.
- Išvalykite akumuliatorių gnybtus bei gnybtus akumuliatorių skyriuje ir įkroviklyje. Naudokite minkštą ir sausą šluostę.

Nuotolinio valdymo pulto akumuliatoriaus įkrovimas

Jei norite įkrauti nuotolinio valdymo pulto akumuliatorių, žr. *Gaminio akumuliatorius psl. 104*.

Kaip atlikti gaminio techninę priežiūrą

- Techninę priežiūrą paveskite atlikti Husqvarna įgaliotam prekybos atstovui. Reikia naudoti tik originalias atsargines dalis, kad būtų užtikrintas gaminio saugumas.
- Po 100 darbo valandų ekrane rodomas pranešimas „Time for servicing“ (laikas atlikti techninę priežiūrą). Techninę priežiūrą paveskite atlikti Husqvarna įgaliotam prekybos atstovui.
- Jei gaminys nenaudojamas 100 valandų po 1 metų, leiskite Husqvarna įgaliotam prekybos atstovui patikrinti gaminį.

Veiksmai po techninės priežiūros

1. Atlikę techninę priežiūrą atlikite bandomąjį paleidimą.

   PERSPĖJIMAS: Sužeidimo ir sugadinimo pavojus. Neteisingai sumontuotas nuotolinio valdymo pultas, laidai ar žarnos gali daryti nepageidaujamą poveikį gaminio judesiams.

2. Jei yra gedimas (triktis), nedelsiant sustabdykite gaminį. Žr. *Gaminio sustabdymas naudojant valdymo skydelį psl. 89*.

Gaminio valymas

PASTABA: Kai oro įsiurbimo anga yra užblokuota, sumažėja gaminio efektyvumas ir dėl to variklis gali per daug įkaisti.

- Pašalinkite kliūtis iš visų oro angų. Gaminys turi būti tinkamos temperatūros.
- Prieš valydami gaminį visada ištraukite maitinimo kištuką iš maitinimo lizdo.
- Gaminio nevalykite chemikalais.
- Neplaukite elektrinių dalių vandeniu.
- Pabaigę darbą visada nuvalykite visą įrangą.
  a) Pakreipkite gaminį taip, kad rankena būtų ant grindų.
  b) Šlifavimo galvutės apatiniame paviršiuje esančius komponentus plaukite aukšto slėgio plovimo aparatu.

  PASTABA: Aukšto slėgio plovimo aparato srovės nenukreipkite tiesiai į tarpiklius ar sujungimų vietas.

Akumuliatoriaus ir akumuliatoriaus įkroviklio valymas

PASTABA: Nevalykite akumuliatoriaus ar įkroviklio vandeniu.

- Prieš prijungdami akumuliatorių prie įkroviklio, įsitikinkite, kad akumuliatorius ir akumuliatoriaus įkroviklis yra švarūs ir sausi.
- Nupūskite akumuliatoriaus gnybtus suspaustu oru ir nuvalykite švelnia ir sausa šluoste.
- Nuvalykite akumuliatorių ir akumuliatoriaus įkroviklį švelnia ir sausa šluoste.

Bendroji apžiūra

- Įsitikinkite, kad maitinimo laidas ir ilginamasis laidas yra geros būklės ir nepažeisti.
- Patikrinkite, ar veržlės ir varžtai priveržti.
- Patikrinkite guminę grindjuostę. Jei ji susidėvėjusi ar pažeista, pakeiskite ją.
- Patikrinkite, ar gaubtas laisvai juda ir yra tinkamoje padėtyje grindų atžvilgiu.
- Patikrinkite, ar galvutės centrinis fiksatorius yra švarus ir lengvai sukasi.

Šlifavimo galvutės pavarų sistema

Šlifavimo galvutės pavarų sistema yra uždaroji sistema. Jeigu patiriate problemų dėl šlifavimo galvutės pavarų sistemos, kreipkitės į Husqvarna techninės priežiūros atstovą.

Gaminio akumuliatorius

Gaminio akumuliatorius naudojamas tik norint perkelti gaminį nuotolinio valdymo pultu iš transporto priemonės į darbo vietą. Gaminio akumuliatorius nenaudojamas gaminiui eksploatuoti. Eksploatavimo metu gaminys turi būti prijungtas prie maitinimo šaltinio.

Prieš pirmą kartą naudojant gaminį, būtina įkrauti akumuliatorių.

Visiškai įkrovus akumuliatorių, gaminys veiks maždaug 1 valandą. Dėl aplinkos temperatūros ir ratų variklių naudojimo dažnumo veikimo laikas gali būti trumpesnis.

Gaminio akumuliatoriaus įkrovimas naudojant trifazį maitinimo šaltinį

Akumuliatorius įkraunamas, kai gaminys yra prijungtas prie trifazio maitinimo šaltinio ir veikia. Visiškai išsikrovusio gaminio akumuliatoriaus įkrovimo laikas yra maždaug 3–4 valandos.

1. Akumuliatoriaus įkroviklį naudokite, kai aplinkos temperatūra yra nuo 0 °C / 32 °F iki 40 °C / 104 °F.
2. Prijunkite gaminį prie trifazio maitinimo šaltinio. Žr. *Gaminio prijungimas prie maitinimo šaltinio psl. 86*. Įkrovimo metu valdymo skydelyje mirksi gaminio akumuliatoriaus galios ir įkrovos indikatorius (C).

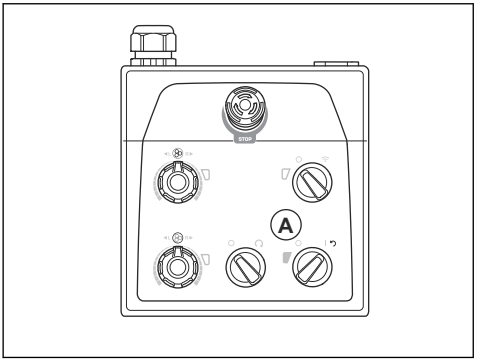

3. Visiškai įkrovus, gaminio akumuliatoriaus galios ir įkrovos indikatorius užgęsta.

Gaminio akumuliatoriaus įkrovimas naudojant 1 fazės jungtį

Visiškai išsikrovusio gaminio akumuliatoriaus įkrovimo laikas yra maždaug 3–4 valandos.

1. Akumuliatoriaus įkroviklį naudokite, kai aplinkos temperatūra yra nuo 0 °C / 32 °F iki 40 °C / 104 °F.
2. Prijunkite 1 fazės įkrovimo kabelį prie akumuliatoriaus įkroviklio jungties, esančios ant elektros dėžutės durelių.

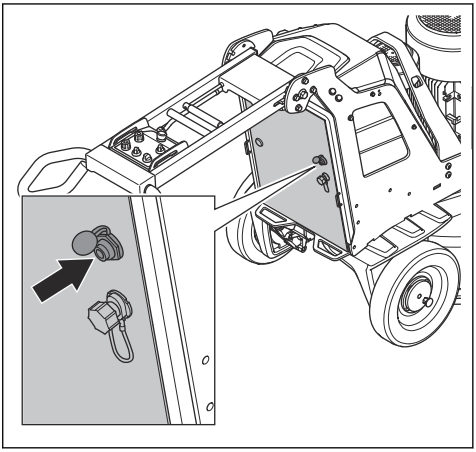

3. Prijunkite kitą 1 fazės įkrovimo laido galą prie maitinimo lizdo. Įkrovimo metu valdymo skydelyje mirksi gaminio akumuliatoriaus galios ir įkrovos indikatorius (C).

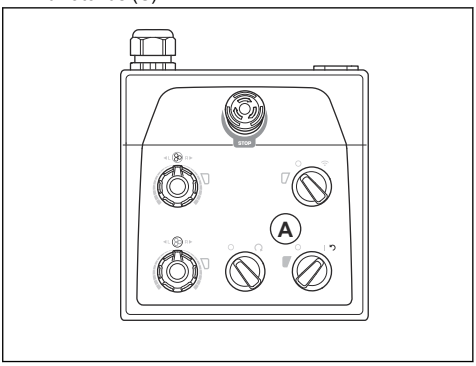

4. Visiškai įkrovus, gaminio akumuliatoriaus galios ir įkrovos indikatorius užgęsta.

Nuotolinio valdymo pulto akumuliatorius

Visiškai įkrovus nuotolinio valdymo pulto akumuliatorių, pultas veiks maždaug 10–12 valandų. Jei ekranas dažnai naudojamas, veikimo laikas gali būti trumpesnis.

Prieš pirmą kartą naudojant nuotolinio valdymo pultą, būtina įkrauti akumuliatorių.

Nuotolinio valdymo pulto akumuliatorių įkrovimas akumuliatorių įkrovikliu

Visiškai išsekusio nuotolinio valdymo pulto akumuliatoriaus įkrovimo laikas yra maždaug 3 val. Kraunant nuotolinio valdymo pulto akumuliatorius, temperatūra turi būti nuo 10 °C (50 °F) iki 45 °C (113 °F). Naudokite nuolatinės srovės 24 VDC (9–36 V) įkroviklį.

1. Išimkite išsekusį akumuliatorių iš nuotolinio valdymo pulto. Žr. *Nuotolinio valdymo pulto akumuliatoriaus išėmimas ir įdėjimas psl. 95*.
2. Prijunkite prie akumuliatorių įkroviklio adapterį. Įkroviklio komplekte yra 2 skirtingi adapteriai.

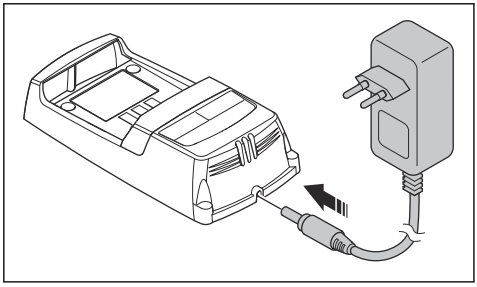

3. Prijunkite akumuliatoriaus įkroviklį prie maitinimo lizdo. Akumuliatoriaus galios indikatorius (A) pradės degti raudonai. Žr. *Akumuliatoriaus įkroviklis psl. 105*.

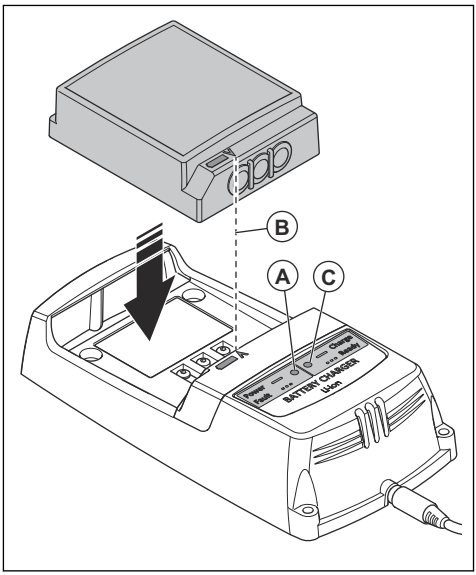

4. Prijunkite nuotolinio valdymo pulto akumuliatorių prie įkroviklio. Įsitikinkite, kad rodyklės (B), esančios ant nuotolinio valdymo pulto akumuliatoriaus ir akumuliatoriaus įkroviklio, sutampa. Įkraunant nuotolinio valdymo pulto akumuliatorių, įkroviklyje esantis akumuliatoriaus būsenos indikatorius (C) mirksės žaliai.
5. Visiškai įkrovus nuotolinio valdymo pulto akumuliatorių, įsižiebia žalia lemputė. Iš įkroviklio išimkite nuotolinio valdymo pulto akumuliatorių.
6. Atjunkite akumuliatoriaus įkroviklį nuo maitinimo lizdo.

Akumuliatoriaus įkroviklis

Akumuliatoriaus būsenos indikatorius – tai 2 lemputės ant akumuliatoriaus įkroviklio: akumuliatoriaus įkrovos LED (raudona) ir akumuliatoriaus būsenos LED (žalia).

Maitinimo LED	Būsenos LED	Indikacijos
Raudona šviesa	IŠJUNGTA	Įkroviklis veikia. Įkroviklyje nėra akumuliatoriaus.
Raudona šviesa	Žalia šviesa	Įkroviklis veikia. Akumuliatorius visiškai įkrautas.

Maitinimo LED	Būsenos LED	Indikacijos
Raudona šviesa	Mirksi žalia šviesa	Įkroviklis veikia. Akumuliatorius įkraunamas.
Mirksi raudona šviesa	IŠJUNGTA	Akumuliatoriaus įkroviklio klaida arba temperatūra už įkrovimui leistino intervalo ribų.

Akumuliatoriaus įkroviklio tvirtinimas prie gaminio

PASTABA: Užtikrinkite, kad zona būtų švari, ir joje nebūtų dulkių bei drėgmės. Neužveskite gaminio, jei įkroviklio gaubtas yra atidarytas.

Nuotolinio valdymo pulto akumuliatoriaus įkroviklį galima pritvirtinti prie gaminio.

1. Atidarykite gaubtą elektros dėžės viršuje.

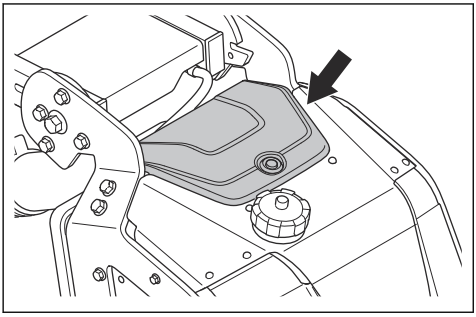

2. Pasinaudokite prijungimo tašku, kad prijungtumėte akumuliatoriaus įkroviklį prie gaminio.
3. Prijunkite gaminį prie trifazio maitinimo šaltinio, kad įkrautumėte nuotolinio valdymo pulto akumuliatorių.
4. Naudokite akumuliatoriaus įkroviklį, kad pažadintumėte nuotolinio valdymo pulto akumuliatorių iš miego režimo.

Šlifavimo galvutės uždėjimas ir nuėmimas

PERSPĖJIMAS: Nuėmus šlifavimo galvutę, važiuoklė nėra subalansuota. Pasirūpinkite, kad važiuoklė nenukristų. Jai nukritus, galima susižaloti ar ką nors apgadinti.

1. Padėkite priekinį variklio kabelį (A) prieš šlifavimo galvutę.

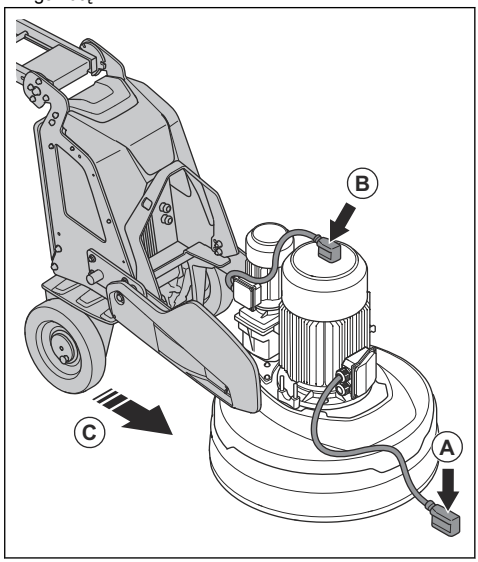

2. Uždėkite galinį variklio kabelį (B) ant variklio.
3. Pastumkite važiuoklę šalia šlifavimo galvutės (C).
4. Variklio kabelius kiškite per angą, esančią tarp šlifavimo galvutės ir važiuoklės.

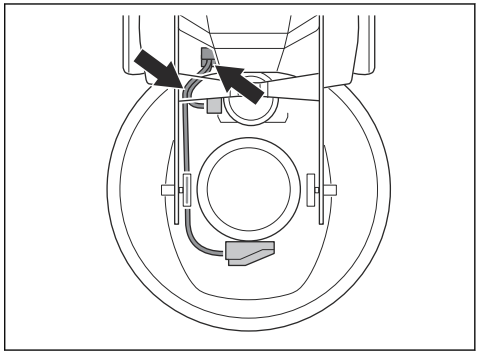

5. Važiuoklę visiškai prispauskite prie šlifavimo galvutės (D). Įsitikinkite, kad važiuoklė pritvirtinta prie šlifavimo galvutės laikiklio.

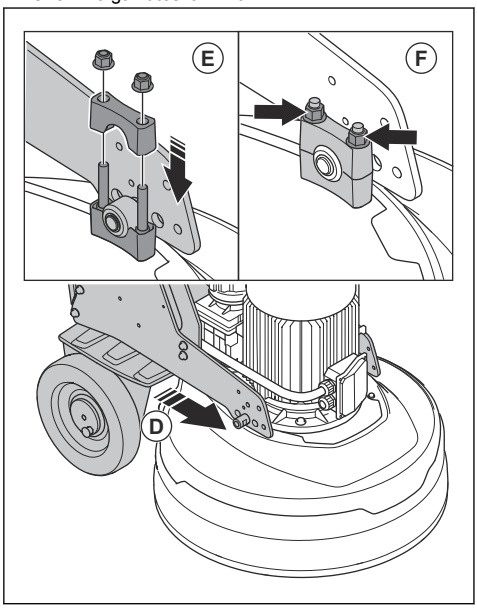

6. Ant šlifavimo galvutės laikiklio viršaus pritvirtinkite antrąjį laikiklį (E).
7. Priveržkite 2 veržles (F) kiekvienoje šlifavimo galvutės pusėje.
8. Prijunkite variklio kabelius prie elektros lizdų (G), esančių ant elektros dėžutės.

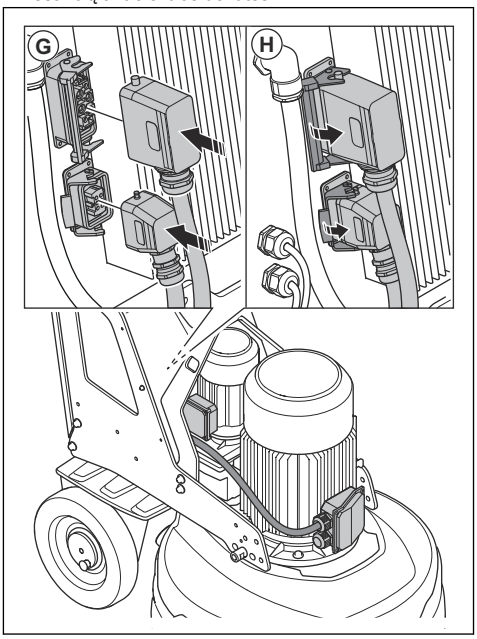

9. Pritvirtinkite variklio kabelius prie elektros lizdų (H), esančių ant elektros dėžutės.
10. Nuimkite šlifavimo galvutė atvirkštine tvarka.

Trikčių diagnostika ir šalinimas

Problema	Priežastis	Sprendimas
Nepavyksta paleisti gaminio.	Ilginamasis laidas atjungtas arba sugadintas.	Prijunkite ilginamąjį laidą arba, jei reikia, pakeiskite jį.
	Avarinio sustabdymo mygtukas įjungtas.	Pasukite ant valdymo skydelio / nuotolinio valdymo pulto esantį avarinio stabdymo mygtuką pagal laikrodžio rodyklę, kad jį išjungtumėte.
	Elektros dėžutėje atidarytas avarinis jungiklis.	Uždarykite avarinį jungiklį, kad srovės grandinė nenutrūktų.
	Neveikia šlifavimo pavaros variklis. Tai gali įvykti dėl variklio gedimo arba variklio laido pažeidimo.	Pasirūpinkite, kad šlifavimo pavaros variklis būtų prijungtas. Jeigu problemos nepavyksta išspręsti, kreipkitės į patvirtiną techninės priežiūros atstovą.
	Į gaminį tiekiama tik 1 fazė. Nebus gautas gaminio klaidos kodas ir variklio srovė bus < 1 A. Ventiliatorius sukasi lėtai.	Patikrinkite maitinimo šaltinį.

Problema	Priežastis	Sprendimas
Gaminį sudėtinga valdyti.	Ant gaminio sumontuota per mažai deimantinių įrankių.	Padidinkite deimantinių įrankių skaičių, kad sumažintumėte gaminio ir operatoriaus apkrovą.
	Diržas pažeistas.	Jei diržas pažeistas, paprašykite, kad techninės priežiūros atstovas jį pakeistų. Ranka pasukite vieną iš šlifavimo diskų. Jei visi šlifavimo diskai sukasi kartu, diržas nėra pažeistas. Jei tik 1 šlifavimo diskas sukasi laisvai, diržas yra pažeistas.
	Sąlyčio su paviršiumi ar operacijos metu sunaudojama per daug gaminio energijos.	Koreguokite variklio greitį ir (arba) gaminio judėjimą grindimis į priekį.
Gaminys palieka nelygius įbrėžimus.	Deimantiniai įrankiai netinkamai pritvirtinti arba pritvirtinti skirtingame aukštyje ant šlifavimo diskų.	Įsitikinkite, kad deimantiniai įrankiai tinkamai sumontuoti ir visi yra vienodo aukščio.
	Vienu metu naudojami skirtingų tipų deimantiniai įrankiai.	Įsitikinkite, kad visų segmentų deimanto grūdelių dydis ir rišiklio kietumas yra vienodi. Jei deimantiniai segmentai yra šiurkštūs, paskleiskite juos vienodu atstumu. Naudokite gaminį ant šiurkštaus paviršiaus tol, kol visi segmentai bus vienodo aukščio.
	Plastikiniai įrankiai yra sumaišyti arba užteršti.	Įsitikinkite, kad visų plastikinių įrankių deimanto grūdeliai ir rišiklio kietumas yra vienodi bei nėra užteršti. Norėdami išvalyti plastikinis įrankius, trumpai naudokite juos ant šiek tiek šiurkštaus paviršiaus.
	Šlifavimo diskai nusidėvėję ar pažeisti.	Patikrinkite šlifavimo diskus, ar nėra sulūžusių dalių ir ar jie pernelyg nejuda.
Gaminys netikėtai staigiai pajuda.	Šlifavimo diskai nusidėvėję ar pažeisti.	Patikrinkite, ar šlifavimo diskų dalys nepažeistos ir ar per daug nejuda.
	Deimantiniai įrankiai netinkamai pritvirtinti arba pritvirtinti skirtingame aukštyje ant šlifavimo diskų.	Įsitikinkite, kad deimantiniai įrankiai tinkamai sumontuoti ir visi yra vienodo aukščio.
Atjungiamas vidinis srovės pertraukiklis.	Per didelis krūvis arba nepakankamas maitinimas.	Patikrinkite maitinimo šaltinį.
		Sumažinkite šlifavimo slėgį, padidinkite deimantinių įrankių skaičių arba padidinkite rišiklio kietumą.
Vanduo neteka arba vandens srautas nepakankamas.	Vandens rezervuaras yra tuščias.	Pripildykite vandens rezervuarą.
	Antgalyje yra dulkių.	Atjunkite tiekimo žarną ir išvalykite antgalį.
	Užsikimšusi vandens sistema.	Atjunkite tiekimo žarną ir plaukite vandens rezervuarą, kol pamatysite švarų vandenį.

Pranešimai HMI ekrane

HMI ekrano apačioje esančioje juostoje (A) matomi aktyvūs pranešimai arba gedimai. Paspauskite mygtuką (B), kad būtų parodytas pranešimas.

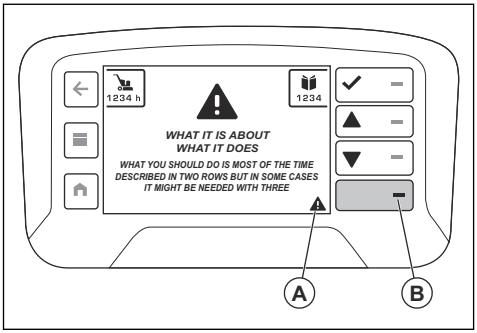

Pasinaudokite sutikimo mygtuku (C), kad pašalintumėte įspėjimą iš viso ekrano rodinio. Jei yra daugiau nei 1 aktyvus pranešimas, naudokite rodyklių mygtukus (D ir E), kad ekrane pereitumėte per pranešimus. Gedimų sąrašą taip pat galite rasti skirtuke „Gaminio būsena“, skiltyje „Aktyvūs gedimai“. Žr. *„Įrenginio būsenos“ meniu psl. 92*. Meniu „Gaminio būsena“ yra du gedimų sąrašai: „Aktyvių gedimų“ sąrašas ir „Gedimų žurnalo“ sąrašas. „Aktyvių gedimų“ sąraše pateikiami visi aktyvūs gedimai, o „Gedimų žurnale“ pateikiama gedimų istorija. Abiejų sąrašų laiko žymos nurodo kiekvieno gedimo kodo laiką. Jis yra susijęs su gaminio darbo laiku.

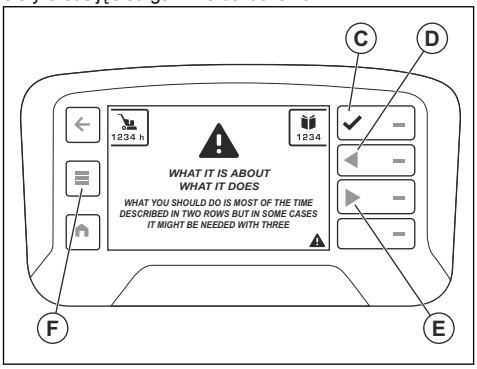

Klaidų pranešimai

Jei yra klaidų, nuotolinio valdymo pulto ekrane rodomas klaidos kodas ir klaidos pranešimas.

Klaidos pranešimą sudaro 4 dalys. Pranešime pateikiamas vienas įspėjamasis trikampis (A), informacija apie įspėjimą (B), ką atlieka įspėjimas (C), ir informacija apie tai, kokius veiksmus jūs turėtumėte atlikti (D).

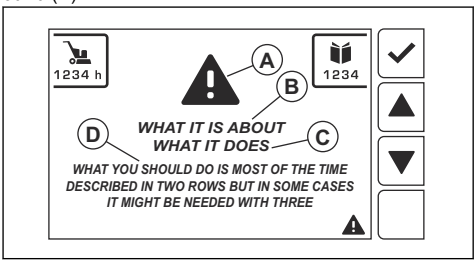

Atlikite ekrane rodomą procedūrą arba kreipkitės į „Husqvarna“ techninės priežiūros centrą. Norėdami uždaryti klaidos pranešimą, paspauskite mygtuką „OK“ (gerai).

Jei uždarysite klaidos pranešimą ir jis nebebus rodomas ekrane, galite toliau naudoti gaminį.

Jei klaidos pranešimas vėl pasirodo, žr. *Trikčių diagnostika ir šalinimas psl. 107* arba kreipkitės į „Husqvarna“ techninės priežiūros centrą. Jei reikia, atnaujinkite gaminio programinę įrangą.

Jei parodomi klaidų pranešimai, kurie nepaaiškinti šiame vadove, kreipkitės į „Husqvarna“ techninės priežiūros centrą.

Skirtingi klaidų pranešimų tipai

Yra 4 skirtingi klaidų pranešimų tipai.

- Informaciniai pranešimai, skirti padėti ir suteikti patarimų apie tai, kaip eksploatuoti ir valdyti gaminį. Informacinis pranešimas rodomas su baltu tekstinio pranešimo simboliu.
- Perspėjimo pranešimai parodo, kad kažkas „yra ne taip“. Perspėjimo pranešimai rodomi geltono trikampio pavidalu.
- Įspėjamieji pranešimai nurodo gedimus arba saugos įspėjimus, kurie gali sukelti mechaninius pažeidimus. Gaminys netrukus sustos. Įspėjimas pirmiausia rodomas visame ekrane, su raudonu įspėjamuoju trikampiu ir tekstu.
- Klaidų pranešimai rodomi, kai gaminys sustabdomas dėl gedimo arba saugos klaidos. Klaidos pranešimas rodomas baltai apvestame trikampyje su raudonu fonu ir baltu tekstu. Kai priimate (C) klaidos pranešimą, trikampio simbolis rodomas apatinėje juostoje (A).

Nuotolinio valdymo pulto HMI ekrano klaidų kodai

Kai gaminys sustoja ir ekrane rodomas klaidos pranešimas bei klaidos kodas, tai reiškia, kad įvyko gedimas. Jei rodomi su traukos varikliais ir akumuliatoriumi susiję pranešimai, gaminį galima valdyti tik rankiniu būdu. Tokiu atveju kreipkitės į patvirtintą techninės priežiūros atstovą. Norėdami toliau naudoti gaminį, turite pašalinti gedimą. Kai gedimas šalinamas, įsitikinkite, kad nuotolinio valdymo pulto SUSTABDYMO / TRANSPORTAVIMO / ŠLIFAVIMO jungiklis būtų nustatytas į SUSTABDYMO padėtį.

Jei ant nuotolinio valdymo pulto rodomas įspėjamasis simbolis ir greitai mirksi gaminio įspėjamoji lemputė, įvyko gedimas. Jei norite pamatyti gedimą, paspauskite apatinį mygtuką dešinėje ekrano pusėje arba pasirinkite „Gaminio būsenos meniu“, tada „Aktyvūs gedimai“.

Pasižymėkite: Jei HMI ekrane rodomi klaidų kodai 1>160, klaida yra susijusi su šlifavimo mašina ir VFD.

Pasižymėkite: Jei HMI ekrane rodomi klaidų kodai >1000, klaida yra susijusi su nuotolinio valdymo pultu.

Klaidos kodas	Klaidos pranešimas	Priežastis	Veiksmas
1001 1101–1116 1201-1216 1301-1316 1401–1408 1501-1504 1701-1702 1801	Nuotolinio valdymo pulto gedimas	Įvyko nuotolinio valdymo pulto gedimas (triktis).	Kreipkitės į „Husqvarna“ techninės priežiūros centrą.
1802	Sugedęs šlifavimo galvutės sukimosi potenciometras	Įvyko šlifavimo galvutės potenciometro signalo gedimas.	Kreipkitės į „Husqvarna“ techninės priežiūros centrą.
1803	Įvyko šlifavimo disko sukimosi potenciometro gedimas	Įvyko šlifavimo disko potenciometro signalo gedimas.	Kreipkitės į „Husqvarna“ techninės priežiūros centrą.
1804–1808	Nuotolinio valdymo pulto gedimas	Įvyko nuotolinio valdymo pulto gedimas (triktis).	Kreipkitės į „Husqvarna“ techninės priežiūros centrą.
1809	Sugedo vairalazdės Y ašis	Įvyko vairalazdės Y ašies signalo gedimas.	Kreipkitės į „Husqvarna“ techninės priežiūros centrą.
1810	Sugedo vairalazdės X ašis	Įvyko vairalazdės X ašies signalo gedimas.	Kreipkitės į „Husqvarna“ techninės priežiūros centrą.
1811	Sugedo vairalazdės Y ašis	Įvyko vairalazdės Y ašies signalo gedimas.	Kreipkitės į „Husqvarna“ techninės priežiūros centrą.
1812	Sugedo vairalazdės X ašis	Įvyko vairalazdės X ašies signalo gedimas.	Kreipkitės į „Husqvarna“ techninės priežiūros centrą.
1813	Sugedęs šlifavimo galvutės sukimosi potenciometras	Įvyko šlifavimo galvutės potenciometro signalo gedimas.	Kreipkitės į „Husqvarna“ techninės priežiūros centrą.
1814	Įvyko šlifavimo disko sukimosi potenciometro gedimas	Įvyko šlifavimo disko potenciometro signalo gedimas.	Kreipkitės į „Husqvarna“ techninės priežiūros centrą.
1815–1816 1901-1916 2002/2202–2023/2223	Nuotolinio valdymo pulto gedimas	Įvyko nuotolinio valdymo pulto gedimas (triktis).	Kreipkitės į „Husqvarna“ techninės priežiūros centrą.

Klaidos kodas	Klaidos pranešimas	Priežastis	Veiksmas
2025/2225	Per aukšta nuotolinio valdymo pulto temperatūra	Nuotolinio valdymo pultas naudojamas specifikacijų neatitinkančiomis sąlygomis.	Palaukite, kol nuotolinio valdymo pultas atvės. Jei problema išlieka, kreipkitės į „Husqvarna“ techninės priežiūros centrą.
2026/2226	Nuotolinio valdymo pulto temperatūra per žema	Nuotolinio valdymo pultas naudojamas specifikacijų neatitinkančiomis sąlygomis.	Palaukite, kol nuotolinio valdymo pultas įšils. Jei problema išlieka, kreipkitės į „Husqvarna“ techninės priežiūros centrą.
2027/2227–2030/2230 2098/2298–2099/2299	Nuotolinio valdymo pulto gedimas	Įvyko nuotolinio valdymo pulto gedimas (triktis).	Kreipkitės į „Husqvarna“ techninės priežiūros centrą.
2102/2302–2118/2318	Radijo imtuvo gedimas	Įvyko radijo ryšio imtuvo gedimas.	Kreipkitės į „Husqvarna“ techninės priežiūros centrą.
2119/2319	Radijo imtuvo temperatūra per aukšta	Radijo imtuvas naudojamas specifikacijų neatitinkančiomis sąlygomis.	Palaukite, kol radijo imtuvas atvės. Jei problema išlieka, kreipkitės į „Husqvarna“ techninės priežiūros centrą.
2120/2320	Radijo imtuvo temperatūra per žema	Radijo imtuvas naudojamas specifikacijų neatitinkančiomis sąlygomis.	Palaukite, kol radijo imtuvas įšils. Jei problema išlieka, kreipkitės į „Husqvarna“ techninės priežiūros centrą.
2121/2321–2123/2323 2198/2398–2199/2399 3103	Radijo imtuvo gedimas	Įvyko radijo ryšio imtuvo gedimas.	Kreipkitės į „Husqvarna“ techninės priežiūros centrą.
3201	Netinkamas akumuliatorius	Nuotolinio valdymo pulte įdėtas netinkamas akumuliatorius.	Kreipkitės į „Husqvarna“ techninės priežiūros centrą.
3202–3204	Nuotolinio valdymo pulto gedimas	Įvyko nuotolinio valdymo pulto klaida.	Kreipkitės į „Husqvarna“ techninės priežiūros centrą.
3211	Netinkamo tipo akumuliatorius	Nuotolinio valdymo pulte įdėtas netinkamas akumuliatorius.	Kreipkitės į „Husqvarna“ techninės priežiūros centrą.
3212	Nuotolinio valdymo pulto gedimas	Įvyko nuotolinio valdymo pulto klaida.	Kreipkitės į „Husqvarna“ techninės priežiūros centrą.
8101–8107	Radijo imtuvo gedimas	Įvyko radijo ryšio imtuvo gedimas.	Kreipkitės į „Husqvarna“ techninės priežiūros centrą.
9001-9002	Nuotolinio valdymo pulto gedimas	Įvyko nuotolinio valdymo pulto klaida.	Kreipkitės į „Husqvarna“ techninės priežiūros centrą.
9101–9199 9301-9399	Radijo imtuvo gedimas	Įvyko radijo ryšio imtuvo gedimas.	Kreipkitės į „Husqvarna“ techninės priežiūros centrą.
9401-9499	Nuotolinio valdymo pulto gedimas	Įvyko nuotolinio valdymo pulto klaida.	Kreipkitės į „Husqvarna“ techninės priežiūros centrą.

Klaidos kodas	Klaidos pranešimas	Priežastis	Veiksmas
9501–9505	Radijo imtuvo gedimas	Įvyko radijo ryšio imtuvo gedimas.	Kreipkitės į „Husqvarna“ techninės priežiūros centrą.
9801-9899	Nuotolinio valdymo pulto gedimas	Įvyko nuotolinio valdymo pulto klaida.	Kreipkitės į „Husqvarna“ techninės priežiūros centrą.

Klaidų kodai

Klaidos kodas nuotolinio valdymo pulte	Klaidos kodo inverterio ekranas	Aprašymas
1	-	Tada, kai ryšys buvo užmegztas, vėliau jis buvo prarastas.
2	-	Iš akumuliatoriaus įkroviklio imama per daug srovės. Tai gali būti kabelio arba akumuliatoriaus problema.
3	-	Akumuliatorius pažeistas ir jį būtina pakeisti.
4	-	Apskaičiuota akumuliatoriaus įtampa žemesnė nei 23 V.
5	-	Patikrinkite akumuliatoriaus prijungimą.
6	-	Patikrinti, ar ratuose ir pavarų dėžėje nėra kliūčių.
7	-	Pažeistas kabelis arba jungtis. Variklio problema.
8	-	Įstatykite traukos variklio spyruokles.
9	-	Radijo modulio gedimas / išėmimas.
10	-	GCU elektros gedimas.
11	-	Palaukite, kol gaminys atvės.
12	-	Gaminys yra per šaltas, kad jį būtų galima naudoti.
13	-	Įvyko ryšio su VFD klaida. Patikrinkite laidus ir jungtis.
14	-	Netikėta klaida.
15	Uv2	Įtampa yra per maža valdymo pavaros įvesties galiai.
16	Uv1	Per žema įtampa.
17	uV3	Įkrovimo triktis.
18	-	IGBT trumpasis jungimas.
19	GF	Įžeminimo triktis.
20	-	KS magistralės įtampa viršijo viršįtampio aptikimo lygį.
21	oH	Radiatoriaus perkaitimas.
22	oC	Pavaros jutikliai užfiksavo didesnę išvesties srovę, nei nustatytas viršsrovio lygis.
23	-	Per didelis greitis (paprasta įtampa / dažnis su PG).
24	oL3	Pavaros išvesties srovė (arba atvirojo kontūro vektoriaus sukimo momentas) didesnė nei nustatytas apribojimas.
25	oL4	Pavaros išvesties srovė (arba atvirojo kontūro vektoriaus sukimo momentas) didesnė nei nustatytas apribojimas.

Klaidos kodas nuotolinio valdymo pulte	Klaidos kodo inverterio ekranas	Aprašymas
26	-	Įvyko integruoto dinamiško stabdymo tranzistoriaus gedimas.
27	-	Buvo suaktyvintas stabdymo rezistoriaus perkaitimas / stabdymo rezistoriaus apsauga.
28	oH1	Radiatoriaus perkaitimas.
29	FbL	PID grįžtamojo ryšio įvestis žemesnė nei nustatytas lygis.
30	UL3	Pavaros išvesties srovė (arba atvirojo kontūro vektoriaus sukimo momentas) žemesnė nei nustatyta reikšmė.
31	UL4	Pavaros išvesties srovė (arba atvirojo kontūro vektoriaus sukimo momentas) žemesnė nei nustatyta reikšmė.
32	oL7	Stabdymo su dideliu slydimu metu išvesties dažnis išliko pastovus ilgiau nei nustatytas laikas.
33	oFx	Aparatinės įrangos gedimas.
34	LF2	Prarasta viena ar daugiau išvesties srovės fazių.
35	Sto	Įvyko variklio ištraukimas arba išstūmimas. Viršytas variklio ištraukimo sukimo momentas.
36	oL1	Elektroterminis jutiklis suaktyvino apsaugą nuo perkrovos.
37	oL2	Pavaros terminis jutiklis suaktyvino apsaugą nuo perkrovos.
38	EF3	Išorinis gedimas.
39	EF4	Išorinis gedimas.
40	EF5	Išorinis gedimas.
41	EF6	Išorinis gedimas.
42	EF7	Išorinis gedimas.
43	dEv	Pagal impulsų įvestį (RP) greičio nuokrypis yra didesnis nei nustatyta reikšmė.
44	Pgo	PG impulsų negaunama ilgiau nei nustatytas laikas.
45	PF	Pavaros teikiama galia turi atvirą fazę arba turi didelį įtampos disbalansą tarp fazių.
46	LF	Fazės praradimas pavaros išvesties pusėje.
47	oH3	oH3 – variklio perkaitimo signalas (PTC įvestis).
48	oPr	Išorinis skaitmeninio operatoriaus ryšio gedimas.
49	Err	Duomenys nesutampa su EEPROM įrašomais duomenimis.
50	oH4	Variklio perkaitimo gedimas (PTC įvestis).
51	-	Valdymo duomenys buvo gaunami neteisingai dvi sekundes.
52	-	Tada, kai ryšys buvo užmegztas, vėliau jis buvo prarastas.
53	CF	Pasiektas sukimo momento apribojimas.
54	Pgo	PG impulsų negaunama ilgiau nei nustatytas laikas.
55	EF1	Išorinis gedimas.

Klaidos kodas nuotolinio valdymo pulte	Klaidos kodo inverterio ekranas	Aprašymas
56	EF2	Išorinis gedimas.
57	oL5	Silpnėjimo aptikimas.
58	uL5	Silpnėjimo aptikimas.
59	CoF	Srovės poslinkio gedimas.
60	CPF03	PWM duomenų gedimas.
61	Uv	Per žema įtampa.
62	oV	KS magistralės įtampa viršijo viršįtampio aptikimo lygį.
63	oH	Radiatoriaus perkaitimas.
64	oH2	Pavaros perkaitimas.
65	oL3	Pavaros išvesties srovė (arba atvirojo kontūro vektoriaus sukimo momentas) didesnė nei nustatytas apribojimas.
66	oL4	Pavaros išvesties srovė (arba atvirojo kontūro vektoriaus sukimo momentas) didesnė nei nustatytas apribojimas.
67	EF	Eiga į priekį ir atbulinė eiga vienu metu užsidarė ilgiau nei 0,5 sek.
68	EF3	Išorinis gedimas.
69	EF4	Išorinis gedimas.
70	EF5	Išorinis gedimas.
71	EF6	Išorinis gedimas.
72	EF7	Išorinis gedimas.
73	oS	Impulsų įvestis (RP) rodo, kad variklio greičio grįžtamasis ryšys viršijo nustatytą vertę.
74	dEv	Pagal impulsų įvestį (RP) greičio nuokrypis yra didesnis nei nustatyta reikšmė.
75	PGo	PG impulsų negaunama ilgiau nei nustatytas laikas.
76	CE	Valdymo duomenys buvo gaunami neteisingai dvi sekundes.
77	CALL	Ryšys dar neužmegztas.
78	oL1	Elektroterminis jutiklis suaktyvino apsaugą nuo perkrovos.
79	oL2	Pavaros terminis jutiklis suaktyvino apsaugą nuo perkrovos.
80	CALL2	Transmisijos ryšys dar neužmegztas.
81	UL3	Pavaros išvesties srovė (arba atvirojo kontūro vektoriaus sukimo momentas) žemesnė nei nustatyta reikšmė.
82	UL4	Pavaros išvesties srovė (arba atvirojo kontūro vektoriaus sukimo momentas) žemesnė nei nustatyta reikšmė.
83	SE	Įvyko MEMOBUS / „Modbus“ ryšio patikros režimo klaida.
84	oH3	Variklio perkaitimas.
85	EF1	Išorinis gedimas.

Klaidos kodas nuotolinio valdymo pulte	Klaidos kodo inverterio ekranas	Aprašymas
86	EF2	Išorinis gedimas.
87	HbbF	Pažeista saugaus išjungimo įvesties aparatinė įranga.
88	Hbb	Saugaus išjungimo įvesties kanalas yra atidarytas.
89	-	Netikėta klaida.
90	Uv2	Įtampa yra per maža valdymo pavaros įvesties galiai.
91	Uv1	Per žema KS magistralės įtampa.
92	Uv3	Įvyko perteklinio tiekimo apsaugos grandinės gedimas.
93	SC	IGBT trumpasis jungimas.
94	GF	Įžeminimo triktis.
95	ov	KS magistralės įtampa viršijo viršįtampio aptikimo lygį.
96	oH	Radiatoriaus perkaitimas
97	oC	Pavaros jutikliai užfiksavo didesnę išvesties srovę, nei nustatytas viršsrovio lygis.
98	oS	Per didelis greitis (paprasta įtampa / dažnis su PG).
99	oL3	Pavaros išvesties srovė (arba atvirojo kontūro vektoriaus sukimo momentas) didesnė nei nustatytas apribojimas.
100	oL4	Pavaros išvesties srovė (arba atvirojo kontūro vektoriaus sukimo momentas) didesnė nei nustatytas apribojimas.
101	oH1	Radiatoriaus perkaitimas.
102	FbL	PID grįžtamojo ryšio įvestis žemesnė nei nustatytas lygis.
103	UL3	Pavaros išvesties srovė (arba atvirojo kontūro vektoriaus sukimo momentas) žemesnė nei nustatyta reikšmė.
104	UL4	Pavaros išvesties srovė (arba atvirojo kontūro vektoriaus sukimo momentas) žemesnė nei nustatyta reikšmė.
105	oL7	Stabdymo su dideliu slydimu metu išvesties dažnis išliko pastovus ilgiau nei nustatytas laikas.
106	oFx	Aparatinės įrangos gedimas.
107	LF2	Prarasta viena ar daugiau išvesties srovės fazių.
108	Sto	Įvyko variklio ištraukimas arba išstūmimas. Viršytas variklio ištraukimo sukimo momentas.
109	oL1	Elektroterminis jutiklis suaktyvino apsaugą nuo perkrovos.
110	oL2	Pavaros terminis jutiklis suaktyvino apsaugą nuo perkrovos.
111	EF3	Išorinis gedimas.
112	EF4	Išorinis gedimas.
113	EF5	Išorinis gedimas.
114	EF6	Išorinis gedimas.
115	EF7	Išorinis gedimas.

Klaidos kodas nuotolinio valdymo pulte	Klaidos kodo inverterio ekranas	Aprašymas
116	dEv	Pagal impulsų įvestį (RP) greičio nuokrypis yra didesnis nei nustatyta reikšmė.
117	PGo	PG impulsų negaunama ilgiau nei nustatytas laikas.
118	PF	Pavaros teikiama galia turi atvirą fazę arba turi didelį įtampos disbalansą tarp fazių.
119	LF	Fazės praradimas pavaros išvesties pusėje.
120	oH3	Variklio perkaitimo signalas (PTC įvestis).
121	oH4	Variklio perkaitimo gedimas (PTC įvestis).
122	CE	Valdymo duomenys buvo gaunami neteisingai dvi sekundes.
123	EF1	Išorinis gedimas.
124	EF2	Išorinis gedimas.
125	Uv	Patikrinkite tiekiamo maitinimo šaltinį.
126	ov	KS magistralės įtampa viršijo viršįtampio aptikimo lygį.
127	oH	Patikrinkite aušinimo ventiliatorius.
128	oH2	Pavaros perkaitimo įspėjimas.
129	oL3	Pavaros išvesties srovė (arba atvirojo kontūro vektoriaus sukimo momentas) didesnė nei nustatytas apribojimas.
130	oL4	Pavaros išvesties srovė (arba atvirojo kontūro vektoriaus sukimo momentas) didesnė nei nustatytas apribojimas.
131	EF	Eiga į priekį ir atbulinė eiga vienu metu užsidarė ilgiau nei 0,5 sek.
132	bb	Pavaros išvestis nutraukta, kaip rodo išorinis bazinio bloko signalas.
133	EF3	Išorinis gedimas.
134	EF4	Išorinis gedimas.
135	EF5	Išorinis gedimas.
136	EF6	Išorinis gedimas.
137	EF7	Išorinis gedimas.
138	oS	Impulsų įvestis (RP) rodo, kad variklio greičio grįžtamasis ryšys viršijo nustatytą vertę.
139	dEv	Pagal impulsų įvestį (RP) greičio nuokrypis yra didesnis nei nustatyta reikšmė.
140	PGo	PG impulsų negaunama ilgiau nei nustatytas laikas.
141	oPr	Išorinis skaitmeninio operatoriaus ryšio gedimas.
142	CE	Valdymo duomenys buvo gaunami neteisingai dvi sekundes.
143	bUS	Tada, kai ryšys buvo užmegztas, vėliau jis buvo prarastas.
144	CALL	Ryšys dar neužmegztas.
145	oL1	Elektroterminis jutiklis suaktyvino apsaugą nuo perkrovos.
146	oL2	Pavaros terminis jutiklis suaktyvino apsaugą nuo perkrovos.

Klaidos kodas nuotolinio valdymo pulte	Klaidos kodo inverterio ekranas	Aprašymas
147	rUn	Veikimo metu buvo įvesta variklių perjungimo komanda.
148	CALL2	Transmisijos ryšys dar neužmegztas.
149	UL3	Pavaros išvesties srovė (arba atvirojo kontūro vektoriaus sukimo momentas) žemesnė nei nustatyta reikšmė.
150	UL4	Pavaros išvesties srovė (arba atvirojo kontūro vektoriaus sukimo momentas) žemesnė nei nustatyta reikšmė.
151	SE	„Modbus“ patikros režimo gedimas.
152	oH3	Variklio perkaitimo signalas (PTC įvestis).
153	FbL	PID grįžtamojo ryšio įvestis žemesnė nei nustatytas lygis.
154	FbH	PID grįžtamojo ryšio įvestis yra didesnė už nustatytą vertę.
155	dnE	Pavara išjungta
156	HCA	Pavaros srovė viršijo viršsrovio įspėjimo lygį (150 % vardinės srovės).
157	EF1	Išorinis gedimas.
158	EF2	Išorinis gedimas.
159	HbbF	Pažeista saugaus išjungimo įvesties aparatinė įranga.
160	Hbb	Saugaus išjungimo įvesties kanalas yra atidarytas.

Transportavimas, saugojimas ir utilizavimas

Transportavimas

PERSPĖJIMAS: Būkite atsargūs transportavimo metu. Gaminys yra sunkus, todėl krisdamas arba judėdamas transportuojant gali sužaloti arba padaryti žalos.

Ratų paskirtis – perkelti gaminį trumpesniais atstumais. Kai atstumas yra didesnis, norėdami gabenti, pakelkite gaminį arba perkelkite gaminį į transporto priemonę.

PASTABA: Nevilkite gaminio už transporto priemonės.

- Būkite ypač atsargūs, kai perkeliate gaminį rankomis arba nuolaidžiais paviršiais. Nedidelio nuolydžio paviršiais perkeliamas gaminys gali įsibėgėti tiek, kad jo nebus įmanoma sustabdyti rankomis.
- Gabendami gaminį, jį saugiai pritvirtinkite. Pasirūpinkite, kad jis negalėtų pajudėti.
- Transportuodami gaminį naudokite apsauginį uždangalą. Naudojant uždangalą gaminys apsaugojamas nuo natūralių veiksnių, pvz., lietais ar sniego.
- Gaminį kelkite tik už keliamosios kilpos.
- Gaminio nekelkite už rankenos, variklio, važiuoklės ar kitų dalių.
- Geriausia transportuoti ant padėklo.
- Gaminį kelkite tik keltuvu arba šakiniu keltuvu.
- Jeigu gaminys nepadėtas ant padėklo ar vežimėlio, jo nekelkite šakiniu keltuvu. Nepaisant šio nurodymu gali būti sugadinti šlifavimo diskai ir kiti vidiniai komponentai.
- Transportuojant šlifavimo galvutė turi būti ant pagrindo. Kad nesugadintumėte įrankių plokštelių fiksavimo mechanizmo, palikite įrankių plokšteles sumontuotas.

Gaminio perkėlimas trumpu atstumu

Kai gaminys prijungtas prie trifazio maitinimo šaltinio arba naudoja akumuliatorių, gaminį nedideliais atstumais galima perkelti naudojant nuotolinio valdymo pultą.

1. Patikrinkite, ar jungiklis (A) nustatytas sustabdymo padėtyje. Ekrane rodomas pranešimas „3 padėčių jungikliu pasirinkite transportavimo režimą, kad įjungtumėte vairalazdę“.
2. Įjunkite nuotolinio valdymo pultą. Žr. *Nuotolinio valdymo pulto įjungimas psl. 96*.
3. Nustatykite jungiklį (A) į transportavimo padėtį. Meniu simboliai yra pilki.

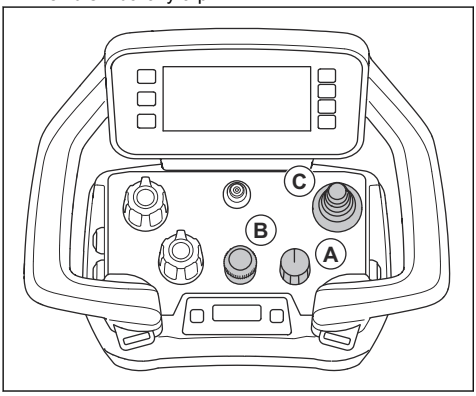

a) Koduotuvu (B) sureguliuokite šlifavimo greitį.

Pasižymėkite: Jei jungiklis (A) nustatytas į transportavimo padėtį, galite reguliuoti šlifavimo greitį. Gaminys nepradės šlifuoti, kol nenustatysite šlifavimo funkcijos.

4. Pastumkite vairalazdę (C), kad pajudintumėte gaminį.
5. Norėdami sustabdyti gaminį, atleiskite vairalazdę ir nustatykite jungiklį (A) į sustabdymo padėtį.

Gaminio nustatymas į gabenimo padėtį

- Užlenkite atraminį ratą ir saugiai jį pritvirtinkite vertikalioje padėtyje. Žr. *Gaminio perkėlimas naudojant atraminį ratą psl. 119*.

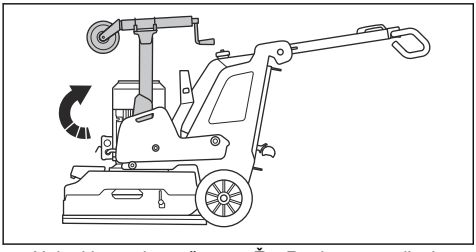

- Nulenkite rankeną žemyn. Žr. *Rankenų reguliavimas psl. 85*.
- Jei prie gaminio pritvirtinti svoriai, perkelkite juos į priekinę padėtį. Žr. *Svorių reguliavimas psl. 101*.
- Įsitikinkite, kad šlifavimo galvutė liečia paviršių.

Atraminis ratas

Atraminis ratas šiek tiek pakelia šlifavimo galvutę nuo žemės, kad įrenginį galima būtų lengviau gabenti nedideliu atstumu.

PASTABA: Naudokite atraminį ratą tik tada, kai gabenate įrenginį nedideliu atstumu. Atraminį ratą galima naudoti tik darbo vietoje arba įkeliant įrenginį į transporto priemonę ir jį nukeliant.

PERSPĖJIMAS: Būkite atsargūs uždedami, nuimdami ar reguliuodami atraminį ratą. Judančios dalys gali sužeisti.

- Atraminio rato padėtis, skirta gabenimui nedideliu atstumu. Žr. *Atraminio rato padėties nustatymas gabenimui nedideliu atstumu psl. 119*.

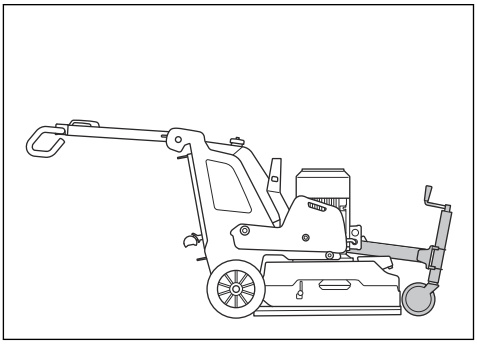

- Atraminio rato padėtis, skirta gaminio valdymui ir gabenimui dideliais atstumais. Žr. *Gaminio perkėlimas naudojant atraminį ratą psl. 119*.

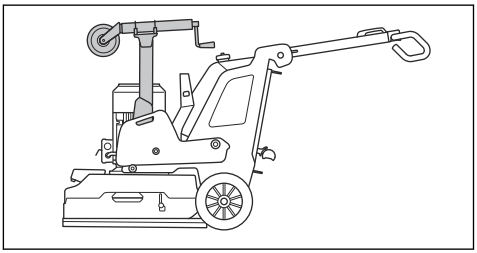

Atraminio rato padėties nustatymas gabenimui nedideliu atstumu

1. Atlenkite dujinės spyruoklės amortizatorių (A).

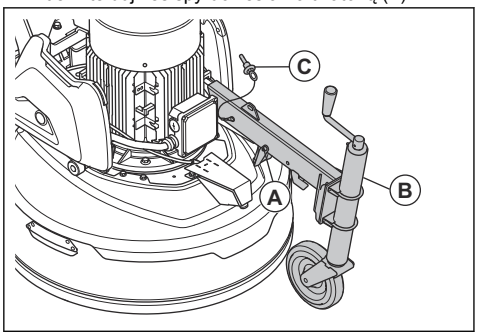

2. Atlaisvinkite vertikalioje padėtyje užfiksuotą atraminį ratą.
3. Nuleiskite atraminio rato rėmą (B) žemyn.
4. Įstatykite fiksavimo smeigę (C) į jos vietą.

Atraminio rato aukščio reguliavimas

1. Nustatykite gabenimui nedideliais atstumais naudojamą atraminio rato padėtį. Žr. *Atraminio rato padėties nustatymas gabenimui nedideliu atstumu psl. 119*.
2. Pasukite atraminio rato priekyje esančią rankeną, kad pakeltumėte arba nuleistumėte atraminį ratą.

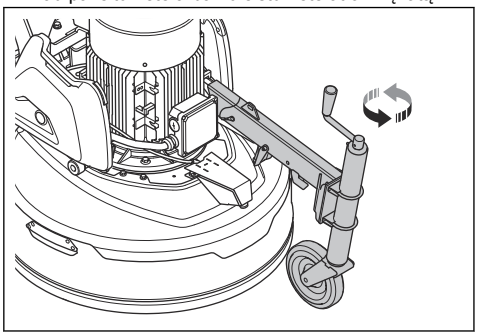

Gaminio perkėlimas naudojant atraminį ratą

1. Nustatykite gabenimui nedideliais atstumais naudojamą atraminio rato padėtį. Žr. *Atraminio rato padėties nustatymas gabenimui nedideliu atstumu psl. 119*.
2. Nuleiskite atraminį ratą, kad šlifavimo galvutė būtų pakelta nuo žemės. Žr. *Atraminio rato aukščio reguliavimas psl. 119*.
3. Valdykite gaminį rankiniu būdu arba naudodami nuotolinio valdymo pultą.

Gaminio perkėlimas ant rampos ir nuo jos

PERSPĖJIMAS: Būkite itin atsargūs perkeldami gaminį ant rampos arba nuo jos, kai veikia el. variklis. Gaminys yra sunkus ir krisdamas arba judėdamas per greitai gali sužaloti.

PERSPĖJIMAS: Dirbdami ant stataus šlaito rampos, visada naudokite gervę. Nevaikščiokite ir nestovėkite po gaminiu. Nestovėkite gaminio pavojaus zonoje. Žr. *Sauga darbo vietoje psl. 77*.

PERSPĖJIMAS: Nekelkite gaminio ant rampos ir nenuleiskite nuo jos, kai nuotolinio valdymo pulto akumuliatorius yra mažai įkrautas. Gaminys turi būti valdomas nuotolinio valdymo pultu, kad tinkamai veiktų.

PERSPĖJIMAS: Nepalikite gaminio ant stačių šlaitų. Norėdami sužinoti didžiausią šlaito nuolydžio kampą, žiūrėkite ant nominalių parametrų plokštelės.

- Norėdami nuleisti gaminį nuo rampos, lėtai judėkite su gaminiu atbuline eiga.
- Norėdami užkelti gaminį ant rampos, lėtai judėkite su gaminiu į priekį.
- Būdami ant rampos, nesukite gaminio didesniu nei 45° kampu.

Gaminio kėlimas gerve

Gaminys turi angas, skirtas naudoti keliant gaminį gerve.

PASTABA: Įsitikinkite, kad diržai yra tinkami gaminio svoriui.

1. Pritvirtinkite diržus angose.

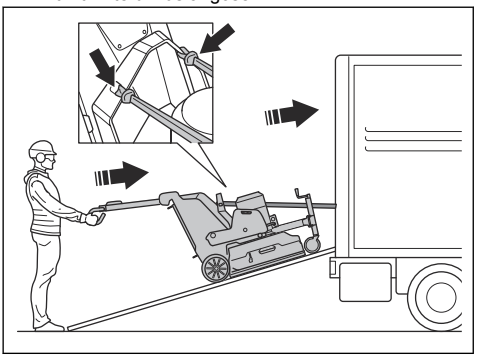

2. Būtina užtikrinti, kad rankeną laikytų įgaliotas asmuo ir išlaikytų stabilią gaminio padėtį.

PERSPĖJIMAS: Būkite atsargūs, nes gaminys yra sunkus ir krisdamas gali sunkiai sužeisti.

3. Naudodami gervę užkelkite gaminį ant transporto priemonės.
4. Transportuodami nenaudokite gervės diržų gaminimui pritvirtinti. Žr. *Gaminio pritvirtinimas prie transporto priemonės psl. 120*.

Gaminio kėlimas

PERSPĖJIMAS: Įsitikinkite, kad kėlimo įranga atitinka reikalavimus, kad galinį būtų galima kelti saugiai. Ant gaminio esančioje nominalių parametrų plokštelėje nurodytas gaminio svoris.

PERSPĖJIMAS: Nevaikščiokite ir nestovėkite po pakeltu gaminiu arba šalia jo. Pašaliniai asmenys turi laikytis atokiau nuo pavojaus zonos. Žr. *Sauga darbo vietoje psl. 77*.

PERSPĖJIMAS: Nekelkite pažeisto gaminio. Patikrinkite, ar gerai įtaisyta ir nepažeista kėlimo kilpa.

1. Gaminio paruošimas gabenti. Žr. *Gaminio nustatymas į gabenimo padėtį psl. 118*.
2. Pritvirtinkite kėlimo įrangą prie kėlimo kilpos.

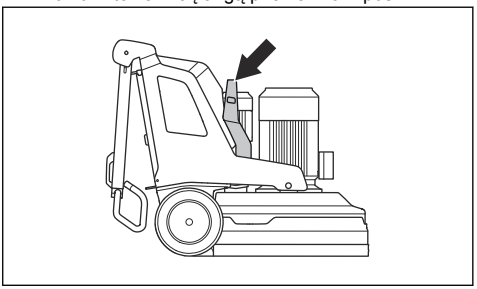

Gaminio pritvirtinimas prie transporto priemonės

Gaminys turi tvirtinimo taškus, per kuriuos jis tvirtinimo diržais pririšamais prie transporto priemonės.

1. Užkabinkite metalinius tvirtinimo diržų kablius tvirtinimo taškuose. Būkite atsargūs, nes aštrūs kraštai gali pažeisti diržus.

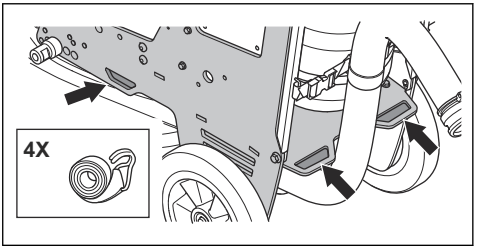

2. Pritvirtinkite ir priveržkite pririšamus diržus prie transporto priemonės.

Laikymas

PASTABA: Nelaikykite gaminio lauke. Visada laikykite gaminį viduje.

- Laikykite gaminį sausoje neužšąlančioje vietoje.
- Prieš palikdami gaminį saugoti, išvalykite jį ir atlikite visus techninės priežiūros darbus.
- Pakelkite atraminis ratą. Šlifavimo galvutė turi būti ant žemės.
- Laikykite gaminį užrakintoje patalpoje, kad jo nepasiektų vaikai arba neįgalioti asmenys.
- Laikykite akumuliatoriaus įkroviklį sausoje neužšąlančioje vietoje.
- Jei gaminys nenaudojamas ilgiau nei 6 mėnesius, išimkite akumuliatorių iš nuotolinio valdymo pulto.
- Kai gaminys ilgai nenaudojamas, įkraukite jo akumuliatorių kas 6 mėnesius.

Šalinimas

Šis simbolis nurodo, kad įrenginys nepriskiriamas buitinėms atliekoms. Atiduokite jį perdirbti

pasinaudodami vietine elektros ir elektronikos įrenginių surinkimo sistema. Taip prisidėsite prie tinkamo atliekų tvarkymo. Jei reikia daugiau informacijos, kreipkitės į vietines institucijas, buitinių atliekų tvarkymo tarnybas, „Husqvarna“ techninės priežiūros atstovą arba mažmenininką. Netinkamas išmetimas gali daryti neigiamą poveikį aplinkai ir žmogaus sveikatai, nes gaminyje gali būti pavojingų medžiagų.

Prieš atiduodami gaminį į atitinkamą perdirbimo punktą, būtinai atjunkite gaminį nuo maitinimo tinklo ir išimkite akumuliatorių iš nuotolinio valdymo pulto. ES šalyse akumuliatoriai turi būti perdirbami pagal 2014/53/ES. Būtinai informuokite perdirbimo punktą, kad gaminio viduje yra ličio jonų akumuliatorius. Atiduokite akumuliatorius į atitinkamą perdirbimo punktą.

Techniniai duomenys

	PG 6 DR 3 × 380–415 V	PG 6 XR 3 × 380–415 V
Variklio galia, kW / hp	12,5/17	7,5 /10
Vardinė srovė, A	30	16
Vardinė įtampa, V	380–415	380–415
Fazės	trifazis	trifazis
Dažnis, Hz	50–60	50–60
Svoris, kg / svar.	591/1303	495/1091
Šlifavimo plotis, mm / col.	630/25,2	600 (23,6)
Šlifavimo diskas, mm / col.	3 x 270 / 10,5	4x230/9
Svoris 1 padėtyje (priekinė), kg / sv.	330 / 728	264/582
Svoris 2 padėtyje (vertikali), kg / sv.	257/567	191 / 421
Svoris 3 padėtyje (galinė), kg / sv.	215 /474	148 /326
Šlifavimo disko greitis, maž. / didž. aps. / min.	441-1176	441-1176
Šlifavimo galvos greitis, maž. / didž. aps. / min.	10–57	Netaikoma
Standartinė sukimosi kryptis (žiūrint iš viršaus) (R)	Šlifavimo diskai, pagal laikrodžio rodyklę	Šlifavimo diskai, 2 vnt., pagal laikrodžio rodyklę, 2 vnt. prieš laikrodžio rodyklę. Žr. rodykles po šlifavimo galvute.
Didž. nuolydis, laipsniai °	10	10
Laikiklis, IP	54	54
Akumuliatoriaus tipas	Ličio jonų	Ličio jonų
„Bluetooth® Low Energy“ technologijos radijo spektras [6]		
Įrankio dažnių juostos, GHz	2,402–2,480	2,402–2,480
Maksimali perdavimo radijo dažnio galia, dBm / mW	4 / 2,5	4 / 2,5

[6] Ši dalis skirta tik gaminiams su integruotu ryšiu.

Techniniai duomenys

	PG 8 DR 3 x 200–240 V	PG 8 DR 3 × 380–415 V	PG 8 DR 3 x 440–480 V	PG 8 XR 3 × 380–415 V	PG 8 XR 3 x 440–480 V
Variklio galia, kW / hp	12,5/17	16,5/22	16,5/22	15/20	15/20
Vardinė srovė, A	50	30	30	30	30
Vardinė įtampa, V	Nuo 200 iki 240	380–415	440–480	380–415	440–480
Fazės	trifazis	trifazis	trifazis	trifazis	trifazis
Dažnis, Hz	50–60	50–60	50–60	50–60	50–60
Svoris, kg / svar.	661/1457	661/1457	661/1457	645/1422	645/1422
Šlifavimo plotis, mm / col.	800 / 31,5	800 / 31,5	800 / 31,5	800 / 31,5	800 / 31,5
Šlifavimo diskas, mm / col.	3 x 270 / 10,5	3 x 270 / 10,5	3 x 270 / 10,5	3 x 270 / 10,5	4x270/10,5
Svoris 1 padėtyje (priekinė), kg / sv.	380/838	380/838	380/838	369 / 813	369 / 813
Svoris 2 padėtyje (vertikali), kg / sv.	306 /675	306 /675	306 /675	297/655	297/655
Svoris 3 padėtyje (galinė), kg / sv.	270 / 595	270 / 595	270 / 595	256/564	256/564
Šlifavimo disko greitis, maž. / didž. aps. / min.	420–1176	420–1176	420–1176	420–1176	420–1176
Šlifavimo galvos greitis, maž. / didž. aps. / min.	9–47	9–47	9–47	Netaikoma	Netaikoma
Standartinė sukimosi kryptis (žiūrint iš viršaus) (R)	Šlifavimo diskai, pagal laikrodžio rodyklę			Šlifavimo diskai, 2 vnt., pagal laikrodžio rodyklę, 2 vnt., prieš laikrodžio rodyklę. Žr. rodykles po šlifavimo galvute.	
Didž. nuolydis, laipsniai °	10	10	10	10	10
Laikiklis, IP	54	54	54	54	54
Akumuliatoriaus tipas	Ličio jonų	Ličio jonų	Ličio jonų	Ličio jonų	Ličio jonų
„Bluetooth® Low Energy“ technologijos radijo spektras [7]					
Įrankio dažnių juostos, GHz	2,402–2,480	2,402–2,480	2,402–2,480	2,402–2,480	2,402–2,480
Maksimali perdavimo radijo dažnio galia, dBm / mW	4 / 2,5	4 / 2,5	4 / 2,5	4 / 2,5	4 / 2,5

Nuotolinio valdymo pulto techniniai duomenys

Akumuliatorių techniniai duomenys	Vardinė 7,2 V, 5800 mAh

[7] Ši dalis skirta tik gaminiams su integruotu ryšiu.

Akumuliatorius	2 ličio jonų akumuliatoriai pateikiami kartu su gaminiu.
Veikimo laikas, val.	12
Įkrovimo laikas, val.	3
Įkrovimo ciklai	>1000
Signalo perdavimas	Signalo perdavimas radijo ryšiu arba kabeliu
Radijo dažnių juostos, GHz	2,4
Maksimali perduodamų radijo dažnių galia, dBm	20
Valdymo kabelis	Pasirenkamas
Intervalas, m / pėd.	Iki 300/984
Nuotolinio valdymo pulto matmenys A x P x G, mm / col.	190 x 280 x 195 / 7,5 x11,1 x 7,7
Nuotolinio valdymo pulto (su akumuliatoriumi) svoris, kg / svar.	1,6 / 3,5
Nuotolinio valdymo pulto apsaugos klasė	IP65
Darbinė temperatūra, °C (°F)	–20–60 (–4–140)
Laikymo temperatūra neišėmus akumuliatoriaus, °C / °F	Trumpiau nei 1 mėnesį: –20–50 (4–122) Trumpiau nei 3 mėnesius: –20–40 (4–104) Trumpiau nei 1 metus: –20–20 (4–68)
Laikymo temperatūra išėmus akumuliatorių, °C / °F	–40–85 (–40–185)
Įkrovimo temperatūra, °C (°F)	10–45 (50–113)
Akumuliatorių įkroviklio matmenys A x P x G, mm / col.	47 x 97 x 185 / 1,8 x 3,8 x 7,3
Akumuliatorių įkroviklio svoris, kg / svar.	0,214/0,47
Akumuliatorių įkroviklio apsaugos klasė	IP21
Akumuliatorių įkroviklio maitinimo energija	12/24 VDC 110–240 VAC

Integruotas ryšys

BLE technologijos radijo spektras	
Įrankio dažnių juostos, GHz	2,402–2,480
Maksimali perdavimo radijo dažnio galia, dBm/mW	4 / 2,5

Garso lygiai

	PG 6 DR, PG 8 DR	PG 6 XR, PG 8 XR	PG 8 DR	PG 8 XR
Skleidžiamas triukšmas [8]				
Garso galios lygis, matuojamas L_w (dB (A)	93,7	93,7	95,4	95,4
Garso lygiai [9]				
Operatoriaus ausį veikiantis garso slėgio lygis, L_P (dB (A)	77,9	77,9	78,7	78,7
Vibracijos lygis [10]				
Rankena dešinėje, m/s^2	2,2	2,2	1,7	1,7
Rankena kairėje, m/s^2	2.1	2.1	1,5	1,5

Gaminio matmenys

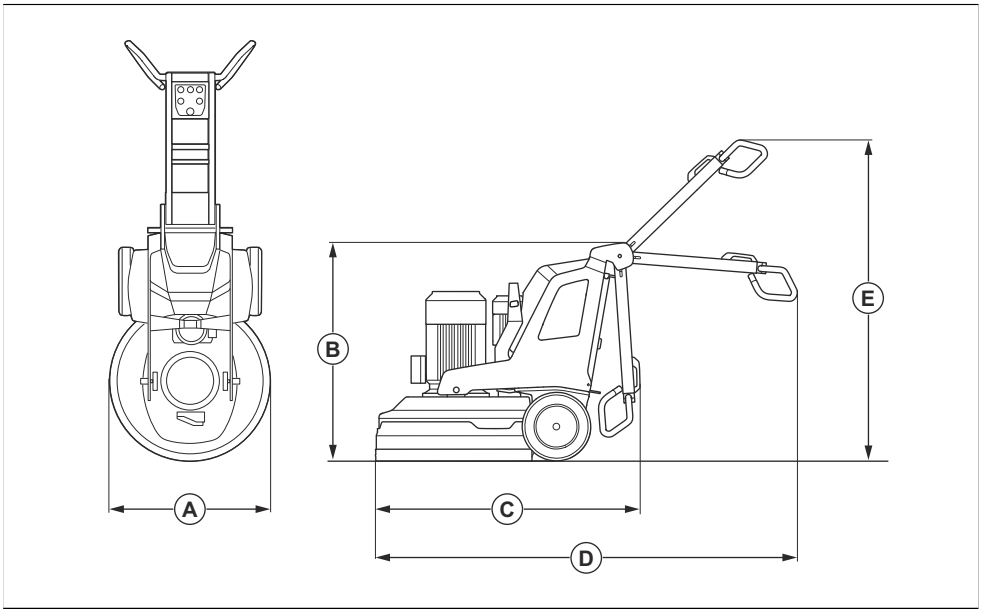

8 Triukšmo emisija į aplinką, matuojama kaip garso galia, atitinka EN 60335-2-72 standarto reikalavimus. Tikėtina matavimo paklaida – 2,5 dB(A).

9 Garso slėgio lygis atitinka EN 60335-2-72 standarto reikalavimus. Tikėtina matavimo paklaida – 4 dB(A).

10 Vibracijos lygis pagal EN 60335-1 ir EN 60335-2-72. Pateikti vibracijos lygio duomenys pasižymi 1 m/s^2 tipiška statistine sklaida (standartinis nuokrypis). Šios vibracijos vertės taikomos valdant gaminį rankiniu būdu.

		PG 6 DR, PG 8 DR	PG 6 XR, PG 8 XR	PG 8 DR	PG 8 XR
A	Plotis, mm/col.	670 / 26,4	670 / 26,4	830 / 32,7	830 / 32,7
B	Min. bendras aukštis (rankena sulenkta), mm / col.	1150 / 45,3	1155 / 45,5	1145 / 45,1	1155 / 45,5
C	Min. bendras ilgis (rankena sulenkta), mm / col.	1300 / 51,2	1320 / 52	1550 / 61	1410 / 55,5
D	Maks. bendras ilgis (rankena ištraukta), mm / col.	2065 / 81,3	2077 / 81,8	2215 / 87,2	2165 / 85,2
E	Maks. bendras aukštis (rankena ištraukta), mm / col.	1755 / 69,1	1715 / 67,5	1700 / 66,9	1715 / 67,5

Gaminio matmenys, nuotolinio valdymo pultas

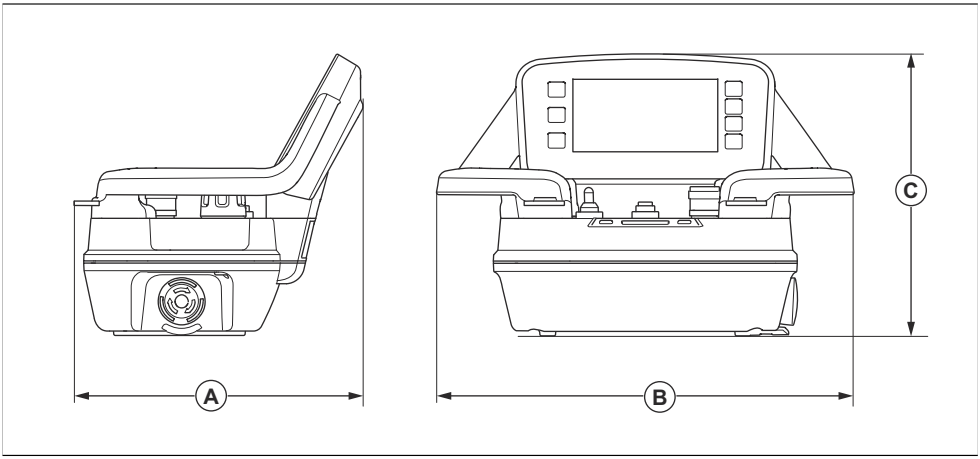

Matmenys, mm (col.)					
A	190/7,5	B	280/11	C	195/7,7

ES atitikties deklaracija

Mes, „Husqvarna AB“, SE-561 82 Huskvarna, Švedija,
tel. +46 36 146500, atsakingai patvirtiname, kad
gaminys:

Aprašymas	Grindų šlifavimo mašina
Gamintojas	HUSQVARNA
Tipas / modelis	PG 6 DR, PG 6 XR, PG 8 DR, PG 8 XR
Identifikacijos numeris	Serijos numeriai nuo šios datos: 2024 ir vėlesni

visiškai atitinka šias ES direktyvas ir reglamentus:

Direktyva / reglamentas	Aprašymas
2006/42/EC	„dėl mašinų“
2014/53/EU	„dėl radijo įrangos“
2011/65/EU	„dėl tam tikrų pavojingų medžiagų naudojimo elektros ir elektroninėje įrangoje apribojimo“

ir kad taikomi toliau nurodyti standartai ir (arba) techninės specifikacijos;

EN ISO 12100:2010

EN 60335-2-72:2012

EN 61000-3-2:2014

EN IEC 61000-3-2:2019+A1:2021

EN 61000-3-3:2013+A1:2019+ A2:2021

EN 61000-6-2:2005/AC:2005

EN IEC 61000-6-2:2019

EN 61000-6-4:2007+A1:2011

EN IEC 61000-6-4:2019

ETSI EN 300 328 V2.2.2

ETSI EN 301 489-1 V2.2.3

ETSI EN 301 489-17 V3.2.4

Partille, 2024-05-24

Martin Huber

Mokslinių tyrimų ir plėtros skyriaus direktorius, Betoninių paviršių ir grindų padalinys

„Husqvarna AB“, statybų padalinys

atsakingas už techninę dokumentaciją

CE

Trečiųjų šalių licencijos

Kilus klausimų

Rašytinis pasiūlymas dėl atvirojo kodo, kuriam taikomos GPL ir LGPL licencijos.

Tais atvejais, kai konkrečios licencijos sąlygos suteikia teisę naudoti atvirąjį kodą, „Husqvarna“ pateiks atitinkamą atvirąjį kodą gavusi raštišką prašymą tiek, kiek numatyta licencijos sąlygose. Nukreipkite užklausas HUSQVARNA, .

ICU 52,1

Autoriaus teisės © 1995–2013 ir kiti. Visos teisės saugomos.

Bet kuriam asmeniui, gaunančiam šios programinės įrangos ir susijusių dokumentų failų (toliau – programinė įranga) kopiją, suteikiamas nemokamas leidimas naudotis programine įranga be apribojimų, įskaitant, tačiau neapsiribojant, apribojimų teises naudoti, kopijuoti, keisti, sujungti, skelbti, platinti ir (arba) parduoti programinės įrangos kopijas ir leisti tai daryti asmenims, kuriems ši programinė įranga buvo suteikta, su sąlyga, kad aukščiau pateiktas (-i) pranešimas (-iai) apie autorių teises ir šis pranešimas apie leidimą yra visose programinės įrangos kopijose ir kad ir aukščiau pateiktas (-i) įspėjimas (-iai) apie autorių teises ir šis įspėjimas apie leidimą pateikiami patvirtinamuosiuose dokumentuose.

Autoriaus teisės © 1991–2013 Visos teisės saugomos. Platinama pagal Naudojimosi sąlygas, pateiktas .

Bet kuriam asmeniui, gaunančiam „Unicode“ duomenų failų ir bet kokios susijusios dokumentacijos (toliau – duomenų failai) arba „Unicode“ programinės įrangos ir bet kokios susijusios dokumentacijos (toliau – programinė įranga) kopijas suteikiamas nemokamas leidimas naudotis duomenų failais arba programine įranga be apribojimų, įskaitant, tačiau neapsiribojant, teises naudoti, kopijuoti, modifikuoti, sujungti, skelbti, platinti ir (arba) parduoti duomenų failų ar programinės įrangos kopijas ir leisti asmenims, kuriems yra pateikti duomenų failai ar programinė įranga, tai daryti su sąlyga, kad (a) aukščiau pateiktas (-i) įspėjimas (-ai) apie autorių teises ir šis pranešimas apie leidimą yra kartu su visomis duomenų failų arba programinės įrangos kopijomis, (b) ir aukščiau pateiktas (-i) autorių teisių pranešimas (-ai), ir šis pranešimas apie leidimą yra susijusiuose dokumentuose, ir (c) kiekviename pakeistame duomenų faile arba programinėje įrangoje, taip pat dokumentacijoje, susijusioje su duomenų failu (-ais) arba programine įranga, yra aiškus pranešimas, kad duomenys arba programinė įranga buvo modifikuoti.

„Fontconfig 2.11“

Autoriaus teisės © 2000, 2001, 2002, 2003, 2004, 2006, 2007 m. Keith Packard

Autoriaus teisės © 2005 m. Patrick Lam

Autoriaus teisės © 2007 m. Dwayne Bailey ir

Autoriaus teisės © 2009 m. Roozbeh Pournader

Autoriaus teisės © 2008, 2009, 2010, 2011, 2012, 2013, 2014, 2015, 2016, 2017, 2018, 2019, 2020 m.

Autoriaus teisės © 2008 m. Danilo Šegan

Autoriaus teisės © 2012 m.

Leidimas naudoti, kopijuoti, modifikuoti, platinti ir parduoti šią programinę įrangą ir jos dokumentaciją bet kokiais tikslais suteikiamas nemokamai, su sąlyga, kad aukščiau pateiktas pranešimas apie autorių teises yra visose kopijose ir kad tiek tas autorių teisių pranešimas, tiek šis leidimo pranešimas yra patvirtinamuosiuose dokumentuose, ir kad autoriaus (-ių) vardas (-ai) nebūtų naudojamas reklamoje ar viešumoje, susijusioje su programinės įrangos platinimu, be specialaus raštiško išankstinio leidimo. Autoriai nepateikia jokių pareiškimų apie šios programinės įrangos tinkamumą jokiems tikslams. Ji pateikiama „tokia, kokia yra“, be aiškios ar numanomos garantijos.

Saturs

Ievads..... 129
Drošība..... 140
Lietošana..... 146
Tehniskā apkope..... 166
Problēmu novēršana.....172
Pārvadāšana, glabāšana un utilizēšana..... 182
Tehniskie dati.....187
Atbilstības deklarācija..... 192
Atvērtais pirmkods..... 193

Ievads

Izstrādājuma apraksts

Izstrādājums ir grīdas slīpripa, kas paredzēta dažādas cietības virsmām.

Modeļus var vadīt, izmantojot tālvadības pulti.

Paredzētā lietošana

Slīpmašīnu izmanto, lai slīpētu dažādas cietības materiālu virsmas, piemēram, dabīgo akmeni, teraco un betonu. Slīpmašīnu var izmantot arī pārseguma materiālu, piemēram, epoksīda un līmes, slīpēšanai. Virsmas apdare var būt raupja vai gluda. Slīpmašīnu var izmantot sausai slīpēšanai un slapjai slīpēšanai. Nelietojiet grīdas slīpmašīnu citiem mērķiem.

Slīpmašīna paredzēta profesionāli apmācītiem operatoriem, komerciālam lietojumam.

Produkta pārskats, labā puse PG 6 DR, PG 8 DR

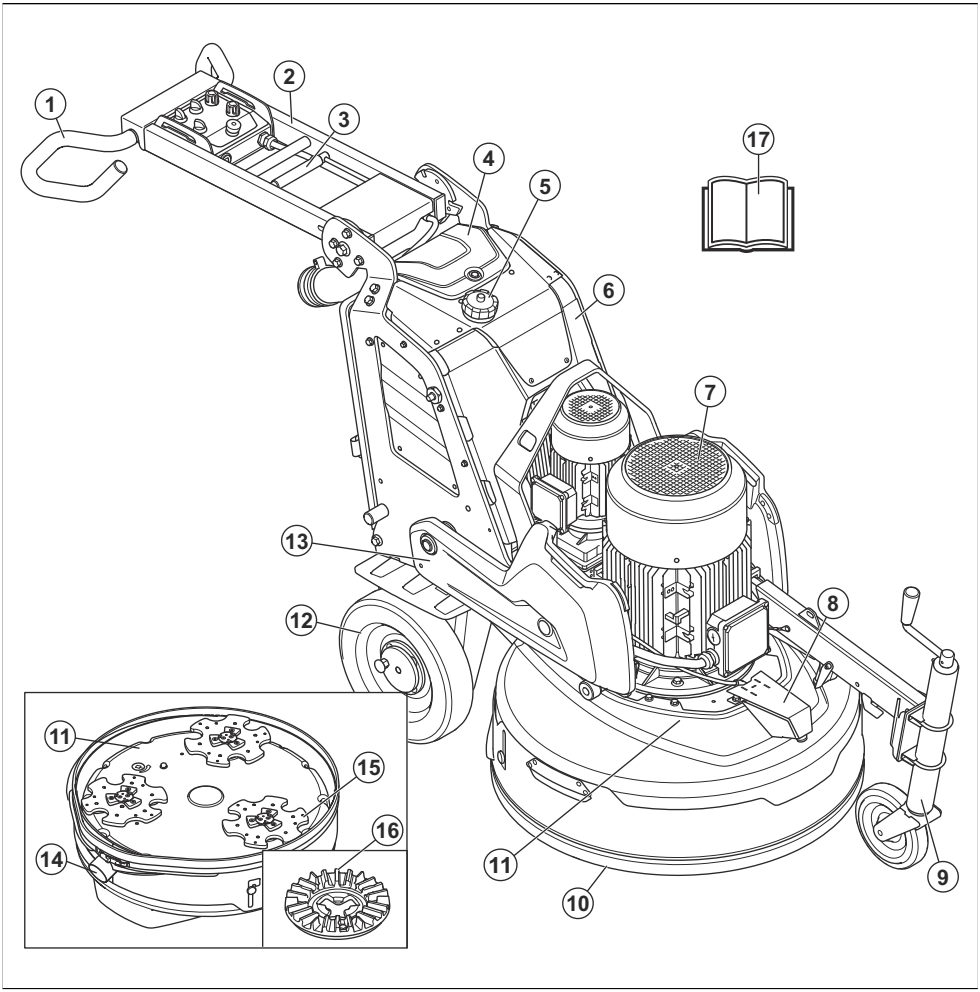

1. Rokturis
2. Rokturis
3. Roktura regulēšanas bloķēšanas svira
4. Akumulatora lādētāja pārsegs
5. Ūdens tvertne
6. Elektriskais bloks
7. Slīpēšanas galvas motors
8. Migliņas sprausla
9. Balsta ritenis
10. Paceļamais pārsegs
11. Slīpēšanas galva
12. Ritenis
13. Atsvari
14. Putekļu savācēja savienojums
15. Slīpēšanas disks
16. Instrumentu plāksne
17. Lietošanas rokasgrāmata

Izstrādājuma pārskats, kreisā puse PG 6 DR, PG 8 DR

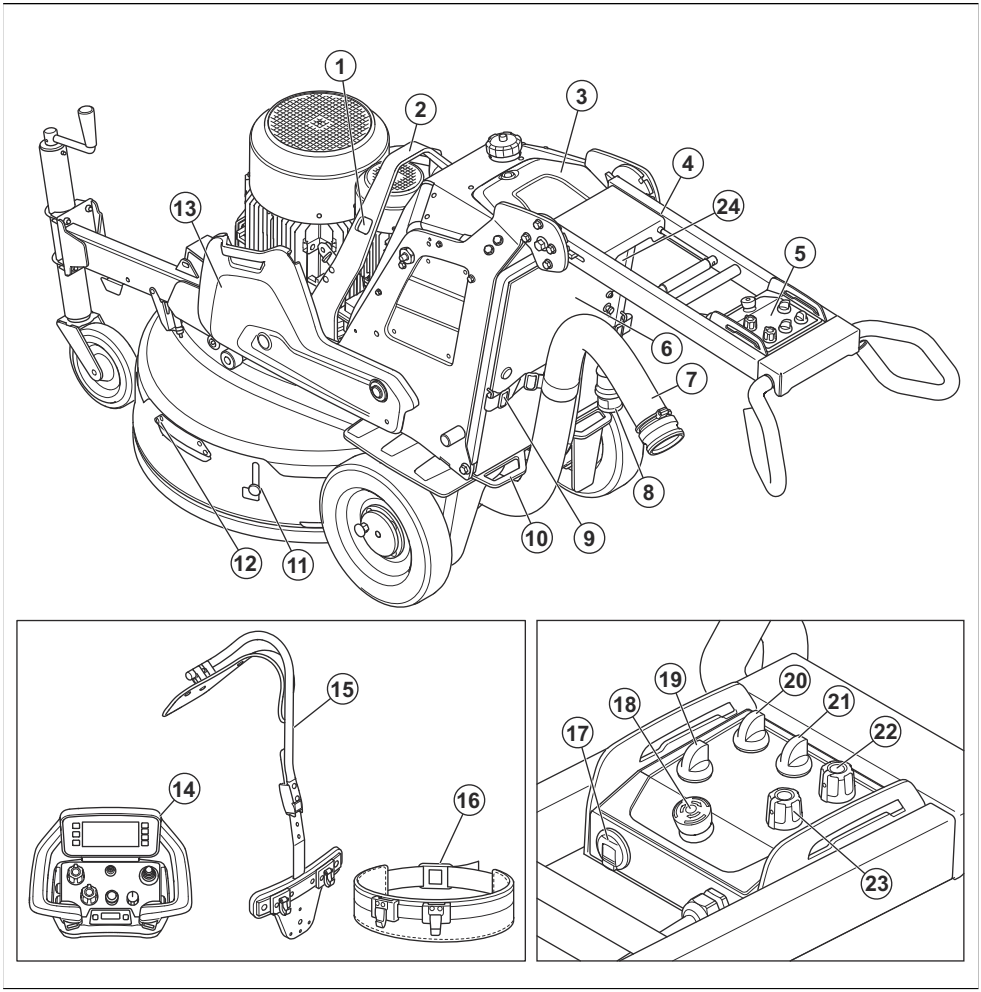

1. Atveres celšanas siksnām
2. Celšanas cilpa
3. Akumulatora lādētāja pārsegs
4. Tālvadības pults turētājs (piederums)
5. Vadības panelis
6. Akumulatora lādētāja savienotājs
7. Putekļu savācēja savienojums
8. Barošanas kabelis
9. Putekļu savācēja šļūtenes un barošanas kabeļa novietošanas ierīce
10. Stiprinājuma vieta
11. Paceļamā pārsega transportēšanas bloķētājs
12. Paceļamā pārsega rokturis
13. Atsvari
14. Tālvadības pults
15. Tālvadības pults stiprinājuma siksna (piederums)
16. Siksna
17. USB lādētājs
18. Avārijas apturēšanas poga
19. Tālvadības/manuālas darbības slēdzis
20. Ieslēgšanas/izslēgšanas slēdzis
21. Apturēšanas/palaišanas slēdzis
22. Poga griešanās virziena un ātruma regulēšanai, slīpēšanas disks

23. Poga griešanās virziena un ātruma regulēšanai, slīpēšanas galva
24. Miglas funkcijas slēdži

Produkta pārskats, labā puse PG 6 XR, PG 8 XR

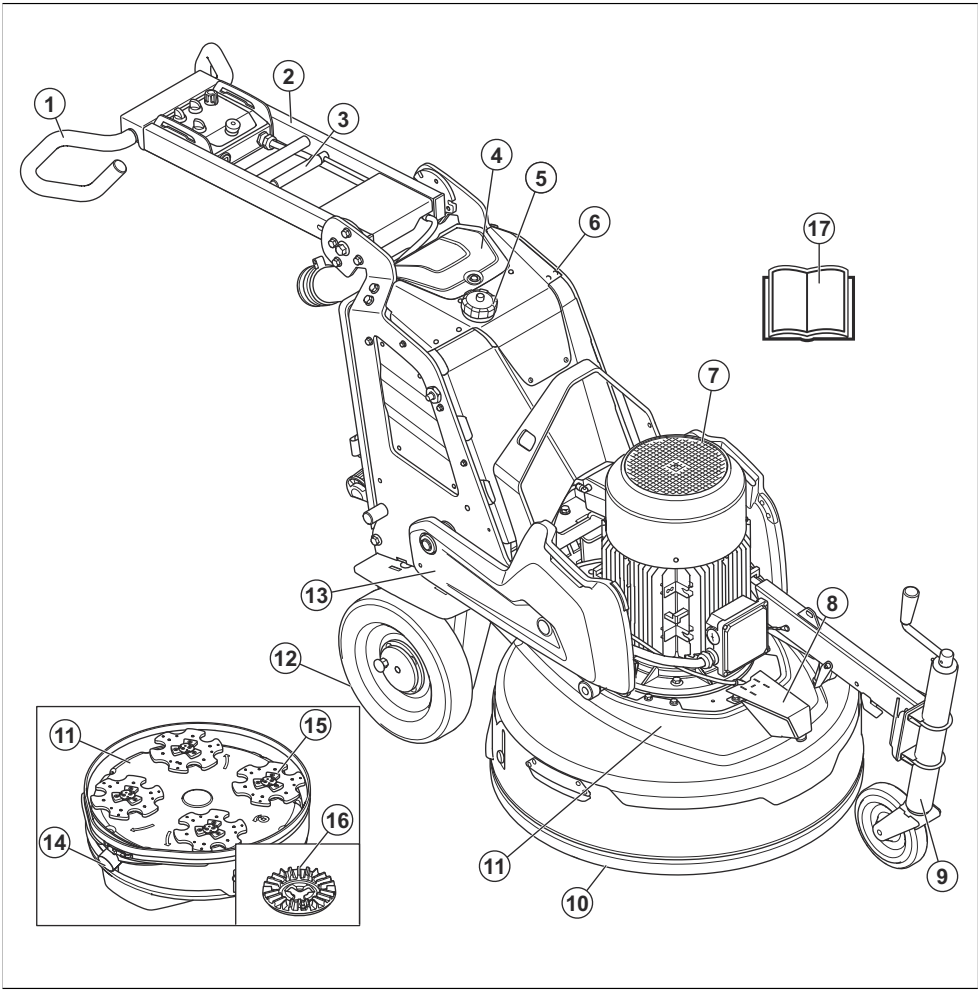

1. Rokturis
2. Rokturis
3. Roktura regulēšanas bloķēšanas svira
4. Akumulatora lādētāja pārsegs
5. Ūdens tvertne
6. Elektriskais bloks
7. Slīpēšanas galvas motors
8. Migliņas sprausla
9. Balsta ritenis
10. Paceļamais pārsegs
11. Slīpēšanas galva
12. Ritenis
13. Atsvari
14. Putekļu savācēja savienojums
15. Slīpēšanas disks
16. Instrumentu plāksne
17. Lietošanas rokasgrāmata

Izstrādājuma pārskats, kreisā puse PG 6 XR, PG 8 XR

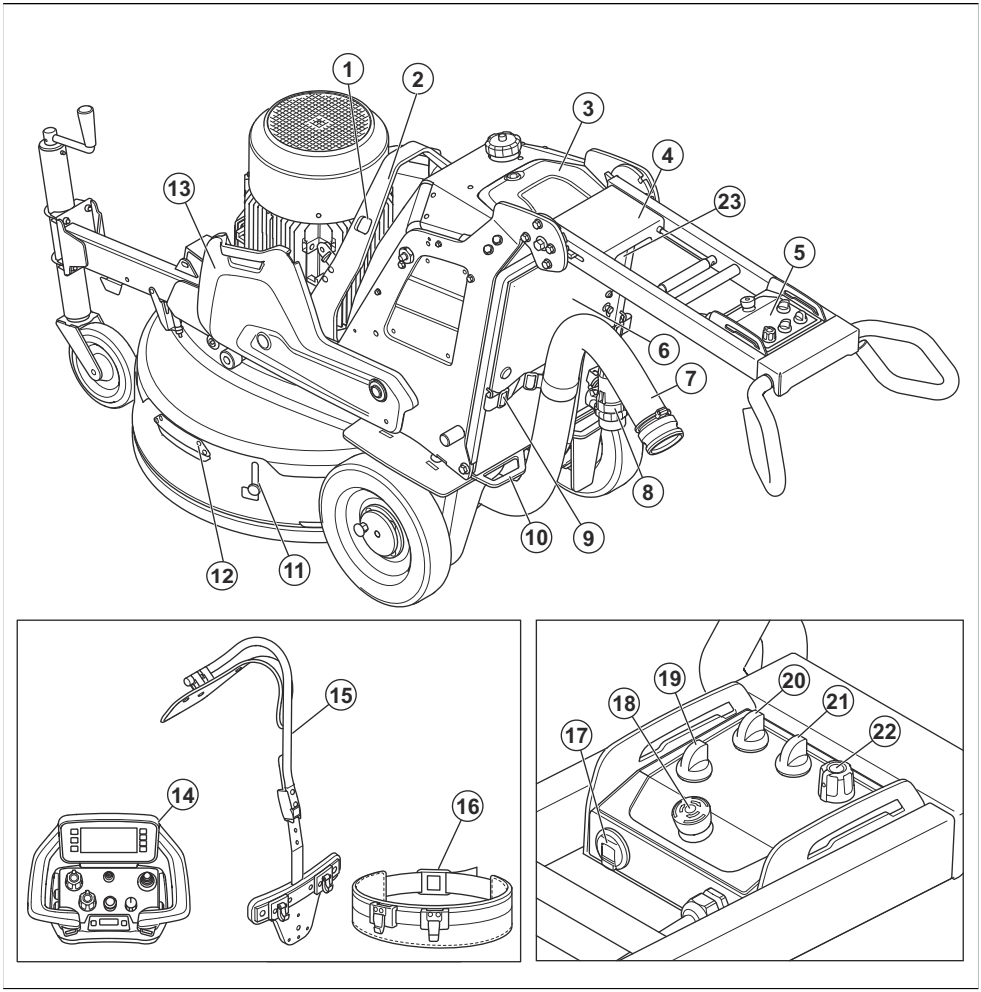

1. Atveres celšanas siksnām
2. Celšanas cilpa
3. Akumulatora lādētāja pārsegs
4. Tālvadības pults turētājs (piederums)
5. Vadības panelis
6. Akumulatora lādētāja savienotājs
7. Putekļu savācēja savienojums
8. Barošanas kabelis
9. Putekļu savācēja šļūtenes un barošanas kabeļa novietošanas ierīce
10. Stiprinājuma vieta
11. Paceļamā pārsega transportēšanas bloķētājs
12. Paceļamā pārsega rokturis
13. Atsvari
14. Tālvadības pults
15. Tālvadības pults stiprinājuma siksna (piederums)
16. Siksna
17. USB lādētājs
18. Avārijas apturēšanas poga
19. Tālvadības/manuālas darbības slēdzis
20. Ieslēgšanas/izslēgšanas slēdzis
21. Apturēšanas/palaišanas slēdzis
22. Poga griešanās virziena un slīpēšanas galvas un slīpēšanas diska ātruma regulēšanai

23. Miglas funkcijas slēdži

Vadības pults pārskats PG 6 DR, PG 8 DR

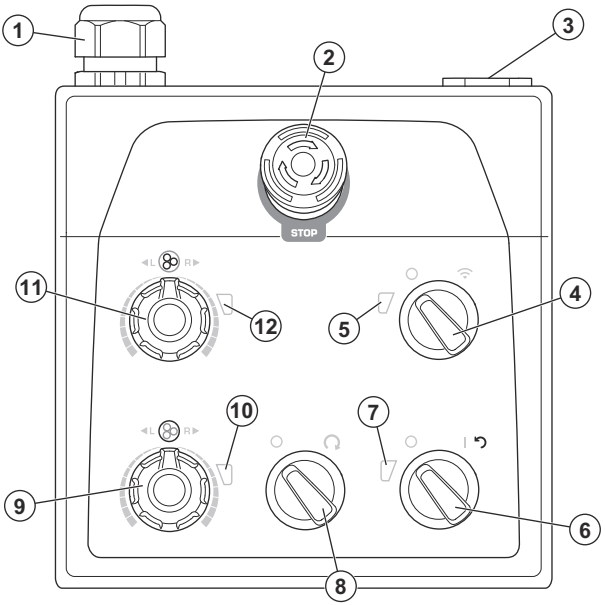

1. Kabeļa savienojums
2. Avārijas apturēšanas poga
3. USB lādētājs
4. Attālās vadības darbības vai manuālās darbības atlases slēdzis
5. Attālās vadības režīma indikators
6. Ieslēgšanas/izslēgšanas slēdzis
7. Produkta akumulatora jaudas un uzlādes stāvokļa indikators
8. Apturēšanas/palaišanas slēdzis
9. Poga griešanās virziena un ātruma regulēšanai, slīpēšanas disks
10. Slīpēšanas diska indikators
11. Poga griešanās virziena un ātruma regulēšanai, slīpēšanas galva
12. Slīpēšanas galvas indikators

Vadības pults pārskats PG 6 XR, PG 8 XR

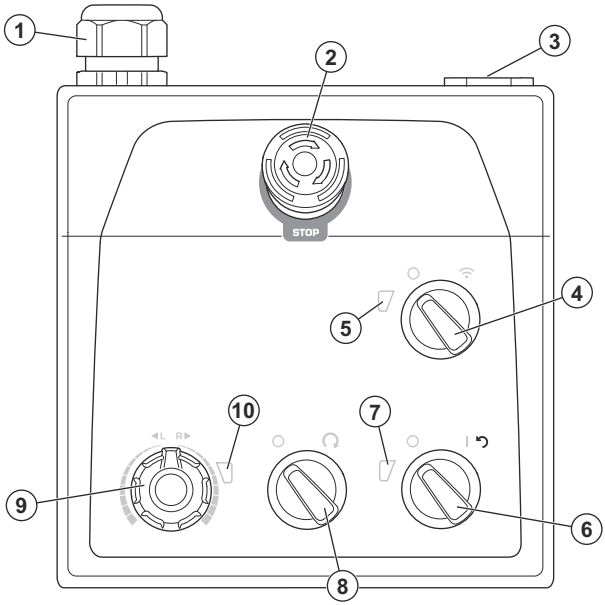

1. Kabeļa savienojums
2. Avārijas apturēšanas poga
3. USB lādētājs
4. Attālās vadības darbības vai manuālās darbības atlases slēdzis
5. Attālās vadības režīma indikators
6. Ieslēgšanas/izslēgšanas slēdzis
7. Produkta akumulatora jaudas un uzlādes stāvokļa indikators
8. Apturēšanas/palaišanas slēdzis
9. Poga griešanās virziena un ātruma regulēšanai, slīpēšanas galva un slīpēšanas disks
10. Slīpēšanas galvas un slīpēšanas diska indikators

Attālās vadības pārskats

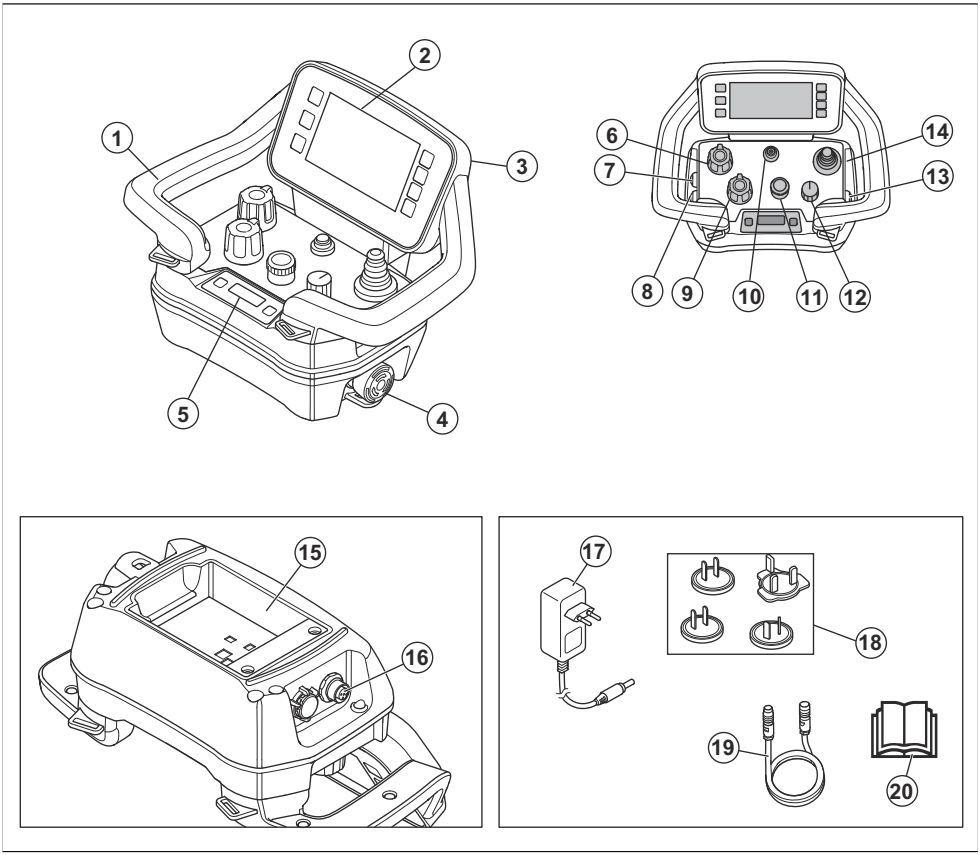

1. Rokturis
2. HMI displejs
3. USB kabeļa savienotājs
4. Iekārtas apturēšanas poga
5. Informācijas centra displejs
6. Griešanās ātruma un virziena potenciometrs, slīpēšanas galva (tas netiek izmantots PG 6 XR un PG 8 XR)
7. Miglas pogas ieslēgšana/izslēgšana
8. Svārstību pogas ieslēgšana/izslēgšana
9. Griešanās ātruma un virziena potenciometrs, slīpēšanas disks
10. Tālvadības pults ieslēgšanas/izslēgšanas poga
11. Kodētājs
12. Apturēšanas/transportēšanas/slīpēšanas slēdzis
13. Putekļsūcēja ieslēgšanas/izslēgšanas poga
14. Kursorsvira
15. Akumulatora turētājs
16. CAN kopnes kabeļa savienotājs
17. Akumulatora lādētāja maiņstrāvas/līdzstrāvas adapteris
18. Kontaktspraudņi dažādiem reģioniem
19. CAN kopnes kabelis (piederums)
20. Lietotāja rokasgrāmata

HMI displeja pārskats

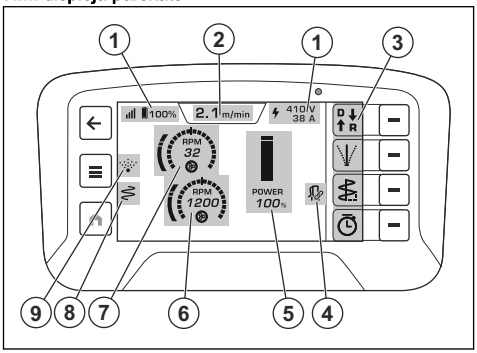

1. Augšējā josla
2. Darba režīma cilne
3. Ātro darbību josla
4. Putekļsūcēja ikona
5. Jaudas diapazons
6. Griešanās ātrums, slīpēšanas disks (tas netiek izmantots vienai piedziņai)
7. Griešanās ātrums, slīpēšanas galva
8. Svārstību ikona
9. Migliņas ikona

Jaudas diapazons

Jaudas diapazons ir josla tālvadības pults displejā, kas parāda produkta darbības jaudu. Jaudas diapazonam ir 4 krāsas.

- Pelēka krāsa: Iestatījumus var pielāgot, bet izstrādājums nedarbojas.
- Zaļa: Izstrādājums darbojas jaudas diapazonā zem 100 %.
- Dzeltena: Izstrādājums darbojas jaudas diapazonā no 101 % līdz -109 %.
- Sarkana: Izstrādājums darbojas jaudas diapazonā virs 110 %.

Simboli uz izstrādājuma

BRĪDINĀJUMS. Šis izstrādājums var būt bīstams un radīt smagas vai nāvējošas traumas operatoram vai apkārtējiem. Esiet uzmanīgi un lietojiet slīpmašīnu pareizi.

Rūpīgi izlasiet šo rokasgrāmatu un pirms slīpmašīnas lietošanas pārliecinieties, ka izprotat norādījumus.

Izmantojiet dzirdes, acu un elpceļu aizsarglīdzekļus. Skatiet šeit: *Individuālie aizsarglīdzekļi lpp. 141*.

Putekļi var izraisīt veselības problēmas. Lietojiet apstiprinātu respiratoru. Pārbaudiet, vai darba vietā ir piemērota gaisa plūsma.

Vienmēr celiet slīpmašīnu, izmantojot celšanas cilpu.

Lai nostiprinātu slīpmašīnu transportlīdzeklī, izmantojiet savilkšanas siksnu atveres.

Šo izstrādājumu nedrīkst izmest sadzīves atkritumos. Nododiet to pārstrādei apstiprinātā elektrisko un elektronisko ierīču savākšanas punktā. Skatiet šeit: *Utilizēšana lpp. 186*.

Šis izstrādājums atbilst spēkā esošām EK direktīvām.

Trokšņa emisijas uz vidi marķējums saskaņā ar ES un Apvienotās Karalistes direktīvām un noteikumiem. Garantētais izstrādājuma skaņas jaudas līmenis ir norādīts šeit: .

Piezīme: Pārējie uz slīpmašīnas norādītie simboli/informācijas plāksnes atbilst konkrētu valstu sertifikācijas prasībām.

Datu plāksnīte

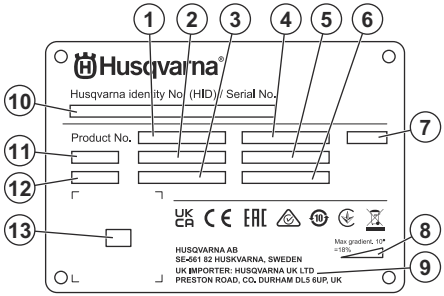

1. Produkta numurs
2. Produkta svars
3. Nominālā jauda
4. Nominālais spriegums
5. Nominālā strāva
6. Frekvence

7. Korpuss
8. Maksimālais slīpuma leņķis
9. Ražotājs/importētājs
10. Sērijas numurs
11. Modelis
12. Ražošanas gads
13. Skenējams kods

Simboli vadības pultī un uz tālvadības pults

Ārkārtas apturēšana.

Tālvadības pults darbības ieslēgšana.

Produkta ieslēgšana un atiestatīšana.

Slīpēšanas galvas ieslēgšana.

Griešanās ātrums un virziens, slīpēšanas galva.

Griešanās ātrums un virziens, slīpējamais disks.

Maksimālais ātrums.

Lēni.

Simboli displeja augšējā joslā

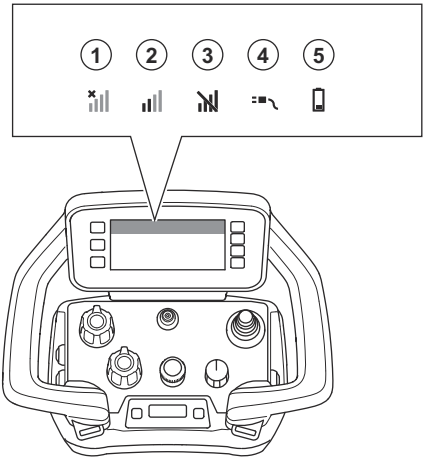

Pozīcija	Darbība
1	Nav radiosignāla. Nav savienojuma ar produktu.
2	Radiosignāla stiprums.
3	Radiosignāls ir bloķēts.
4	CAN kopnes kabelis ir piestiprināts starp produktu un tālvadības pulti.

Pozīcija	Darbība
5	Uzlādes stāvoklis. Ja akumulatora simbols ir dzeltenā krāsā, uzlādes stāvoklis ir 11–20%. Ja akumulatora simbols ir sarkanā krāsā, uzlādes stāvoklis ir zemāks par 10%.

Simboli tālvadības pults HMI darbības režīma cilnē

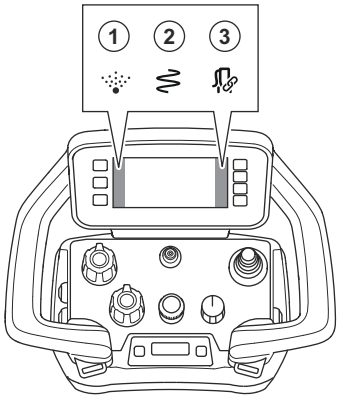

Atrašanās vieta	Darbība
1	Miglas funkcija ir ieslēgta.
2	Svārstību funkcija ir ieslēgta.
3	Putekļu ekstraktors ir pievienots un ieslēgts.

Izstrādājuma bojājumi

Mēs neatbildam par mūsu izstrādājuma bojājumiem, ja:

- ir veikts nepareizs izstrādājuma remonts;
- izstrādājuma remonts ir veikts, izmantojot detaļas, ko nav nodrošinājis vai apstiprinājis ražotājs;
- izstrādājumam tiek pievienots piederums, ko nav nodrošinājis vai apstiprinājis ražotājs;
- izstrādājuma remonts nav veikts pilnvarotā remontdarbnīcā vai pie pilnvarota speciālista.

Husqvarna Fleet Services™

Husqvarna Fleet Services™ ir mākoņa risinājums, kas operatoram nodrošina pārskatu par visiem savienotajiem izstrādājumiem. Šim izstrādājumam ir Husqvarna Fleet Services™ sensors ar Bluetooth® mazu enerģijas patēriņu (BLE). Husqvarna Fleet Services™ sensors apkopo izstrādājuma datus un sniedz iespēju veidot savienojumu ar Husqvarna Fleet Services™ sistēmu. Husqvarna Fleet Services™ sistēma nodrošina tādus datus kā darbības laiks, apkopes intervāli un izstrādājuma atrašanās vieta. BLE tehnoloģija darbojas 2,400–2,4835 GHz frekvencē.

Lai iegūtu papildinformāciju par Husqvarna Fleet Services™, lejupielādējiet lietotni Husqvarna Fleet Services™ vai sazinieties ar Husqvarna pārstāvi.

Iegultās savienojamības izmantošana

Piezīme: Radioviļņu pārraidīšana ar Bluetooth® tiks iespējota pirmajā reizē, kad iekārta tiks pieslēgta kontaktrozetei, un pēc tam tā darbosies visu laiku.

1. Lejupielādējiet iOS vai Android lietotni Husqvarna Fleet Services.
2. Papildinformāciju meklējiet https://fleetservices.husqvarna.com.

Bluetooth® zema enerģijas patēriņa (BLE) modulis

Apstiprinātos tirgos izstrādājumam ir BLE modulis, kas ir savienots ar Husqvarna Fleet Services™ sistēmu. BLE modulis apkopo un pārraida izstrādājuma datus. kas tiek izmantoti Husqvarna Fleet Services™ sistēmā. Tādi dati kā darbības laiks, apkopes intervāli un izstrādājuma atrašanās vieta.

Iegultās savienojamības iestatīšana

1. Iestatiet kontu Husqvarna Fleet Services™ sistēmai tīmekļa vietnē https://fleetservices.husqvarna.com/signup.
2. Lejupielādējiet lietotni Husqvarna Fleet Services™ mobilajā ierīcē.
3. Savienojiet izstrādājumu ar strāvas avotu, lai sāktu BLE moduļa darbību.
4. Pievienojiet izstrādājumu savam kontam. Izmantojiet lietotni Husqvarna Fleet Services™.
5. Izpildiet lietotnē Husqvarna Fleet Services™ redzamos norādījumus.

Piezīme: Lai izveidotu savienojumu, izstrādājuma tuvumā jābūt mobilai ierīcei ar iespējotu Fleet.

Piezīme: Bluetooth® radio pārraide tiek iespējota pirmajā savienojumā ar strāvas avotu, kā arī pēc tam paliek ieslēgta.

BRĪDINĀJUMS: Augsts spriegums. Elektriskajā ierīcē ir neaizsargātas daļas. Pirms atvērt elektriskā bloka durvis, vienmēr atvienojiet strāvas kontaktdakšu.

Izstrādājuma pārslēgšana lidojuma režīmā

Kad izstrādājums ir lidojuma režīmā, BLE modulis pārstāj pārraidīt izstrādājuma datus.

- Pabīdiet akumulatoru komplekta slēdzi izslēgtā pozīcijā (“OFF”).

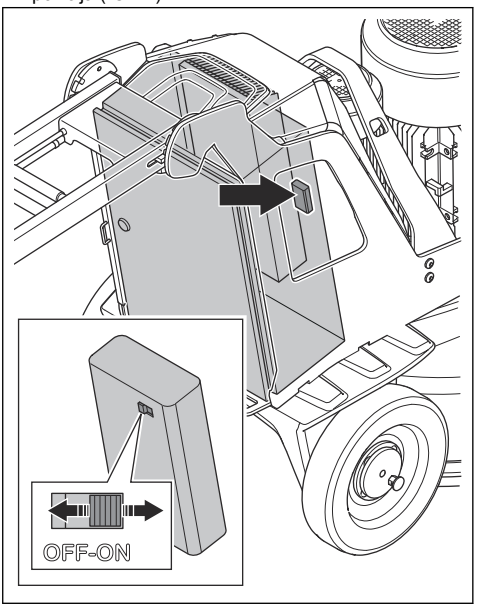

Drošība

Darba drošības norādījumi

BRĪDINĀJUMS: Pirms sākat lietot izstrādājumu, izlasiet turpmāk izklāstītos brīdinājumus.

- Lietojiet individuālos aizsardzības līdzekļus. Skatiet šeit: *Individuālie aizsarglīdzekļi lpp. 141.*
- Neatstājiet izstrādājumu, kad darbojas tā motors.
- Pirms dodaties prom no izstrādājuma, vienmēr atvienojiet jaudas kabeli no strāvas avota.
- Nevelciet putekļu savācēja šļūteni. Izstrādājums var nokrist un izraisīt traumas vai bojājumus.
- Slīpēšanas galvai, iedarbinot izstrādājumu, ir jāpieskaras virsmai. Tas nav spēkā, kad veicat ieslēgšanas/izslēgšanas slēdža pārbaudi.
- Neiedarbiniet izstrādājumu, ja nav uzstādīts putekļu aizturētājs. Putekļu aizturētājam ir jānodrošina pilnīga izolācija starp izstrādājumu un grīdu.
- Neturiet pēdas CAN kopnes kabeļa un strāvas vada tuvumā, lai samazinātu nokrišanas rezultātā gūtu traumu gūšanas risku.
- Neuzturieties vietās, kur izstrādājums var radīt traumas. Izstrādājums var ātri mainīt pozīciju un jums trāpīt.
- Ja izstrādājums nedarbojas pareizi, apturiet motorus.
- Uzmanieties, lai apģērbs, gari mati un rotaslietas netiktu ierautas kustīgajās daļās.
- Pārliecinieties, ka esat drošā un stabilā pozīcijā darbības laikā.
- Neizmantojiet izstrādājumu, ja jums nebūs iespējas saņemt palīdzību, notiekot negadījumam.
- Ja izstrādājumā ir jūtama vibrācija vai neparasti spēcīgs troksnis, nekavējoties apturiet to. Pārbaudiet, vai izstrādājumam nav bojājumu. Novērsiet bojājumus vai ļaujiet pilnvarotā servisa pārstāvim veikt remontu.
- Personām ar asinsrites traucējumiem pārmērīga atrašanās vibrāciju ietekmē var izraisīt asinsrites vai nervu sistēmas bojājumus. Ja jūtat pārmērīgas vibrāciju ietekmes simptomus, meklējiet medicīnisku palīdzību. Tie var būt šādi: tirpšana, nejutīgums, tirpas, durstīšana, sāpes, vājums vai izmaiņas ādas krāsā un stāvoklī. Šie simptomi parasti ir novērojami pirkstos, rokās vai locītavās.

- Nenovietojiet izstrādājumu uz nogāzes. Ja jums ir jānovieto izstrādājums uz nogāzes, pārliecinieties, ka vai tas nevar pārvietoties vai apgāzties. Pastāv traumu un bojājumu risks.
- Esiet uzmanīgi, strādājot slīpumos. Izstrādājums ir smags un apgāžoties var radīt nopietnas traumas.
- Nepārvietojiet izstrādājumu nogāzēs. Lai iegūtu informāciju par maksimālo slīpuma leņķi, skatiet izstrādājuma datu plāksnīti.
- Vienmēr lietojiet apstiprinātus piederumus. Lai iegūtu plašāku informāciju, sazinieties ar savu izplatītāju.

Drošības definīcijas

Brīdinājumi, norādes “Uzmanību!” un piezīmes tiek izmantotas, lai izceltu īpaši svarīgas lietošanas rokasgrāmatas daļas.

BRĪDINĀJUMS: Tiek izmantots tad, ja rokasgrāmatā sniegto norādījumu neievērošanas dēļ operatoram vai blakus esošajām personām draud traumas vai nāve.

IEVĒROJIET: Tiek izmantota tad, ja rokasgrāmatā sniegto norādījumu neievērošanas dēļ rodas izstrādājuma, citu materiālu vai blakus esošās teritorijas bojājumu risks.

Piezīme: Tiek izmantota, lai sniegtu plašāku informāciju, kas nepieciešama attiecīgajā situācijā.

Vispārīgi norādījumi par drošību

BRĪDINĀJUMS: Pirms slīpmašīnas lietošanas izlasiet zemāk minētos brīdinājumus.

- Šī slīpmašīna kļūst bīstama, ja ar to nerīkojas uzmanīgi vai lieto nepareizi. Šī slīpmašīna var radīt smagas vai nāvējošas traumas operatoram vai citiem. Pirms slīpmašīnas lietošanas jāizlasa un jāizprot šīs lietošanas rokasgrāmatas saturs.
- Šo izstrādājumu nedrīkst izmantot personas (tostarp bērni) ar ierobežotām fiziskām spējām vai personas, kuras nepārzina izstrādājuma lietošanu.
- Saglabājiet visus brīdinājumus un norādījumus.
- Jāievēro visi spēkā esošie tiesību akti un noteikumi.
- Slīpmašīnas lietošanas laikā operatoram un darba devējam jāpārzina un jānovērš iespējamie riski.
- Neļaujiet nevienam izmantot slīpmašīnu, ja nav izlasīta un izprasta lietošanas rokasgrāmata.
- Neizmantojiet slīpmašīnu, ja neesat apguvuši tā lietošanu. Visiem slīpmašīnas lietotājiem noteikti jāiziet apmācība.
- Neļaujiet bērniem lietot slīpmašīnu.
- Slīpmašīnu drīkst lietot tikai apstiprināti darbinieki.
- Operators ir atbildīgs par nelaimes gadījumiem, kas rodas citām personām vai to īpašumam.
- Neizmantojiet slīpmašīnu, ja esat noguris, slims, alkohola, narkotiku vai medikamentu ietekmē.
- Vienmēr rīkojieties piesardzīgi un saprātīgi.
- Šī slīpmašīna darbības laikā rada elektromagnētisko lauku. Zināmos apstākļos šis lauks var traucēt aktīvo vai pasīvo medicīnisko implantu darbību. Lai mazinātu smagu vai nāvējošu traumu risku, tiem, kuriem ir medicīniskie implanti, pirms šīs slīpmašīnas lietošanas ieteicams sazināties ar ārstu un medicīniskā implanta izgatavotāju.
- Gādājiet, lai slīpmašīna vienmēr ir tīra. Pārliecinieties, ka varat skaidri izlasīt zīmes un uzlīmes.
- Neizmantojiet slīpmašīnu, ja tā ir bojāta.
- Slīpmašīnas pārveidošana ir aizliegta.
- Neizmantojiet slīpmašīnu, ja pastāv iespēja, ka to ir pārveidojušas citas personas.

Individuālie aizsarglīdzekļi

BRĪDINĀJUMS: Pirms slīpmašīnas lietošanas izlasiet zemāk minētos brīdinājumus.

- Lietojot slīpmašīnu, vienmēr izmantojiet atbilstošus individuālos aizsarglīdzekļus. Individuālie aizsarglīdzekļi nenovērš traumu risku. Individuālie aizsarglīdzekļi samazina negadījuma rezultātā radušos traumu smagumu. Ļaujiet izplatītājam palīdzēt jums izvēlēties pareizo aprīkojumu.
- Lietojot slīpmašīnu, vienmēr izmantojiet apstiprinātus acu aizsarglīdzekļus.
- Nevalkājiet vaļīgu, smagu un nepiemērotu apģērbu. Valkājiet apģērbu, kas ļauj brīvi pārvietoties.
- Valkājiet apstiprinātus aizsargcimdus, kas nodrošina ciešu satvērienu un novērš ādas kairinājumu.
- Izmantojiet apstiprinātu aizsargķiveri.
- Lietojot slīpmašīnu, vienmēr izmantojiet apstiprinātus dzirdes aizsarglīdzekļus. Ilgstošs troksnis var izraisīt dzirdes zudumu.
- Slīpmašīna rada putekļus un izplūdes gāzes, kas satur bīstamas ķīmiskas vielas. Lietojiet apstiprinātu respiratoru.
- Velciet zābakus ar tērauda purngaliem un neslīdošām pazolēm.
- Pārliecinieties, vai tuvumā atrodas pirmās palīdzības sniegšanas komplekts.
- Slīpmašīnas lietošanas laikā var rasties dzirksteles. Pārliecinieties, vai tuvumā atrodas ugunsdzēšamais aparāts.

Darba zonas drošība

- Darba laikā nepieļaujiet citu personu atrašanos attēlā redzamajā darba zonā. Operatoram darba laikā šajā zonā jābūt ļoti uzmanīgam.

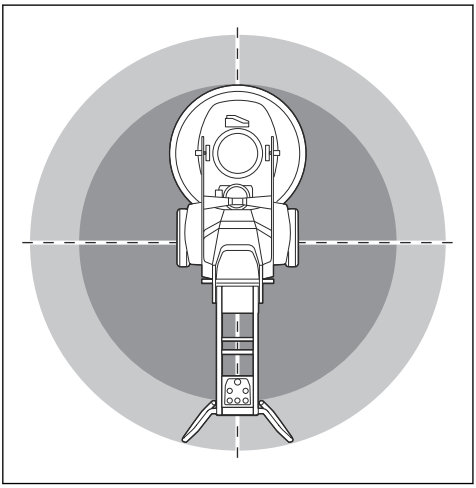

- Pārliecinieties, vai darba zonā atrodas tikai piederošas personas.
- Neizmantojiet izstrādājumu miglā, lietū, spēcīgā vējā, aukstā laikā, zibens riska gadījumā vai citos nelabvēlīgos laika apstākļos. Izstrādājuma izmantošana nelabvēlīgos laika apstākļos vai slapjās vietās var negatīvi ietekmēt jūsu modrību. Nelabvēlīgi laika apstākļi var radīt bīstamus darba apstākļus.
- Pārliecinieties, vai nav personu, priekšmetu un situāciju, kas varētu kavēt izstrādājuma drošu darbību.
- : Izstrādājumu var ekspluatēt lielā attālumā, izmantojot tālvadības pulti. Neekspluatējiet izstrādājumu, ja vien skaidri neredzat izstrādājumu un tā riska zonu. Norobežojiet darba vietu, lai nepieļautu apkārt esošo personu traumas.
- Darba zonai ir jābūt pietiekami apgaismotai.
- Neizmantojiet izstrādājumu vietās, kur pastāv ugunsgrēka vai sprādziena risks.

Elektrodrošība

BRĪDINĀJUMS: Elektroierīces vienmēr rada elektriskās strāvas trieciena risku. Nelietojiet slīpmašīnu sliktos laika apstākļos. Nepieskarieties zibensnovedējiem un metāla priekšmetiem. Vienmēr izmantojiet slīpmašīnu atbilstoši lietotāja rokasgrāmatas norādījumiem, lai nepieļautu traumu rašanos.

BRĪDINĀJUMS: Obligāti lietojiet barošanas bloku ar paliekošās strāvas ierīci (residual-current device, RCD). RCD lietošana samazina elektriskās strāvas trieciena risku.

BRĪDINĀJUMS: Augsts spriegums. Barošanas blokā ir neaizsargātas daļas. Pirms elektrobloka lūkas atvēršanas obligāti atvienojiet barošanas kabeļa kontaktspraudni.

IEVĒROJIET: Lai motors darbotos, kā paredzēts, barošanai no izstrādājuma vai ģeneratora jābūt pietiekamai un pastāvīgai. Nepareizs spriegums palielina motora jaudas patēriņu un temperatūru, līdz nostrādā drošības ķēde. Barošanas kabeļa parametriem jāatbilst konkrētās valsts un vietējiem noteikumiem. Elektrotīkla kontaktligzdas parametriem jāatbilst sistēmas elektriskās kontaktligzdas un pagarinātāja kabeļa strāvas parametriem.

Ja elektrotīklam ir lielāka sistēmas pretestība, sistēmas ieslēgšanas brīdī var rasties sprieguma kritums. Tas var ietekmēt citu izstrādājumu darbību, piemēram, radīt gaismu mirgošanu.

- Pārbaudiet, vai jauda, drošinātājs un tīkla spriegums ir tāds pats, kā norādīts izstrādājumu tehnisko datu plāksnītē.
- Vienmēr izslēdziet slīpmašīnu pirms kontaktspraudņa atvienošanas.
- Neizmantojiet slīpmašīnu, ja barošanas kabelis vai kontaktspraudnis ir bojāts. Nogādājiet to apstiprinātā apkopes centrā, lai veiktu remontu. Bojāts barošanas kabelis var radīt smagas un nāvējošas traumas.
- Lietojiet barošanas kabeli pareizi. Neizmantojiet barošanas kabeli, lai pārvietotu, vilktu vai atvienotu slīpmašīnu. Lai atvienotu barošanas kabeli, velciet to aiz kontaktspraudņa. Nevelciet aiz barošanas kabeļa.
- Nedarbiniet slīpmašīnu tik dziļi ūdenī, kur slīpmašīnas elektriskais aprīkojums samirkst. Aprīkojums var tikt bojāts, un slīpmašīna var būt zem sprieguma, radot traumu.
- Slīpmašīnā nedrīkst iekļūt mitrums, izņemot ūdeni, ko piegādā ūdens sistēma. Sargiet slīpmašīnu no lietus. Ūdens iekļūšana slīpmašīnā palielina elektriskās strāvas trieciena risku.
- Vienmēr atvienojiet barošanas kabeli, pirms pievienojat vai atvienojat motora kabeļa un elektrobloka savienojumu.

- Nevērsiet slīpmašīnas miglas sprauslu pret elektrības kabeļiem vai elektriskajiem komponentiem.

Pagarinātāja vadi

- Izmantojiet tikai apstiprinātus, pietiekami garus pagarinājuma vadus.
- Nominālajai vērtībai uz pagarinātāja vada ir jābūt tādai pašai vai lielākai nekā vērtībai, kas norādīta uz izstrādājuma tehnisko datu plāksnes.
- Lietojiet iezemētus pagarinātājus.
- Lietojot izstrādājumu ārpus telpām, izmantojiet lietošanai ārā piemērotu pagarinātāja vadu. Tas samazina elektriskās strāvas trieciena risku.
- Pagarinātāja savienojumu uzturiet sausu un paceltu no zemes.
- Sargājiet pagarinātāja kabeli no karstuma, eļļas, asām malām un kustīgām detaļām. Bojāts kabelis palielina elektriskās strāvas trieciena risku.
- Pārliecinieties, vai pagarinātāja vads un ir labā stāvoklī un nav bojāts.
- Nelietojiet satītu pagarinātāja vadu. Tādējādi pagarinātāja vads var pārmērīgi sakarst.
- Nodrošiniet, lai izstrādājuma lietošanas laikā pagarinātāja vads atrastos aiz jums un izstrādājuma. Tas pasargās pagarinātāja vadu no bojājumiem.

Norādījumi par grīdas skrāpja zemējumu

BRĪDINĀJUMS: Nepareizs savienojums var izraisīt elektriskās strāvas triecienu. Sazinieties ar apstiprinātu elektriķi, ja neesat pārliecināti, ka kontaktligzda ir pareizi zemēta.

Neaizstājiet kontaktspraudni ar tādu, kas neatbilst rūpnīcas specifikācijai. Ja kontaktspraudnis vai barošanas kabelis ir bojāts un ir jāmaina, sazinieties ar Husqvarna apkopes pakalpojumu nodrošinātāju. Ievērojiet vietējos noteikumus un likumus.

Ja pilnībā neizprotat norādījumus par iezemētu grīdas skrāpi, sazinieties ar apstiprinātu elektriķi.

Izmantojiet tikai iezemētu āra pagarinātāju ar iezemētiem kontaktspraudņiem un iezemētu kontaktligzdu, kas atbilst ierīces kontaktspraudnim.

Grīdas skrāpim ir iezemēts barošanas kabelis un kontaktspraudnis. Vienmēr pievienojiet grīdas skrāpi iezemētai kontaktligzdai. Šādi tiek mazināts elektriskās strāvas trieciena risks.

Neizmantojiet kopā ar grīdas skrāpi barošanas blokus.

Akumulatora drošība

BRĪDINĀJUMS: Pirms mašīnas lietošanas izlasiet zemāk minētos brīdinājumus.

- Izmantojiet tikai tos akumulatorus, kas ieteikti jūsu izstrādājumam.
- Šim izstrādājumam lietojiet tikai oriģinālos akumulatorus. Ja akumulatori tiek nomainīt pret nepareiza veida akumulatoru, pastāv sprādzienbīstamība. Plašāku informāciju jautājiet izplatītājam.
- Kā barošanas avotu izmantojiet uzlādējamus akumulatorus tikai saistītajiem Husqvarna izstrādājumiem. Lai nepieļautu traumu gūšanas risku, akumulatoru nedrīkst izmantot kā citu izstrādājumu strāvas avotu.
- Iespējama elektrotrauma. Nesavienojiet akumulatora spailes ar atslēgām, skrūvēm vai citiem metāla priekšmetiem. Tas var izraisīt akumulatora īssavienojumu.
- Ja rodas noplūde no akumulatora, neļaujiet šķidrumam saskarties ar ķermeni vai acīm. Ja pieskaraties šķidrumam, nomazgājiet skarto vietu ar lielu daudzumu ūdens un meklējiet medicīnisko palīdzību.
- Neizmantojiet akumulatorus, kas nav uzlādējami.
- Akumulatora pārveidošana ir aizliegta.
- Neievietojiet nekādus priekšmetus akumulatora gaisa atverēs.
- Neuzglabājiet akumulatoru vietā, kas ir pakļauta tiešai saules gaismai, karstumam vai atklātai liesmai. Akumulators var izraisīt sprādzienu un radīt apdegumus un/vai ķīmiskos apdegumus.
- Akumulatoru nedrīkst pakļaut lietus un mitruma ietekmei.
- Akumulatoru nedrīkst pakļaut mikroviļņu un augsta spiediena ietekmei.
- Akumulatoru nedrīkst izjaukt vai saspiest.
- Neizmantojiet akumulatoru ārpus norādītajiem temperatūras diapazoniem. Skatiet šeit: *Tehniskie dati lpp. 187*.
- Nemazgājiet akumulatoru ar ūdeni. Skatiet šeit: *Akumulatora un akumulatora lādētāja tīrīšana lpp. 168*.
- Nelietojiet akumulatoru, kas ir bojāts vai nedarbojas pareizi.
- Uzglabājiet akumulatorus vietā, kur tuvumā nav metāla priekšmetu, piemēram, naglu, skrūvju vai rotaslietu.
- Sargiet akumulatoru no bērniem.

Grīdas skrāpja drošības ierīces

BRĪDINĀJUMS: Pirms izstrādājuma lietošanas izlasiet zemāk minētos brīdinājumus.

- Nelietojiet grīdas skrāpi ar drošības ierīcēm, kas ir bojātas vai nedarbojas pareizi.
- Regulāri pārbaudiet drošības ierīces. Ja drošības ierīces ir bojātas vai nedarbojas pareizi, sazinieties ar Husqvarna apkopes dienesta pārstāvi.
- Nepārveidojiet drošības ierīces.

Vadības pultī esošā ārkārtas izslēgšanas poga

Ārkārtas izslēgšanas poga tiek izmantota, lai ātri izslēgtu motoru. Nospiežot ārkārtas izslēgšanas pogu, tiek pārtraukta strāvas padeve.

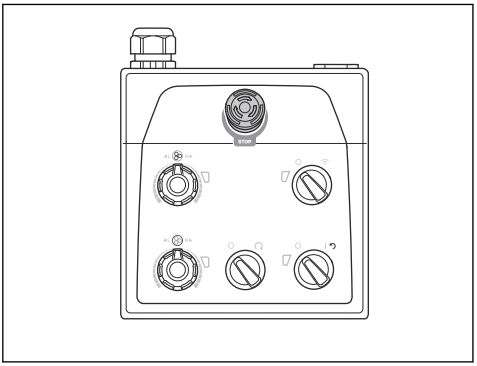

IEVĒROJIET: Neizmantojiet vadības pultī esošo ārkārtas izslēgšanas pogu kā produkta izslēgšanas pogu.

Vadības pultī esošās ārkārtas izslēgšanas pogas pārbaude

1. Pagrieziet vadības panelī esošo avārijas apturēšanas pogu (A) pulksteņrādītāju kustības virzienā, lai to izslēgtu.

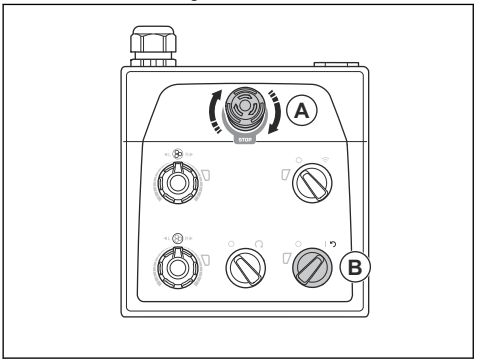

2. Pagrieziet vadības panelī esošo ieslēgšanas/izslēgšanas slēdzi (B) bultiņas pozīcijā, lai iedarbinātu motoru. Iedegas LED indikators blakus ieslēgšanas/izslēgšanas slēdzim.
3. Nospiediet vadības pultī esošo ārkārtas izslēgšanas pogu.
4. Pārliecinieties, vai LED indikators blakus ieslēgšanas/izslēgšanas slēdzim izslēdzas.
5. Pagrieziet vadības pultī esošo avārijas izslēgšanas pogu pulksteņrādītāju kustības virzienā, lai to izslēgtu.

Iekārtas apturēšanas poga uz tālvadības pults

Iekārtas apturēšanas poga tiek izmantota, lai ātri izslēgtu elektrisko instrumentu.

Iekārtas apturēšanas poga samazina pievienotā elektriskā instrumenta ātrumu. Turklāt iekārtas apturēšanas poga atvieno elektrisko instrumentu no barošanas avota.

Iekārtas apturēšanas pogu nevar izmantot, kad elektriskais instruments tiek darbināts manuāli.

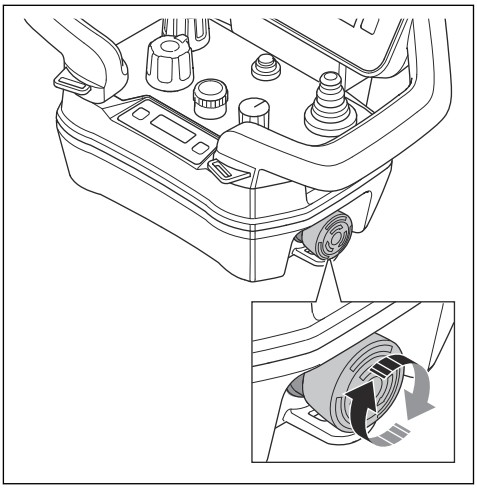

IEVĒROJIET: Neizmantojiet iekārtas apturēšanas pogu uz tālvadības pults kā elektriskā instrumenta apturēšanas pogu.

Uz tālvadības pults esošās iekārtas apturēšanas pogas pārbaude

1. Pagrieziet vadības panelī esošo avārijas apturēšanas pogu pulksteņrādītāju kustības virzienā, lai to izslēgtu.

2. Pagrieziet iekārtas apturēšanas pogu uz tālvadības pults pulksteņrādītāju kustības virzienā, lai to izslēgtu.

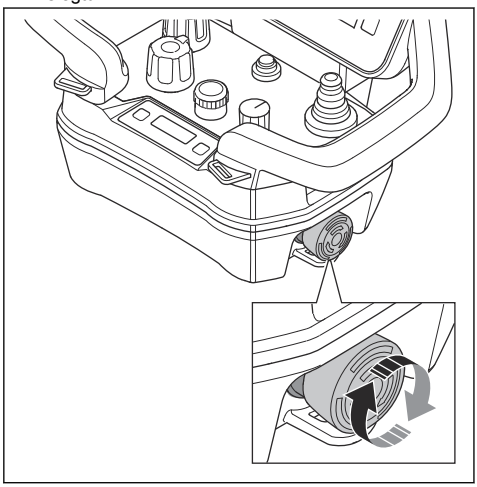

3. Pagrieziet vadības panelī esošo ieslēgšanas/izslēgšanas slēdzi pozīcijā 1, lai iedarbinātu motoru. Iedegas LED indikators blakus ieslēgšanas/izslēgšanas slēdzim.
4. Pagrieziet tālvadības pults / manuālās darbības slēdzi vadības pultī pulksteņrādītāju kustības virzienā, lai nodrošinātu vadību ar tālvadības pulti. Blakus tālvadības pults / manuālās darbības slēdzim blakus esošais LED indikators mirgo.
5. Nospiediet ieslēgšanas/izslēgšanas pogu uz tālvadības pults. Tālvadības pults ir ieslēgta, ja ieslēdzas displejs.

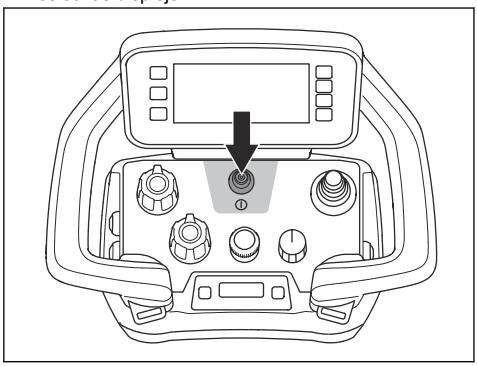

6. Nospiediet iekārtas apturēšanas pogu uz tālvadības pults.
7. Pārliecinieties, vai motors ir apstājies.
8. Pagrieziet iekārtas apturēšanas pogu pulksteņrādītāju kustības virzienā, lai to izslēgtu.

Riteņu aizturtapas

Aizturtapas bloķē riteņus pie motora, kad izstrādājums tiek ekspluatēts, izmantojot tālvadības pulti.

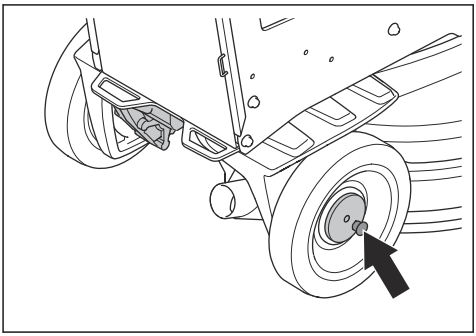

Riteņu aizturtapu pārbaude

1. Pārliecinieties, vai aizturtapas nav aktivizētas.
2. Pabīdiet izstrādājumu nedaudz uz priekšu un sajūtiet pretestību.
3. Grieziet aizturtapas (A), līdz aizturtapas tapa tiek izlīdzināta ar rievu. Veiciet šīs darbības kreisajam un labajam ritenim.

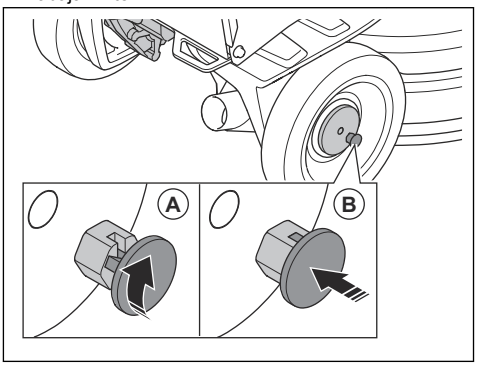

4. Iedarbiniet izstrādājumu. Aizturtapas pāriet bloķētā pozīcijā (B) un bloķējiet riteņa motoru.
5. Pabīdiet izstrādājumu nedaudz uz priekšu un sajūtiet pretestību. Ja aizturtapas ir pareizi aktivizētas, ir lielāka pretestība nekā tad, ja aizturtapas nav aktivizētas.

Piezīme: Veicot darbību ar tālvadības pulti, tālvadības pults displejā tiek rādīts kļūdas ziņojums, ja aizturtapas nav pareizi aktivizētas.

6. Lai aizturtapas deaktivizētu, pavelciet aizturtapas taisni ārā un pagrieziet pulksteņrādītāju kustības virzienā vai pretēji tam.

Drošības norādījumi par tehnisko apkopi

BRĪDINĀJUMS: Pirms slīpmašīnas lietošanas izlasiet zemāk minētos brīdinājumus. Saglabājiet visus brīdinājumus un norādījumus turpmākām uzziņām.

- Visas detaļas uzturiet labā darba kārtība un nodrošiniet, lai visi stiprinājumi būtu atbilstoši pievilkti.
- Nelietojiet slīpmašīnu, kas ir bojāta vai nedarbojas pareizi. Veiciet drošības pārbaudes, tehnisko apkopi un apkopi, kas aprakstīta šajā rokasgrāmatā. Visi pārējie tehniskās apkopes darbi jāveic pilnvarotam apkopes dienesta pārstāvim.
- Apturiet slīpmašīnu un atvienojiet barošanas kontaktspraudni, kad maināt dimanta instrumentus. Iestatiet ieslēgšanas/izslēgšanas slēdzi stāvoklī 0.
- Veiciet pārbaudi un/vai tehnisko apkopi, kad motors ir izslēgts un barošanas kontaktspraudnis ir atvienots.
- Veiciet tehnisko apkopi, lai nodrošinātu, ka slīpmašīna darbojas pareizi. Skatiet šeit: *Tehniskās apkopes grafiks lpp. 166*.

Lietošana

Ievadinformācija

BRĪDINĀJUMS: Pirms sākat lietot mašīnu, izlasiet nodaļu par drošību un pārliecinieties, ka izprotat to.

Izstrādājuma izņemšana no iepakojuma

BRĪDINĀJUMS: Uzmanīgi un drošā veidā noceliet izstrādājumu no paletes. Izstrādājums ir smags un apgāžoties var radīt nopietnas traumas.

- Pārliecinieties, vai komplektācijā ir iekļauti visi vienumi, kas parādīti izstrādājuma pārskatā. Skatiet šeit: *Produkta pārskats, labā puse PG 6 DR, PG 8 DR lpp. 130*. Ja kāds vienums iztrūkst vai ir bojāts, pirms izstrādājuma nocelšanas no paletes sazinieties ar Husqvarna izplatītāju.
- Noņemiet visas iepakojuma siksnas un riteņu ķīļus.
- Pārliecinieties, ka zona ir brīva un ir pietiekami daudz vietas izstrādājuma pārvietošanai.
- Pārliecinieties, ka ne jums, ne izstrādājumam nepastāv kritiena risks.
- Lai noceltu izstrādājumu no paletes, izmantojiet celšanas ierīces vai rampas. Izstrādājums ir smags. Pārvietojiet izstrādājumu drošā veidā. Skatiet šeit: *Izstrādājuma pacelšana lpp. 185*.

Darbības, kas jāveic pirms piekares sistēmas lietošanas

1. Rūpīgi izlasiet lietošanas rokasgrāmatu un pārliecinieties, ka izprotat norādījumus.
2. Uzvelciet nepieciešamos individuālos aizsarglīdzekļus. Skatiet šeit: *Individuālie aizsarglīdzekļi lpp. 141*.
3. Sekojiet, lai darba zonā nebūtu nepiederošu personu.
4. Veiciet ikdienas tehnisko apkopi. Skatiet šeit: *Tehniskās apkopes grafiks lpp. 166*.
5. Pārbaudiet, vai piekares sistēma ir samontēta pareizi un nav bojāta.
6. Novietojiet slīpmašīnu darbības vietā. Nodrošiniet, lai mašīna tiktu droši un pareizi transportēta uz darba zonu. Skatiet šeit: *Transportēšana lpp. 182*.
7. Pārliecinieties, vai uz instrumentu paplātēm ir dimanta instrumenti un vai dimanta instrumenti un instrumentu paplātes ir stingri piestiprinātas.
8. Pievienojiet produktam putekļu savācēju. Skatiet šeit: *Putekļu savācēja pievienošana lpp. 149*.
9. Regulējiet kātu un rokturi atbilstošā darba augstumā. Skatiet šeit: *Kāta un roktura regulēšana lpp. 150*.
10. Pirms produkta pievienošanas strāvas kontaktligzdai pārbaudiet, vai motora kabeļi ir pievienoti elektriskajam blokam. Skatiet šeit: *Produkta pārskats, labā puse PG 6 DR, PG 8 DR lpp. 130*.
11. Pieslēdziet piekares sistēmu barošanas avotam. Skatiet šeit: *Izstrādājuma pievienošana barošanas avotam lpp. 151*.
12. Pagrieziet vadības panelī esošo avārijas apturēšanas pogu pulksteņrādītāju kustības virzienā, lai to izslēgtu.
13. Pārliecinieties, vai zināt slīpēšanas galvas un slīpēšanas disku griešanās virzienu, ja izmantojat dimanta instrumentus ar noteiktu darba virzienu, piemēram, T-Rex.
14. Novietojiet atbalsta riteni ekspluatācijas pozīcijā. Skatiet šeit: *Balsta riteņa iestatīšana transportēšanai nelielā attālumā lpp. 184*.

Atsitiena stieņa ieslēgšana un izslēgšana

Grīdas slīpmašīnai ir atsitiena stienis, ko izmanto, lai slīpmašīnu sasvērtu uz aizmuguri. Turklāt atsitiena stienis tiek izmantots kā piekares ierīce, lai pakārtu putekļu savākšanas šļūteni un barošanas kabeli.

BRĪDINĀJUMS: Esiet piesardzīgi, pārvietojot atsitiena stieni. Kustīgās daļas var radīt traumas.

1. Nedaudz paceliet atsitiena rāmi (A).

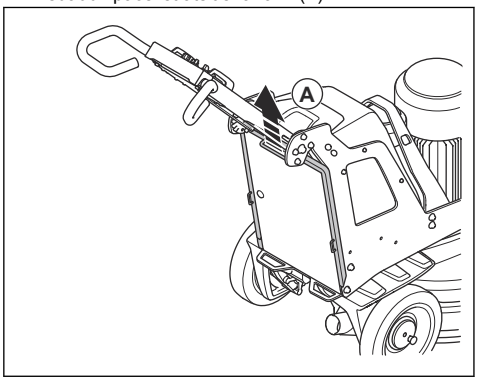

2. Nolaidiet atsitiena stieni (B).

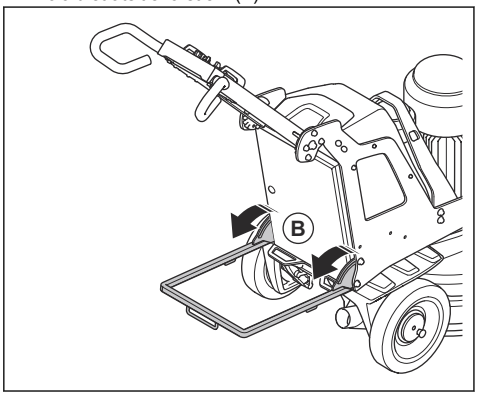

3. Lai pielocītu atsitiena stieni, veiciet darbības pretējā secībā.

Dimanta instrumenti

Izstrādājumam pieejami dažādu veidu un dažādas konfigurācijas dimanta instrumenti. Dimanta instrumentus uz metāla bāzes izmanto materiāla noņemšanai, un dimanta instrumentus uz sveķu bāzes izmanto virsmu pulēšanai. Izvēlieties virsmai atbilstošus dimanta instrumentus. Lai saņemtu atbalstu pareizā instrumenta izvēlē, konsultējieties ar Husqvarna izplatītāju vai apmeklējiet vietni www.husqvarnacp.com.

Pilns dimanta instrumentu komplekts un puskomplekts

Dimanta instrumentu segmentu konfigurācija ietekmē virsmas galīgo kvalitāti. Konfigurācija ietekmē arī produkta darbības ātrumu.

- Pilns dimanta instrumentu komplekts: šī konfigurācija ir piemērojama līdzenai grīdu apdarei.

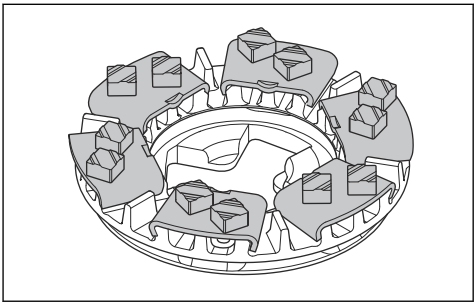

- Dimanta instrumentu puskomplekts: šī konfigurācija ir piemērojama, ja līdzena grīdu apdare nav nepieciešama.

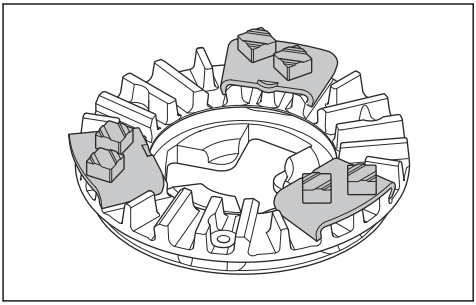

Dimanta instrumentu maiņa

BRĪDINĀJUMS: Pirms dimanta instrumentu nomaiņas vienmēr atvienojiet barošanas kabeļa spraudni, lai slīpmašīnu nevarētu nejauši iedarbināt.

BRĪDINĀJUMS: Uzvelciet aizsargcimdus. Dimanta instrumenti var būtiski sakarst un, atverot paceļamo pārsegu, varat savainot roku.

BRĪDINĀJUMS: Nomainot dimanta instrumentus, izmantojiet apstiprinātus elpceļu aizsarglīdzekļus. Zem slīpēšanas galvas esošie putekļi ir bīstami veselībai.

BRĪDINĀJUMS: Veicot dimanta instrumentu nomaiņu, izmantojiet putekļu savācēju. Putekļu savācējs savāks putekļus, kuri var izraisīt veselības apdraudējumu.

BRĪDINĀJUMS: Neregulējiet atsvarus, kad slīpmašīna ir sasvērta vai apkopes stāvoklī.

IEVĒROJIET: Visiem slīpēšanas diskiem vienmēr jābūt ar vienādu dimantu skaitu un veidu. Dimantu augstumam uz visiem slīpēšanas diskiem jābūt vienādam.

1. Pagrieziet vadības panelī esošo ieslēgšanas/izslēgšanas slēdzi (A) stāvoklī 0. Nodziest LED indikators blakus ieslēgšanas/izslēgšanas slēdzim.

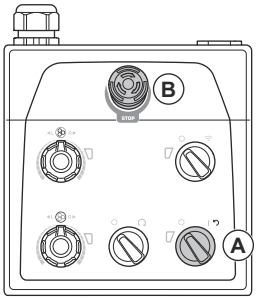

2. Nospiediet vadības panelī esošo avārijas izslēgšanas pogu (B).
3. Novietojiet rokturi apkopes stāvoklī. Skatiet šeit: *Darbības rokturu pozīcijas lpp. 150*.
4. Ja ir uzstādīti atsvari, noregulējiet tos aizmugurējā stāvoklī. Skatiet šeit: *Atsvaru regulēšana lpp. 166*.
5. Uzvelciet aizsargcimdus.
6. Paceliet un pagrieziet paceļamo pārsegu.

Piezīme: Paceļot pārsegu, iegūsiet ērtāku piekļuvi dimanta instrumentiem.

7. Nofiksējiet pārsegu, izmantojot paceļamā pārsega transportēšanas bloķētāju.
8. Ieslēdziet atsitiena stieni. Skatiet šeit: *Atsitiena stieņa ieslēgšana un izslēgšana lpp. 146*.

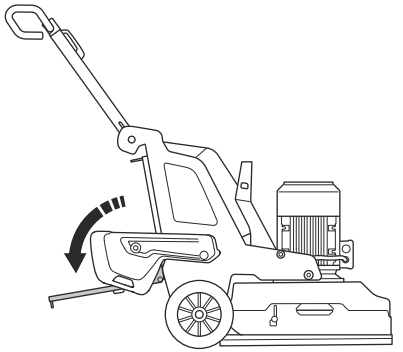

9. Pārbaudiet paceļamā pārsega bloķētājus. Pirms slīpmašīnas sasvēršanas nomainiet bojātus vai trūkstošus bloķētājus.
10. Turiet roktura stieni un, turot vienu pēdu uz atsitiena stieņa, sasveriet slīpmašīnu uz aizmuguri. Sasveriet slīpmašīnu, līdz rokturis atrodas uz grīdas.

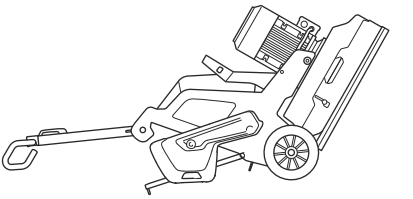

BRĪDINĀJUMS: Pirms dimanta instrumentu nomaiņas nodrošiniet, lai slīpmašīna būtu stabila.

11. Saspiediet centrālos izciļņus un grieziet pretēji pulksteņrādītāju kustības virzienam (A), lai atbrīvotu instrumentu plāksni no slīpripas (B).

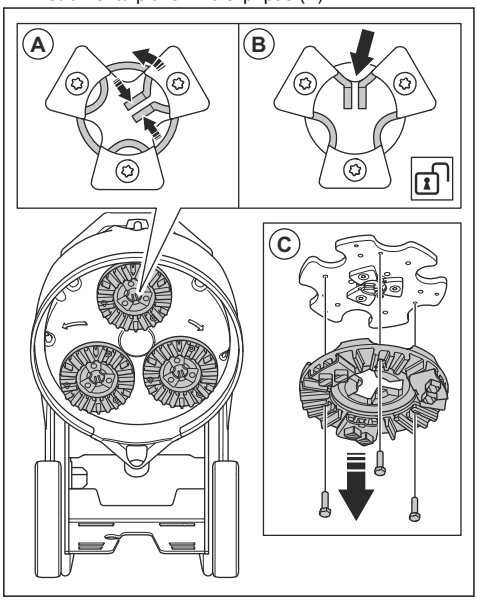

12. Taisnā virzienā izvelciet instrumentu plāksni (C), lai to noņemtu no slīpripas.

13. Izmantojiet āmuru, lai noņemtu dimanta instrumentus no instrumentu plāksnes.

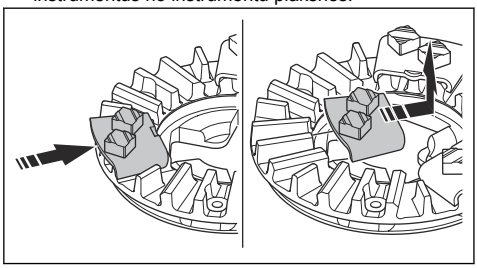

14. Piestipriniet jaunus dimanta instrumentus instrumentu plāksnei ar vieglu āmura uzsitienu.

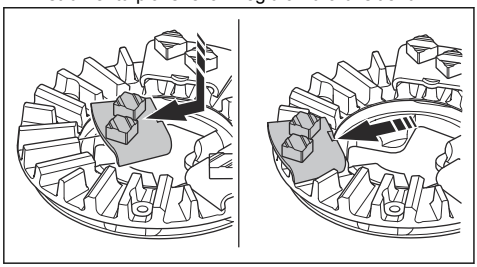

15. Taisnā virzienā piestipriniet instrumentu plāksni (A) slīpripai.

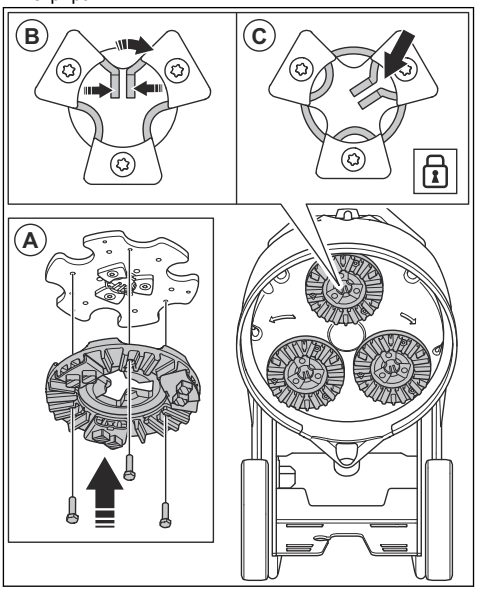

16. Saspiediet centrālos izciļņus kopā un grieziet pulksteņrādītāju kustības virzienā (B), lai piestiprinātu instrumentu plāksni slīpripai (C).

17. Uzmanīgi paceliet slīpmašīnu darba stāvoklī. Atbalstam izmantojiet roktura stieni un atsitiena stieni.

18. Atvienojiet atsitiena stieni.

Putekļu savācēja pievienošana

BRĪDINĀJUMS: Nelietojiet putekļu savācēju, ja ir bojāta putekļu savācēja šļūtene. Pretējā gadījumā paaugstinās kaitīgu putekļu ieelpošanas risks. Izmantojiet apstiprinātus elpceļu aizsarglīdzekļus.

1. Pārbaudiet, vai putekļu savācēja šļūtene nav bojāta.
2. Pārbaudiet, vai putekļu savācēja filtri nav bojāti un ir tīri.

3. Pārliecinieties, ka vadības panelī esošais apturēšanas/palaišanas slēdzis ir stāvoklī 0.

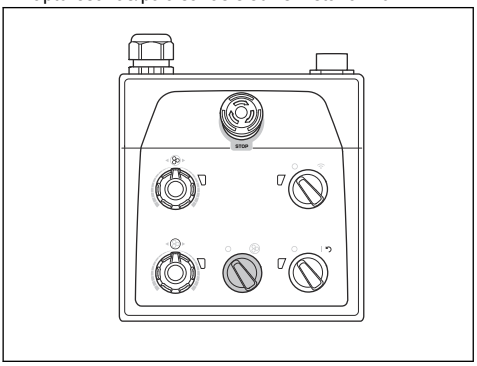

4. Pievienojiet putekļu savācēja šļūteni slīpmašīnai.
5. Ieslēdziet atsitiena stieni. Skatiet šeit: *Atsitiena stieņa ieslēgšana un izslēgšana lpp. 146*.
6. Piekariet putekļu savācēja šļūteni uz atsitiena stieņa piekāršanas ierīces, lai putekļu savācēja šļūtene netiktu nospriegota.

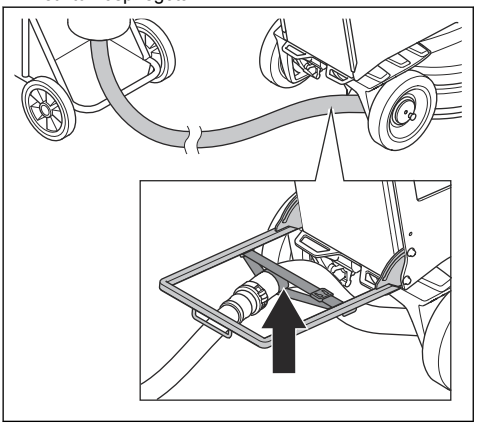

7. Atvienojiet atsitiena stieni.

Darbības rokturu pozīcijas

- Roktura darba pozīcija:

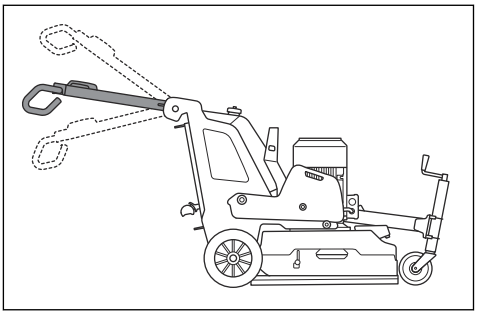

- Roktura transportēšanas pozīcija:

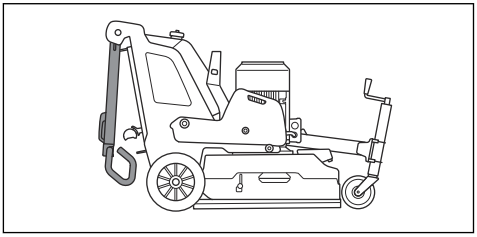

- Kāta apkopes pozīcija:

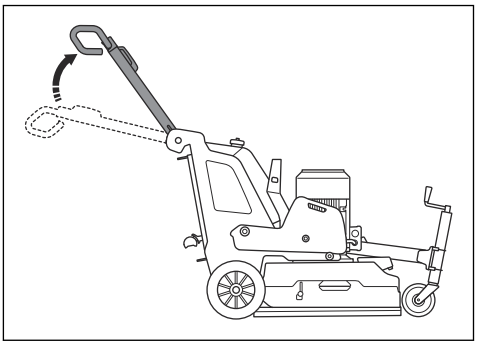

Kāta un roktura regulēšana

BRĪDINĀJUMS: Regulējot kātu un rokturi, rīkojieties uzmanīgi. Pārliecinieties, vai kāts un rokturis ir fiksēti vietā. Kustīgās daļas var radīt traumas.

Noregulējiet kāta augstumu maksimāli atbilstoši operatora gurnu augstumam. Darba laikā izstrādājums var virzīties uz sāniem. Operators ar gurnu var apturēt šo kustību uz sāniem.

1. Pavelciet kāta bloķēšanas sviru (A) vadības paneļa virzienā un turiet to šādā pozīcijā.

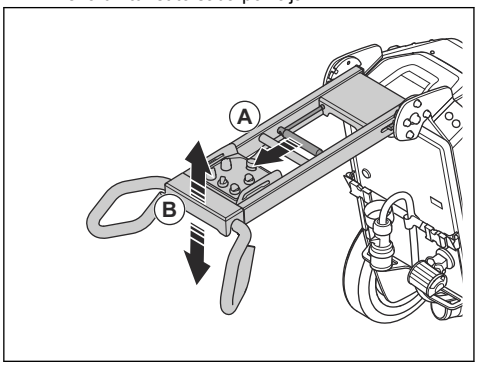

2. Noregulējiet kātu (B) atbilstošā darba augstumā.
3. Atlaidiet kāta bloķēšanas sviru, lai fiksētu kātu pozīcijā.
4. Atskrūvējiet 4 roktura skrūves (C).

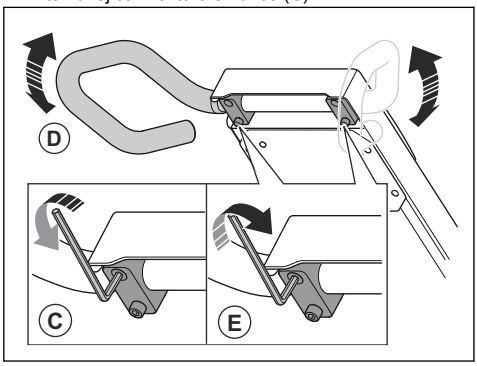

5. Noregulējiet rokturi (D) atbilstošā darba augstumā.
6. Pievelciet 4 roktura skrūves (E), lai fiksētu rokturi pozīcijā.

Izstrādājuma pievienošana barošanas avotam

1. Savienojiet izstrādājuma kontaktspraudni ar pagarinātāja kabeli.
2. Savienojiet pagarinātāja kabeli ar elektrotīkla kontaktligzdu.
3. Ieslēdziet atsitiena stieni. Skatiet šeit: *Atsitiena stieņa ieslēgšana un izslēgšana lpp. 146*.
4. Piekariet strāvas vadu uz atsitiena stieņa piekāršanas ierīces, lai strāvas vads netiktu nospriegots.

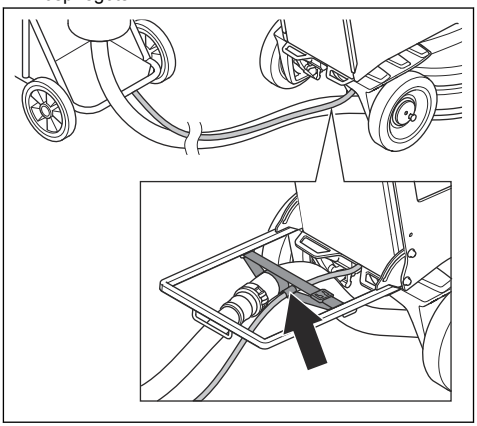

5. Atvienojiet atsitiena stieni.

IEVĒROJIET: Kad izstrādājums ir savienots ar putekļu savācēju, putekļu savācējam ir jābūt savienotam ar 3 fāzu strāvas avotu.

USB lādētājs vadības pulti

USB lādētāju vadības pultī var izmantot, lai lādētu mobilās ierīces.

- Uzlāde, izmantojot USB lādētāju, ir iespējama tikai tad, kad izstrādājums ir savienots ar 3 fāzu strāvas avotu.
- Mobilās ierīces uzlāde tiek turpināta, ja izstrādājums tiek apturēts vai tiek aktivizēta ārkārtas izslēgšanas poga.
- Izstrādājums neiestata laika ierobežojumu, cik ilgi mobilo ierīci var lādēt. Lādējiet mobilo ierīci, kā to iesaka tās ražotājs.
- USB lādētāja maksimālā izejas jauda ir 10 W.

Mobilās ierīces uzlāde

1. Savienojiet produktu ar 3 fāžu strāvas avotu. Skatiet šeit: *Izstrādājuma pievienošana barošanas avotam lpp. 151*.

2. Noņemiet USB lādētāja aizsargpārsegu vadības pultī (A).

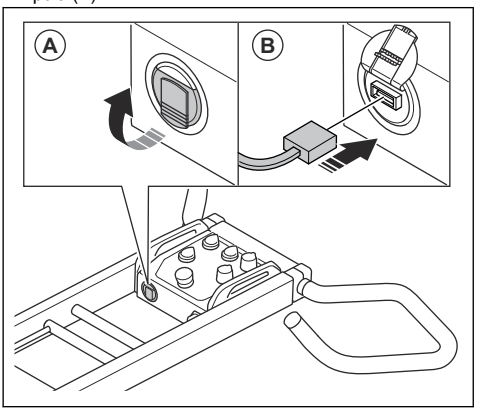

3. Savienojiet mobilo ierīci ar USB lādētāju (B).
4. Pārliecinieties, vai produkta akumulatora jaudas un uzlādes stāvokļa indikators (A) vadības pultī mirgo.

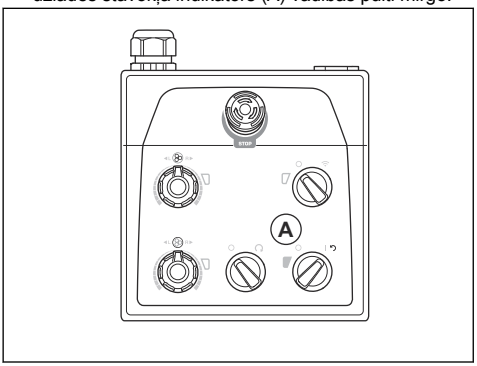

Kamēr produkts ir savienots ar 3 fāžu strāvas avotu, USB lādētājs turpina uzlādi, kad motors ir izslēgts. USB lādētāja strāvas padeve tiek pārtraukta, kad produkta akumulators ir pilnībā uzlādēts.

Griešanās ātrums un virziens

Izstrādājumam ir Dual Drive technology. Dual Drive technology nozīmē, ka slīpēšanas galva un slīpēšanas diski darbojas ar dažādiem motoriem. Griešanās ātrumu un virzienu var iestatīt neatkarīgi starp slīpēšanas galvu un slīpēšanas diskiem. Iestatot griešanās ātrumu un virzienu neatkarīgi, tiek palielināts dažādu virsmu veidu klāsts, kur izstrādājumu var izmantot. Lai iegūtu plašāku informāciju, sazinieties ar savu Husqvarna izplatītāju vai dodieties uz www.husqvarnacp.com.

Darbības ātrums

Ja slīpmašīna tiek darbināta uz jauna veida virsmas, sākotnēji iestatiet ātrumu uz 50%. Kad operators pazīst virsmas veidu, ātrumu var pielāgot.

Slīpēšanas galvas un slīpēšanas disku griešanās virziens

Skatoties no grīdas slīpmašīnas augšpuses, griešanās virziens ir šāds:

- “R”: pulksteņrādītāju kustības virzienā
- “L”: pretēji pulksteņrādītāju kustības virzienam

Labāko rezultātu var panākt tad, ja slīpēšanas galva un slīpēšanas diski griežas vienā virzienā.

Darbības laikā slīpmašīna var virzīties uz sāniem. Vilkšanas virziens ir saistīts ar griešanās virzienu. Grīdas slīpmašīna tiek vilkta pa labi, ja griešanās virziens ir iestatīts uz “L”. Grīdas slīpmašīna tiek vilkta pa kreisi, ja griešanās virziens ir iestatīts uz “R”.

Vilkšana uz sāniem ļauj izmantot slīpmašīnu, piemēram, sienas tuvumā. Iestatiet griešanās virzienu uz vilkšanu sienas virzienā.

IEVĒROJIET: Uzmanīgi vadiet slīpmašīnu. Raugieties, lai slīpmašīna tikai nedaudz pieskaras sienai. Grīdas slīpmašīna ir smaga un var radīt bojājumus.

Motoru ātruma un griešanās virziena maiņa

Regulāri mainiet griešanās virzienu, lai dimanta instrumenti kalpotu ilgāk un būtu asāki. Tādējādi dimanta instrumentu segmenti tiek izmantoti vienmērīgi, un saskares virsma aizvien ir pēc iespējas lielāka.

- Lai iestatītu slīpēšanas galvas ātrumu un griešanās virzienu, pagrieziet potenciometru (A).

- Lai iestatītu slīpēšanas diska ātrumu un griešanās virzienu, pagrieziet potenciometru (B).

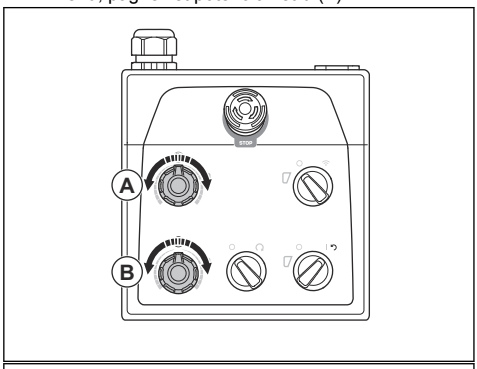

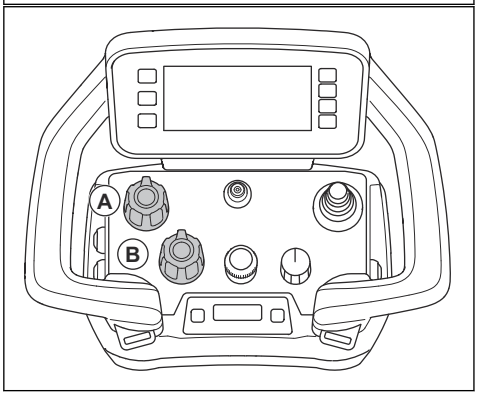

Vadības panelis

Iedarbiniet izstrādājumu manuāli, izmantojot uz stūres esošo vadības pulti. Vadības pults pogu pārskatu skatiet šeit: *Vadības pults pārskats PG 6 XR, PG 8 XR lpp. 135*.

Produkta darbināšana, izmantojot vadības pulti

- Darba laikā uzraugiet slīpēšanas galvas un slīpēšanas diska invertora indikatoru (A) krāsu maiņu.

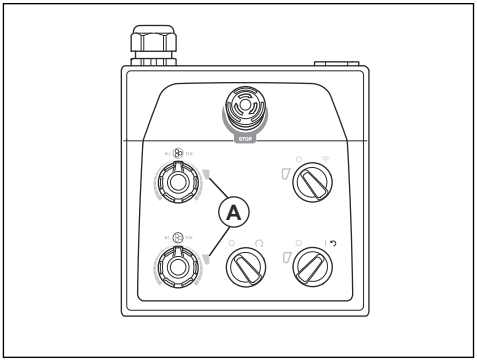

- Zaļš indikators: produkts darbojas pareizi.
- Oranžs indikators: slīpēšanas galva un/vai slīpēšanas diska ir pārslogots. 10 sekunžu vai īsākā laikā samaziniet jaudu, lai novērstu kļūmi.
- Sarkans indikators: invertora kļūme; darbība tiek apturēta. Produktu nepieciešams atiestatīt. Skatiet šeit: *Produkta atiestatīšana, izmantojot vadības pulti lpp. 154*.

Produkta iedarbināšana, izmantojot vadības pulti

IEVĒROJIET: Kamēr slīpēšanas galva darbojas, produkts ir nepārtraukti jāpārvieto. Ja produkts netiek pārvietots, virsma var kļūt raupja.

1. Pārliecinieties, vai riteņu aizturtapas ir deaktivizētas. Skatiet šeit: *Riteņu aizturtapu pārbaude lpp. 145*.
2. Viegli piespiediet rokturi uz leju, lai paceltu slīpēšanas galvu no virsmas. Tādējādi tiek novērsta dimanta instrumentu berze pret virsmu. Darba laikā pilnībā nepaceliet slīpēšanas galvu no virsmas.

3. Pagrieziet vadības panelī esošo apturēšanas/palaišanas slēdzi (A) pretēji pulksteņrādītāju kustības virzienam pozīcijā 0, lai izslēgtu slīpēšanas galvu.

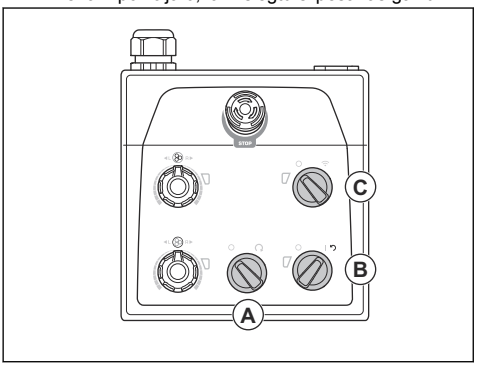

4. Pagrieziet vadības panelī esošo ieslēgšanas/izslēgšanas slēdzi (B) bultiņas pozīcijā, lai iedarbinātu produktu. Iedegas LED indikators blakus ieslēgšanas/izslēgšanas slēdzim.
5. Pagrieziet tālvadības pults / manuālās darbības (C) slēdzi uz vadības pults pretēji pulksteņrādītāju kustības virzienam pozīcijā 0, lai darbība būtu manuāla.
6. Pagrieziet vadības panelī esošo apturēšanas/palaišanas slēdzi pulksteņrādītāju kustības virzienā, lai iedarbinātu slīpēšanas galvu. Mazāk nekā 5 sekunžu laikā produkts sāk darboties tukšgaitā. Mazais motors tiek iedarbināts aptuveni pēc 2 sekundēm.

Produkta apturēšana, izmantojot vadības pulti

IEVĒROJIET: Nepaceliet slīpēšanas galvu no virsmas, kad apturat motoru. Pēc motora izslēgšanas instrumentu paplāte vēl brīdi turpina griezties. Gaisā var nonākt putekļi, un virsmā var rasties bojājumi.

IEVĒROJIET: Nepieļaujiet produkta apstāšanos, iekams instrumenta plāksnes nav pilnībā apstājušās.

1. Pagrieziet vadības panelī esošo apturēšanas/palaišanas slēdzi (A) pretēji pulksteņrādītāja kustības virzienam pozīcijā 0, lai apturētu slīpēšanas galvu.

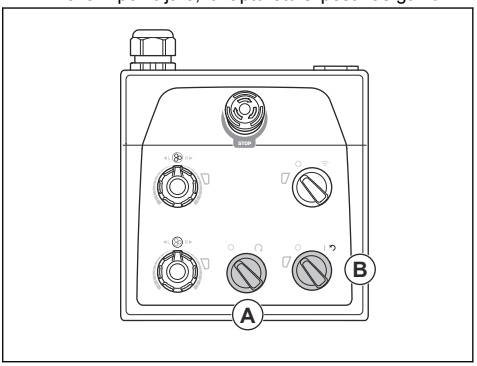

2. Turiet instrumentu paplātes uz virsmas, līdz tās ir pilnībā apstājušās.

IEVĒROJIET: Ja slīpējat lipīgu asfaltu, krāsu vai līdzīgu materiālu, produkts var pielipt pie lipīgās virsmas. Līdzko instrumentu paplāte ir pilnībā apstājusies, nedaudz paceliet slīpēšanas galvas priekšējo daļu.

3. Pagrieziet vadības panelī esošo ieslēgšanas/izslēgšanas slēdzi (B) pozīcijā 0, lai izslēgtu produktu. Nodziest LED indikators blakus ieslēgšanas/izslēgšanas slēdzim.
4. Atvienojiet barošanas kabeļa kontaktspraudni.

Produkta atiestatīšana, izmantojot vadības pulti

Ieslēgšanas/izslēgšanas slēdzi var izmantot kā atiestatīšanas slēdzi, ja tiek konstatēta kļūme. Atiestatiet produktu, kad ar slīpēšanas galvas un/vai slīpēšanas diska kļūmi saistītie indikatori (A) ir sarkanā krāsā.

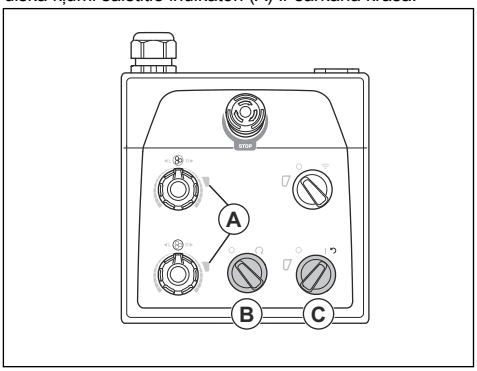

1. Pagrieziet vadības panelī esošo APTURĒŠANAS/PALAIŠANAS slēdzi (B) pretēji pulksteņrādītāju kustības virzienam pozīcijā 0, lai izslēgtu slīpēšanas galvu.
2. Pagrieziet IESLĒGŠANAS/IZSLĒGŠANAS slēdzi bultiņas pozīcijā (C), lai atiestatītu produktu. Kad kļūme ir atiestatīta, slīpēšanas galvas un slīpēšanas diska invertora indikatori deg zaļā krāsā.
3. Pagrieziet vadības panelī esošo apturēšanas/palaišanas slēdzi pulksteņrādītāju kustības virzienā, lai atkal iedarbinātu slīpēšanas galvu.

Tālvadības pults

Produkta darbību vada ar tālvadības pulti.

Tālvadības pults var darboties, pārraidot radiosignālu. Ja pārraide ir traucēta, frekvence automātiski mainās. Produkta un tālvadības pults savienošana pārī tiek veikta rūpnīcā. Jauna savienošana pārī ir nepieciešama, ja tālvadības pults tiek nomainīta vai ja maināt dažādu produktu tālvadības pultis. Skatiet šeit: *Tālvadības pults savienošana pārī ar produktu lpp. 161*.

Tālvadības pults var darboties arī ar CAN kopnes kabeli (piederums), kas pievienots starp tālvadības pulti un produktu. CAN kopnes kabeli var izmantot, piemēram, kad tālvadības pults akumulatora uzlādes stāvoklis ir zems vai nav ievietots tālvadības pults akumulators. Norādījumus par to, kā savienot tālvadības pulti ar produktu, izmantojot kabeli, skatiet šeit: *Tālvadības pults savienošana ar produktu, izmantojot CAN kopnes kabeli lpp. 162*.

Tālvadības pultij ir visas nepieciešamās vadības ierīces, lai lietotu produktu. Tālvadības pultij ir digitāls displejs ar izvēļņu sistēmu. Skatiet šeit: *IZVĒĻŅU SISTĒMA lpp. 157*.

Tālvadības pults izmantošana

Produkta darbību vada ar tālvadības pulti. Tālvadības pults tiek savienota ar iekārtu, izmantojot radioviļņus.

- Nospiediet ieslēgšanas/izslēgšanas pogu, lai ieslēgtu vai izslēgtu tālvadības pulti.

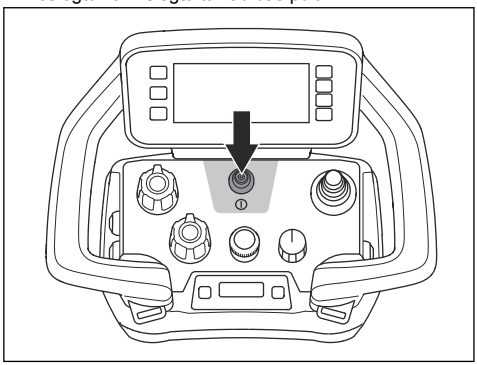

- Bīdiet vadības sviru, lai pārvietotu produktu. Lai apturētu produktu, atlaidiet vadības sviru.

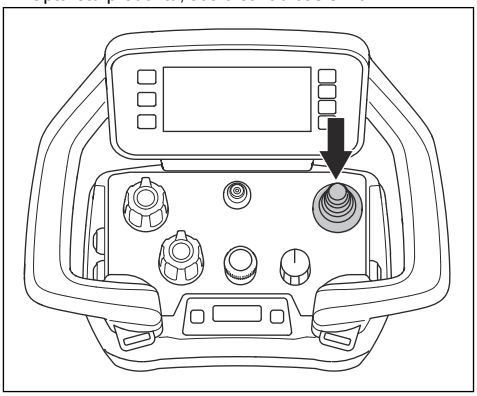

- Slēdzim ir 3 funkcijas: apturēšana, transportēšana un slīpēšana. Iestatiet pogu apturēšanas pozīcijā, lai apturētu produktu. Iestatiet produktu transportēšanas pozīcijā, lai pielāgotu ātrumu un pārvietotu produktu. Iestatiet pogu slīpēšanas pozīcijā, lai sāktu slīpēšanu.

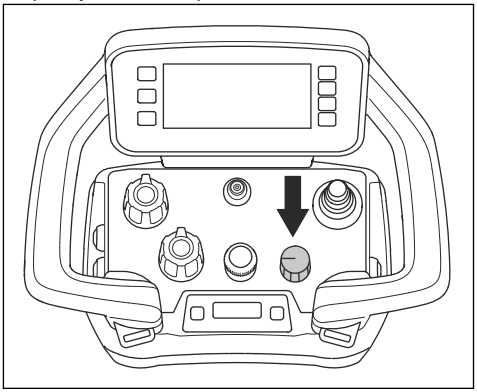

- Pagrieziet kodētāju, lai pielāgotu slīpmašīnas pārvietošanās ātrumu.

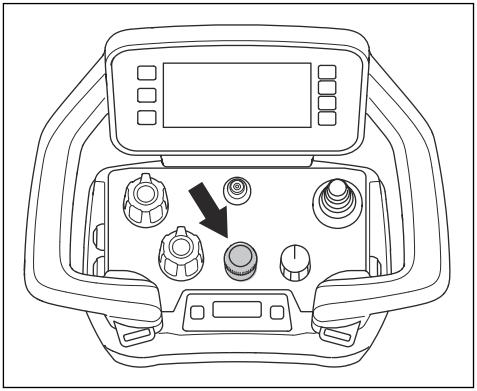

- Pagrieziet potenciometrus, lai iestatītu disku un slīpēšanas galvas griešanās ātrumu un virzienu.

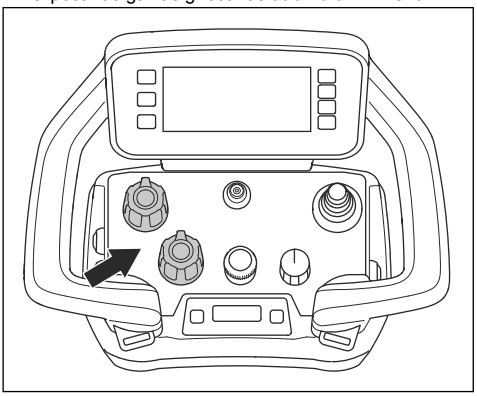

- Ārkārtas gadījumā apturiet produktu, nospiežot iekārtas apturēšanas pogu.

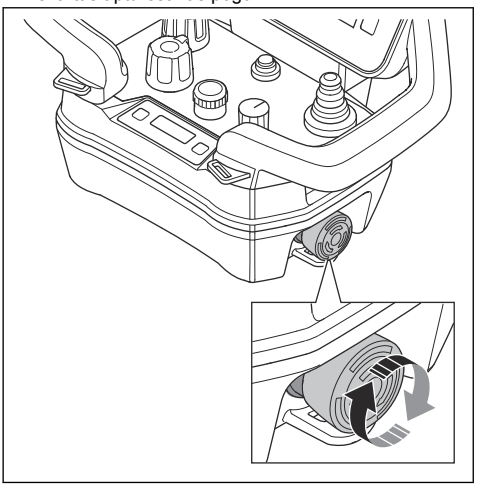

Sākuma skats

Displejam ir 2 sākuma skati. Viens sākuma skats tiek rādīts tad, kad motors ir izslēgts. Skatiet šeit: *Sākuma skats, motors izslēgts lpp. 157*. Otrs sākuma skats tiek rādīts tad, kad motors ir ieslēgts. Skatiet šeit: *Sākuma skats, motors ieslēgts lpp. 156*.

Simboli (A, B, C, D) ātro darbību joslā mainās, ja motors ir izslēgts vai ieslēgts.

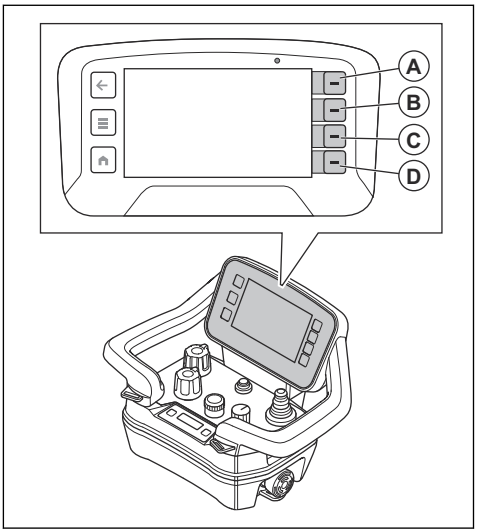

Sākuma skats, motors ieslēgts

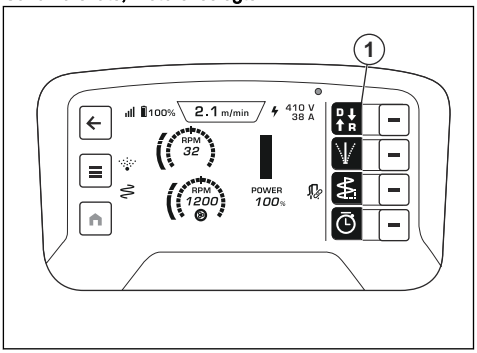

Atrašanās vieta	Apraksts
1	Ātrā darbība pārvietošanās virziena atlasei.

Sākuma skats, motors izslēgts

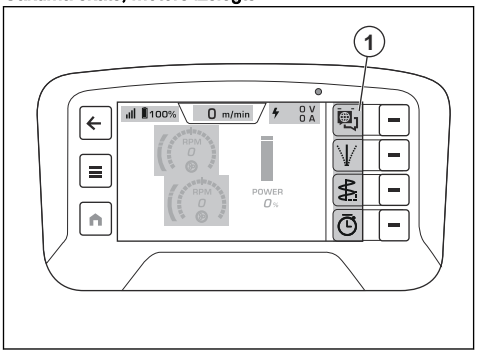

Atrašanās vieta	Apraksts
1	Ātrā darbība valodas izvēlnes atlasei.

IZVĒĻŅU SISTĒMA

Atlasiet tālvadības pults izvēlnes pogu (A), lai atvērtu izvēļņu sistēmu.

Simboli ātro darbību joslā mainās, ja displejā tiek veikta jauna atlase. Ar pogām (B) blakus ātro darbību joslai tiek veikta atlase. Poga (C) sniedz iespēju pāriet atpakaļ izvēlnes struktūrā.

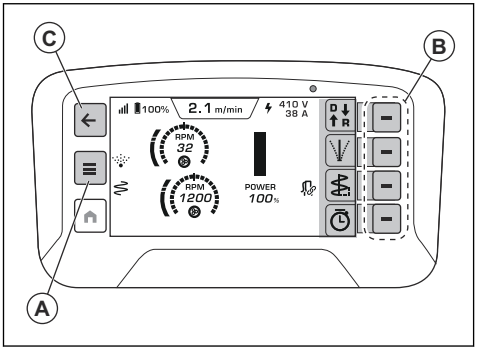

Izvēļņu pārskats

- Mašīnas statuss
  - Pašreizējās kļūmes
  - Kļūdu žurnāls
  - Darbības laiks
- Funkcijas
  - Laika žurnāls
  - Novirzes iestatījumi
  - Svārstību iestatījumi
  - M2M iestatījumi
    - Izveidot/atcelt savienojumu pārī
    - Automātiska ieslēgšana
  - Slīpēšanas ātruma mērvienība
    - APGR./MIN.
    - Skala no 1 līdz 10
- Sistēma
  - Tālvadības pults iestatījumi
    - Spilgtums
      - Automātisks
      - Manuāli
    - Valoda
    - Mērvienības
      - Metriskā sistēma
      - Angļu mērvienību sistēma
    - Atiestatīt
  - Labojumi
    - Iekārta
    - Tālvadības pults
  - Trešās puses licences
    - Operētājsistēmas licences
    - Lietojumprogrammas licences
- Vadības ierīces
  - Vadības diagnostika
  - Iekārtas kalibrēšana
    - Iekārtas disks
    - Iekārtas galva

Izvēlne “Mašīnas statuss”

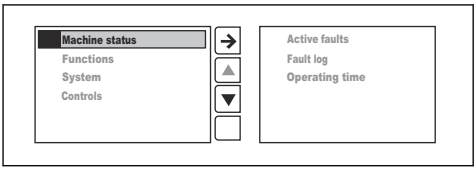

- “Pašreizējās kļūmes” ir iekārtas konstatēto kļūdu saraksts. Sarakstā ir parādīti visi aktīvie ziņojumi. Jaunākais ziņojums ir saraksta augšpusē. Skatiet šeit: *Problēmu novēršana lpp. 172*.
- Saraksts “Kļūdu žurnāls” parāda kļūdu vēsturi.
- Funkcija “Darba laiks” parāda iekārtas kopējo darba laiku.

Izvēlne “Funkcijas”

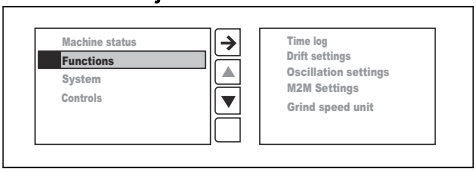

- “Laika žurnāls” ir taimera funkcija ar atmiņā saglabātiem 4 pēdējiem ierakstiem.

- “Novirzes iestatījumi” palīdz saglabāt pareizo virzienu, ja produkts slīpēšanas laikā nepārvietojas taisni slīpēšanas instrumentu radīto sānu spēku dēļ.
- “Svārstību iestatījumi” samazina slīpēšanas laikā radušos skrāpējumus un iespiedumus. Pieejamas 2 opcijas.
  - Amplitūda – lai iestatītu, kādā platumā produkts var svārstīties no vienas puses uz otru.
  - Frekvence – lai iestatītu, cik ātri produkts var svārstīties no vienas puses uz otru.
- “M2M iestatījumi” aktivizē iekārtu savstarpējo saziņu, ja tā ir pieejama.
  - Izveidojiet vai atceliet pāra savienojumu ar putekļu savācēju.
  - Automātiska putekļu savācēja iedarbināšana aktīva vai neaktīva.
- “Slīpēšanas ātruma mērvienība” iestata ātrumu faktiskajos apgriezienos minūtē vai skalā no 1 līdz 10.

Izvēlne “Sistēma”

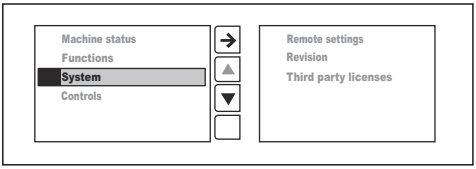

- “Tālvadības pults iestatījumi”.
- “Redakcijas”.
- “Trešās puses licences”.

“Tālvadības pults iestatījumi”

- “Spilgtums” iestata displeja spilgtumu. Spilgtuma rūpnīcas iestatījums ir maksimums.
- “Valoda” iestata teksta valodu displejā. Valodas rūpnīcas iestatījums ir angļu valoda.

Piezīme: Lai atgrieztos pie valodas un spilgtuma rūpnīcas iestatījuma, atgriezieties sākuma ekrānā un 10 sekundes turiet nospiestu sākuma pogu (A).

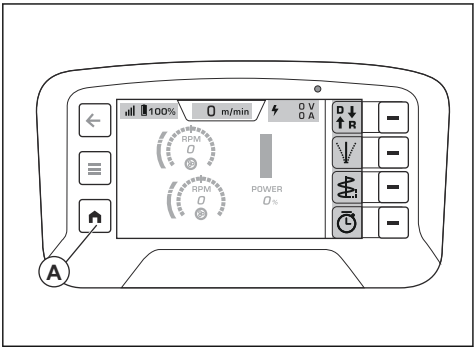

- “Mērvienības” iestata spiediena, temperatūras un garuma mērvienības displejā. Mērvienību rūpnīcas iestatījums ir metriskās mērvienības.
- “Atiestatīt” iestata rūpnīcas iestatījumus.

“Redakcijas”

“Redakcijas” parāda tālvadības pults un iekārtas programmatūras pašreizējo redakciju.

“Trešās puses licences”

“Trešās puses licences” tālvadības pultī parāda operētājsistēmas atvērtā pirmkoda licences un lietotņu licences. Skatiet šeit: *IZVĒĻŅU SISTĒMA lpp. 157* plašākai informācijai

Vadības diagnostika

Izvēlnē “Vadības diagnostika” varat pārbaudīt tālvadības pults vadības ierīču funkcijas. Katra vadības ierīce tiek parādīta displejā. Veicot funkciju pārbaudes, vadības ierīču indikatori displejā mainās no baltas uz oranžu krāsu. Izmantojiet tālvadības pults vadības ierīci līdz tās maksimālajam līmenim. Vadība darbojas pareizi, kad vadības indikatora vidū ir redzami 0%, bet -100% un attiecīgi 100% gala pozīcijās.

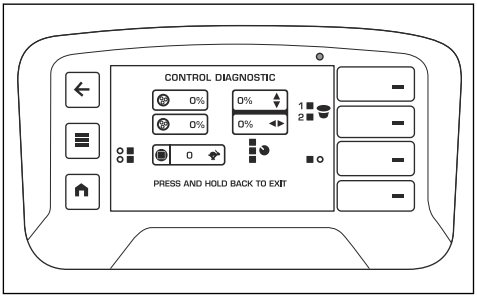

Potenciometru kalibrēšana slīpmašīnas vadības panelī

1. Ieslēdziet slīpmašīnu. Skatiet šeit: *Produkta iedarbināšana, izmantojot tālvadības pulti lpp. 163*.
2. Nospiediet izvēlnes pogu (A) uz tālvadības pults.

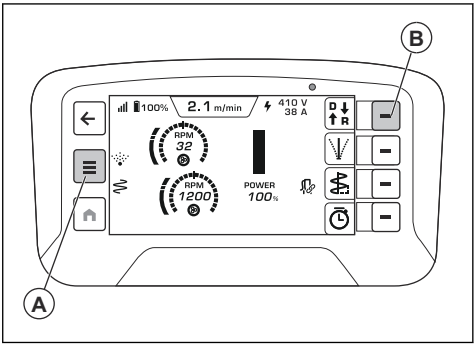

3. Displeja izvēlnē “Vadības ierīces” atlasiet “Slīpmašīnas kalibrēšana”.
4. Atlasiet “Slīpmašīnas disks”.
5. Nospiediet pogu “Diska minimums”.
6. Pagrieziet diska potenciometru maksimāli pa kreisi un nospiediet apstiprināšanas pogu (B).
7. Nospiediet pogu “Diska centrs”.
8. Pagrieziet diska potenciometru vidusstāvoklī un nospiediet apstiprināšanas pogu (B).
9. Nospiediet pogu “Diska maksimums”.
10. Pagrieziet diska potenciometru maksimāli pa labi un nospiediet apstiprināšanas pogu (B).
11. Atlasiet “Slīpmašīnas galva”.
12. Nospiediet pogu “Galvas minimums”.
13. Pagrieziet galvas potenciometru maksimāli pa kreisi un nospiediet apstiprināšanas pogu (B).
14. Nospiediet pogu “Galvas centrs”.
15. Pagrieziet galvas potenciometru vidusstāvoklī un nospiediet apstiprināšanas pogu (B).
16. Nospiediet pogu “Galvas maksimums”.
17. Pagrieziet galvas potenciometru maksimāli pa labi un nospiediet apstiprināšanas pogu (B).

Informācijas centra displejs

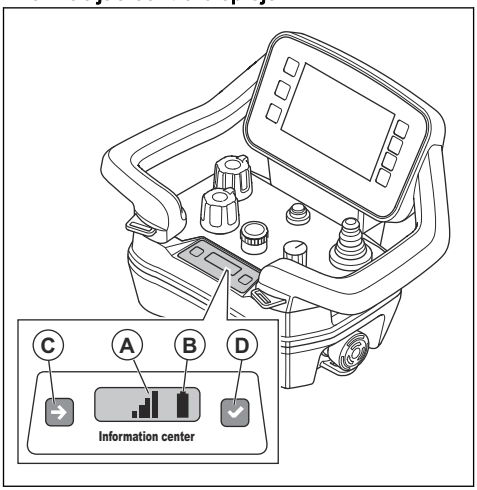

Informācijas centra displejs uz tālvadības pults parāda tālāk norādīto informāciju par tālvadības pulti.

- Vai tālvadības pults ir ieslēgta vai izslēgta.
- Kļūdu kodi. Skatiet šeit: *Problēmu novēršana lpp. 172*.
- Tālvadības pults savienošana pārī ar produktu. Skatiet šeit: *Tālvadības pults savienošana pārī ar produktu lpp. 161*.
- Tālvadības pults un produkta radiosignāla stiprums (A). Tie paši simboli tiek rādīti arī displeja augšējā joslā. Skatiet šeit: *Simboli displeja augšējā joslā lpp. 138*

Radiosignāls	Simbols
Ir 4 radiosignāla stipruma līmeņi.	
Radiosignāls ir gaidīšanas režīmā. Tālvadības pults nedarbojas pareizi. Ieslēdzot tālvadības pulti, pārliecinieties, vai visas vadības ierīces uz tālvadības pults ir neitrālā stāvoklī.	
Nav radiosignāla.	

- Akumulatora statuss (B). Tie paši simboli tiek rādīti arī displeja augšējā joslā. Skatiet šeit: *Simboli displeja augšējā joslā lpp. 138*.

Uzlādes stāvoklis	Simbols
Akumulatoram ir 5 uzlādes līmeņi.	
Akumulatora kļūme.	
Kabeļa savienojums starp tālvadības pulti un produktu.	

Informācijas centra displejam ir 2 pogas. Nospiežot kreiso pogu (A), displejā pāriet uz nākamo simbolu. Nospiežot labo pogu (D), tiek veikta atlase.

Tālvadības pults akumulators

BRĪDINĀJUMS: Pirms izmantojat tālvadības pults akumulatoru un lādētāju, jums jāizlasa un jāizprot *Tālvadības pults akumulatora izņemšana un ievietošana lpp. 160* un *Akumulatora drošība lpp. 143*.

Piezīme: Pirms tālvadības pults pirmās lietošanas reizes nepieciešams uzlādēt akumulatoru.

Piezīme: Ja akumulators nedarbojas 5 dienas, tas pārslēdzas transportēšanas režīmā. Kad akumulatori ir transportēšanas režīmā, tie jāsavieno ar lādētāju, lai izietu no transportēšanas režīma.

Piezīme: Ievietojiet akumulatoru lādētājā uz aptuveni 15 sekundēm, lai startētu akumulatoru, ja tas ir miega režīmā.

Akumulatoram ir uzlādes stāvokļa simbols displejā un informācijas centra displejā, skatiet šeit: *Simboli displeja augšējā joslā lpp. 138* un *Informācijas centra displejs lpp. 159*. Tālvadības pulti nav iespējams darbināt, ja

tālvadības pults akumulatora uzlādes līmenis ir pārāk zems.

Pilnībā uzlādēta tālvadības pults akumulatora darbības laiks ir aptuveni 12 stundas. Aukstā laikā darbības laiks var kļūt īsāks.

Uzlādējiet tālvadības pults akumulatoru ik pēc 6 mēnešiem, lai uzturētu akumulatora kvalitāti.

Tālvadības pults akumulatora izņemšana un ievietošana

1. Pagrieziet tālvadības pulti, lai piekļūtu aizmugurei, kur atrodas akumulators.
2. Izņemiet vai ievietojiet tālvadības pults akumulatoru.

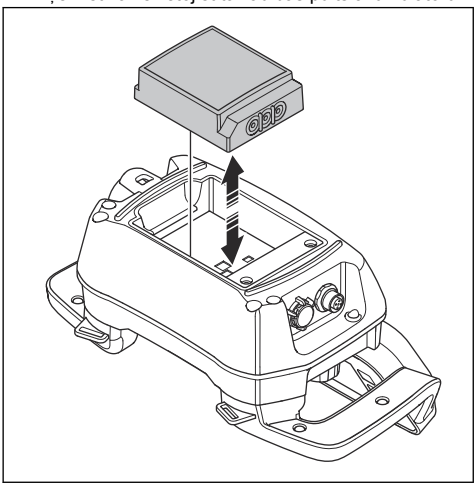

Citas programmatūras korekcijas

Pirms sākat lietot produktu, veiciet tālāk minētās korekcijas.

Piezīme: Skatiet šeit: *IZVĒĻŅU SISTĒMA lpp. 157* plašākai informācijai

- Iestatiet atbilstošo displeja valodu. Atlasiet izvēlni “SISTĒMA” un “TĀLVADĪBAS PULTS IESTATĪJUMI”, pēc tam – “VALODA”.
- Iestatiet nepieciešamās mērvienības. Atlasiet izvēlni “SISTĒMA” un “TĀLVADĪBAS PULTS IESTATĪJUMI”, pēc tam – “MĒRVIENĪBAS”.
- Iestatiet spilgtuma līmeni. Atlasiet izvēlni “SISTĒMA” un “TĀLVADĪBAS PULTS IESTATĪJUMI”, pēc tam – “SPILGTUMS”.

Tālvadības pults ieslēgšana

1. Nospiediet ieslēgšanas/izslēgšanas pogu, lai ieslēgtu tālvadības pulti. Displejā tiek rādīts sākuma skats, dzinējam esot izslēgtam. Skatiet šeit: *Sākuma skats, motors izslēgts lpp. 157*.

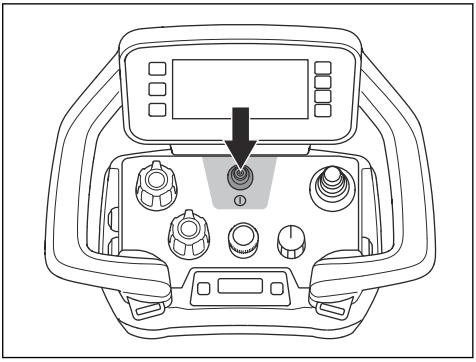

Radio saziņas sistēma

Pirms pievienotā elektriskā instrumenta izmantošanas ir jāveic tālvadības pults un produkta savienošana pārī.

Tālvadības pults var vadīt tikai savienoto produktu.

Ja piegādātā tālvadības pults tiek nomainīta, ir atkārtoti jāveic tālvadības pults un produkta savienošana pārī.

Ja ir nepieciešams pārmaiņus izmantot tālvadības pultis 2 slīpmašīnām, ir jāveic pārmaiņus izmantotās tālvadības pults un produkta savienošana pārī.

Skarifikatora lietošana, izmantojot tālvadības pulti

BRĪDINĀJUMS: Sekojiet, lai iekārta vienmēr ir redzama, kad to vadāt ar tālvadības pulti. Tālvadības pults darbības diapazons ļauj pārvietot izstrādājumu arī tad, ja to neredzat. Pastāv traumu gūšanas un bojājumu risks.

1. Pievienojiet izstrādājumu trīsfāzu barošanas avotam, skatiet šeit: *Izstrādājuma pievienošana barošanas avotam lpp. 151*.

2. Pārliecinieties, ka poga (A) ir apturēšanas pozīcijā. Displejā parādās ziņojums “Ar 3 pozīciju grozāmslēdzi atlasiet transportēšanas režīmu, lai iespējotu vadības sviru”.

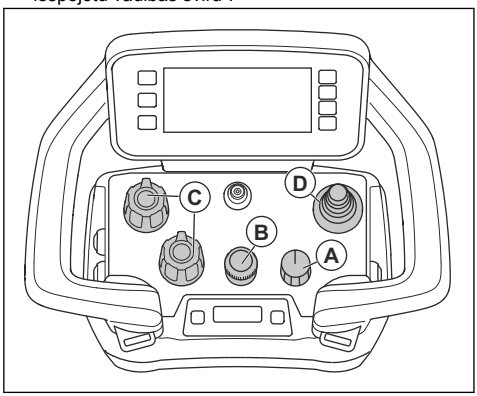

3. Ieslēdziet tālvadības pulti. Skatiet šeit: *Tālvadības pults ieslēgšana lpp. 160*.
4. Iestatiet pogu (A) transportēšanas pozīcijā. Displejā tiek rādīts sākuma skats, dzinējam esot izslēgtam. Skatiet šeit: *Izstrādājuma pievienošana barošanas avotam lpp. 151*.
5. Pielāgojiet transportēšanas ātrumu, izmantojot kodētāju (B).

Piezīme: Ja poga (A) atrodas transportēšanas pozīcijā, varat pielāgot slīpēšanas ātrumu. Produkts nesāk slīpēšanu, līdz iestatāt pogu (A) slīpēšanas pozīcijā.

6. Iestatiet disku un galvas rotācijas vērtības ar potenciometriem (C).
7. Nospiediet kursorsviru (D), lai pārvietotu izstrādājumu. Atlaidiet kursorsviru, lai apturētu izstrādājuma kustību.
8. Iestatiet pogu slīpēšanas pozīcijā. Izvēlnes simboli tiek rādīti oranžā un zaļā krāsā. Darbības režīma cilne ir oranža, kad izstrādājums sāk slīpēšanu.

Tālvadības pults savienošana pārī ar produktu

1. Pārliecinieties, ka tālvadības pultī ir ievietots uzlādēts akumulators.
2. Ieslēdziet vadības pulti. Skatiet šeit: *Produkta iedarbināšana, izmantojot vadības pulti lpp. 153*.
3. Ieslēdziet tālvadības pulti. Skatiet šeit: *Tālvadības pults ieslēgšana lpp. 160*.
4. Informācijas centra displejā vienlaikus īsi nospiediet (A) un (B).

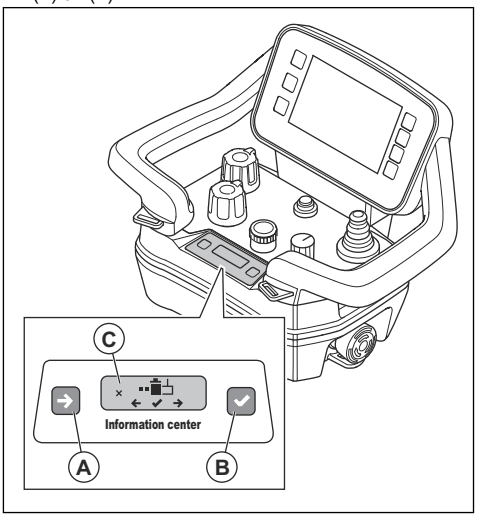

Piezīme: Informācijas centra displejs maina režīmu, ja (A) un (B) tiek nospiests vienlaicīgi.

5. Īsi nospiediet (A), lai redzētu izvēles iespēju “2”.

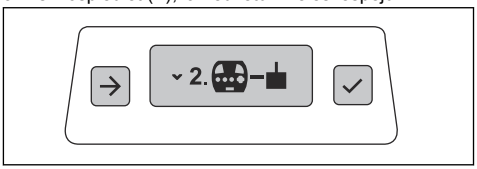

6. Īsi nospiediet (B), lai izvēlētos “2”. Informācijas centra displejā tiek rādīts simbols (C).

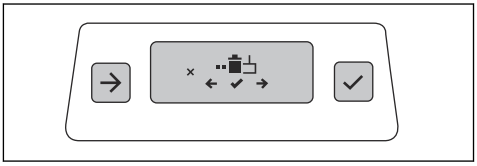

7. 3 sekundes vienlaikus turiet nospiestu (A) un (B).

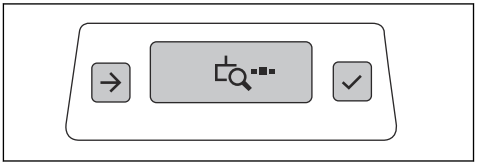

8. Izslēdziet un ieslēdziet vadības pulti.

9. Pagrieziet ieslēgšanas/izslēgšanas slēdzi (D) bultiņas pozīcijā un turiet to 12 sekundes. Savienošana pārī ir pabeigta, kad mirgo LED indikators (E).

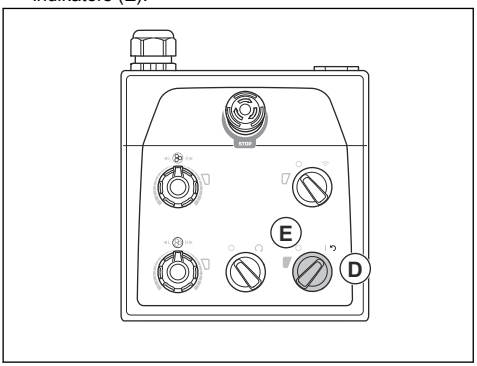

10. Kad tālvadības pults informācijas centra displejā ir redzams uztvērēja sērijas numurs, nospiediet pogu pa labi no informācijas centra displeja (B).

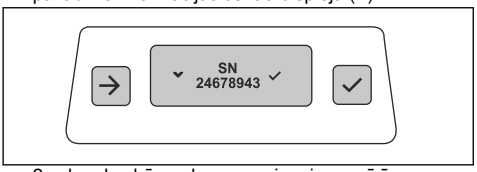

2 sekundes būs redzams savienojuma pārī apstiprinājuma simbols.

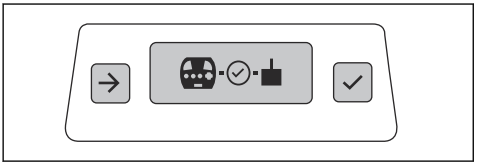

11. Kad informācijas centra displejā ir redzams ieslēgšanas/izslēgšanas simbols, restartējiet tālvadības pulti. Skatiet šeit: *“Tālvadības pults iestatījumi” lpp. 158*.

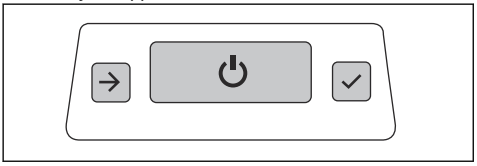

12. Restartējiet vadības pulti. Skatiet šeit: *Produkta atiestatīšana, izmantojot vadības pulti lpp. 154*.

Vadība, ja ir aktīvs savienojums pārī

1. Ieslēdziet tālvadības pulti. Skatiet šeit: *Tālvadības pults ieslēgšana lpp. 160*.
2. Ieslēdziet vadības pulti. Skatiet šeit: *Produkta iedarbināšana, izmantojot vadības pulti lpp. 153*.
3. Savienojums pārī joprojām ir aktīvs, ja HMI displejā ir redzams radio simbols un produktu var pārvietot, izmantojot tālvadības pulti.

Produkta ekspluatācija, izmantojot tālvadības pulti, kas savienota ar CAN kopnes kabeli

Noteiktos apstākļos ir obligāti jāpievieno CAN kopnes kabelis, lai darbinātu produktu. Lai iegūtu plašāku informāciju, sazinieties ar Husqvarna servisa centru.

Savienojiet pārī tālvadības pulti un produktu,izmantojot CAN kopnes kabeli. Skatiet šeit: *Tālvadības pults savienošana pārī ar produktu lpp. 161*.

Radiosignāla pārraide tiek pārtraukta, kad tālvadības pults ir savienota ar CAN kopnes kabeli.

- Savienojiet CAN kopnes kabeli starp tālvadības pulti un produktu. Skatiet šeit: *Tālvadības pults savienošana ar produktu, izmantojot CAN kopnes kabeli lpp. 162*.

Tālvadības pults savienošana ar produktu, izmantojot CAN kopnes kabeli

1. Ievietojiet vienu CAN kopnes kabeļa galu tālvadības pults savienotājā.

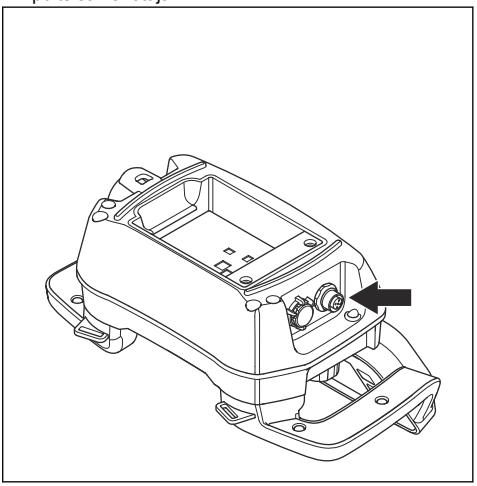

2. Ievietojiet otru CAN kopnes kabeļa galu elektriskā bloka durvju savienotājā.

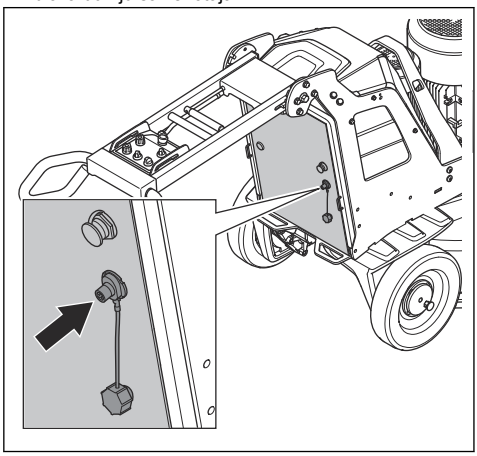

3. Pievelciet CAN kopnes kabeļa savienotāja skrūves ar roku.

Produkta iedarbināšana, izmantojot tālvadības pulti

IEVĒROJIET: Kamēr slīpēšanas galva darbojas, produkts ir nepārtraukti jāpārvieto. Ja produkts netiek pārvietots, virsma var kļūt raupja.

1. Pagrieziet aizturtapas uz kreisā un labā riteņa, līdz aizturtapas tapa salāgojas ar rievu. Skatiet šeit: *Riteņu aizturtapu pārbaude lpp. 145*.

BRĪDINĀJUMS: Pārliecinieties, vai 2 aizturtapas ir pareizi salāgotas. Ja tiek aktivizēta tikai 1 aizturtapa, pastāv traumu gūšanas un bojājumu risks, kad produkts tiek iedarbināts.

2. Nospiediet ieslēgšanas/izslēgšanas pogu uz tālvadības pults.

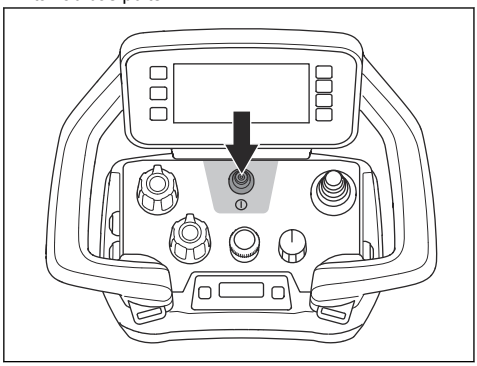

3. Pagrieziet vadības pultī esošo ieslēgšanas/izslēgšanas slēdzi bultiņas pozīcijā, lai iedarbinātu produktu. Iedegas LED indikators blakus ieslēgšanas/izslēgšanas slēdzim.
4. Pagrieziet tālvadības pults / manuālās darbības slēdzi vadības pultī pulksteņrādītāju kustības virzienā, lai nodrošinātu vadību ar tālvadības pulti. Blakus tālvadības pults / manuālās darbības slēdzim blakus esošais LED indikators mirgo.
5. Pagrieziet tālvadības pultī esošo apturēšanas/transportēšanas/slīpēšanas slēdzi, lai sāktu darbu. Mazāk nekā 5 sekunžu laikā produkts sāk darboties tukšgaitā. Mazais motors tiek iedarbināts aptuveni pēc 2 sekundēm.
6. Kustiniet vadības sviru, lai stūrētu produktu.

IEVĒROJIET: Pārvietojot kursorsviru, esiet piesardzīgi. Kursorsviras pārvietošana ar spēku neuzlabo produkta veiktspēju. Lietojot pārmērīgu spēku, kursorsvira var tikt bojāta.

IEVĒROJIET: Neceliet tālvadības pulti aiz kursorsviras.

Piezīme: Uz abrazīvām virsmām var būt nepieciešams bīdīt kursorsviru uz priekšu, lai mazinātu dimantu instrumentu virsmas berzi.

Produkta apturēšana, izmantojot tālvadības pulti

IEVĒROJIET: Nepaceliet slīpēšanas galvu no virsmas, kad apturat motoru. Pēc motora izslēgšanas instrumentu paplāte vēl brīdi turpina griezties. Gaisā var nonākt putekļi, un virsmā var rasties bojājumi.

IEVĒROJIET: Nepieļaujiet produkta apstāšanos, iekams instrumenta plāksnes nav pilnībā apstājušās.

1. Lai izslēgtu tālvadības pulti, nospiediet ieslēgšanas/izslēgšanas pogu (A) vai pagrieziet slēdzi apturēšanas pozīcijā (B). Displejs nodziest tikai tad, kad tiek nospiesta ieslēgšanas/izslēgšanas poga.

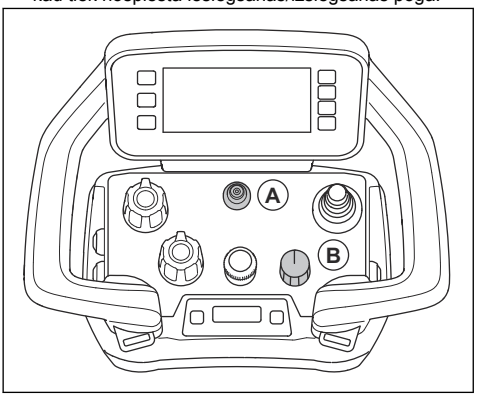

2. Turiet instrumentu paplātes uz virsmas, līdz tās ir pilnībā apstājušās.

IEVĒROJIET: Ja slīpējat lipīgu asfaltu, krāsu vai līdzīgu materiālu, produkts var pielipt pie lipīgās virsmas. Līdzko instrumentu paplāte ir pilnībā apstājusies, nedaudz paceliet slīpēšanas galvas priekšējo daļu.

3. Pagrieziet vadības pultī esošo ieslēgšanas/izslēgšanas slēdzi pozīcijā 0, lai apturētu produktu. Nodziest LED indikators blakus ieslēgšanas/izslēgšanas slēdzim.
4. Atvienojiet barošanas kabeļa kontaktspraudni.

Putekļsūcēja ieslēgšana un izslēgšana

1. Lai ieslēgtu putekļsūcēju, nospiediet pogu (A).

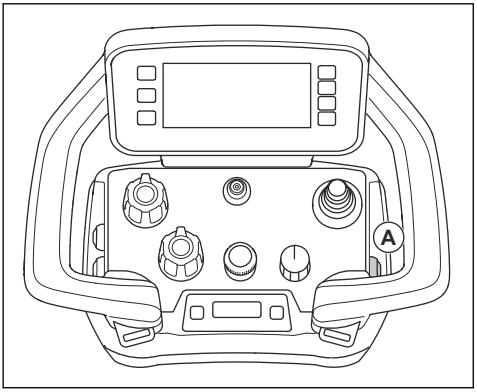

2. Simbols displejā kļūst redzams. Skatiet šeit: *Simboli tālvadības pults HMI darbības režīma cilnē lpp. 139*.
3. Vēlreiz nospiediet pogu (A), lai izslēgtu putekļsūcēju.

Svārstību funkcijas aktivizēšana un deaktivizēšana

1. Lai aktivizētu svārstību funkciju, nospiediet pogu (A).

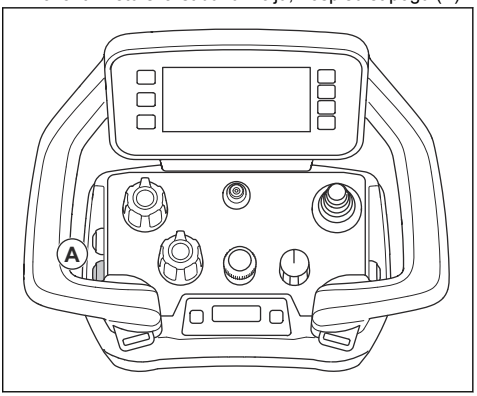

2. Simbols displejā kļūst redzams. Skatiet šeit: *Simboli tālvadības pults HMI darbības režīma cilnē lpp. 139*.
3. Nospiediet pogu (A) vēlreiz, lai deaktivizētu svārstību funkciju.

Mist Cooler System

Sistēma Mist Cooler System samazina slīpēšanas diska instrumentu temperatūru un uzlabo grīdas slīpmašīnas veiktspēju. Mist Cooler System izmanto ūdens tvertnē esošo ūdeni. Mist Cooler System sprausla nodrošina ūdeni uz virsmas. Ūdens plūsmas līmenis tiek regulēts ar slēdzi uz korpusa lūkas. Kad ūdens līmenis ir zems, slēdža gaismas diodes indikators mirgo dzeltenā krāsā.

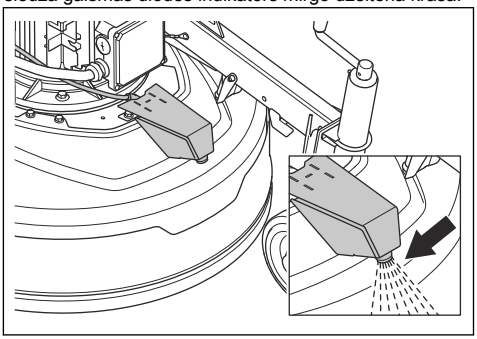

IEVĒROJIET: Izmantojiet piemērotu aprīkojumu, lai uzpildītu ūdens tvertni. Nepieļaujiet ūdens izplūšanu no ūdens tvertnes.

Sistēmu Mist Cooler System var iestatīt manuālajā vai automātiskajā režīmā. Manuālais režīms vienmēr ir ieslēgts, ja grīdas slīpmašīna darbojas bez tālvadības pults. Ja tālvadības pults ir pievienota, tālvadības pults poga iedarbina miglas funkciju. Ja slīpēšanas tiek

pārtraukta, miglas funkcija apstājas pēc 60 s. Miglas funkcija automātiskajā režīmā tiek ieslēgta un izslēgta kopā ar slīpēšanas darbību.

Miglas funkcijas ieslēgšana un apturēšana

IEVĒROJIET: Nekādā gadījumā nevērsiet grīdas slīpmašīnas miglas sprauslu pret elektrosistēmas komponentiem.

1. Lai iestatītu miglas funkcijas režīmu, ieslēdziet miglas vadības slēdzi (A) uz korpusa lūkas.

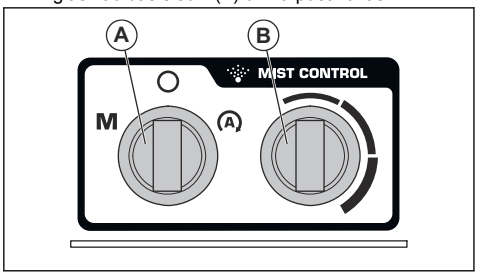

   - Pagrieziet miglas vadības slēdzi uz M simbolu, lai iestatītu manuālo režīmu.
   - Pagrieziet miglas vadības slēdzi uz A simbolu, lai iestatītu automātisko režīmu.
2. Pagrieziet slēdzi (B), lai palielinātu vai samazinātu ūdens plūsmas līmeni.
3. Nospiediet tālvadības pults pogu (C), lai ieslēgtu miglas funkciju.

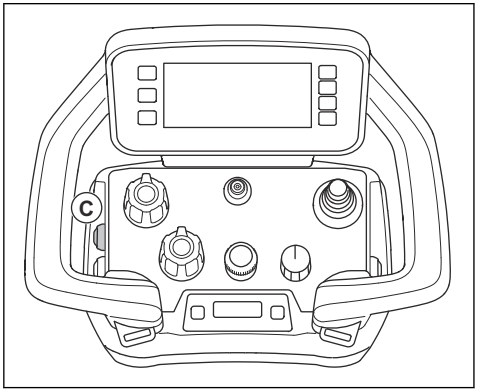

4. Simbols displejā kļūst redzams. Skatiet šeit: *Simboli tālvadības pults HMI darbības režīma cilnē lpp. 139*.
5. Nospiediet pogu (C) vēlreiz, lai izslēgtu miglas funkciju.

Atsvari

Produktam katrā pusē ir viens atsvars. Ja produkts ir pārāk smags, lai ar to strādātu, noregulējiet atsvarus, lai mainītu spiedienu uz slīpēšanas galvu. Atsvari labajā un kreisajā pusē ir jānoregulē vienādā pozīcijā. Atsvariem ir trīs stāvokļi:

- 1. stāvoklis. Maksimāls spiediens uz slīpēšanas galvu. Šajā stāvoklī darbs ir visefektīvākais. Šis stāvoklis tiek izmantots arī tad, kad produkts iestatīts transportēšanas stāvoklī.

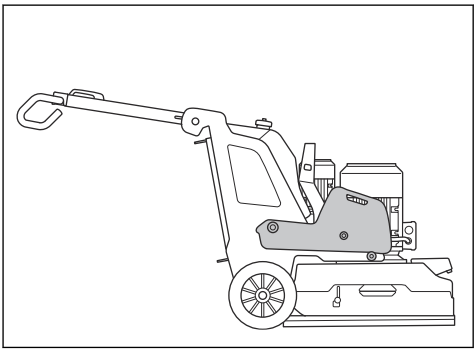

- 2. stāvoklis. Standarta spiediens uz slīpēšanas galvu.

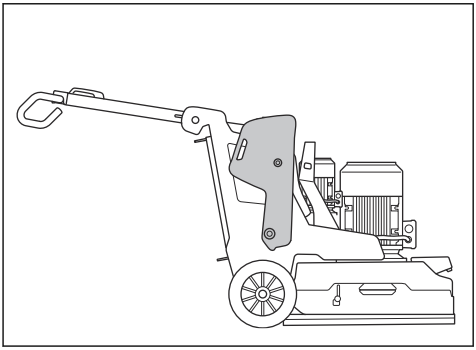

- 3. stāvoklis. Minimāls spiediens uz slīpēšanas galvu. Šis stāvoklis tiek izmantots arī tad, kad produkts sasvērts apkopes stāvoklī

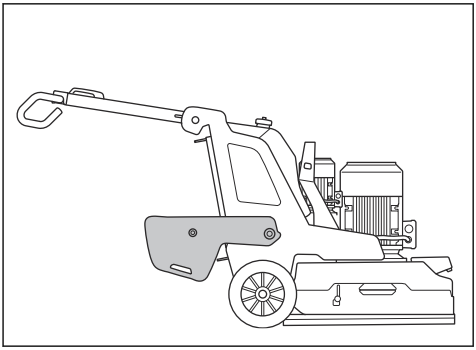

Atsvaru regulēšana

BRĪDINĀJUMS: Regulējot atsvarus, rīkojieties uzmanīgi. Kustīgās daļas var radīt traumas.

BRĪDINĀJUMS: Vienmēr pārliecinieties, ka atsvara bloķētājs ir pareizi fiksēts, novietojot atsvarus vajadzīgajā stāvoklī.

1. Piespiediet atsvara bloķētāju (A) un ar atsvara rokturi pārvietojiet atsvaru vajadzīgajā pozīcijā (B) Skatiet šeit: *Atsvari lpp. 165*.

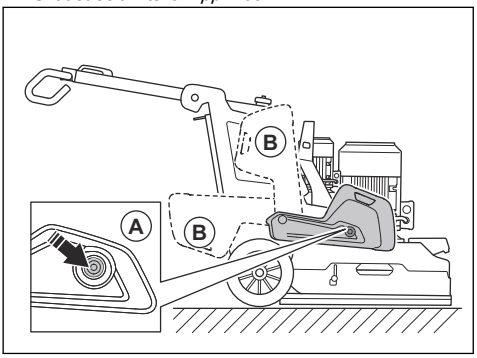

2. Atlaidiet atsvara bloķētāju, lai fiksētu atsvaru izvēlētajā pozīcijā.

Tehniskā apkope

Ievadinformācija

BRĪDINĀJUMS: Pirms veicat tehnisko apkopi, izlasiet nodaļu par drošību un pārliecinieties, ka izprotat to.

Lai veiktu visus sistēmas apkopes un remonta darbus, ir nepieciešama īpaša apmācība. Mēs garantējam profesionāla remonta un apkopes pieejamību. Ja jūsu izplatītājs nav apkopes dienesta pārstāvis, vērsieties pie izplatītāja, lai iegūtu informāciju par tuvāko apkopes dienesta pārstāvi.

Papildinformāciju skatiet šeit: www.husqvarnacp.com.

Darbības pirms apkopes veikšanas

- Lietojiet individuālos aizsardzības līdzekļus. Skatiet šeit: *Individuālie aizsarglīdzekļi lpp. 141*.
- Izmantojiet apstiprinātus elpceļu aizsarglīdzekļus. Putekļi no izstrādājuma ir bīstami jūsu veselībai.
- Novietojiet izstrādājumu uz līdzenas virsmas.
- Apturiet motoru un atvienojiet strāvas kontaktdakšu, lai nepieļautu nejaušu iedarbināšanu apkopes laikā.
- Attīriet telpu ap izstrādājumu no eļļas un netīrumiem. Noņemiet nevēlamus priekšmetus.
- Uzstādiet saprotamas zīmes, lai brīdinātu citas personas, ka tiek veikti apkopes darbi.
- Nodrošiniet, lai tuvumā būtu ugunsdzēšamais aparāts, medicīniskās palīdzības līdzekļi un telefons ārkārtas gadījumiem.

Tehniskās apkopes grafiks

* = vispārēja tehniskā apkope, ko veic lietotājs. Šajā lietošanas rokasgrāmatā norādījumi nav sniegti.

X = norādījumi ir sniegti šajā lietošanas rokasgrāmatā.

O = šajā lietošanas rokasgrāmatā norādījumi nav sniegti. Uzticiet tehniskās apkopes veikšanu pilnvarotam apkopes pakalpojumu sniedzējam.

Tehniskā apkope	Katru dienu	Reizi nedēļā	Ik pēc 6 mēnešiem	Ik pēc 12–36 mēnešiem
Veiciet vadības pultī esošā ieslēgšanas/izslēgšanas slēdža pārbaudi.	*			
Veiciet tālvadības pultī esošā apturēšanas/transportēšanas/slīpēšanas slēdža pārbaudi.	*			
Pārliecinieties, ka akumulatora fiksators darbojas pareizi.	*			
Veiciet vadības pultī esošās apturēšanas pogas avārijas situācijās pārbaudi.	X			
Veiciet tālvadības pultī esošās avārijas izslēgšanas pogas pārbaudi.	X			
Notīriet slīpmašīnas ārējās virsmas.	X			
Veiciet vispārīgu pārbaudi.	X			
Veiciet slīpēšanas disku pārbaudi.	X			
Veiciet roktura stiprinājumu punktu un bloķēšanas funkcijas pārbaudi.		*		
Veiciet atsvaru stiprinājumu punktu un bloķēšanas funkcijas pārbaudi.		*		
Veiciet savienojuma starp šasiju un slīpēšanas galvu pārbaudi.		*		
Veiciet slīpēšanas galvas piedziņas sistēmas funkciju pārbaudi.		X		
Notīriet slīpmašīnas iekšējos komponentus.			O	
Veiciet slīpēšanas disku piedziņas sistēmas apkopi.				O

Tālvadības pults apkope

BRĪDINĀJUMS: Pirms apkopes atvienojiet tālvadības pulti no barošanas avota.

IEVĒROJIET: Neizmantojiet tālvadības pults tīrīšanai augstspiediena mazgātāju. Augsts spiediens var radīt blīvju bojājumus un izraisīt ūdens un netīrumu iekļūšanu tālvadības pultī.

Tālvadības pults ikdienas tīrīšana

IEVĒROJIET: Neizmantojiet ūdeni tieši uz elektriskajiem komponentiem.

- Notīriet tālvadības pults ārējās daļas ar mitru drānu.

Tālvadības pults pārbaude

1. Vizuāli pārbaudiet, vai tālvadības pultij nav plaisu un citu bojājumu.
2. Pārliecinieties, ka visas blīves, savienotāji, savienojumi un kabeļi ir labā stāvoklī un nebojāti.
3. Pārbaudiet, vai nav bojāti slēdži un vadības ierīces.
4. Ja ir kādi bojājumi vai tālvadības pults nedarbojas pareizi, sazinieties ar apstiprinātu apkopes dienesta pārstāvi.

Tālvadības pults iknedēļas tīrīšana

- Notīriet vadības pulti un pārliecinieties, ka varat skaidri salasīt uzdrukāto tekstu.
- Notīriet akumulatoru spailes un spailes akumulatora nodalījumā un akumulatora lādētājā. Izmantojiet mīkstu un sausu drānu.

Tālvadības pults akumulatora uzlāde

Tālvadības pults akumulatora uzlāde, skatiet šeit: *Izstrādājuma akumulators lpp. 168*.

Izstrādājuma tehniskā apkope

- Uzticiet Husqvarna tehnisko apkopi sertificētam izplatītājam. Izmantojiet tikai oriģinālās rezerves daļas, lai gādātu par izstrādājuma drošību.
- Pēc 100 darba stundām displejā parādās paziņojums “Time for servicing” (Laiks veikt tehnisko apkopi). Uzticiet Husqvarna tehnisko apkopi sertificētam izplatītājam.

- Ja 1 gada laikā izstrādājums nav darbināts 100 stundas, ļaujiet sertificētam Husqvarna izplatītājam veikt izstrādājuma pārbaudi.

Pēc apkopes veicamās darbības

1. Pēc apkopes pabeigšanas veiciet darbības pārbaudi.

BRĪDINĀJUMS: Pastāv traumu gūšanas un bojājumu risks. Nepareizi uzstādīta tālvadības pults, kabeļi vai šļūtenes var nevēlami ietekmēt produkta kustību.

2. Kļūmes gadījumā nekavējoties apturiet produktu. Skatiet šeit: *Produkta apturēšana, izmantojot vadības pulti lpp. 154*.

Mašīnas tīrīšana

IEVĒROJIET: Bloķēta gaisa ieplūde pasliktina slīpmašīnas veiktspēju un var izraisīt motora pārkaršanu.

- Attīriet visas gaisa atveres no nosprostojuma. Slīpmašīnai jābūt pietiekami atdzisušai.
- Pirms izstrādājuma tīrīšanas vienmēr atvienojiet strāvas kontaktdakšu no elektrotīkla kontaktligzdas.
- Izstrādājuma tīrīšanai neizmantojiet ķimikālijas.
- Netīriet elektriskās daļas ar ūdeni.
- Darba dienas beigās vienmēr notīriet visu aprīkojumu.
  a) Sasveriet izstrādājumu, līdz rokturis atrodas uz grīdas.
  b) Notīriet slīpēšanas galvas apakšējās virsmas komponentus ar augstspiediena mazgāšanas ierīci.

IEVĒROJIET: Nevērsiet augstspiediena mazgāšanas ierīci tieši uz blīvēm un savienojuma punktiem.

Akumulatora un akumulatora lādētāja tīrīšana

IEVĒROJIET: Netīriet akumulatoru un tā lādētāju ar ūdeni.

- Pirms savienojat akumulatoru lādētājā, pārliecinieties, vai akumulators un akumulatora lādētājs ir tīri un sausi.
- Notīriet akumulatora spailes ar saspiestu gaisu vai izmantojiet mīkstu un sausu drānu.
- Notīriet akumulatora un lādētāja virsmas ar mīkstu un sausu drānu.

Vispārējās pārbaudes veikšana

- Pārliecinieties, vai barošanas kabelis un pagarinātāja kabelis ir labā stāvoklī un nav bojāts.
- Pārliecinieties, vai uzgriežņi un skrūves ir stingri pievilktas.
- Pārbaudiet gumijas apmali. Ja tā ir nolietota vai bojāta, to nepieciešams nomainīt.
- Pārliecinieties, vai pārsegs brīvi kustas un ir pareizā pozīcijā pret grīdu.
- Pārliecinieties, ka instrumentu paplātes vidējais fiksators ir tīrs un viegli pagriežams.

Slīpēšanas galvas piedziņas sistēma

Slīpēšanas galvas piedziņas sistēma ir noslēgta sistēma. Ja konstatējat slīpēšanas galvas piedziņas sistēmas problēmas, konsultējieties ar Husqvarna apkopes pārstāvi.

Izstrādājuma akumulators

Izstrādājuma akumulators tiek izmantots tikai, lai pārvietotu izstrādājumu ar tālvadības pulti no transportlīdzekļa uz darba vietu. Izstrādājuma akumulators netiek izmantots izstrādājuma ekspluatācijai. Izstrādājums ekspluatācijas laikā ir jāsavieno ar strāvas avotu.

Pirms izstrādājuma pirmās izmantošanas reizes ir jāuzlādē akumulators.

Ekspluatācijas laiks ir aptuveni 1 stunda, kad akumulators ir pilnībā uzlādēts. Apkārtējās vides temperatūra un tas, cik bieži riteņa motors tiek izmantots, var samazināt ekspluatācijas laiku.

Produkta akumulatora uzlāde, izmantojot 3 fāžu strāvas avotu

Produkta akumulators tiek lādēts, kad produkts ir savienots ar 3 fāžu strāvas avotu un darbojas. Tukša produkta akumulatora uzlādes laiks ir aptuveni 3–4 stundas.

1. Lādējiet akumulatoru apkārtējā temperatūrā no 0 °C / 32 °F līdz 40 °C / 104 °F.

2. Savienojiet produktu ar 3 fāžu strāvas avotu. Skatiet šeit: *Izstrādājuma pievienošana barošanas avotam lpp. 151*. Kad akumulators tiek lādēts, produkta akumulatora jaudas un uzlādes stāvokļa indikators (A) vadības pultī mirgo.

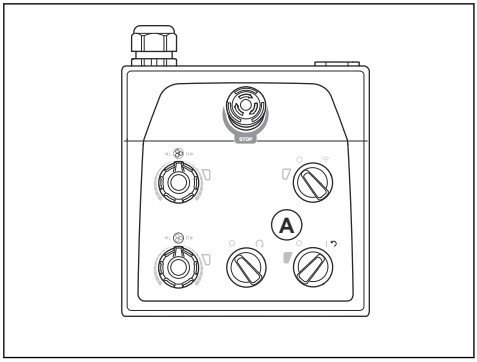

3. Kad akumulators ir pilnībā uzlādēts, produkta akumulatora jaudas un uzlādes stāvokļa indikators nodziest.

Produkta akumulatora uzlāde, izmantojot 1 fāzes savienojumu

Tukša produkta akumulatora uzlādes laiks ir aptuveni 3–4 stundas.

1. Lādējiet akumulatoru apkārtējā temperatūrā no 0 °C / 32 °F līdz 40 °C / 104 °F.
2. Savienojiet 1 fāzes uzlādes kabeli ar akumulatora lādētāja savienotāju elektriskā bloka durvīs.

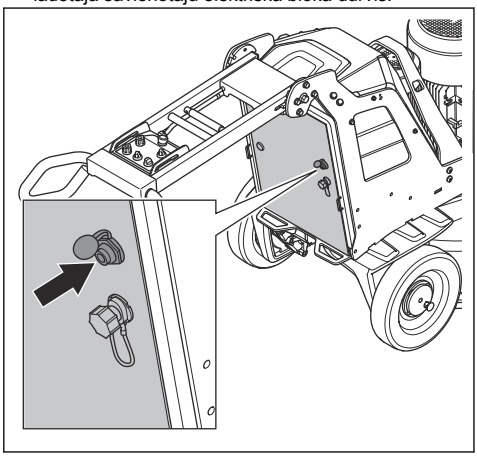

3. Savienojiet 1 fāzes uzlādes kabeļa otru galu ar elektrotīkla kontaktligzdu. Kad akumulators tiek lādēts, produkta akumulatora jaudas un uzlādes stāvokļa indikators (A) vadības pultī mirgo.

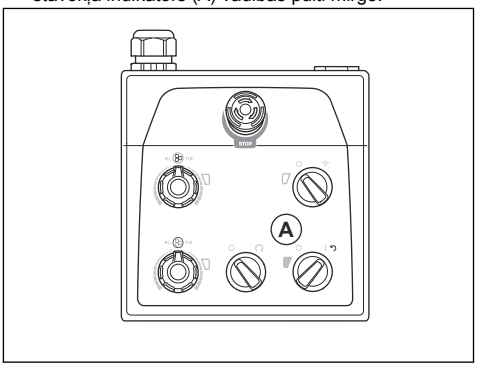

4. Kad akumulators ir pilnībā uzlādēts, produkta akumulatora jaudas un uzlādes stāvokļa indikators nodziest.

Tālvadības pults akumulators

Ekspluatācijas laiks ir aptuveni 10–12 stundas, kad tālvadības pults akumulators ir pilnībā uzlādēts. Ja displejs tiek izmantots bieži, darbības laiks var kļūt īsāks.

Pirms tālvadības pults pirmās izmantošanas reizes ir jāuzlādē akumulators.

Tālvadības pults akumulatoru uzlāde, izmantojot akumulatora lādētāju

Tukša tālvadības pults akumulatora uzlādes laiks ir aptuveni 3 stundas, izmantojot akumulatora lādētāju. Lādējot tālvadības pults akumulatorus, temperatūrai jābūt no 10 °C / 50 °F līdz 45 °C / 113 °F. Lādētājs ir līdzstrāvas lādētājs 24 V līdzstrāvas (9–36 V) nominālajam spriegumam.

1. Izņemiet tukšo akumulatoru no tālvadības pults. Skatiet šeit: *Tālvadības pults akumulatora izņemšana un ievietošana lpp. 160*.
2. Pievienojiet adapteri akumulatora lādētājam. Lādētājam ir 2 dažādi adapteri.

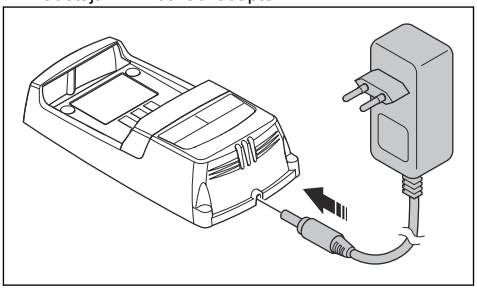

3. Pieslēdziet akumulatora lādētāju barošanas kontaktligzdai. Akumulatora jaudas indikators (A) iedegas sarkanā krāsā. Skatiet šeit: *Akumulatora lādētājs lpp. 170*.

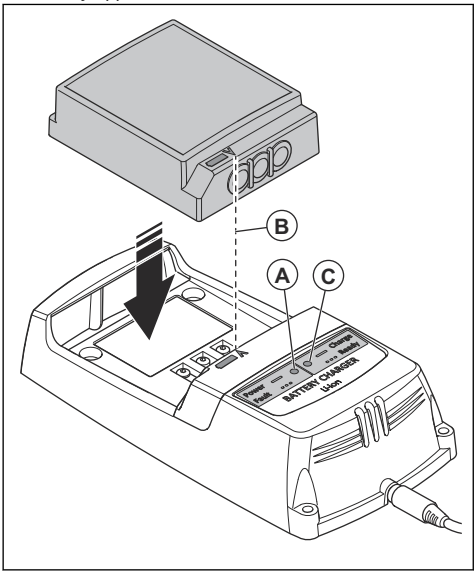

4. Ievietojiet tālvadības pults akumulatoru akumulatora lādētājā. Pārliecinieties, vai bultas (B) uz tālvadības pults akumulatora un akumulatora lādētāja sakrīt. Akumulatora stāvokļa indikators (C) uz akumulatora lādētāja mirgo zaļā krāsā, kad notiek tālvadības pults akumulatora uzlāde.
5. Kad tālvadības pults akumulators ir pilnībā uzlādēts, indikators deg zaļā krāsā. Izņemiet tālvadības pults akumulatoru no akumulatora lādētāja.
6. Atvienojiet akumulatora lādētāju no elektrotīkla kontaktligzdas.

Akumulatora lādētājs

Akumulatora statusa indikators ir 2 LED uz akumulatora lādētāja: akumulatora jaudas LED (sarkanā krāsā) un akumulatora statusa LED (zaļā krāsā).

Jaudas LED	Statusa LED	Stāvoklis
Deg sarkanā krāsā	IZSLĒGTS	Lādētājs ir ieslēgts. Lādētājā nav akumulatora.
Deg sarkanā krāsā	Deg zaļā krāsā	Lādētājs ir ieslēgts. Akumulators ir pilnībā uzlādēts.
Deg sarkanā krāsā	Mirgo zaļā krāsā	Lādētājs ir ieslēgts. Akumulators tiek uzlādēts.
Mirgo sarkanā krāsā	IZSLĒGTS	Akumulatora lādētāja kļūda vai temperatūra neatbilst uzlādes diapazonam.

Akumulatora lādētāja uzstādīšana uz produkta

IEVĒROJIET: Nodrošiniet, lai zona ir tīra, bez putekļiem un mitruma. Neiedarbiniet produktu, kad ir atvērts lādētāja pārsegs.

Tālvadības pults akumulatora lādētāju var uzstādīt uz produkta.

1. Atveriet pārsegu elektriskā bloka augšpusē.

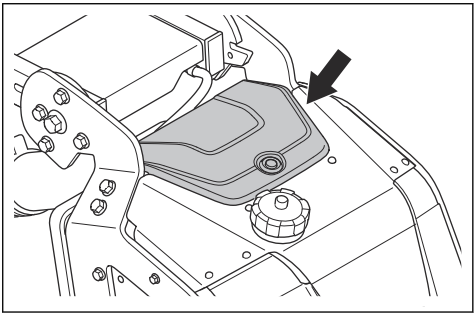

2. Izmantojiet stiprinājuma punktu, lai savienotu akumulatora lādētāju ar produktu.
3. Savienojiet produktu ar 3 fāžu strāvas avotu, lai uzlādētu tālvadības pults akumulatoru.
4. Izmantojiet akumulatora lādētāju, lai ieslēgtu tālvadības pulti pēc miega režīma.

Slīpēšanas galvas uzstādīšana un noņemšana

BRĪDINĀJUMS: Kad slīpēšanas galva ir noņemta, šasija nevar noturēt līdzsvaru. Nodrošiniet, lai šasija nevarētu nokrist. Tā var radīt traumas vai bojājumus.

1. Novietojiet priekšējā motora kabeli (A) slīpēšanas galvas priekšā.

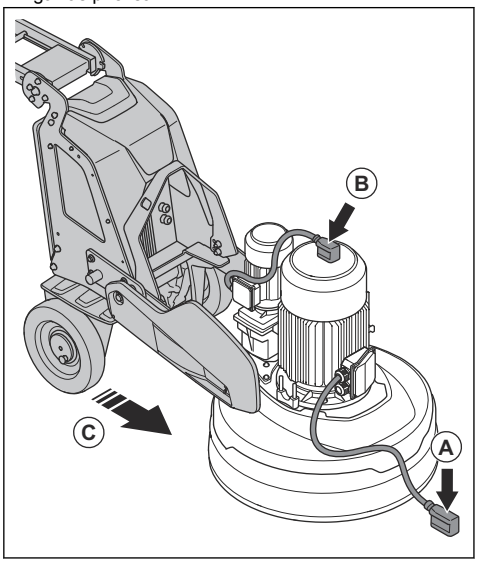

2. Novietojiet aizmugures motora kabeli (B) motora virspusē.
3. Piestumiet šasiju tuvu pie slīpēšanas galvas (C).
4. Izvelciet motora kabeļus caur atveri starp slīpēšanas galvu un šasiju.

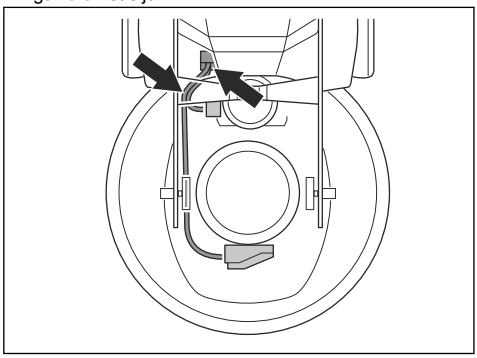

5. Stumiet šasiju pret slīpēšanas galvu (D). Pārliecinieties, vai šasija piestiprinās pie slīpēšanas galvas skavas.

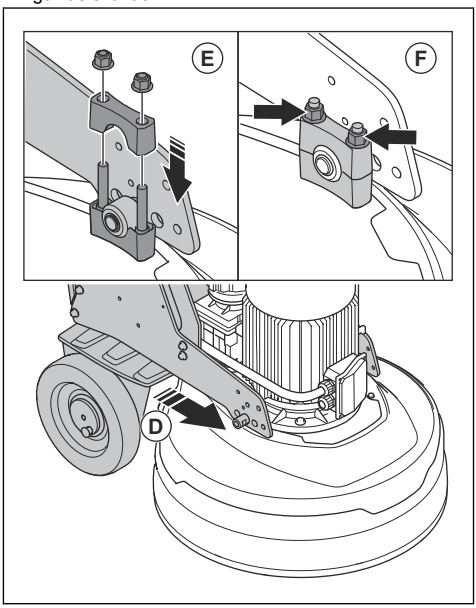

6. Uzstādiet otru skavu (E) virs slīpēšanas galvas skavas.
7. Pievelciet 2 uzgriežņus (F) abās slīpēšanas galvas pusēs.

8. Savienojiet motora kabeļus ar elektriskā bloka kontaktligzdām (G).

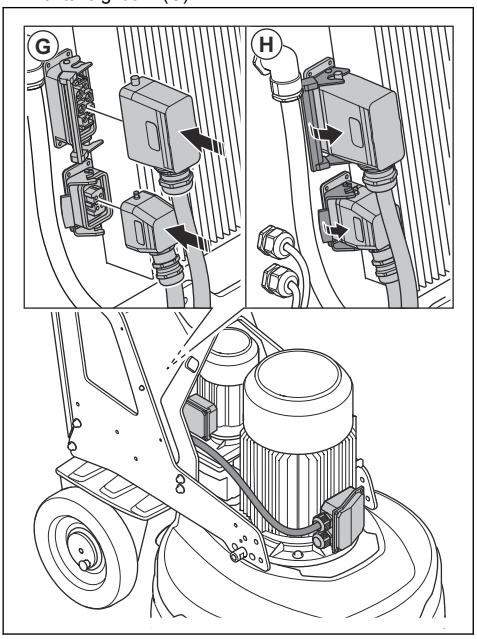

9. Fiksējiet motora kabeļus pie elektriskā bloka kontaktligzdām (H).
10. Lai noņemtu slīpēšanas galvu, veiciet darbības pretējā secībā.

Problēmu novēršana

Problēma	Cēlonis	Risinājums
Produkts nesāk darboties.	Pagarinājuma kabelis ir atvienots vai bojāts.	Pievienojiet pagarinājuma kabeli vai, ja nepieciešams, nomainiet to.
	Ir aktivizēta avārijas apturēšanas poga.	Pagrieziet vadības pultī un/vai tālvadības pultī esošo ārkārtas izslēgšanas pogu pulksteņrādītāja kustības virzienā, lai to izslēgtu.
	Drošības slēdzis ir atvērts elektriskajā korpusā.	Aizveriet drošības slēdzi, lai noslēgtu kontūru.
	Slīpēšanas piedziņas motors nedarbojas. To var izraisīt kļūme ar motoru vai motora vadu.	Pārliecinieties, ka slīpēšanas piedziņas motors ir pievienots. Ja kļūme joprojām pastāv, sazinieties ar pilnvarotu apkopes pārstāvi.
	Produktam tiek nodrošināta tikai 1 fāze. Produkts nesaņems kļūmes kodu un izmantos < 1 A motora strāvu. Ventilators griežas lēnām.	Pārbaudiet barošanas avotu.

Problēma	Cēlonis	Risinājums
Produktu ir grūti noturēt.	Produktam uzstādīts pārāk mazs dimanta instrumentu skaits.	Palieliniet dimanta instrumentu skaitu, lai samazinātu produkta un operatora slodzi.
	Siksna ir bojāta.	Ja siksna ir bojāta, uzticiet tās nomaiņu apkopes centram. Grieziet vienu slīpēšanas disku ar roku. Ja visi slīpēšanas diski griežas kopā, siksna nav bojāta. Ja 1 slīpēšanas disks griežas brīvi, siksna ir bojāta.
	Darbības virsma izmanto pārāk daudz produkta kapacitātes.	Noregulējiet motora ātrumu un/vai produkta turpgaitas ātrumu pa grīdu.
Produkts rada neregulāru skrāpējuma rakstu.	Dimanta instrumenti ir nepareizi pievienoti vai pievienoti dažādos augstumos uz slīpēšanas diskiem.	Nodrošiniet, lai visi dimanta instrumenti būtu uzstādīti pareizi un identiskā augstumā.
	Dimanta instrumentiem ir dažādi veidi.	Pārliecinieties, vai visiem segmentiem ir vienāds dimanta graudu izmērs un sasaiste. Ja dimanta segmenti ir rupji, izvietojiet rupjos dimanta segmentus vienmērīgi. Lietojot produktu uz abrazīvas virsmas, līdz visiem segmentiem ir vienāds augstums.
	Sveķu instrumenti ir sajaukti, vai tajos ir nevēlams piesārņojums.	Pārliecinieties, vai visiem sveķiem ir vienāds dimanta graudu izmērs un sasaiste un vai nepastāv piesārņojums. Lai sveķu instrumentus tīrītu, darbiniet tos īsu laiku uz viegli abrazīvas virsmas.
	Slīpēšanas diski ir nodiluši vai bojāti.	Pārbaudiet, vai slīpējamajiem diskiem nav salauztas sekcijas vai pārmērīgas kustības.
Produktā ir pēkšņa, nevēlama kustība.	Slīpēšanas diski ir nodiluši vai bojāti.	Pārbaudiet, vai slīpēšanas diskiem nav bojātas daļas un pārāk liela kustība.
	Dimanta instrumenti ir nepareizi pievienoti vai pievienoti dažādos augstumos uz slīpēšanas diskiem.	Nodrošiniet, lai visi dimanta instrumenti būtu uzstādīti pareizi un identiskā augstumā.
Iekšējais ķēdes pārtraucējs tiek atbrīvots.	Pārāk liela slodze vai nepietiekama barošana.	Pārbaudiet barošanas avotu.
		Samaziniet slīpēšanas spiedienu, palieliniet dimanta instrumentu skaitu vai palieliniet sasaistes cietību.
Nav ūdens plūsmas vai plūsma nav pietiekama.	Ūdens tvertne ir tukša.	Uzpildiet ūdens tvertni.
	Sprauslā ir putekļi.	Atvienojiet padeves šļūteni un notīriet sprauslu.
	Aizsērējusi ūdens sistēma.	Atvienojiet padeves šļūteni un skalojiet ūdens tvertni, līdz redzat tīru ūdeni.

Ziņojumi HMI displejā

HMI displeja apakšējā joslā (A) varat apskatīt aktīvos ziņojumus vai kļūmes. Lai parādītu ziņojumu, nospiediet pogu (B).

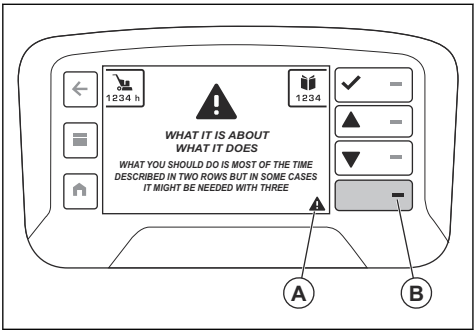

Izmantojiet apstiprināšanas pogu (C), lai noņemtu brīdinājumu no pilnekrāna skata. Ja ir vairāki aktīvi ziņojumi, izmantojiet bultiņu pogas (D un E), lai ekrānā pārvietotu ziņojumus. Kļūmju sarakstu varat skatīt arī izvēlnes “Iekārtas statuss” sadaļā “Pašreizējās kļūmes”. Skatiet šeit: *Izvēlne “Mašīnas statuss” lpp. 157*. Izvēlnē “Iekārtas statuss” ir divi kļūmju saraksti – saraksts “Pašreizējās kļūmes” un “Kļūdu žurnāls”. Sarakstā “Pašreizējās kļūmes” ir norādītas visas pašreizējās kļūmes, un “Kļūdu žurnāls” parāda kļūmju vēsturi. Abu sarakstu laikspiedoli parāda katra kļūdas koda laiku. Tas ir noteikts produkta darbības laikā.

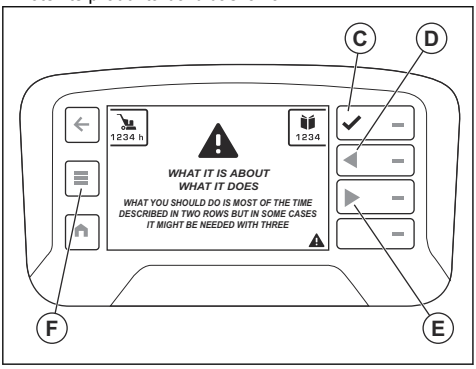

Kļūdu ziņojumi

Ja rodas kļūdas, tālvadības pults displejā tiek parādīts kļūdas kods un kļūdas ziņojums.

Kļūdas ziņojumam ir 4 daļas. Ziņojumā ir ietverts viens brīdinājuma trīsstūris (A), informācija par brīdinājumu (B), brīdinājuma būtība (C) un informācija par veicamajām darbībām (D).

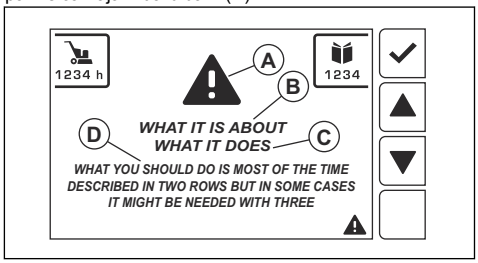

Izpildiet displejā parādītās darbības vai sazinieties ar Husqvarna servisa centru. Nospiediet pogu “OK” (Labi), lai aizvērtu kļūdas ziņojumu.

Ja aizverat kļūdas ziņojumu un tas vairs netiek parādīts displejā, varat turpināt darbu ar produktu.

Ja kļūdas ziņojums tiek atkal parādīts, skatiet šeit: *Problēmu novēršana lpp. 172* vai sazinieties ar Husqvarna servisa centru. Ja nepieciešams, atjauniniet produkta programmatūru.

Ja parādās šajā rokasgrāmatā neizskaidroti kļūdas ziņojumi, sazinieties ar Husqvarna servisa centru.

Dažādi kļūdu ziņojumu veidi

Ir 4 dažādu veidu kļūdu ziņojumi.

- Informācijas ziņojumi palīdz un sniedz padomus, kā lietot produktu. Informācijas ziņojums tiek parādīts ar baltu teksta ziņojuma simbolu.
- Piesardzības ziņojumi liecina, ka kaut kas nav pareizi. Piesardzības ziņojums tiek parādīts kā dzeltens trīsstūris.
- Brīdinājuma ziņojumi liecina par kļūmēm vai drošības brīdinājumiem, kas var izraisīt mehāniskus bojājumus. Pēc neilga laika produkta darbība tiks apturēta. Brīdinājums vispirms tiek parādīts pilnekrāna skatā ar sarkanu brīdinājuma trīsstūri un tekstu.
- Kļūdu ziņojumi tiek rādīti, kad produkts ir apturēts kļūmes vai drošības kļūdas dēļ. Kļūdas ziņojums tiek parādīts sarkanā krāsā ar baltu trīsstūri un baltu tekstu. Kad apstiprināt (C) kļūdas ziņojumu, trīsstūra simbols tiek parādīts apakšējā joslā (A).

Tālvadības pults HMI displeja kļūdu kodi

Kad produkts apstājas un displejā tiek rādīts kļūdas ziņojums vai kļūdas kods, ir radusies kļūme. Ja ziņojumi attiecas uz vilces dzinējiem vai akumulatoru, produktu var ekspluatēt tikai manuāli. Pēc tam sazinieties ar pilnvarotu apkopes pārstāvi. Lai turpinātu produkta ekspluatāciju, kļūme ir jānovērš. Kad kļūme ir novērsta, pārliecinieties, vai apturēšanas/transportēšanas/slīpēšanas slēdzis tālvadības pultī ir iestatīts apturēšanas pozīcijā.

Kad brīdinājuma simbols tālvadības pultī iedegas un brīdinājuma indikators uz produkta ātri mirgo, ir radusies kļūme. Lai apskatītu kļūmi, nospiediet apakšējo pogu displeja labajā pusē vai atlasiet “Iekārtas statusa izvēle” un pēc tam – “Pašreizējās kļūmes”.

Piezīme: Ja HMI displejā tiek parādīti kļūdu kodi 1>160, kļūda ir saistīta ar slīpmašīnu un VFD.

Piezīme: Ja HMI displejā tiek parādīti kļūdu kodi >1000, kļūda ir saistīta ar tālvadības pulti.

Kļūdas kods	Kļūdas ziņojums	Cēlonis	Darbība
1001 1101–1116 1201–1216 1301–1316 1401–1408 1501–1504 1701–1702 1801	Tālvadības pults kļūme	Radusies tālvadības pults kļūme.	Sazinieties ar Husqvarna servisa centru.
1802	Slīpēšanas galvas rotācija, potenciometra kļūme	Radusies ar slīpēšanas galvas potenciometra signālu saistīta kļūme.	Sazinieties ar Husqvarna servisa centru.
1803	Slīpēšanas disku rotācija, potenciometra kļūme	Radusies ar slīpēšanas disku potenciometra signālu saistīta kļūme.	Sazinieties ar Husqvarna servisa centru.
1804–1808	Tālvadības pults kļūme	Radusies tālvadības pults kļūme.	Sazinieties ar Husqvarna servisa centru.
1809	Vadības sviras Y ass kļūme	Radusies ar vadības sviras Y ass signālu saistīta kļūme.	Sazinieties ar Husqvarna servisa centru.
1810	Vadības sviras X ass kļūme	Radusies ar vadības sviras X ass signālu saistīta kļūme.	Sazinieties ar Husqvarna servisa centru.
1811	Vadības sviras Y ass kļūme	Radusies ar vadības sviras Y ass signālu saistīta kļūme.	Sazinieties ar Husqvarna servisa centru.
1812	Vadības sviras X ass kļūme	Radusies ar vadības sviras X ass signālu saistīta kļūme.	Sazinieties ar Husqvarna servisa centru.
1813	Slīpēšanas galvas rotācija, potenciometra kļūme	Radusies ar slīpēšanas galvas potenciometra signālu saistīta kļūme.	Sazinieties ar Husqvarna servisa centru.
1814	Slīpēšanas disku rotācija, potenciometra kļūme	Radusies ar slīpēšanas disku potenciometra signālu saistīta kļūme.	Sazinieties ar Husqvarna servisa centru.

Kļūdas kods	Kļūdas ziņojums	Cēlonis	Darbība
1815–1816 1901–1916 2002/2202–2023/2223	Tālvadības pults kļūme	Radusies tālvadības pults kļūme.	Sazinieties ar Husqvarna servisa centru.
2025/2225	Pārāk augsta tālvadības pults temperatūra	Tālvadības pults tiek izmantota apstākļos, kas neatbilst specifikācijai.	Pagaidiet, līdz tālvadības pults atdziest. Ja problēma joprojām pastāv, sazinieties ar Husqvarna servisa centru.
2026/2226	Pārāk zema tālvadības pults temperatūra	Tālvadības pults tiek izmantota apstākļos, kas neatbilst specifikācijai.	Pagaidiet, līdz tālvadības pults uzsilst. Ja problēma joprojām pastāv, sazinieties ar Husqvarna servisa centru.
2027/2227–2030/2230 2098/2298–2099/2299	Tālvadības pults kļūme	Radusies tālvadības pults kļūme.	Sazinieties ar Husqvarna servisa centru.
2102/2302–2118/2318	Radio uztvērēja kļūme	Radusies ar radiosakaru uztvērēju saistīta kļūme.	Sazinieties ar Husqvarna servisa centru.
2119/2319	Pārāk augsta radio uztvērēja temperatūra	Radio uztvērējs tiek izmantots apstākļos, kas neatbilst specifikācijai.	Pagaidiet, līdz radio uztvērējs atdziest. Ja problēma joprojām pastāv, sazinieties ar Husqvarna servisa centru.
2120/2320	Pārāk zema radio uztvērēja temperatūra	Radio uztvērējs tiek izmantots apstākļos, kas neatbilst specifikācijai.	Pagaidiet, līdz radio uztv. uzsilst. Ja problēma joprojām pastāv, sazinieties ar Husqvarna servisa centru.
2121/2321–2123/2323 2198/2398–2199/2399 3103	Radio uztvērēja kļūme	Radusies ar radiosakaru uztvērēju saistīta kļūme.	Sazinieties ar Husqvarna servisa centru.
3201	Nederīgs akumulators	Tālvadības pultī ir nederīgs akumulators.	Sazinieties ar Husqvarna servisa centru.
3202–3204	Tālvadības pults kļūme	Radusies tālvadības pults kļūda.	Sazinieties ar Husqvarna servisa centru.
3211	Nederīga tipa akumulators	Tālvadības pultī ir nederīgs akumulators.	Sazinieties ar Husqvarna servisa centru.
3212	Tālvadības pults kļūme	Radusies tālvadības pults kļūda.	Sazinieties ar Husqvarna servisa centru.
8101–8107	Radio uztvērēja kļūme	Radusies ar radiosakaru uztvērēju saistīta kļūme.	Sazinieties ar Husqvarna servisa centru.
9001–9002	Tālvadības pults kļūme	Radusies tālvadības pults kļūda.	Sazinieties ar Husqvarna servisa centru.

Kļūdas kods	Kļūdas ziņojums	Cēlonis	Darbība
9101–9199 9301–9399	Radio uztvērēja kļūme	Radusies ar radiosakaru uztvērēju saistīta kļūme.	Sazinieties ar Husqvarna servisa centru.
9401–9499	Tālvadības pults kļūme	Radusies tālvadības pults kļūda.	Sazinieties ar Husqvarna servisa centru.
9501–9505	Radio uztvērēja kļūme	Radusies ar radiosakaru uztvērēju saistīta kļūme.	Sazinieties ar Husqvarna servisa centru.
9801–9899	Tālvadības pults kļūme	Radusies tālvadības pults kļūda.	Sazinieties ar Husqvarna servisa centru.

Kļūdu kodi

Kļūdas kods tālvadības pultī	Invertora kļūdas koda attēlojums	Apraksts
1	-	Pēc sākotnējās saziņas izveides tika zaudēts savienojums.
2	-	No akumulatora lādētāja tiek pievadīta pārāk liela strāva. Iespējams, problēma ir saistīta ar kabeli vai akumulatoru.
3	-	Akumulators ir bojāts un ir jānomaina.
4	-	Aptuvenais akumulatora spriegums ir mazāks par 23 V.
5	-	Pārbaudiet akumulatora savienojumu.
6	-	Pārbaudiet, vai ritenis un pārnesumkārba nav nosprostoti.
7	-	Kabeļa vai savienotāja bojājums. Motora problēma.
8	-	Ievietojiet vilces motora atsperes.
9	-	Radio moduļa kļūme / radio modulis noņemts.
10	-	Ar elektrotīklu saistīta GCU problēma.
11	-	Pagaidiet, līdz iekārta atdziest
12	-	Iekārta ir pārāk auksta darbam.
13	-	Kļūda saziņā ar VFD. Pārbaudiet kabeli un savienotājus.
14	-	Neparedzēta kļūda.
15	Uv2	Spriegums ir pārāk zems vadības piedziņas ieejas jaudai.
16	Uv1	Minimālspriegums.
17	uV3	Uzlādes kļūme.
18	-	IGBT īssavienojums.
19	GF	Zemējuma problēma.
20	-	Spriegums līdzstrāvas kopnē ir pārsniedzis pārsprieguma noteikšanas līmeni.
21	oH	Pārkarsis dzesēšanas radiators.

Kļūdas kods tālvadības pultī	Invertora kļūdas koda attēlojums	Apraksts
22	oC	Piedziņas sensori konstatējuši izejas strāvu, kas pārsniedz noteikto virsstrāvas līmeni.
23	-	Pārmērīgi liels apgriezienu skaits (vienkāršs spriegums/frekvence ar PG).
24	oL3	Piedziņas izejas strāva (vai griezes moments nenoslēgtā vektorā) pārsniedza iepriekš iestatīto robežvērtību.
25	oL4	Piedziņas izejas strāva (vai griezes moments nenoslēgtā vektorā) pārsniedza iepriekš iestatīto robežvērtību.
26	-	Iebūvētā dinamiskā bremžu tranzistora kļūme.
27	-	Pārkarsis bremžu tranzistors / tika aktivizēta bremžu tranzistora aizsardzība.
28	oH1	Pārkarsis dzesēšanas radiators.
29	FbL	PID atgriezeniskās saites ievade ir zemāka par iepriekš iestatīto līmeni.
30	UL3	Piedziņas izejas strāva (vai griezes moments nenoslēgtā vektorā) ir zemāka par iepriekš iestatīto vērtību.
31	UL4	Piedziņas izejas strāva (vai griezes moments nenoslēgtā vektorā) ir zemāka par iepriekš iestatīto vērtību.
32	oL7	Augstas izslīdes bremzēšanas laikā izejas frekvence saglabājās nemainīga ilgāk par iepriekš iestatīto laiku.
33	oFx	Aparatūras kļūme.
34	LF2	Vienas vai vairāku izejas strāvas fāžu zudums.
35	Sto	Motora maksimālais moments vai asinhronā gaita. Pārsniegts motora maksimālais moments.
36	oL1	Elektrotermiskais sensors atslēdza aizsardzību pret pārslodzi.
37	oL2	Piedziņas termiskais sensors aktivizēja aizsardzību pret pārslodzi.
38	EF3	Ārēja kļūme.
39	EF4	Ārēja kļūme.
40	EF5	Ārēja kļūme.
41	EF6	Ārēja kļūme.
42	EF7	Ārēja kļūme.
43	dEv	Saskaņā ar impulsu ievadi (RP) ātruma novirze pārsniedz iepriekš iestatīto vērtību.
44	Pgo	PG impulsi nav saņemti ilgāk par iepriekš iestatīto laiku.
45	PF	Piedziņas ieejas jaudai ir pārtraukta fāze vai liels sprieguma disbalanss starp fāzēm.
46	LF	Fāzes zudums piedziņas izejas pusē.
47	oH3	oH3 – motora pārkaršanas trauksme (PTC ievade).
48	oPr	Ārējā digitālā operatora savienojuma kļūme.
49	Err	Dati neatbilst EEPROM, kurā tie tiek rakstīti.

Kļūdas kods tālvadības pultī	Invertora kļūdas koda attēlojums	Apraksts
50	oH4	Motora pārkaršanas kļūme (PTC ievade).
51	-	Vadības dati divas sekundes netika pareizi saņemti.
52	-	Pēc sākotnējās saziņas izveides tika zaudēts savienojums.
53	CF	Tika sasniegta griezes momenta robežvērtība.
54	Pgo	PG impulsi nav saņemti ilgāk par iepriekš iestatīto laiku.
55	EF1	Ārēja kļūme.
56	EF2	Ārēja kļūme.
57	oL5	Noteikšanas pasliktināšanās.
58	uL5	Noteikšanas pasliktināšanās.
59	CoF	Strāvas novirzes kļūme.
60	CPF03	PWM datu kļūme.
61	Uv	Minimālspriegums.
62	oV	Spriegums līdzstrāvas kopnē ir pārsniedzis pārsprieguma noteikšanas līmeni.
63	oH	Pārkarsis dzesēšanas radiators.
64	oH2	Pārkarsusi piedziņa.
65	oL3	Piedziņas izejas strāva (vai griezes moments nenoslēgtā vektorā) pārsniedza iepriekš iestatīto robežvērtību.
66	oL4	Piedziņas izejas strāva (vai griezes moments nenoslēgtā vektorā) pārsniedza iepriekš iestatīto robežvērtību.
67	EF	Priekšupgaita un atpakaļgaita vienlaicīgi tika bloķēta vairāk nekā 0,5 sek.
68	EF3	Ārēja kļūme.
69	EF4	Ārēja kļūme.
70	EF5	Ārēja kļūme.
71	EF6	Ārēja kļūme.
72	EF7	Ārēja kļūme.
73	oS	Impulsu ievade (RP) norāda, ka motora ātruma atgriezeniskā saite pārsniedza iepriekš iestatīto vērtību.
74	dEv	Saskaņā ar impulsu ievadi (RP) ātruma novirze pārsniedz iepriekš iestatīto vērtību.
75	PGo	PG impulsi nav saņemti ilgāk par iepriekš iestatīto laiku.
76	CE	Vadības dati divas sekundes netika pareizi saņemti.
77	CALL	Saziņa vēl nav izveidota.
78	oL1	Elektrotermiskais sensors atslēdza aizsardzību pret pārslodzi.
79	oL2	Piedziņas termiskais sensors aktivizēja aizsardzību pret pārslodzi.
80	CALL2	Pārraides saziņa vēl nav izveidota.

Kļūdas kods tālvadības pultī	Invertora kļūdas koda attēlojums	Apraksts
81	UL3	Piedziņas izejas strāva (vai griezes moments nenoslēgtā vektorā) ir zemāka par iepriekš iestatīto vērtību.
82	UL4	Piedziņas izejas strāva (vai griezes moments nenoslēgtā vektorā) ir zemāka par iepriekš iestatīto vērtību.
83	SE	MEMOBUS/Modbus saziņas pārbaudes režīma kļūda.
84	oH3	Pārkarsis motors.
85	EF1	Ārēja kļūme.
86	EF2	Ārēja kļūme.
87	HbbF	Droši atspējojamā ievades aparatūra ir bojāta.
88	Hbb	Droši atspējojamais ievadkanāls ir atvērts.
89	-	Neparedzēta kļūda.
90	Uv2	Spriegums ir pārāk zems vadības piedziņas ieejas jaudai.
91	Uv1	Līdzstrāvas kopnes minimālspriegums.
92	Uv3	Izsitienstrāvas novēršanas kontūra kļūme.
93	SC	IGBT īssavienojums.
94	GF	Zemējuma problēma.
95	ov	Spriegums līdzstrāvas kopnē ir pārsniedzis pārsprieguma noteikšanas līmeni.
96	oH	Pārkarsis dzes. radiators
97	oC	Piedziņas sensori konstatējuši izejas strāvu, kas pārsniedz noteikto virsstrāvas līmeni.
98	oS	Pārmērīgi liels apgriezienu skaits (vienkāršs spriegums/frekvence ar PG).
99	oL3	Piedziņas izejas strāva (vai griezes moments nenoslēgtā vektorā) pārsniedza iepriekš iestatīto robežvērtību.
100	oL4	Piedziņas izejas strāva (vai griezes moments nenoslēgtā vektorā) pārsniedza iepriekš iestatīto robežvērtību.
101	oH1	Pārkarsis dzesēšanas radiators.
102	FbL	PID atgriezeniskās saites ievade ir zemāka par iepriekš iestatīto līmeni.
103	UL3	Piedziņas izejas strāva (vai griezes moments nenoslēgtā vektorā) ir zemāka par iepriekš iestatīto vērtību.
104	UL4	Piedziņas izejas strāva (vai griezes moments nenoslēgtā vektorā) ir zemāka par iepriekš iestatīto vērtību.
105	oL7	Augstas izslīdes bremzēšanas laikā izejas frekvence saglabājās ilgāk par iepriekš iestatīto laiku.
106	oFx	Aparatūras kļūme.
107	LF2	Vienas vai vairāku izejas strāvas fāžu zudums.
108	Sto	Motora maksimālais moments vai asinhronā gaita. Pārsniegts motora maksimālais moments.

Kļūdas kods tālvadības pultī	Invertora kļūdas koda attēlojums	Apraksts
109	oL1	Elektrotermiskais sensors atslēdza aizsardzību pret pārslodzi.
110	oL2	Piedziņas termiskais sensors aktivizēja aizsardzību pret pārslodzi.
111	EF3	Ārēja kļūme.
112	EF4	Ārēja kļūme.
113	EF5	Ārēja kļūme.
114	EF6	Ārēja kļūme.
115	EF7	Ārēja kļūme.
116	dEv	Saskaņā ar impulsu ievadi (RP) ātruma novirze pārsniedz iepriekš iestatīto vērtību.
117	PGo	PG impulsi nav saņemti ilgāk par iepriekš iestatīto laiku.
118	PF	Piedziņas ieejas jaudai ir pārtraukta fāze vai liels sprieguma disbalanss starp fāzēm.
119	LF	Fāzes zudums piedziņas izejas pusē.
120	oH3	Motora pārkaršanas trauksme (PTC ievade).
121	oH4	Motora pārkaršanas kļūme (PTC ievade).
122	CE	Vadības dati divas sekundes netika pareizi saņemti.
123	EF1	Ārēja kļūme.
124	EF2	Ārēja kļūme.
125	Uv	Pārbaudiet ienākošo strāvas padevi.
126	ov	Spriegums līdzstrāvas kopnē ir pārsniedzis pārsprieguma noteikšanas līmeni.
127	oH	Pārbaudiet dzesēšanas ventilatorus.
128	oH2	Brīdinājums par pārkarsušu piedziņu.
129	oL3	Piedziņas izejas strāva (vai griezes moments nenoslēgtā vektorā) pārsniedza iepriekš iestatīto robežvērtību.
130	oL4	Piedziņas izejas strāva (vai griezes moments nenoslēgtā vektorā) pārsniedza iepriekš iestatīto robežvērtību.
131	EF	Priekšupgaita un atpakaļgaita vienlaicīgi tika bloķēta vairāk nekā 0,5 sek.
132	bb	Piedziņas izeja pārtraukta, ko norāda ārējs pamatbloka signāls.
133	EF3	Ārēja kļūme.
134	EF4	Ārēja kļūme.
135	EF5	Ārēja kļūme.
136	EF6	Ārēja kļūme.
137	EF7	Ārēja kļūme.
138	oS	Impulsu ievade (RP) norāda, ka motora ātruma atgriezeniskā saite pārsniedza iepriekš iestatīto vērtību.

Kļūdas kods tālvadības pultī	Invertora kļūdas koda attēlojums	Apraksts
139	dEv	Saskaņā ar impulsu ievadi (RP) ātruma novirze pārsniedz iepriekš iestatīto vērtību.
140	PGo	PG impulsi nav saņemti ilgāk par iepriekš iestatīto laiku.
141	oPr	Ārējā digitālā operatora savienojuma kļūme.
142	CE	Vadības dati divas sekundes netika pareizi saņemti.
143	bUS	Pēc sākotnējās saziņas izveides tika zaudēts savienojums.
144	CALL	Saziņa vēl nav izveidota.
145	oL1	Elektrotermiskais sensors atslēdza aizsardzību pret pārslodzi.
146	oL2	Piedziņas termiskais sensors aktivizēja aizsardzību pret pārslodzi.
147	rUn	Palaišanas laikā tika ievadīta komanda pārslēgt motorus.
148	CALL2	Pārraides saziņa vēl nav izveidota.
149	UL3	Piedziņas izejas strāva (vai griezes moments nenoslēgtā vektorā) ir zemāka par iepriekš iestatīto vērtību.
150	UL4	Piedziņas izejas strāva (vai griezes moments nenoslēgtā vektorā) ir zemāka par iepriekš iestatīto vērtību.
151	SE	Modbus pārbaudes režīma kļūme.
152	oH3	Motora pārkaršanas trauksme (PTC ievade).
153	FbL	PID atgriezeniskās saites ievade ir zemāka par iepriekš iestatīto līmeni.
154	FbH	PID atgriezeniskās saites ievade pārsniedz iepriekš iestatīto vērtību.
155	dnE	Piedziņa atspējota
156	HCA	Piedziņas strāva pārsniedz virsstrāvas brīdinājuma līmeni (150% no nominālās strāvas).
157	EF1	Ārēja kļūme.
158	EF2	Ārēja kļūme.
159	HbbF	Droši atspējojamā ievades aparatūra ir bojāta.
160	Hbb	Droši atspējojamais ievadkanāls ir atvērts.

Pārvadāšana, glabāšana un utilizēšana

Transportēšana

BRĪDINĀJUMS: Esiet uzmanīgi transportēšanas laikā. Mašīna ir smaga un var radīt traumas vai bojājumus, ja transportēšanas laikā tā nokrīt vai pārvietojas.

Riteņi ļauj pārvietot produktu nelielos attālumos. Garākām distancēm paceliet produktu, lai pārvietotu to, vai novietojiet uz transportlīdzekļa.

IEVĒROJIET: Nevelciet mašīnu ar transportlīdzekli.

- Ievērojiet lielu piesardzību, pārvietojot produktu manuāli vai pa slīpām virsmām. Neliels slīpums var izraisīt strauju kustību, ko nevar manuāli nobremzēt.
- Pārvadāšanas laikā nostipriniet produktu. Pārliecinieties, ka tas nevar kustēties.
- Transportēšanas laikā nodrošiniet mašīnas aizsardzību. Aizsarglīdzekļi palīdzēs aizsargāt mašīnu pret laikapstākļu, piemēram, lietus un sniega ietekmi.
- Ceļot produktu, vienmēr izmantojiet celšanas cilpu.
- Neceliet produktu aiz stūres, motora, šasijas vai citām daļām.
- Vislabāk transportēšanu veikt uz paletes.
- Vienmēr celiet produktu ar pacēlāju vai iekrāvēju.
- Neizmantojiet iekrāvēju, ja produkts nav novietots uz paletes vai karkasa. Tā var izraisīt slīpējamo disku un citu iekšējo komponentu bojājumus.
- Transportēšanas laikā slīpēšanas galvai ir jāatrodas uz zemes. Lai novērstu instrumentu paplāšu bloķēšanas mehānisma bojājumus, atstājiet instrumentu paplātes uzstādītas.

Skarifikatora pārvietošana nelielā attālumā

Izstrādājumu var pārvietot nelielos attālumos, izmantojot tālvadības pulti, kad tas ir pievienots trīsfāžu barošanas avotam vai darbojas ar akumulatora enerģiju.

1. Pārliecinieties, ka slēdzis (A) ir apturēšanas pozīcijā. Displejā tiek parādīts ziņojums “Ar 3 pozīciju slēdzi atlasiet transportēšanas režīmu, lai iespējotu vadības sviru”.
2. Ieslēdziet tālvadības pulti. Skatiet šeit: *Tālvadības pults ieslēgšana lpp. 160*.
3. Pārslēdziet slēdzi (A) transportēšanas pozīcijā. Izvēlnes simboli tiek parādīti pelēkā krāsā.

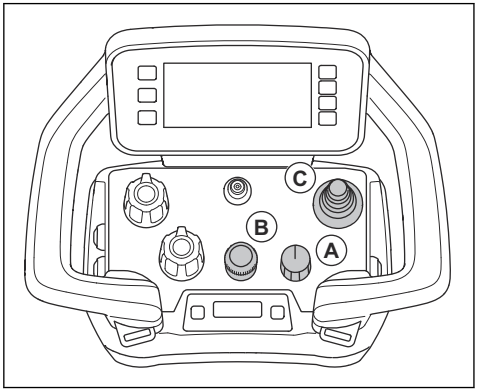

a) Pielāgojiet slīpēšanas ātrumu, izmantojot kodētāju (B).

Piezīme: Ja slēdzis (A) ir transportēšanas pozīcijā, varat pielāgot slīpēšanas ātrumu. Produkts nesāk slīpēšanu, līdz iestatāt slīpēšanas funkciju.

4. Bīdiet vadības sviru (C), lai pārvietotu produktu.
5. Lai apturētu produktu, atlaidiet vadības sviru un pagrieziet slēdzi (A) apturēšanas pozīcijā.

Slīpmašīnas novietošana transportēšanas stāvoklī

- Uzlokiet balsta riteni un droši nostipriniet vertikālā stāvoklī. Skatiet šeit: *Izstrādājuma pārvietošana ar atbalsta riteni lpp. 184*.

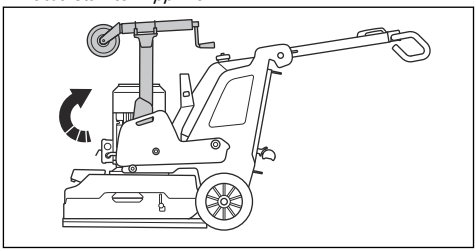

- Nolokiet rokturi. Skatiet šeit: *Kāta un roktura regulēšana lpp. 150*.
- Ja slīpmašīnai ir piestiprināti atsvari, noregulējiet tos priekšējā stāvoklī. Skatiet šeit: *Atsvaru regulēšana lpp. 166*.
- Pārliecinieties, vai slīpēšanas galva pieskaras virsmai.

Balsta ritenis

Balsta ritenis paceļ slīpēšanas galvu nedaudz virs zemes, lai atvieglotu transportēšanu nelielā attālumā.

IEVĒROJIET: Izmantojiet balsta riteni tikai, lai pārvietotu produktu nelielā attālumā. Balsta riteni drīkst izmantot tikai darba vietā vai uz transportlīdzekļa vai ārpus tā.

BRĪDINĀJUMS: Uzstādot, noņemot vai regulējot balsta riteni, ievērojiet piesardzību. Kustīgās daļas var radīt traumas.

- Atbalsta riteņa pozīcija transportēšanai nelielā attālumā. Skatiet šeit: *Balsta riteņa iestatīšana transportēšanai nelielā attālumā lpp. 184*.

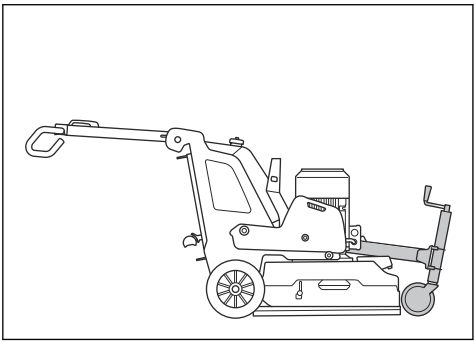

- Atbalsta riteņa pozīcija produkta ekspluatācijai un transportēšanai lielā attālumā. Skatiet šeit: *Izstrādājuma pārvietošana ar atbalsta riteni lpp. 184*.

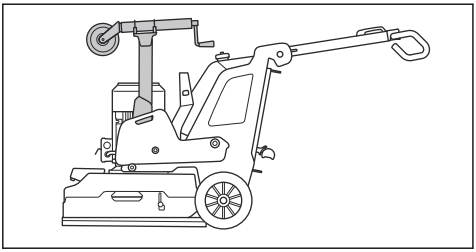

Balsta riteņa iestatīšana transportēšanai nelielā attālumā

1. Atlokiet gāzes atsperes amortizatoru (A).

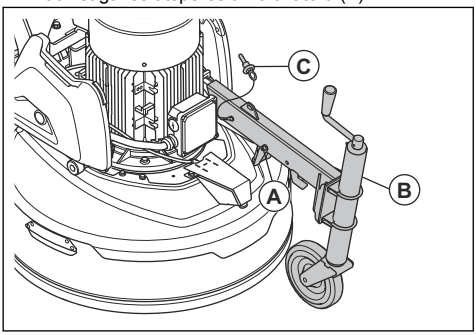

2. Atlaidiet balsta riteni no vertikālā stāvokļa.
3. Nolokiet balsta riteņa rāmi (B).
4. Ievietojiet fiksācijas tapu (C) paredzētajā vietā.

Atbalsta riteņa augstuma regulēšana

1. Iestatiet atbalsta riteni pozīcijā transportēšanai nelielā attālumā. Skatiet šeit: *Balsta riteņa iestatīšana transportēšanai nelielā attālumā lpp. 184*.
2. Pagrieziet rokturi atbalsta riteņa priekšā, lai paceltu vai nolaistu atbalsta riteni.

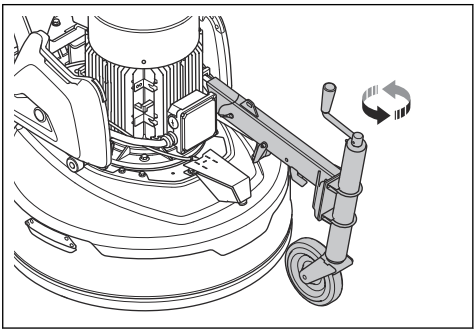

Izstrādājuma pārvietošana ar atbalsta riteni

1. Iestatiet atbalsta riteni pozīcijā transportēšanai nelielā attālumā. Skatiet šeit: *Balsta riteņa iestatīšana transportēšanai nelielā attālumā lpp. 184*.
2. Nolaidiet atbalsta riteni, lai paceltu slīpēšanas galvu no zemes. Skatiet šeit: *Atbalsta riteņa augstuma regulēšana lpp. 184*.
3. Pārvietojiet izstrādājumu manuāli ar tālvadības pulti.

Slīpmašīnas pārvietošana slīpumā (pa uzbrauktuvi)

BRĪDINĀJUMS: Esiet ļoti uzmanīgi, ja pārvietojat slīpmašīnu ar ieslēgtu motoru augšup un lejup slīpumā. Slīpmašīna ir smaga un ir iespējamas traumas, ja tā apgāžas vai pārvietojas pārāk ātri.

BRĪDINĀJUMS: Ja uzbrauktuve ir stāva, vienmēr izmantojiet vinču. Nestaigājiet un nestāviet zem slīpmašīnas. Nestāviet slīpmašīnas riska zonā. Skatiet šeit: *Darba zonas drošība lpp. 142*.

BRĪDINĀJUMS: Nepārvietojiet slīpmašīnu augšup un lejup slīpumā, ja tālvadības pults baterijai ir zems uzlādes līmenis. Lai droši vadītu slīpmašīnu, nepieciešams tālvadības savienojums.

BRĪDINĀJUMS: Nepārvietojiet slīpmašīnu nogāzēs. Lai iegūtu informāciju par maksimālo slīpuma leņķi, skatiet slīpmašīnas datu plāksnīti.

- Lai pārvietotu slīpmašīnu pa uzbrauktuvi uz leju, lēnām virziet to atpakaļgaitā.
- Lai pārvietotu slīpmašīnu pa uzbrauktuvi uz augšu, lēnām virziet to uz priekšu.

- Negrieziet grīdas slīpmašīnu par vairāk nekā 45° slīpumā.

Produkta pacelšana

Produktam ir atveres, ko var izmantot tā pacelšanai ar vinču.

IEVĒROJIET: Pārliecinieties, vai siksnas ir piemērotas produkta svaram.

1. Piestipriniet siksnas pie atverēm.

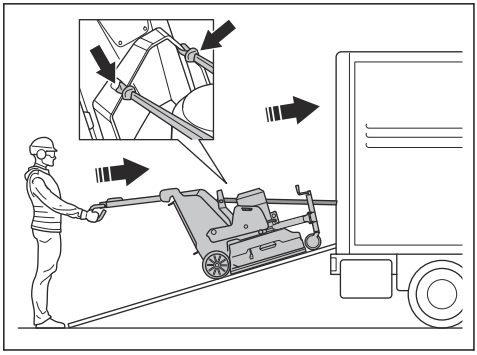

2. Pārliecinieties, vai pilnvarotā persona tur rokturi, lai saglabātu stabilu produkta stāvokli.

BRĪDINĀJUMS: Ievērojiet piesardzību, jo produkts ir smags un apgāžoties var radīt nopietnas traumas.

3. Aktivizējiet vinču, lai novietotu produktu transportlīdzeklī.
4. Neizmantojiet pacelšanas siksnas produkta nostiprināšanai transportēšanas laikā. Skatiet šeit: *Grīdas slīpmašīnas nostiprināšana transportlīdzeklī lpp. 185*.

Izstrādājuma pacelšana

BRĪDINĀJUMS: Pārliecinieties, vai celšanas aprīkojumam ir pareizas specifikācijas, lai izstrādājumu varētu droši pacelt. Datu plāksnē uz izstrādājuma ir norādīts tā svars.

BRĪDINĀJUMS: Nestaigājiet un nestāviet zem vai blakus paceltam izstrādājumam. Nodrošiniet, lai bīstamajā zonā neatrastos nepiederošas personas. Skatiet šeit: *Darba zonas drošība lpp. 142*.

BRĪDINĀJUMS: Neceliet bojātu izstrādājumu. Pārbaudiet, vai celšanas cilpa ir pareizi uzstādīta un nav bojāta.

1. Novietojiet izstrādājumu transportēšanas pozīcijā. Skatiet šeit: *Slīpmašīnas novietošana transportēšanas stāvoklī lpp. 183*.
2. Piestipriniet pacelšanas aprīkojumu pie celšanas cilpas.

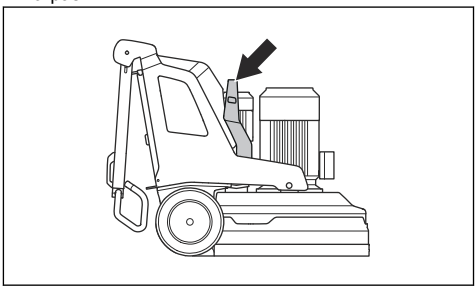

Grīdas slīpmašīnas nostiprināšana transportlīdzeklī

Grīdas slīpmašīnā ir atveres, ko izmanto, lai piestiprinātu slīpmašīnu transportlīdzeklim, izmantojot stiprinājuma siksnas.

1. Iestipriniet stiprinājuma siksnu metāla āķus stiprinājuma vietās. Ievērojiet piesardzību, jo asās malas var sabojāt siksnas.

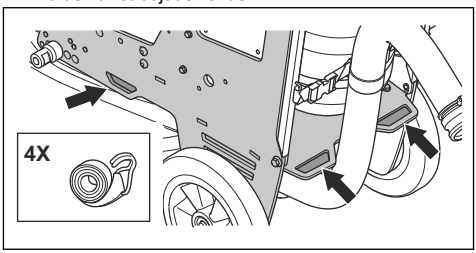

2. Piestipriniet un pievelciet stiprinājuma siksnas pie transportlīdzekļa.

Glabāšana

IEVĒROJIET: Nenovietojiet izstrādājumu uzglabāšanai ārpus telpām. Vienmēr turiet izstrādājumu telpās.

- Glabājiet izstrādājumu sausā vietā, kurā temperatūra nepazeminās zem 0°C.
- Notīriet produktu un veiciet pilnu apkopi, pirms novietojat produktu glabāšanai.
- Paceliet atbalsta riteni. Slīpēšanas galvai jābūt uz zemes.

- Glabājiet izstrādājumu norobežotā vietā, lai novērstu to, ka tam var piekļūt bērni vai personas, kam tas nav atļauts.
- Glabājiet akumulatora lādētāju sausā vietā, kurā temperatūra nepazeminās zem 0 °C.
- Izņemiet tālvadības pults akumulatoru, ja izstrādājums tiek uzglabāts ilgāk nekā 6 mēnešus.
- Lādējiet izstrādājuma akumulatoru ik pēc 6 mēnešiem, ja produkts atrodas ilgtermiņa glabāšanā.

Utilizēšana

Simbols norāda, ka izstrādājums nav sadzīves atkritumi. Utilizējiet to, izmantojot elektrisko un elektronisko ierīču savākšanas sistēmu jūsu valstī. Tas veicinās pienācīgu atkritumu apsaimniekošanu izstrādājumu aprites cikla beigās. Lai iegūtu informāciju, sazinieties ar vietējām valsts iestādēm, sadzīves atkritumu apsaimniekošanas uzņēmumiem, Husqvarna izplatītāju, kas nodrošina apkopi, vai mazumtirgotāju. Nepareiza utilizācija var radīt iespējamu negatīvu ietekmi uz vidi un cilvēku veselību, jo pastāv bīstamu vielu klātbūtnes risks.

Atvienojiet izstrādājumu no barošanas avota un izņemiet akumulatorus no tālvadības pults, pirms nododat izstrādājumu atbilstošā pārstrādes vietā. Centrāleiropas valstīs akumulatori ir jāpārstrādā saskaņā ar 2014/53/EU. Informējiet pārstrādes uzņēmuma pārstāvjus par to, ka izstrādājumā ir litija jonu akumulators. Nododiet akumulatorus atbilstošā pārstrādes uzņēmumā.

Tehniskie dati

	PG 6 DR 3 x 380–415 V	PG 6 XR 3 x 380–415 V
Motora jauda, kW/ZS	12,5/17	7,5/10
Nominālā strāva, A	30	16
Spriegums, V	380–415	380–415
Fāzes	3 fāzes	3 fāzes
Frekvence, Hz	50–60	50–60
Svars, kg/mārciņas	591/1303	495/1091
Slīpēšanas platums, mm/collas	630/25,2	600/23,6
Slīpēšanas disks, mm/collas	3 x 270/10,5	4x230/9
Atsvars 1. stāvoklī (priekšējā), kg/mārciņas	330/728	264/582
Atsvars 2. stāvoklī (vertikāli), kg/mārciņas	257/567	191/421
Atsvars 3. stāvoklī (aizmugurē), kg/mārciņas	215/474	148/326
Slīpēšanas diska ātrums, min./maks., apgr./min.	441-1176	441-1176
Slīpēšanas galvas ātrums, min./maks., apgr./min.	10–57	NAV PIEEJAMS
Standarta griešanās virziens (no augšpuses) (R)	Slīpēšanas diski, pulksteņrādītāju kustības virzienā	Slīpēšanas diski, 2x pulksteņrādītāju kustības virzienā, 2x pretēji pulksteņrādītāju kustības virzienam. Ievērojiet bultiņas zem slīpēšanas galvas.
Maksimālais slīpums, grādi °	10	10
Korpuss, IP	54	54
Akumulatora tips	Litija jonu	Litija jonu
Bluetooth® zema enerģijas patēriņa tehnoloģijas radiofrekvenču spektrs [11]		
Frekvenču joslas instrumentam, GHz	2,402–2,480	2,402–2,480
Maksimālā nodotā radiofrekvenču jauda, dBm/mW	4/2,5	4/2,5

[11] Šī sadaļa ir attiecināma tikai uz ierīci, kas aprīkota ar savienojamības funkciju.

Tehniskie dati

	PG 8 DR 3 x 200–240 V	PG 8 DR 3 x 380–415 V	PG 8 DR 3 x 440–480 V	PG 8 XR 3 x 380–415 V	PG 8 XR 3 x 440–480 V
Motora jauda, kW/ZS	12,5/17	16,5/22	16,5/22	15/20	15/20
Nominālā strāva, A	50	30	30	30	30
Spriegums, V	200–240	380–415	440-480	380–415	440-480
Fāzes	3 fāzes	3 fāzes	3 fāzes	3 fāzes	3 fāzes
Frekvence, Hz	50–60	50–60	50–60	50–60	50–60
Svars, kg/mārciņas	661/1457	661/1457	661/1457	645/1422	645/1422
Slīpēšanas platums, mm/collas	800/31,5	800/31,5	800/31,5	800/31,5	800/31,5
Slīpēšanas disks, mm/collas	3 x 270/10,5	3 x 270/10,5	3 x 270/10,5	3 x 270/10,5	4 x 270/10,5
Atsvars 1. stāvoklī (priekšējā), kg/mārciņas	380/838	380/838	380/838	369/813	369/813
Atsvars 2. stāvoklī (vertikāli), kg/mārciņas	306/675	306/675	306/675	297/655	297/655
Atsvars 3. stāvoklī (aizmugurē), kg/mārciņas	270/595	270/595	270/595	256/564	256/564
Slīpēšanas diska ātrums, min./ maks., apgr./min.	420-1176	420-1176	420-1176	420-1176	420-1176
Slīpēšanas galvas ātrums, min./ maks., apgr./min.	9–47	9–47	9–47	NAV PIEEJAMS	NAV PIEEJAMS
Standarta griešanās virziens (no augšpuses) (R)	Slīpēšanas diski: pulksteņrādītāju kustības virzienā			Slīpēšanas diski, 2x pulksteņrādītāju kustības virzienā, 2x pretēji pulksteņrādītāju kustības virzienam. Ievērojiet bultiņas zem slīpēšanas galvas.	
Maksimālais slīpums, grādi °	10	10	10	10	10
Korpuss, IP	54	54	54	54	54
Akumulatora tips	Litija jonu	Litija jonu	Litija jonu	Litija jonu	Litija jonu
Bluetooth® zema enerģijas patēriņa tehnoloģijas radiofrekvenču spektrs [12]					
Frekvenču joslas instrumentam, GHz	2,402–2,480	2,402–2,480	2,402–2,480	2,402–2,480	2,402–2,480
Maksimālā nodotā radiofrekvenču jauda, dBm/mW	4/2,5	4/2,5	4/2,5	4/2,5	4/2,5

[12] Šī sadaļa ir attiecināma tikai uz ierīci, kas aprīkota ar savienojamības funkciju.

Tālvadības pults tehniskie dati

Akumulatora dati	Nomināli 7,2 V, 5800 mAh
Akumulators	Produkta komplektācijā ietverti 2 litija jonu akumulatori.
Darbības laiks, h	12
Uzlādes laiks, h	3
Uzlādes cikli	> 1000
Signāla pārraide	Radiosignāla pārraide vai kabelis.
Radiofrekvenču joslas, GHz	2,4
Maks. nodotā radiofrekvenču jauda, dBm	20
Vadības kabelis	Iespēja
Diapazons, m/pēdas	Līdz 300/984
Tālvadības pults izmēri, augstums x platums x dziļums, mm/collas	190 x 280 x 195 / 7,5 x 11,1 x 7,7
Tālvadības pults svars (ar akumulatoru), kg/mārciņas	1,6/3,5
Tālvadības pults aizsardzības klase	IP65
Darba temperatūra, °C/°F	no -20 līdz 60 / no -4 līdz 140
Glabāšanas temperatūra ar akumulatoru, °C/°F	Mazāk nekā 1 mēnesi: no -20 līdz 50 / no 4 līdz 122 Mazāk nekā 3 mēnešus: no -20 līdz 40 / no 4 līdz 104 Mazāk nekā 1 gadu: no -20 līdz 20 / no 4 līdz 68
Glabāšanas temperatūra bez akumulatora, °C/°F	No -40 līdz 85 / no -40 līdz 185
Uzlādes temperatūra, °C/°F	no 10 līdz 45 / no 50 līdz 113
Akumulatora lādētāja izmēri, augstums x platums x dziļums, mm/collas	47 x 97 x 185 / 1,8 x 3,8 x 7,3
Akumulatora lādētāja svars, kg/mārciņas	0,214/0,47
Akumulatora lādētāja aizsardzības klase	IP21
Akumulatora lādētāja barošanas avots	12/24 V līdzstrāva | 110/240 V maiņstrāva

Iegulta savienojamība

BLE tehnoloģijas radio spektrs	
Frekvenču joslas instrumentam, GHz	2,402–2,480
Maksimālā pārsūtītā radiofrekvenču jauda, dBm/mW	4/2,5

Skaņas līmeņi

	PG 6 DR, PG 8 DR	PG 6 XR, PG 8 XR	PG 8 DR	PG 8 XR
Trokšņa emisija [13]				
Skaņas jaudas līmenis, izmērītais L_W (dB(A))	93,7	93,7	95,4	95,4
Skaņas līmeņi [14]				
Skaņas spiediena līmenis pie operatora auss, L_p (dB (A))	77,9	77,9	78,7	78,7
Vibrācijas līmeņi [15]				
Rokturis, labā puse, m/s^2	2,2	2,2	1,7	1,7
Rokturis, kreisā puse, m/s^2	2.1	2.1	1,5	1,5

Izstrādājuma izmēri

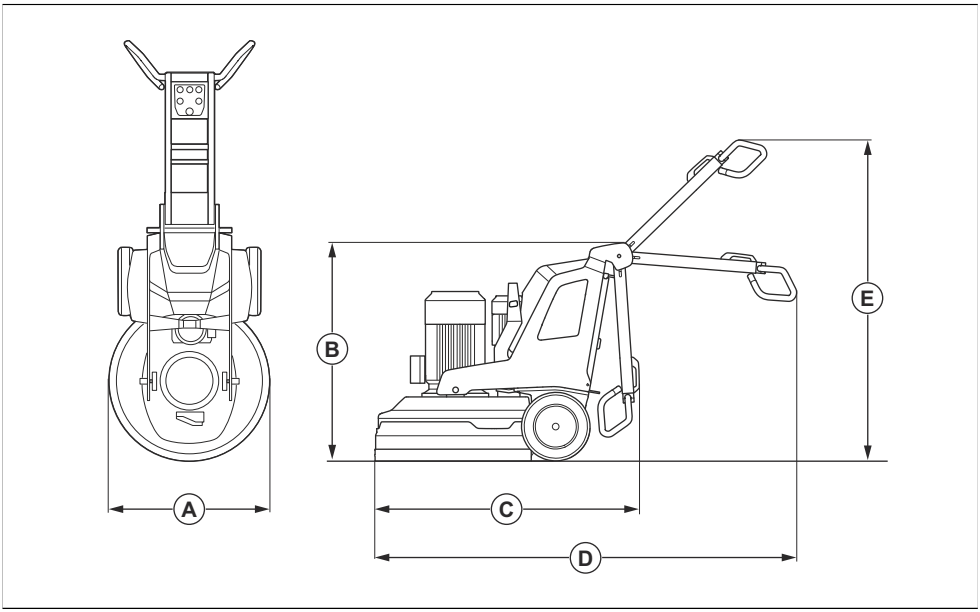

[13] Trokšņa emisijas līmenis vidē ir noteikts kā skaņas jauda atbilstoši standartam EN 60335-2-72. Paredzamā mērījuma nenoteiktība: 2,5 dB(A).

[14] Skaņas spiediena līmenis atbilstoši standartam EN 60335-2-72. Paredzamā mērījuma nenoteiktība: 4 dB(A).

[15] Vibrāciju līmeņi atbilstoši standartam EN 60335-1 un EN 60335-2-72. Sniegtajos datos par vibrācijas līmeni ir tipiska 1 m/s^2 statistiskā izkliede (standartnovirze). Vibrācijas vērtības attiecas tikai uz manuālu darbību.

		PG 6 DR, PG 8 DR	PG 6 XR, PG 8 XR	PG 8 DR	PG 8 XR
A	Platums, mm/collas	670/26,4	670/26,4	830/32,7	830/32,7
B	Min. kopējais augstums (ar nolocītu kātu), mm/collas	1150/45,3	1155/45,5	1145/45,1	1155/45,5
C	Min. kopējais garums (ar nolocītu kātu), mm/collas	1300/51,2	1320/52	1550/61	1410/55,5
D	Maks. kopējais garums (ar atlocītu kātu), mm/collas	2065/81,3	2077/81,8	2215/87,2	2165/85,2
E	Maks. kopējais augstums (ar atlocītu kātu), mm/collas	1755/69,1	1715/67,5	1700/66,9	1715/67,5

Tālvadības pults produkta izmēri

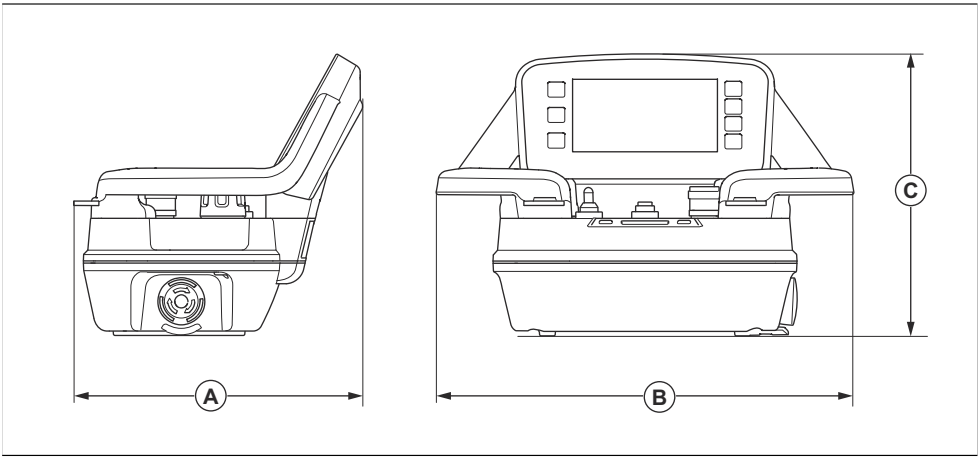

Izmēri, mm/collas					
A	190/7,5	B	280/11	C	195/7,7

ES atbilstības deklarācija

Mēs, Husqvarna AB, SE-561 82 Huskvarnā, Zviedrijā, tālr. nr. +46 36 146500, ar pilnu atbildību apliecinām, ka šis izstrādājums:

Apraksts	Grīdas slīpmašīna
Zīmols	HUSQVARNA
Tips/modelis	PG 6 DR, PG 6 XR, PG 8 DR, PG 8 XR
Identifikācija	Ar sērijas numuriem no 2024 un turpmākiem sērijas numuriem

pilnībā atbilst šādām ES direktīvām un noteikumiem:

Direktīva/regula	Apraksts
2006/42/EC	“par mehānismiem”
2014/53/EU	“par radioiekārtām”
2011/65/EU	“par bīstamu vielu izmantošanas ierobežošanu”

un ir ievēroti tālāk norādītie saskaņotie standarti un/vai tehniskās specifikācijas;

EN ISO 12100:2010

EN 60335-2-72:2012

EN 61000-3-2:2014

EN IEC 61000-3-2:2019+A1:2021

EN 61000-3-3:2013+A1:2019+ A2:2021

EN 61000-6-2:2005/AC:2005

EN IEC 61000-6-2:2019

EN 61000-6-4:2007+A1:2011

EN IEC 61000-6-4:2019

ETSI EN 300 328 V2.2.2

ETSI EN 301 489-1 V2.2.3

ETSI EN 301 489-17 V3.2.4

Partille, 2024-05-24

Martins Hubers (Martin Huber)

Izpētes un attīstības direktors, Betona virsmu un grīdu nodaļa

Husqvarna AB, celtniecības daļa

Atbildīgais par tehnisko dokumentāciju

Atvērtais pirmkods

Trešās puses licences

Jautājumiem

Rakstisks piedāvājums saistībā ar atvērto pirmkodu, kas ietverts GPL un LGPL.

Gadījumos, kad konkrētie licences noteikumi piešķir jums tiesības uz pirmkodu, Husqvarna nodrošinās attiecīgo pirmkodu pēc rakstiska lūguma, ciktāl to paredz licences noteikumi. Lūdzu, sūtiet jautājumus uz adresi HUSQVARNA, .

ICU 52,1

Autortiesības © 1995–2013 un citi. Visas tiesības aizsargātas.

Ar šo jebkurai personai, kas iegādājas šīs programmatūras un saistīto dokumentācijas failu (turpmāk – “Programmatūra”) kopiju, tiek bez maksas piešķirta atļauja rīkoties ar Programmatūru bez ierobežojumiem, tai skaitā, bet ne tikai, tiesības izmantot, kopēt, pārveidot, apvienot, publicēt, izplatīt un/vai pārdot Programmatūras kopijas, kā arī atļaut to darīt personām, kurām Programmatūra ir paredzēta, ja iepriekš minētais(-ie) autortiesību paziņojums(-i) un šī atļauja ir norādīta papildu dokumentācijā.

Autortiesības © 1991–2013 Visas tiesības aizsargātas. Izplatīta saskaņā ar lietošanas noteikumiem vietnē .

Ar šo jebkurai personai, kas iegādājas Unicode datu failu un jebkādas saistītās dokumentācijas kopijas (turpmāk – “Datu faili”) vai Unicode programmatūru un jebkādu saistīto dokumentāciju (turpmāk – “Programmatūra”), tiek bez maksas piešķirta atļauja rīkoties ar Datu failiem bez ierobežojumiem, tai skaitā, bet ne tikai, tiesības izmantot, kopēt, pārveidot, apvienot, publicēt, izplatīt un/vai pārdot Datu failu vai Programmatūras kopijas, kā arī atļaut to darīt personām, kurām Datu faili vai Programmatūra ir paredzēta, ja (a) iepriekš minētais(-ie) autortiesību paziņojums(-i) un šī atļauja ir norādīta visās Datu failu vai Programmatūras kopijās; (b) gan iepriekš minētais(-ie) autortiesību paziņojums(-i), gan šī atļauja ir norādīta saistītajā dokumentācijā; (c) katrā pārveidotajā Datu failā vai Programmatūrā, kā arī ar Datu failu(-iem) vai Programmatūru saistītajā dokumentā ir skaidri norādīts, ka dati vai programmatūra ir pārveidota.

Fontconfig 2.11

Autortiesības © 2000, 2001, 2002, 2003, 2004, 2006, 2007 Keith Packard

Autortiesības © 2005 Patrick Lam

Autortiesības © 2007 Dwayne Bailey un

Autortiesības © 2009 Roozbeh Pournader

Autortiesības © 2008, 2009, 2010, 2011, 2012, 2013, 2014, 2015, 2016, 2017, 2018, 2019, 2020

Autortiesības © 2008 Danilo Šegan

Autortiesības © 2012

Ar šo tiek bez maksas piešķirta atļauja izmantot, kopēt, pārveidot un pārdot šo programmatūru un tās dokumentāciju jebkādiem nolūkiem, ja iepriekš minētais autortiesību paziņojums ir norādīts visās kopijās un ja autortiesību paziņojums un šī atļauja ir norādīta papildu dokumentos, kā arī autora(-u) vārds(-i) nav izmantoti reklāmai vai publicitātei saistībā ar programmatūras izplatīšanu bez konkrētas, rakstiskas iepriekšējas atļaujas. Autori nesniedz nekādas garantijas par šīs programmatūras piemērotību jebkādam mērķim. Tā ir nodrošināta “tāda, kā ir” bez tiešas vai netiešas garantijas.

Содержание

Введение..... 194
Безопасность.....205
Работа.....212
Техническое обслуживание.....234
Поиск и устранение неисправностей.....241
Транспортировка, хранение и утилизация.....252
Технические данные.....257
Декларация соответствия..... 263
Открытый исходный код.....264

Введение

Описание изделия

Изделие представляет собой шлифовальную машину для поверхностей различной твердости.

Модели могут управляться с помощью пульта дистанционного управления.

Использование по назначению

Данное изделие используется для шлифовки поверхностей из материалов различной твердости, таких как натуральный камень, терраццо и бетон.

Также изделие предназначено для шлифовки таких покрытий, как эпоксидная смола и клей. Обработанная поверхность может быть шероховатой или гладкой. Изделие можно использовать для сухой и влажной шлифовки. Запрещается использовать изделие для других видов работ.

Изделие предназначено для использования профессиональными обученными операторами в коммерческих целях.

Обзор изделия, вид справа PG 6 DR, PG 8 DR

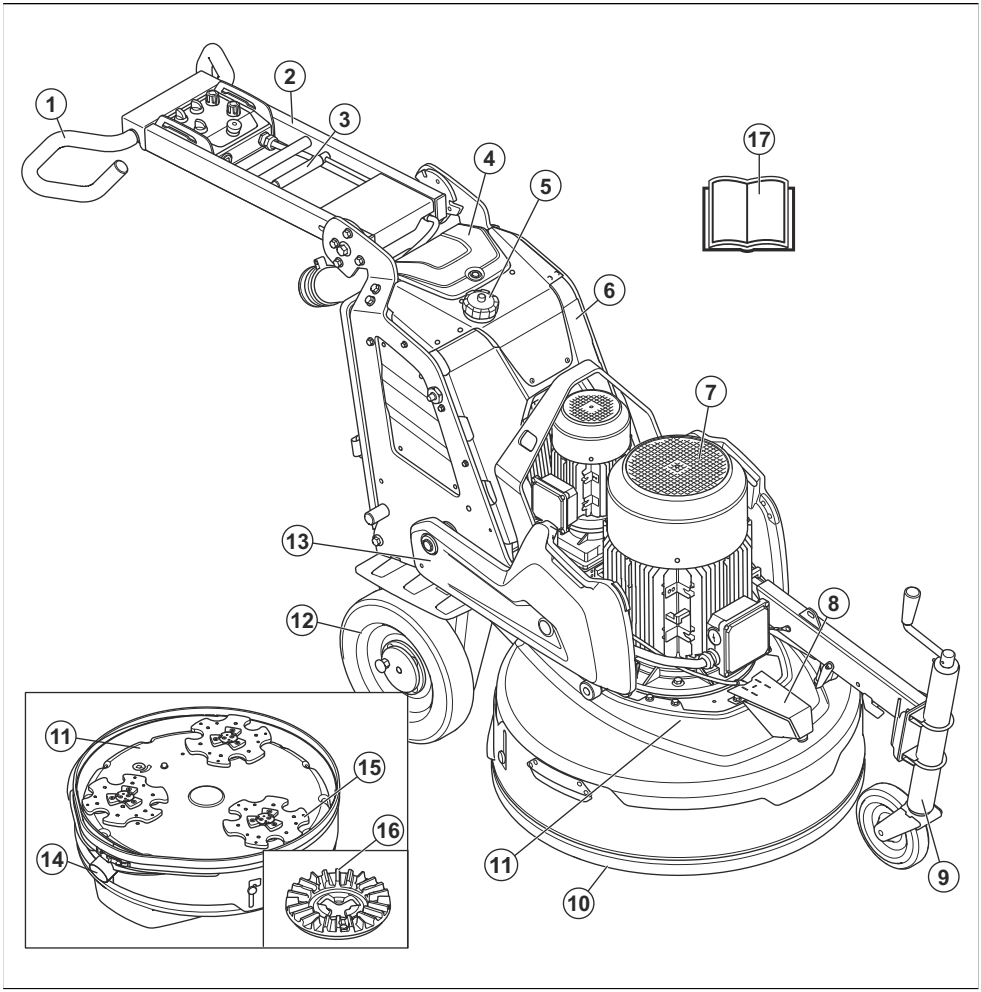

1. Рукоятка-руль
2. Рукоятка
3. Рычаг блокировки положения рукоятки
4. Крышка зарядного устройства для аккумулятора
5. Бак для воды
6. Блок электрооборудования
7. Двигатель шлифовальной головки
8. Насадка для распыления
9. Опорное колесо
10. Подвижный кожух
11. Шлифовальная головка
12. Колесо
13. Противовесы
14. Разъем для промышленного пылесоса
15. Шлифовальный диск
16. Инструментальная пластина
17. Руководство по эксплуатации

Обзор изделия, вид слева PG 6 DR, PG 8 DR

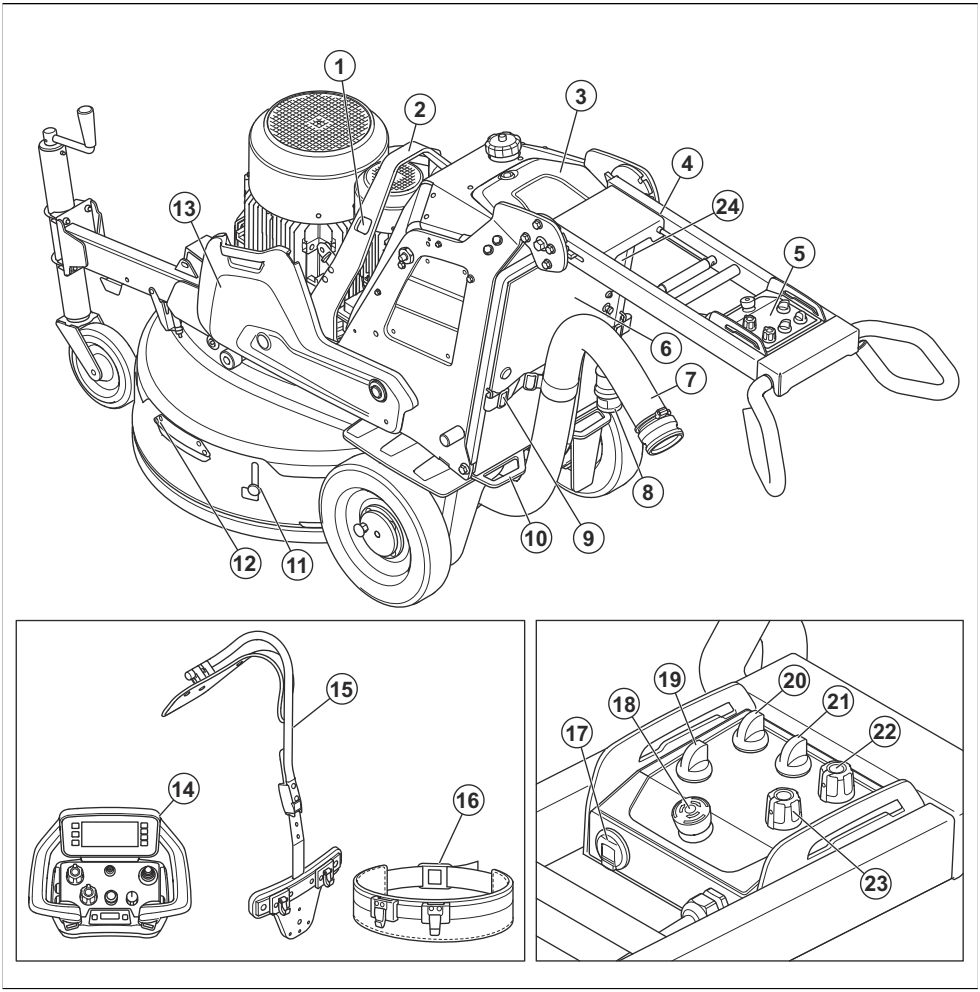

1. Отверстия для крепления строп
2. Подъемная скоба
3. Крышка зарядного устройства для аккумулятора
4. Держатель пульта дистанционного управления (принадлежность)
5. Панель управления
6. Разъем зарядного устройства для аккумулятора
7. Разъем для промышленного пылесоса
8. Шнур питания
9. Подвесное устройство для шланга пылеуловителя и шнура питания
10. Точка крепления
11. Транспортировочный фиксатор подвижного кожуха
12. Рукоятка подвижного кожуха
13. Противовесы
14. Пульт дистанционного управления
15. Оснастка для пульта дистанционного управления (принадлежность)
16. Ремень
17. USB-разъем для зарядки
18. Кнопка аварийного останова
19. Переключатель дистанционного/ручного управления
20. Переключатель ВКЛ/ВЫКЛ

21. Переключатель ОСТАНОВКИ/ЗАПУСКА
22. Регулятор направления и частоты вращения шлифовального диска
23. Регулятор направления и частоты вращения шлифовальной головки
24. Переключатели функции распыления воды

Обзор изделия, вид справа PG 6 XR, PG 8 XR

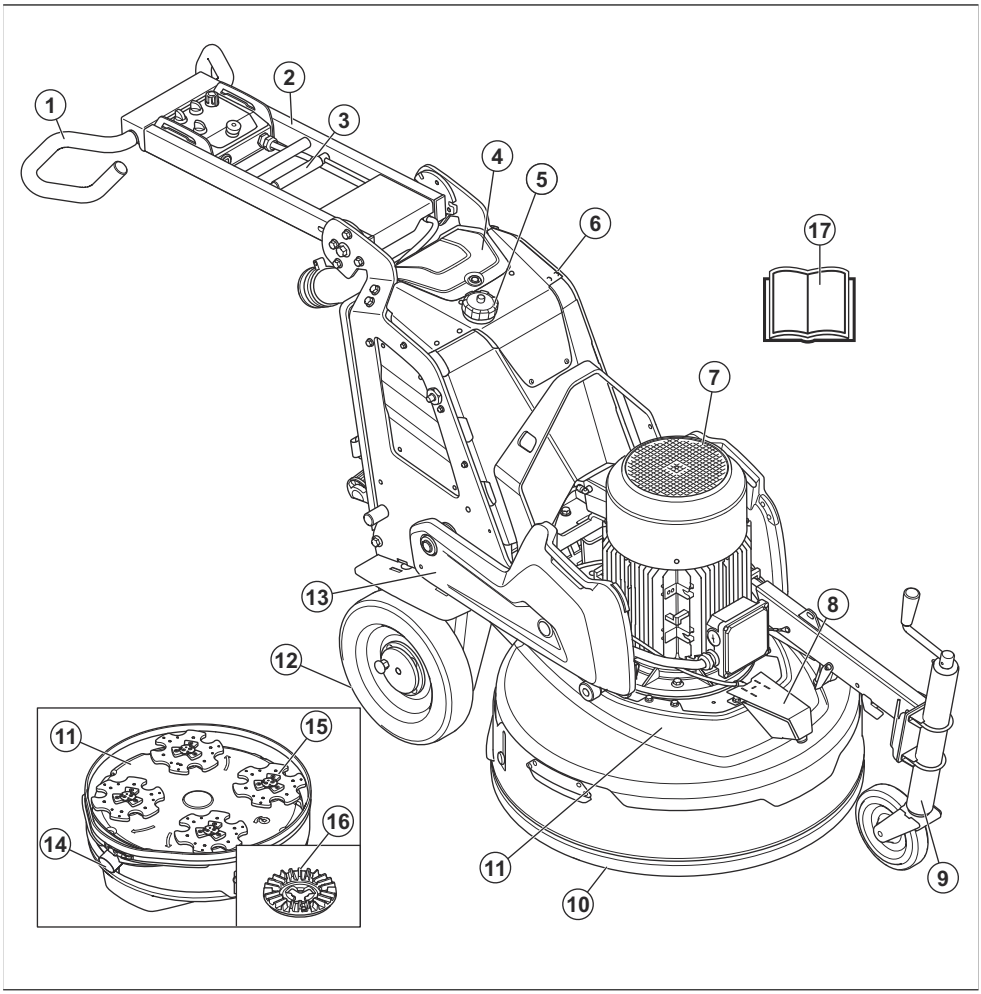

1. Рукоятка-руль
2. Рукоятка
3. Рычаг блокировки положения рукоятки
4. Крышка зарядного устройства для аккумулятора
5. Бак для воды
6. Блок электрооборудования
7. Двигатель шлифовальной головки
8. Насадка для распыления
9. Опорное колесо
10. Подвижный кожух
11. Шлифовальная головка
12. Колесо
13. Противовесы
14. Разъем для промышленного пылесоса
15. Шлифовальный диск
16. Инструментальная пластина
17. Руководство по эксплуатации

Обзор изделия, вид слева PG 6 XR, PG 8 XR

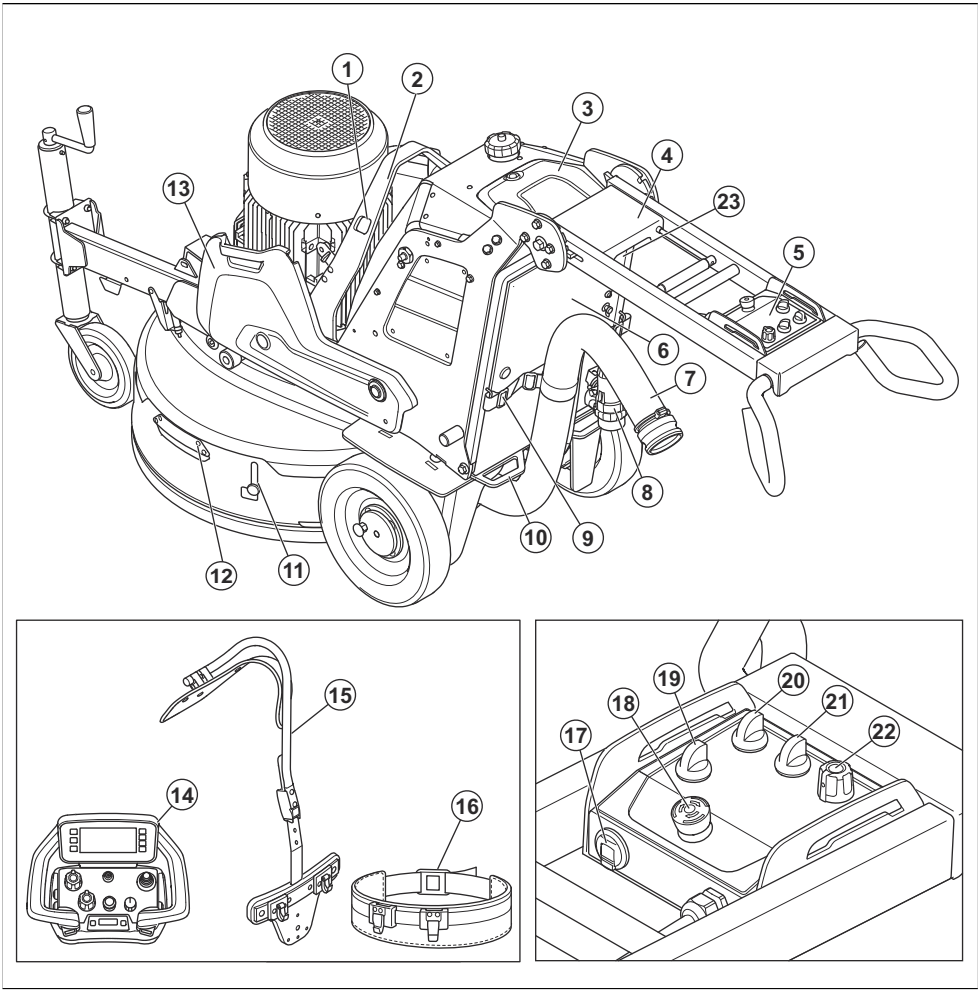

1. Отверстия для крепления строп
2. Подъемная скоба
3. Крышка зарядного устройства для аккумулятора
4. Держатель пульта дистанционного управления (принадлежность)
5. Панель управления
6. Разъем зарядного устройства для аккумулятора
7. Разъем для промышленного пылесоса
8. Шнур питания
9. Подвесное устройство для шланга пылеуловителя и шнура питания
10. Точка крепления
11. Транспортировочный фиксатор подвижного кожуха
12. Рукоятка подвижного кожуха
13. Противовесы
14. Пульт дистанционного управления
15. Оснастка для пульта дистанционного управления (принадлежность)
16. Ремень
17. USB-разъем для зарядки
18. Кнопка аварийного останова
19. Переключатель дистанционного/ручного управления
20. Переключатель ВКЛ/ВЫКЛ

21. Переключатель ОСТАНОВКИ/ЗАПУСКА
22. Регулятор направления и частоты вращения шлифовальной головки и шлифовального диска
23. Переключатели функции распыления воды

Обзор панели управления PG 6 DR, PG 8 DR

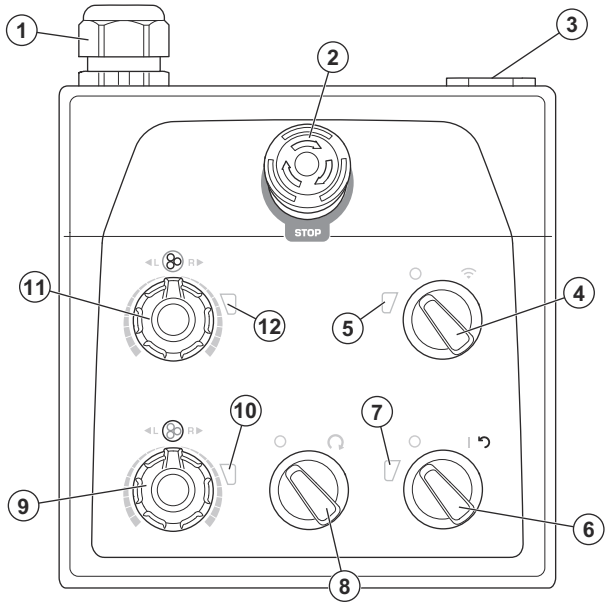

1. Соединение кабеля
2. Кнопка аварийного останова
3. USB-разъем для зарядки
4. Переключатель для выбора режима дистанционного или ручного управления
5. Индикатор режима дистанционного управления
6. Переключатель ВКЛ/ВЫКЛ
7. Индикатор питания и уровня заряда аккумулятора изделия
8. Переключатель ОСТАНОВКИ/ЗАПУСКА
9. Регулятор направления и частоты вращения шлифовального диска
10. Индикатор шлифовального диска
11. Регулятор направления и частоты вращения шлифовальной головки
12. Индикатор шлифовальной головки

Обзор панели управления PG 6 XR, PG 8 XR

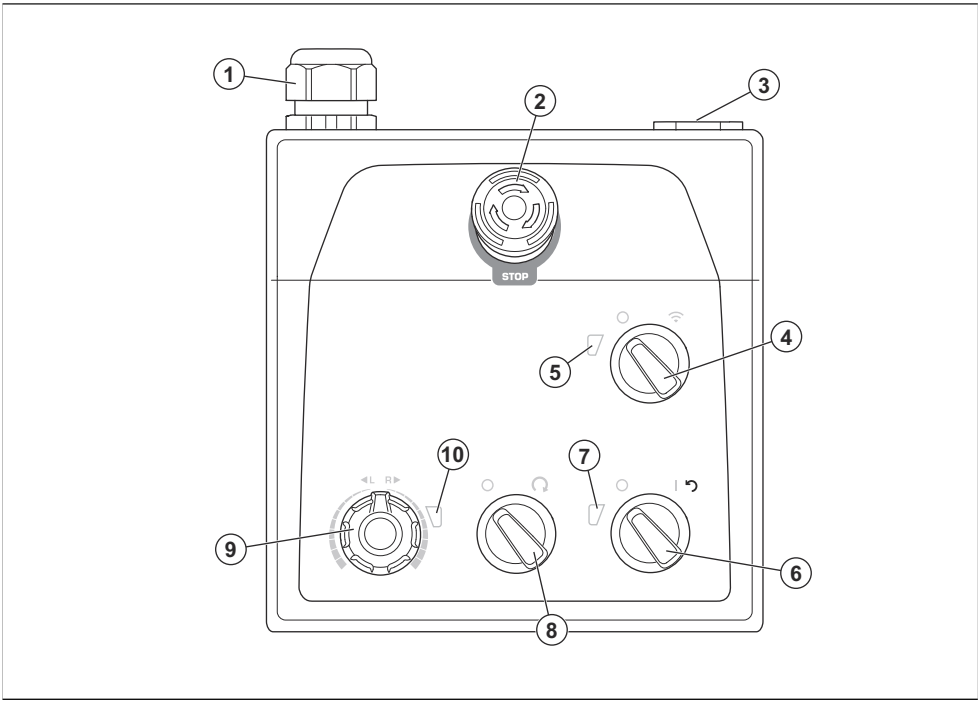

1. Соединение кабеля
2. Кнопка аварийного останова
3. USB-разъем для зарядки
4. Переключатель для выбора режима дистанционного или ручного управления
5. Индикатор режима дистанционного управления
6. Переключатель ВКЛ/ВЫКЛ
7. Индикатор питания и уровня заряда аккумулятора изделия
8. Переключатель ОСТАНОВКИ/ЗАПУСКА
9. Регулятор направления и частоты вращения шлифовальной головки и шлифовального диска
10. Индикатор шлифовальной головки и шлифовального диска

Обзор пульта дистанционного управления

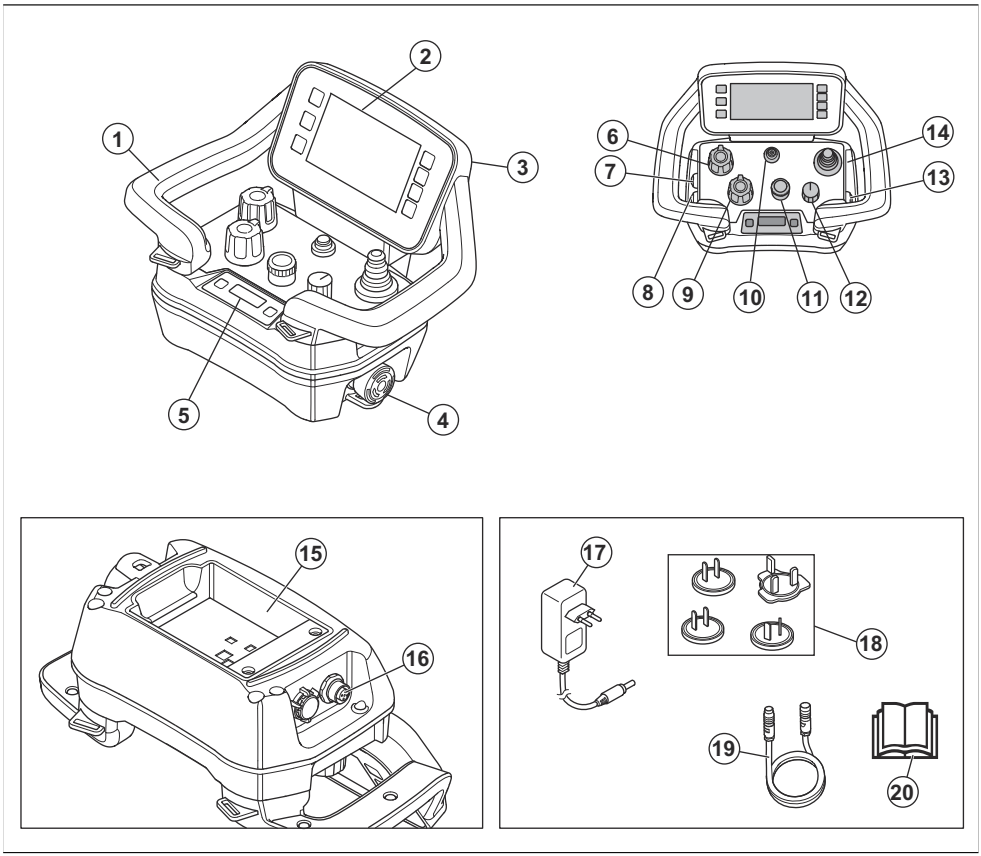

1. Рукоятка
2. Дисплей HMI
3. Разъем для USB-кабеля
4. Кнопка остановки машины
5. Дисплей информационного центра
6. Потенциометр частоты и направления вращения шлифовальной головки (не используется на PG 6 XR и PG 8 XR)
7. Кнопка включения/выключения распыления воды
8. Кнопка включения/выключения маятникового хода
9. Потенциометр частоты и направления вращения, шлифовальный диск
10. Кнопка включения/выключения пульта дистанционного управления
11. Энкодер
12. Переключатель остановки/транспортировки/шлифовки
13. Кнопка включения/выключения пылесоса
14. Джойстик
15. Держатель аккумулятора
16. Разъем для кабеля шины CAN
17. Адаптер переменного/постоянного тока для зарядного устройства
18. Штекеры для различных рынков
19. Кабель шины CAN (дополнительное оборудование)
20. Руководство по эксплуатации

Обзор дисплея HMI

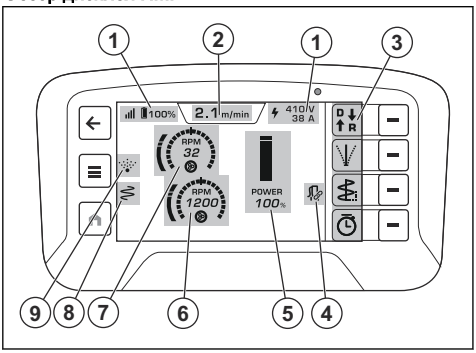

1. Верхняя панель
2. Вкладка рабочего режима
3. Панель быстрого доступа
4. Значок пылесоса
5. Диапазон мощности
6. Частота вращения шлифовального диска (не используется для односкоростного привода)
7. Частота вращения шлифовальной головки
8. Значок маятникового хода
9. Значок распыления воды

Диапазон мощности

Диапазон мощности — это полоса на дисплее пульта ДУ, указывающая мощность, с которой работает изделие. 4 цвета обозначения диапазонов мощности:

- Серый: можно изменять настройки, но изделие не работает.
- Зеленый: изделие работает в диапазоне мощности менее 100%.
- Желтый: изделие работает в диапазоне мощности 101–109%.
- Красный: изделие работает в диапазоне мощности более 110%.

Символы на изделии

ПРЕДУПРЕЖДЕНИЕ. Изделие может представлять опасность и стать причиной тяжелой травмы или смерти оператора или окружающих. Соблюдайте осторожность и правила эксплуатации изделия.

Перед началом работы с изделием внимательно прочитайте руководство и убедитесь, что понимаете приведенные здесь инструкции.

Используйте средства защиты органов слуха, зрения и дыхания. См. *Средства индивидуальной защиты на стр. 207*.

Пыль может стать причиной проблем со здоровьем. Используйте одобренные средства защиты органов дыхания. Всегда следите за наличием надлежащей вентиляции.

Поднимайте изделие только за подъемную скобу.

Используйте отверстия для крепежных строп, чтобы зафиксировать изделие в транспортном средстве при перевозке.

Изделие не является бытовыми отходами. Изделие необходимо передать в авторизованный пункт переработки электрического и электронного оборудования. См. *Утилизация на стр. 256*.

Данное изделие отвечает требованиям соответствующих директив ЕС.

Табличка с уровнем излучения шума в окружающую среду в соответствии с директивами и нормативами ЕС и Великобритании. Гарантированный уровень звуковой мощности изделия указан в разделе .

Примечание: Прочие условные обозначения/наклейки на изделии указывают на его соответствие специальным требованиям сертификации, которые действуют в определенных странах.

Паспортная табличка

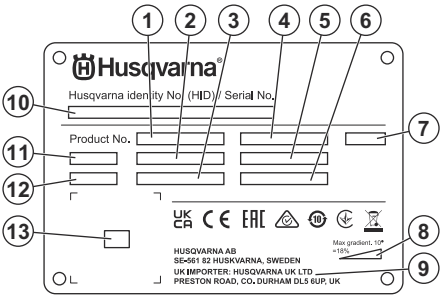

1. Номер изделия
2. Вес изделия
3. Номинальная мощность
4. Номинальное напряжение
5. Номинальная сила тока
6. Частота
7. Корпус
8. Максимальный угол уклона
9. Производитель/импортер
10. Серийный номер
11. Модель
12. Год производства
13. Сканируемый код

Символы на панели управления и пульте дистанционного управления

Аварийный останов.

Дистанционное управление включено.

Включение и перезапуск изделия.

Шлифовальная головка включена.

Частота и направление вращения шлифовальной головки.

Частота и направление вращения шлифовального диска.

Максимальная частота вращения.

Медленно.

Символы на верхней панели дисплея

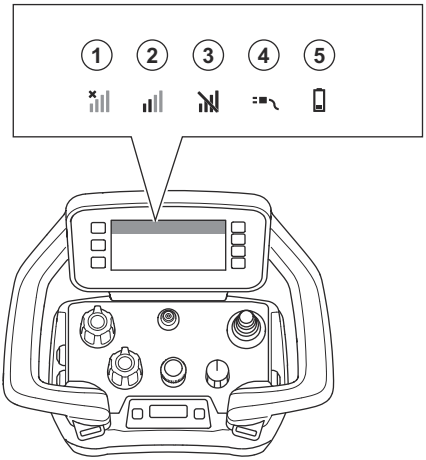

Позиция	Функция
1	Нет радиосигнала. Нет соединения с изделием.
2	Уровень радиосигнала.
3	Радиосигнал заблокирован.
4	Между изделием и пультом дистанционного управления подсоединен кабель шины CAN.
5	Уровень заряда. Если символ аккумулятора желтый, уровень заряда равен 11–20%. Если символ аккумулятора красный, уровень заряда ниже 10%.

Символы на вкладке рабочего режима HMI пульта дистанционного управления

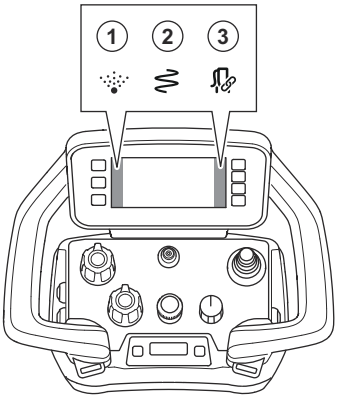

Позиция	Функция
1	Функция распыления воды включена.
2	Функция маятникового хода включена.
3	Промышленный пылесос подсоединен и включен.

Повреждение изделия

Мы не несем ответственности за повреждение изделия в следующих случаях:

- ненадлежащий ремонт изделия;
- использование для ремонта изделия неоригинальных деталей или деталей, не одобренных производителем;
- использование неоригинальных дополнительных принадлежностей или принадлежностей, не одобренных производителем;
- ремонт изделия в неавторизованном сервисном центре или неквалифицированным специалистом.

Husqvarna Fleet Services™

Husqvarna Fleet Services™ представляет собой облачное решение, которое позволяет оператору получать информацию обо всех подключенных устройствах. Данное изделие оснащено датчиком Husqvarna Fleet Services™ с поддержкой Bluetooth® с низким энергопотреблением (BLE). Датчик Husqvarna Fleet Services™ собирает данные об изделии и позволяет подключиться к системе Husqvarna Fleet Services™. Система Husqvarna Fleet Services™ сообщает такие сведения, как время работы, интервалы обслуживания и местоположение изделия. Технология BLE работает на частоте 2,400–2,4835 ГГц.

Для получения дополнительной информации о Husqvarna Fleet Services™ скачайте приложение Husqvarna Fleet Services™ или обратитесь к представителю Husqvarna.

Использование встроенных функций подключения

Примечание: Передача радиосигнала Bluetooth® будет включена при первом подключении к сетевой розетке и после этого останется включенной.

1. Скачайте приложение iOS или Android Husqvarna Fleet Services.
2. Дополнительную информацию см. в разделе https://fleetservices.husqvarna.com.

Модуль Bluetooth® с низким энергопотреблением (BLE)

Для утвержденных рынков сбыта изделие оснащается модулем BLE, подключенным к системе Husqvarna Fleet Services™. Модуль BLE собирает и передает данные об изделии, которые используются в системе Husqvarna Fleet Services™. К этим данным относятся моточасы, интервалы обслуживания и местоположение изделия.

Настройка встроенных функций подключения

1. Настройте учетную запись системы Husqvarna Fleet Services™ на веб-сайте https://fleetservices.husqvarna.com/signup.
2. Загрузите приложение Husqvarna Fleet Services™ на мобильное устройство.
3. Подключите изделие к источнику питания, чтобы включить модуль BLE.
4. Добавьте изделие в свою учетную запись. Используйте приложение Husqvarna Fleet Services™.
5. Выполните инструкции в приложении Husqvarna Fleet Services™.

Примечание: Для подключения мобильное устройство с установленным приложением Fleet должно находиться рядом с изделием.

Примечание: Радиопередача Bluetooth® включается при первом подключении к источнику питания и затем остается включенной.

ПРЕДУПРЕЖДЕНИЕ: Высокое напряжение. В блоке питания имеются незащищенные детали. Перед тем как открыть дверцу блока электрооборудования, обязательно отсоедините вилку от сетевой розетки.

Установка изделия в режим полета

Когда изделие находится в режиме полета, модуль BLE прекращает передачу данных об изделии.

- Переведите переключатель блока аккумулятора в положение "OFF" (ВЫКЛ).

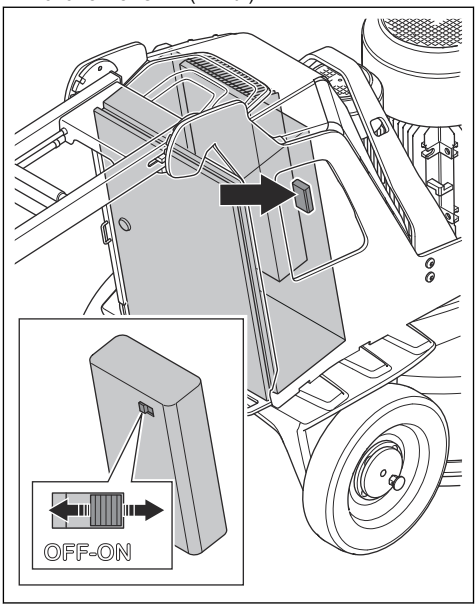

Безопасность

Инструкции по технике безопасности во время эксплуатации

ПРЕДУПРЕЖДЕНИЕ: В обязательном порядке прочитайте следующие инструкции по технике безопасности, прежде чем приступать к эксплуатации изделия.

- Пользуйтесь средствами индивидуальной защиты. См. раздел *Средства индивидуальной защиты на стр. 207*.
- Запрещается оставлять изделие с работающим двигателем без присмотра.

- Всегда отсоединяйте шнур питания, перед тем как оставить изделие без присмотра.
- Не тяните за шланг пылеуловителя. Изделие может упасть, причинить серьезные травмы и материальный ущерб.
- При запуске изделия шлифовальная головка должна соприкасаться с поверхностью. Это правило не применяется при проверке выключателя.
- Не запускайте изделие, если не установлена пылезащитная юбка. Пылезащитная юбка должна плотно прилегать к полу и изделию.
- Не подходите к кабелю шины CAN и шнуру питания, чтобы снизить риск получения травм от падения.
- Не приближайтесь к местам, где изделие может стать причиной травмы. Изделие может быстро изменить положение и травмировать вас.
- Если вы заметили ненормальные отклонения в работе изделия, остановите двигатели.
- Соблюдайте правила безопасности в отношении одежды, длинных волос и украшений, которые могут застрять в подвижных частях изделия.
- Убедитесь, что вы занимаете устойчивое и безопасное положение во время работы.
- Не пользуйтесь изделием, если не сможете получить помощь при несчастном случае.
- Если в изделии возникают вибрации или уровень шума слишком высок, немедленно выключите машину. Проверьте изделие на наличие повреждений. Выполните ремонт повреждений или обратитесь в авторизованный сервисный центр для выполнения ремонта.
- Длительное воздействие вибрации может привести к нарушению кровообращения или расстройствам нервной системы у лиц с нарушенным кровообращением. В случае появления тревожных симптомов обратитесь за медицинской помощью. К таким симптомам относятся онемение, потеря чувствительности, ощущение щекотки и покалывания, боли, потеря силы или слабость, изменение цвета или состояния кожи. Как правило, подобные симптомы проявляются на пальцах, руках или запястьях.
- Не останавливайте изделие на склоне. Если необходимо оставить изделие на склоне, убедитесь, что оно не может сместиться или упасть. Существует риск получения травмы и повреждений.
- Соблюдайте особую осторожность во время работы на склонах. Изделие имеет большой вес и может нанести тяжелые травмы в случае падения.
- Запрещается использовать изделие на крутых склонах. Информацию о максимальном угле уклона см. на паспортной табличке изделия.
- Всегда пользуйтесь одобренными принадлежностями. Для получения дополнительных сведений обратитесь к своему дилеру.

Определения сигнальных слов

Сигнальные слова "Предупреждение", "Осторожно" и "Примечание" используются для выделения особо важных пунктов руководства.

ПРЕДУПРЕЖДЕНИЕ: Используется, когда несоблюдение инструкций руководства может привести к травмам или смерти оператора или находящихся рядом посторонних лиц.

ВНИМАНИЕ: Используется, когда несоблюдение инструкций руководства может привести к повреждению изделия, других материалов или прилегающей территории.

Примечание: Используется для предоставления дополнительных сведений о конкретной ситуации.

Общие инструкции по технике безопасности

ПРЕДУПРЕЖДЕНИЕ: В обязательном порядке прочитайте следующие инструкции по технике безопасности, прежде чем приступать к эксплуатации изделия.

- Изделие представляет опасность при небрежном или неправильном обращении. Изделие может стать причиной тяжелой травмы или смерти оператора и окружающих. Перед использованием изделия в обязательном порядке прочтите настоящее руководство по эксплуатации и убедитесь, что вы полностью понимаете его содержание.
- Изделие не предназначено для использования лицами с ограниченными физическими возможностями, в том числе детьми, а также лицами без соответствующего опыта и знаний.
- Сохраните все предупреждения и инструкции.
- Соблюдайте все действующие законы и нормативные акты.
- Оператор и работодатель оператора должны быть осведомлены о возможных рисках и не допускать их возникновения во время эксплуатации изделия.
- Не разрешайте пользоваться изделием людям, которые не изучили и не поняли содержание данного руководства по эксплуатации.
- Перед использованием изделия в обязательном порядке пройдите соответствующую подготовку

по работе с изделием. Убедитесь, что все операторы прошли подготовку.

- Не позволяйте детям использовать изделие.
- К работе с изделием допускаются только лица, имеющие соответствующее разрешение.
- Оператор несет ответственность за несчастные случаи, угрожающие другим людям или их имуществу.
- Ни в коем случае не используйте изделие, если вы устали, больны или находитесь под воздействием алкоголя, наркотических веществ или лекарственных препаратов.
- Всегда соблюдайте осторожность и руководствуйтесь здравым смыслом.
- Во время работы данное изделие создает электромагнитное поле. В определенных обстоятельствах это поле может создавать помехи для пассивных и активных медицинских имплантатов. В целях снижения риска тяжелой или смертельной травмы лицам с медицинскими имплантатами рекомендуется проконсультироваться с врачом и изготовителем имплантатов, прежде чем приступать к эксплуатации данного изделия.
- Содержите изделие в чистоте. Следите за тем, чтобы знаки и наклейки были легко читаемыми.
- Запрещается использовать изделие, если оно повреждено.
- Не вносите изменения в данное изделие.
- Не используйте изделие, если существует вероятность его модификации другими лицами.

Средства индивидуальной защиты

ПРЕДУПРЕЖДЕНИЕ: В обязательном порядке прочитайте следующие инструкции по технике безопасности, прежде чем приступать к эксплуатации изделия.

- Всегда используйте подходящие средства индивидуальной защиты при эксплуатации изделия. СИЗ не исключают риск травмирования. Они снижают тяжесть травмы при несчастном случае. За помощью в выборе СИЗ обращайтесь к дилеру.
- При эксплуатации изделия пользуйтесь одобренными средствами защиты глаз.
- Не надевайте свободную, тяжелую и неподходящую одежду. Надевайте одежду, обеспечивающую свободу движений.
- Используйте одобренные защитные перчатки, которые обеспечивают надежное удержание оборудования и предотвращают раздражение кожи.
- Используйте одобренный защитный шлем.
- При эксплуатации изделия всегда пользуйтесь одобренными средствами защиты органов слуха. Длительное воздействие шума может привести к потере слуха.
- Данное изделие производит пыль и выхлопные газы, содержащие опасные химические вещества. Пользуйтесь одобренными средствами защиты органов дыхания.
- Надевайте обувь со стальным носком и нескользкой подошвой.
- Всегда имейте при себе аптечку для оказания первой медицинской помощи.
- При работе с изделием может возникать искрение. Всегда имейте при себе огнетушитель.

Техника безопасности на рабочем месте

- Во время работы следите за тем, чтобы посторонние люди не находились в зоне, показанной на изображении ниже. Во время работы оператор должен внимательно следить за этой зоной.

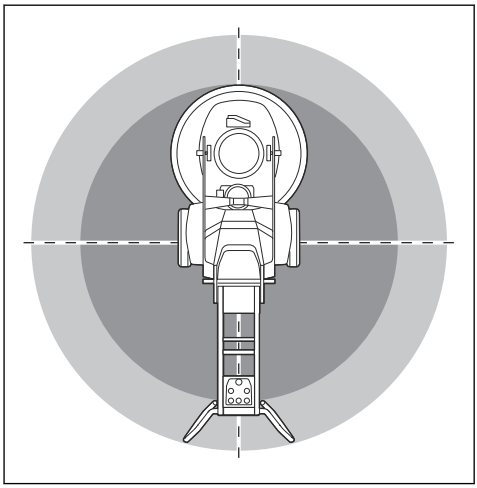

- Убедитесь, что в рабочей зоне находятся только лица, имеющие соответствующее разрешение.
- Запрещается пользоваться изделием при тумане, дожде, сильном ветре, низких температурах, опасности удара молнии или в других неблагоприятных погодных условиях. Эксплуатация изделия в плохую погоду или в условиях высокой сырости может отрицательно сказаться на вашей реакции. В плохую погоду повышается риск возникновения опасных условий работы.
- Следите за возможным появлением посторонних лиц, предметов или условий, которые могут препятствовать безопасной эксплуатации изделия.
- : Пульт дистанционного управления позволяет управлять изделием на большом расстоянии. Не работайте с изделием, если ограничен обзор изделия и зоны риска. Оградите рабочую

зону, чтобы предотвратить травмы находящихся поблизости людей.
- Обеспечьте достаточное освещение рабочей зоны.
- Запрещается использовать изделие там, где существует опасность возгорания или взрыва.

Электрическая безопасность

ПРЕДУПРЕЖДЕНИЕ: При работе с электроинструментами всегда существует риск поражения электрическим током. Запрещается использовать изделие при неблагоприятных погодных условиях. Не касайтесь грозовых разрядников и металлических предметов. Во избежание травм всегда эксплуатируйте изделие в соответствии с инструкциями данного руководства.

ПРЕДУПРЕЖДЕНИЕ: Всегда используйте источник питания с УЗО (устройство защитного отключения). УЗО снижает риск поражения электрическим током.

ПРЕДУПРЕЖДЕНИЕ: Высокое напряжение. В блоке питания имеются незащищенные детали. Перед тем как открыть дверцу блока электрооборудования, обязательно отсоедините вилку от сетевой розетки.

ВНИМАНИЕ: Получаемое от изделия или генератора питание должно быть достаточной мощности и поступать без сбоев для обеспечения надлежащей работы двигателя. Неправильное напряжение увеличивает потребление мощности и приводит к повышению температуры двигателя и, как следствие, размыканию цепи безопасности. Параметры шнура питания должны соответствовать национальным и местным нормам. Характеристики сетевой розетки должны соответствовать требованиям изделия к силе тока для электрической розетки и удлинителя-шнура.

Если сопротивление сети выше указанного значения, при запуске изделия могут наблюдаться кратковременные падения напряжения. Это может повлиять на работу другого электрооборудования (например, мигание освещения).

- Убедитесь, что напряжение питающей сети, предохранителей и электропитания соответствует значению, указанному на паспортной табличке изделия.
- Всегда сначала выключайте изделие, прежде чем извлекать его вилку из розетки.
- Запрещается использовать изделие с поврежденным шнуром или вилкой питания. Передайте его в официальный сервисный центр для проведения ремонта. Поврежденный шнур питания может стать причиной тяжелой травмы и смерти.
- Пользуйтесь шнуром питания правильно. Не используйте шнур питания для перемещения изделия и не тяните за шнур при отключении изделия от розетки. При отсоединении шнура питания держитесь за вилку. Не тяните за шнур питания.
- Во время эксплуатации не допускайте погружения изделия в воду, если при этом может намокнуть электрическое оборудование изделия. Влага может повредить оборудование, само изделие может стать токопроводящим и нанести травму.
- Изделие не должно подвергаться более сильному воздействию влаги, чем от системы подачи воды. Храните изделие в месте, защищенном от осадков. Проникновение воды в изделие повышает риск поражения электрическим током.
- Отсоединяйте шнур питания перед каждым подключением разъема шнура двигателя к блоку электрооборудования, а также перед его отключением.
- Не направляйте насадку для распыления изделия на электрические кабели и электрические компоненты.

Кабели-удлинители

- Используйте только одобренные кабели-удлинители достаточной длины.
- Маркировка кабеля-удлинителя должна соответствовать значению, указанному на паспортной табличке изделия, или быть выше него.
- Используйте заземленные кабели-удлинители.
- При работе с изделием вне помещений используйте кабель-удлинитель, подходящий для работ вне помещения. Это снижает риск поражения электрическим током.
- Место соединения с кабелем-удлинителем должно было защищено от влаги и не касаться земли.
- Держите кабель-удлинитель вдали от источников тепла, масла, острых углов или подвижных деталей. Поврежденный кабель повышает риск поражения электрическим током.
- Убедитесь, что кабель-удлинитель находится в хорошем состоянии и не поврежден.

- Перед использованием размотайте кабель-удлинитель. В противном случае он может перегреться.
- Во время использования изделия кабель-удлинитель должен находиться у вас за спиной. Это предотвратит повреждение кабеля-удлинителя.

Инструкции относительно заземления изделия

ПРЕДУПРЕЖДЕНИЕ: Неправильное подключение может привести к поражению электрическим током. Если вы не уверены в правильности заземления сетевой розетки, обратитесь к сертифицированному электрику.

Не вносите каких-либо изменений в конструкцию вилки питания. Если вилка или шнур питания повреждены или подлежат замене, обратитесь в сервисный центр Husqvarna. Соблюдайте местное законодательство и нормативы.

Если вы не в полной мере поняли инструкции относительно заземления изделия, обратитесь к сертифицированному электрику.

Пользуйтесь только заземленными кабелями-удлинителями для наружной прокладки с заземляющими штекерами и розеткой с заземлением, к которой можно подключить вилку питания изделия.

Изделие оснащено заземленным шнуром и вилкой питания. Всегда подключайте изделие к заземленной сетевой розетке. Это снижает риск поражения электрическим током.

Запрещается использовать с изделием электрические переходники.

Техника безопасности при работе с аккумулятором

ПРЕДУПРЕЖДЕНИЕ: В обязательном порядке прочитайте следующие инструкции по технике безопасности, прежде чем приступать к эксплуатации изделия.

- Используйте с данным изделием только рекомендуемые нами аккумуляторы .
- Используйте с данным изделием только оригинальные аккумуляторы. При замене на аккумуляторы неправильного типа существует опасность взрыва. Для получения дополнительных сведений обратитесь к официальному дилеру.
- Используйте перезаряжаемые аккумуляторы только с теми изделиями Husqvarna, для которых они предназначены. Во избежание травм запрещается использовать аккумулятор в качестве источника питания для других устройств.
- Риск поражения электрическим током. Не допускайте контакта клемм аккумулятора с ключами, винтами или другими металлическими предметами. Это может привести к короткому замыканию аккумулятора.
- При возникновении утечки из аккумулятора не допускайте попадания жидкости на кожу или в глаза. Если вы прикоснулись к жидкости, промойте участок контакта большим количеством воды и обратитесь за медицинской помощью.
- Не используйте одноразовые (неперезаряжаемые) аккумуляторы.
- Не вносите изменения в аккумулятор.
- Не размещайте посторонние предметы на воздухозаборниках аккумулятора.
- Аккумулятор не должен подвергаться воздействию солнечного света, тепла или открытого пламени. Аккумулятор может вызвать взрыв, став причиной ожогов, в том числе химических.
- Защищайте аккумулятор от дождя и сырости.
- Не подвергайте аккумулятор воздействию микроволн и высокого давления.
- Не пытайтесь разбирать или ломать аккумулятор.
- Запрещается использовать аккумулятор вне указанных температурных пределов. См. *Технические данные на стр. 257*.
- Запрещается чистить аккумулятор водой. См. *Очистка аккумулятора и зарядного устройства на стр. 236*.
- Не используйте аккумулятор, если он поврежден или работает неправильно.
- Храните аккумуляторы вдали от металлических предметов, таких как гвозди, винты или ювелирные изделия.
- Храните аккумулятор в недоступном для детей месте.

Защитные устройства на изделии

ПРЕДУПРЕЖДЕНИЕ: В обязательном порядке прочитайте следующие инструкции по технике безопасности, прежде чем приступать к эксплуатации изделия.

- Не используйте изделие, если защитные устройства повреждены или работают неправильно.
- Регулярно выполняйте проверку защитных устройств. Если защитные устройства повреждены или работают неправильно, обратитесь в сервисный центр Husqvarna.

- Запрещается вносить изменения в защитные устройства.

Кнопка аварийного останова на панели управления

Кнопка аварийного останова используется для быстрой остановки двигателя. Кнопка аварийного останова изделия прерывает подачу питания.

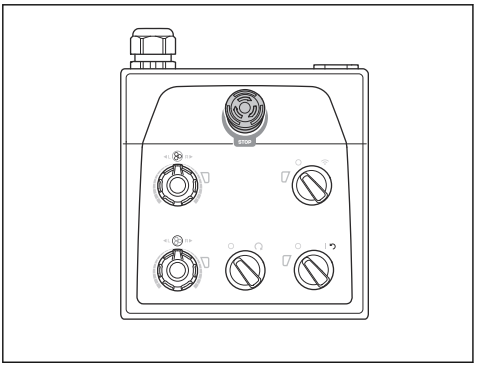

ВНИМАНИЕ: Не используйте кнопку аварийного останова на панели управления, если требуется остановить изделие в обычных рабочих условиях.

Проверка кнопки аварийного останова на панели управления

1. Поверните кнопку аварийного останова (A) на панели управления по часовой стрелке, чтобы вернуть ее в исходное положение.

2. Переведите переключатель ВКЛ/ВЫКЛ (B) на панели управления в положение стрелки, чтобы запустить двигатель. Загорается светодиод рядом с переключателем ВКЛ/ВЫКЛ.
3. Нажмите кнопку аварийного останова на панели управления.
4. Убедитесь, что светодиод рядом с переключателем ВКЛ/ВЫКЛ погас.
5. Поверните кнопку аварийного останова на панели управления по часовой стрелке, чтобы отключить ее.

Кнопка остановки оборудования на пульте дистанционного управления

Кнопка остановки оборудования используется для быстрой остановки электроинструмента.

Кнопка остановки оборудования снижает скорость подключенного электроинструмента. Кроме того, кнопка остановки оборудования отключают питание электроинструмента.

Кнопка остановки оборудования не работает в режиме ручного управления электроинструментом.

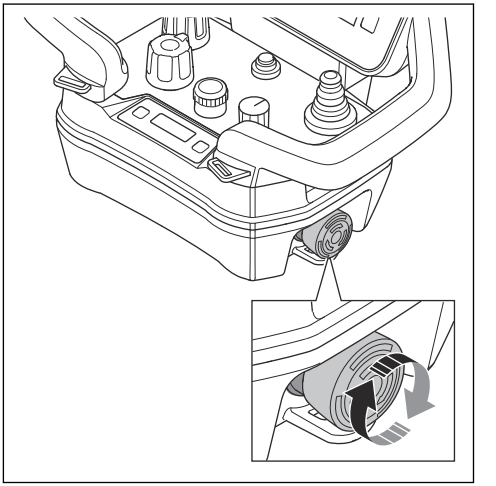

ВНИМАНИЕ: Не используйте кнопку остановки оборудования на пульте дистанционного управления, если вам требуется остановить электроинструмент в обычных рабочих условиях.

Проверка кнопки остановки оборудования на пульте дистанционного управления

1. Поверните кнопку аварийного останова на панели управления по часовой стрелке, чтобы вернуть ее в исходное положение.

2. Поверните кнопку остановки оборудования на пульте дистанционного управления по часовой стрелке, чтобы вернуть ее в исходное положение.

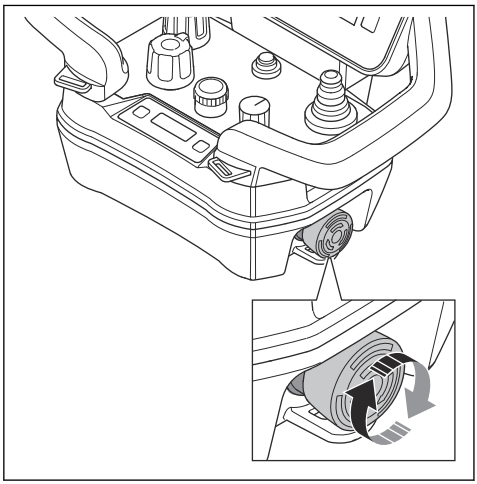

3. Переведите переключатель ВКЛ/ВЫКЛ на панели управления в положение "1", чтобы запустить двигатель. Загорается светодиод рядом с переключателем ВКЛ/ВЫКЛ.
4. Для активации дистанционного управления поверните переключатель дистанционного/ручного управления на панели управления по часовой стрелке. Светодиод рядом с переключателем дистанционного/ручного управления мигает.
5. Нажмите кнопку включения/выключения на пульте дистанционного управления. Пульт дистанционного управления включен, когда включается дисплей.

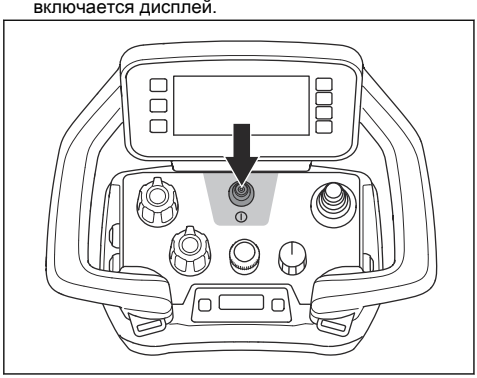

6. Нажмите кнопку остановки оборудования на пульте дистанционного управления.
7. Убедитесь, что двигатель остановился.
8. Поверните кнопку остановки на пульте дистанционного управления по часовой стрелке, чтобы вернуть ее в исходное положение.

Стопорные штифты для колес

Стопорные штифты блокируют моторы колес при контроле изделия с помощью пульта дистанционного управления.

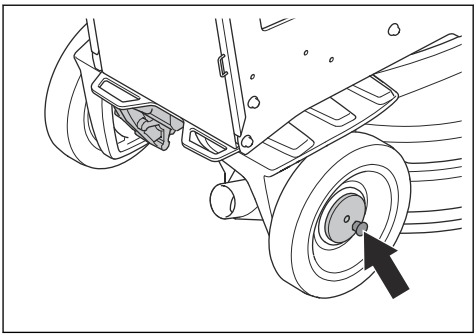

Проверка стопорных штифтов колес

1. Убедитесь, что стопорные штифты не входят в зацепление.
2. Слегка продвиньте изделие вперед, пока не почувствуете сопротивление.
3. Поверните стопорный штифт (A) так, чтобы штифт совпал с насечкой. Выполните это на левом и правом колесе.

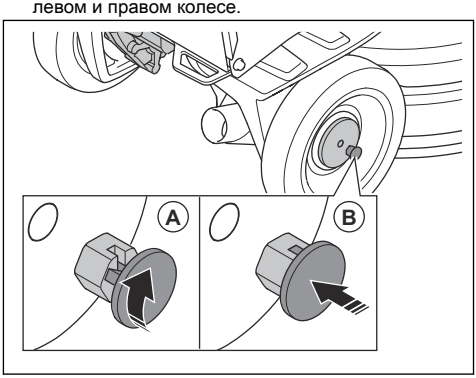

4. Запустите изделие. Стопорные штифты устанавливаются в положение блокировки (B) и блокируют моторы колес.
5. Слегка продвиньте изделие вперед, пока не почувствуете сопротивление. Если стопорные штифты вставлены правильно, сопротивление будет больше, чем при невставленных стопорных штифтах.

Примечание: Если при дистанционном управлении стопорные штифты не вошли в

зацепление надлежащим образом, на дисплее пульта ДУ отображается сообщение об ошибке.

6. Чтобы отсоединить стопорные штифты, потяните за них и поверните их по часовой или против часовой стрелки.

Инструкции по технике безопасности во время технического обслуживания

ПРЕДУПРЕЖДЕНИЕ: В обязательном порядке прочитайте следующие инструкции по технике безопасности, прежде чем приступать к эксплуатации изделия. Сохраните все предупреждения и инструкции для обращения к ним при последующем использовании изделия.

- Поддерживайте все детали в надлежащем состоянии и следите за правильностью и надежностью всех креплений.
- Не используйте изделие, если оно повреждено или работает неправильно. Проверяйте состояние защитных устройств и проводите техобслуживание в соответствии с инструкциями настоящего руководства. Все прочие виды технического обслуживания должны проводиться в официальном сервисном центре.
- Перед заменой алмазных инструментов остановите изделие и извлеките вилку питания из розетки. Переведите переключатель ВКЛ/ВЫКЛ в положение "0".
- Выполняйте проверку и/или техническое обслуживание с выключенным двигателем и отсоединенной от сети вилкой питания.
- Выполняйте техническое обслуживание изделия, чтобы поддерживать его в исправном состоянии. См. *График технического обслуживания на стр. 234*.

Работа

Введение

ПРЕДУПРЕЖДЕНИЕ: Перед эксплуатацией изделий необходимо внимательно изучить раздел безопасности.

Извлечение изделия из упаковки

ПРЕДУПРЕЖДЕНИЕ: Осторожно и аккуратно снимите изделие с поддона. Изделие имеет большой вес и может нанести тяжелые травмы в случае падения.

- Проверьте наличие всех компонентов, указанных в обзоре изделия. См. раздел *Обзор изделия, вид справа PG 6 DR, PG 8 DR на стр. 195*. Если какой-либо компонент отсутствует или поврежден, обратитесь к дилеру Husqvarna, прежде чем снимать изделие с поддона.
- Снимите все упаковочные стропы и противооткатные упоры.
- Убедитесь в отсутствии препятствий поблизости, а также в наличии достаточного места для перемещения изделия.
- Убедитесь в отсутствии риска падения изделия.
- Используйте подъемное оборудование или пандусы для снятия изделия с поддона. Изделие тяжелое. Перемещайте изделие с осторожностью. См. раздел *Подъем изделия на стр. 255*.

Перед началом эксплуатации изделия

1. Внимательно прочитайте руководство по эксплуатации и убедитесь, что понимаете приведенные здесь инструкции.
2. Используйте необходимые средства индивидуальной защиты. См. *Средства индивидуальной защиты на стр. 207*.
3. Убедитесь, что в рабочей зоне находятся только лица, имеющие соответствующее разрешение.
4. Выполняйте ежедневное обслуживание. См. *График технического обслуживания на стр. 234*.
5. Убедитесь, что изделие правильно собрано и на нем отсутствуют повреждения.
6. Переместите изделие на рабочий участок. Во время транспортировки изделия в рабочую зону и перемещения по ней следите за соблюдением правил техники безопасности и прочих требований. См. *Транспортировка на стр. 252*.
7. Проверьте наличие алмазных инструментов на инструментальных пластинах и убедитесь, что алмазные инструменты и инструментальные пластины надежно закреплены.
8. Подсоедините к изделию промышленный пылесос. См. *Подсоединение промышленного пылесоса на стр. 216*.
9. Отрегулируйте рукоятку и рукоятку-руль по высоте. См. *Регулировка рукояти и рукоятки-руля на стр. 217*.

10. Перед подключением изделия к сетевой розетке убедитесь, что кабели двигателей подсоединены к блоку электрооборудования. См. *Обзор изделия, вид справа PG 6 DR, PG 8 DR на стр. 195*.
11. Подключите изделие к источнику питания. См. *Подключение изделия к источнику питания на стр. 217*.
12. Поверните кнопку аварийного останова на панели управления по часовой стрелке, чтобы вернуть ее в исходное положение.
13. При использовании алмазных инструментов, таких как T-Rex, проверьте направление вращения шлифовальной головки и шлифовальных дисков.
14. Переведите опорное колесо в рабочее положение. См. *Установка опорного колеса в положение для транспортировки на короткие расстояния на стр. 254*.

Установка ножного рычага в рабочее и нерабочее положение

Изделие оснащено ножным рычагом, который используется для наклона изделия назад. Также ножной рычаг используется в качестве крепления для подвешивания шланга промышленного пылесоса и шнура питания.

ПРЕДУПРЕЖДЕНИЕ:
Соблюдайте осторожность при перемещении ножного рычага. Движущиеся части могут стать причиной травмы.

1. Поднимите ножной рычаг (A) на небольшую высоту.

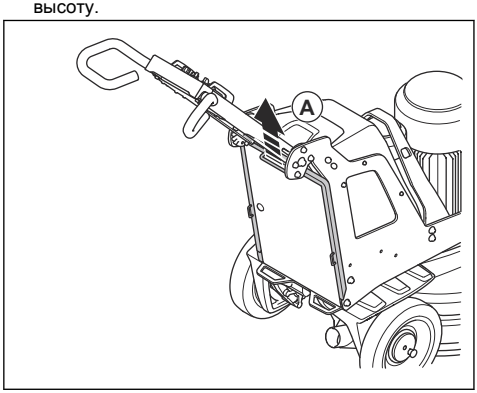

2. Опустите ножной рычаг (B).

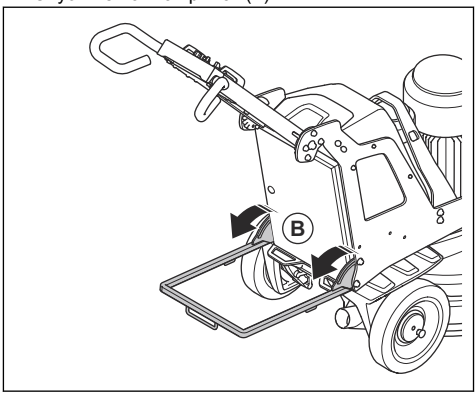

3. Сложите ножной рычаг в обратной последовательности.

Алмазные инструменты

Для изделия предусмотрено большое количество алмазных инструментов различных типов и компоновок. Алмазные инструменты с металлической связкой используются для удаления материала, а алмазные инструменты с полимерной связкой используются для полировки поверхностей. Выбирайте алмазный инструмент в зависимости от поверхности. Обратитесь к дилеру Husqvarna или в службу www.husqvarnacp.com, чтобы получить рекомендации по выбору подходящего инструмента.

Полный комплект и половинный комплект алмазных инструментов

Конфигурация сегментов алмазного инструмента влияет на конечное качество поверхности. Конфигурация также влияет на скорость работы изделия.

- Полный комплект алмазных инструментов. Данная конфигурация используется для чистовой отделки плоского пола.

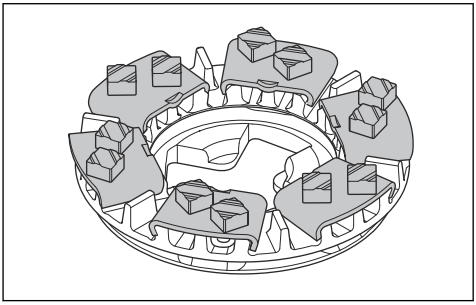

- Половинный комплект алмазных инструментов. Данная конфигурация используется в тех

случаях, когда чистовая отделка плоского пола не требуется.

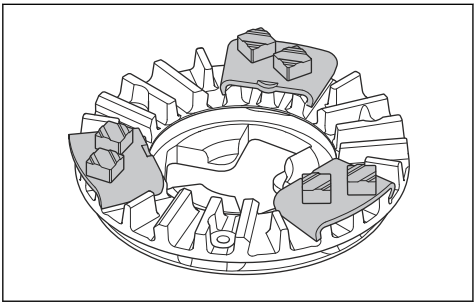

Замена алмазных инструментов

ПРЕДУПРЕЖДЕНИЕ: Перед заменой алмазных инструментов всегда отсоединяйте вилку от сетевой розетки во избежание случайного запуска.

ПРЕДУПРЕЖДЕНИЕ: Используйте защитные перчатки. Алмазные инструменты могут сильно нагреться и стать причиной ожогов рук при подъеме подвижного кожуха.

ПРЕДУПРЕЖДЕНИЕ: Используйте одобренные средства защиты органов дыхания во время замены алмазных инструментов. Пыль, скапливающаяся под шлифовальной головкой, опасна для здоровья.

ПРЕДУПРЕЖДЕНИЕ: При замене алмазных инструментов пользуйтесь промышленным пылесосом. Промышленный пылесос уменьшает количество пыли, которая может причинить вред здоровью.

ПРЕДУПРЕЖДЕНИЕ: Не регулируйте противовесы, когда изделие наклонено или находится в сервисном положении.

ВНИМАНИЕ: Во всех шлифовальных дисках всегда должно быть одинаковое количество алмазов одного типа. Высота алмазов должна быть одинаковой на всех шлифовальных дисках.

1. Переведите переключатель ВКЛ/ВЫКЛ (A) на панели управления в положение "0". Светодиод рядом с переключателем ВКЛ/ВЫКЛ гаснет.

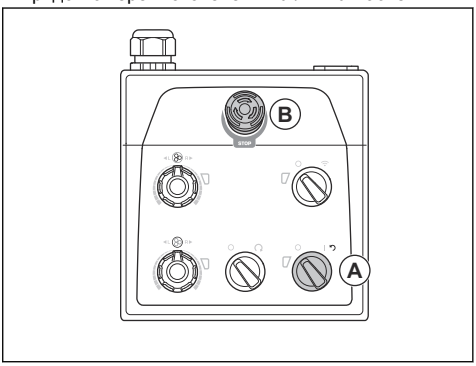

2. Нажмите кнопку аварийного останова (B) на панели управления.
3. Переведите рукоятку в сервисное положение. См. *Рабочие положения рукоятки на стр. 216*.
4. Если установлены противовесы, переместите их в заднее положение. См. *Регулировка противовесов на стр. 233*.
5. Наденьте защитные перчатки.
6. Поднимите и поверните подвижный кожух.

Примечание: Подъем кожуха упрощает доступ к алмазным инструментам.

7. Зафиксируйте кожух с помощью транспортировочного фиксатора подвижного кожуха.
8. Установите ножной рычаг в рабочее положение. См. *Установка ножного рычага в рабочее и нерабочее положение на стр. 213*.

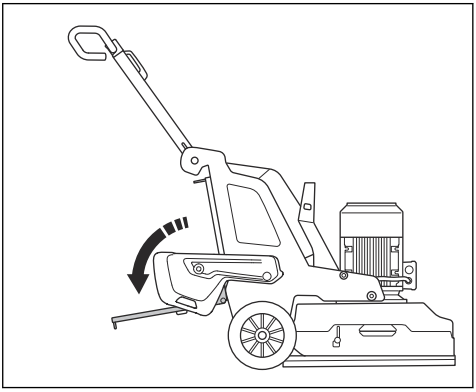

9. Проверьте фиксаторы подвижного кожуха. Замените поврежденные или отсутствующие фиксаторы, прежде чем наклонять изделие.

10. Удерживая рукоятку-руль и наступив одной ногой на ножной рычаг, наклоните изделие назад. Наклоняйте изделие до тех пор, пока рукоятка-руль не окажется на полу.

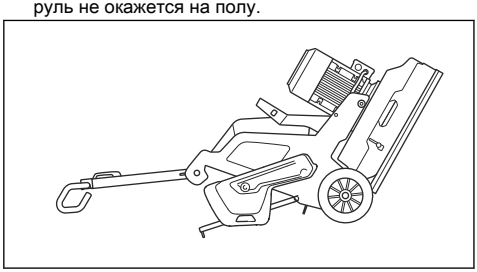

ПРЕДУПРЕЖДЕНИЕ: Перед заменой алмазных инструментов убедитесь, что изделие находится в устойчивом положении.

11. Прижмите центральные выступы друг к другу и поверните инструментальную пластину против часовой стрелки (A), чтобы разблокировать ее крепление на шлифовальном диске (B).

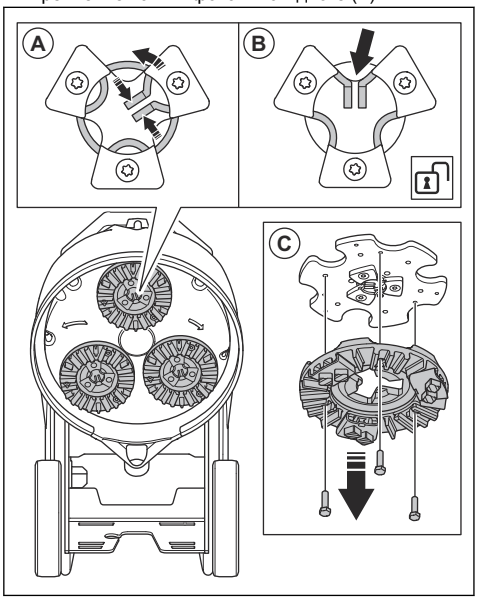

12. Потяните инструментальную пластину наружу (C), чтобы снять ее со шлифовального диска.

13. С помощью молотка снимите алмазные инструменты с инструментальной пластины.

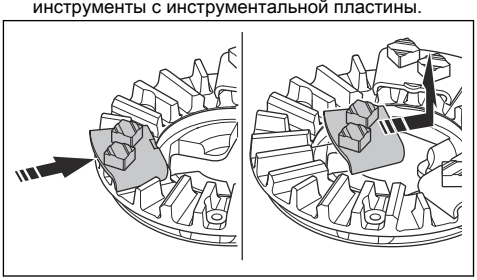

14. Установите новые алмазные инструменты на инструментальную пластину, постукивая по ним молотком.

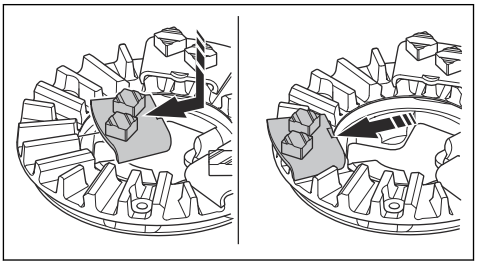

15. Установите инструментальную пластину прямо (A) на шлифовальный диск.

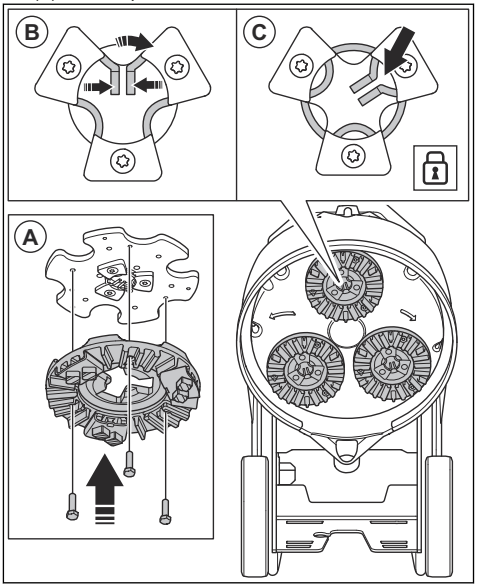

16. Прижмите центральные выступы друг к другу и поверните инструментальную пластину по часовой стрелке (B), чтобы заблокировать ее на шлифовальном диске (C).

17. Осторожно поднимите изделие, чтобы установить его в рабочее положение. Используйте рукоятку-руль и ножной рычаг в качестве опоры.
18. Верните ножной рычаг в исходное положение.

Подсоединение промышленного пылесоса

ПРЕДУПРЕЖДЕНИЕ: Не используйте промышленный пылесос, если его шланг поврежден. Увеличивается вероятность вдыхания пыли, которая опасна для здоровья. Используйте одобренные средства защиты органов дыхания.

1. Осмотрите шланг промышленного пылесоса на наличие повреждений.
2. Убедитесь, что фильтры в промышленном пылесосе чистые и не повреждены.
3. Убедитесь, что переключатель ОСТАНОВКИ/ЗАПУСКА на панели управления переведен в положение "0".

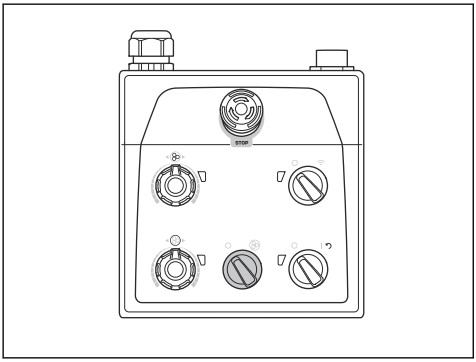

4. Подсоедините к изделию шланг промышленного пылесоса.
5. Установите ножной рычаг в рабочее положение. См. *Установка ножного рычага в рабочее и нерабочее положение на стр. 213*.
6. Подвесьте шланг промышленного пылесоса с помощью крепления на ножном рычаге, чтобы избежать натяжения шланга промышленного пылесоса.

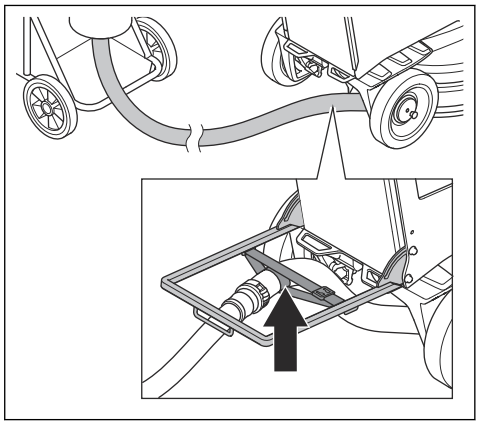

7. Верните ножной рычаг в исходное положение.

Рабочие положения рукоятки

- Рабочее положение рукоятки:

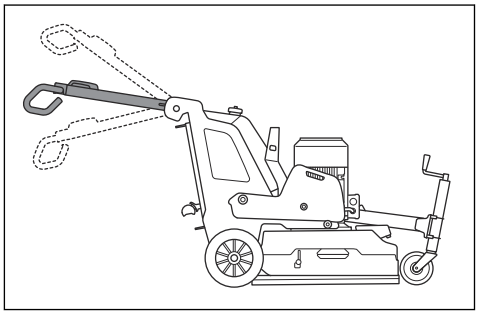

- Транспортировочное положение рукоятки:

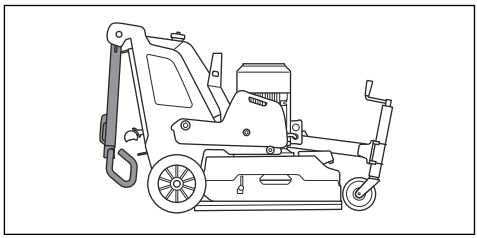

- Сервисное положение рукоятки:

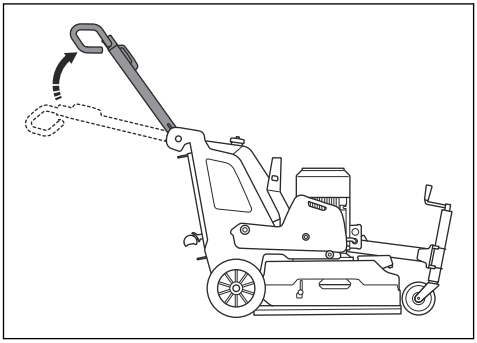

Регулировка рукояти и рукоятки-руля

ПРЕДУПРЕЖДЕНИЕ: Соблюдайте осторожность при регулировке рукояти и рукоятки-руля. Убедитесь, что рукоять и рукоятка-руль надежно зафиксированы в выбранном положении. Движущиеся части могут стать причиной травмы.

Выставьте рукоять на высоту бедер оператора. Во время работы изделие может отклониться в сторону. Оператор может бедром предотвратить это движение в сторону.

1. Потяните рычаг блокировки (A) на рукояти в направлении панели управления и удерживайте его в этом положении.

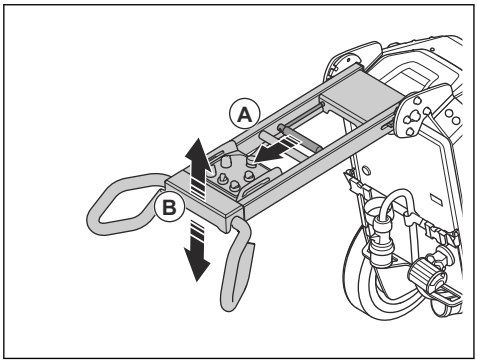

2. Отрегулируйте рабочее положение рукояти (B) по высоте соответствующим образом.
3. Отпустите рычаг блокировки на рукояти, чтобы зафиксировать положение рукояти.
4. Ослабьте 4 винта (C) на рукоятке-руле.

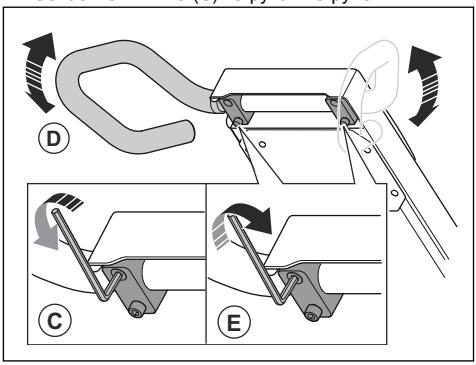

5. Отрегулируйте рабочее положение рукоятки-руля (D) по высоте соответствующим образом.
6. Затяните 4 винта (E) на рукоятке-руле, чтобы зафиксировать ее положение.

Подключение изделия к источнику питания

1. Подсоедините вилку питания изделия к удлинителю-шнуру.
2. Подключите удлинитель-шнур к сетевой розетке.
3. Установите ножной рычаг в рабочее положение. См. *Установка ножного рычага в рабочее и нерабочее положение на стр. 213*.
4. Подвесьте шнур питания с помощью крепления на ножном рычаге, чтобы избежать его натяжения.

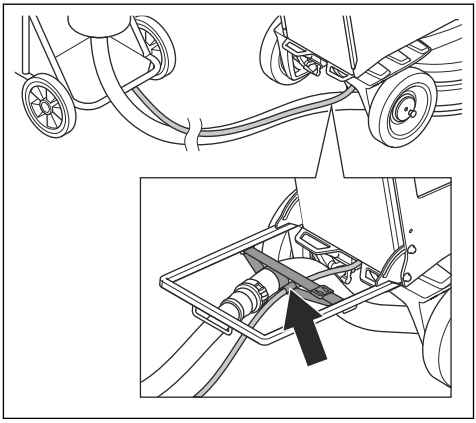

5. Верните ножной рычаг в исходное положение.

ВНИМАНИЕ: Если изделие подсоединено к промышленному пылесосу, промышленный пылесос должен быть подключен к 3-фазному источнику питания.

USB-разъем для зарядки на панели управления

USB-разъем для зарядки на панели управления можно использовать для зарядки мобильных устройств.

- Зарядка с помощью данного USB-разъема возможна только при подключении изделия к 3-фазному источнику питания.
- Мобильное устройство продолжает заряжаться, когда изделие останавливается или нажата кнопка аварийного останова.
- Длительность зарядки мобильного устройства не ограничена. Заряжайте мобильное устройство в соответствии с рекомендациями производителя данного устройства.
- USB-разъем обеспечивает максимальную мощность 10 Вт.

Зарядка мобильного устройства

1. Подключите изделие к 3-фазному источнику питания. См. *Подключение изделия к источнику питания на стр. 217*.
2. Снимите защитную крышку USB-разъема для зарядки на панели управления (A).

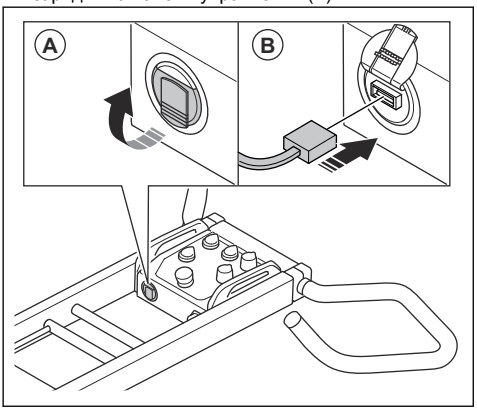

3. Подключите мобильное устройство к USB-разъему для зарядки (B).
4. Убедитесь, что на панели управления мигает индикатор питания и уровня заряда аккумулятора изделия (A).

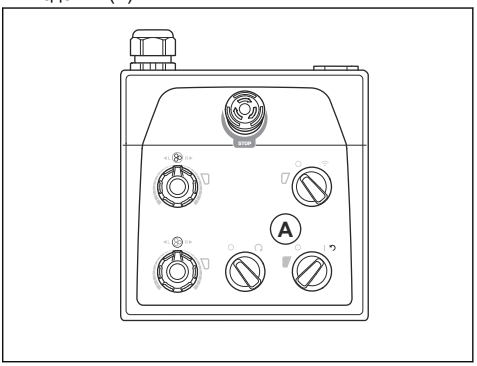

Когда изделие подключено к 3-фазному источнику питания, зарядка с помощью USB-разъема продолжается и после выключения двигателя. Подача питания на USB-разъем для зарядки прекращается, когда аккумулятор устройства полностью заряжен.

Частота и направление вращения

Данное изделие имеет Dual Drive technology. Dual Drive technology означает, что шлифовальная головка и шлифовальные диски работают от разных двигателей. Частоту и направление вращения можно устанавливать независимо для шлифовальной головки и шлифовальных дисков. При независимой установке частоты и направления вращения увеличивается количество типов поверхностей, которые можно обрабатывать с помощью изделия. Для получения дополнительных сведений обратитесь к своему дилеру Husqvarna или посетите веб-сайт www.husqvarnacp.com.

Рабочая частота вращения

Если изделие эксплуатируется на поверхности нового типа, сначала выставьте скорость 50%. Если оператор знает тип поверхности, частоту вращения можно отрегулировать.

Направление вращения шлифовальной головки и шлифовальных дисков

Если смотреть на изделие сверху, направление вращения будет следующим:

- "R": по часовой стрелке
- "L": против часовой стрелки

Для повышения эффективности шлифовальная головка и шлифовальные диски должны вращаться в одном направлении.

Во время работы изделие может уводить в сторону. Направление отклонения зависит от направления вращения. Изделие отклоняется вправо, если

выбрано направление вращения "L". Изделие отклоняется влево, если выбрано направление вращения "R".

Боковая тяга может помочь в управлении изделием, например, при работе вдоль стены. Выберите направление вращения так, чтобы изделие отклонялось к стене.

ВНИМАНИЕ: Осторожно направляйте изделие. Убедитесь, что изделие только слегка касается стены. Изделие имеет большой вес и может причинить ущерб.

Изменение частоты и направления вращения двигателей

Регулярно меняйте направление вращения, чтобы продлить срок службы и сохранить остроту алмазных инструментов. Так сегменты алмазного инструмента изнашиваются равномерно, при этом сохраняется максимально возможная контактная поверхность.

- Чтобы установить частоту и направление вращения шлифовальной головки, поверните потенциометр (A).
- Чтобы установить частоту и направление вращения шлифовального диска, поверните потенциометр (B).

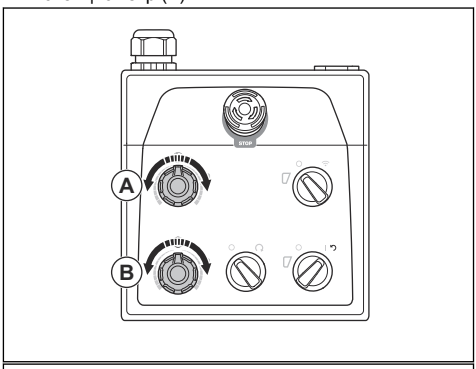

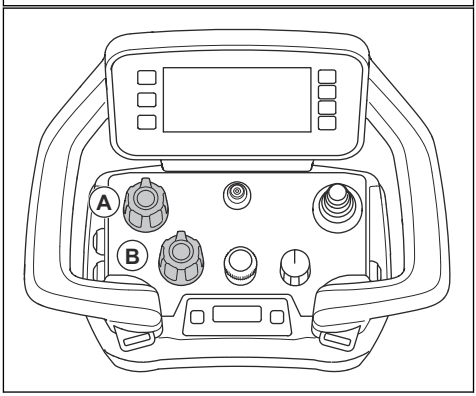

Панель управления

Управляйте изделием вручную с помощью панели управления на рукоятке-руле. Обзор кнопок панели управления см. в разделе *Обзор панели управления PG 6 XR, PG 8 XR на стр. 200*.

Управление изделием с помощью панели управления

- Во время работы следите за изменением цвета индикаторов (A) инвертора шлифовальной головки и шлифовального диска.

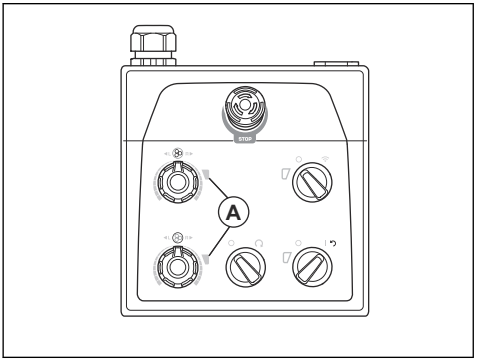

  - Зеленый индикатор: изделие работает правильно.
  - Оранжевый индикатор: перегрузка шлифовальной головки и/или шлифовального диска. В течение 10 секунд уменьшите выходную мощность, чтобы предотвратить возникновение неисправности.
  - Красный индикатор: неисправность инвертора, работа останавливается. Необходимо перезапустить изделие. См. *Сброс настроек изделия с помощью панели управления на стр. 221*.

Запуск изделия с помощью панели управления

ВНИМАНИЕ: Во время работы шлифовальной головки непрерывно перемещайте изделие. Если не перемещать изделие, обрабатываемая поверхность может стать шероховатой.

1. Убедитесь, что стопорные штифты колес отсоединены. См. *Проверка стопорных штифтов колес на стр. 211*.
2. Немного потяните вниз рукоятку-руль, чтобы приподнять шлифовальную головку с пола. Это снижает поверхностное трение алмазных инструментов. Не поднимайте шлифовальную головку полностью с поверхности во время работы.
3. Поверните переключатель ОСТАНОВКИ/ЗАПУСКА (A) на панели управления против часовой стрелки в положение "0", чтобы выключить шлифовальную головку.

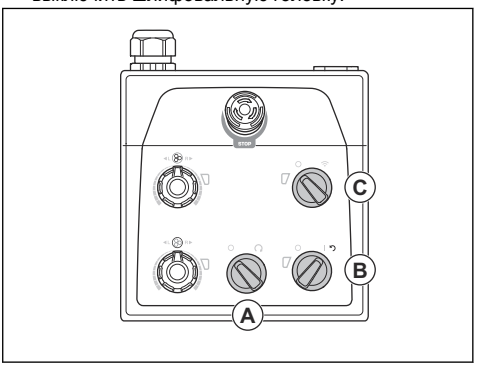

4. Переведите переключатель ВКЛ/ВЫКЛ (B) на панели управления в положение стрелки, чтобы запустить изделие. Загорается светодиод рядом с переключателем ВКЛ/ВЫКЛ.
5. Для ручного управления поверните переключатель дистанционного/ручного управления (C) на панели управления против часовой стрелки в положение "0".
6. Поверните переключатель ОСТАНОВКИ/ЗАПУСКА на панели управления по часовой стрелке, чтобы запустить шлифовальную головку. Менее чем через 5 секунд изделие начнет работать на холостых оборотах. Малый двигатель запускается примерно через 2 секунды.

Остановка изделия с помощью панели управления

ВНИМАНИЕ: Не поднимайте шлифовальную головку с поверхности при остановке двигателя. Инструментальные пластины вращаются в течение некоторого времени после остановки двигателя. Возникает риск попадания пыли в воздух и повреждения поверхности.

ВНИМАНИЕ: Не прекращайте движение изделия до полной остановки инструментальных пластин.

1. Поверните переключатель ОСТАНОВКИ/ЗАПУСКА (A) на панели управления против часовой стрелки в положение "0", чтобы остановить шлифовальную головку.

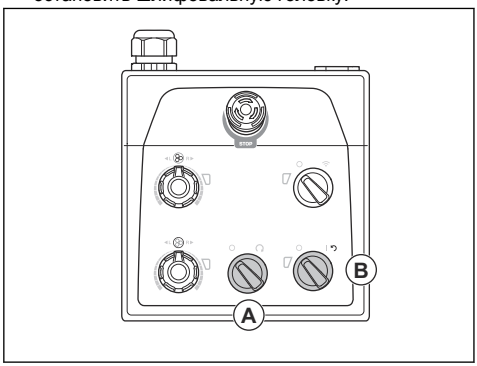

2. Удерживайте инструментальные пластины на поверхности до их полной остановки.

ВНИМАНИЕ: При шлифовке липкого асфальта, краски или аналогичного материала изделие может прилипнуть. Сразу же после полной остановки инструментальной пластины слегка приподнимите переднюю часть шлифовальной головки.

3. Переведите переключатель ВКЛ/ВЫКЛ (B) на панели управления в положение "0", чтобы выключить изделие. Светодиод рядом с переключателем ВКЛ/ВЫКЛ гаснет.
4. Отсоедините вилку питания.

Сброс настроек изделия с помощью панели управления

Переключатель ВКЛ/ВЫКЛ можно использовать для перезапуска изделия в случае отключения инвертора. Перезапустите изделие, если индикаторы (A) инвертора шлифовальной головки и/или шлифовального диска стали красными.

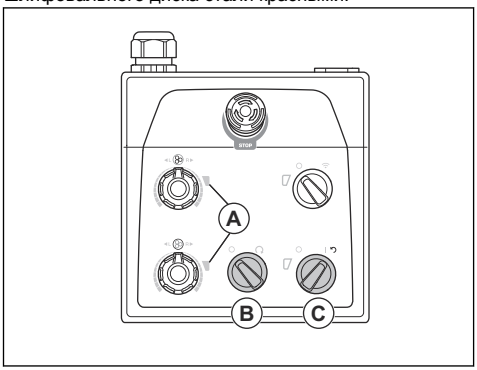

1. Поверните переключатель ОСТАНОВКИ/ЗАПУСКА (B) против часовой стрелки в положение "0", чтобы выключить шлифовальную головку.
2. Поверните переключатель ВКЛ/ВЫКЛ в положение стрелки (C), чтобы перезапустить изделие. После сброса ошибки индикаторы инвертора шлифовальной головки и шлифовального диска горят зеленым цветом.
3. Поверните переключатель ОСТАНОВКИ/ЗАПУСКА на панели управления по часовой стрелке, чтобы снова запустить шлифовальную головку.

Пульт дистанционного управления

Для управления изделием используется пульт дистанционного управления.

Пульт дистанционного управления может работать по радиосвязи. При наличии помех в передаче частота изменяется автоматически. Сопряжение изделия с пультом дистанционного управления выполняется на заводе-изготовителе. Сопряжение требуется выполнить заново при замене пульта дистанционного управления на новый или на пульт от другого изделия. См. *Сопряжение пульта дистанционного управления и изделия на стр. 228*.

Пульт дистанционного управления также может работать при подключении к изделию с помощью кабеля шины CAN (дополнительное оборудование). Кабель шины CAN может использоваться, например, при низком уровне заряда или отсутствии аккумулятора пульта дистанционного управления. Инструкции по подключению пульта дистанционного управления к изделию с помощью кабеля см. в разделах *Подключение пульта дистанционного управления к изделию с помощью кабеля шины CAN на стр. 230*.

На пульте дистанционного управления предусмотрены все необходимые элементы управления изделием. Пульт дистанционного управления оснащен цифровым дисплеем с системой меню. См. *Система меню на стр. 224*.

Использование пульта дистанционного управления

Управление изделием осуществляется с помощью пульта дистанционного управления. Пульт дистанционного управления подключается к изделию по радиосвязи.

- Чтобы включить или выключить пульт дистанционного управления, нажмите кнопку ON/OFF (ВКЛ/ВЫКЛ).

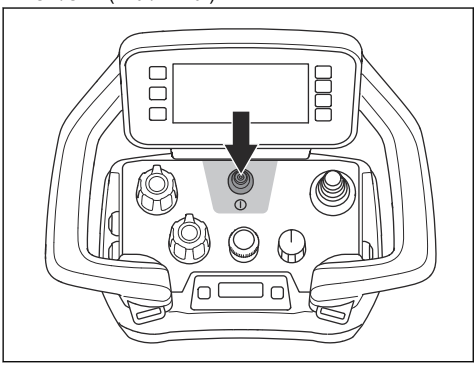

- Управляйте перемещением изделия при помощи джойстика. Чтобы остановить изделие, отпустите джойстик.

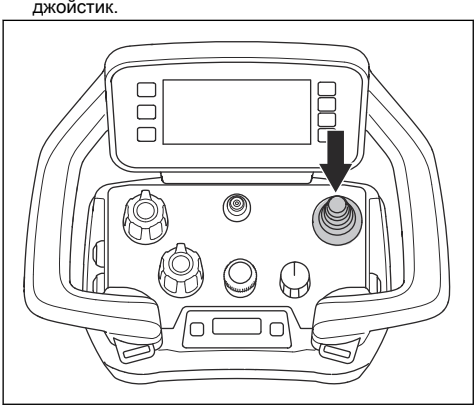

- Переключатель имеет 3 функции: остановка, транспортировка и шлифовка. Установите регулятор в положение остановки, чтобы остановить изделие. Установите изделие в положение транспортировки, чтобы отрегулировать скорость и переместить изделие. Установите регулятор в положение шлифовки, чтобы начать шлифовку.

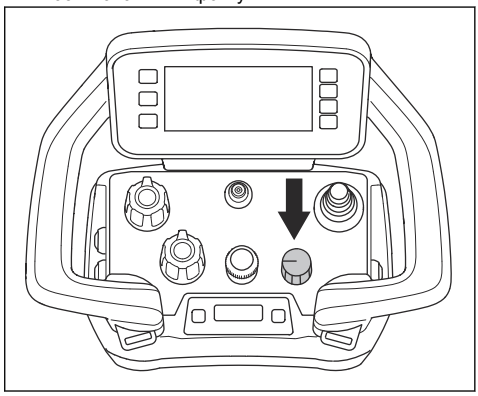

- Поверните энкодер, чтобы отрегулировать скорость хода шлифовальной машины.

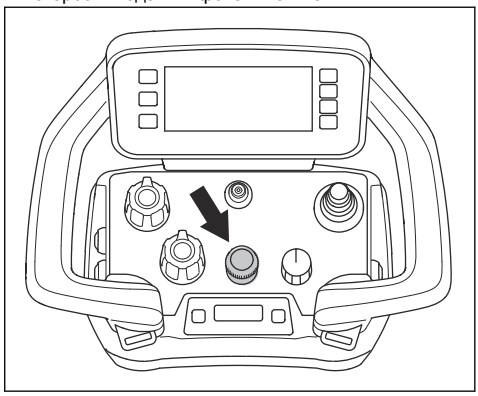

- Поверните потенциометры, чтобы установить частоту и направление вращения дисков и шлифовальной головки.

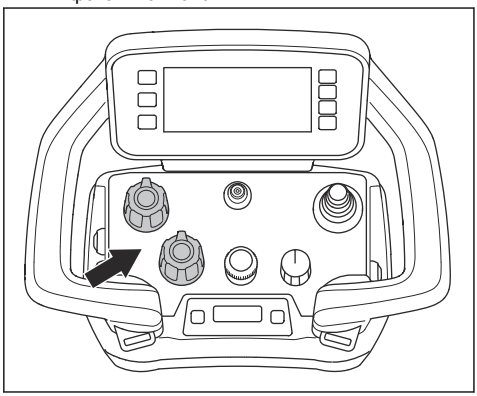

- В аварийной ситуации остановите изделие с помощью кнопки остановки оборудования.

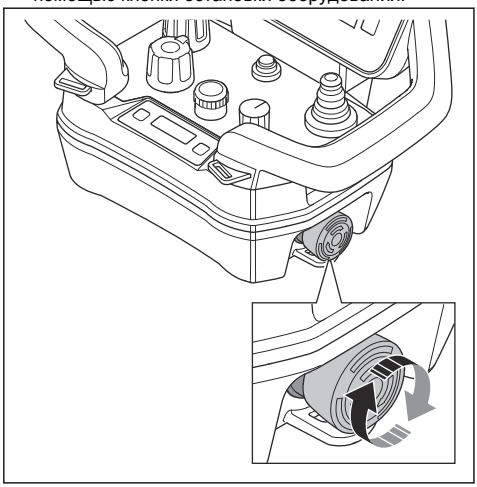

Вид главного экрана

На дисплее предусмотрено 2 главных экрана. Первый вариант главного экрана отображается при выключенном двигателе. См. *Главное окно при выключенном двигателе на стр. 224*. Второй вариант главного экрана отображается при включенном двигателе. См. *Главное окно при включенном двигателе на стр. 223*.

Символы (A, B, C, D) на панели быстрого доступа изменяются в зависимости от состояния двигателя (включен или выключен).

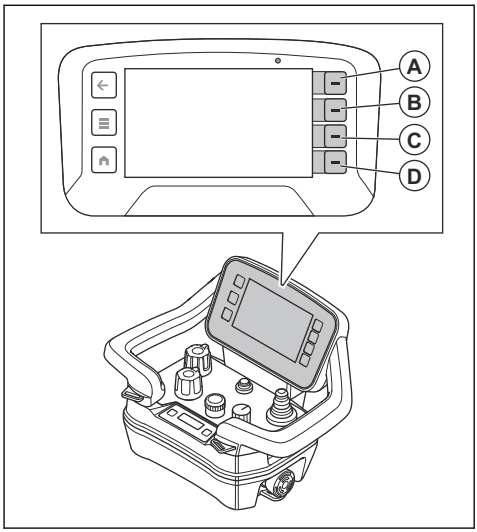

Главное окно при включенном двигателе

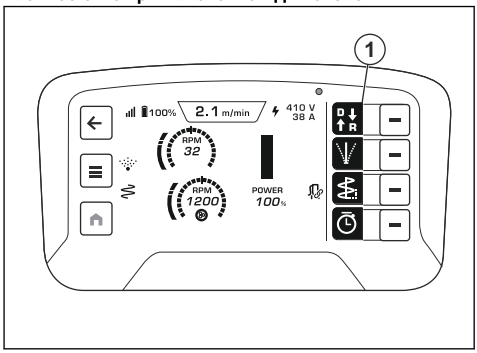

Позиция	Описание
1	Быстрый выбор направления хода.

Главное окно при выключенном двигателе

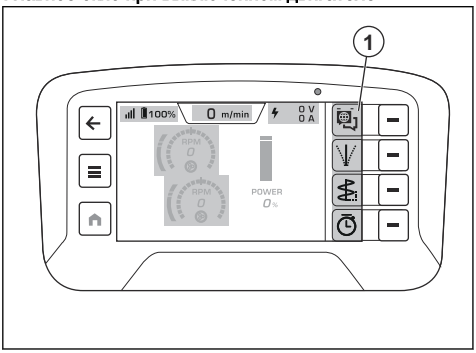

Позиция	Описание
1	Быстрый переход в меню выбора языка.

Система меню

Чтобы открыть меню, нажмите кнопку меню (A) на пульте дистанционного управления.

Символы на панели быстрого доступа изменяются при выборе нового элемента на дисплее. Для выбора используются кнопки (B) рядом с панелью быстрого доступа. Кнопка (C) позволяет вернуться обратно в структуру меню.

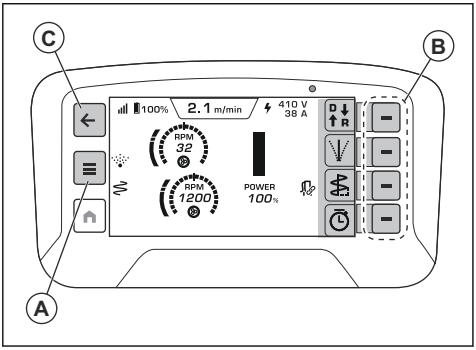

Обзор меню

- Состояние машины
  - Активные неисправности
  - Журнал неисправностей
  - Время работы
- Функции
  - Журнал времени работ
  - Настройки смещения
  - Настройки маятникового хода
  - Настройки M2M
    - Выполнить/удалить сопряжение
    - Автозапуск
  - Единицы измерения скорости шлифовки
    - об/мин
    - Шкала от 1 до 10
- Система
  - Настройки ДУ
    - Яркость
      - Автоматич.
      - Ручн.
    - Язык
    - Единицы измерения
      - Метрические
      - Британские
    - Сброс
  - Версии
    - Машина
    - Пульт дистанционного управления
  - Лицензии сторонних компаний
    - Лицензии на ОС
    - Лицензии на прилож.
- Органы управления
  - Диагностика управления
  - Калибровка изделия
    - Диск шлифмашины
    - Головка шлифмашины

Меню "Состояние машины"

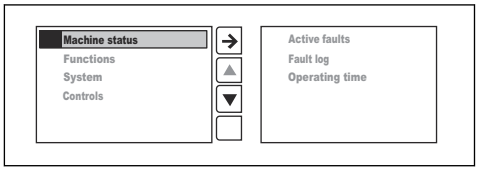

- В разделе "Активные неисправности" можно просмотреть список обнаруженных изделием неисправностей. В списке отображаются все активные сообщения. Самое новое сообщение находится вверху списка. См. *Поиск и устранение неисправностей на стр. 241*.
- В списке "Журнал неисправностей" отображается история возникновения неисправностей.
- В разделе "Время работы" показывается общее время работы изделия.

Меню "Функции"

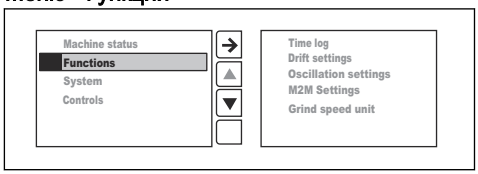

- "Журнал времени работ" — это функция таймера с возможностью сохранения 4 последних записей.
- "Настройки смещения" позволяют поддерживать правильное направление, если во время шлифовки изделие не движется по прямой из-за боковых усилий от шлифовальных инструментов.
- "Настройка маятникового хода" позволяет уменьшить царапины и вмятины во время шлифовки. Предусмотрено 2 варианта:
  - Амплитуда: настройка расстояния перемещения изделия из стороны в стороны.
  - Частота: настройка скорости перемещения изделия из стороны в стороны.
- При выборе "Настройки M2M" активируется связь типа "машина-машина", если она доступна.
  - Выполнение или удаление сопряжения с промышленным пылесосом.
  - Включение или выключение автоматического запуска промышленного пылесоса.
- Пункт "Единицы измерения скорости шлифовки" позволяет задавать скорость в фактических оборотах или выбирать по шкале от 1 до 10.

Меню "Система"

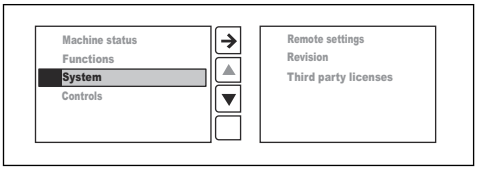

- "Настройки ДУ".
- "Версии".
- "Лицензии сторонних компаний".

"Настройки ДУ"

- Функция "Яркость" позволяет задать яркость дисплея. По умолчанию выбрана максимальная яркость.
- Функция "Язык" позволяет задать язык текста на дисплее. По умолчанию выбран английский язык.

Примечание: Чтобы вернуться к заводским настройкам языка и яркости, перейдите на главный экран и нажмите кнопку главного экрана (A) на 10 секунд.

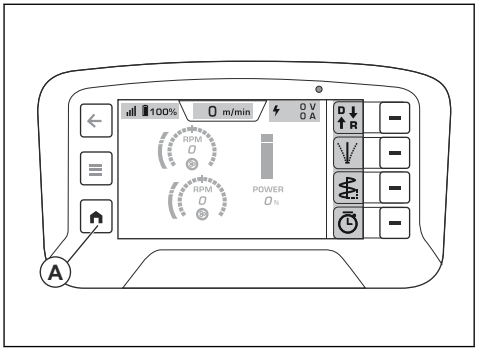

- Функция "Единицы измерения" позволяет выбрать отображаемые на экране единицы измерения давления, температуры и расстояния. По умолчанию выбраны метрические единицы измерения.
- "Сброс" позволяет выполнить сброс до заводских настроек.

"Версии"

В пункте "Версии" показываются текущие версии программного обеспечения пульта дистанционного управления и машины.

"Third party licenses" (Лицензии сторонних компаний)

В разделе "Third party licenses" (Лицензии сторонних компаний) представлены лицензии на программное обеспечение с открытым исходным кодом для операционной системы и лицензии на программы пульта дистанционного управления. См. *Система меню на стр. 224* для получения дополнительной информации.

Диагностика управления

Функция "Диагностика управления" позволяет выполнить функциональные проверки органов управления на пульте дистанционного управления. Каждый из органов управления отображается на дисплее. При выполнении функциональных проверок индикаторы органов управления на дисплее меняют цвет с белого на оранжевый. Переведите орган управления на ДУ в крайнее положение. Орган управления работает правильно, если индикатор управления показывает 0% в среднем положении

и -100% и 100% в соответствующих крайних положениях.

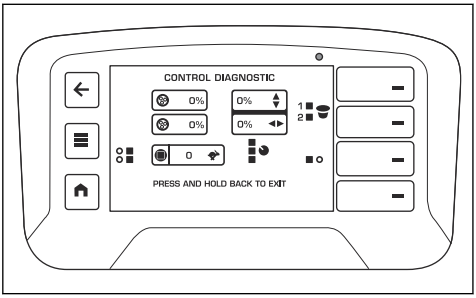

Калибровка потенциометров на панели управления изделия

1. Запустите изделие. См. *Запуск изделия с помощью пульта дистанционного управления на стр. 230*.
2. Нажмите кнопку меню (A) на пульте дистанционного управления.

3. Выберите "Калибровка гидравлики" в меню "Органы управления" на дисплее.
4. Выберите "Диск шлифмашины".
5. Нажмите кнопку "Минимум диска".
6. Поверните потенциометр диска до упора влево и нажмите кнопку подтверждения (B).
7. Нажмите кнопку "Центр диска".
8. Поверните потенциометр диска в центральное положение и нажмите кнопку подтверждения (B).
9. Нажмите кнопку "Максимум диска".
10. Поверните потенциометр диска до упора вправо и нажмите кнопку подтверждения (B).
11. Выберите "Головка шлифмашины".
12. Нажмите кнопку "Минимум головки".
13. Поверните потенциометр головки до упора влево и нажмите кнопку подтверждения (B).
14. Нажмите кнопку "Центр головки".
15. Поверните потенциометр головки в центральное положение и нажмите кнопку подтверждения (B).
16. Нажмите кнопку "Максимум головки".
17. Поверните потенциометр головки до упора вправо и нажмите кнопку подтверждения (B).

Дисплей информационного центра

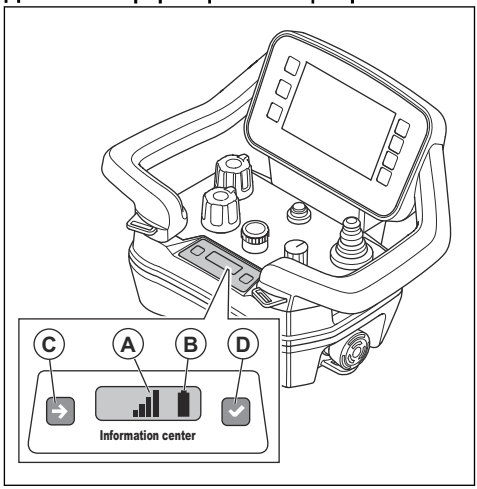

На дисплей информационного центра на пульте дистанционного управления выводится следующая информация о пульте ДУ:

- Состояние пульта ДУ (ВКЛ/ВЫКЛ).
- Коды неисправностей. См. *Поиск и устранение неисправностей на стр. 241*.
- Сопряжение пульта дистанционного управления с изделием. См. *Сопряжение пульта дистанционного управления и изделия на стр. 228*.
- Мощность радиосигнала (A) между пультом ДУ и изделием. Эти же символы также отображаются на верхней панели дисплея. См. *Символы на верхней панели дисплея на стр. 203*

Радиосигнал	Символ
Предусмотрено 4 уровня мощности радиосигнала.	
Радиосигнал в режиме ожидания. Пульт дистанционного управления работает неправильно. При запуске пульта дистанционного управления все органы управления на пульте должны находиться в нейтральном положении.	
Нет радиосигнала.	

- Состояние аккумулятора (B). Эти же символы также отображаются на верхней панели дисплея. См. *Символы на верхней панели дисплея на стр. 203*.

Уровень заряда	Символ
Предусмотрено 5 уровней заряда аккумулятора.	
Неисправность аккумулятора.	
Кабельное соединение между пультом дистанционного управления и изделием.	

На дисплее информационного центра имеется 2 кнопки. Левая кнопка (C) используется для перехода к следующему символу на дисплее. Правая кнопка (D) служит для выбора пункта.

Аккумулятор пульта дистанционного управления

ПРЕДУПРЕЖДЕНИЕ: Перед использованием аккумулятора пульта ДУ и зарядного устройства необходимо внимательно ознакомиться с информацией, приведенной в разделах *Извлечение и установка аккумулятора пульта дистанционного управления на стр. 227* и *Техника безопасности при работе с аккумулятором на стр. 209*.

Примечание: Перед первым использованием пульта ДУ необходимо зарядить его аккумулятор.

Примечание: Если аккумулятор не используется в течение 5 дней, он переходит в спящий режим. Когда аккумуляторы находятся в режиме транспортировки, их необходимо подключить к зарядному устройству, чтобы вывести их из режима транспортировки.

Примечание: Если аккумулятор находится в спящем режиме, поместите его в зарядное устройство приблизительно на 15 секунд, чтобы запустить его.

На основном дисплее и дисплее информационного центра имеется символ заряда аккумулятора, см. *Символы на верхней панели дисплея на стр. 203* и *Дисплей информационного центра на стр. 226*. Пульт дистанционного управления не будет работать при слишком низком уровне заряда аккумулятора.

Время работы от полностью заряженного аккумулятора составляет приблизительно 12 часов. В холодную погоду время работы может сократиться.

Для сохранения емкости аккумулятора заряжайте его с периодичностью раз в 6 месяцев.

Извлечение и установка аккумулятора пульта дистанционного управления

1. Переверните пульт дистанционного управления, чтобы получить доступ к задней части, куда устанавливается аккумулятор.
2. Извлеките или установите аккумулятор пульта дистанционного управления.

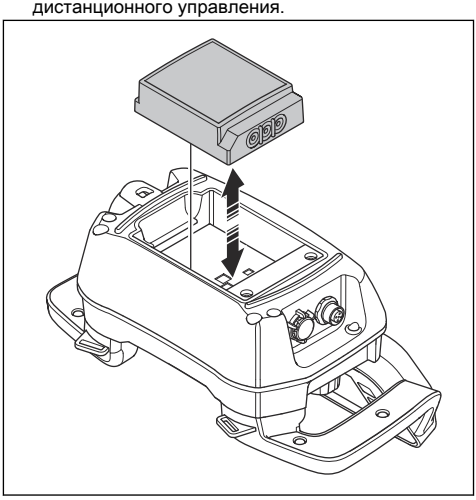

Другие настройки программного обеспечения

Выполните следующие настройки, прежде чем приступать к эксплуатации изделия.

Примечание: См. *Система меню на стр. 224* для получения дополнительной информации.

- Установите необходимый язык дисплея. Выберите меню "СИСТЕМА" и "НАСТРОЙКИ ДУ", а затем "ЯЗЫК".
- Настройте необходимые единицы измерения. Выберите меню "СИСТЕМА" и "НАСТРОЙКИ ДУ", а затем "ЕДИНИЦЫ ИЗМЕРЕНИЯ".
- Настройте уровень яркости. Выберите меню "СИСТЕМА" и "НАСТРОЙКИ ДУ", а затем "ЯРКОСТЬ".

Включение пульта дистанционного управления

1. Нажмите кнопку включения/выключения, чтобы включить пульт дистанционного управления. На дисплее откроется главное окно при выключенном двигателе. См. *Главное окно при выключенном двигателе на стр. 224*.

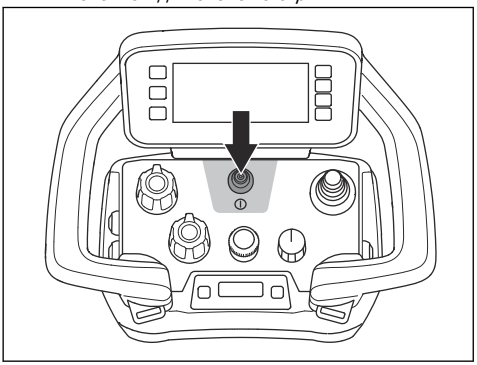

Система радиосвязи

Для управления подключенным электроинструментом необходимо выполнить сопряжение пульта дистанционного управления с изделием.

Пульт дистанционного управления может управлять только подключенным изделием.

При замене входящего в комплект пульта дистанционного управления необходимо снова выполнить сопряжение пульта дистанционного управления с изделием.

Если необходимо поменять местами пульты дистанционного управления от двух шлифмашин, требуется выполнить сопряжение между выбранным пультом дистанционного управления и изделием.

Управление изделием с помощью пульта дистанционного управления

ПРЕДУПРЕЖДЕНИЕ: Убедитесь, что при управлении изделием с помощью пульта дистанционного управления изделие всегда находится в вашем поле зрения. Рабочий диапазон пульта дистанционного управления позволяет перемещать изделие, даже если его не видно. Риск травмирования и повреждения.

1. Подключите изделие к 3-фазному источнику питания, см. *Подключение изделия к источнику питания на стр. 217*.
2. Убедитесь, что регулятор (A) находится в положении остановки. На дисплее отображается сообщение "Выберите режим транспортировки с помощью 3-позиционного поворотного переключателя, чтобы включить джойстик".

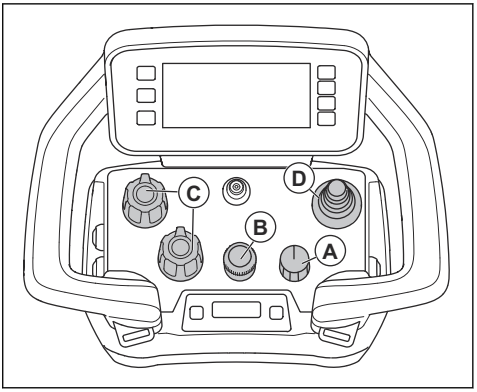

3. Включите пульт дистанционного управления. См. *Включение пульта дистанционного управления на стр. 228*.
4. Установите регулятор (A) в положение транспортировки. На дисплее откроется главное окно при выключенном двигателе. См. *Подключение изделия к источнику питания на стр. 217*.
5. Отрегулируйте скорость транспортировки с помощью энкодера (B).

Примечание: Если регулятор (A) находится в положении транспортировки, можно отрегулировать скорость шлифовки. Изделие не начнет шлифовку, пока регулятор (A) не будет установлен в положение шлифовки.

6. Установите значения частоты вращения для дисков и головки с помощью потенциометров (C).
7. Управляйте перемещением изделия с помощью джойстика (D). Отпустите джойстик, чтобы остановить перемещение изделия.
8. Переведите регулятор в положение шлифовки. Символы в меню отображаются оранжевым и зеленым цветом. Вкладка рабочего режима отображается оранжевым цветом, когда изделие начинает шлифовку.

Сопряжение пульта дистанционного управления и изделия

1. Убедитесь, что в пульт дистанционного управления установлен заряженный аккумулятор.
2. Включите панель управления. См. *Запуск изделия с помощью панели управления на стр. 220*.

3. Включите пульт дистанционного управления. См. *Включение пульта дистанционного управления на стр. 228*.
4. На дисплее информационного центра одновременно и кратковременно нажмите (A) и (B).

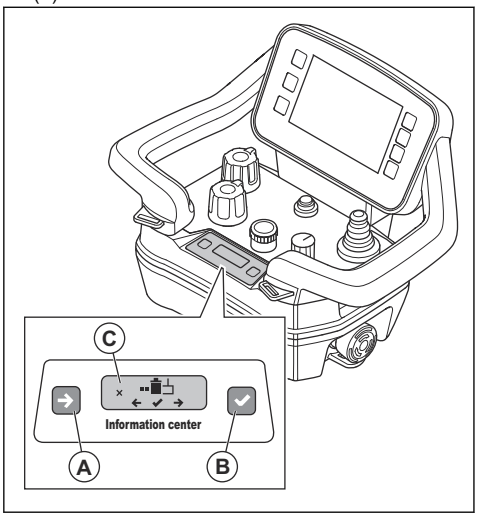

Примечание: При одновременном нажатии (A) и (B) меняется режим дисплея информационного центра.

5. Кратковременно нажмите (A), чтобы увидеть вариант "2".

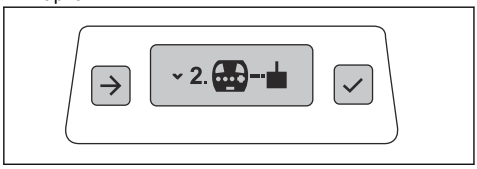

6. Кратковременно нажмите (B), чтобы выбрать "2". На дисплее информационного центра появляется символ (C).

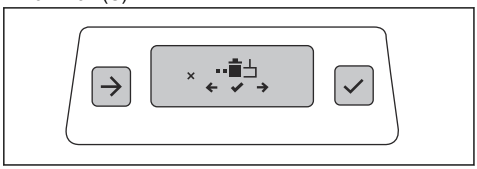

7. Одновременно нажмите (A) и (B) на 3 секунды.

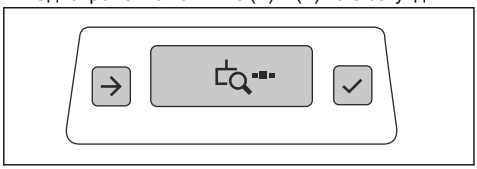

8. Выключите и включите панель управления.
9. Поверните выключатель ВКЛ/ВЫКЛ (D) в положение стрелки и удерживайте его в течение 12 секунд. Сопряжение выполнено, когда светодиодный индикатор (E) начнет мигать.

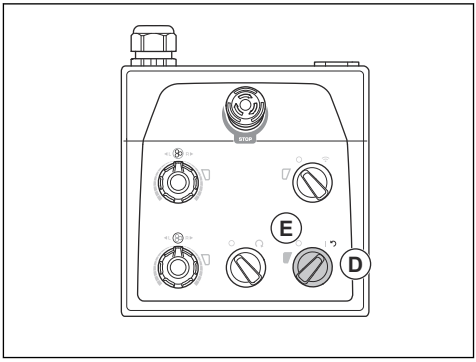

10. Когда на дисплее информационного центра на пульте ДУ отобразится серийный номер приемника, нажмите кнопку справа от дисплея информационного центра (B).

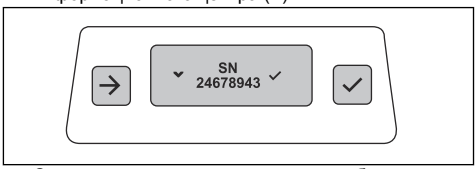

Символ подтверждения сопряжения будет отображаться в течение 2 секунд.

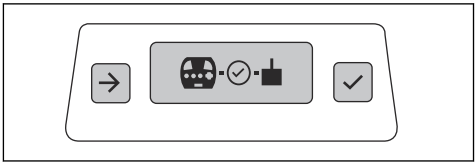

11. Когда на дисплее информационного центра появится символ включения/выключения, перезапустите пульт дистанционного управления. См. *"Настройки ДУ" на стр. 225*.

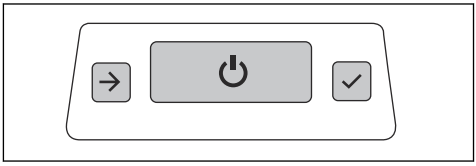

12. Перезапустите панель управления. См. *Сброс настроек изделия с помощью панели управления на стр. 221*.

Управление при активном сопряжении

1. Включите пульт дистанционного управления. См. *Включение пульта дистанционного управления на стр. 228*.

2. Включите панель управления. См. *Запуск изделия с помощью панели управления на стр. 220*.
3. Сопряжение активно, если на дисплее HMI отображается символ радио, при этом изделием можно управлять с пульта дистанционного управления.

Управление изделием с помощью пульта дистанционного управления, подключенного посредством кабеля шины CAN

В некоторых случаях для работы с изделием требуется подключить кабель шины CAN. Для получения дополнительной информации обратитесь в сервисный центр Husqvarna.

Выполните сопряжение пульта дистанционного управления с изделием при подсоединенном кабеле шины CAN. См. *Сопряжение пульта дистанционного управления и изделия на стр. 228*.

Передача радиосигнала прекращается при подключении пульта дистанционного управления с помощью кабеля шины CAN.

- Подсоедините кабель шины CAN к пульту дистанционного управления и изделию. См. *Подключение пульта дистанционного управления к изделию с помощью кабеля шины CAN на стр. 230*.

Подключение пульта дистанционного управления к изделию с помощью кабеля шины CAN

1. Вставьте один конец кабеля шины CAN в разъем на пульте дистанционного управления.

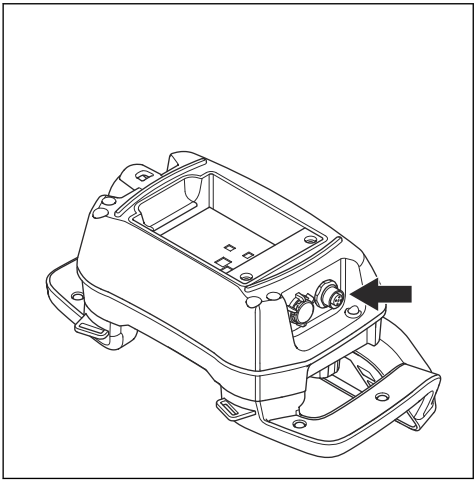

2. Вставьте другой конец кабеля шины CAN в разъем на дверце блока электрооборудования.

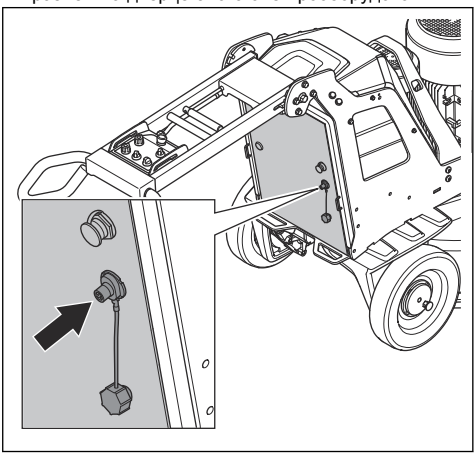

3. Вручную затяните винты разъемов кабеля шины CAN.

Запуск изделия с помощью пульта дистанционного управления

ВНИМАНИЕ: Во время работы шлифовальной головки непрерывно перемещайте изделие. Если не перемещать изделие, обрабатываемая поверхность может стать шероховатой.

1. Поверните стопорные штифты на левом и правом колесе так, чтобы штифт совпал с насечкой. См. *Проверка стопорных штифтов колес на стр. 211*.

ПРЕДУПРЕЖДЕНИЕ: Убедитесь, что 2 стопорных штифта зафиксированы правильно. Если в зацепление вошел только 1 стопорный штифт, при запуске изделия существует риск получения травмы и повреждения.

2. Нажмите кнопку включения/выключения на пульте дистанционного управления.

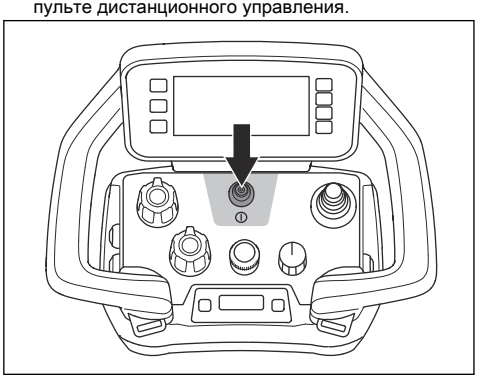

3. Переведите переключатель ВКЛ/ВЫКЛ на панели управления в положение стрелки, чтобы запустить изделие. Загорается светодиод рядом с переключателем ВКЛ/ВЫКЛ.
4. Для активации дистанционного управления поверните переключатель дистанционного/ручного управления на панели управления по часовой стрелке. Светодиод рядом с переключателем дистанционного/ручного управления мигает.
5. Поверните переключатель ОСТАНОВКИ/ТРАНСПОРТИРОВКИ/ШЛИФОВКИ на пульте дистанционного управления в положение шлифовки для начала работы. Менее чем через 5 секунд изделие начнет работать на холостых оборотах. Малый двигатель запускается примерно через 2 секунды.
6. Перемещайте джойстик для управления изделием.

ВНИМАНИЕ: Перемещайте джойстик с осторожностью. Перемещение джойстика с усилием не улучшает работу изделия. Приложение слишком большого усилия может привести к повреждению джойстика.

ВНИМАНИЕ: Не поднимайте пульт дистанционного управления за джойстик.

Примечание: При работе на абразивных поверхностях может потребоваться сдвинуть джойстик вперед, чтобы снизить поверхностное трение алмазных инструментов.

Остановка изделия с помощью пульта дистанционного управления

ВНИМАНИЕ: Не поднимайте шлифовальную головку с поверхности при остановке двигателя. Инструментальные пластины вращаются в течение некоторого времени после остановки двигателя. Возникает риск попадания пыли в воздух и повреждения поверхности.

ВНИМАНИЕ: Не прекращайте движение изделия до полной остановки инструментальных пластин.

1. Чтобы выключить пульт ДУ, нажмите кнопку включения/выключения (A) или поверните переключатель в положение остановки (B). Дисплей выключается только при нажатии кнопки включения/выключения.

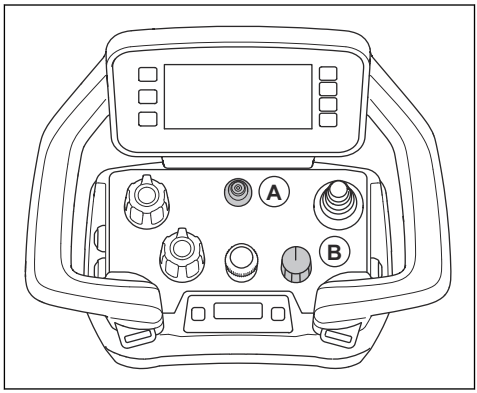

2. Удерживайте инструментальные пластины на поверхности до их полной остановки.

ВНИМАНИЕ: При шлифовке липкого асфальта, краски или аналогичного материала изделие может прилипнуть. Сразу же после полной остановки инструментальной пластины слегка приподнимите переднюю часть шлифовальной головки.

3. Переведите переключатель ВКЛ/ВЫКЛ на панели управления в положение "0", чтобы выключить изделие. Светодиод рядом с переключателем ВКЛ/ВЫКЛ гаснет.
4. Отсоедините вилку питания.

Запуск и остановка промышленного пылесоса

1. Чтобы включить промышленный пылесос, нажмите кнопку (A).

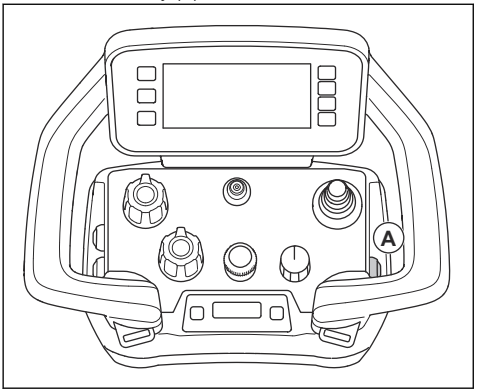

2. На дисплее появится соответствующий символ. См. *Символы на вкладке рабочего режима HMI пульта дистанционного управления на стр. 204*.
3. Чтобы выключить промышленный пылесос, повторно нажмите кнопку (A).

Включение и выключение функции маятникового хода

1. Чтобы включить функцию маятникового хода, нажмите кнопку (A).

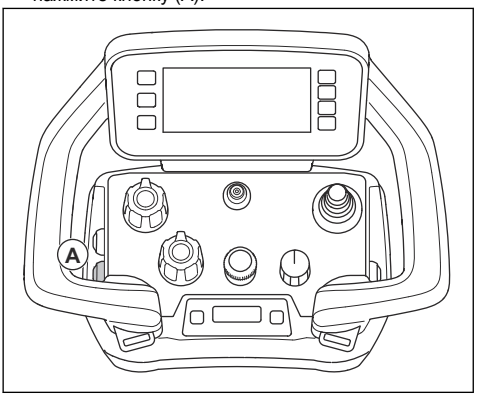

2. На дисплее появится соответствующий символ. См. *Символы на вкладке рабочего режима HMI пульта дистанционного управления на стр. 204*.
3. Чтобы выключить функцию маятникового хода, повторно нажмите кнопку (A).

Система охлаждения Mist Cooler System

Система охлаждения Mist Cooler System снижает температуру инструментов на шлифовальном диске и повышает эффективность изделия. Система охлаждения Mist Cooler System использует воду из бака для воды. Насадка системы охлаждения Mist Cooler System подает воду на поверхность. Расход воды регулируется с помощью переключателя на дверце блока электрооборудования. При низком уровне воды светодиодный индикатор переключателя мигает желтым.

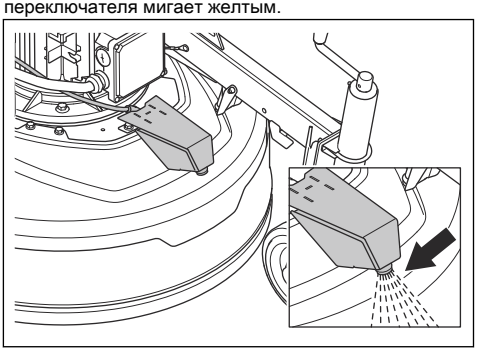

ВНИМАНИЕ: Используйте подходящее оборудование для заполнения бака водой. Не допускайте перелива бака для воды.

Систему охлаждения Mist Cooler System можно установить в ручной или автоматический режим. Ручной режим всегда включен, когда управление изделием осуществляется без пульта ДУ. Если пульт ДУ подключен, функция распыления воды активируется кнопкой на пульте ДУ. Если шлифовка прекращается, функция распыления воды отключается через 60 с. В автоматическом режиме функция распыления воды запускается и останавливается в соответствии с процессом шлифовки.

Включение и выключение функции распыления воды

ВНИМАНИЕ: Никогда не направляйте насадку для распыления воды на электрические компоненты.

1. Поверните переключатель управления функцией распыления воды (A) на дверце блока электрооборудования, чтобы выбрать режим распыления воды.

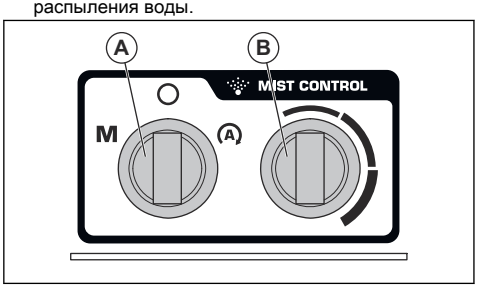

   - Поверните переключатель управления функцией распыления воды в положение "M", чтобы выбрать ручной режим.
   - Поверните переключатель управления функцией распыления воды в положение "A", чтобы выбрать автоматический режим.
2. Поверните переключатель (B), чтобы увеличить или уменьшить расход воды.
3. Нажмите кнопку (C) на пульте ДУ, чтобы запустить функцию распыления воды.

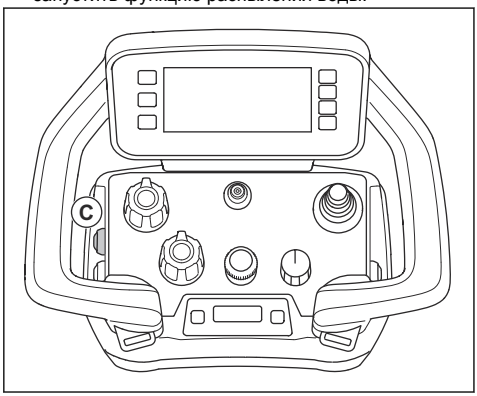

4. На дисплее появится соответствующий символ. См. *Символы на вкладке рабочего режима HMI пульта дистанционного управления на стр. 204*.
5. Чтобы выключить функцию распыления воды, повторно нажмите кнопку (C).

Противовесы

С каждой стороны изделия имеется по 1 противовесу. Если управление изделием затруднено, отрегулируйте противовесы, чтобы изменить давление на шлифовальную головку. Противовесы должны быть установлены в одно и то же положение с правой и левой стороны. Противовесы могут быть в 3 положениях:

- Положение 1: Максимальное давление на шлифовальную головку. Это положение увеличивает КПД. Это положение также используется при транспортировке.

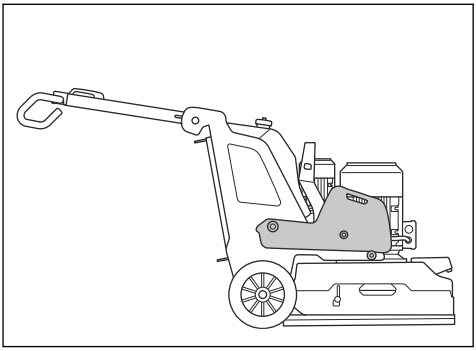

- Положение 2: Стандартное давление на шлифовальную головку.

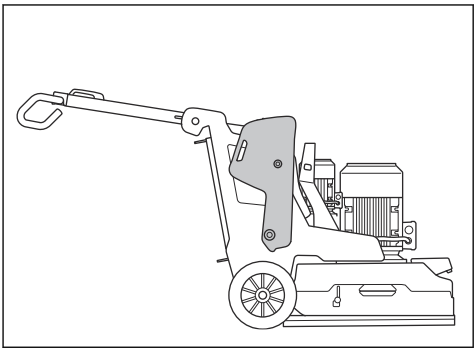

- Положение 3: Минимальное давление на шлифовальную головку. Это положение также используется при наклоне изделия в сервисное положение.

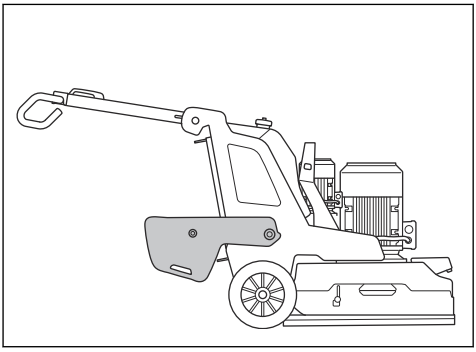

Регулировка противовесов

ПРЕДУПРЕЖДЕНИЕ:
Соблюдайте осторожность при

регулировке противовесов. Движущиеся части могут стать причиной травмы.

ПРЕДУПРЕЖДЕНИЕ: Всегда проверяйте надежность фиксации противовесов при установке противовесов в выбранное положение.

1. Нажмите на фиксатор противовесов (A) и переместите противовес в выбранное положение (B) с помощью рукоятки. См. *Противовесы на стр. 233*.

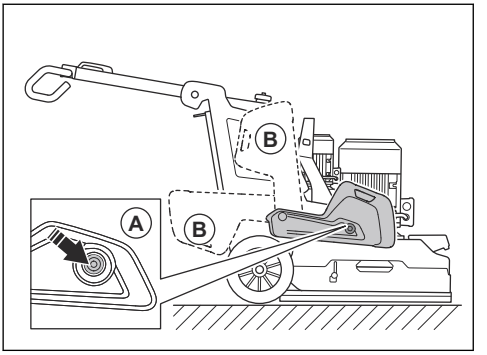

2. Отпустите фиксатор противовесов, чтобы зафиксировать противовес в выбранном положении.

Техническое обслуживание

Введение

ПРЕДУПРЕЖДЕНИЕ: Перед выполнением технического обслуживания необходимо внимательно изучить и понять информацию в разделе по технике безопасности.

Для выполнения любых работ по сервисному обслуживанию и ремонту изделия необходимо пройти специальное обучение. Мы гарантируем доступность услуг по профессиональному ремонту и сервисному обслуживанию. Если ваш дилер не предоставляет услуги сервисного обслуживания, обратитесь к нему для получения информации о ближайшем сервисном центре.

Дополнительную информацию см. на сайте www.husqvarnacp.com.

Подготовка к техническому обслуживанию

- Пользуйтесь средствами индивидуальной защиты. См. раздел *Средства индивидуальной защиты на стр. 207*.
- Используйте одобренные средства защиты органов дыхания. Производимая изделием пыль опасна для здоровья.
- Припаркуйте изделие на ровной поверхности.
- Остановите двигатель и извлеките вилку из розетки, чтобы предотвратить случайный запуск во время технического обслуживания.
- Очистите зону вокруг изделия от масла и грязи. Удалите посторонние предметы.
- При проведении техобслуживания следует вывесить информационные таблички о проведении работ.
- Держите в пределах досягаемости огнетушители, предметы медицинского назначения и аварийный телефон.

График технического обслуживания

* = общее техобслуживание, выполняемое оператором. Инструкции не приведены в данном руководстве по эксплуатации.

X = инструкции приведены в данном руководстве по эксплуатации.

O = инструкции не приведены в данном руководстве по эксплуатации. Обратитесь в официальный сервисный центр для выполнения технического обслуживания.

Техническое обслуживание	Ежедневно	Еженедельно	Каждые 6 месяцев	Каждые 12–36 месяцев
Проверьте переключатель ВКЛ/ВЫКЛ на панели управления.	*			
Проверьте переключатель ОСТАНОВКИ/ТРАНСПОРТИРОВКИ/ШЛИФОВКИ на пульте дистанционного управления.	*			
Убедитесь, что блокировка аккумулятора работает должным образом.	*			
Проверьте кнопку аварийного останова на панели управления.	X			
Проверьте кнопку аварийного останова на пульте дистанционного управления.	X			
Очистите внешние поверхности изделия.	X			
Выполните общий осмотр.	X			
Проверьте состояние шлифовальных дисков.	X			
Проверьте точки крепления и функцию блокировки рукоятки.		*		
Проверьте точки крепления и фиксацию противовесов.		*		
Проверьте соединение между шасси и шлифовальной головкой.		*		
Проверьте работу приводной системы шлифовальной головки.		X		
Очистите внутренние узлы изделия.			O	
Выполните обслуживание приводной системы шлифовальных дисков.				O

Техническое обслуживание пульта дистанционного управления

ПРЕДУПРЕЖДЕНИЕ: Перед началом технического обслуживания отключите пульт дистанционного управления от любого источника питания.

ВНИМАНИЕ: Не используйте мойку высокого давления для очистки пульта дистанционного управления. Высокое давление может привести к повреждению уплотнений и попаданию воды и грязи в пульт ДУ.

Ежедневная очистка пульта дистанционного управления

ВНИМАНИЕ: Не допускайте попадания воды на электрические компоненты.

- Протрите внешние поверхности пульта дистанционного управления влажной тканью.

Проверка пульта дистанционного управления

1. Осмотрите пульт дистанционного управления на наличие трещин и других повреждений.
2. Убедитесь, что все уплотнения, соединения, разъемы и кабели находятся в хорошем состоянии и не повреждены.
3. Проверьте переключатели и органы управления на наличие повреждений.
4. Если имеются какие-либо повреждения или пульт дистанционного управления работает неправильно, обратитесь в официальный сервисный центр.

Еженедельная очистка пульта дистанционного управления

- Очистите панель управления и убедитесь, что надписи легко читаются.
- Очистите клеммы аккумулятора, а также клеммы в отсеке аккумулятора и зарядном устройстве. Используйте мягкую сухую ткань.

Зарядка аккумулятора пульта дистанционного управления

Зарядка аккумулятора пульта дистанционного управления, см. *Аккумулятор изделия на стр. 236*.

Обслуживание изделия

- Обратитесь к официальному дилеру Husqvarna для выполнения обслуживания. Для защиты изделия используйте только оригинальные запасные части.
- По истечении 100 часов работы на дисплее отображается сообщение "Time for servicing" (Требуется обслуживание). Обратитесь к официальному дилеру Husqvarna для выполнения обслуживания.
- Если изделие не отработало 100 часов за 1 год, обратитесь к официальному дилеру Husqvarna для проверки изделия.

После технического обслуживания

1. После выполнения технического обслуживания проведите испытание изделия.

ПРЕДУПРЕЖДЕНИЕ: Риск травмирования и повреждения. Неправильно установленные пульт дистанционного управления, кабели или шланги могут отрицательно повлиять на движения изделия.

2. В случае неисправности немедленно остановите изделие. См. *Остановка изделия с помощью панели управления на стр. 220*.

Очистка изделия

ВНИМАНИЕ: Из-за засорения воздухозаборника снижается производительность изделия и возникает риск перегрева двигателя.

- Удалите засоры из всех воздухозаборников. Должно обеспечиваться надлежащее охлаждение изделия.
- Перед очисткой изделия обязательно извлеките вилку из сетевой розетки.
- Запрещается использовать химические средства для очистки изделия.
- Запрещается очищать электрические компоненты водой.
- Всегда очищайте все оборудование в конце рабочего дня.
  a) Наклоняйте изделие до тех пор, пока рукоятка-руль не окажется на полу.
  b) Очистите компоненты на нижней поверхности шлифовальной головки с помощью мойки высокого давления.

ВНИМАНИЕ: Не направляйте струю воды под высоким давлением непосредственно на уплотнения и точки соединения.

Очистка аккумулятора и зарядного устройства

ВНИМАНИЕ: Очистка аккумулятора или зарядного устройства водой запрещена.

- Прежде чем устанавливать аккумулятор в зарядное устройство, убедитесь, что аккумулятор и зарядное устройство чистые и сухие.
- Используйте для очистки клемм аккумулятора сжатый воздух или мягкую и сухую ткань.
- Очистите поверхности аккумулятора и зарядного устройства мягкой и сухой тканью.

Общий осмотр

- Убедитесь, что шнур питания и удлинитель-шнур находятся в хорошем состоянии и не повреждены.
- Проверьте затяжку гаек и винтов.
- Проверьте резиновую юбку. Замените, если она изношена или повреждена.
- Убедитесь, что крышка перемещается свободно и находится в правильном положении относительно пола.
- Убедитесь, что центральный фиксатор инструментальной пластины чистый и легко поворачивается.

Приводная система шлифовальной головки

Приводная система шлифовальной головки относится к закрытому типу. В случае неисправности приводной системы шлифовальной головки обратитесь в сервисный центр Husqvarna.

Аккумулятор изделия

Аккумулятор изделия используется только для перемещения изделия с помощью пульта дистанционного управления из транспортного средства в рабочую зону. Аккумулятор изделия не используется для работы изделия. Во время работы изделие должно быть подключено к источнику питания.

Перед первым использованием изделия необходимо зарядить аккумулятор.

При полностью заряженном аккумуляторе время работы составляет приблизительно 1 час. Температура окружающей среды и частота использования моторов колес могут сократить время работы.

Зарядка аккумулятора изделия от 3-фазного источника питания

Аккумулятор изделия заряжается, когда изделие подключено к 3-фазному источнику питания и запущено. Время зарядки полностью разряженного аккумулятора составляет 3–4 часа.

1. Заряжайте аккумулятор при температуре окружающей среды в диапазоне 0–40 °C (32–104 °F).
2. Подключите изделие к 3-фазному источнику питания. См. *Подключение изделия к источнику питания на стр. 217*. При зарядке аккумулятора на панели управления мигает индикатор питания и состояния заряда аккумулятора изделия (A).

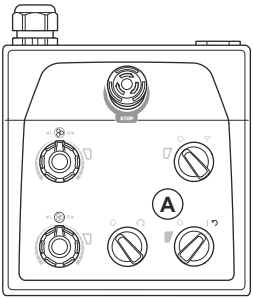

3. При полной зарядке аккумулятора индикатор питания и состояния заряда аккумулятора изделия (A) выключается.

Зарядка аккумулятора изделия от 1-фазного источника питания

Время зарядки полностью разряженного аккумулятора составляет 3–4 часа.

1. Заряжайте аккумулятор при температуре окружающей среды в диапазоне 0–40 °C (32–104 °F).
2. Подсоедините 1-фазный кабель зарядки к разъему зарядного устройства на дверце блока электрооборудования.

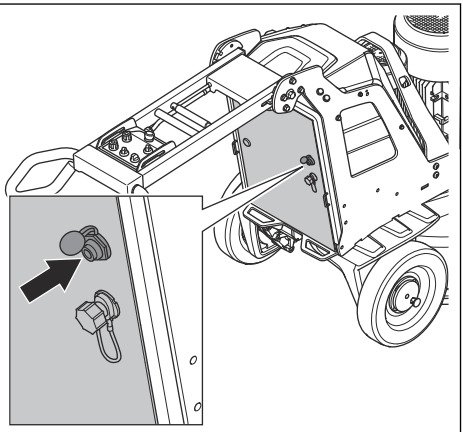

3. Подключите другой конец 1-фазного кабеля зарядки к сетевой розетке. При зарядке аккумулятора на панели управления мигает индикатор питания и состояния заряда аккумулятора изделия (A).

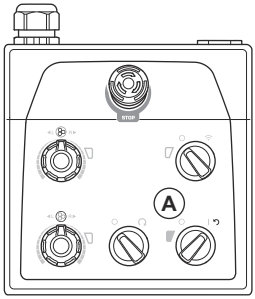

4. При полной зарядке аккумулятора индикатор питания и состояния заряда аккумулятора изделия (A) выключается.

Аккумулятор пульта дистанционного управления

При полностью заряженном аккумуляторе пульта дистанционного управления время работы составляет приблизительно 10–12 часов. При частом использовании дисплея время работы может уменьшиться.

Перед первым использованием пульта дистанционного управления необходимо зарядить его аккумулятор.

Зарядка аккумуляторов пульта дистанционного управления с помощью зарядного устройства

Время зарядки полностью разряженного аккумулятора пульта ДУ с помощью зарядного устройства составляет приблизительно 3 часа. Зарядка аккумуляторов пульта ДУ должна выполняться при температуре в диапазоне 10–45 °C (50–113 °F). Зарядное устройство представляет собой зарядное устройство постоянного тока с номинальным напряжением 24 В пост. тока (9–36 В).

1. Извлеките разряженный аккумулятор из пульта ДУ. См. *Извлечение и установка аккумулятора пульта дистанционного управления на стр. 227*.
2. Подключите адаптер к зарядному устройству. Зарядное устройство поставляется с 2 различными адаптерами.

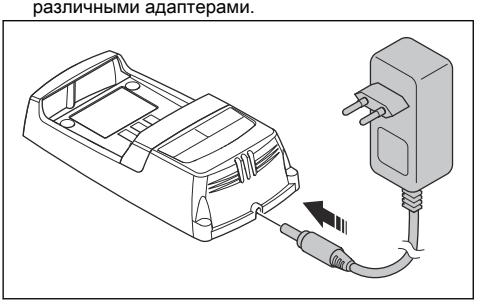

3. Подключите зарядное устройство к розетке. Индикатор питания (A) аккумулятора меняет цвет на красный. См. *Зарядное устройство на стр. 238*.

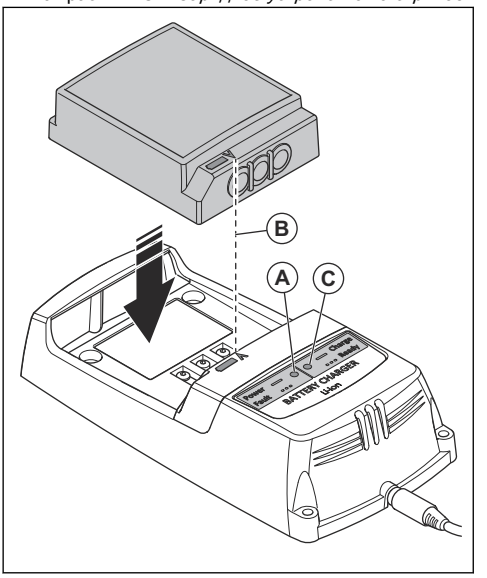

4. Подсоедините аккумулятор пульта ДУ к зарядному устройству. Убедитесь, что стрелки (B) на аккумуляторе пульта ДУ и зарядном устройстве совмещены. Во время зарядки индикатор состояния аккумулятора (C) на зарядном устройстве мигает зеленым.
5. При полной зарядке аккумулятора пульта ДУ индикатор горит ровным зеленым светом. Извлеките аккумулятор пульта ДУ из зарядного устройства.
6. Отключите зарядное устройство от сетевой розетки.

Зарядное устройство

Индикатор состояния аккумулятора представляет собой 2 светодиода на зарядном устройстве: Светодиодный индикатор питания от аккумулятора (красный) и светодиодный индикатор состояния аккумулятора (зеленый).

Светодиодный индикатор питания	Светодиодный индикатор состояния	Значение
Горит красным	ВЫКЛ	Зарядное устройство включено. В зарядном устройстве отсутствует аккумулятор.
Горит красным	Горит зеленым	Зарядное устройство включено. Аккумулятор полностью заряжен.
Горит красным	Мигает зеленым	Зарядное устройство включено. Аккумулятор заряжается.
Мигает красным	ВЫКЛ	Ошибка зарядного устройства или температура вне допустимого диапазона.

Установка зарядного устройства на изделие

ВНИМАНИЕ: Область должна быть чистой, сухой и без пыли.
Не запускайте изделие, когда крышка зарядного устройства открыта.

Зарядное устройство для аккумулятора пульта дистанционного управления можно установить на изделие.

1. Откройте крышку в верхней части блока электрооборудования.

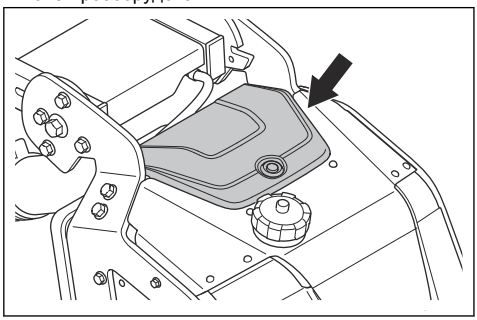

2. Используйте точку крепления для установки зарядного устройства на изделие.
3. Подключите изделие к 3-фазному источнику питания для зарядки аккумулятора пульта ДУ.
4. Используйте зарядное устройство, чтобы вывести аккумулятор пульта ДУ из спящего режима.

Установка и снятие шлифовальной головки

ПРЕДУПРЕЖДЕНИЕ: После снятия шлифовальной головки шасси становится неустойчивым. Примите меры для предотвращения опрокидывания шасси. Падение изделия может привести к травмам или повреждениям имущества.

1. Уложите кабель переднего двигателя (A) перед шлифовальной головкой.

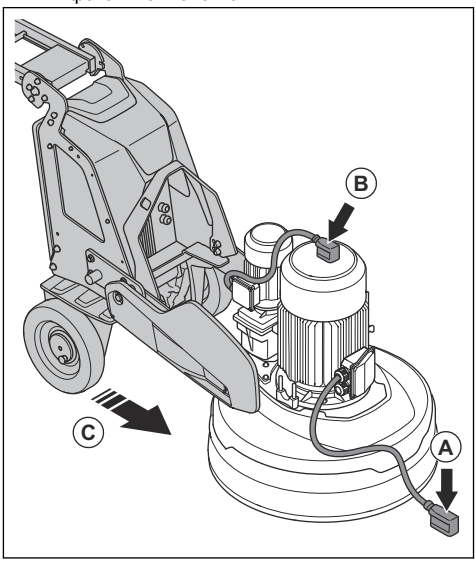

2. Уложите кабель заднего двигателя (B) поверх двигателя.
3. Придвиньте шасси к шлифовальной головке (C).
4. Пропустите кабели двигателей через паз между шлифовальной головкой и шасси.

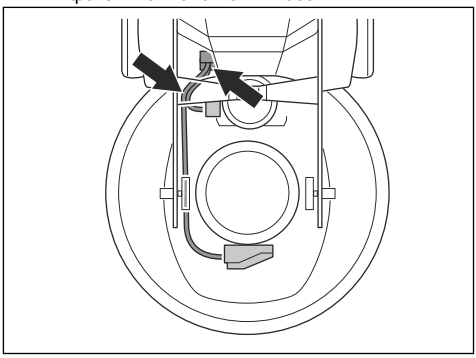

5. Вплотную придвиньте шасси к шлифовальной головке (D). Убедитесь, что шасси зафиксировано на креплении на шлифовальной головке.

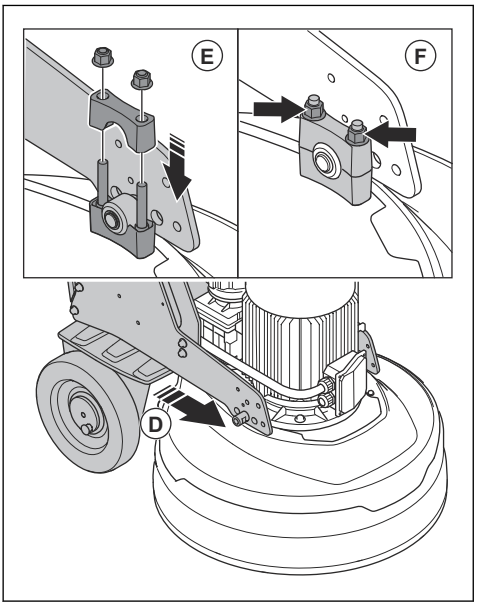

6. Установите второе крепление (E) на верхнюю часть крепления на шлифовальной головке.
7. Затяните 2 гайки (F) с каждой стороны шлифовальной головки.
8. Подключите кабели двигателей к электрическим разъемам (G) на блоке электрооборудования.

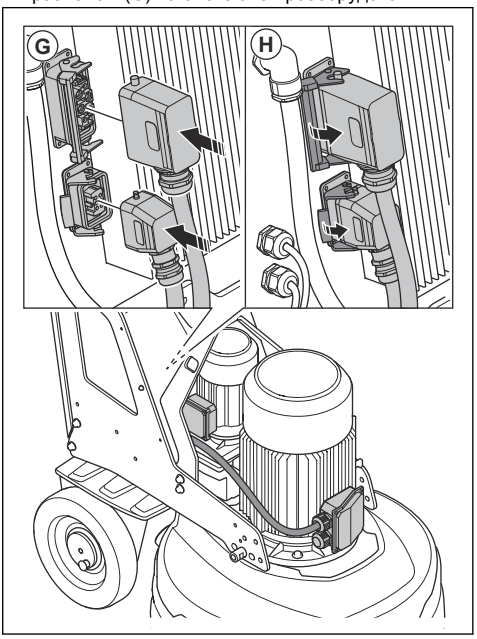

9. Зафиксируйте кабели двигателей в электрических разъемах (H) на блоке электрооборудования.
10. Снятие шлифовальной головки выполняется в обратном порядке.

Поиск и устранение неисправностей

Проблема	Причина	Решение
Изделие не запускается.	Кабель-удлинитель отсоединен или поврежден.	Подсоедините кабель-удлинитель или замените его, если требуется.
	Нажата кнопка аварийного останова.	Поверните кнопку аварийного останова на панели управления и/или на пульте дистанционного управления по часовой стрелке, чтобы вернуть ее в исходное положение.
	Предохранительный выключатель в блоке электрооборудования разомкнут.	Замкните предохранительный выключатель, чтобы замкнуть цепь.
	Двигатель привода шлифовального оборудования не работает. Это может быть вызвано неисправностью двигателя или проводки, идущей к двигателю.	Убедитесь, что двигатель привода шлифовального оборудования подключен. Если неисправность не устранена, обратитесь в официальный сервисный центр.
	К изделию подходит только 1 фаза. Изделие не выставляет код ошибки и будет использовать ток двигателя <1 А. Вентилятор вращается медленно.	Проверьте подачу питания.
Изделие тяжело удерживать.	На изделие установлено недостаточно алмазных инструментов.	Увеличьте количество алмазных инструментов, чтобы снизить нагрузку на изделие и оператора.
	Поврежден ремень.	Если ремень поврежден, обратитесь в сервисный центр для его замены. Рукой проверните один из шлифовальных дисков. Если все шлифовальные диски вращаются вместе, то ремень не поврежден. Если какой-либо шлифовальный диск вращается отдельно от остальных, то ремень порван.
	На обработку поверхности или выполнение иных действий расходуется большая часть мощности изделия.	Отрегулируйте частоту вращения двигателя и/или скорость перемещения изделия вперед по полу.

Проблема	Причина	Решение
Изделие оставляет царапины в произвольных местах.	Возможно, алмазные инструменты установлены на шлифовальных дисках неправильно или на разной высоте.	Убедитесь, что все алмазные инструменты установлены правильно и имеют одинаковую высоту.
	Используются разные типы алмазных инструментов.	Убедитесь, что все сегменты алмазных инструментов имеют одинаковую зернистость и связку. Если используются неровные алмазные сегменты, равномерно распределите такие сегменты. Приведите изделие в действие на абразивной поверхности, чтобы довести все сегменты до одинаковой высоты.
	Используются различные типы полимерных инструментов или инструменты загрязнены.	Убедитесь, что все полимерные инструменты имеют одинаковую алмазную зернистость и связку, и проверьте отсутствие загрязнений на них. Для очистки полимерных инструментов их необходимо запустить на короткое время на слегка абразивной поверхности.
	Шлифовальные диски изношены или повреждены.	Проверьте шлифовальные диски на наличие поврежденных секций или чрезмерного смещения.
Наблюдается неожиданное нежелательное смещение изделия.	Шлифовальные диски изношены или повреждены.	Проверьте шлифовальные диски на наличие поврежденных деталей и чрезмерного смещения.
	Возможно, алмазные инструменты установлены на шлифовальных дисках неправильно или на разной высоте.	Убедитесь, что все алмазные инструменты установлены правильно и имеют одинаковую высоту.
Внутренний автоматический выключатель разомкнут.	Слишком высокая нагрузка или недостаточное питание.	Проверьте подачу питания.
		Уменьшите давление шлифовки, увеличьте количество алмазных инструментов или увеличьте твердость связки.
Вода не подается, или поток недостаточен.	Бак для воды пуст.	Заправьте бак для воды.
	В насадке скопилась пыль.	Отсоедините шланг подачи и очистите насадку.
	Засорена система подачи воды.	Отсоедините шланг подачи и промывайте бак для воды до тех пор, пока вода не станет чистой.

Сообщения на дисплее HMI

На нижней панели (A) дисплея HMI выводятся активные сообщения или неисправности. Для отображения сообщения нажмите кнопку (B).

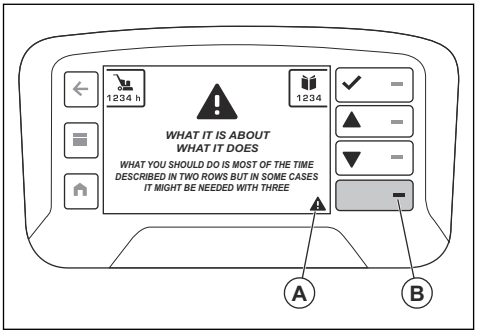

Используйте кнопку подтверждения (C), чтобы закрыть предупреждение в полноэкранном режиме. При наличии более 1 активного сообщения используйте кнопки со стрелками (D и E) для перехода между сообщениями на дисплее. Список неисправностей также можно найти в разделе "Активные неисправности" в меню "Состояние машины". См. *Меню "Состояние машины" на стр. 224*. В меню "Состояние машины" предусмотрено два списка неисправностей: "Активные неисправности" и "Журнал неисправностей". В списке "Активные неисправности" указываются все активные неисправности, а в списке "Журнал неисправностей" — история возникавших неисправностей. Метка времени в обоих списках показывает время вывода каждого кода неисправности. Оно выставляется по времени работы изделия.

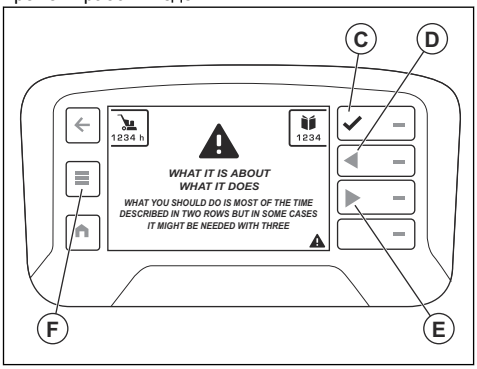

Сообщения об ошибках

При наличии ошибок на дисплее пульта дистанционного управления отображаются код ошибки и сообщение об ошибке.

Сообщение об ошибке состоит из 4 частей: предупреждающий знак (треугольник) (A), информация о предупреждении (B), последствия вывода предупреждения (C), а также информация о том, какие меры необходимо принять (D).

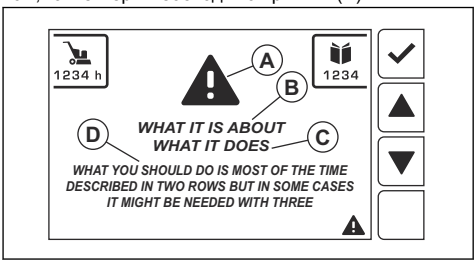

Выполните действия, описанные на дисплее, или обратитесь в сервисный центр Husqvarna. Нажмите кнопку OK, чтобы закрыть сообщение об ошибке.

Если закрытое сообщение об ошибке не появляется на дисплее снова, можно продолжить работу с изделием.

Если сообщение об ошибке появляется снова, см. *Поиск и устранение неисправностей на стр. 241* или обратитесь в сервисный центр Husqvarna. При необходимости обновите программное обеспечение изделия.

При появлении сообщений об ошибках, не описанных в данном руководстве, обратитесь в сервисный центр Husqvarna.

Типы сообщений об ошибках

4 типа сообщений об ошибках:

- Информационные сообщения содержат советы и подсказки по работе с изделием. Информационное сообщение отображается с белым символом текстового сообщения.
- Предостережения указывают на наличие отклонений в работе изделия. Предостережение отображается с желтым треугольником.
- Предупреждения сообщают о неисправностях или угрозах безопасности, которые могут привести к механическим повреждениям. Изделие остановится через короткое время. Предупреждение сначала отображается во весь экран с красным треугольником и текстом.
- Сообщения об ошибках отображаются в том случае, если изделие остановлено из-за неисправности или угрозы безопасности. Сообщение об ошибке отображается красным цветом с белым треугольником и белым текстом. При подтверждении (C) сообщения об ошибке на нижней панели (A) отображается символ треугольника.

Коды ошибок на дисплее HMI пульта дистанционного управления

Когда изделие останавливается и на дисплее отображается сообщение об ошибке и код ошибки, это указывает на неисправность. Если эти сообщения относятся к тяговым двигателям хода или аккумулятору,

управление изделием возможно только вручную. В этом случае обратитесь в авторизованный сервисный центр. Для продолжения работы изделия необходимо устранить неисправность. После устранения неисправности убедитесь, что переключатель ОСТАНОВКИ/ТРАНСПОРТИРОВКИ/ШЛИФОВКИ на пульте дистанционного управления установлен в положение ОСТАНОВКИ.

Если на пульте дистанционного управления загорается символ предупреждения и быстро мигает предупреждающий индикатор, это указывает на неисправность. Для просмотра неисправности нажмите нижнюю кнопку в правой части дисплея или выберите меню "Состояние машины", а затем — пункт "Активные неисправности".

Примечание: Если на дисплее HMI отображаются коды ошибок 1>160, это указывает на неисправность шлифовальной машины и ЧРП.

Примечание: Если на дисплее HMI отображаются коды ошибок >1000, это указывает на неисправность пульта дистанционного управления.

Код ошибки	Сообщение об ошибке	Причина	Решение
1001 1101–1116 1201–1216 1301–1316 1401–1408 1501–1504 1701–1702 1801	Пульт ДУ. Ошибка	Обнаружена неисправность пульта дистанционного управления.	Обратитесь в сервисный центр Husqvarna.
1802	Вращение шлиф. головки. Неисправн. потенциометр	Ошибка сигнала потенциометра шлифовальной головки.	Обратитесь в сервисный центр Husqvarna.
1803	Вращение шлиф. диска. Неисправн. потенциометр	Ошибка сигнала потенциометра шлифовальных дисков.	Обратитесь в сервисный центр Husqvarna.
1804–1808	Пульт ДУ. Ошибка	Обнаружена неисправность пульта дистанционного управления.	Обратитесь в сервисный центр Husqvarna.
1809	Сбой оси Y джойстика	Ошибка сигнала оси Y джойстика.	Обратитесь в сервисный центр Husqvarna.
1810	Сбой оси X джойстика	Ошибка сигнала оси X джойстика.	Обратитесь в сервисный центр Husqvarna.
1811	Сбой оси Y джойстика	Ошибка сигнала оси Y джойстика.	Обратитесь в сервисный центр Husqvarna.
1812	Сбой оси X джойстика	Ошибка сигнала оси X джойстика.	Обратитесь в сервисный центр Husqvarna.

Код ошибки	Сообщение об ошибке	Причина	Решение
1813	Вращение шлиф. головки. Неисправн. потенциометр	Ошибка сигнала потенциометра шлифовальной головки.	Обратитесь в сервисный центр Husqvarna.
1814	Вращение шлиф. диска. Неисправн. потенциометр	Ошибка сигнала потенциометра шлифовальных дисков.	Обратитесь в сервисный центр Husqvarna.
1815–1816 1901–1916 2002/2202–2023/2223	Пульт ДУ. Ошибка	Обнаружена неисправность пульта дистанционного управления.	Обратитесь в сервисный центр Husqvarna.
2025/2225	Пульт ДУ. Слишком высокая темп-ра	Пульт дистанционного управления используется в условиях, не соответствующих техническим требованиям.	Дайте пульту ДУ остыть. Если неисправность не устранена, обратитесь в сервисный центр Husqvarna.
2026/2226	Пульт ДУ. Слишком низкая темп-ра	Пульт дистанционного управления используется в условиях, не соответствующих техническим требованиям.	Дайте пульту ДУ нагреться. Если неисправность не устранена, обратитесь в сервисный центр Husqvarna.
2027/2227–2030/2230 2098/2298–2099/2299	Пульт ДУ. Ошибка	Обнаружена неисправность пульта дистанционного управления.	Обратитесь в сервисный центр Husqvarna.
2102/2302–2118/2318	Приемник радиосигнала. Ошибка	Неисправность приемника радиосигнала.	Обратитесь в сервисный центр Husqvarna.
2119/2319	Приемник радиосигнала. Слишком высокая темп-ра	Приемник радиосигнала используется в условиях, не соответствующих техническим требованиям.	Приемнику надо остыть. Если неисправность не устранена, обратитесь в сервисный центр Husqvarna.
2120/2320	Приемник радиосигнала. Слишком низкая темп-ра	Приемник радиосигнала используется в условиях, не соответствующих техническим требованиям.	Приемнику надо нагреться. Если неисправность не устранена, обратитесь в сервисный центр Husqvarna.
2121/2321–2123/2323 2198/2398–2199/2399 3103	Приемник радиосигнала. Ошибка	Неисправность приемника радиосигнала.	Обратитесь в сервисный центр Husqvarna.
3201	Неподходящий аккумулятор	Неподходящий аккумулятор в пульте дистанционного управления.	Обратитесь в сервисный центр Husqvarna.
3202–3204	Пульт ДУ. Ошибка	Неисправность пульта дистанционного управления.	Обратитесь в сервисный центр Husqvarna.

Код ошибки	Сообщение об ошибке	Причина	Решение
3211	Неподходящий тип аккумулятора	Неподходящий аккумулятор в пульте дистанционного управления.	Обратитесь в сервисный центр Husqvarna.
3212	Пульт ДУ. Ошибка	Неисправность пульта дистанционного управления.	Обратитесь в сервисный центр Husqvarna.
8101–8107	Приемник радиосигнала. Ошибка	Неисправность приемника радиосигнала.	Обратитесь в сервисный центр Husqvarna.
9001–9002	Пульт ДУ. Ошибка	Неисправность пульта дистанционного управления.	Обратитесь в сервисный центр Husqvarna.
9101–9199 9301–9399	Приемник радиосигнала. Ошибка	Неисправность приемника радиосигнала.	Обратитесь в сервисный центр Husqvarna.
9401–9499	Пульт ДУ. Ошибка	Неисправность пульта дистанционного управления.	Обратитесь в сервисный центр Husqvarna.
9501–9505	Приемник радиосигнала. Ошибка	Неисправность приемника радиосигнала.	Обратитесь в сервисный центр Husqvarna.
9801–9899	Пульт ДУ. Ошибка	Неисправность пульта дистанционного управления.	Обратитесь в сервисный центр Husqvarna.

Коды ошибок

Код ошибки на пульте дистанционного управления	Отображение кода ошибки инвертора	Описание
1	-	После первичного подключения соединение было потеряно.
2	-	Слишком высокий потребляемый ток зарядного устройства. Проблема может быть связана с кабелем или аккумулятором.
3	-	Аккумулятор поврежден и подлежит замене.
4	-	Расчетное напряжение аккумулятора ниже 23 В.
5	-	Проверьте соединение аккумулятора.
6	-	Проверьте колесо и редуктор на наличие помех.
7	-	Повреждение кабеля или разъема. Неисправность двигателя.
8	-	Вставьте пружины крепления к тяговому двигателю.
9	-	Неисправность/отсутствие радиомодуля.
10	-	Неисправность электрики GCU.
11	-	Подождите, пока изделие остынет
12	-	Слишком низкая температура изделия для работы.
13	-	Ошибка связи с ЧРП. Проверьте кабель и разъемы.
14	-	Непредвиденная ошибка.

Код ошибки на пульте дистанционного управления	Отображение кода ошибки инвертора	Описание
15	Uv2	Слишком низкое напряжение для входной мощности управляющего привода.
16	Uv1	Пониженное напряжение.
17	uV3	Сбой зарядки.
18	-	Короткое замыкание IGBT.
19	GF	Замыкание на землю.
20	-	Напряжение в шине постоянного тока превысило уровень обнаружения повышенного напряжения.
21	oH	Перегрев радиатора.
22	oC	Датчики привода обнаружили, что выходной ток превышает указанный уровень перегрузки по току.
23	-	Превышение скорости (простой режим управления напряжением/частотой с PG).
24	oL3	Выходной ток привода (или крутящий момент в OLV) превысил заданный предел.
25	oL4	Выходной ток привода (или крутящий момент в OLV) превысил заданный предел.
26	-	Неисправность встроенного транзистора динамического торможения.
27	-	Перегрев тормозного резистора / сработала защита тормозного резистора.
28	oH1	Перегрев радиатора.
29	FbL	Входной сигнал обратной связи ПИД ниже заданного уровня.
30	UL3	Выходной ток привода (или крутящий момент в OLV) меньше заданного значения.
31	UL4	Выходной ток привода (или крутящий момент в OLV) меньше заданного значения.
32	oL7	Выходная частота оставалась постоянной дольше заданного времени во время торможения с повышенным скольжением.
33	oFx	Ошибка аппаратного обеспечения.
34	LF2	Потеря одной или нескольких фаз выходного тока.
35	Sto	Произошла перегрузка двигателя, или двигатель вышел из синхронизма. Двигатель превысил предельный перегрузочный момент.
36	oL1	Термоэлектрический датчик активировал защиту от перегрузки.
37	oL2	Термодатчик привода активировал защиту от перегрузки.
38	EF3	Внешняя ошибка.
39	EF4	Внешняя ошибка.
40	EF5	Внешняя ошибка.
41	EF6	Внешняя ошибка.

Код ошибки на пульте дистанционного управления	Отображение кода ошибки инвертора	Описание
42	EF7	Внешняя ошибка.
43	dEv	В соответствии с импульсным входом (RP) отклонение скорости превышает заданное значение.
44	Pgo	Импульсы PG не принимаются дольше установленного времени.
45	PF	Входная мощность привода в неполнофазном режиме или большая разница напряжения между фазами.
46	LF	Потеря фазы на выходной стороне привода.
47	oH3	oH3- Аварийный сигнал перегрева двигателя (вход PTC).
48	oPr	Ошибка подключения внешней цифровой панели управления.
49	Err	Данные не соответствуют EEPROM, куда выполняется запись.
50	oH4	Ошибка перегрева двигателя (вход PTC).
51	-	Контрольные данные не получены правильно в течение двух секунд.
52	-	После первичного подключения соединение было потеряно.
53	CF	Достигнут предел крутящего момента.
54	Pgo	Импульсы PG не принимаются дольше установленного времени.
55	EF1	Внешняя ошибка.
56	EF2	Внешняя ошибка.
57	oL5	Обнаружено ослабление.
58	uL5	Обнаружено ослабление.
59	CoF	Ошибка смещения тока.
60	CPF03	Ошибка данных ШИМ.
61	Uv	Пониженное напряжение.
62	oV	Напряжение в шине постоянного тока превысило уровень обнаружения повышенного напряжения.
63	oH	Перегрев радиатора.
64	oH2	Перегрев привода.
65	oL3	Выходной ток привода (или крутящий момент в OLV) превысил заданный предел.
66	oL4	Выходной ток привода (или крутящий момент в OLV) превысил заданный предел.
67	EF	Одновременное замыкание обоих контуров движения вперед и назад на 0,5 с.
68	EF3	Внешняя ошибка.
69	EF4	Внешняя ошибка.
70	EF5	Внешняя ошибка.

Код ошибки на пульте дистанционного управления	Отображение кода ошибки инвертора	Описание
71	EF6	Внешняя ошибка.
72	EF7	Внешняя ошибка.
73	oS	Импульсный вход (RP) указывает на то, что обратная связь по частоте вращения двигателя превышает заданное значение.
74	dEv	В соответствии с импульсным входом (RP) отклонение скорости превышает заданное значение.
75	PGo	Импульсы PG не принимаются дольше установленного времени.
76	CE	Контрольные данные не получены правильно в течение двух секунд.
77	CALL	Связь не была установлена.
78	oL1	Термоэлектрический датчик активировал защиту от перегрузки.
79	oL2	Термодатчик привода активировал защиту от перегрузки.
80	CALL2	Соединение для передачи данных не было установлено.
81	UL3	Выходной ток привода (или крутящий момент в OLV) меньше заданного значения.
82	UL4	Выходной ток привода (или крутящий момент в OLV) меньше заданного значения.
83	SE	Ошибка режима проверки связи MEMOBUS/Modbus.
84	oH3	Перегрев двигателя.
85	EF1	Внешняя ошибка.
86	EF2	Внешняя ошибка.
87	HbbF	Повреждение аппаратного обеспечения входа безопасного отключения.
88	Hbb	Входной канал безопасного отключения открыт.
89	-	Непредвиденная ошибка.
90	Uv2	Слишком низкое напряжение для входной мощности управляющего привода.
91	Uv1	Пониженное напряжение шины постоянного тока.
92	Uv3	Неисправность цепи защиты от броска тока.
93	SC	Короткое замыкание IGBT.
94	GF	Замыкание на землю.
95	ov	Напряжение в шине постоянного тока превысило уровень обнаружения повышенного напряжения.
96	oH	Перегрев радиатора
97	oC	Датчики привода обнаружили, что выходной ток превышает указанный уровень перегрузки по току.
98	oS	Превышение скорости (простой режим управления напряжением/частотой с PG).

Код ошибки на пульте дистанционного управления	Отображение кода ошибки инвертора	Описание
99	oL3	Выходной ток привода (или крутящий момент в OLV) превысил заданный предел.
100	oL4	Выходной ток привода (или крутящий момент в OLV) превысил заданный предел.
101	oH1	Перегрев радиатора.
102	FbL	Входной сигнал обратной связи ПИД ниже заданного уровня.
103	UL3	Выходной ток привода (или крутящий момент в OLV) меньше заданного значения.
104	UL4	Выходной ток привода (или крутящий момент в OLV) меньше заданного значения.
105	oL7	Выходная частота оставалась постоянной дольше заданного времени во время торможения с повышенным скольжением.
106	oFx	Ошибка аппаратного обеспечения.
107	LF2	Потеря одной или нескольких фаз выходного тока.
108	Sto	Произошла перегрузка двигателя, или двигатель вышел из синхронизма. Двигатель превысил предельный перегрузочный момент.
109	oL1	Термоэлектрический датчик активировал защиту от перегрузки.
110	oL2	Термодатчик привода активировал защиту от перегрузки.
111	EF3	Внешняя ошибка.
112	EF4	Внешняя ошибка.
113	EF5	Внешняя ошибка.
114	EF6	Внешняя ошибка.
115	EF7	Внешняя ошибка.
116	dEv	В соответствии с импульсным входом (RP) отклонение скорости превышает заданное значение.
117	PGo	Импульсы PG не принимаются дольше установленного времени.
118	PF	Входная мощность привода в неполнофазном режиме или большая разница напряжения между фазами.
119	LF	Потеря фазы на выходной стороне привода.
120	oH3	Аварийный сигнал перегрева двигателя (вход PTC).
121	oH4	Ошибка перегрева двигателя (вход PTC).
122	CE	Контрольные данные не получены правильно в течение двух секунд.
123	EF1	Внешняя ошибка.
124	EF2	Внешняя ошибка.
125	Uv	Проверьте источник входного питания.
126	ov	Напряжение в шине постоянного тока превысило уровень обнаружения повышенного напряжения.

Код ошибки на пульте дистанционного управления	Отображение кода ошибки инвертора	Описание
127	oH	Проверьте вентиляторы охлаждения.
128	oH2	Предупреждение о перегреве привода.
129	oL3	Выходной ток привода (или крутящий момент в OLV) превысил заданный предел.
130	oL4	Выходной ток привода (или крутящий момент в OLV) превысил заданный предел.
131	EF	Одновременное замыкание обоих контуров движения вперед и назад на 0,5 с.
132	bb	Прерывание выходного сигнала привода, на что указывает внешний сигнал блокировки.
133	EF3	Внешняя ошибка.
134	EF4	Внешняя ошибка.
135	EF5	Внешняя ошибка.
136	EF6	Внешняя ошибка.
137	EF7	Внешняя ошибка.
138	oS	Импульсный вход (RP) указывает на то, что обратная связь по частоте вращения двигателя превышает заданное значение.
139	dEv	В соответствии с импульсным входом (RP) отклонение скорости превышает заданное значение.
140	PGo	Импульсы PG не принимаются дольше установленного времени.
141	oPr	Ошибка подключения внешней цифровой панели управления.
142	CE	Контрольные данные не получены правильно в течение двух секунд.
143	bUS	После первичного подключения соединение было потеряно.
144	CALL	Связь не была установлена.
145	oL1	Термоэлектрический датчик активировал защиту от перегрузки.
146	oL2	Термодатчик привода активировал защиту от перегрузки.
147	rUn	Во время работы была подана команда на включение двигателей.
148	CALL2	Соединение для передачи данных не было установлено.
149	UL3	Выходной ток привода (или крутящий момент в OLV) меньше заданного значения.
150	UL4	Выходной ток привода (или крутящий момент в OLV) меньше заданного значения.
151	SE	Ошибка режима проверки Modbus.
152	oH3	Аварийный сигнал перегрева двигателя (вход PTC).
153	FbL	Входной сигнал обратной связи ПИД ниже заданного уровня.
154	FbH	Входной сигнал обратной связи ПИД выше заданного значения.

Код ошибки на пульте дистанционного управления	Отображение кода ошибки инвертора	Описание
155	dnE	Привод отключен
156	HCA	Ток привода превысил уровень предупреждения о перегрузке (150% от номинального тока).
157	EF1	Внешняя ошибка.
158	EF2	Внешняя ошибка.
159	HbbF	Повреждение аппаратного обеспечения входа безопасного отключения.
160	Hbb	Входной канал безопасного отключения открыт.

Транспортировка, хранение и утилизация

Транспортировка

ПРЕДУПРЕЖДЕНИЕ: Соблюдайте осторожность во время транспортировки. Изделие имеет большой вес и может привести к травмам или повреждениям в случае падения или смещения во время транспортировки.

Колеса позволяют перемещать изделие на небольшие расстояния. Для перемещения на большие расстояния изделие необходимо поднимать или устанавливать на транспортное средство.

ВНИМАНИЕ: Не буксируйте изделие сзади транспортного средства.

- Соблюдайте осторожность при перемещении изделия вручную или на поверхности с уклоном. На поверхности с небольшим уклоном скорость движения может увеличиться, из-за чего изделие будет невозможно затормозить вручную.
- Надежно фиксируйте изделие на время транспортировки. Убедитесь, что изделие надежно зафиксировано.
- На время транспортировки установите на изделие защитные приспособления. Защитные приспособления не допускают воздействия на изделие природных факторов, например, дождя и снега.
- Поднимайте изделие только за подъемную скобу.
- Не поднимайте изделие за рукоятку-руль, двигатель, раму и другие детали.
- Рекомендуется транспортировать изделие на поддоне.
- Всегда поднимайте изделие с помощью подъемника или вилочного погрузчика.
- Не используйте вилочный погрузчик, если изделие не установлено на поддон или тележку. В противном случае возможно повреждение шлифовальных дисков и других внутренних компонентов.
- Во время транспортировки шлифовальная головка должна быть опущена на пол. Во избежание повреждения механизма блокировки инструментальных пластин не снимайте инструментальные пластины.

Перемещение изделия на короткие расстояния

Изделие можно перемещать на короткие расстояния с помощью пульта дистанционного управления, если оно подключено к 3-фазному источнику питания или использует питание от аккумулятора.

1. Убедитесь, что переключатель (A) находится в положении остановки. На дисплее отображается сообщение "Выберите режим транспортировки с помощью 3-позиционного переключателя, чтобы включить джойстик".
2. Включите пульт дистанционного управления. См. *Включение пульта дистанционного управления на стр. 228*.

3. Переведите переключатель (A) в положение транспортировки. Символы в меню отображаются серым цветом.

a) Отрегулируйте скорость шлифовки с помощью энкодера (B).

Примечание: Если переключатель (A) находится в положении транспортировки, можно отрегулировать скорость шлифовки. Изделие не начнет шлифовку, пока не будет включена функция шлифовки.

4. Управляйте перемещением изделия при помощи джойстика (C).
5. Чтобы остановить изделие, отпустите джойстик и переведите переключатель (A) в положение остановки.

Установка изделия в транспортировочное положение

- Сложите опорное колесо и надежно закрепите его в поднятом положении. См. *Перемещение изделия с помощью опорного колеса на стр. 254*.

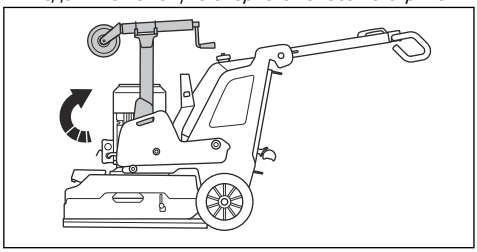

- Сложите рукоятку. См. *Регулировка рукояти и рукоятки-руля на стр. 217*.
- Если на изделии установлены противовесы, переместите их в переднее положение. См. *Регулировка противовесов на стр. 233*.
- Убедитесь, что шлифовальная головка касается пола.

Опорное колесо

Опорное колесо поднимает шлифовальную головку на небольшое расстояние от поверхности, чтобы облегчить транспортировку на короткие расстояния.

ВНИМАНИЕ: Используйте опорное колесо только для перемещения изделия на короткие расстояния. Используйте опорное колесо только в рабочей зоне или при погрузке на транспортное средство и выгрузке с него.

ПРЕДУПРЕЖДЕНИЕ: Соблюдайте осторожность при установке, снятии и регулировке опорного колеса. Движущиеся части могут стать причиной травмы.

- Положение опорного колеса для транспортировки на короткие расстояния. См. *Установка опорного колеса в положение для транспортировки на короткие расстояния на стр. 254*.

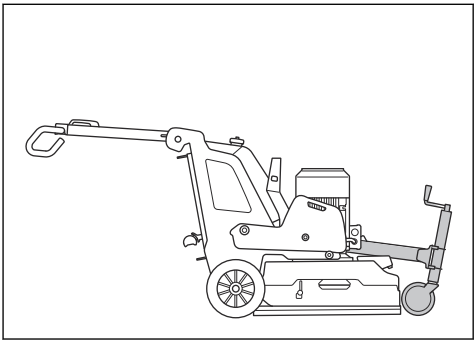

- Положение опорного колеса для работы и транспортировки изделия на большие расстояния. См. *Перемещение изделия с помощью опорного колеса на стр. 254*.

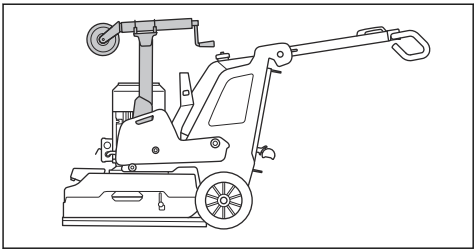

Установка опорного колеса в положение для транспортировки на короткие расстояния

1. Разложите пневмоамортизатор (A).

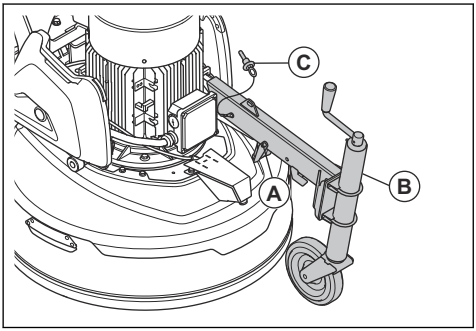

2. Ослабьте крепление опорного колеса в поднятом положении.
3. Разложите раму опорного колеса (B).
4. Установите стопорный штифт (C) на место.

Регулировка высоты опорного колеса

1. Установите опорное колесо в положение для транспортировки на короткие расстояния. См. *Установка опорного колеса в положение для транспортировки на короткие расстояния на стр. 254*.
2. Поворачивайте ручку в передней части опорного колеса, чтобы поднять или опустить опорное колесо.

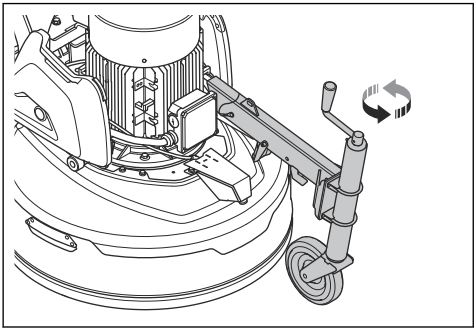

Перемещение изделия с помощью опорного колеса

1. Установите опорное колесо в положение для транспортировки на короткие расстояния. См. раздел *Установка опорного колеса в положение для транспортировки на короткие расстояния на стр. 254*.
2. Опустите опорное колесо, чтобы поднять шлифовальную головку с поверхности. См. раздел *Регулировка высоты опорного колеса на стр. 254*.
3. Переместите изделие вручную или с помощью пульта дистанционного управления.

Подъем изделия на рампу и спуск с нее

ПРЕДУПРЕЖДЕНИЕ: Будьте крайне осторожны при подъеме и спуске изделия по рампе при включенном двигателе. Изделие имеет большой вес, поэтому существует риск получения травмы в случае его падения или слишком быстрого перемещения.

ПРЕДУПРЕЖДЕНИЕ: Для перемещения по рампам с большим углом наклона всегда используйте лебедку. Не ходите и не стойте под изделием. Не стойте в опасной зоне. См. *Техника безопасности на рабочем месте на стр. 207*.

ПРЕДУПРЕЖДЕНИЕ: Не перемещайте изделие вверх и вниз по наклонной поверхности, если уровень заряда аккумулятора пульта дистанционного управления низкий. Для правильной работы требуется подключение изделия к пульту дистанционного управления.

ПРЕДУПРЕЖДЕНИЕ: Запрещается перемещать изделие по поверхностям с крутым уклоном. Информацию о максимальном уклоне см. на паспортной табличке изделия.

- Для спуска изделия с рампы медленно перемещайте изделие назад.
- Для поднятия изделия на рампу медленно перемещайте изделие вперед.
- На рампе не поворачивайте изделие более чем на 45°.

Подъем изделия с помощью лебедки

В изделии имеются отверстия, которые можно использовать для подъема изделия с помощью лебедки.

ВНИМАНИЕ: Стропы должны быть выбраны с учетом веса изделия.

1. Закрепите стропы в отверстиях.

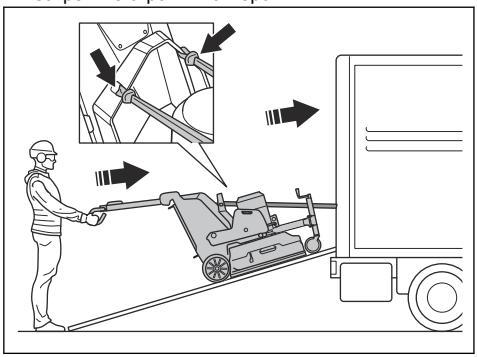

2. Компетентный специалист должен удерживать изделие в устойчивом положении за рукоятку-руль.

ПРЕДУПРЕЖДЕНИЕ: Соблюдайте осторожность: изделие тяжелое и может нанести серьезные травмы в случае падения.

3. Запустите лебедку, чтобы погрузить изделие на машину.
4. Не используйте стропы, предназначенные для подъема, чтобы закрепить изделие на время транспортировки. См. *Крепление изделия на транспортном средстве на стр. 255*.

Подъем изделия

ПРЕДУПРЕЖДЕНИЕ: Убедитесь, что подъемное оборудование имеет подходящие технические характеристики для безопасного подъема изделия. Вес изделия указан на паспортной табличке.

ПРЕДУПРЕЖДЕНИЕ: Не ходите и не стойте под изделием или рядом с поднимаемым изделием. Не допускайте посторонних в опасную зону. См. раздел *Техника безопасности на рабочем месте на стр. 207*.

ПРЕДУПРЕЖДЕНИЕ: Не поднимайте поврежденное изделие. Убедитесь, что подъемная петля правильно установлена и не повреждена.

1. Установите изделие в положение для транспортировки. См. раздел *Установка изделия в транспортировочное положение на стр. 253*.
2. Закрепите подъемное оборудование на подъемной петле.

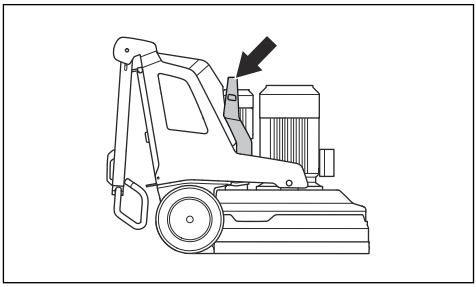

Крепление изделия на транспортном средстве

На изделии предусмотрены точки крепления, на которых фиксируются стропы для крепления изделия на транспортном средстве.

1. Закрепите металлические крюки или стропы в точках крепления. Будьте осторожны, так как острые края могут привести к повреждению строп.

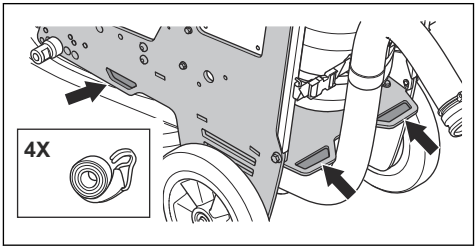

2. Прикрепите стропы к транспортному средству и затяните их.

Хранение

ВНИМАНИЕ: Храните изделие только в помещении. Хранение вне помещения не допускается.

- Храните изделие в сухом и защищенном от низких температур месте.
- Перед помещением изделия на хранение очистите его от загрязнений и проведите полное обслуживание.
- Поднимите опорное колесо. Во время транспортировки шлифовальная головка должна быть опущена на пол.
- Храните изделие в запертом помещении для предотвращения доступа к изделию детей или посторонних лиц.
- Храните зарядное устройство в сухом и защищенном от низких температур месте.

- Извлеките аккумулятор пульта дистанционного управления из пульта, если изделие помещается на хранение больше, чем на 6 месяцев.
- Заряжайте аккумулятор изделия каждые 6 месяцев, когда изделие помещено на длительное хранение.

Утилизация

Этот символ указывает на то, что данное изделие не подлежит утилизации в качестве бытовых отходов. Изделие необходимо передать в местный центр сбора и переработки электрического и электронного оборудования. Таким образом будет обеспечено надлежащее обращение с отходами по окончании срока службы. Для получения информации обратитесь в местные органы власти, местные службы по утилизации отходов, к дилеру или в сервисный центр Husqvarna. Из-за потенциального наличия опасных веществ неправильная утилизация может нанести вред окружающей среде и здоровью людей.

Перед отправкой в соответствующий пункт утилизации убедитесь, что изделие отключено от сети питания, и извлеките аккумуляторы из пульта дистанционного управления. В странах, где действуют требования CE, аккумуляторы должны утилизироваться в соответствии с положениями 2014/53/EU. Обязательно сообщите в пункт утилизации о том, что в изделии имеются литий-ионные аккумуляторы. Отправьте аккумуляторы в соответствующий пункт утилизации.

Технические данные

	PG 6 DR 3x380–415 В	PG 6 XR 3x380–415 В
Мощность двигателя, кВт / л. с.	12,5 / 17	7,5 / 10
Номинальная сила тока, А	30	16
Номинальное напряжение, В	380–415	380–415
Фазы	3-фазный	3-фазный
Частота, Гц	50–60	50–60
Вес, кг / фунт	591 / 1303	495 / 1091
Ширина шлифовки, мм / дюйм	630 / 25,2	600 / 23,6
Шлифовальный диск, мм / дюйм	3 x 270 / 10,5	4 x 230 / 9
Противовесы в положении 1 (переднее положение), кг / фунт	330 / 728	264 / 582
Противовесы в положении 2 (вертикальное положение), кг / фунт	257 / 567	191 / 421
Противовесы в положении 3 (заднее положение), кг / фунт	215 / 474	148 / 326
Частота вращения шлифовального диска, мин./макс. об/мин	441–1176	441–1176
Частота вращения шлифовальной головки, мин./макс. об/мин	10–57	Н/Д
Стандартное направление вращения (если смотреть сверху) (R)	Шлифовальные диски: по часовой стрелке	Шлифовальные диски: 2 по часовой стрелке, 2 против часовой стрелки См. на стрелки под шлифовальной головкой.
Макс. уклон, градусы (°)	10	10
Корпус, степень защиты IP	54	54
Тип аккумулятора	Литий-ионный	Литий-ионный
Диапазон радиочастот Bluetooth® с низким энергопотреблением [16]		
Диапазоны частот для инструмента, ГГц	2,402–2,480	2,402–2,480
Максимальная передаваемая радиочастотная мощность, дБм / мВт	4 / 2,5	4 / 2,5

[16] Этот раздел относится только к изделиям со встроенными функциями подключения.

Технические данные

	PG 8 DR 3x200–240 В	PG 8 DR 3x380–415 В	PG 8 DR 3x440–480 В	PG 8 XR 3x380–415 В	PG 8 XR 3x440–480 В
Мощность двигателя, кВт / л. с.	12,5 / 17	16,5 / 22	16,5 / 22	15 / 20	15 / 20
Номинальная сила тока, А	50	30	30	30	30
Номинальное напряжение, В	200–240	380–415	440–480	380–415	440–480
Фазы	3-фазный	3-фазный	3-фазный	3-фазный	3-фазный
Частота, Гц	50–60	50–60	50–60	50–60	50–60
Вес, кг / фунт	661 / 1457	661 / 1457	661 / 1457	645 / 1422	645 / 1422
Ширина шлифовки, мм / дюйм	800 / 31,5	800 / 31,5	800 / 31,5	800 / 31,5	800 / 31,5
Шлифовальный диск, мм / дюйм	3 x 270 / 10,5	3 x 270 / 10,5	3 x 270 / 10,5	3 x 270 / 10,5	4 x 270 / 10,5
Противовесы в положении 1 (переднее положение), кг / фунт	380 / 838	380 / 838	380 / 838	369 / 813	369 / 813
Противовесы в положении 2 (вертикальное положение), кг / фунт	306 / 675	306 / 675	306 / 675	297 / 655	297 / 655
Противовесы в положении 3 (заднее положение), кг / фунт	270 / 595	270 / 595	270 / 595	256 / 564	256 / 564
Частота вращения шлифовального диска, мин./макс. об/мин	420–1176	420–1176	420–1176	420–1176	420–1176
Частота вращения шлифовальной головки, мин./макс. об/мин	9–47	9–47	9–47	Н/Д	Н/Д
Стандартное направление вращения (если смотреть сверху) (R)	Шлифовальные диски: по часовой стрелке			Шлифовальные диски: 2 по часовой стрелке, 2 против часовой стрелки. См. на стрелки под шлифовальной головкой.	
Макс. уклон, градусы (°)	10	10	10	10	10
Корпус, степень защиты IP	54	54	54	54	54
Тип аккумулятора	Литий-ионный	Литий-ионный	Литий-ионный	Литий-ионный	Литий-ионный
Диапазон радиочастот Bluetooth® с низким энергопотреблением [17]					
Диапазоны частот для инструмента, ГГц	2,402–2,480	2,402–2,480	2,402–2,480	2,402–2,480	2,402–2,480

[17] Этот раздел относится только к изделиям со встроенными функциями подключения.

	PG 8 DR 3x200–240 В	PG 8 DR 3x380–415 В	PG 8 DR 3x440–480 В	PG 8 XR 3x380–415 В	PG 8 XR 3x440–480 В
Максимальная передаваемая радиочастотная мощность, дБм / мВт	4 / 2,5	4 / 2,5	4 / 2,5	4 / 2,5	4 / 2,5

Технические характеристики пульта дистанционного управления

Технические характеристики аккумулятора	Номинальное напряжение 7,2 В, 5800 мА·ч
Аккумулятор	В комплекте с изделием поставляются 2 литий-ионных аккумулятора.
Время работы, ч	12
Время зарядки, ч	3
Циклы зарядки	>1000
Передача сигнала	Радиосвязь или кабель
Диапазоны радиочастот, ГГц	2,4
Макс. передаваемая радиочастотная мощность, дБм	20
Управление через кабель	Опционально
Радиус действия, м / фут	До 300 / 984
Размеры В x Ш x Г, пульт ДУ, мм / дюйм	190 x 280 x 195 / 7,5 x 11,1 x 7,7
Вес, пульт ДУ (включая аккумулятор), кг / фунты	1,6 / 3,5
Класс защиты пульта ДУ	IP65
Рабочая температура, °C / °F	-20–60 / -4–140
Температура хранения с установленным аккумулятором, °C / °F	Менее 1 месяца: -20–50 / 4–122 Менее 3 месяцев: -20–40 / 4–104 Менее 1 года: -20–20 / 4–68
Температура хранения без аккумулятора, °C / °F	-40–85 / -40–185
Температура зарядки, °C / °F	10–45 / 50–113
Размеры В x Ш x Г, зарядное устройство, мм / дюйм	47 x 97 x 185 / 1,8 x 3,8 x 7,3
Вес, зарядное устройство, кг / фунт	0,214 / 0,47
Класс защиты зарядного устройства	IP21
Источник питания для зарядного устройства	12/24 В пост. тока, 110–240 В перем. тока

Встроенные функции подключения

Радиодиапазон технологии BLE	
Диапазоны частот для инструмента, ГГц	2,402–2,480
Максимальная мощность передаваемых радиочастот, дБм / мВт	4 / 2,5

Уровни шума

	PG 6 DR, PG 8 DR	PG 6 XR, PG 8 XR	PG 8 DR	PG 8 XR
Излучение шума [18]				
Уровень мощности звука, измеренный L_W, дБ(A)	93,7	93,7	95,4	95,4
Уровни шума [19]				
Уровень шумового давления на уши оператора, L_p, дБ(A)	77,9	77,9	78,7	78,7
Уровни вибрации [20]				
На рукояти справа, м/с^2	2,2	2,2	1,7	1,7
На рукояти слева, м/с^2	2,1	2,1	1,5	1,5

[18] Излучение шума в окружающую среду измеряется как мощность звука в соответствии с EN 60335-2-72. Ожидаемая неточность измерений 2,5 дБ(A).

[19] Уровень шумового давления в соответствии с EN 60335-2-72. Ожидаемая неточность измерений 4 дБ(A).

[20] Уровень вибрации согласно EN 60335-1 и EN 60335-2-72. Указанные данные об уровне вибрации имеют типичный статистический разброс (стандартное отклонение) в 1 м/с^2. Значения вибрации действительны для режима ручной работы.

Размеры изделия

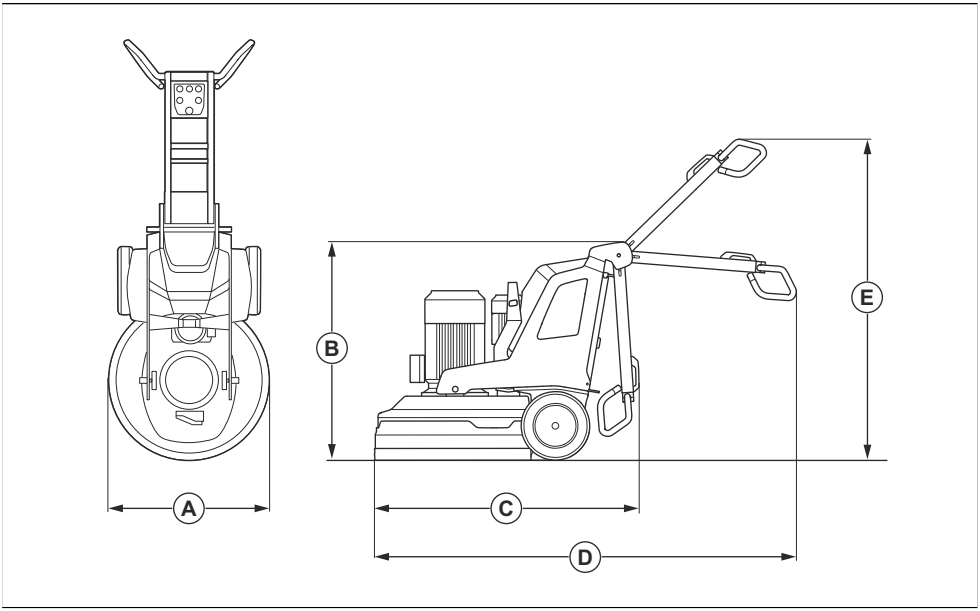

		PG 6 DR, PG 8 DR	PG 6 XR, PG 8 XR	PG 8 DR	PG 8 XR
A	Ширина, мм / дюйм	670 / 26,4	670 / 26,4	830 / 32,7	830 / 32,7
B	Мин. общая высота (рукоять в сложенном положении), мм / дюйм	1150 / 45,3	1155 / 45,5	1145 / 45,1	1155 / 45,5
C	Мин. общая длина (рукоять в сложенном положении), мм / дюйм	1300 / 51,2	1320 / 52	1550 / 61	1410 / 55,5
D	Макс. общая длина (рукоять в разложенном положении), мм / дюйм	2065 / 81,3	2077 / 81,8	2215 / 87,2	2165 / 85,2
E	Макс. общая высота (рукоять в разложенном положении), мм / дюйм	1755 / 69,1	1715 / 67,5	1700 / 66,9	1715 / 67,5

Размеры изделия, пульт ДУ

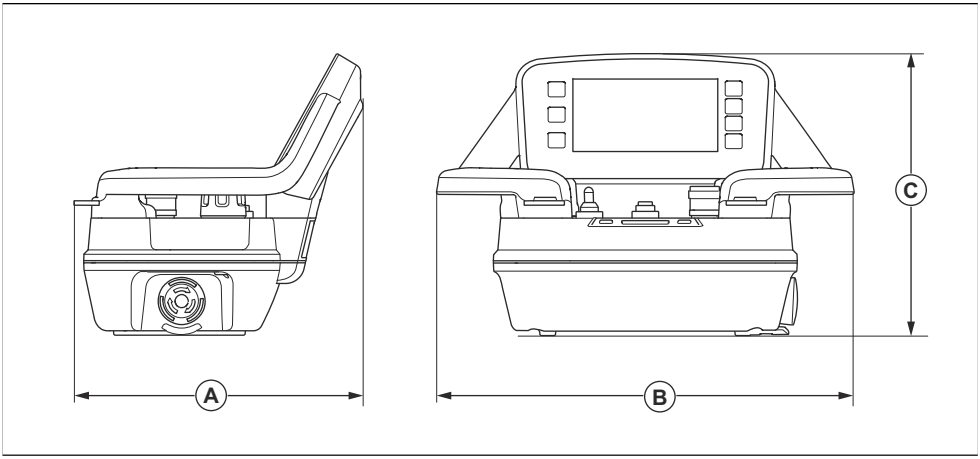

Размеры, мм / дюйм					
A	190 / 7,5	**B**	280 / 11	**C**	195 / 7,7

Декларация соответствия требованиям ЕС

Мы, Husqvarna AB, SE-561 82 Huskvarna, Швеция, тел.: +46 36 146500, с полной ответственностью заявляем, что изделие:

Описание	Шлифовальная машина для полов
Марка	HUSQVARNA
Тип/Модель	PG 6 DR, PG 6 XR, PG 8 DR, PG 8 XR
Идентификация	Серийные номера начиная с 2024 года и далее

полностью соответствует следующим директивам и нормативам ЕС:

Директива/Норматив	Описание
2006/42/EC	"О механическом оборудовании"
2014/53/EU	"О радиооборудовании"
2011/65/EU	"Об ограничении содержания вредных веществ"

а также требованиям следующих стандартов и/или технических регламентов:

EN ISO 12100:2010

EN 60335-2-72:2012

EN 61000-3-2:2014

EN IEC 61000-3-2:2019+A1:2021

EN 61000-3-3:2013+A1:2019+ A2:2021

EN 61000-6-2:2005/AC:2005

EN IEC 61000-6-2:2019

EN 61000-6-4:2007+A1:2011

EN IEC 61000-6-4:2019

ETSI EN 300 328 V2.2.2

ETSI EN 301 489-1 V2.2.3

ETSI EN 301 489-17 V3.2.4

Partille, 2024-05-24

Мартин Хубер (Martin Huber)

Директор отдела разработок, оборудование для бетонных поверхностей и полов

Husqvarna AB, подразделение строительной техники

Ответственный за техническую документацию

Дистрибьютор: ООО "Хускварна", 141400, Московская область, г. Химки, ул. Ленинградская, вл. 39, стр. 6, "Химки Бизнес Парк", зд. II, этаж 4. Тел. (495) 797 26 70 www.husqvarna.ru

Лицензии сторонних компаний

При возникновении вопросов

Копия исходного кода предоставляется в соответствии с условиями лицензий GPL и LGPL.

В случаях, когда конкретные условия лицензии дают вам право на получение исходного кода, компания Husqvarna предоставит соответствующий исходный код по письменному запросу в соответствии с условиями лицензии. Направляйте запросы по адресу в компанию HUSQVARNA по адресу .

ICU 52.1

Защищено авторским правом © 1995–2013 и др. Все права защищены.

Настоящим на безвозмездной основе подтверждается право любого лица, получившего копию данного программного обеспечения с сопутствующей документацией (далее — "Программное обеспечение"), иметь неограниченный доступ, включая право на использование, копирование, изменение, добавление, публикацию, распространение и/или продажу копий Программного обеспечения, а также разрешить подобные действия лицам, в чье распоряжение передано Программное обеспечение, при условии, что вышеупомянутое уведомление об авторских правах и данное уведомление о разрешении должны быть включены во все копии Программного обеспечения и сопроводительную документацию.

Защищено авторским правом © 1991–2013 Все права защищены. Распространяется в соответствии с условиями использования, опубликованными на сайте .

Настоящим на безвозмездной основе подтверждается право любого лица, получившего копию файлов данных Unicode с сопутствующей документацией (далее — "Файлы данных") или программного обеспечения Unicode с сопутствующей документацией (далее — "Программное обеспечение") иметь неограниченный доступ, включая право на использование, копирование, изменение, добавление, публикацию, распространение и/или продажу копий Файлов данных или Программного обеспечения, а также разрешить подобные действия лицам, в чье распоряжение переданы Файлы данных или Программное обеспечение, на следующих условиях: (a) вышеупомянутое уведомление об авторских правах и данное уведомление о разрешении должны быть включены во все копии Файлов данных и Программного обеспечения; (b) вышеупомянутое уведомление об авторских правах и данное уведомление о разрешении должны быть включены во всю сопроводительную документацию; (c) в каждом измененном Файле данных или Программном обеспечении, а также в сопутствующей документации будет присутствовать явное уведомление об изменении таких данных или такого программного обеспечения.

Fontconfig 2.11

Защищено авторским правом © 2000, 2001, 2002, 2003, 2004, 2006, 2007 Keith Packard

Защищено авторским правом © 2005 Patrick Lam

Защищено авторским правом © 2007 Dwayne Bailey и

Защищено авторским правом © 2009 Roozbeh Pournader

Защищено авторским правом © 2008, 2009, 2010, 2011, 2012, 2013, 2014, 2015, 2016, 2017, 2018, 2019, 2020

Защищено авторским правом © 2008 Danilo Šegan

Защищено авторским правом © 2012

Разрешение на использование, копирование, изменение, распространение и продажу данного программного обеспечения и документации по нему в любых целях предоставляется бесплатно на следующих условиях: вышеупомянутое уведомление об авторских правах должно быть включено во все копии; уведомление об авторских правах и данное уведомление о разрешении должны быть включены во всю сопроводительную документацию; имя(-ена) автора(-ов) не будут использоваться в рекламных объявлениях или публикациях, связанных с программным обеспечением, без соответствующего предварительного письменного разрешения. Авторы не дают никаких заверений относительно пригодности данного программного обеспечения для каких-либо целей. Оно предоставляется "как есть" без явной или подразумеваемой гарантии.

Husqvarna®

www.husqvarnaconstruction.com

Originaaljuhend
Originalios instrukcijos
Lietošanas pamācība
Оригинальные инструкции

1143641-40 Rev. D

2025-12-22