PG 5, PG 5 S

ET	Kasutusjuhend	2-27
LT	Operatoriaus vadovas	28-53
LV	Lietošanas pamācība	54-80
RU	Руководство по эксплуатации	81-109

Sisukord

Sissejuhatus..... 2
Ohutus..... 8
Töö.....11
Hooldus.....19
Tõrkeotsing.....21
Transportimine, hoiulepanek ja utiliseerimine.....23
Tehnilised andmed..... 25
Vastavusdeklaratsioon.....27

Sissejuhatus

Toote kirjeldus

Toode on erineva kõvadusega põrandapindade jaoks ette nähtud lihvmasin.

Kasutusotstarve

Toodet kasutatakse erineva kõvadusega materjalide, nagu looduskivi, terratso ja betooni pindade lihvimiseks.

Lisaks saab toodet kasutada pinnakatete, nagu epoksü ja liimi lihvimiseks. Pinna viimistlus võib olla kare või sile. Toodet saab kasutada kuiv- ja märglihvimiseks. Ärge kasutage toodet muude tööde tegemiseks.

Toodet kasutavad kommertsettevõtete väljakoolitatud kutselised töötajad.

Toote üldvaade, parem külg PG 5

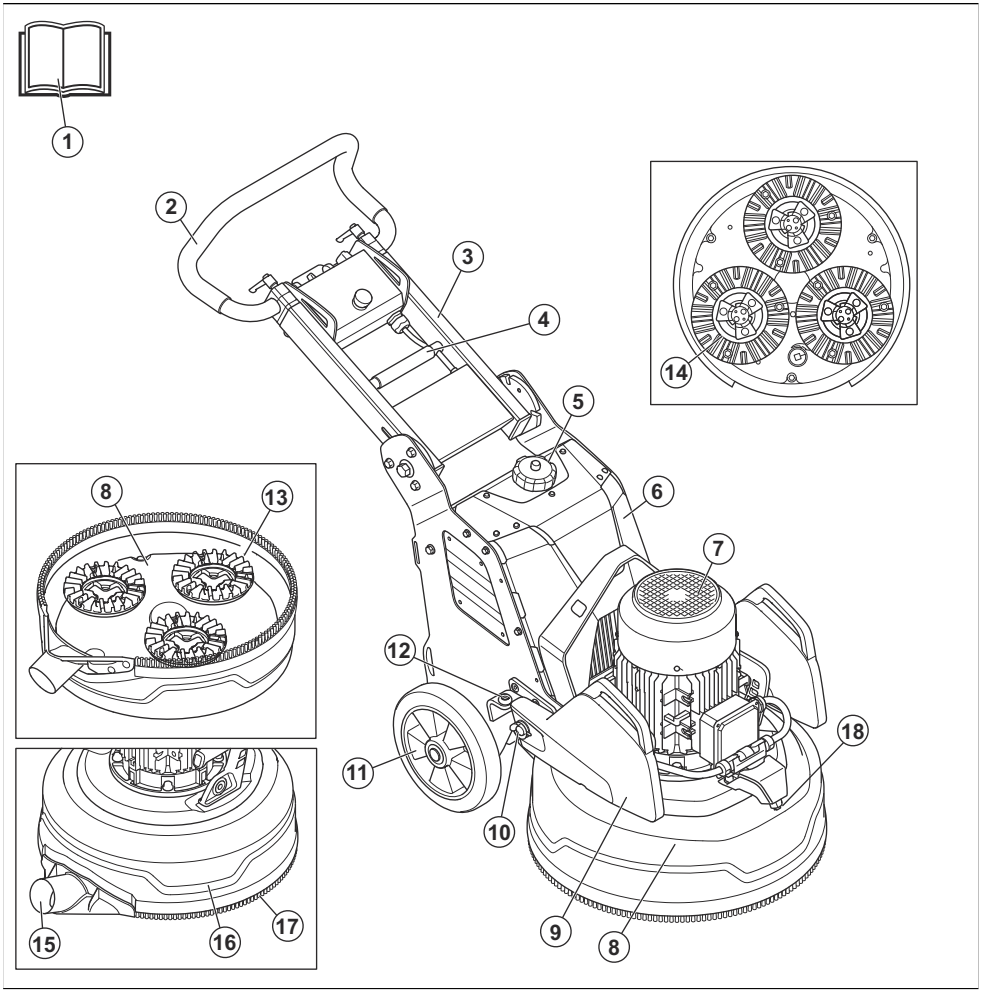

1. Kasutusjuhend
2. Juhtraud
3. Juhtraud
4. Käepideme reguleerimise lukustushoob
5. Veepaak
6. Elektrikilp
7. Lihvimismootor
8. Lihvimispea
9. Kaal
10. Ballastihoidik
11. Ratas
12. Raskuse lukustus, raskuse tagurpidiasend
13. Lihvketas
14. Tööriista tald
15. Tolmuimeja ühendus
16. Kate
17. Tolmuääris
18. Udustusotsik

Toote ülevaade, vasak külg PG 5

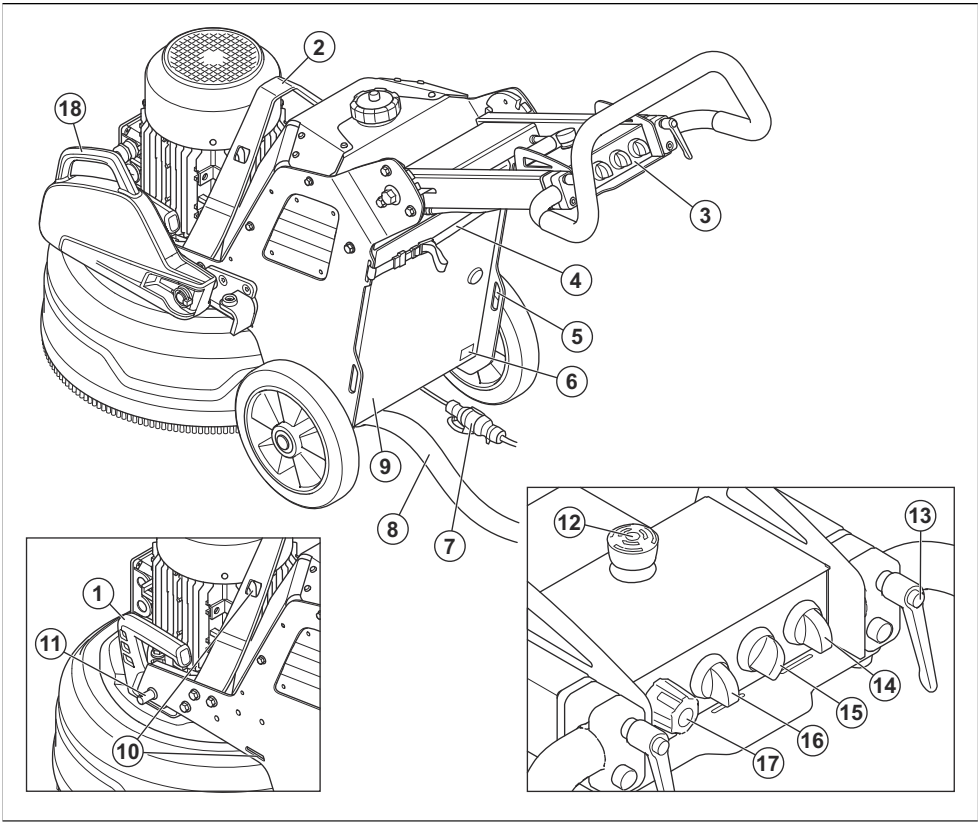

1. Käepide lihvimispea tõstmiseks
2. Tõsteaas
3. Juhtpaneel
4. Tolmueraldi ja toitejuhtme riputusseade
5. Avad rihmade jaoks
6. Andmesilt
7. Toitekaabel
8. Tolmuimeja ühendus
9. Elektrikilbi uks
10. Avad rihmade jaoks
11. Raskuse lukustus, raskuse edaspidiasend
12. Hädaseiskamisnupp
13. Lukustushoob juhtraua reguleerimiseks
14. ON/OFF toitelüliti
15. Lüliti veevoolu taseme reguleerimiseks
16. Lüliti STOP/RUN/RUN and mist function (udustusfunktsioon)
17. Nupp kiiruse ja pöörlemissuuna seadmiseks
18. Kaal

Toote üldvaade, parem külg PG 5 S

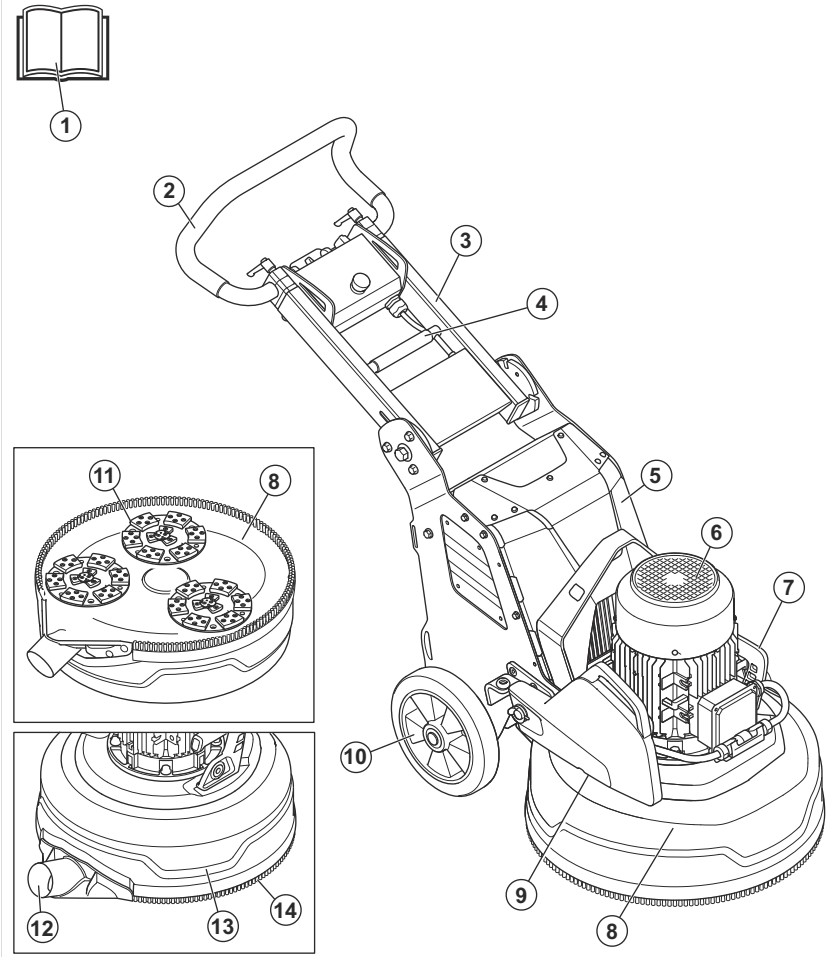

1. Kasutusjuhend
2. Juhtraud
3. Juhtraud
4. Käepideme reguleerimise lukustushoob
5. Elektrikilp
6. Lihvimismootor
7. Käepide lihvimispea tõstmiseks
8. Lihvimispea
9. Raskus (tarvik)
10. Ratas
11. Lihvketas
12. Tolmuimeja ühendus
13. Kate
14. Tolmuääris

Toote ülevaade, vasak külg PG 5 S

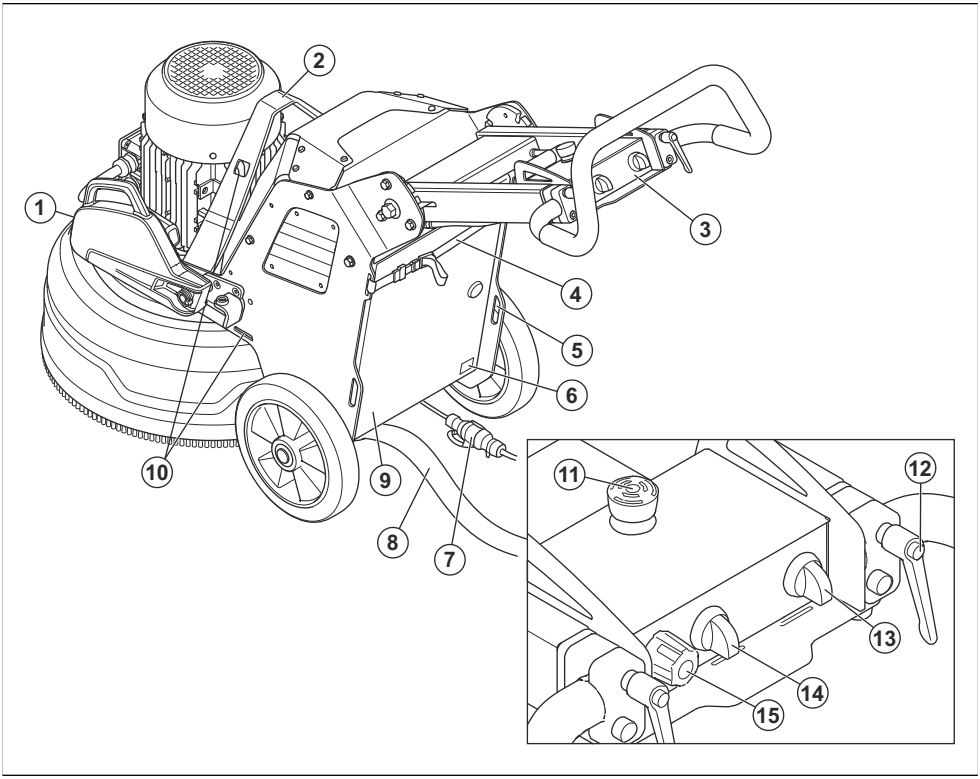

1. Raskus (tarvik)
2. Tõsteaas
3. Juhtpaneel
4. Tolmueraldi ja toitejuhtme riputusseade
5. Rihmade ava
6. Andmesilt
7. Toitekaabel
8. Tolmuimeja ühendus
9. Elektrikilbi uks
10. Avad rihmade jaoks
11. Hädaseiskamisnupp
12. Lukustushoob juhtraua reguleerimiseks
13. ON/OFF toitelüliti
14. STOP/RUN lüliti
15. Nupp kiiruse ja pöörlemissuuna seadmiseks

Sümbolid tootel

HOIATUS! Toode võib olla ohtlik ja põhjustada kasutaja või kõrvaliste isikute ohtliku kehavigastuse või surma. Olge ettevaatlik ja kasutage toodet õigesti.

Enne toote kasutamist lugege juhend hoolikalt läbi ja veenduge, et oleksite juhistest aru saanud.

Kasutage kõrvaklappe, silmade kaitset ja hingamiskaitset. Vt jaotist *Isikukaitsevahendid lk 8*.

Tolm võib tekitada terviseprobleeme. Kandke heakskiidetud hingamiskaitset. Veenduge alati hea õhuvahetuse olemasolus.

Tõstke toodet alati tõsteaasast.

Toote kinnitamiseks transpordivahendile kasutage kinnitusrihmade avasid.

Toode pole olmejääde. Toimetage see elektri- ja elektroonikajäätmete heakskiidetud vastuvõtupunkti. Vt jaotist *Utiliseerimine lk 24*.

Toode vastab kohalduvate ELi direktiivide nõuetele.

Ümbritsevasse keskkonda leviva müratasemе silt EL-i ning Ühendkuningriigi direktiivide ja eeskirjade kohaselt. Toote garanteeritud helivõimsuse taseme andmed leiate jaotisest .

Märkus: Ülejäänud tootel toodud sümbolid/tähised vastavad kindlates riikides kehtivatele sertifitseerimise erinõuetele.

Sümbolid juhtimispaneelil

Hädaseiskamine

Toode on sees ja toote lähtestamine.

Lihvimispea on sees.

Lihvimisketta kiirus ja pöörlemissuund.

Andmesilt

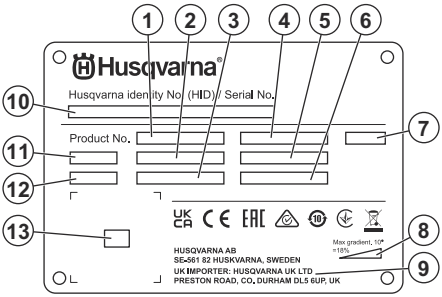

1. Tootenumber
2. Toote kaal
3. Nimivõimsus
4. Nimipinge
5. Nimivool
6. Sagedus
7. Korpus
8. Maksimaalne kaldenurk
9. Tootja/importija
10. Seerianumber
11. Mudel
12. Tootmisaasta
13. Skannitav kood

Toote kahjustused

Me ei vastuta meie tootele tekitatud kahjude eest, kui:

- toodet on valesti parandatud;
- toote parandamisel on kasutatud osi, mis ei ole tootja poolt valmistatud või heaks kiidetud;
- tootel on kasutatud lisatarvikut, mis ei ole tootja poolt valmistatud või heaks kiidetud;
- toodet ei ole parandatud volitatud hoolduskeskuses või volitatud isiku poolt.

Husqvarna Fleet Services™

Husqvarna Fleet Services™ on pilvlahendus, mis annab operaatorile ülevaate kõigist ühendatud seadmetest. Sellele saab paigaldada Husqvarna Fleet Services™ anduri. Andur Husqvarna Fleet Services™ kogub seadme andmeid ja võimaldab ühendada süsteemi Husqvarna Fleet Services™. Süsteem Husqvarna Fleet Services™ edastab andmeid, nt seadme tööaeg, hooldusvälbad ja asukoht.

Lisateabe saamiseks teenuse Husqvarna Fleet Services™ kohta laadige alla rakendus Husqvarna Fleet Services™ või pöörduge Husqvarna esindaja poole.

Ohutus

Ohutuse määratlused

Mõistetega „hoiatus”, „ettevaatust” ja „märkus” juhitakse tähelepanu eriti olulistele kohtadele kasutusjuhendis.

HOIATUS: Tähistab kasutusjuhendi juhiste eiramise korral kasutaja või kõrvalseisjate kehavigastuse või surmaga lõppeva õnnetuse ohtu.

ETTEVAATUST: Tähistab kasutusjuhendi juhiste eiramise korral seadme, muude esemete või läheduses asuvate objektide kahjustamise ohtu.

Märkus: Tähistab antud olukorras vajalikku lisateavet.

Isikukaitsevahendid

HOIATUS: Enne toote kasutamist lugege läbi järgmised hoiatused.

- Toote kasutamise ajal kandke alati sobivaid isikukaitsevahendeid. Isikukaitsevahendid ei kõrvalda täielikult kehavigastuste ohtu. Isikukaitsevahendid vähendavad õnnetuse korral kehavigastuse raskusastet. Õige varustuse valimiseks pöörduge edasimüüja poole.
- Toote kasutamisel kandke alati heakskiidetud silmade kaitset.
- Ärge kandke avaraid, raskeid ega tööks sobimatuid rõivaid. Kandke rõivaid, milles saate vabalt liikuda.
- Kasutage heakskiidetud kaitsekindaid, mis tagavad kindla haarde ja hoiavad ära nahaärrituse.
- Kandke heakskiidetud kaitsekiivrit.
- Toote kasutamisel kandke alati heakskiidetud kõrvaklappe. Pikaajaline mürakeskkonnas viibimine võib põhjustada mürast tingitud kuulmiskadu.
- Toote kasutamisel õhku paiskuv tolm ja erituvad aurud võivad sisaldada ohtlikke kemikaale. Kasutage heakskiidetud hingamiskaitset.
- Kandke terasest ninaosakaitsmete ja libisemiskindla tallaga saapaid.
- Veenduge, et läheduses asuks esmaabikomplekt.
- Toote kasutamise ajal võib tekkida sädemeid. Veenduge, et läheduses oleks tulekustuti.

Üldised ohutuseeskirjad

HOIATUS: Enne toote kasutamist lugege läbi järgmised hoiatused.

- Toode on ohtlik, kui kasutate seda valesti või ettevaatamatult. Toode võib tekitada kasutajale või teistele raske või surmava kehavigastuse. Enne toote kasutamist lugege see kasutusjuhend hoolikalt läbi.
- Seda toodet ei tohi kasutada isikud (sh lapsed), kellel on piiratud füüsilised võimed või puudulikud kogemused ja teadmised.
- Hoidke kõik hoiatused ja juhendid alles.
- Järgige kõiki kehtivaid seadusi ja eeskirju.
- Kasutaja ja kasutaja tööandja peavad teadma toote kasutamisega kaasnevaid riske ja neid ennetama.
- Ärge lubage kellelgi toodet kasutada enne, kui ta on lugenud kasutusjuhendit ja selle sisu endale selgeks teinud.
- Ärge kasutage toodet, kui teid pole selleks eelnevalt juhendatud. Veenduge, et kõik kasutajad saaksid vastava väljaõppe.
- Ärge lubage lastel toodet käsitseda.
- Lubage ainult volitatud isikutel toodet kasutada.
- Kasutaja vastutab teistele inimestele põhjustatud õnnetuste ja varakahjude eest.
- Ärge kasutage toodet, kui olete väsinud, haige või tarvitanud alkoholi, narkootikume või ravimeid.
- Olge alati ettevaatlik ja toimige arukalt.
- Toode tekitab töötades elektromagnetvälja. Teatud tingimustel võib väli häirida aktiivsete või passiivsete meditsiiniliste implantaatide tööd. Raskete või surmaga lõppevate kehavigastuste ohu vähendamiseks soovitame meditsiinilisi implantaate kasutavatel inimestel pidada enne selle toote kasutamist nõu oma arsti ja implantaadi valmistajaga.
- Hoidke toode puhas. Veenduge, et märgid ja tähised oleksid selgelt loetavad.
- Ärge kasutage toodet, kui see on kahjustatud.
- Ärge tehke sellele tootele muudatusi.
- Ärge kasutage toodet, kui on võimalik, et teised isikud on seadmes muudatusi teinud.

Ohutusjuhised kasutamisel

HOIATUS: Enne toote kasutamist lugege läbi järgnevad hoiatused.

- Kasutage isikukaitsevahendeid. Vt jaotist *Isikukaitsevahendid lk 8.*

- Ärge lahkuge töötava mootoriga toote juurest.
- Kui eemaldute seadmest, lahutage alati selle toitejuhe.
- Ärge tõmmake tolmueraldi voolikut. Toode võib kukkuda ja põhjustada kehavigastusi või varalist kahju.
- Toote käivitamisel peab lihvimispea olema lihvitava pinna vastas. See ei kehti siis, kui kontrollite SISSE/VÄLJA lülitit.
- Ärge käivitage toodet, kui tolmukaitse pole paigaldatud. Tolmukate peab kinnituma tihedalt toote ja põranda vahele.
- Hoidke eemale aladelt, kus toode võib põhjustada kehavigastusi. Toode võib kiiresti kohalt liikuda ja teile löögi anda.
- Kui toode ei tööta õigesti, seisake mootor.
- Veenduge, et riided, pikad juuksed või ehted ei jääks liikuvate osade vahele.
- Veenduge, et saaksite töötada ohutus ja stabiilses asendis.
- Ärge kasutage toodet, kui te ei saa võimaliku õnnetusjuhtumi korral abi kutsuda.
- Kui seadmel tekivad vibratsioonid või toote müratase on ebaharilikult suur, seisake toode otsekohe. Kontrollige toodet kahjustuste suhtes. Parandage kahjustused või laske toodet remontida heakskiidetud hooldustöökojas.
- Liigne kokkupuude tugeva vibratsiooniga võib vereringehäiretega inimestel põhjustada vereringe- või närvikahjustusi. Pöörduge arsti poole, kui ilmneb nähte, mis võivad olla vibratsioonist põhjustatud. Sellisteks nähtudeks on näiteks tundetus, surin, torkiv tunne, valu, nõrkus, muutused nahavärvis või naha seisukorras. Nimetatud nähtused esinevad tavaliselt sõrmedes, käelabades ja randmetes.
- Ärge parkige toodet kallakul. Kui teil on vaja toodet kallakul parkida, parkige see nii, et toode ei saaks liikuda ega ümber kukkuda. Kehavigastuste ja kahjustuste oht.
- Olge kallakutel töötamise korral ettevaatlik. Toode on raske ja võib kukkumisel põhjustada tõsiseid vigastusi.
- Ärge liigutage toodet järsul kallakul. Kontrollige toote mudeli etiketilt teavet maksimaalse kaldenurga kohta.
- Kasutage alati heakskiidetud lisavarustust. Lisateabe saamiseks võtke ühendust edasimüüjaga.

Tööala ohutus

- Hoidke töötamise ajal kõrvalseisjad eemale alalt, mis on allpool näidatud joonisel. Kasutaja peab olema sellel alal töötamise ajal väga ettevaatlik.

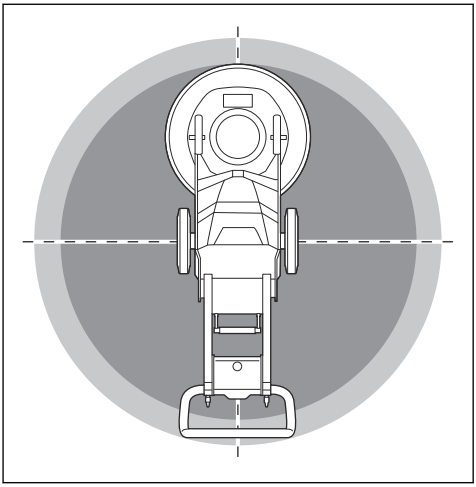

- Veenduge, et tööalal viibiksid üksnes selleks volitatud isikud.
- Ärge kasutage seadet udu, vihma, tugeva tuule, külma ilma, äikeseohu ega muude halbade ilmastikuolude korral. Kui kasutate seadet halva ilmaga või märjas keskkonnas, võib see halvasti mõjutada teie tähelepanuvõimet. Halb ilm võib põhjustada ohtlikke töötingimusi.
- Suhtuge tähelepanelikult inimestesse, esemetesse ja olukordadesse, mis võivad takistada toote ohutut kasutamist.
- Veenduge, et tööala oleks piisavalt valgustatud.
- Ärge kasutage toodet tule- või plahvatusohtlikus kohas.

Elektriohutus

HOIATUS: Elektriseadmete puhul on alati olemas elektrilöögioht. Ärge kasutage toodet halbade ilmastikuolude korral. Ärge puudutage piksekaitsmeid ja metallesemeid. Vigastuste vältimiseks kasutage toodet alati selle kasutusjuhendi järgi.

HOIATUS: Kasutage alati toitevarustusallikat, mis on varustatud rikkevoolukaitsmega (RCD). Rikkevoolukaitse vähendab elektrilöögi ohtu.

HOIATUS: Kõrgepinge. Toiteseadme sees on katmata osi. Enne elektrikilbi ukse avamist lahutage alati toitepistik.

ETTEVAATUST: Mootori probleemideta töötamiseks on vaja, et toote või generaatori toiteallikas oleks piisav ja töötaks pidevalt. Vale pinge

suurendab mootori võimsustarvet ja temperatuuri, kuni vabastatakse turvaahel. Toitekaabli mõõt peab vastama riiklike ja kohalike regulatsioonidele. Toiteallika näitajad peavad vastama toote pistikupesa ja pikendusjuhtme voolutugevusele.

Kui vooluvõrgu süsteemitakistus on suurem, võib toote käivitamisel esineda lühike pingekadu. See võib mõjutada teiste toodete tööd, näiteks põhjustada tulede vilkumist.

- Veenduge, et toite-, kaitsme- ja võrgupinge vastaksid toote andmesildil märgitule.
- Seisake toode alati enne toitepistiku eemaldamist vooluvõrgust.
- Ärge kasutage toodet, kui toitejuhe või pistik on kahjustatud. Viige see remonttööde tegemiseks volitatud hoolduskeskusesse. Kahjustatud toitejuhe võib põhjustada ohtlikke kehavigastusi või surma.
- Kasutage toitejuhet õigesti. Ärge kasutage toitejuhet toote teisaldamiseks, tõmbamiseks või lahtiühendamiseks. Toitejuhtme lahtiühendamiseks hoia pistikust. Ärge tõmmake toitekaablist.
- Ärge kasutage toodet vees, mis on nii sügav, et toote elektriseadmestik saaks märjaks. Seadmestik võib saada kahjustada ning toode pingestuda ning tekitada kehavigastusi.
- Ärge laske tootesse sattuda rohkemal niiskusel, kui selle veesüsteemist tulev vesi. Hoidke toode eemal vihma käest. Tootesse sattuv vesi suurendab elektrilöögiohtu.
- Mootorikaabli ja elektrikilbi ühendamise või lahtiühendamise korral ühendage toitejuhe alati eelnevalt vooluvõrgust lahti.
- Ärge suunake toote udustusotsikut elektrikaablitele ega elektrikomponentidele.

Maandatud toote juhised

HOIATUS: Valesti tehtud ühendus võib põhjustada elektrilöögi. Kui te pole kindel, kas toode on nõuetekohaselt maandatud, rääkige kvalifitseeritud elektrikuga.

Ärge muutke tehase tehnilisele spetsifikatsioonile vastavat toitepistikut. Kui toitepistik või -kaabel on kahjustatud või tuleb asendada, pöörduge kohaliku Husqvarna hooldustöökoja poole. Järgige kohalikke määruseid ja seadusi.

Kui te ei mõista maandatud toote kohta käivaid juhiseid täielikult, rääkige kvalifitseeritud elektrikuga.

Kasutage ainult välistingimustes kasutamiseks sobivaid pikendusjuhtmeid, millel on maandatud pistik ja toote toitepistiku jaoks sobiv maandatud pistikupesa.

Toote toitekaabel ja toitepistik on maandatud. Ühendage toode alati maandatud pistikupesaga. See vähendab elektrilöögi ohtu.

Ärge kasutage tootega elektrilisi adaptereid.

Pikendusjuhtmed

- Kasutage ainult piisava pikkusega heakskiidetud pikendusjuhtmeid.
- Pikendusjuhtmel olev märgistus peab olema toote andmesildile kirjutatud väärtusega sama või sellest suurem.
- Kasutage maandatud pikendusjuhtmeid.
- Tootega õues töötamisel kasutage välistingimustes kasutamiseks sobivat pikendusjuhet. See vähendab elektrilöögi ohtu.
- Hoidke pikendusjuhtme ühendus kuivana ja maapinnast kõrgemal.
- Kaitske pikendusjuhet kuumuse, õli, teravate servade ja liikuvate osade eest. Kahjustatud juhtme puhul on elektrilöögi oht suurem.
- Veenduge, et pikendusjuhe oleksid heas seisukorras ning et sellel pole kahjustusi.
- Ärge kasutage pikendusjuhet kerasse kerituna. See võib põhjustada pikendusjuhtme ülekuumenemise.
- Veenduge, et pikendusjuhe oleks töötamise ajal tootest eemal.

Toote ohutusseadmed

HOIATUS: Enne toote kasutamist lugege läbi järgmised hoiatused.

- Ärge kasutage toodet, mille ohutusseadmed on kahjustatud või ei tööta korralikult.
- Kontrollige ohutusseadmeid regulaarselt. Kui ohutusseadmed on kahjustatud või ei tööta korralikult, pöörduge Husqvarnahooldustöökoja poole.
- Ärge muutke ohutusseadmeid.

Hädaseiskamisnupp

Hädaseiskamisnuppu kasutatakse mootori kiireks seiskamiseks. Hädaseiskamisnupp katkestab elektritoite.

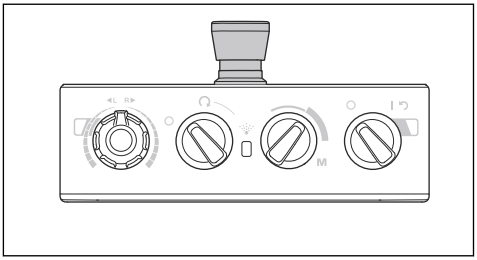

ETTEVAATUST: Ärge kasutage hädaseiskamisnuppu toote seiskamisnupuna.

Hädaseiskamisnupu kontrollimine

1. Keerake juhtimispaneelil asuvat hädaseiskamisnuppu päripäeva, et hädaseiskamisnupp oleks kindlasti lahutatud.

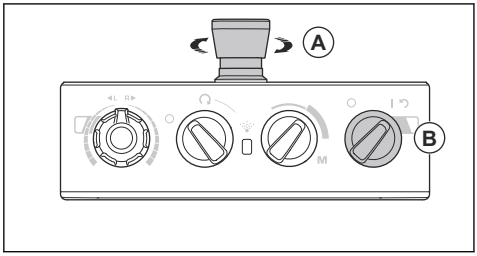

2. Keerake juhtimispaneelil asuv ON/OFF lüliti (B) mootori käivitamiseks asendisse „1“. ON/OFF lüliti kõrval asuv LED-tuli süttib.
3. vajutage hädaseiskamisnuppu.
4. Kontrollige, kas ON/OFF lüliti kõrval asuv LED-tuli kustub.
5. Väljalülitamiseks keerake hädaseiskamisnuppu päripäeva.

Ohutusjuhised hooldamisel

- Hoidke kõiki osi töökorras ja veenduge, et kõik kinnitused oleksid korralikult kinnitatud.
- Ärge kasutage defektset toodet. Tehke ohutuskontrolle, hooldus- ja remonditöid selles juhendis kirjeldatud viisil. Kõik muud hooldustööd tuleb lasta teha volitatud hooldustöökojas.
- Teemanttööriistade vahetamiseks seisake toode. Keerake SISSE/VÄLJA lüliti asendisse 0 ja vajutage hädaseiskamisnuppu.
- Ülevaatus- ja/või hooldustoimingute tegemiseks seisake mootor ja võtke toitepistik vooluvõrgust välja.
- Hooldage toodet regulaarselt tagamaks, et see töötaks eelduspäraselt. Vt jaotist *Hooldusskeem lk 19*.

Töö

Sissejuhatus

HOIATUS: Enne toote kasutamist lugege põhjalikult läbi ohutust puudutav jaotis.

Toote pakendist väljavõtmine

HOIATUS: Eemaldage toode aluselt ettevaatlikult ja ohutult. Toode on raske ja võib kukkumisel põhjustada tõsiseid vigastusi.

- Veenduge, et kõik seadme tutvustuses loetletud esemed oleksid kaasas. Vt jaotist *Toote ülevaade, vasak külg PG 5 lk 4*. Kui enne toote eemaldamist aluselt on mõni ese puudu või kahjustunud, võtke ühendust Husqvarna edasimüüjaga.
- Eemaldage kõik pakendi rihmad ja tõkiskingad.
- Veenduge, et ala on tühi ja teil on piisavalt ruumi toote manööverdamiseks.
- Veenduge, et ei oleks ohtu teie või toote kukkumiseks.
- Kasutage toote aluselt eemaldamiseks tõstmisvarustust või rampe. Toode on raske. Liigutage toodet ohutult. Vt jaotist *Toote tõstmine lk 24*.

Ettevalmistused enne toote kasutamist

1. Lugege kasutusjuhend põhjalikult läbi ning veenduge, et kõik juhised oleksid täiesti arusaadavad.
2. Kasutage vajalikke isikukaitsevahendeid. Vt jaotist *Isikukaitsevahendid lk 8*.
3. Veenduge, et tööalal viibiksid üksnes selleks volitatud isikud.
4. Hooldage iga päev. Vt jaotist *Hooldusskeem lk 19*.
5. Veenduge, et toode oleks korralikult kokku pandud ja kahjustusteta.
6. Asetage toode tööalale. Kindlustage, et toote transportimine tööalale ja edasine liigutamine tööalal toimuks ohutult ja korrektselt. Vt jaotist *Transportimine lk 23*.
7. Veenduge, et tööriista taldadel oleksid teemanttööriistad ning need teemanttööriistd ja tööriista tallad oleksid tihedalt kinnitatud.
8. Ühendage tootega tolmuimeja. Vt jaotist *Tolmuimeja ühendamine lk 14*.
9. Reguleerige käepide ja juhtraud operaatori jaoks sobivale kõrgusele. Vt jaotist *Käepideme ja juhtraua reguleerimine lk 14*.
10. Enne seadme vooluvõrku ühendamist veenduge, et mootorikaabel oleks ühendatud vooluvõrguga. Vt jaotist *Lihvimispea paigaldamine ja eemaldamine lk 20*.
11. Ühendage seade toiteallikaga. Vt jaotist *Seadme ühendamine toiteallikaga lk 15*.

12. Keerake juhtimispaneelil asuvat hädaseiskamisnuppu päripäeva, et hädaseiskamisnupp oleks kindlasti lahutatud.
13. Veenduge, et teate lihvimisketaste pöörlemissuunda, kui kasutate teemanttööriistu, nt T-Rex.

Teemanttööriistad

Toote jaoks on saadaval mitut eri liiki ja konfiguratsiooniga teemanttööriistu. Metallkinnitusega teemanttööriistu kasutatakse materjali eemaldamiseks ja vaigust kinnitusega teemanttööriistu pindade poleerimiseks. Valige pinnale sobilikud teemanttööriistad. Õige tööriista valimiseks võtke ühendust Husqvarna edasimüüjaga või külastage www.husqvarnacp.com.

Teemanttööriistade kettahoidja valikud

- Kasutage metallkinnitusega teemanttööriistade kinnitamiseks Redi lock kettahoidjat.
- Kasutage plastkinnitusega teemanttööriistade kinnitamiseks vaigust kettahoidjat.

Metallkinnitusega teemantsegmendid

Märkus: Husqvarna soovitab kasutada kahe segmendi seadistust.

Lihvimismasina teemantsegmentide seadistus mõjutab jõudlust. Seadistus mõjutab toote töökiirust ja pinna lõppkvaliteeti.

Tootele saab kinnitada mitmeid erinevaid teemanttööriistade konfiguratsioone.

- Täiskomplekt – sujuv pinna eemaldamine.

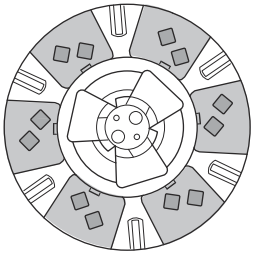

- Poolkomplekt – tõhus kontsentreeritud eemaldamine.

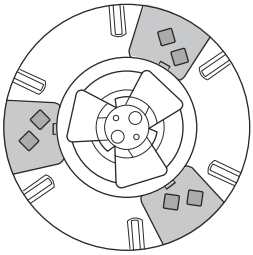

Teemanttööriistade vahetamine

HOIATUS: Enne teemanttööriista vahetamist lahutage alati toitepistik, et vältida seadme juhuslikku käivitumist.

HOIATUS: Kasutage kaitsekindaid, kuna teemanttööriistad võivad olla väga kuumad.

HOIATUS: Teemanttööriista vahetamisel kasutage heakskiidetud hingamisteede kaitset. Lihvimispea all olev tolm on tervisele ohtlik.

HOIATUS: Teemanttööriista vahetamisel kasutage tolmuimejat. Tolmuimeja vähendab terviseprobleeme põhjustada võiva tolmu hulka.

ETTEVAATUST: Kõigil kasutatavatel lihvketastel peab alati olema sama arv sama tüüpi teemante. Teemantite kõrgus peab olema kõigil lihvketastel ühesugune.

1. Keerake juhtimispaneelil asuv ON/OFF lüliti asendisse 0. ON/OFF lüliti kõrval asuv LED-tuli kustub.
2. Vajutage juhtimispaneelil asuvat hädaseiskamisnuppu.
3. Seadke käepide tööasendisse. Vt jaotist *Käepideme asendid lk 14*.
4. Kui on paigaldatud ballastid, reguleerige need tagumisse asendisse. Vt jaotist *Raskuste reguleerimine lk 18*.

5. Hoidke juhtrauast kinni ja kallutage toode tahapoole. Kallutage seadet seni, kuni juhtraud asub põrandal.

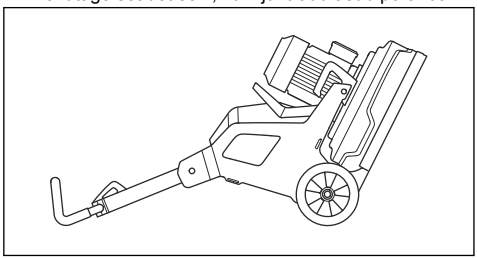

HOIATUS: Enne teemanttööriista vahetamist veenduge, et seade oleks stabiilses asendis.

6. Pange kätte kaitsekindad.
7. Lükake keskmised sakid kokku ja pöörake vastupäeva (A), et vabastada tööriista tald lihvkettalt (B).

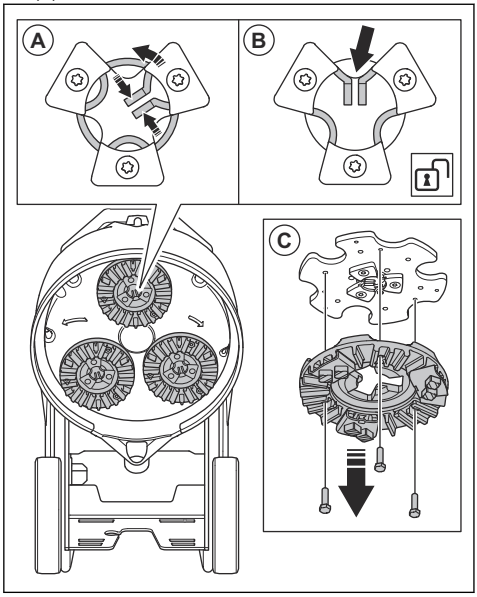

8. Tõmmake tööriista tald otse välja (C), et eemaldada tööriista tald lihvketta küljest.

9. Eemaldage teemanttööriistad tööriista talla küljest haamri abil.

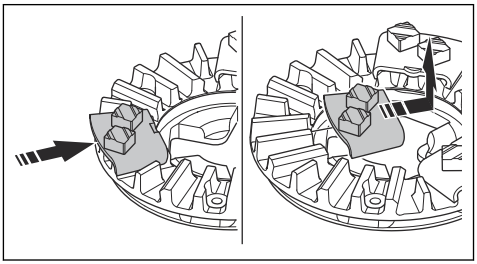

10. Paigaldage tööriista tallale uued teemantööriistad, lüües neid kergelt haamriga.

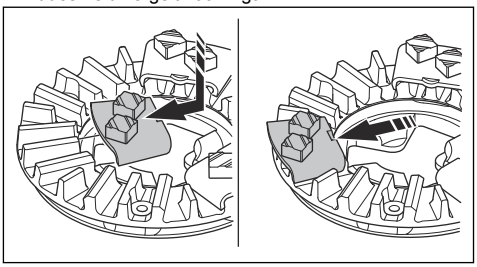

11. Paigaldage tööriista tald sirgelt (A) lihvkettale.

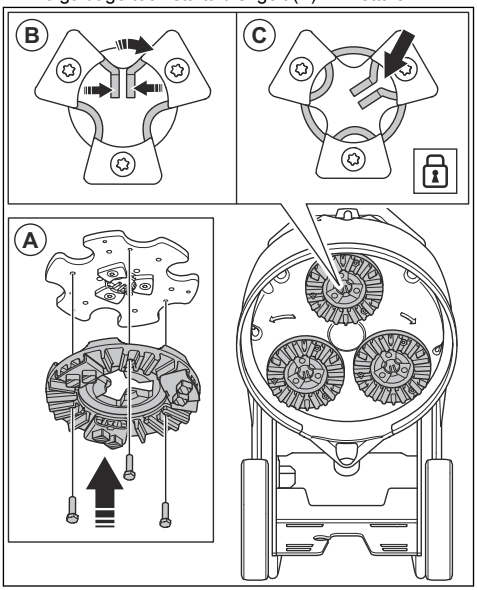

12. Lükake keskmised sakid kokku ja pöörake päripäeva (B), et lukustada tööriista tald lihvketta (C) külge.
13. Tõstke toode juhtraua abil ettevaatlikult tööasendisse.

Tolmuimeja ühendamine

HOIATUS: Ärge kasutage tolmuimejat, kui tolmuimeja voolik on kahjustatud. See suurendab tervisele kahjuliku tolmu sissehingamise ohtu. Kandke heakskiidetud hingamisteede kaitset.

1. Veenduge, et tolmuimeja voolikul poleks kahjustusi.
2. Veenduge, et tolmuimeja filtrid oleksid puhtad ja kahjustusteta.
3. Veenduge, et juhtimispaneelil asuv SEISKAMISE/KÄIVITAMISE lüliti oleks asendis 0.
4. Ühendage tolmuimeja voolik seadmega.
5. Kinnitage tolmueraldi voolik elektrikarbi luugi juures olevale vedrustusseadmele, et ennetada pinget tolmueraldi voolikus.

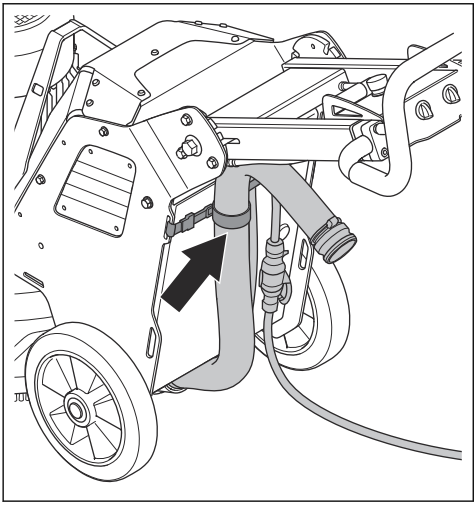

Käepideme asendid

- Käepideme tööasend:

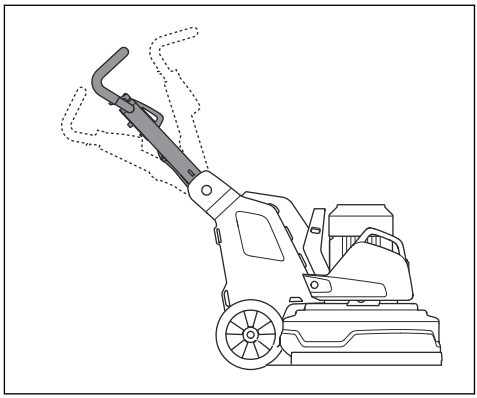

- Käepideme transportasend:

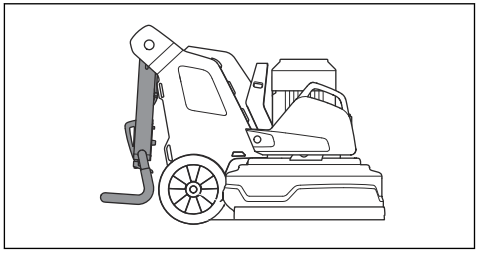

- Käepideme hooldusasend

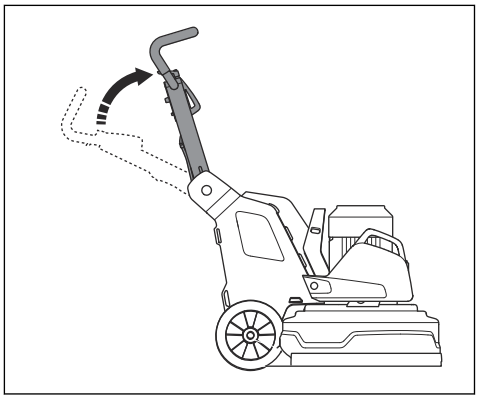

Käepideme ja juhtraua reguleerimine

HOIATUS: Käepidet ja juhtrauda reguleerides olge ettevaatlik. Veenduge, et käepide ja juhtraud lukustuksid asendisse. Liikuvad osad võivad põhjustada kehavigastusi.

Seadke käepideme kõrgus võimalikult lähedale operaatori puusakõrgusele. Töötamise ajal võib seadmel

esineda külgsuunalisi tõmbeliikumisi. Operaatori puus aitab neid tõmbeliikumisi summutada.

1. Tõmmake käepideme lukustushooba (A) juhtimispaneeli suunas ja hoidke selles asendis.

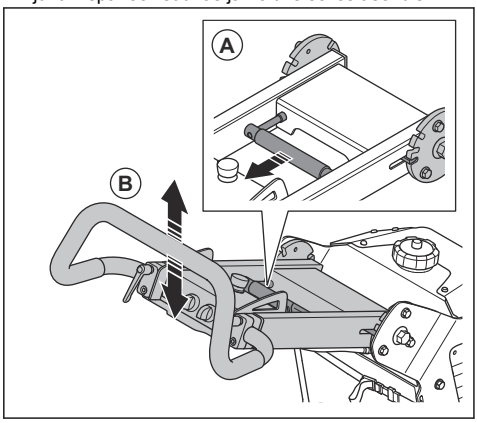

2. Reguleerige käepide (B) sobivale töökõrgusele.
3. Vabastage käepideme lukustushoob, et lukustada käepide asendisse.
4. Keerake lukustusnupud (D) lahti.

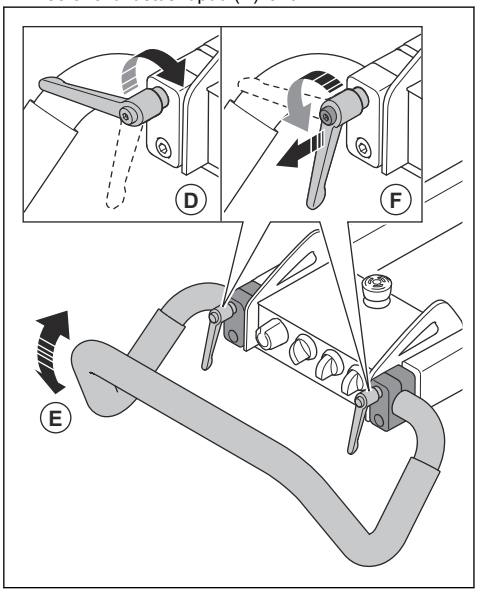

5. Reguleerige juhtraud (E) õigesse asendisse.
6. Juhtraua asendisse (F) seadmiseks pingutage lukustusnupud. Kui juhtraua asend on seatud, tõmmake käepideme lukustusnupud välja ja seadke need jõudeasendisse.

Seadme ühendamine toiteallikaga

1. Ühendage toote toitepistik pikendusjuhtmega.
2. Ühendage pikendusjuhe pistikupessa.
3. Kinnitage toitekaabel elektrikarbi luugi juures olevale vedrustusseadmele, et ennetada pinget toitekaablis.

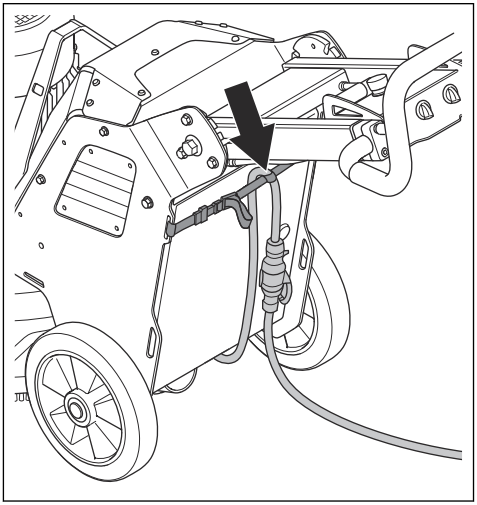

ETTEVAATUST: Kui toode on ühendatud tolmueraldiga, peab tolmueraldi olema ühendatud 3-faasilise toiteallikaga.

Töötamiskiirus

Kui kasutate toodet uuel pinnatüübil, seadistage esialgu kiiruseks 50%. Kui pinna tüüp on kasutajale tuttav, võib kiirust reguleerida.

Lihvimispea ja lihvketaste pöörlemissuund

Seadme pealt vaadates on pöörlemissuund järgmine:

- "R": päripäeva
- "L": vastupäeva

Töötamise ajal võib seadmel esineda külgsuunalisi tõmbeliikumisi. Selliste tõmbeliikumiste suund on seotud pöörlemissuunaga. Kui pöörlemissuunaks on määratud „L“, siis tõmbab seade paremale. Kui pöörlemissuunaks on määratud „R“, siis tõmbab seade vasakule.

Külgsuunaline tõmbeliikumine aitab kasutada toodet näiteks seina lähedal. Määrake pöörlemissuund, mille korral tõmbab seade seina poole.

ETTEVAATUST: Juhtige seadet ettevaatlikult. Jälgige, et seade puudutaks seina ainult kergelt. Seade on raske ja võib põhjustada kahjustusi.

Mootori kiiruse ja pöörlemissuuna muutmine

Teemanttööriistade kasutusea pikendamiseks ja teravuse säilitamiseks muutke pöörlemissuunda regulaarselt. Sel juhul kasutatakse teemanttööriistade segmente ühtlaselt ja kontaktpind on võimalikult suur.

- Lihvimisketta kiiruse ja pöörlemissuuna seadmiseks keerake nuppu.

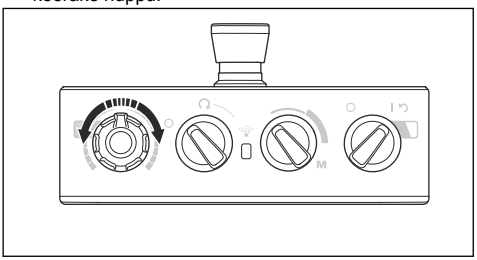

Toote kasutamine

- Kasutage toodet käsitsi käepidemel asuva juhtimispaneeli abil. Vt jaotist *Toote ülevaade, vasak külg PG 5 lk 4*.
- Töötamise ajal jälgige lihvimismootori (A) inverteri indikaatori värvimuutusi.

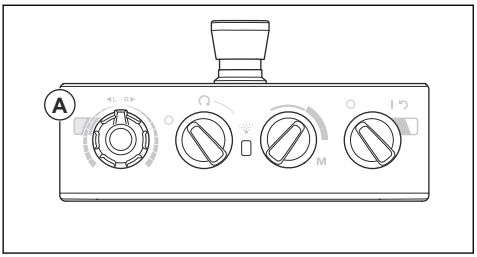

  - Roheline tuli: seade töötab korralikult.
  - Oranž tuli: lihvimispeas on ülekoormus. Rikke tekkimise vältimiseks vähendage väljundvõimsust 10 sekundi jooksul või vähem.
  - Punane tuli: inverteri viga ja lihvimispea peatub. Seade tuleb lähtestada. Vt jaotist *Toote lähtestamine lk 17*.

Toote käivitamine

ETTEVAATUST: Lihvimispea töötamise ajal tuleb seadet kogu aeg liigutada. Kui seade jääb paigale, võib pind selle all muutuda ebatasaseks.

1. Lihvimispea põrandalt üles tõstmiseks lükake juhtrauda pisut allapoole. Teemanttööriistade pinnahaarduvus vabaneb. Töötamise ajal ärge tõstke lihvimispead pinnalt täielikult üles.
2. Lihvimispea välja lülitamiseks keerake juhtimispaneelil asuv STOP/RUN lüliti (A) vastupäeva asendisse STOP (seiskamine).

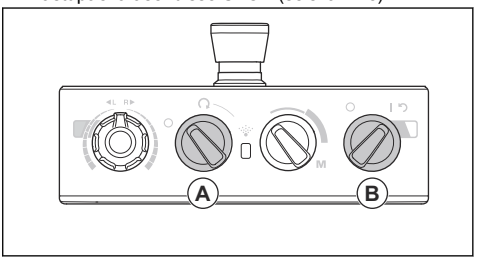

3. Seadme käivitamiseks keerake juhtimispaneelil asuv ON/OFF lüliti (B) asendisse „1“. ON/OFF lüliti kõrval asuv LED-tuli süttib.
4. Lihvimispea käivitamiseks keerake juhtimispaneelil asuv STOP/RUN lülitit päripäeva. Seade saavutab tühikäigu pöörete arvu vähem kui 5 sekundi jooksul.

Toote seiskamine

ETTEVAATUST: Mootori seiskamisel ärge tõstke lihvimispead pinnalt üles. Pärast mootori seiskumist pöörlevad tööriista tallad veel mõnda aega. Tolm võib õhku paiskuda ja pind võib saada kahjustada.

ETTEVAATUST: Ärge jätke seadet paigale seisma enne, kui tööriista tallad on täielikult peatunud.

1. Lihvimispea seiskamiseks keerake juhtimispaneelil asuv STOP/RUN lüliti (A) vastupäeva asendisse STOP (seiskamine).

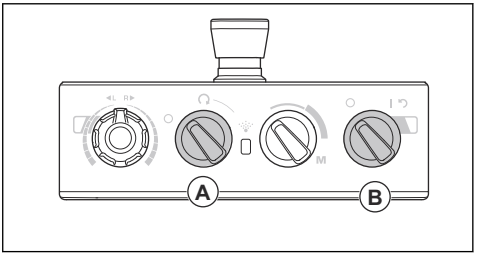

2. Hoidke tööriista tallad pinna vastas seni, kuni need on täielikult peatunud.

ETTEVAATUST: Kui lihvite kleepuvat asfalti, värvi või muud sarnast materjali, võib seade kleepuva pinna külge kinni jääda. Kohe, kui tööriista tallad on täielikult seiskunud, tõstke lihvimispea esiosa pisut üles.

3. Seadme seiskamiseks keerake juhtimispaneelil asuv ON/OFF lüliti (B) asendisse „0“. ON/OFF lüliti kõrval asuv LED-tuli kustub.
4. Lahutage toitepistik.

Toote lähtestamine

ON/OFF lülitit saab kasutada lähtestamise lülitina, kui inverter välja lülitub. Lähtestage toode, kui lihvimismootori (A) inverteri indikaator on punane.

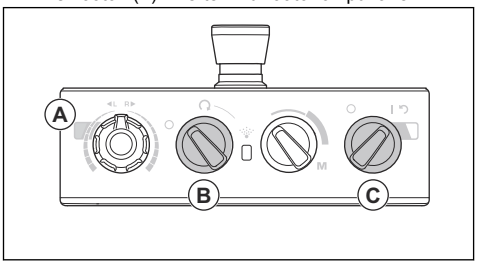

1. Keerake ON/OFF lülitit (B) vastupäeva asendisse STOP (seiskamine) veendumaks, et lihvimispea on välja lülitatud.
2. Toote lähtestamiseks keerake ON/OFF lüliti (C) nooleasendisse. Kui rike on lähtestatud, muutub lihvimismootori inverteri indikaator roheliseks.
3. Lihvimispea uuesti käivitamiseks keerake juhtimispaneelil asuv ON/OFF lülitit päripäeva.

Udustusjahuti süsteem PG 5

Udustusjahuti süsteem vähendab lihvketta tööriistade temperatuuri ja parandab toote jõudlust. Udustusjahuti süsteem kasutab vett veepaagist. Udustusjahuti süsteemi otsik kannab vett pinnale. Veevoolu taset reguleeritakse juhtpaneelil oleva lülitiga. Kui veetase on madal, vilgub juhtpaneelil olev LED-tuli kollaselt.

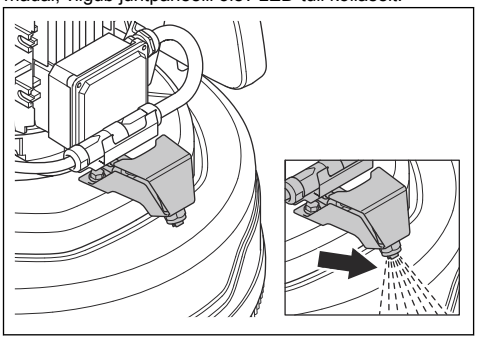

ETTEVAATUST: Kasutage veepaagi täitmiseks sobivat seadet. Ärge laske veel veepaagist välja valguda.

Udustusfunktsiooni kasutamine mudelil PG 5

ETTEVAATUST: Ärge kunagi suunake toote udustusotsikut elektriliste komponentide poole.

1. Keerake lüliti STOP/RUN/RUN and mist function (udustusfunktsioon) (A) udustussümbolile.

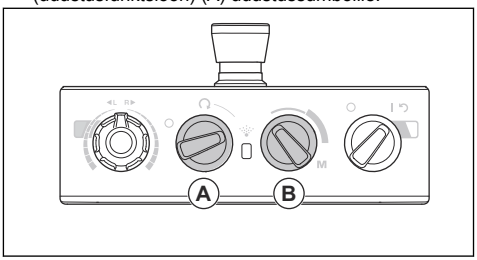

2. Reguleerige veevoolu taset lülitiga (B).

Udustusfunktsiooni kontrollimine mudelil PG 5

1. Udufunktsiooni kontrollimiseks ilma lihvimiseta keerake veevoolu taseme reguleerimise lüliti (A) asendisse M (A) ja hoidke seda all.

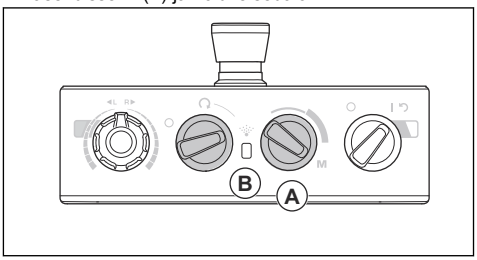

2. LED-tuli (B) vilgub kollaselt, kui veetase on madal.

Raskused

Toote kummalgi küljel on üks raskus. Kui toote juhtimine on raske, reguleerige raskuseid lihvimispea surve muutmiseks. Raskused tuleb reguleerida samasse asendisse nii paremal kui ka vasakul küljel. Raskustel on kaks asendit.

- Asend 1: Maksimaalne surve lihvimispeale. See asend suurendab töötamise efektiivsust. Seda

asendit kasutatakse ka seadme transportasendisse seadmisel.

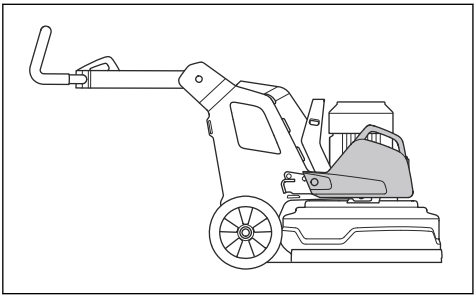

- Asend 2: Minimaalne surve lihvimispeale. Seda asendit kasutatakse ka seadme tööasendisse kallutamisel.

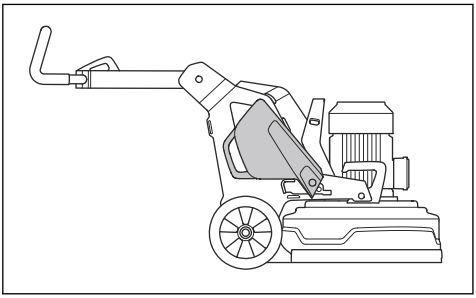

PG 5 S ballastide paigaldamine ja eemaldamine

Seadmel on üks ballast kummalgi küljel. Tehke järgnevalt kirjeldatud toiming mõlema ballastiga.

1. Paigaldage raskuse hoidik ja pingutage 3 kruvi.

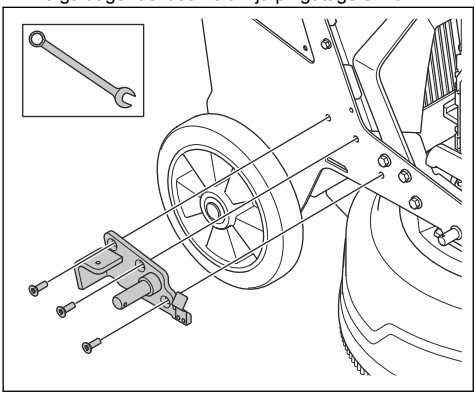

2. Pange silindril olev raskus raskuse hoidikule.

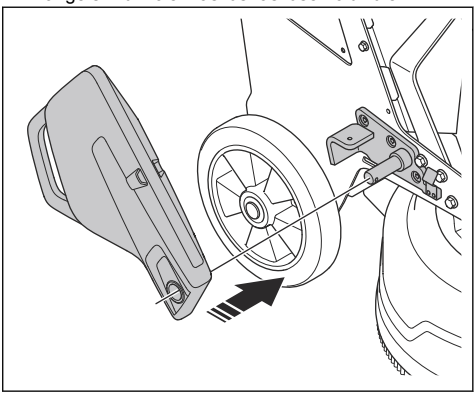

3. Lukustage raskus splindi (A) abil raskuse hoidikule.

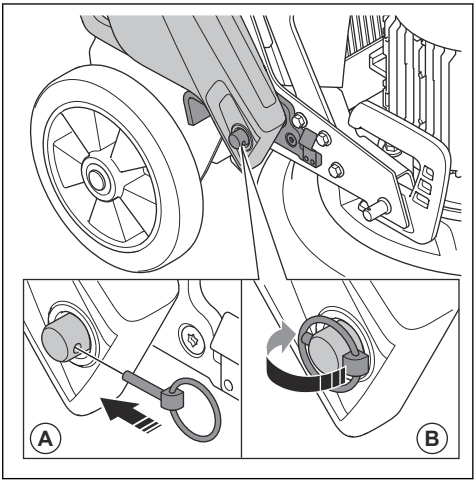

4. Keerake splindil olev rõngas (B) silindri peale.

Raskuste reguleerimine

HOIATUS: Olge raskuste reguleerimisel ettevaatlik. Liikuvad osad võivad põhjustada vigastusi.

HOIATUS: Veenduge alati, et raskuse lukustus lukustuks õigesti paika, kui raskused on valitud asendisse pandud.

- Liigutage raskused valitud asendisse raskuse käepideme abil. Vt jaotist *Raskused lk 17*.

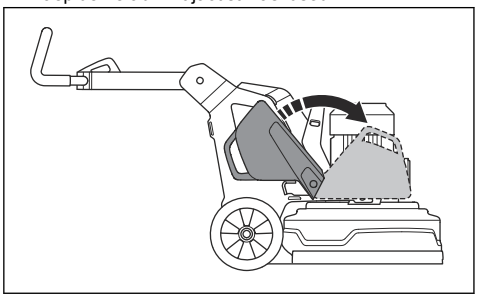

Hooldus

Sissejuhatus

HOIATUS: Enne toote hooldamist lugege põhjalikult läbi ohutust puudutav peatükk.

Toote hooldamiseks ja remontimiseks on vaja erioskusi. Tagame asjatundliku remondi- ja hooldustöö. Kui edasimüüjal, kellelt toote ostsite, pole hooldustöökoda, küsige neilt teavet lähima hooldustöökoja kohta.

Lisateavet vt www.husqvarnacp.com.

Toimingud enne hooldust

- Kasutage isikukaitsevahendeid. Vt jaotist *Isikukaitsevahendid lk 8*.
- Kandke heakskiidetud hingamisteede kaitset. Tootest tulev tolm on tervisele ohtlik.
- Parkige seade tasasele pinnale.
- Seisake mootor ja katkestage vooluühendus, et vältida juhuslikku käivitumist hoolduse ajal.
- Puhastage seadme ümbrus õlist ja mustusest. Eemaldage soovimatud objektid.
- Pange välja selged viidad, et teavitada kõrvalisi isikuid pooleliolevast hooldustööst.
- Hoidke tulekustutid, meditsiinitarbed ja hädaabitelefon lähedal.

Hooldusskeem

* = Üldised hooldustööd, mida teeb toote kasutaja. Juhiseid ei ole selles kasutusjuhendis.

X = juhised on selles kasutusjuhendis.

O = juhiseid ei ole selles kasutusjuhendis. Laske hooldustööd teha volitatud hooldustöökojas.

Hooldamine	Üks kord päevas	Üks kord nädalas	Iga 6 kuu järel	Iga 12–36 kuu järel
Kontrollige SISSE/VÄLJA lülitit.	*			
Kontrollige käepideme kinnituskohti ja lukustusfunktsiooni.		*		
Kontrollige raskuste kinnituskohti ja lukustusfunktsiooni.		*		
Kontrollige seadme hädaseiskamisnuppu.	X			
Puhastage seadme väliskülg.	X			
Puhastage seadme välisosad.			O	
Tehke üldkontroll.	X			
Kontrollige lihvimiskettaid.	X			
Kontrollige lihvimispea ketiveosüsteemi tööd.		X		
Teostage lihvimisketaste ketiveosüsteemi hooldus.				O
Kontrollige raami ja lihvimispea vahelist ühendust.		*		

Toote puhastamine

ETTEVAATUST: Blokeeritud õhuvõtuava vähendab seadme jõudlust ja võib põhjustada mootori ülekuumenemist.

- Eemaldage kõigi õhuavade ummistused. Toode peab alati jääma piisavalt jahedale temperatuurile.
- Enne toote puhastamist ühendage pistik alati vooluvõrgust lahti.
- Ärge kasutage toote puhastamiseks kemikaale.
- Ärge puhastage elektrilisi komponente veega.
- Seade tuleb tööpäeva lõpus alati korralikult puhastada.
  a) Kallutage seadet seni, kuni juhtraud asub põrandal.
  b) Puhastage lihvimispea alumise pinna komponendid survepesuriga.

ETTEVAATUST: Ärge suunake survepesurit otse tihendite või ühenduskohtade peale.

Üldülevaatuse läbiviimine

- Veenduge, et toitejuhe ja pikendusjuhe oleksid heas seisukorras ning et neil poleks kahjustusi.
- Veenduge, et mutrid ja kruvid oleksid pingutatud.
- Kontrollige harja. Vahetage see välja, kui see on kulunud või kahjustatud.
- Veenduge, et kate liiguks vabalt ja oleks õiges asendis vastu põrandat.
- Veenduge, et tööriista talla kesklukk on puhas ja pöörleb kergesti.

Lihvimispea ketiveosüsteem

Lihvimispea ketiveosüsteem on suletud süsteem. Kui teil esineb probleeme lihvimispea ketiveosüsteemiga, võtke ühendust Husqvarna hooldustöökojaga.

Lihvimispea paigaldamine ja eemaldamine

HOIATUS: Kui lihvimispea on eemaldatud, ei ole raam tasakaalus. Veenduge, et raam ei saaks ümber kukkuda. See võib põhjustada kehavigastuse või kahjustuse.

1. Lükake raam lihvimispea lähedale.
2. Pange raamil oleva mootori juhe lihvimispea ja raami vahelisest avast läbi.

3. Lükake raam täielikult lihvimispea (A) vastu.

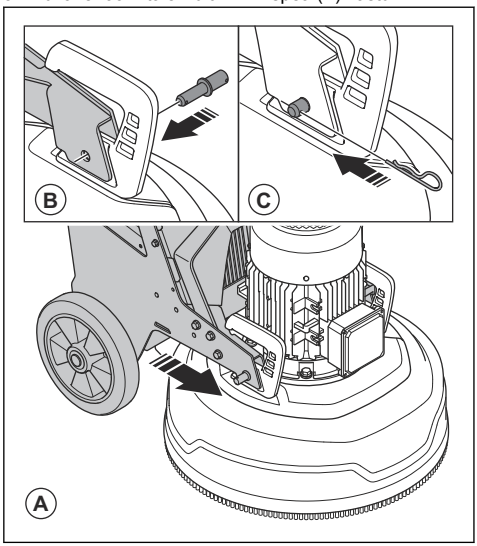

4. Paigaldage lukuriivid (B) lihvimispea mõlemale küljele.
5. Kinnitage splindid (C) lihvimispea mõlemale küljele.
6. Ühendage raamil olev mootori juhe mootorist tuleva mootori juhtmega (D).

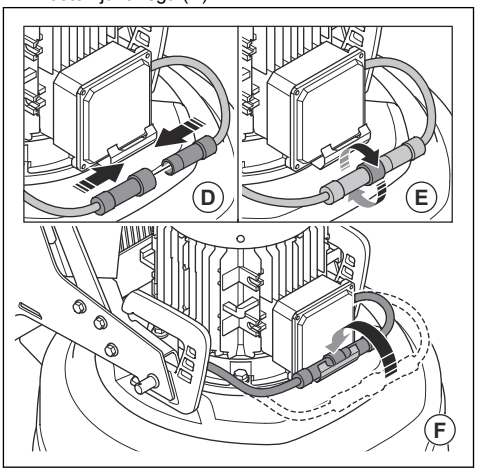

7. Pingutage raamil oleva mootori juhtme lukustusmutter (E) päripäeva.
8. Pange mootori juhtmed läbi kaablihoidiku (F).
9. Lihvimispea eemaldamiseks tehke vastupidised toimingud.

Tõrkeotsing

Probleem	Põhjus	Lahendus
Toode ei käivitu.	pikendusjuhe on lahti tulnud või kahjustatud.	Ühendage või vajaduse korral vahetage pikendusjuhe.
	Hädaseiskamisnupp on rakendatud.	Lahutamiseks keerake juhtimispaneelil asuvat hädaseiskamisnuppu päripäeva.
	Elektrikilbi ohutuslüliti on avatud.	Sulgege ohutuslüliti ja vooluring.

Probleem	Põhjus	Lahendus
Seadmest on raske kinni hoida.	Seadmele on paigaldatud liiga vähe teemanttööriistu.	Seadme ja operaatori koormuse vähendamiseks paigaldage seadmele täiendavaid teemanttööriistu.
	Lihvimise veomootor ei tööta. Selle põhjuseks võib olla mootori rike või mootori juhtme rike.	Veenduge, et lihvimise veomootor on ühendatud. Probleemi püsimise korral pöörduge volitatud hooldustöökotta.
	Rihm on purunenud.	Kui rihm on purunenud, laske see hooldustöökojas välja vahetada. Pöörake ühte lihvketast käega. Kui kõik lihvkettad pöörlevad korraga, siis pole rihm kahjustatud. Kui ainult üks lihvketas pöörleb vabalt, siis on rihm purunenud.
	seadmesse tuleb ainult üks faas. Seadmesse ei laeku tõrkekoodi ja seade kasutab <1 A mootori voolu. Ventilaator pöörleb aeglaselt.	Kontrollige toiteallikat.
	Pind või tööprotsess kasutab liiga suurt osa seadme võimsusest.	Reguleerige mootori kiirust ja/või toote põrandal edasi liikumise kiirust.
Seade kõlab, nagu see kiirendaks liiga palju.	Lihvimise veomootor ei ole ühendatud.	Veenduge, et lihvimise veomootor on ühendatud.
	Lihvimise veomootor ei tööta. Selle põhjuseks võib olla mootori rike või mootori juhtme rike.	Veenduge, et lihvimise veomootor on ühendatud. Probleemi püsimise korral pöörduge volitatud hooldustöökotta.
	Pind on liiga paks või teemanttööriista konfiguratsioon on vale.	Seadme käivitamisel lükake juhtrauda pisut allapoole, et lihvimispea põrandalt üles tõsta.
Seade jätab korrapäratu kriimumustri.	Teemanttööriistad on lihvketastele paigaldatud valesti või erinevatele kõrgustele.	Veenduge, et kõik teemanttööriistad oleksid õigesti paigaldatud ja asuksid samal kõrgusel.
	Kasutatud on erinevat tüüpi teemanttööriistu.	Veenduge, et kõik segmendid oleksid ühesuguste teemantteradega ja sideainega. Kui teemantsegmendid on koredad, paigutage koredad teemantsegmendid ühtlaselt. Töötage seadmega abrasiivsel pinnal seni, kuni kõik segmendid on ühekõrgused.
	Vaiktööriistad on erinevad või saastunud.	Veenduge, et kõik vaiktööriistad oleksid ühesuguste teemantteradega ja sideainega ning poleks saastunud. Vaiktööriistade puhastamiseks töötage nendega lühikest aega kergelt abrasiivsel pinnal.
	Lihvkettad on kulunud või kahjustatud.	Kontrollige, et lihvimisketastel ei oleks katkiseid osi ja et need ei liiguks liiga palju.

Probleem	Põhjus	Lahendus
Seadmel esineb äkilisi soovimatuid liikumisi.	Lihvkettad on kulunud või kahjustatud.	Kontrollige, kas lihvketastel on kahjustatud kohti või esineb liigset liikumist.
	Teemanttööriistad on lihvketastele paigaldatud valesti või erinevatele kõrgustele.	Veenduge, et kõik teemanttööriistad oleksid õigesti paigaldatud ja et need oleksid kõik samal kõrgusel.
Sisemine kaitseküliti vallandub.	Koormus on liiga suur või vooluvarustus pole piisav.	Kontrollige toiteallikat.
		Vähendage lihvimissurvet, suurendage teemanttööriistade arvu või sideaine kõvadust.

Transportimine, hoiulepanek ja utiliseerimine

Transportimine

HOIATUS: Olge transportimisel ettevaatlik. Toode on raske ja võib põhjustada kehavigastusi või varakahju, kui see transportimise ajal kukub või liigub.

Rataste abil saab toodet lühikest maad liigutada. Toote pikemat maad liigutamiseks tõstke see üles või asetage see sõidukile.

ETTEVAATUST: Ärge pukseerige toodet sõiduki järel.

- Olge toote käsitsi või kallakutel liigutamisel ettevaatlik. Väikestel kallakutel võib liikumine muutuda nii kiireks, et seda on võimatu käsitsi pidurdada.
- Kinnitage toode transportimise ajaks. Veenduge, et see ei pääseks liikuma.
- Katke toode transportimise ajaks mingit liiki kaitsekattega. Kaitsekate ei lase tootel kokku puutuda ilmastikuoludega, nagu vihm ja lumi.
- Kasutage toote tõstmiseks alati tootel olevat tõsteaasa.
- Ärge kasutage toote tõstmiseks juhtrauda, mootorit, raami ega muid osi.
- Kõige parem on toodet transportida kaubaalusel.
- Tõstke toodet alati tõstuki või kahveltõstukiga.
- Äge kasutage kahveltõstukit, kui toodet ei ole pandud kaubaaluse või kanduri peale. See võib kahjustada lihvimiskettaid ja muid sisemisi osi
- Lihvimispea peab olema maas transportimise ajal. Tööriista taldade lukustusmehhanismi kahjustuse vältimiseks hoidke tööriista tallad peal.

Seadme seadmine transportasendisse

- Pange käepide allapoole. Vt jaotist *Käepideme ja juhtraua reguleerimine lk 14*.

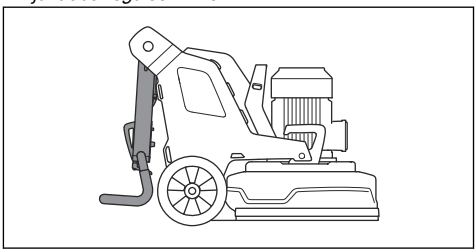

- Kui tootele on kinnitatud raskused, reguleerige raskused edaspidi asendisse. Vt jaotist *Raskuste reguleerimine lk 18*.
- Veenduge, et lihvimispea puutuks vastu pinda.

Seadme liigutamine kaldteest üles ja alla

HOIATUS: Olge väga ettevaatlik, kui liigutate sisselülitatud mootoriga seadet kaldteest üles ja alla. Seade on raske ja on vigastuste oht, kui seade kukub või liigub liiga kiiresti.

HOIATUS: Suure nurgaga kaldteedel kasutage alati vintsi. Ärge kõndige ega seiske allpool seadet. Ärge viibige toote riskialal. Vt jaotist *Tööala ohutus lk 9*.

HOIATUS: Ärge liigutage toodet järsul kallakul. Kontrollige toote mudeli etiketilt teavet maksimaalse kaldenurga kohta.

- Seadme viimisel kaldteest alla liigutage seadet aeglaselt tagasisuunas.

- Seadme viimisel kaldteest üles liigutage seadet aeglaselt edasisuunas.
- Ärge keerake toodet rambil rohkem kui 45°

Toote tõstmine

HOIATUS: Veenduge, et tõsteseadmel oleks vajalikud tehnilised näitajad toote ohutuks tõstmiseks. Toote kaal on märgitud toote mudeli etiketile.

HOIATUS: Ärge kõndige ega seiske tõstetud toote all või lähedal. Hoidke kõrvalseisjad riskialast eemal. Vt jaotist *Tööala ohutus lk 9*.

HOIATUS: Ärge tõstke kahjustatud toodet. Veenduge, et tõsteaas oleks õigesti kinnitatud ning kahjustusteta.

1. Seadme transportasendisse seadmine. Vt jaotist *Seadme seadmine transportasendisse lk 23*.
2. Kinnitage tõsteseade tõsteaasa juurde.

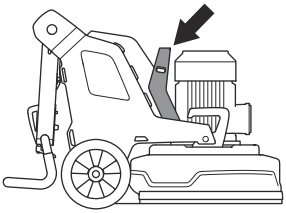

Toote kinnitamine transportsõiduki külge

Seadme transportsõiduki külge kinnitamiseks on seadmel rihmade jaoks ette nähtud kinnitusavad.

1. Kinnitge kinnitusrihmad avadesse.

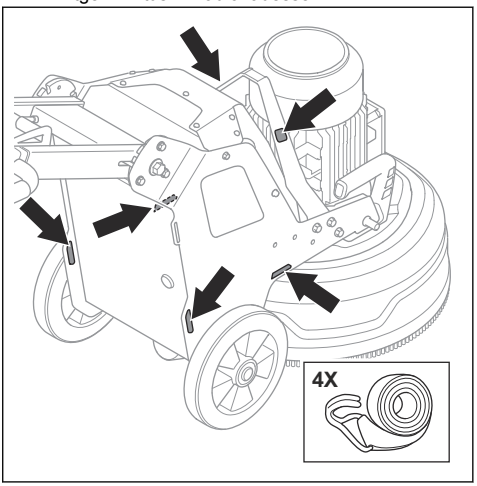

2. Kinnitage kinnitusrihmad sõiduki külge ja pingutage see.

Hoiustamine

ETTEVAATUST: Ärge jätke toodet seisma välitingimustesse. Hoidke toode alati siseruumides.

- Hoidke toodet kuivas kohas, mis ei külmu.
- Enne seadme hoiustamist puhastage seade ja tehke sellele täishooldus.
- Hoidke lihvimispea maapinna kohal.
- Hoidke toodet lukustatud kohas, kus sellele ei pääse juurde lapsed ega volitamata isikud.

Utiliseerimine

See sümbol tähendab, et seade ei kuulu olmejäätmete hulka. Taaskäidelge see elektri- ja elektroonikaseadmete kogumissüsteemi kaudu. See aitab tagada kasutusea lõppu jõudnud seadmete nõuetekohase jäätmekäitluse. Lisateabe saamiseks võtke ühendust kohalike ametiasutuste, olmejäätmeteenuste, Husqvarna hooldusteeninduse või jaemüüjaga. Vale utiliseerimine võib potentsiaalselt ohtlike ainete sisalduse tõttu kahjustada keskkonda ja inimeste tervist.

Tehnilised andmed

	PG 5 S 1 x 200–240 V	PG 5 1 x 200–240 V	PG 5 3 × 380–415 V
Mootori võimsus, kW	2,2	4	4
Voolutugevus, A	13	30	16
Nimipinge, V	200–240	200–240	380–415
Faasid	1-faasiline	1-faasiline	3-faasiline
Sagedus, Hz	50–60	50–60	50–60
Mass, kg	169	183	183
Lihvimislaius, mm	500	500	500
Lihvketas, mm	3 x 230	3 x 230	3 x 230
Lihvimissurve kokku, kg	80	82	82
Raskuseid asendis 1 (edaspidi), kg	pole kohaldatav	125	125
Raskuseid asendis 2 (vertikaalne), kg	pole kohaldatav	98	98
Lihvketta kiirus, min/max p/min	353-1176	353-1176	353-1176
Standardne pöörlemissuund (ülevalt vaadates) (R)	Lihvketas: päripäeva	Lihvketas: päripäeva	Lihvketas: päripäeva
Suurim kalle, kraadi °	10	10	10
Kilp, IP	54	54	54

Müratase

Müraemissioon [1]	
Mõõdetud helivõimsustase L_W dB(A)	92,4
Müratase [2]	
Helirõhutase kasutaja kõrva juures, L_p, dB (A)	73,8
Vibratsioonitase [3]	
Parempoolne käepide, m/s^2	0,8

[1] Müra keskkonnas, mõõdetud helivõimsusena standardi EN 60335-2-72 järgi. Eeldatav mõõtemääramatus 2,5 dB(A).
[2] Helirõhutase standardi EN 60335-2-72 järgi. Eeldatav mõõtemääramatus 4 dB(A).
[3] Vibratsioonitase EN 60335-1 ja EN 60335-2-72 järgi. Vibratsioonitaseme kohta toodud andmete tüüpiline statistiline dispersioon (standardhälve) on 1 m/s^2. Vibrasiooniväärtused kehtivad käsitsi juhtimise korral.

Vasakpoolne käepide, m/s^2	0,8

Toote mõõtmed

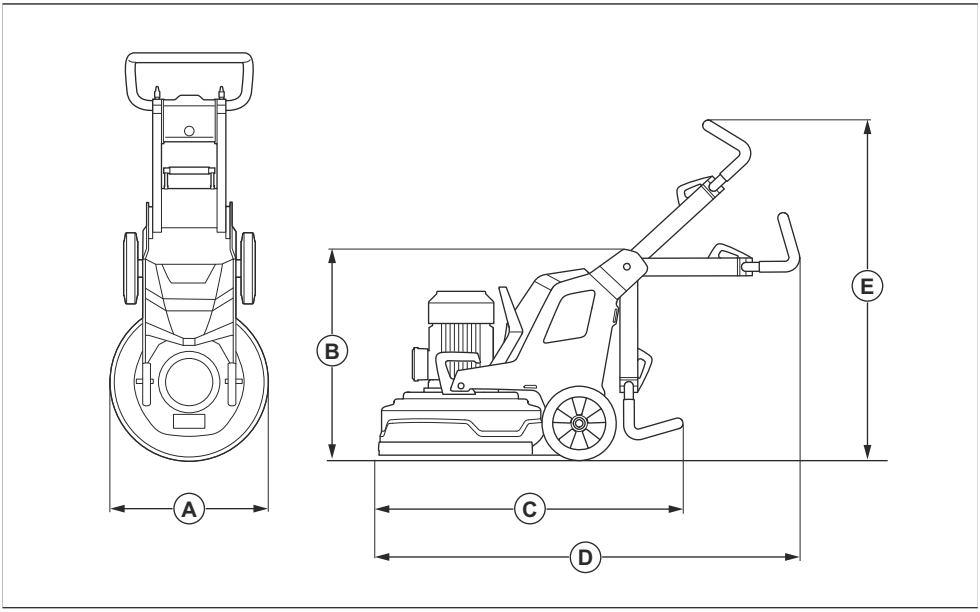

A	Laius, mm	560/22
B	Min kogukõrgus (käepide kokkupandud), mm/tolli.	735/28,9
C	Min kogupikkus (käepidemetega kokkupandud), mm/tolli.	1015/40
D	Maks. kogupikkus (koos käepidemetega), mm/tolli.	1255/49,4
E	Maks. kogukõrgus (koos käepidemetega), mm/tolli.	1260/49,6

EÜ vastavusdeklaratsioon

Husqvarna AB, SE-561 82 Huskvarna, Rootsi, tel: +46 36 146500, kinnitab ainuvastutusel, et toode:

Kirjeldus	Põrandalihvija
Kaubamärk	HUSQVARNA
Tüüp/mudel	PG 5, PG 5 S
Identifitseerimine	Seerianumbrid alates 2024. aastast ja hilisemad

vastab täielikult järgmistele EÜ direktiividele ja eeskirjadele:

Direktiiv/eeskiri	Kirjeldus
2006/42/EC	„masinadirektiiv”
2014/30/EU	„elektromagnetilise ühilduvuse direktiiv”
2011/65/EU	„ohtlike ainete piiramise direktiiv“

ja et kohalduvad järgmised standardid ja/või tehnilised spetsifikatsioonid:

EN ISO 12100:2010

EN 60335-2-72:2012

EN 61000-3-2:2014

EN IEC 61000-3-2:2019+A1:2021

EN 61000-3-3:2013+A1:2019+ A2:2021

EN 61000-6-2:2005/AC:2005

EN IEC 61000-6-2:2019

EN 61000-6-4:2007+A1:2011

EN IEC 61000-6-4:2019

Partille, 2024-05-24

Martin Huber

Uurimis- ja arendusdirektor, betoonpinnad ja -põrandad

Husqvarna AB, ehitusseadmete allüksus

Tehnilise dokumentatsiooni eest vastutaja

CE

TURINYS

Įvadas..... 28
Saugumas.....34
Naudojimas.....37
Techninė priežiūra..... 45
Trikčių diagnostika ir šalinimas.....47
Transportavimas, saugojimas ir utilizavimas..... 48
Techniniai duomenys.....51
Atitikties deklaracija..... 53

Įvadas

Gaminio aprašas

Šis gaminys yra elektrinis grindų šlifuoklis, skirtas įvairaus kietumo paviršiams.

Numatytoji paskirtis

Gaminys naudojamas įvairaus kietumo medžiagų, pavyzdžiui, natūralaus akmens, teraco ir betono, paviršiams šlifuoti. Gaminys taip pat naudojamas tokių dangų kaip epoksidinė derva ir klijai paviršiams šlifuoti. Paviršius gali būti šiurkštus arba lygus. Gaminį galima naudoti sausojo arba šlapiojo šlifavimo būdu. Nenaudokite gaminio kitiems darbams.

Gaminys skirtas naudoti komercinius darbus atliekantiems mokytiems operatoriams profesionalams.

Gaminio apžvalga, dešinioji pusė PG 5

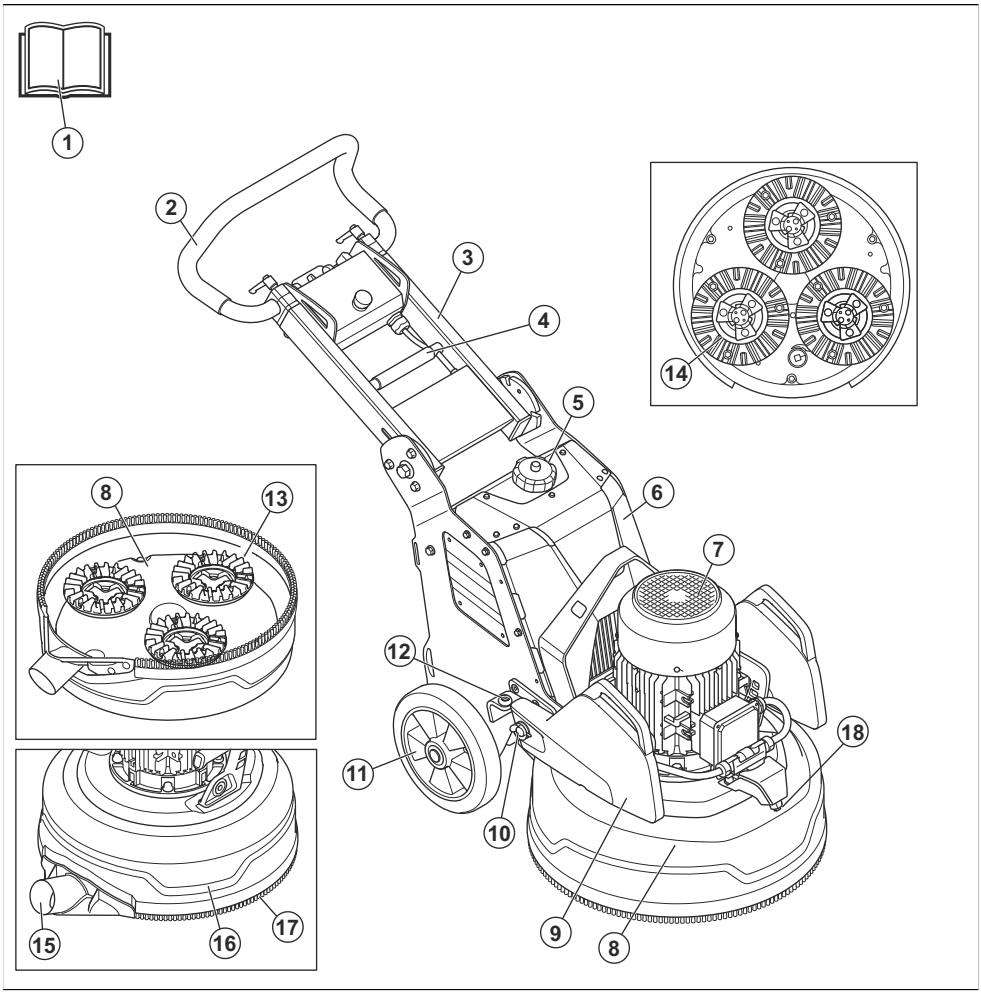

1. Naudojimo instrukcija
2. Valdymo rankena
3. Rankena
4. Fiksavimo svirtis rankenai reguliuoti
5. Vandens talpykla
6. Elektros dėžutė
7. Šlifavimo variklis
8. Šlifavimo galvutė
9. Svoris
10. Svorio laikiklis
11. Ratas
12. Svarmens užraktas, galinė atsvaro padėtis
13. Šlifavimo diskas
14. Galvutė
15. Dulkių ištraukiklio jungtis
16. Gaubtas
17. Dulkių gaubtas
18. Dulksnos purkštukas

Gaminio apžvalga, kairioji pusė PG 5

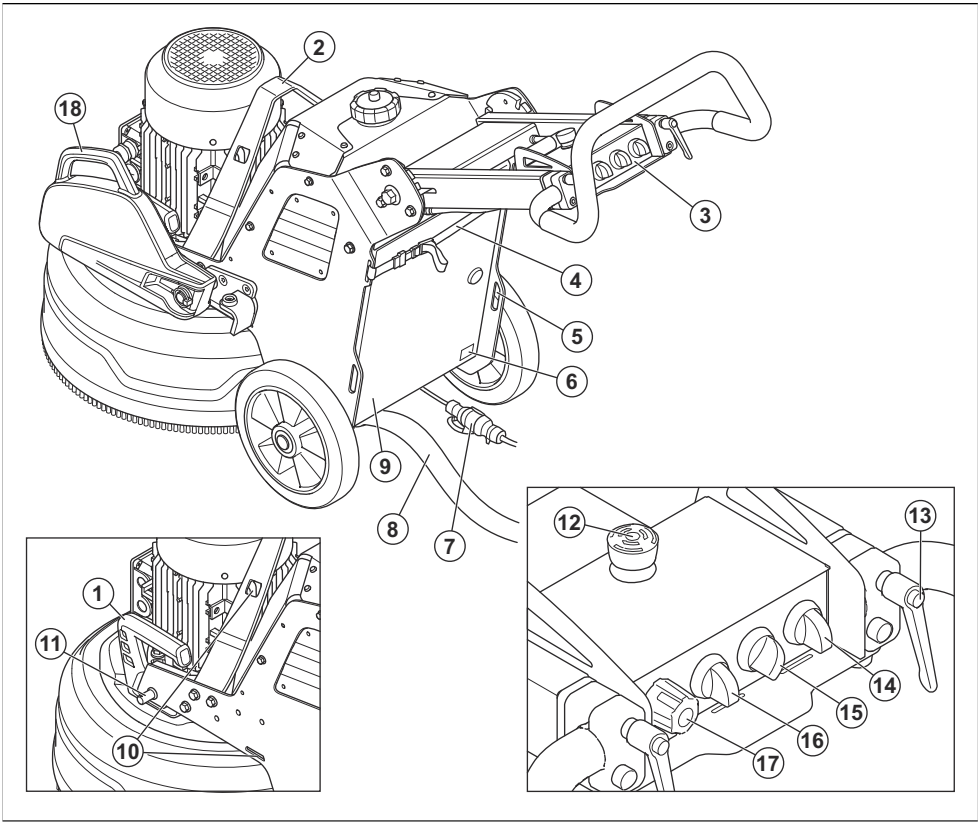

1. Šlifavimo galvutės kėlimo rankena
2. Kėlimo kilpa
3. Valdymo skydelis
4. Dulkių ištrauktuvo ir maitinimo laido kabinimo įtaisas
5. Diržų angos
6. Vardinių parametrų plokštelė
7. Maitinimo laidas
8. Dulkių ištraukiklio jungtis
9. Elektros dėžutės durelės
10. Diržų angos
11. Svarmens užraktas, priekinė atsvaro padėtis
12. Avarinio sustabdymo mygtukas
13. Fiksavimo svirtis rankenai reguliuoti
14. Maitinimo įjungimo / išjungimo jungiklis
15. Perjunkite, kad reguliuotumėte vandens srauto lygį
16. SUSTABDYMO / PALEIDIMO / PALEIDIMO ir dulksnos funkcijos jungiklis
17. Greičio nustatymo rankenėlė ir sukimosi krypties reguliavimo ratukas
18. Svoris

Gaminio apžvalga, dešinioji pusė PG 5 S

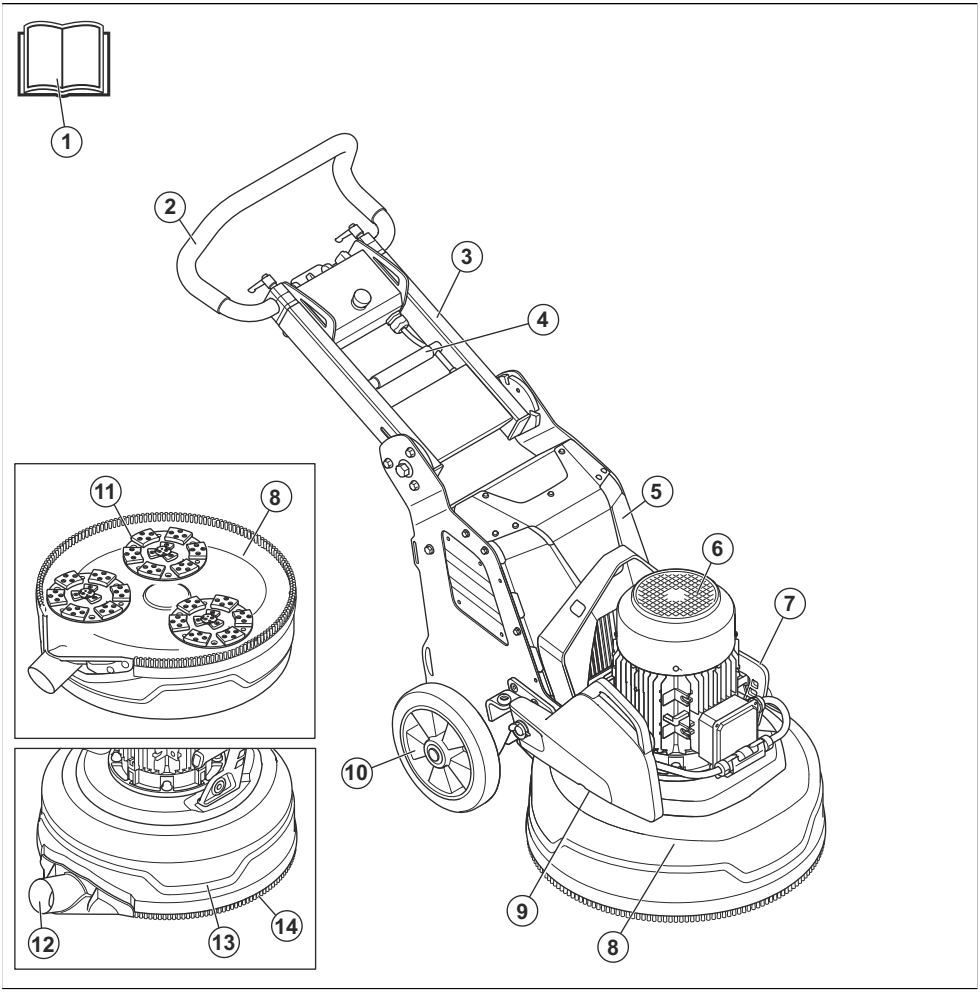

1. Naudojimo instrukcija
2. Valdymo rankena
3. Rankena
4. Fiksavimo svirtis rankenai reguliuoti
5. Elektros dėžutė
6. Šlifavimo variklis
7. Šlifavimo galvutės kėlimo rankena
8. Šlifavimo galvutė
9. Svarmuo (priedas)
10. Ratas
11. Šlifavimo diskas
12. Dulkių ištraukiklio jungtis
13. Gaubtas
14. Dulkių gaubtas

Gaminio apžvalga, kairioji pusė PG 5 S

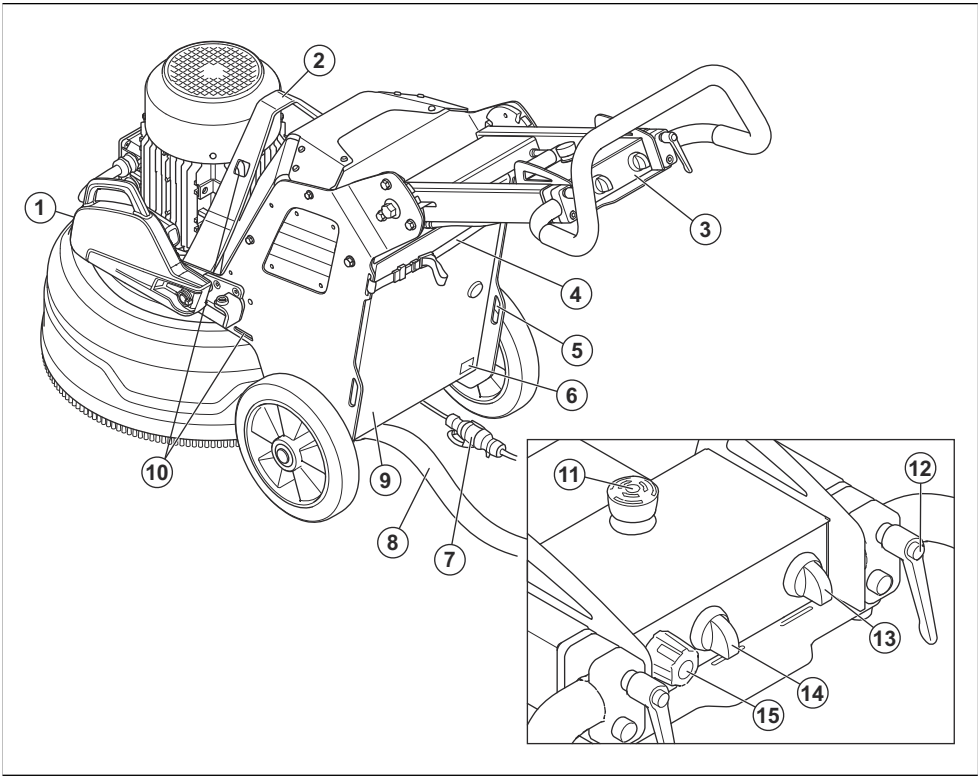

1. Svarmuo (priedas)
2. Kėlimo kilpa
3. Valdymo skydelis
4. Dulkių ištrauktuvo ir maitinimo laido kabinimo įtaisas
5. Diržų anga
6. Vardinių parametrų plokštelė
7. Maitinimo laidas
8. Dulkių ištraukiklio jungtis
9. Elektros dėžutės durelės
10. Diržų angos
11. Avarinio sustabdymo mygtukas
12. Fiksavimo svirtis rankenai reguliuoti
13. Maitinimo įjungimo / išjungimo jungiklis
14. Sustabdymo / paleidimo jungiklis
15. Greičio nustatymo rankenėlė ir sukimosi krypties reguliavimo ratukas

Simboliai ant gaminio

ĮSPĖJIMAS. Šis gaminys gali būti pavojingas ir rimtai sužeisti arba pražudyti naudotoją arba aplinkinius. Būkite atsargūs ir tinkamai naudokite gaminį.

Prieš pradėdami eksploatuoti gaminį, atidžiai perskaitykite instrukcijas ir įsitikinkite, kad jas supratote.

Naudokite klausos, akių ir kvėpavimo takų apsaugos priemones. Žr. *Asmeninės apsaugos priemonės psl. 34*.

Dulkės gali sukelti sveikatos problemų. Naudokite patvirtintą kvėpavimo takų apsaugą. Užtikrinkite tinkamą patalpų ventiliavimą.

Gaminį būtinai kelkite prikabintą kėlimo kilpa.

Gaminį prie transporto priemonės tvirtinkite diržais, pervertais per angas.

Gaminys nepriskiriamas buitinėms atliekoms. Nuvežkite jį į patvirtintą elektros ir elektronikos įrenginių šalinimo vietą. Žr. *Šalinimas psl. 50*.

Šis gaminys atitinka jam taikomas EB direktyvas.

Į aplinką skleidžiamo triukšmo etiketė atitinka ES ir JK direktyvas bei reglamentus. Gaminio garantuotasis garso galios lygis nurodytas .

Pasižymėkite: Kiti ant gaminio esantys simboliai (lipdukai) atitinka specialius tam tikrų rinkų sertifikavimo reikalavimus.

Valdymo skydelio simboliai

Avarinis išjungimas

Gaminio įjungimas ir nustatymas iš naujo

Šlifavimo galvutės įjungimas

Šlifavimo disko sukimosi kryptis ir greitis

Vardinių parametrų plokštelė

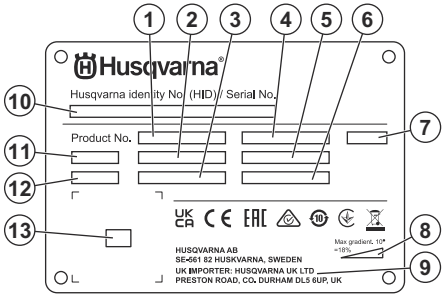

1. Gaminio numeris
2. Gaminio svoris
3. Vardinė galia
4. Nominali įtampa
5. Vardinė srovė
6. Dažnis
7. Laikiklis
8. Didžiausias nuolydžio kampas
9. Gamintojas / importuotojas
10. Serijos numeris
11. Modelis
12. Pagaminimo metai
13. Nuskaitomas kodas

Gaminio pažeidimai

Mes neatsakome už mūsų gaminio sugadinimą, jei:

- gaminys netinkamai suremontuotas;
- gaminys suremontuotas naudojant kito gamintojo arba gamintojo nepatvirtintas dalis;
- gaminys turi kito gamintojo arba gamintojo nepatvirtintą priedą;
- gaminys suremontuotas ne patvirtintame techninės priežiūros centre arba jį suremontavo ne patvirtintas atstovas.

Husqvarna Fleet Services™

„Husqvarna Fleet Services™“ yra debesies sprendimas, kurį pasitelkiant operatorius gali apžvelgti visus prijungtus gaminius. Gaminyje galima įrengti Husqvarna Fleet Services™ jutiklį. „Husqvarna Fleet Services™“ jutiklis renka gaminio duomenis ir leidžia prisijungti prie „Husqvarna Fleet Services™“ sistemos. „Husqvarna Fleet Services™“ sistema pateikia tokius duomenis, kaip veikimo laikas, techninės priežiūros intervalai ir gaminio vieta.

Norėdami sužinoti daugiau apie „Husqvarna Fleet Services™“, atsisiųskite „Husqvarna Fleet Services™“ programėlę arba kreipkitės į „Husqvarna“ atstovą.

Saugos ženklų reikšmės

Įspėjimai, perspėjimai ir pastabos yra skirtos atkreipti dėmesį į ypač svarbias vadovo dalis.

PERSPĖJIMAS: Naudojamas, kai naudotojui ar šalia esantiems asmenims kyla mirtino arba sunkaus sužeidimo pavojus arba, jei nesilaikoma vadove pateiktų nurodymų.

PASTABA: Naudojamas, kai kyla pavojus sugadinti gaminį, kitas medžiagas arba padaryti žalą aplinkai, jei nesilaikoma vadove pateiktų nurodymų.

Pasižymėkite: Naudojamas papildomai informacijai apie konkrečią situaciją pateikti.

Asmeninės apsaugos priemonės

PERSPĖJIMAS: Prieš naudodami gaminį, perskaitykite toliau esančius įspėjimus.

- Dirbdami gaminiu visada naudokite tinkamas asmeninės apsaugos priemones. Asmeninės apsaugos priemonės nepanaikina sužeidimų pavojaus. Asmeninės apsaugos priemonės sumažina sužalojimų mastą nelaimės atveju. Kreipkitės į prekybos atstovą, kad padėtų pasirinkti tinkamą įrangą.
- Dirbdami gaminiu naudokite patvirtintas akių apsaugos priemones.
- Nedėvėkite laisvų, sunkių ar netinkamų drabužių. Dėvėkite tokius drabužius, kurie leistų laisvai judėti.
- Mūvėkite patvirtintas apsaugines pirštines, leidžiančias tvirtai laikyti gaminį ir apsaugančias nuo odos sudirginimo.
- Naudokite patvirtintą apsauginį šalmą.
- Dirbdami gaminiu visada naudokite patvirtintas klausos apsaugos priemones. Ilgalaikis triukšmas gali pakenkti klausai.
- Gaminys sukelia dulkes ir garus, kurių sudėtyje yra kenksmingų cheminių medžiagų. Naudokite patvirtintą kvėpavimo takų apsaugą.
- Avėkite batus su plienine pirštų apsauga ir neslystančiu padu.
- Šalia visada turėkite pirmosios pagalbos rinkinį.
- Naudojant gaminį gali susidaryti kibirkštys. Šalia visada turėkite gesintuvą.

Bendrieji saugos nurodymai

PERSPĖJIMAS: Prieš naudodami gaminį, perskaitykite toliau esančius įspėjimus.

- Šis gaminys gali būti pavojingas, jei būsite neatsargūs arba gaminį naudosite netinkamai. Šis gaminys gali sunkiai ar net mirtinai sužeisti naudotoją ar aplinkinius. Prieš naudodami gaminį, privalote perskaityti ir suprasti šio naudojimo instrukcijos turinį.
- Šis gaminys neskirtas naudoti asmenims (įskaitant vaikus) su sumažėjusiais fiziniais gebėjimais arba neturintiems patirties ir žinių.
- Išsaugokite visus įspėjimus ir instrukcijas.
- Laikykitės visų taikomų teisės aktų ir taisyklių reikalavimų.
- Naudotojas ir naudotojo darbdavys turi žinoti apie galimus pavojus darbo su gaminiu metu ir imtis priemonių, kad jų išvengtų.
- Neleiskite kitiems naudotis gaminiu, jei jie neperskaitė arba nesuprato naudojimo instrukcijos turinio.
- Gaminį naudokite tik tada, jei esate baigę mokymus. Visi naudotojai turi būti baigę mokymus.
- Neleiskite gaminio naudoti vaikams.
- Eksploatuoti gaminį gali tik patvirtinti asmenys.
- Naudotojas yra atsakingas už visą žalą, padarytą asmenims arba jų nuosavybei.
- Neeksploatuokite gaminio, jeigu esate pavargę, sergate arba esate apsvaigę nuo alkoholio, narkotinių medžiagų ar vaistų.
- Visada elkitės atsargiai ir vadovaukitės sveiku protu.
- Šis gaminys veikdamas sukuria elektromagnetinį lauką. Tam tikromis aplinkybėmis šis laukas gali trikdyti aktyviųjų arba pasyviųjų medicininių implantų veiklą. Siekiant sumažinti sunkių sužalojimų arba mirties pavojų, mediciniinių implantų turintiems asmenims rekomenduojame prieš naudojant šį gaminį pasitarti su gydytoju ir implanto gamintoju.
- Rūpinkitės gaminio švara. Įsitikinkite, kad galite aiškiai perskaityti ženklus ir lipdukus.
- Nenaudokite gaminio, jei jis pakenktas.
- Nemodifikuokite šio gaminio.
- Nenaudokite gaminio, jei jį galimai modifikavo kiti asmenys.

Naudojimo saugos instrukcijos

PERSPĖJIMAS: Prieš imdamiesi naudoti gaminį perskaitykite toliau nurodytus įspėjamuosius nurodymus.

- Naudokite asmenines apsaugines priemones. Žr. *Asmeninės apsaugos priemonės psl. 34*.
- Nepalikite gaminio be priežiūros, kai užvestas variklis.
- Visada prieš nueidami nuo gaminio atjunkite maitinimo laidą.
- Netraukite už dulkių ištrauktuvo žarnos. Gaminys gali nukristi ir sužeisti žmones arba sugadinti turtą.
- Įjungiant gaminį šlifavimo galvutė turi liesti paviršių. Šis reikalavimas netaikomas, kai tikrinate įjungimo / išjungimo jungiklį.
- Draudžiama įjungti gaminį neuždėjus apsaugos nuo dulkių apvado. Apsaugos nuo dulkių apvadas turi visiškai užsandarinti tarpą tarp gaminio ir grindų.
- Laikykitės atokiau vietų, kur gaminys gali sužeisti. Gaminys gali greitai pakeisti padėtį ir atsitrenkti į jus.
- Jei gaminys veikia netinkamai, nedelsiant sustabdykite variklį.
- Būkite atsargūs, nes judančios dalys gali įtraukti drabužius, ilgus plaukus ir papuošalus.
- Darbo metu būtinai stovėkite saugioje ir stabilioje padėtyje.
- Nenaudokite gaminio, jei nelaimės atveju negalėtumėte sulaukti pagalbos.
- Jei gaminyje pajusite vibracijas ar gaminio triukšmo lygis pasirodys neįprastai didelis, nedelsdami sustabdykite gaminį. Patikrinkite, ar gaminys neapgadintas. Pataisykite sugadintas dalis arba remonto darbus perleiskite įgaliotajam techninės priežiūros atstovui.
- Ilgalaikė vibracija gali pakenkti silpnos kraujo apytakos žmonių kraujo apytakai ir nervų sistemai. Pasireiškus per ilgo vibracijų poveikio simptomais, kreipkitės medicininės pagalbos. Pirmieji simptomai gali būti: kūno tirpimas, jautrumo praradimas, dilgčiojimas, skausmas, sumažėjusi jėga ar silpnumas, odos spalvos ar jos struktūros pakitimai. Šie simptomai dažniausiai pasireiškia pirštuose, plaštakose ir riešuose.
- Gaminio nepalikite ant šlaito. Jeigu gaminį turite palikti ant nuolaidaus paviršiaus, pasirūpinkite, kad gaminys nejudėtų ir nenuvirstų. Gresia rizika susižaloti ir sugadinti gaminį.
- Dirbdami šlaituose būkite labai atsargūs. Gaminys yra sunkus ir krisdamas gali rimtai sužeisti.
- Gaminio neperkelkite stataus nuolydžio paviršiais. Didžiausiasis leidžiamas nuolydžio kampas nurodytas gaminio nominalių parametrų plokštelėje.
- Naudokite tik patvirtintus priedus. Dėl išsamesnės informacijos prašome kreiptis į savo prekybos atstovą.

Sauga darbo vietoje

- Dirbdami pasirūpinkite, kad iliustracijoje pažymėtoje zonoje nebūtų pašalinių. Šioje zonoje dirbantis operatorius turi būti labai atidus.

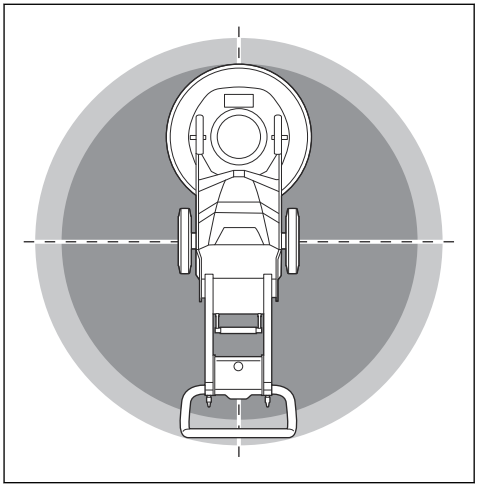

- Įsitikinkite, kad darbo vietoje yra tik įgalioti asmenys.
- Nenaudokite gaminio rūke, lyjant, pučiant stipriam vėjui, spaudžiant šalčiui, iškilus žaibo pavojui arba esant kitomis nepalankiomis oro sąlygomis. Dirbant nepalankiomis oro sąlygomis arba ant šlapio paviršiaus gali suprastėti jūsų dėmesingumas. Dėl prastų oro sąlygų dirbti gali būti pavojinga.
- Saugokitės asmenų, daiktų ir tam tikrų situacijų kurios gali neleisti saugiai naudoti gaminio.
- Pasirūpinkite, kad darbo vieta būtų pakankamai apšviesta.
- Draudžiama naudoti gaminį vietose, kuriose yra gaisro ar sprogimo pavojus.

Elektrosauga

PERSPĖJIMAS: Naudojant elektrinius įrenginius, visuomet išlieka elektros smūgio pavojus. Nenaudokite gaminio prastomis oro sąlygomis. Nelieskite elektros laidininkų ir metalinių objektų. Siekdami išvengti sužalojimo, gaminį naudokite taip, kaip nurodyta šioje naudojimo instrukcijoje.

PERSPĖJIMAS: Visada naudokite maitinimo šaltinį su RCD (liekamosios srovės įtaisu). RCD sumažina elektros šoko pavojų.

PERSPĖJIMAS: Aukšta įtampa. Maitinimo bloke yra neapsaugotų dalių. Prieš atidarydami elektros dėžutės dureles, visada atjunkite maitinimo kištuką.

PASTABA: Kad variklis veiktų nepriekaištingai, gaminio maitinimo šaltinis ar generatorius turi būti pakankamas ir stabilus. Dėl netinkamos maitinimo įtampos didėja galios sąnaudos ir kyla variklio temperatūra, kol suveikia apsauginė grandinė. Maitinimo laido storis turi atitikti nacionalinius ir vietos teisės aktų reikalavimus. Maitinimo tinklo kištuko dydis turi atitikti elektros lizdo ir gaminio ilginamojo laido srovės stiprumą.

Jeigu maitinimo tinklo varža didesnė, paleidžiant gaminį gali įvykti trumpas įtampos sumažėjimas. Tai gali daryti įtaką kitiems gaminiams, pvz., apšvietimo reguliavimo įrenginiui.

- Įsitikinkite, kad saugiklis, elektros tinklo galia ir įtampa atitinka ant gaminio parametrų plokštelės nurodytus duomenis.
- Prieš atjungdami kištuką visada sustabdykite gaminį.
- Nenaudokite gaminio, jei pažeistas maitinimo laidas arba kištukas. Nuvežkite jį į patvirtintą techninės priežiūros centrą. Pažeistas maitinimo laidas gali tapti rimtų sužeidimų ar mirties priežastimi.
- Tinkamai naudokite maitinimo laidą. Nenaudokite maitinimo laido norėdami pajudinti, patraukti ar atjungti gaminį. Maitinimo laidą traukite suėmę už kištuko. Netraukite už elektros laido.
- Neeksploatuokite gaminio tokiame vandens gylyje, kuriame gali sušlapti gaminio elektros įranga. Galite sugadinti įrangą, jos korpusu gali tekėti elektros srovė ir sužaloti.
- Nenaudokite daugiau drėgmės, negu gaminio vandens sistemos tiekiamas vanduo. Saugokite gaminį nuo lietaus. Į gaminį patekęs vanduo didina elektros smūgio pavojų.
- Būtinai atjunkite maitinimo laidą, jeigu norite prijungti ar atjungti variklio kabelį ir elektros dėžutę.
- Nenukreipkite gaminio dulksnos purkštuko į elektros kabelius arba elektrinius komponentus.

Įžeminto gaminio instrukcijos

PERSPĖJIMAS: Netinkamai prijungus galite patirti elektros smūgį. Jeigu nežinote, ar maitinimo lizdas tinkamai įžemintas, pasitarkite su kvalifikuotu elektriku.

Nekeiskite maitinimo kištuko į kitokių parametrų kištuką. Jei maitinimo kištukas arba laidas pažeistas arba juos reikia pakeisti, kreipkitės į „Husqvarna“ techninės priežiūros atstovą. Laikykitės vietinių reglamentų ir įstatymų.

Jeigu iki galo nesuprantate instrukcijų apie gaminio įžeminimą, pasitarkite su patvirtintu elektriku.

Naudokite tik įžemintus lauko ilginamuosius kabelius su įžeminimo kištukais ir įžeminimo lizdu, prie kurio galima prijungti gaminio maitinimo kištuką.

Gaminyje sumontuotas įžemintas maitinimo laidas ir maitinimo kištukas. Gaminį junkite tik prie įžeminto maitinimo lizdo. Tokiu būdu sumažinsite elektros smūgio pavojų.

Su gaminiu nenaudokite elektros adapterių.

Ilginamieji kabeliai

- Naudokite tik patvirtintus pakankamo ilgio ilginamuosius kabelius.
- Ant ilginamojo kabelio nurodyta vertė turi būti tokia pat arba didesnė negu vertė, nurodyta gaminio techninių duomenų plokštelėje.
- Naudokite įžemintus ilginamuosius laidus.
- Jei gaminį naudojate lauke, naudokite lauke skirtą naudoti ilginamąjį kabelį. Tokiu būdu sumažinsite elektros smūgio pavojų.
- Saugokite, kad ilginamasis kabelis nesušlaptų ir nelaikykite jo ant žemės.
- Laikykite ilginamąjį kabelį atokiai nuo šilumos šaltinių, tepalų, aštrių briaunų ar judančių dalių. Esant pažeistam kabeliui, didėja elektros smūgio pavojus.
- Įsitikinkite, kad ilginamasis kabelis yra geros būklės ir nepažeistas.
- Nenaudokite suvynioto ilginamojo kabelio. Dėl to ilginamasis kabelis gali įkaisti.
- Užtikrinkite, kad darbo metu ilginamasis kabelis neatsidurtų gaminio kelyje.

Gaminio saugos įtaisai

PERSPĖJIMAS: Prieš naudodami gaminį, perskaitykite toliau esančius įspėjimus.

- Nenaudokite gaminio su saugos įtaisais, kurie yra pažeisti arba tinkamai neveikia.
- Reguliariai tikrinkite saugos įtaisus. Jei saugos įtaisai pažeisti arba tinkamai neveikia, kreipkitės į Husqvarna techninės priežiūros specialistą.
- Nemodifikuokite saugos įtaisų.

Avarinio sustabdymo mygtukas

Avarinio sustabdymo mygtukas naudojamas varikliui greitai sustabdyti. Gaminio avarinio sustabdymo mygtuku nutraukiamas maitinimas.

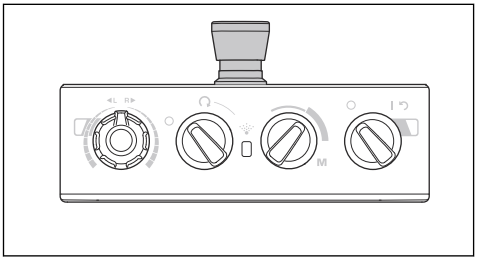

PASTABA: Avarinio sustabdymo mygtuko nenaudokite kaip gaminio įprasto sustabdymo mygtuko.

Avarinio sustabdymo mygtuko tikrinimas

1. Norėdami išjungti ant valdymo skydelio esantį avarinio sustabdymo mygtuką (A), pasukite jį pagal laikrodžio rodyklę.

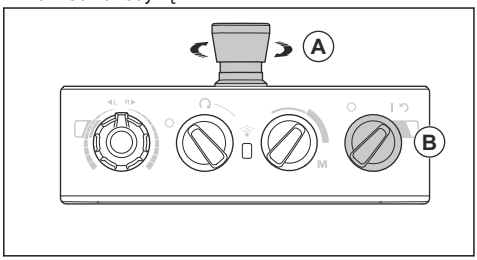

2. Norėdami paleisti variklį, ant valdymo skydelio esantį įjungimo / išjungimo jungiklį (B) pasukite į padėtį „I“ (įjungti). Įsižiebia šalia įjungimo / išjungimo jungiklio esantis šviesos diodas.
3. paspauskite avarinio išjungimo mygtuką.
4. Įsitikinkite, kad šalia įjungimo / išjungimo jungiklio esantis šviesos diodas užgeso.
5. Norėdami išjungti, pasukite avarinio sustabdymo mygtuką.

Priežiūros saugos instrukcijos

- Visos dalys turi būti tinkamos būsenos, o visos tvirtinamosios detalės gerai priveržtos.
- Nenaudokite įrenginio, jei jis sugadintas. Atlikite šioje instrukcijoje aprašytas saugos patikras, priežiūros ir techninės priežiūros procedūras. Visus kitus priežiūros darbus turi atlikti patvirtintas techninės priežiūros atstovas.
- Prieš keisdami deimantinius įrankius sustabdykite gaminį. Pasukite įjungimo / išjungimo jungiklį į 0 padėtį ir paspauskite avarinio stabdymo mygtuką.
- Patikrą ir (arba) techninę priežiūrą atlikite sustabdę variklį ir atjungę maitinimo kabelio kištuką.
- Įsitikinkite, kad gaminys veikia tinkamai. Žr. *Priežiūros grafikas psl. 45*.

Naudojimas

Įvadas

PERSPĖJIMAS: Prieš naudodami gaminį perskaitykite ir supraskite saugos skyriaus informaciją.

Gaminio išpakavimas

PERSPĖJIMAS: Atsargiai ir saugiai nuimkite gaminį nuo padėklo. Gaminys yra sunkus ir krisdamas gali rimtai sužeisti.

- Pasirūpinkite, kad būtų pristatyti visi gaminio apžvalgoje parodyti elementai. Žr. *Gaminio apžvalga, kairioji pusė PG 5 psl. 30*. Jeigu kurio nors elemento trūksta arba elementas sugadintas, prieš nuimdami gaminį nuo padėklo kreipkitės į Husqvarna pardavėją.
- Nuimkite visus pakuotės diržus ir ratų atramas.
- Pasirūpinkite, kad aplinka būtų švari ir būtų pakankamai vietos gaminiui perkelti.
- Pasirūpinkite, kad nebūtų pavojaus gaminiui nukristi.
- Naudodami keliamąją įrangą arba rampas nukelkite gaminį nuo padėklo. Gaminį sunkus. Saugiai perkelkite gaminį. Žr. *Gaminio kėlimas psl. 49*.

Prieš naudodami gaminį

1. Atidžiai perskaitykite naudojimo instrukciją ir įsitikinkite, kad viską gerai supratote.
2. Užsidėkite reikiamas asmeninės apsaugos priemones. Žr. *Asmeninės apsaugos priemonės psl. 34*.
3. Įsitikinkite, kad darbo vietoje yra tik įgalioti asmenys.
4. Atlikite kasdienę priežiūrą. Žr. *Priežiūros grafikas psl. 45*.
5. Įsitikinkite, ar gaminys gerai surinktas ir nepažeistas.

6. Padėkite gaminį ant darbo srities. Įsitikinkite, kad gaminys į darbo zoną ir joje transportuojamas saugiai ir tinkamai. Žr. *Transportavimas psl. 48*.
7. Pasirūpinkite, kad ant įrankių plokštelių būtų deimantiniai įrankiai, o deimantiniai įrankiai ir įrankių plokštelės būtų patikimai pritvirtinti.
8. Prijunkite dulkių ištraukiklį prie gaminio. Žr. *Dulkių siurblio žarnos prijungimas psl. 40*.
9. Sureguliuokite rankenas iki tinkamo darbinio aukščio. Žr. *Rankenų reguliavimas psl. 40*.
10. Prieš jungdami gaminį prie maitinimo lizdo pasirūpinkite, kad prie elektros dėžutės būtų prijungtas variklio laidas. Žr. *Šlifavimo galvutės tvirtinimas ir nuėmimas psl. 46*.
11. Prijunkite gaminį prie maitinimo šaltinio. Žr. *Gaminio jungimas prie maitinimo šaltinio psl. 41*.
12. Norėdami išjungti ant valdymo skydelio esantį avarinio sustabdymo mygtuką, pasukite jį pagal laikrodžio rodyklę.
13. Įsitikinkite, kad žinote, kuria kryptimi sukasi šlifavimo diskai, kai naudojate kryptinius deimantinius įrankius, pavyzdžiui, T-Rex.

Deimantiniai įrankiai

Su gaminių galima naudoti įvairių tipų ir konfigūracijų deimantinius įrankius. Metaliniai deimantiniai įrankiai naudojami medžiagai šalinti, o iš dervos pagaminti deimantiniai įrankiai – paviršiams šlifuoti. Pasirinkite apdirbamam paviršiui tinkamus deimantinius įrankius. Jei reikia pagalbos išsirinkti tinkamą įrankį, tarkitės su Husqvarna pardavėju arba apsilankykite interneto svetainėje www.husqvarnacp.com.

Pakaitiniai deimantinių įrankių diskų laikikliai

- Naudokite diskų laikiklį Redi lock metaliniams deimantiniams įrankiams tvirtinti.
- Naudokite iš dervos pagamintą diskų laikiklį plastikiniams deimantiniams įrankiams tvirtinti.

Deimantiniai segmentai metalo pagrindu

Pasižymėkite: „Husqvarna“ rekomenduoja naudoti 2 segmentų sąranką.

Šlifavimo mašinos deimantinių segmentų sąranka turės įtakos našumui. Sąranka turi įtakos gaminio darbo greičiui ir galutinei paviršiaus kokybei.

Prie gaminio galima pritvirtinti skirtingos konfigūracijos deimantinius įrankius.

- Visas rinkinys – sklandžiam lygių, glotnių paviršių pašalinimui.

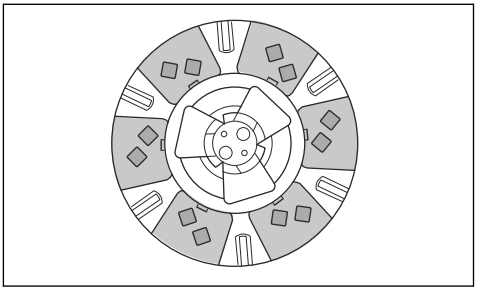

- Pusė rinkinio – efektyviam koncentruotam paviršių pašalinimui.

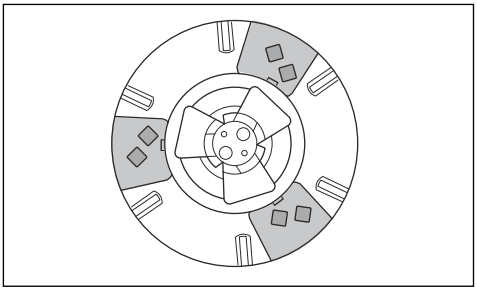

Deimantinių įrankių keitimas

PERSPĖJIMAS: Prieš keisdami deimantinius įrankius, visada atjunkite maitinimo kištuką, kad atsitiktinai nepaleistumėte gaminio.

PERSPĖJIMAS: Naudokite apsaugines pirštines, nes deimantiniai įrankiai gali smarkiai įkaisti.

PERSPĖJIMAS: Keisdami deimantinius įrankius, naudokite patvirtintas kvėpavimo apsaugos priemones. Po šlifavimo galvute esančios dulkės yra pavojingos jūsų sveikatai.

PERSPĖJIMAS: Keisdami deimantinius įrankius, naudokite dulkių ištraukiklį. Naudojant dulkių ištraukiklį, bus mažiau dulkių, dėl kurių gali kilti sveikatos problemų.

PASTABA: Visuose šlifavimo diskuose turi būti toks pats deimantų skaičius ir jų tipas turi sutapti. Deimantų aukštis turi būti vienodas visuose šlifavimo diskuose.

1. Valdymo skydelyje įjungimo / išjungimo jungiklį nustatykite į 0 padėtį. Šalia įjungimo / išjungimo jungiklio esantis šviesos diodas užgesta.
2. Valdymo skydelyje nuspauskite avarinio sustabdymo mygtuką.
3. Nulenkite rankeną į techninės priežiūros padėtį. Žr. *Rankenos padėtys psl. 40*.
4. Jei yra sumontuoti svoriai, nustatykite juos į galinę padėtį. Žr. *Atsvarų reguliavimas psl. 45*.
5. Laikykite rankeną ir pakreipkite gaminį atgal. Pakreipkite gaminį taip, kad rankena būtų ant grindų.

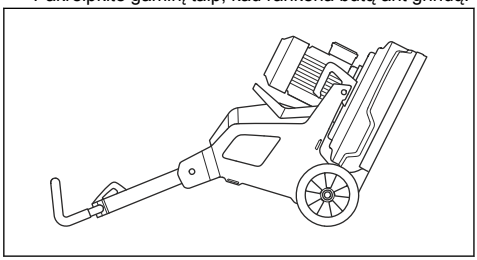

PERSPĖJIMAS: Prieš keisdami deimantinius įrankius įsitikinkite, kad gaminys yra stabilioje padėtyje.

6. Užsimaukite apsaugines pirštines.
7. Norėdami atjungti galvutę nuo šlifavimo disko (B), vienu metu nuspauskite ir prieš laikrodžio rodyklę pasukite centrines iškyšas (A).

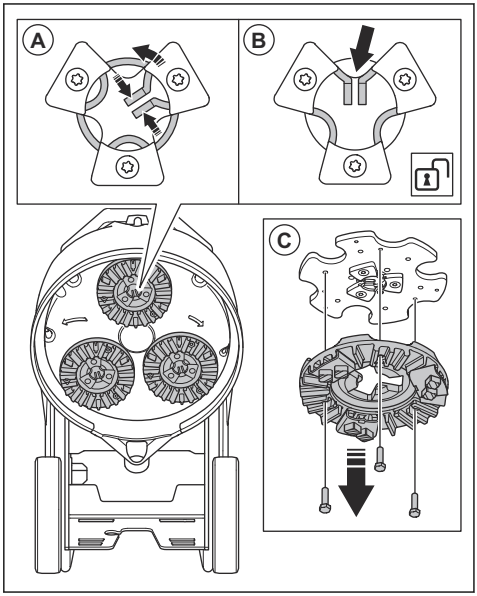

8. Norėdami išimti galvutę iš šlifavimo disko, ją traukite laikydami tiesiai (C).
9. Norėdami pašalinti deimantinius įrankius iš galvutės, naudokite plaktuką.

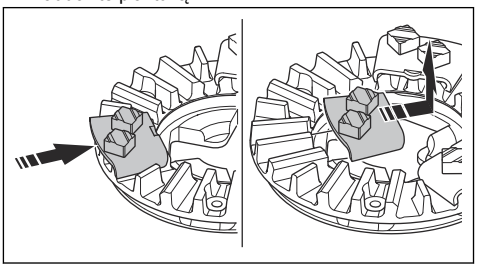

10. Pritvirtinkite naujus deimantinius įrankius prie galvutės švelniai suduodami plaktuku.

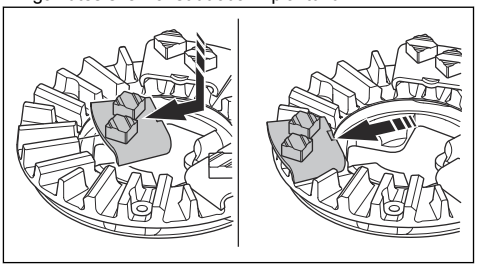

11. Pritvirtinkite galvutę tiesiai (A) ant šlifavimo disko.

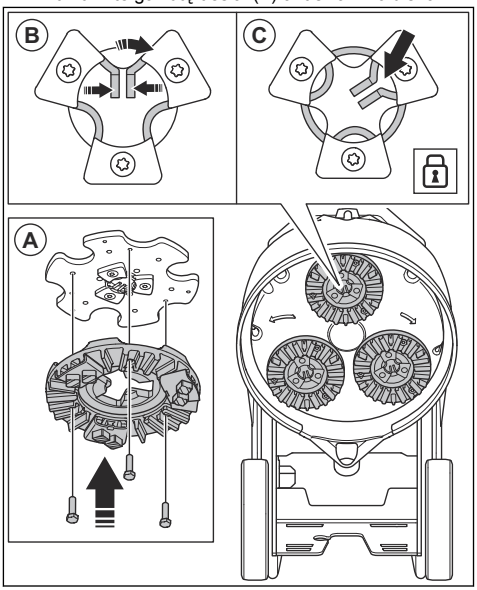

12. Norėdami prijungti galvutę prie šlifavimo disko (C), vienu metu nuspauskite ir pagal laikrodžio rodyklę pasukite centrines iškyšas (B).
13. Atsargiai pakelkite gaminį, kad rankena būtų darbo padėtyje.

Dulkių siurblio žarnos prijungimas

PERSPĖJIMAS: Nenaudokite dulkių siurblio, jei pažeista dulkių siurblio žarna. Padidėja rizika, kad kvėpuojate dulkėmis, kurios yra pavojingos jūsų sveikatai. Naudokite patvirtintas kvėpavimo apsaugos priemones.

1. Patikrinkite, ar nepažeista dulkių siurblio žarna.
2. Įsitikinkite, kad dulkių siurblio filtrai yra sveiki ir švarūs.
3. Įsitikinkite, kad valdymo skydelio sustabdymo / paleidimo jungiklis yra 0 padėtyje.
4. Prijunkite dulkių ištraukiklio žarną prie gaminio.
5. Kad dulkių ištrauktuvo žarna nebūtų tempiama, ją pakabinkite ant kabinimo įtaiso, esančio prie elektros dėžutės durelių.

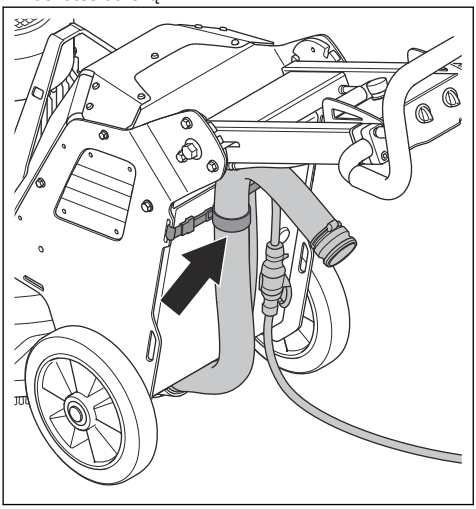

Rankenos padėtys

- Rankenos darbinė padėtis:

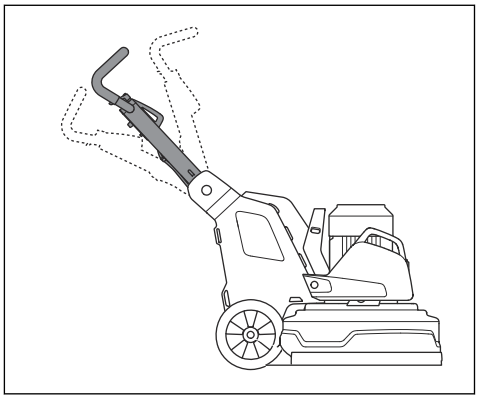

- Rankenos transportavimo padėtis:

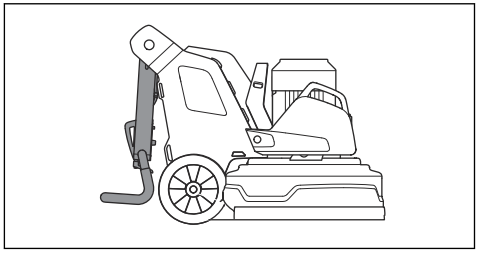

- Rankenos techninės priežiūros padėtis:

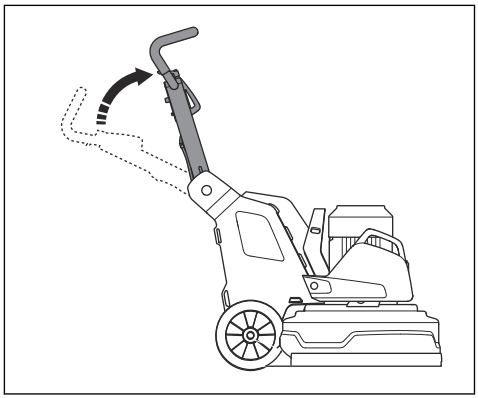

Rankenų reguliavimas

PERSPĖJIMAS: Būkite atsargūs reguliuodami rankenas. Įsitikinkite, kad rankenos užfiksuotos vietoje. Judančios dalys gali sužeisti.

Rankenos aukštį nustatykite kuo arčiau operatoriaus klubo aukščio. Eksploatacijos metu gaminys gali pasvirti į šoną. Operatorius klubu gali prilaikyti gaminį.

1. Patraukite rankenos fiksavimo svirtį (A) valdymo skydelio kryptimi ir laikykite ją šioje padėtyje.

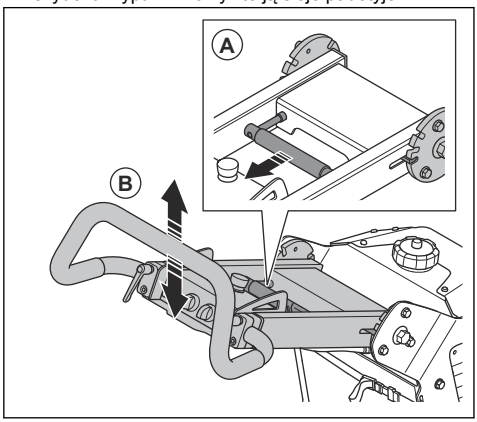

2. Nustatykite tinkamą rankenos (B) darbinį aukštį.
3. Atleiskite rankenos fiksavimo svirtį, kad užfiksuotumėte rankenos padėtį.
4. Atleiskite fiksavimo rankenėles (D).

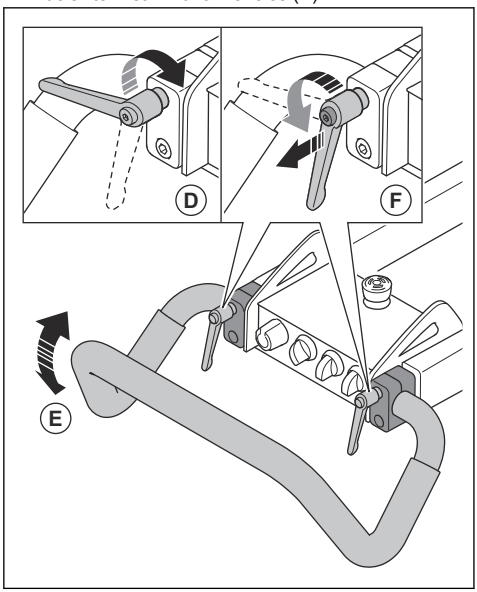

5. Nustatykite tinkamą rankenos (E) padėtį.
6. Priveržkite fiksavimo rankenėles, kad užfiksuotumėte rankenos padėtį (F). Nustatę rankenos padėtį, pakelkite fiksavimo rankenėles ir nustatykite jas į laisvosios eigos padėtį.

Gaminio jungimas prie maitinimo šaltinio

1. Prijunkite gaminio maitinimo kištuką prie ilginamojo laido.
2. Ilginamąjį laidą įjunkite į maitinimo lizdą.
3. Kad maitinimo laidas nebūtų tempiamas, jį pakabinkite ant kabinimo įtaiso, esančio prie elektros dėžutės durelių.

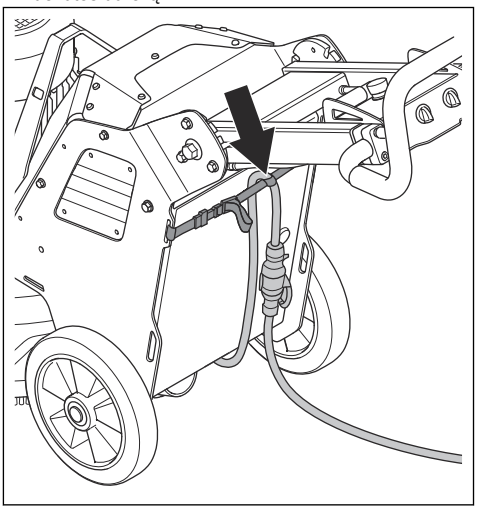

PASTABA: Kai gaminys prijungtas prie dulkių ištrauktuvo, pastarasis turi būti prijungtas prie trifazio maitinimo šaltinio.

Darbo greitis

Jeigu gaminys naudojamas ant naujo tipo paviršiaus, iš pradžių nustatykite 50 % greitį. Operatoriui žinant paviršiaus tipą, greitį galima keisti.

Šlifavimo galvutės ir šlifavimo diskų sukimosi kryptis

Žiūrint iš gaminio viršaus, sukimosi kryptis yra tokia:

- „R“ (dešinė): pagal laikrodžio rodyklę
- „L“ (kairė): prieš laikrodžio rodyklę

Eksploatacijos metu gaminys gali pasvirti į šoną. Posvyrio kryptis yra susijusi su sukimosi kryptimi. Kai sukimosi kryptis nustatyta į padėtį „L“, gaminys pasvyra į dešinę. Kai sukimosi kryptis nustatyta į padėtį „R“, gaminys pasvyra į kairę.

Gaminiui svyrant į šoną, jį lengviau naudoti, pavyzdžiui, prie sienos. Nustatykite sukimosi kryptį, kad gaminys svirtų link sienos.

PASTABA: Atsargiai pakreipkite gaminį. Įsitikinkite, kad gaminys tik šiek tiek liečia sieną. Gaminys yra sunkus ir gali pažeisti sieną.

Variklio greičio ir sukimosi krypties keitimas

Reguliariai keiskite sukimosi kryptį, kad pailgintumėte deimantinių įrankių eksploatavimo trukmę ir jie būtų aštresni. Taip deimantinių įrankių segmentai bus naudojami tiek pat ir kontaktinis paviršius išliks kuo didesnis.

- Norėdami nustatyti šlifavimo disko greitį ir sukimosi kryptį, pasukite rankenėlę.

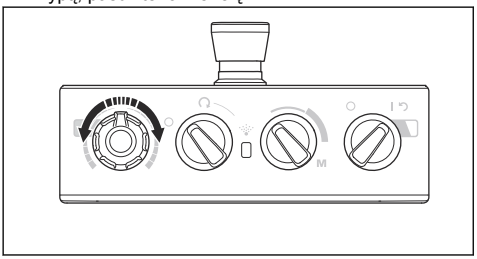

Gaminio naudojimas

- Gaminį valdykite rankiniu būdu, naudodamiesi rankenoje įtaisytu valdymo skydeliu. Žr. *Gaminio apžvalga, kairioji pusė PG 5 psl. 30*.
- Dirbdami stebėkite šlifavimo variklio (A) dažnio keitiklio indikatoriaus spalvos pokyčius.

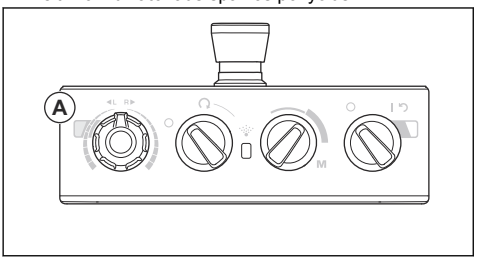

- Žalia lemputė: gaminys veikia tinkamai.
- Oranžinė lemputė: šlifavimo galvutės perkrova. Kad išvengtumėte trikties, 10 sekundžių ar trumpiau dirbkite mažesne galia.
- Raudona lemputė: dažnio keitiklio triktis, šlifavimo galvutė stabdoma. Būtina iš naujo nustatyti gaminį. Žr. *Gaminio nustatymas iš naujo psl. 43*.

Gaminio paleidimas

PASTABA: Visą laiką judinkite gaminį, kai įjungta šlifavimo galvutė. Jei nejudinsite gaminio, paviršius gali tapti šiurkštus.

1. Šiek tiek paspauskite rankeną žemyn, kad pakeltumėte šlifavimo galvutę nuo paviršiaus. Taip sumažinsite trintį tarp deimantinių įrankių ir paviršiaus. Eksploatavimo metu visiškai nekelkite šlifavimo galvutės nuo paviršiaus.
2. Valdymo skydelyje sustabdymo / paleidimo jungiklį (A) pasukite prieš laikrodžio rodyklę į sustabdymo padėtį (STOP), kad šlifavimo galvutė būtų tikrai išjungta.

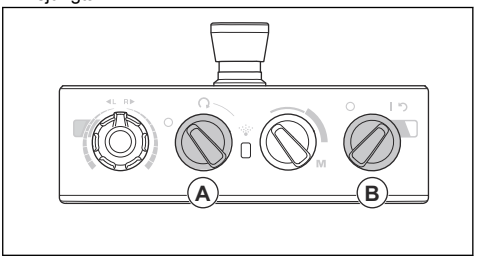

3. Valdymo skydelyje įjungimo / išjungimo jungiklį (B) pasukite į įjungimo padėtį (ON), kad paleistumėte gaminį. Įsižiebia šalia įjungimo / išjungimo jungiklio esantis šviesos diodas.
4. Pasukite ant valdymo skydelio esantį sustabdymo / paleidimo jungiklį prieš laikrodžio rodyklę, kad įjungtumėte šlifavimo galvutę. Mažiau nei per 5 sekundes gaminys pradeda veikti tuščiąja eiga.

Gaminio sustabdymas

PASTABA: Kai sustabdote el. variklį, nekelkite šlifavimo galvutės nuo paviršiaus. Varikliui sustojus, šlifavimo galvutė dar kurį laiką sukasi. Dulkės gali patekti į orą ir paviršius gali būti pažeistas.

PASTABA: Gaminys turi būti judinamas tol, kol galvutės visiškai sustos.

1. Valdymo skydelyje sustabdymo / paleidimo jungiklį (A) pasukite prieš laikrodžio rodyklę į sustabdymo padėtį (STOP), kad išjungtumėte šlifavimo galvutę.

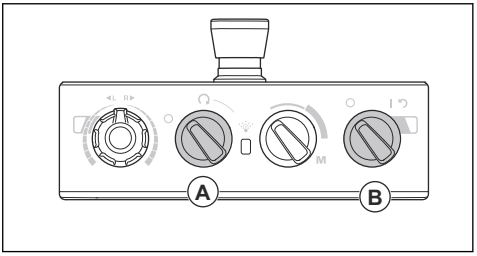

2. Nekelkite galvučių nuo paviršiaus, kol jos visiškai nesustos.

PASTABA: Jei šlifuojate lipnų asfaltą, dažus ar panašią medžiagą, gaminys gali prilipti prie lipnaus paviršiaus. Iškart po to, kai galvutė visiškai sustos, šiek tiek pakelkite šlifavimo galvutės priekinę dalį.

3. Valdymo skydelyje įjungimo / išjungimo jungiklį (B) pasukite į išjungimo padėtį (OFF), kad sustabdytumėte gaminį. Šalia įjungimo / išjungimo jungiklio esantis šviesos diodas užgesta.
4. Ištraukite maitinimo kištuką.

Gaminio nustatymas iš naujo

Jeigu išsijungia dažnio keitiklis, įjungimo / išjungimo jungiklį galima naudoti kaip nustatymo iš naujo jungiklį. Jeigu šviečia raudonas šlifavimo variklio dažnio keitiklio indikatorius (A), gaminį reikia nustatyti iš naujo.

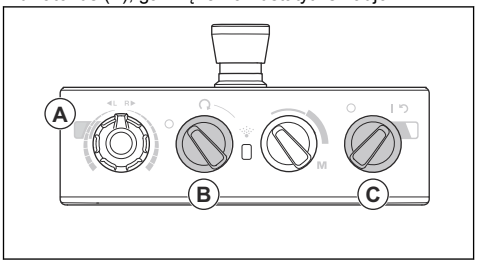

1. Kad sustabdytumėte šlifavimo galvutę, sustabdymo / paleidimo jungiklį (B) pasukite prieš laikrodžio rodyklę į sustabdymo padėtį (STOP).
2. Norėdami gaminį nustatyti iš naujo, įjungimo / išjungimo jungiklį (C) pasukite į rodyklės padėtį. Iš naujo nustačius po trikties, šlifavimo variklio dažnio keitiklio indikatorius vėl šviečia žaliai.
3. Pasukite ant valdymo skydelio esantį sustabdymo / paleidimo jungiklį prieš laikrodžio rodyklę, kad vėl įjungtumėte šlifavimo galvutę.

Dulksnos aušintuvo sistema PG 5

Dulksnos aušintuvo sistema sumažina šlifavimo diskų įrankių temperatūrą ir pagerina gaminio veikimą. Dulksnos aušintuvo sistema naudoja vandenį iš vandens bakelio. Dulksnos aušintuvo sistemos antgalis purškia vandenį ant paviršiaus. Vandens srauto lygis koreguojamas jungikliu ant valdymo skydelio. Kai vandens lygis yra žemas, ima mirksėti geltonas indikatorius ant valdymo skydelio.

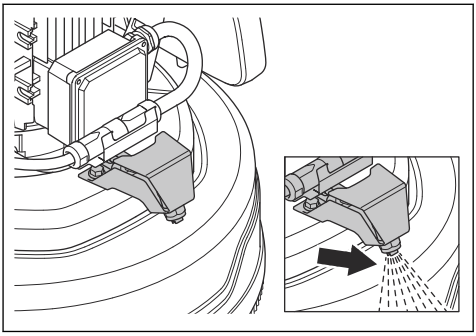

PASTABA: Pripildykite vandens rezervuarą naudodami tinkamą įrangą. Neleiskite, kad vanduo išsilietų iš vandens rezervuaro.

Norėdami naudoti dulksnos funkciją PG 5

PASTABA: Niekada nenukreipkite gaminio dulksnos antgalio į elektrinius komponentus.

1. Pasukite SUSTABDYMO / PALEIDIMO / PALEIDIMO ir dulksnos funkcijos jungiklį (A) į dulksnos simbolį.

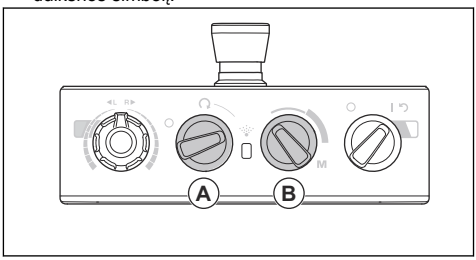

2. Jungikliu (B) sureguliuokite vandens srauto lygį.

Norėdami patikrinti dulksnos funkciją PG 5

1. Norėdami patikrinti dulksnos funkciją be šlifavimo, pasukite ir palaikykite jungiklį, kad padėtyje M sureguliuotumėte vandens srauto lygį (A).

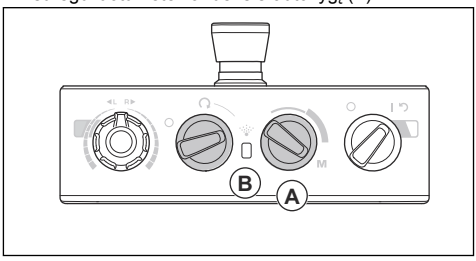

2. Esant žemam vandens lygiui šviesos diodas (B) mirksi geltonai.

Atsvarai

Kiekvienoje gaminio pusėje yra po vieną atsvarą. Jeigu gaminiu dirbti sunku, keisdami atsvarų padėtį reguliuokite šlifavimo galvutės spaudimą. Kairysis ir dešinysis atsvarai turi būti nustatyti į vienodą padėtį. Yra dvi atsvarų padėtys.

- 1 padėtis: didžiausias šlifavimo galvutės spaudimas. Šioje padėtyje dirbama efektyviau. Ši padėtis taip pat naudojama nustatant gaminio transportavimo padėtį.

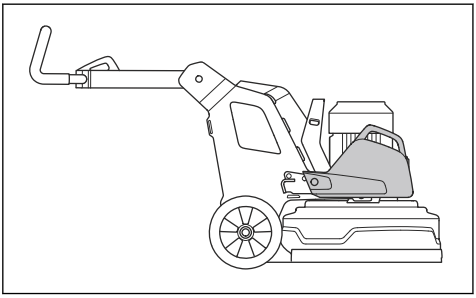

- 2 padėtis: mažiausias šlifavimo galvutės spaudimas. Ši padėtis taip pat naudojama paverčiant gaminį į techninės priežiūros padėtį.

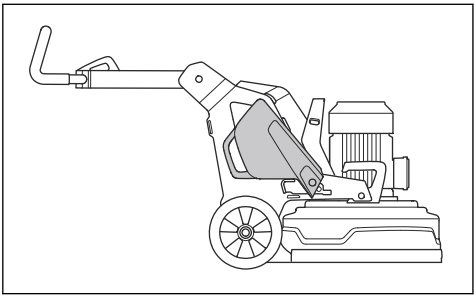

Svorių uždėjimas ir nuėmimas PG 5 S

Kiekvienoje gaminio pusėje yra 1 svoris. Pakartokite toliau pateiktą procedūrą su kiekvienu svoriu.

1. Uždėkite atsvarų laikiklį ir priveržkite 3 varžtus.

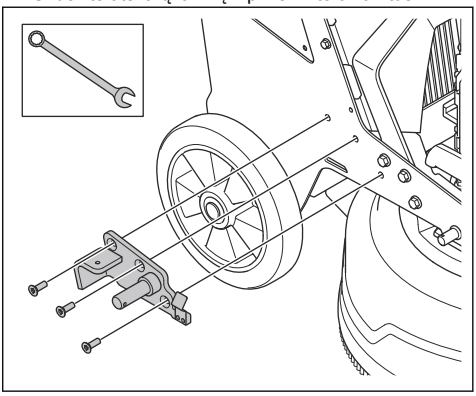

2. Ant atsvarų laikiklio cilindro uždėkite atsvarą.

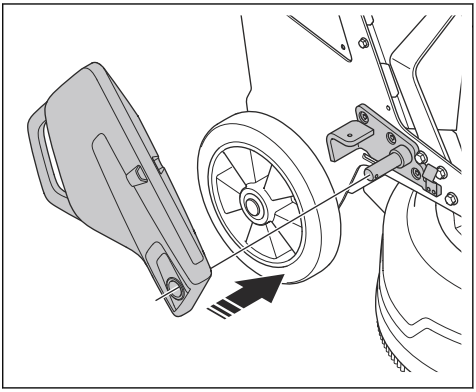

3. Fiksavimo kaiščiu (A) užfiksuokite atsvarą ant atsvarų laikiklio.

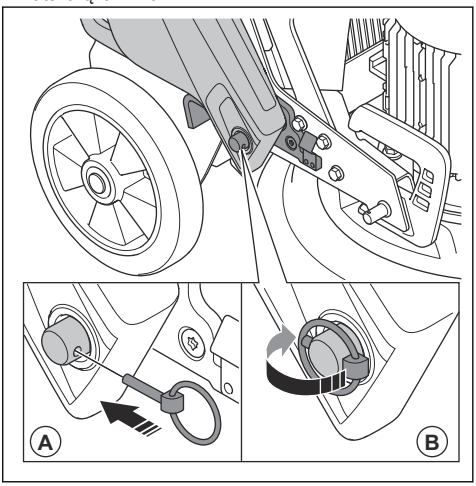

4. Fiksavimo kaiščio žiedą (B) užlenkite ant cilindro.

Atsvarų reguliavimas

PERSPĖJIMAS: Reguliuodami atsvarus būkite atsargūs. Judančios dalys gali sužeisti.

PERSPĖJIMAS: Perkeldami atsvarus į reikiamą padėtį būtinai pasirūpinkite, kad atsvarai būtų tinkamai užfiksuoti.

- Atsvarų rankena perkelkite atsvarus į reikiamą padėtį. Žr. *Atsvarai psl. 44*.

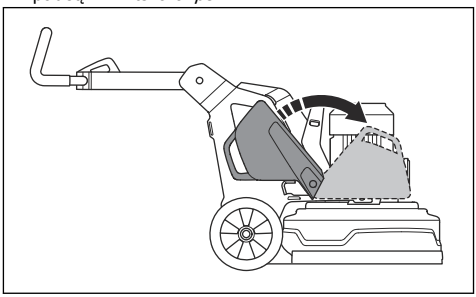

Techninė priežiūra

Įvadas

PERSPĖJIMAS: Prieš atlikdami priežiūros darbus perskaitykite ir supraskite saugos skyriaus informaciją.

Visiems gaminio techninės priežiūros ir remonto darbams reikia specialių apmokymų. Užtikriname profesionalaus remonto ir techninės priežiūros darbų pasiekiamumą. Jei jūsų pardavėjas nėra techninės priežiūros atstovas, paprašykite jo informacijos apie artimiausią techninės priežiūros atstovą.

Išsamesnės informacijos žr. www.husqvarnacp.com.

Ką atlikti prieš pradedant priežiūros darbus

- Naudokite asmenines apsaugines priemones. Žr. *Asmeninės apsaugos priemonės psl. 34*.
- Naudokite patvirtintas kvėpavimo apsaugos priemones. Nuo gaminio kylančios dulkės pavojingos sveikatai.
- Pastatykite gaminį ant lygaus paviršiaus.
- Kad atliekant priežiūrą įrankis netyčia nebūtų įjungtas, sustabdykite variklį ir atjunkite maitinimo kištuką.
- Išvalykite alyvą ir purvą, esantį šalia gaminio. Pašalinkite nereikalingus objektus.
- Išdėstykite aiškius ženklus, kurie įspėtų pašalinius apie atliekamą priežiūrą.
- Šalia turi būti gesintuvai, medicinos pagalbos priemonės ir avarinis telefonas.

Priežiūros grafikas

* = Bendrieji priežiūros darbai, kuriuos atlieka operatorius. Nurodymai pateikti ne šioje naudojimo instrukcijoje.

X = Nurodymai pateikti šioje naudotojo instrukcijoje.

O = Nurodymai pateikti ne šioje naudotojo instrukcijoje. Techninės priežiūros darbus leiskite atlikti įgaliotam techninės priežiūros atstovui.

Techninės priežiūros darbas	Kasdien	Savaitinė	Kas 6 mėnesius	Kas 12–36 mėnesius
Patikrinkite įjungimo / išjungimo jungiklį.	*			
Patikrinkite rankenos tvirtinimo vietas ir fiksavimo funkciją.		*		
Patikrinkite atsvarų tvirtinimo vietas ir fiksavimo funkciją.		*		
Patikrinkite avarinio išjungimo mygtuką.	X			
Nuvalykite išorinius gaminio paviršius.	X			
Nuvalykite vidinius gaminio komponentus.			O	
Atlikti bendrąją apžiūrą.	X			
Patikrinkite šlifavimo diskus.	X			

Techninės priežiūros darbas	Kasdien	Savaitinė	Kas 6 mėnesius	Kas 12–36 mėnesius
Patikrinkite šlifavimo galvutės pavarų sistemos veikimą.		X		
Atlikite šlifavimo diskų pavarų sistemos techninę priežiūrą.				O
Patikrinkite važiuoklės ir šlifavimo galvutės sujungimą.		*		

Gaminio valymas

PASTABA: Kai oro įsiurbimo anga yra užblokuota, sumažėja gaminio efektyvumas ir dėl to variklis gali per daug įkaisti.

- Pašalinkite kliūtis iš visų oro angų. Gaminys turi būti tinkamos temperatūros.
- Prieš valydami gaminį visada ištraukite maitinimo kištuką iš maitinimo lizdo.
- Gaminio nevalykite chemikalais.
- Neplaukite elektrinių dalių vandeniu.
- Pabaigę darbą visada nuvalykite visą įrangą.
  a) Pakreipkite gaminį taip, kad rankena būtų ant grindų.
  b) Šlifavimo galvutės apatiniame paviršiuje esančius komponentus plaukite aukšto slėgio plovimo aparatu.

PASTABA: Aukšto slėgio plovimo aparato srovės nenukreipkite tiesiai į tarpiklius ar sujungimų vietas.

Bendroji apžiūra

- Įsitikinkite, kad maitinimo laidas ir ilginamasis laidas yra geros būklės ir nepažeisti.
- Patikrinkite, ar veržlės ir varžtai priveržti.
- Patikrinkite šepetėlį. Jei ji susidėvėjusi ar pažeista, pakeiskite ją.
- Patikrinkite, ar gaubtas laisvai juda ir yra tinkamoje padėtyje grindų atžvilgiu.
- Patikrinkite, ar galvutės centrinis fiksatorius yra švarus ir lengvai sukasi.

Šlifavimo galvutės pavarų sistema

Šlifavimo galvutės pavarų sistema yra uždaroji sistema. Jeigu patiriate problemų dėl šlifavimo galvutės pavarų sistemos, kreipkitės į Husqvarna techninės priežiūros atstovą.

Šlifavimo galvutės tvirtinimas ir nuėmimas

PERSPĖJIMAS: Kai šlifavimo galvutė nuimta, važiuoklė nėra subalansuota. Pasirūpinkite, kad važiuoklė nenukristų, antraip gali būti sužeisti žmonės arba sugadintas turtas.

1. Pristumkite važiuoklę prie šlifavimo galvutės.
2. Važiuoklės variklio kabelį perverkite per išpjovą tarp šlifavimo galvutės ir važiuoklės.
3. Iki galo pristumkite važiuoklę prie šlifavimo galvutės (A).

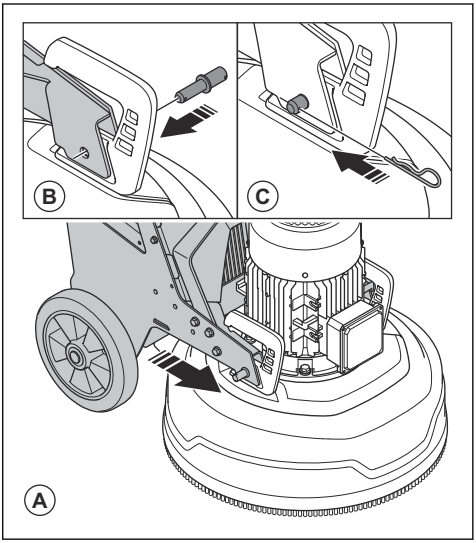

4. Kiekvienoje šlifavimo galvutės pusėje įsukite fiksavimo varžtus (B).
5. Kiekvienoje šlifavimo galvutės pusėje įstatykite fiksavimo kaiščius (C).

6. Važiuoklės variklio kabelį sujunkite su variklio kabeliu (D).

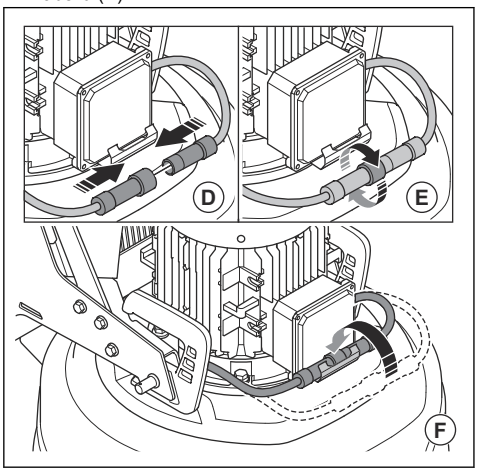

7. Pagal laikrodžio rodyklę priveržkite važiuoklės variklio kabelio fiksavimo veržlę (E).
8. Įdėkite variklio kabelius į kabelių laikiklį (F).
9. Šlifavimo galvutę nuimkite atvirkštine seka.

Trikčių diagnostika ir šalinimas

Problema	Priežastis	Sprendimas
Nepavyksta paleisti gaminio.	Ilginamasis laidas atjungtas arba sugadintas.	Prijunkite ilginamąjį laidą arba, jei reikia, pakeiskite jį.
	Avarinio sustabdymo mygtukas įjungtas.	Valdymo skydelyje pasukite avarinio sustabdymo mygtuką pagal laikrodžio rodyklę, kad jį išjungtumėte.
	Elektros dėžutėje atidarytas avarinis jungiklis.	Uždarykite avarinį jungiklį, kad srovės grandinė nenutrūktų.
Gaminį sudėtinga valdyti.	Ant gaminio sumontuota per mažai deimantinių įrankių.	Padidinkite deimantinių įrankių skaičių, kad sumažintumėte gaminio ir operatoriaus apkrovą.
	Neveikia šlifavimo pavaros variklis. Tai gali įvykti dėl variklio gedimo arba variklio laido pažeidimo.	Pasirūpinkite, kad šlifavimo pavaros variklis būtų prijungtas. Jeigu problemos nepavyksta išspręsti, kreipkitės į patvirtiną techninės priežiūros atstovą.
	Diržas pažeistas.	Jei diržas pažeistas, paprašykite, kad techninės priežiūros atstovas jį pakeistų. Ranka pasukite vieną iš šlifavimo diskų. Jei visi šlifavimo diskai sukasi kartu, diržas nėra pažeistas. Jei tik 1 šlifavimo diskas sukasi laisvai, diržas yra pažeistas.
	Į gaminį tiekiama tik 1 fazė. Nebus gautas gaminio klaidos kodas ir variklio srovė bus < 1 A. Ventiliatorius sukasi lėtai.	Patikrinkite maitinimo šaltinį.
	Sąlyčio su paviršiumi ar operacijos metu sunaudojama per daug gaminio energijos.	Koreguokite variklio greitį ir (arba) gaminio judėjimą grindimis į priekį.

Problema	Priežastis	Sprendimas
Gaminys skleidžia tokį garsą, lyg greitis būtų per daug didinamas.	Neprijungtas šlifavimo pavaros variklis.	Pasirūpinkite, kad šlifavimo pavaros variklis būtų prijungtas.
	Neveikia šlifavimo pavaros variklis. Tai gali įvykti dėl variklio gedimo arba variklio laido pažeidimo.	Pasirūpinkite, kad šlifavimo pavaros variklis būtų prijungtas. Jeigu problemos nepavyksta išspręsti, kreipkitės į patvirtiną techninės priežiūros atstovą.
	Paviršius yra per storas arba nustatyta netinkama deimantinio įrankio konfigūracija.	Šiek tiek paspauskite rankeną žemyn, kad paleisdami gaminį pakeltumėte šlifavimo galvutę nuo paviršiaus.
Gaminys palieka nelygius įbrėžimus.	Deimantiniai įrankiai netinkamai pritvirtinti arba pritvirtinti skirtingame aukštyje ant šlifavimo diskų.	Įsitikinkite, kad deimantiniai įrankiai tinkamai sumontuoti ir visi yra vienodo aukščio.
	Vienu metu naudojami skirtingų tipų deimantiniai įrankiai.	Įsitikinkite, kad visų segmentų deimanto grūdelių dydis ir rišiklio kietumas yra vienodi. Jei deimantiniai segmentai yra šiurkštūs, paskleiskite juos vienodu atstumu. Naudokite gaminį ant šiurkštaus paviršiaus tol, kol visi segmentai bus vienodo aukščio.
	Plastikiniai įrankiai yra sumaišyti arba užteršti.	Įsitikinkite, kad visų plastikinių įrankių deimanto grūdeliai ir rišiklio kietumas yra vienodi bei nėra užteršti. Norėdami išvalyti plastikinis įrankius, trumpai naudokite juos ant šiek tiek šiurkštaus paviršiaus.
	Šlifavimo diskai nusidėvėję ar pažeisti.	Patikrinkite šlifavimo diskus, ar nėra sulūžusių dalių ir ar jie pernelyg nejuda.
Gaminys netikėtai staigiai pajuda.	Šlifavimo diskai nusidėvėję ar pažeisti.	Patikrinkite, ar šlifavimo diskų dalys nepažeistos ir ar per daug nejuda.
	Deimantiniai įrankiai netinkamai pritvirtinti arba pritvirtinti skirtingame aukštyje ant šlifavimo diskų.	Įsitikinkite, kad deimantiniai įrankiai tinkamai sumontuoti ir visi yra vienodo aukščio.
Atjungiamas vidinis srovės pertraukiklis.	Per didelis krūvis arba nepakankamas maitinimas.	Patikrinkite maitinimo šaltinį.
		Sumažinkite šlifavimo slėgį, padidinkite deimantinių įrankių skaičių arba padidinkite rišiklio kietumą.

Transportavimas, saugojimas ir utilizavimas

Transportavimas

PERSPĖJIMAS: Būkite atsargūs transportavimo metu. Gaminys yra sunkus, todėl krisdamas arba judėdamas transportuojant gali sužaloti arba padaryti žalos.

Ratų paskirtis – perkelti gaminį trumpesniais atstumais. Kai atstumas yra didesnis, norėdami gabenti, pakelkite gaminį arba perkelkite gaminį į transporto priemonę.

PASTABA: Nevilkite gaminio už transporto priemonės.

- Būkite ypač atsargūs, kai perkeliate gaminį rankomis arba nuolaidžiais paviršiais. Nedidelio nuolydžio

paviršiais perkeliamas gaminys gali įsibėgėti tiek, kad jo nebus įmanoma sustabdyti rankomis.
- Gabendami gaminį, jį saugiai pritvirtinkite. Pasirūpinkite, kad jis negalėtų pajudėti.
- Transportuodami gaminį naudokite apsauginį uždangalą. Naudojant uždangalą gaminys apsaugojamas nuo natūralių veiksnių, pvz., lietais ar sniego.
- Gaminį kelkite tik už keliamosios kilpos.
- Gaminio nekelkite už rankenos, variklio, važiuoklės ar kitų dalių.
- Geriausia transportuoti ant padėklo.
- Gaminį kelkite tik keltuvu arba šakiniu keltuvu.
- Jeigu gaminys nepadėtas ant padėklo ar vežimėlio, jo nekelkite šakiniu keltuvu. Nepaisant šio nurodymu gali būti sugadinti šlifavimo diskai ir kiti vidiniai komponentai.
- Transportuojant šlifavimo galvutė turi būti ant pagrindo. Kad nesugadintumėte įrankių plokštelių fiksavimo mechanizmo, palikite įrankių plokšteles sumontuotas.

Gaminio nustatymas į gabenimo padėtį

- Nulenkite rankeną. Žr. *Rankenų reguliavimas psl. 40*.

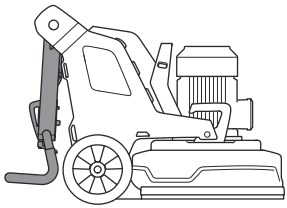

- Jeigu ant gaminio uždėti atsvarai, juos perkelkite į priekinę padėtį. Žr. *Atsvarų reguliavimas psl. 45*.
- Pasirūpinkite, kad šlifavimo galvutė liestų paviršių.

Gaminio perkėlimas ant rampos ir nuo jos

PERSPĖJIMAS: Būkite ypač atsargūs, kai perkeliate gaminį ant rampos arba nuo jos, o variklis yra įjungtas. Gaminys yra sunkus ir krisdamas arba judėdamas per greitai gali sužaloti.

PERSPĖJIMAS: Dirbdami ant stačių rampų būtinai naudokite gervę. Nevaikščiokite ir nestovėkite po gaminiu Nestovėkite gaminio pavojaus zonoje. Žr. *Sauga darbo vietoje psl. 35*.

PERSPĖJIMAS: Gaminio neperkelkite stataus nuolydžio paviršiais. Didžiausiasis leidžiamas nuolydžio kampas nurodytas gaminio nominalių parametrų plokštelėje.

- Norėdami nuleisti gaminį nuo rampos, lėtai judėkite su gaminiu atbuline eiga.
- Norėdami užkelti gaminį ant rampos, lėtai judėkite su gaminiu į priekį.
- Gaminio ant rampos nesukite didesniu nei 45° kampu.

Gaminio kėlimas

PERSPĖJIMAS: Įsitikinkite, kad kėlimo įranga atitinka reikalavimus, kad galinį būtų galima kelti saugiai. Gaminio svoris nurodytas ant gaminio esančioje nominalių parametrų plokštelėje.

PERSPĖJIMAS: Nevaikščiokite ir nestovėkite po pakeltu gaminiu arba šalia jo. Pasirūpinkite, kad pavojaus zonoje nebūtų pašalinių. Žr. *Sauga darbo vietoje psl. 35*.

PERSPĖJIMAS: Nekelkite pažeisto gaminio. Patikrinkite, ar gerai įtaisyta ir nepažeista kėlimo kilpa.

1. Gaminio paruošimas gabenti. Žr. *Gaminio nustatymas į gabenimo padėtį psl. 49*.
2. Prie keliamosios kilpos prikabinkite kėlimo įrangą.

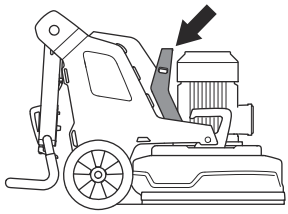

Gaminio įtvirtinimas transporto priemonėje

Gaminyje yra angos, skirtos gaminiui diržais įtvirtinti transporto priemonėje.

1. Prie angų prikabinkite tvirtinamuosius diržus.

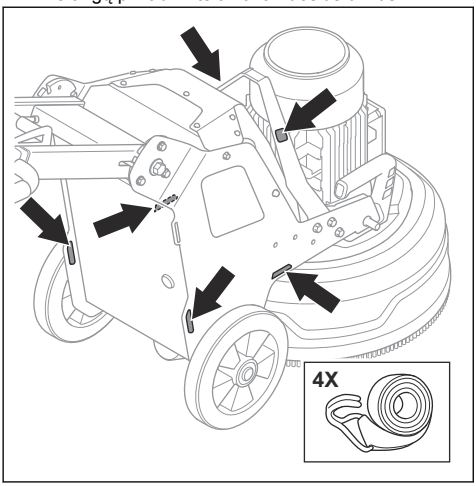

2. Prikabinkite tvirtinamuosius diržus prie transporto priemonės ir įtempkite.

Laikymas

PASTABA: Nelaikykite gaminio lauke. Gaminį laikykite tik patalpoje.

- Laikykite gaminį sausoje neužšąlančioje vietoje.
- Prieš padėdami laikyti gaminį nuvalykite ir atlikite visus techninės priežiūros darbus.
- Laikykite šlifavimo galvutę ant pagrindo.
- Laikykite gaminį užrakintoje patalpoje, kad jo nepasiektų vaikai arba neįgalioti asmenys.

Šalinimas

Šis simbolis nurodo, kad įrenginys nepriskiriamas buitinėms atliekoms. Atiduokite jį perdirbti pasinaudodami vietine elektros ir elektronikos įrenginių surinkimo sistema. Taip prisidėsite prie tinkamo atliekų tvarkymo. Jei reikia daugiau informacijos, kreipkitės į vietines institucijas, buitinių atliekų tvarkymo tarnybas, „Husqvarna“ techninės priežiūros atstovą arba mažmenininką. Netinkamas išmetimas gali daryti neigiamą poveikį aplinkai ir žmogaus sveikatai, nes gaminyje gali būti pavojingų medžiagų.

Techniniai duomenys

	PG 5 S 1 × 200–240 V	PG 5 1 × 200–240 V	PG 5 3 × 380–415 V
Variklio galia, kW / hp	2,2/3	4/5,5	4/5,5
Vardinė srovė, A	13	30	16
Vardinė įtampa, V	Nuo 200 iki 240	Nuo 200 iki 240	380–415
Fazės	vienfazis	vienfazis	trifazis
Dažnis, Hz	50–60	50–60	50–60
Svoris, kg / svar.	169 (373)	183/403	183/403
Šlifavimo plotis, mm / col.	500 / 19,7	500 / 19,7	500 / 19,7
Šlifavimo diskas, mm / col.	3 × 230 / 9	3 × 230 / 9	3 × 230 / 9
Bendrasis šlifavimo spaudimas, kg / svar.	80/176	82/181	82/181
Atsvarai 1-ojoje padėtyje (priekyje), kg / svar.	Netaikoma	125 /275	125 /275
Atsvarai 2-ojoje padėtyje (gale), kg / svar.	Netaikoma	98/216	98/216
Šlifavimo disko greitis, maž. / didž. aps. / min.	353-1176	353-1176	353-1176
Standartinė sukimosi kryptis (žiūrint iš viršaus) (R)	Šlifavimo diskas: pagal laikrodžio rodyklę	Šlifavimo diskas: pagal laikrodžio rodyklę	Šlifavimo diskas: pagal laikrodžio rodyklę
Didž. nuolydis, laipsniai °	10	10	10
Laikiklis, IP	54	54	54

Garso lygiai

Skleidžiamas triukšmas [4]	
Garso galios lygis, matuojamas L_W (dB(A))	92,4
Garso lygiai [5]	
Operatoriaus ausį veikiantis garso slėgio lygis, L_p, (dB (A))	73,8
Vibracijos lygis [6]	

[4] Triukšmo emisija į aplinką, matuojama kaip garso galia, atitinka standarto EN 60335-2-72 reikalavimus. Tikėtina matavimo paklaida – 2,5 dB(A).
[5] Garso slėgio lygis atitinka EN 60335-2-72 standarto reikalavimus. Tikėtina matavimo paklaida – 4 dB(A).
[6] Vibracijos lygis pagal EN 60335-1 ir EN 60335-2-72. Pateikti vibracijos lygio duomenys pasižymi 1 m/s^2 tipiška statistine sklaida (standartinis nuokrypis). Vibracijos vertės taikomos dirbant rankiniu būdu.

Rankena kairėje, m/s^2	0,8
Rankena kairėje, m/s^2	0,8

Gaminio matmenys

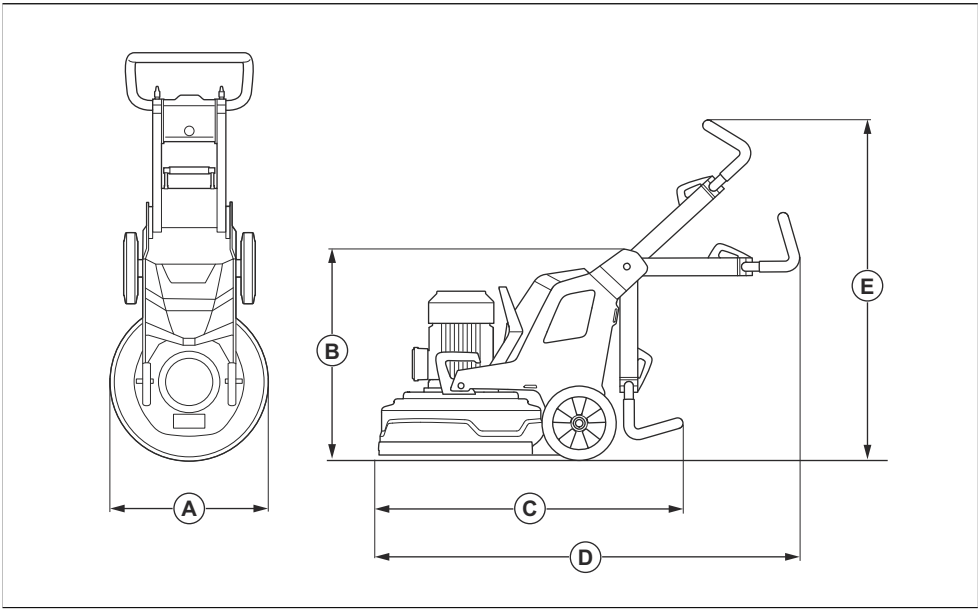

A	Plotis, mm/col.	560 / 22
B	Maž. bendrasis aukštis (užlenkus rankeną), mm / col.	735 / 28,9
C	Maž. bendrasis ilgis (užlenkus rankenas), mm / col.	1015 / 40
D	Didž. bendrasis ilgis (atlenkus rankenas), mm / col.	1255 / 49,4
E	Didž. bendrasis aukštis (atlenkus rankenas), mm / col.	1260 / 49,6

ES atitikties deklaracija

Mes, „Husqvarna AB“, SE-561 82 Huskvarna, Švedija, tel. +46 36 146500, atsakingai patvirtiname, kad gaminys:

Aprašymas	Grindų šlifavimo mašina
Gamintojas	HUSQVARNA
Tipas / modelis	PG 5, PG 5 S
Identifikacijos numeris	Serijos numeriai nuo šios datos: 2024 ir vėlesni

visiškai atitinka šias ES direktyvas ir reglamentus:

Direktyva / reglamentas	Aprašymas
2006/42/EC	„dėl mašinų“
2014/30/EU	„dėl elektromagnetinio suderinamumo“
2011/65/EU	„dėl tam tikrų pavojingų medžiagų naudojimo elektros ir elektroninėje įrangoje apribojimo“

ir kad taikomi toliau nurodyti standartai ir (arba) techninės specifikacijos;

EN ISO 12100:2010

EN 60335-2-72:2012

EN 61000-3-2:2014

EN IEC 61000-3-2:2019+A1:2021

EN 61000-3-3:2013+A1:2019+ A2:2021

EN 61000-6-2:2005/AC:2005

EN IEC 61000-6-2:2019

EN 61000-6-4:2007+A1:2011

EN IEC 61000-6-4:2019

Partille, 2024-05-24

Martin Huber

Mokslinių tyrimų ir plėtros skyriaus direktorius, Betoninių paviršių ir grindų padalinys

„Husqvarna AB“, statybų padalinys

atsakingas už techninę dokumentaciją

CE

Saturs

Ievads..... 54
Drošība..... 60
Lietošana..... 63
Tehniskā apkope..... 72
Problēmu novēršana.....74
Pārvadāšana, glabāšana un utilizēšana.....75
Tehniskie dati.....78
Atbilstības deklarācija..... 80

Ievads

Izstrādājuma apraksts

Izstrādājums ir grīdas slīpmašīna, kas paredzēta dažādas cietības virsmām.

Paredzētā lietošana

Slīpmašīnu izmanto, lai slīpētu dažādas cietības materiālu virsmas, piemēram, dabīgo akmeni, teraco un betonu. Slīpmašīnu var izmantot arī pārseguma materiālu, piemēram, epoksīda un līmes, slīpēšanai. Virsmas apdare var būt raupja vai gluda. Slīpmašīnu var izmantot sausai slīpēšanai un slapjai slīpēšanai. Nelietojiet grīdas slīpmašīnu citiem mērķiem.

Slīpmašīna paredzēta profesionāli apmācītiem operatoriem, komerciālam lietojumam.

Produkta pārskats, labā puse PG 5

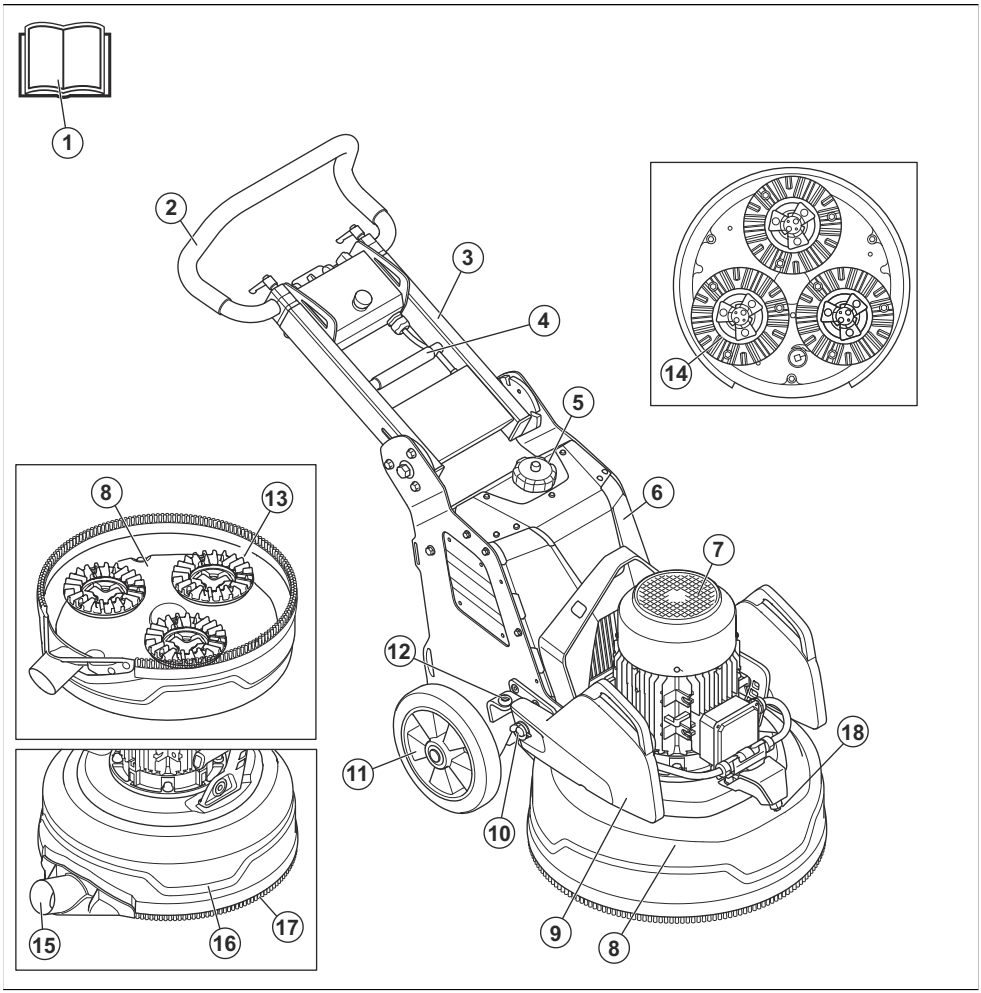

1. Lietošanas rokasgrāmata
2. Rokturis
3. Rokturis
4. Roktura regulēšanas bloķēšanas svira
5. Ūdens tvertne
6. Elektriskais bloks
7. Slīpēšanas motors
8. Slīpēšanas galva
9. Svars
10. Svara turētājs
11. Ritenis
12. Atsvara bloķētājs, atsvara aizmugurējā pozīcija
13. Slīpēšanas disks
14. Instrumentu plāksne
15. Putekļu savācēja savienojums
16. Pārsegs
17. Putekļu aizturētājs
18. Migliņas sprausla

Izstrādājuma pārskats, kreisā puse PG 5

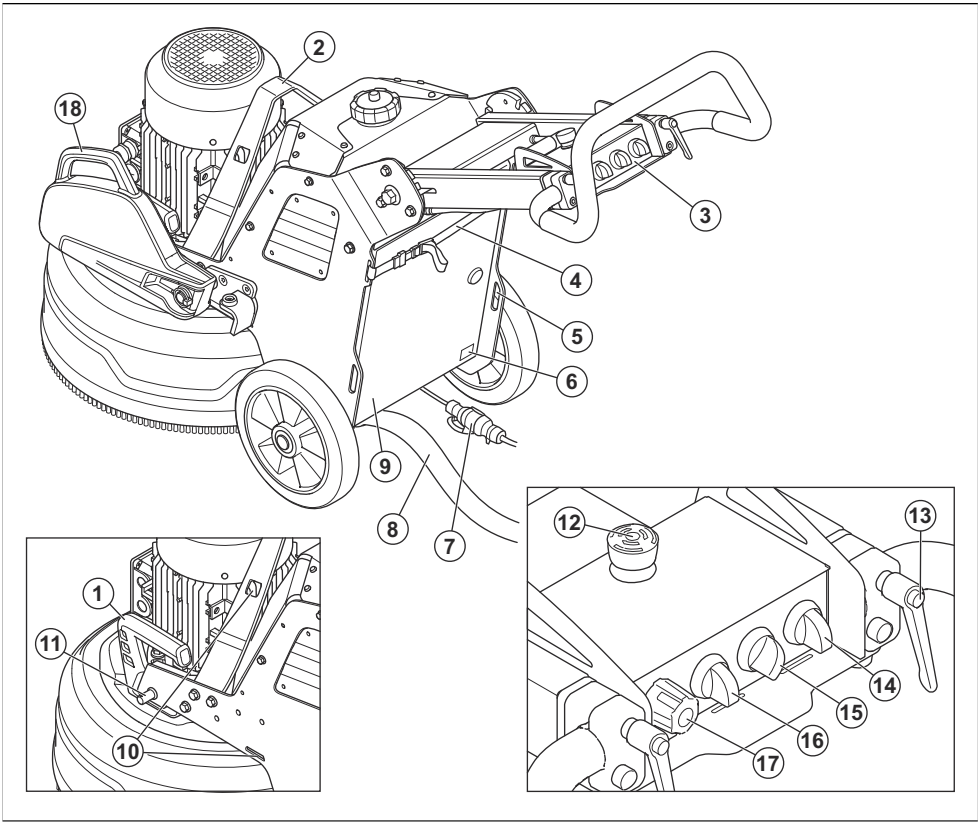

1. Slīpēšanas galvas pacelšanas rokturis
2. Celšanas cilpa
3. Vadības panelis
4. Putekļu savācēja šļūtenes un barošanas kabeļa novietošanas ierīce
5. Atveres siksnām
6. Datu plāksnīte
7. Barošanas kabelis
8. Putekļu savācēja savienojums
9. Elektriskā bloka durvis
10. Atveres siksnām
11. Atsvara bloķētājs, atsvars priekšā
12. Avārijas apturēšanas poga
13. Bloķēšanas svira roktura stieņa regulēšanai
14. Ieslēgšanas/izslēgšanas slēdzis
15. Ūdens plūsmas līmeņa regulēšanas slēdzis
16. APTURĒŠANAS/PALAIŠANAS/PALAIŠANAS un miglas funkcijas slēdzis
17. Rotācijas skalas ātruma un virziena iestatīšanas poga
18. Atsvars

Produkta pārskats, labā puse PG 5 S

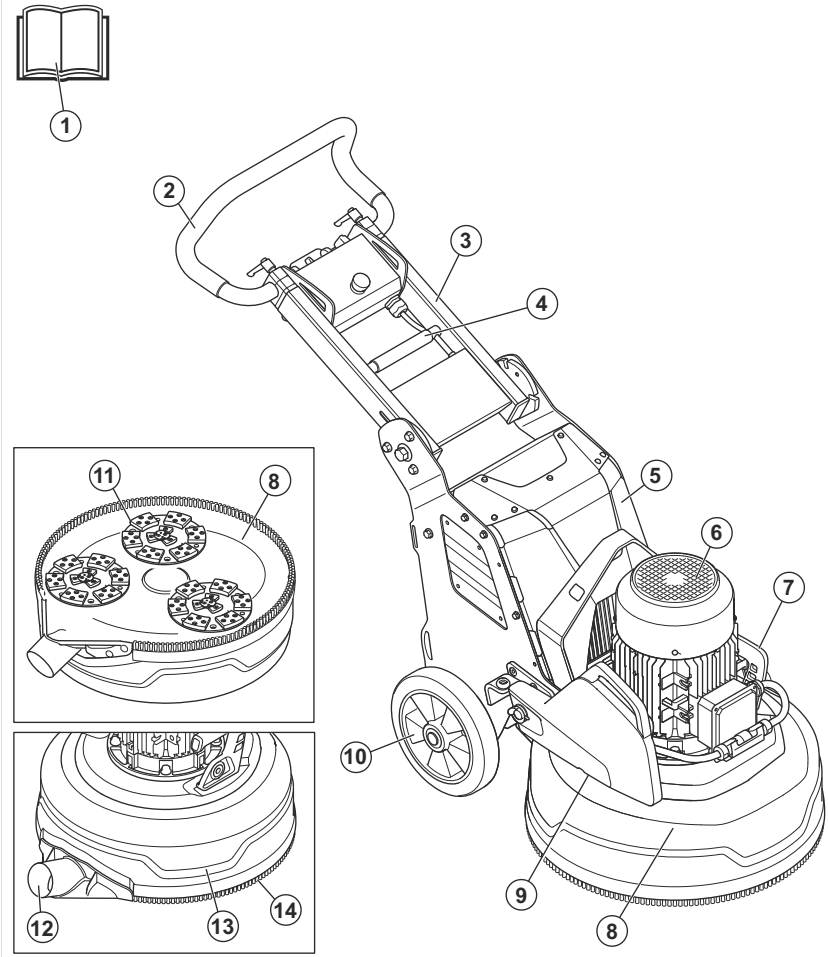

1. Lietošanas rokasgrāmata
2. Rokturis
3. Rokturis
4. Roktura regulēšanas bloķēšanas svira
5. Elektriskais bloks
6. Slīpēšanas motors
7. Slīpēšanas galvas pacelšanas rokturis
8. Slīpēšanas galva
9. Svars (piederums)
10. Ritenis
11. Slīpēšanas disks
12. Putekļu savācēja savienojums
13. Pārsegs
14. Putekļu aizturētājs

Produkta pārskats, kreisā puse PG 5 S

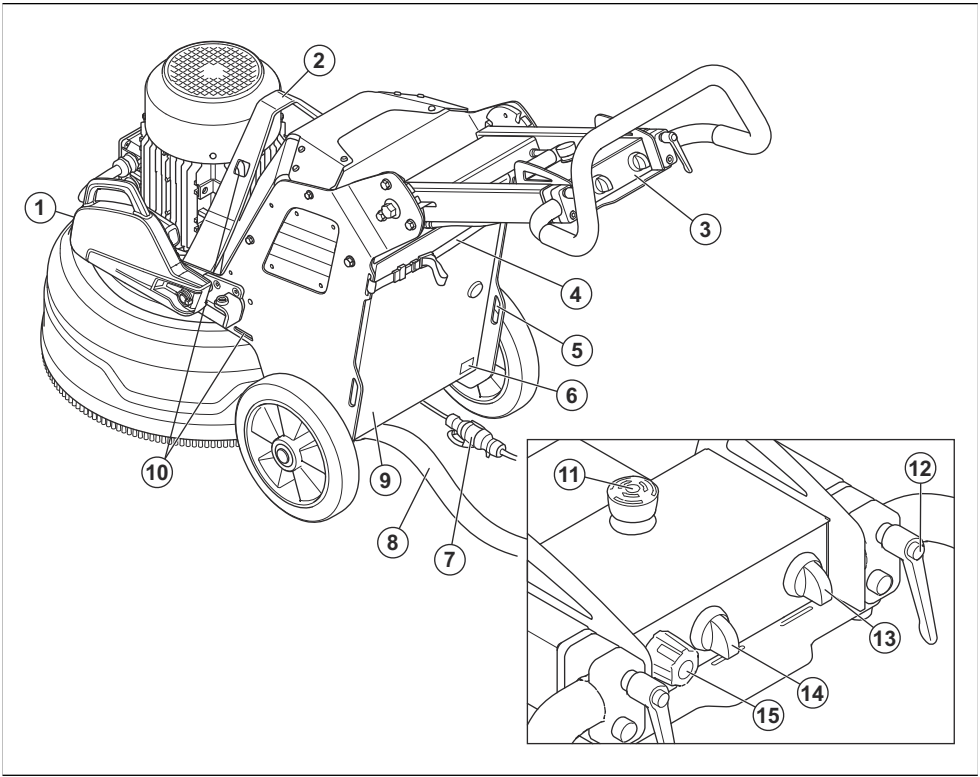

1. Svars (piederums)
2. Celšanas cilpa
3. Vadības panelis
4. Putekļu savācēja un strāvas vada piekares ierīce
5. Atvere siksnām
6. Datu plāksnīte
7. Barošanas kabelis
8. Putekļu savācēja savienojums
9. Elektriskā bloka durvis
10. Atveres siksnām
11. Avārijas apturēšanas poga
12. Bloķēšanas svira roktura regulēšanai
13. Ieslēgšanas/izslēgšanas slēdzis
14. Apturēšanas/palaišanas slēdzis
15. Poga rotācijas skalas ātruma un virziena iestatīšanai

Simboli uz izstrādājuma

BRĪDINĀJUMS. Šis izstrādājums var būt bīstams un radīt smagas vai nāvējošas traumas operatoram vai apkārtējiem. Esiet uzmanīgi un lietojiet slīpmašīnu pareizi.

Rūpīgi izlasiet šo rokasgrāmatu un pirms slīpmašīnas lietošanas pārliecinieties, ka izprotat norādījumus.

Izmantojiet dzirdes, acu un elpceļu aizsarglīdzekļus. Skatiet šeit: *Individuālie aizsarglīdzekļi lpp. 60*.

Putekļi var izraisīt veselības problēmas. Lietojiet apstiprinātu respiratoru. Pārbaudiet, vai darba vietā ir piemērota gaisa plūsma.

Vienmēr celiet slīpmašīnu, izmantojot celšanas cilpu.

Lai nostiprinātu slīpmašīnu transportlīdzeklī, izmantojiet savilkšanas siksnu atveres.

Šo izstrādājumu nedrīkst izmest sadzīves atkritumos. Nododiet to pārstrādei apstiprinātā elektrisko un elektronisko ierīču savākšanas punktā. Skatiet šeit: *Utilizēšana lpp. 77*.

Šis izstrādājums atbilst spēkā esošām EK direktīvām.

Trokšņa emisijas uz vidi marķējums saskaņā ar ES un Apvienotās Karalistes direktīvām un noteikumiem. Garantētais izstrādājuma skaņas jaudas līmenis ir norādīts šeit: .

Piezīme: Pārējie uz slīpmašīnas norādītie simboli/informācijas plāksnes atbilst konkrētu valstu sertifikācijas prasībām.

Simboli vadības pultī

Avārijas apturēšana.

Ieslēgt un atiestatīt izstrādājumu.

Slīpēšanas galva ieslēgta.

Slīpējamā diska ātrums un griešanās virziens.

Datu plāksnīte

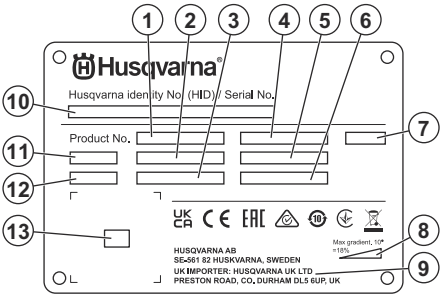

1. Produkta numurs
2. Produkta svars
3. Nominālā jauda
4. Nominālais spriegums
5. Nominālā strāva
6. Frekvence
7. Korpuss
8. Maksimālais slīpuma leņķis
9. Ražotājs/importētājs
10. Sērijas numurs
11. Modelis
12. Ražošanas gads
13. Skenējams kods

Izstrādājuma bojājumi

Mēs neatbildam par mūsu izstrādājuma bojājumiem, ja:

- ir veikts nepareizs izstrādājuma remonts;
- izstrādājuma remonts ir veikts, izmantojot detaļas, ko nav nodrošinājis vai apstiprinājis ražotājs;
- izstrādājumam tiek pievienots piederums, ko nav nodrošinājis vai apstiprinājis ražotājs;
- izstrādājuma remonts nav veikts pilnvarotā remontdarbnīcā vai pie pilnvarota speciālista.

Husqvarna Fleet Services™

Husqvarna Fleet Services™ ir mākoņa risinājums, kas operatoram nodrošina pārskatu par visiem savienotajiem izstrādājumiem. Šim izstrādājumam var uzstādīt Husqvarna Fleet Services™ sensoru. Husqvarna Fleet Services™ sensors apkopo izstrādājuma datus un sniedz iespēju veidot savienojumu ar Husqvarna Fleet Services™ sistēmu. Husqvarna Fleet Services™ sistēma nodrošina tādus datus kā darbības laiks, apkopes intervāli un izstrādājuma atrašanās vieta.

Lai iegūtu papildinformāciju par Husqvarna Fleet Services™, lejupielādējiet lietotni Husqvarna Fleet Services™ vai sazinieties ar Husqvarna pārstāvi.

Drošības definīcijas

Brīdinājumi, norādes “Uzmanību!” un piezīmes tiek izmantotas, lai izceltu īpaši svarīgas lietošanas rokasgrāmatas daļas.

BRĪDINĀJUMS: Izmantoto, ja rokasgrāmatā sniegto norādījumu neievērošanas dēļ operatoram vai blakus esošajām personām draud traumas vai nāve.

IEVĒROJIET: Izmanto, ja rokasgrāmatā sniegto norādījumu neievērošanas dēļ rodas grīdas skrāpja, citu materiālu vai blakus esošās teritorijas bojājumu risks.

Piezīme: Izmanto, lai sniegtu plašāku informāciju, kas nepieciešama attiecīgajā situācijā.

Individuālie aizsarglīdzekļi

BRĪDINĀJUMS: Pirms slīpmašīnas lietošanas izlasiet zemāk minētos brīdinājumus.

- Lietojot slīpmašīnu, vienmēr izmantojiet atbilstošus individuālos aizsarglīdzekļus. Individuālie aizsarglīdzekļi nenovērš traumu risku. Individuālie aizsarglīdzekļi samazina negadījuma rezultātā radušos traumu smagumu. Ļaujiet izplatītājam palīdzēt jums izvēlēties pareizo aprīkojumu.
- Lietojot slīpmašīnu, vienmēr izmantojiet apstiprinātus acu aizsarglīdzekļus.
- Nevalkājiet vaļīgu, smagu un nepiemērotu apģērbu. Valkājiet apģērbu, kas ļauj brīvi pārvietoties.
- Valkājiet apstiprinātus aizsargcimdus, kas nodrošina ciešu satvērienu un novērš ādas kairinājumu.
- Izmantojiet apstiprinātu aizsargķiveri.
- Lietojot slīpmašīnu, vienmēr izmantojiet apstiprinātus dzirdes aizsarglīdzekļus. Ilgstošs troksnis var izraisīt dzirdes zudumu.
- Slīpmašīna rada putekļus un izplūdes gāzes, kas satur bīstamas ķīmiskas vielas. Lietojiet apstiprinātu respiratoru.
- Velciet zābakus ar tērauda purngaliem un neslīdošām pazolēm.
- Pārliecinieties, vai tuvumā atrodas pirmās palīdzības sniegšanas komplekts.
- Slīpmašīnas lietošanas laikā var rasties dzirksteles. Pārliecinieties, vai tuvumā atrodas ugunsdzēšamais aparāts.

Vispārīgi norādījumi par drošību

BRĪDINĀJUMS: Pirms slīpmašīnas lietošanas izlasiet zemāk minētos brīdinājumus.

- Šī slīpmašīna kļūst bīstama, ja ar to nerīkojas uzmanīgi vai lieto nepareizi. Šī slīpmašīna var radīt smagas vai nāvējošas traumas operatoram vai citiem. Pirms slīpmašīnas lietošanas jāizlasa un jāizprot šīs lietošanas rokasgrāmatas saturs.
- Šo izstrādājumu nedrīkst izmantot personas (tostarp bērni) ar ierobežotām fiziskām spējām vai personas, kuras nepārzina izstrādājuma lietošanu.
- Saglabājiet visus brīdinājumus un norādījumus.
- Jāievēro visi spēkā esošie tiesību akti un noteikumi.
- Slīpmašīnas lietošanas laikā operatoram un darba devējam jāpārzina un jānovērš iespējamie riski.
- Neļaujiet nevienam izmantot slīpmašīnu, ja nav izlasīta un izprasta lietošanas rokasgrāmata.
- Neizmantojiet slīpmašīnu, ja neesat apguvuši tā lietošanu. Visiem slīpmašīnas lietotājiem noteikti jāiziet apmācība.
- Neļaujiet bērniem lietot slīpmašīnu.
- Slīpmašīnu drīkst lietot tikai apstiprināti darbinieki.
- Operators ir atbildīgs par nelaimes gadījumiem, kas rodas citām personām vai to īpašumam.
- Neizmantojiet slīpmašīnu, ja esat noguris, slims, alkohola, narkotiku vai medikamentu ietekmē.
- Vienmēr rīkojieties piesardzīgi un saprātīgi.
- Šī slīpmašīna darbības laikā rada elektromagnētisko lauku. Zināmos apstākļos šis lauks var traucēt aktīvo vai pasīvo medicīnisko implantu darbību. Lai mazinātu smagu vai nāvējošu traumu risku, tiem, kuriem ir medicīniskie implanti, pirms šīs slīpmašīnas lietošanas ieteicams sazināties ar ārstu un medicīniskā implanta izgatavotāju.
- Gādājiet, lai slīpmašīna vienmēr ir tīra. Pārliecinieties, ka varat skaidri izlasīt zīmes un uzlīmes.
- Neizmantojiet slīpmašīnu, ja tā ir bojāta.
- Slīpmašīnas pārveidošana ir aizliegta.
- Neizmantojiet slīpmašīnu, ja pastāv iespēja, ka to ir pārveidojušas citas personas.

Darba drošības norādījumi

BRĪDINĀJUMS: Pirms sākat lietot izstrādājumu, izlasiet turpmāk izklāstītos brīdinājumus.

- Lietojiet individuālos aizsardzības līdzekļus. Skatiet šeit: *Individuālie aizsarglīdzekļi lpp. 60*.
- Neatstājiet izstrādājumu, kad darbojas tā motors.

- Pirms dodaties prom no izstrādājuma, vienmēr atvienojiet jaudas kabeli no strāvas avota.
- Nevelciet putekļu nosūcēja šļūteni. Izstrādājums var apgāzties un izraisīt traumas vai bojājumus.
- Iedarbinot izstrādājumu, slīpēšanas galvai ir jāsaskaras ar virsmu. Tas neattiecas uz gadījumiem, ja pārbaudāt IESL./IZSL. slēdža darbību.
- Neiedarbiniet izstrādājumu, ja nav uzstādīts putekļu aizkars. Putekļu aizkaram ir pilnībā jānoblīvē sprauga starp izstrādājumu un grīdu.
- Izvairieties no zonām, kurās izstrādājums var izraisīt traumas. Izstrādājums var strauji mainīt pozīciju un uztriekties jums.
- Ja izstrādājums nedarbojas pareizi, apturiet motoru.
- Uzmanieties, lai apģērbs, gari mati un rotaslietas netiktu ierautas kustīgajās daļās.
- Pārliecinieties, ka esat drošā un stabilā pozīcijā darbības laikā.
- Neizmantojiet izstrādājumu, ja jums nebūs iespējas saņemt palīdzību, notiekot negadījumam.
- Ja izstrādājumā ir jūtama vibrācija vai neparasti spēcīgs troksnis, nekavējoties apturiet to. Pārbaudiet, vai izstrādājumam nav bojājumu. Novērsiet bojājumus vai ļaujiet pilnvarotā servisa pārstāvim veikt remontu.
- Personām ar asinsrites traucējumiem pārmērīga atrašanās vibrāciju ietekmē var izraisīt asinsrites vai nervu sistēmas bojājumus. Ja jūtat pārmērīgas vibrāciju ietekmes simptomus, meklējiet medicīnisku palīdzību. Tie var būt šādi: tirpšana, nejutīgums, tirpas, durstīšana, sāpes, vājums vai izmaiņas ādas krāsā un stāvoklī. Šie simptomi parasti ir novērojami pirkstos, rokās vai locītavās.
- Nenovietojiet izstrādājumu stāvēšanai slīpumā. Ja jums ir jānovieto izstrādājums stāvēšanai slīpumā, nodrošiniet, lai tas nevar izkustēties vai apgāzties. Pastāv traumu un bojājumu risks.
- Esiet uzmanīgi, strādājot slīpumos. Izstrādājums ir smags un apgāžoties var radīt nopietnas traumas.
- Nepārvietojiet izstrādājumu stāvos slīpumos. Informāciju par izstrādājuma maksimālo slīpuma leņķi skatiet izstrādājuma datu plāksnītē.
- Vienmēr lietojiet apstiprinātus piederumus. Lai iegūtu plašāku informāciju, sazinieties ar savu izplatītāju.

Darba zonas drošība

- Darbības laikā neļaujiet nepiederošām personām atrasties zonā, kas parādīta nākamajā attēlā. Darbības laikā operatoram šajā zonā jābūt ļoti piesardzīgam.

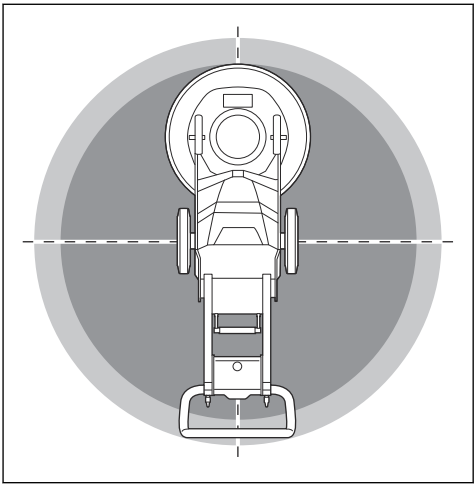

- Pārliecinieties, vai darba zonā atrodas tikai piederošas personas.
- Neizmantojiet izstrādājumu miglā, lietū, spēcīgā vējā, aukstā laikā, zibens riska gadījumā vai citos nelabvēlīgos laika apstākļos. Izstrādājuma izmantošana nelabvēlīgos laika apstākļos vai slapjās vietās var negatīvi ietekmēt jūsu modrību. Nelabvēlīgi laika apstākļi var radīt bīstamus darba apstākļus.
- Pārliecinieties, vai nav personu, priekšmetu un situāciju, kas varētu kavēt izstrādājuma drošu darbību.
- Nodrošiniet pietiekamu darba zonas apgaismojumu.
- Neizmantojiet izstrādājumu vietās, kur pastāv ugunsgrēka vai sprādziena risks.

Elektrodrošība

BRĪDINĀJUMS: Elektroierīces vienmēr rada elektriskās strāvas trieciena risku. Nelietojiet slīpmašīnu sliktos laika apstākļos. Nepieskarieties zibensnovedējiem un metāla priekšmetiem. Vienmēr izmantojiet slīpmašīnu atbilstoši lietotāja rokasgrāmatas norādījumiem, lai nepieļautu traumu rašanos.

BRĪDINĀJUMS: Obligāti lietojiet barošanas bloku ar paliekošās strāvas ierīci (residual-current device, RCD). RCD lietošana samazina elektriskās strāvas trieciena risku.

BRĪDINĀJUMS: Augsts spriegums. Barošanas blokā ir neaizsargātas daļas. Pirms elektrobloka lūkas atvēršanas

obligāti atvienojiet barošanas kabeļa kontaktspraudni.

IEVĒROJIET: Lai motors darbotos, kā paredzēts, barošanai no izstrādājuma vai ģeneratora jābūt pietiekamai un pastāvīgai. Nepareizs spriegums palielina motora jaudas patēriņu un temperatūru, līdz nostrādā drošības ķēde. Barošanas kabeļa parametriem jāatbilst konkrētās valsts un vietējiem noteikumiem. Elektrotīkla kontaktligzdas parametriem jāatbilst sistēmas elektriskās kontaktligzdas un pagarinātāja kabeļa strāvas parametriem.

Ja elektrotīklam ir lielāka sistēmas pretestība, sistēmas ieslēgšanas brīdī var rasties sprieguma kritums. Tas var ietekmēt citu izstrādājumu darbību, piemēram, radīt gaismu mirgošanu.

- Pārbaudiet, vai jauda, drošinātājs un tīkla spriegums ir tāds pats, kā norādīts izstrādājumu tehnisko datu plāksnītē.
- Vienmēr izslēdziet slīpmašīnu pirms kontaktspraudņa atvienošanas.
- Neizmantojiet slīpmašīnu, ja barošanas kabelis vai kontaktspraudnis ir bojāts. Nogādājiet to apstiprinātā apkopes centrā, lai veiktu remontu. Bojāts barošanas kabelis var radīt smagas un nāvējošas traumas.
- Lietojiet barošanas kabeli pareizi. Neizmantojiet barošanas kabeli, lai pārvietotu, vilktu vai atvienotu slīpmašīnu. Lai atvienotu barošanas kabeli, velciet to aiz kontaktspraudņa. Nevelciet aiz barošanas kabeļa.
- Nedarbiniet slīpmašīnu tik dziļi ūdenī, kur slīpmašīnas elektriskais aprīkojums samirkst. Aprīkojums var tikt bojāts, un slīpmašīna var būt zem sprieguma, radot traumu.
- Slīpmašīnā nedrīkst iekļūt mitrums, izņemot ūdeni, ko piegādā ūdens sistēma. Sargiet slīpmašīnu no lietus. Ūdens iekļūšana slīpmašīnā palielina elektriskās strāvas trieciena risku.
- Vienmēr atvienojiet barošanas kabeli, pirms pievienojat vai atvienojat motora kabeļa un elektrobloka savienojumu.
- Nevērsiet slīpmašīnas miglas sprauslu pret elektrības kabeļiem vai elektriskajiem komponentiem.

Norādījumi par grīdas skrāpja zemējumu

BRĪDINĀJUMS: Nepareizs savienojums var izraisīt elektriskās strāvas triecienu. Sazinieties ar apstiprinātu elektriķi, ja neesat pārliecināti, ka kontaktligzda ir pareizi zemēta.

Neaizstājiet kontaktspraudni ar tādu, kas neatbilst rūpnīcas specifikācijai. Ja kontaktspraudnis vai barošanas kabelis ir bojāts un ir jāmaina, sazinieties ar Husqvarna apkopes pakalpojumu nodrošinātāju. Ievērojiet vietējos noteikumus un likumus.

Ja pilnībā neizprotat norādījumus par iezemētu grīdas skrāpi, sazinieties ar apstiprinātu elektriķi.

Izmantojiet tikai iezemētu āra pagarinātāju ar iezemētiem kontaktspraudņiem un iezemētu kontaktligzdu, kas atbilst ierīces kontaktspraudnim.

Grīdas skrāpim ir iezemēts barošanas kabelis un kontaktspraudnis. Vienmēr pievienojiet grīdas skrāpi iezemētai kontaktligzdai. Šādi tiek mazināts elektriskās strāvas trieciena risks.

Neizmantojiet kopā ar grīdas skrāpi barošanas blokus.

Pagarinātāja kabeļi

- Izmantojiet tikai apstiprinātus, pietiekami garus pagarinātāja kabeļus.
- Nominālajai vērtībai uz pagarinātāja kabeļa jābūt tādai pašai vai lielākai nekā vērtībai, kas norādīta grīdas skrāpja tehnisko datu plāksnītē.
- Lietojiet iezemētus pagarinātājus.
- Lietojot grīdas skrāpi ārpus telpām, izmantojiet lietošanai ārā piemērotu pagarinātāja kabeli. Šādi tiek mazināts elektriskās strāvas trieciena risks.
- Pagarinātāja savienojumu uzturiet sausu un paceltu no zemes.
- Sargājiet pagarinātāja kabeli no karstuma, eļļas, asām malām un kustīgām detaļām. Bojāts kabelis palielina elektriskās strāvas trieciena risku.
- Pārliecinieties, ka pagarinātāja kabelis ir labā stāvoklī un nav bojāts.
- Nelietojiet satītu pagarinātāja kabeli. Pagarinātāja kabelis var pārmērīgi sakarst.
- Pārliecinieties, ka pagarinātāja kabelis darbības laikā ir nolikts malā un prom no izstrādājuma.

Grīdas skrāpja drošības ierīces

BRĪDINĀJUMS: Pirms izstrādājuma lietošanas izlasiet zemāk minētos brīdinājumus.

- Nelietojiet grīdas skrāpi ar drošības ierīcēm, kas ir bojātas vai nedarbojas pareizi.
- Regulāri pārbaudiet drošības ierīces. Ja drošības ierīces ir bojātas vai nedarbojas pareizi, sazinieties ar Husqvarna apkopes dienesta pārstāvi.
- Nepārveidojiet drošības ierīces.

Avārijas apturēšanas poga

Ārkārtas izslēgšanas poga tiek izmantota, lai ātri izslēgtu motoru. Nospiežot ārkārtas izslēgšanas pogu, tiek pārtraukta strāvas padeve.

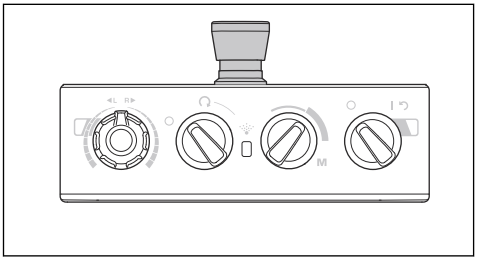

IEVĒROJIET: Neizmantojiet avārijas apturēšanas pogu kā produkta apturēšanas pogu.

Avārijas apturēšanas pogas pārbaude

1. Pagrieziet vadības panelī esošo avārijas apturēšanas pogu (A) pulksteņrādītāju kustības virzienā, lai to izslēgtu.

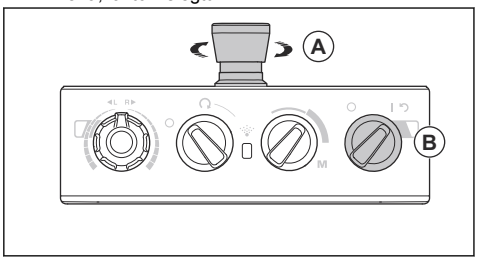

2. Pagrieziet vadības panelī esošo ieslēgšanas/izslēgšanas slēdzi (B) pozīcijā I, lai iedarbinātu motoru. Iedegas LED indikators blakus ieslēgšanas/izslēgšanas slēdzim.
3. Nospiediet avārijas apturēšanas pogu.
4. Pārliecinieties, vai LED indikators blakus ieslēgšanas/izslēgšanas slēdzim izslēdzas.
5. Pagrieziet avārijas apturēšanas pogu pulksteņrādītāju kustības virzienā, lai izslēgtu.

Norādījumi par drošu apkopi

- Visas detaļas uzturiet labā darba kārtība un nodrošiniet, lai visi stiprinājumi būtu atbilstoši pievilkti.
- Nekādā gadījumā nelietojiet izstrādājumu, kas ir bojāts. Veiciet drošības pārbaudes, uzturēšanu un apkopi, kas aprakstīta šajā rokasgrāmatā. Visi pārējie apkopes darbi jāveic apstiprinātam apkopes pārstāvim.
- Apturiet izstrādājumu, kad veicat dimanta instrumentu nomaiņu. Pagrieziet IESL./IZSL. slēdzi uz 0 un nospiediet avārijas apturēšanas pogu.
- Veiciet pārbaudi un/vai apkopi, kad motors ir izslēgts un kontaktdakša ir atvienota.
- Veiciet apkopi, lai pārliecinātos, vai izstrādājums darbojas pareizi. Skatiet šeit: *Apkopes grafiks lpp. 72*.

Lietošana

Ievadinformācija

BRĪDINĀJUMS: Pirms sākat lietot mašīnu, izlasiet nodaļu par drošību un pārliecinieties, ka izprotat to.

Izstrādājuma izņemšana no iepakojuma

BRĪDINĀJUMS: Uzmanīgi un drošā veidā noceliet izstrādājumu no paletes. Izstrādājums ir smags un apgāžoties var radīt nopietnas traumas.

- Pārliecinieties, vai komplektācijā ir iekļauti visi vienumi, kas parādīti izstrādājuma pārskatā. Skatiet šeit: *Izstrādājuma pārskats, kreisā puse PG 5 lpp. 56*. Ja kāds vienums iztrūkst vai ir bojāts, pirms izstrādājuma nocelšanas no paletes sazinieties ar Husqvarna izplatītāju.
- Noņemiet visas iepakojuma siksnas un riteņu ķīļus.
- Pārliecinieties, ka zona ir brīva un ir pietiekami daudz vietas izstrādājuma pārvietošanai.
- Pārliecinieties, ka ne jums, ne izstrādājumam nepastāv kritiena risks.
- Lai noceltu izstrādājumu no paletes, izmantojiet celšanas ierīces vai rampas. Izstrādājums ir smags. Pārvietojiet izstrādājumu drošā veidā. Skatiet šeit: *Izstrādājuma pacelšana lpp. 76*.

Darbības, kas jāveic pirms mašīnas iedarbināšanas

1. Rūpīgi izlasiet lietošanas rokasgrāmatu un pārliecinieties, ka izprotat norādījumus.
2. Uzvelciet nepieciešamos individuālos aizsarglīdzekļus. Skatiet šeit: *Individuālie aizsarglīdzekļi lpp. 60*.
3. Sekojiet, lai darba zonā nebūtu nepiederošu personu.
4. Veiciet ikdienas tehnisko apkopi. Skatiet šeit: *Apkopes grafiks lpp. 72*.
5. Pārbaudiet, vai mašīna ir samontēta pareizi un nav bojāta.
6. Novietojiet slīpmašīnu darbības vietā. Nodrošiniet, lai produkts tiktu droši un pareizi transportēts uz darba zonu. Skatiet šeit: *Transportēšana lpp. 75*.
7. Pārliecinieties, vai instrumentu platēs ir dimanta instrumenti un vai dimanta instrumenti un instrumentu paplātes ir cieši piestiprinātas.
8. Pievienojiet produktam putekļu savācēju. Skatiet šeit: *Putekļu savācēja pievienošana lpp. 66*.
9. Regulējiet kātu un rokturi atbilstošā darba augstumā. Skatiet šeit: *Kāta un roktura regulēšana lpp. 67*.
10. Pirms produkta pievienošanas kontaktligzdai pārbaudiet, vai motora kabelis ir pievienots elektriskajam blokam. Skatiet šeit: *Slīpēšanas galvas uzstādīšana un noņemšana lpp. 73*.
11. Pievienojiet mašīnu barošanas avotam. Skatiet šeit: *Izstrādājuma pievienošana barošanas avotam lpp. 67*.
12. Pagrieziet vadības panelī esošo avārijas apturēšanas pogu pulksteņrādītāju kustības virzienā, lai to izslēgtu.
13. Pārliecinieties, vai zināt slīpējamo disku griešanās virzienu, ja izmantojat virziena dimanta instrumentus, piemēram, T-Rex.

Dimanta instrumenti

Izstrādājumam pieejami dažādu veidu un dažādas konfigurācijas dimanta instrumenti. Dimanta instrumentus uz metāla bāzes izmanto materiāla noņemšanai, un dimanta instrumentus uz sveķu bāzes izmanto virsmu pulēšanai. Izvēlieties virsmai atbilstošus dimanta instrumentus. Lai saņemtu atbalstu pareizā instrumenta izvēlē, konsultējieties ar Husqvarna izplatītāju vai apmeklējiet vietni www.husqvarnacp.com.

Alternatīvi dimanta instrumentu disku turētāji.

- Izmantojiet Redi lock diska turētāju, lai piestiprinātu dimanta instrumentus uz metāla bāzes.
- Izmantojiet sveķu diska turētāju, lai piestiprinātu dimanta instrumentus uz plastmasas bāzes.

Metāliskas saistes dimanta instrumenti

Piezīme: Husqvarna iesaka izmantot divu segmentu konfigurāciju

Dimanta segmentu konfigurācija slīpmašīnā ietekmēs veiktspēju. Konfigurācija ietekmē slīpmašīnas darbības ātrumu un virsmas galīgo apstrādes kvalitāti.

Slīpmašīnai var izmantot vairākas dažādas dimanta instrumentu konfigurācijas.

- Pilnais komplekts – gludas virsmas apstrāde.

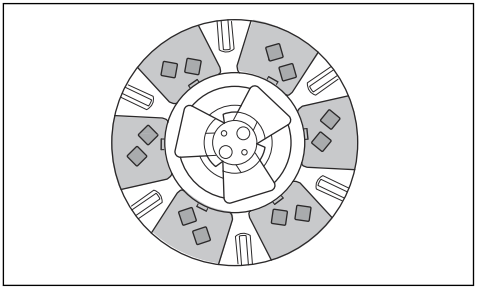

- Daļējs komplekts – efektīva, koncentrēta apstrāde.

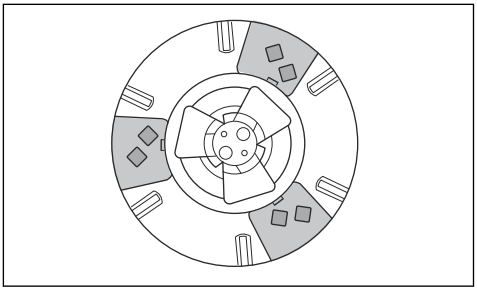

Dimanta instrumentu maiņa

BRĪDINĀJUMS: Pirms dimanta instrumentu nomaiņas vienmēr atvienojiet barošanas kabeļa spraudni, lai produktu nevarētu nejauši iedarbināt.

BRĪDINĀJUMS: Izmantojiet aizsargcimdus, jo dimanta instrumenti var pamatīgi uzkarst.

BRĪDINĀJUMS: Nomainot dimanta instrumentus, izmantojiet apstiprinātus elpceļu aizsarglīdzekļus. Zem slīpēšanas galvas esošie putekļi ir bīstami veselībai.

BRĪDINĀJUMS: Veicot dimanta instrumentu nomaiņu, izmantojiet putekļu savācēju. Putekļu savācējs savāks putekļus, kuri var izraisīt veselības problēmas.

IEVĒROJIET: Visiem slīpēšanas diskiem vienmēr jābūt ar vienādu dimantu skaitu un tipu. Dimantu augstumam uz visiem slīpēšanas diskiem jābūt vienādam.

1. Pagrieziet vadības panelī esošo ieslēgšanas/izslēgšanas slēdzi pozīcijā 0. Nodziest LED indikators blakus ieslēgšanas/izslēgšanas slēdzim.
2. Nospiediet vadības panelī esošo avārijas apturēšanas pogu.
3. Novietojiet kātu apkopes pozīcijā. Skatiet šeit: *Roktura pozīcijas lpp. 66*.
4. Ja ir uzstādīti atsvari, noregulējiet tos aizmugurējā pozīcijā. Skatiet šeit: *Svaru regulēšana lpp. 71*.
5. Turiet rokturi un sasveriet produktu uz aizmuguri. Sasveriet produktu, līdz rokturis atrodas uz grīdas.

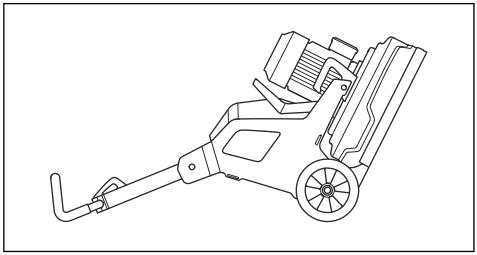

BRĪDINĀJUMS: Pirms dimanta instrumentu nomaiņas sekojiet, lai produkts atrastos stabilā stāvoklī.

6. Uzvelciet aizsargcimdus.
7. Saspiediet centrālos izciļņus un grieziet pretēji pulksteņrādītāju kustības virzienam (A), lai atbrīvotu instrumentu paplāti no slīpēšanas diska (B).

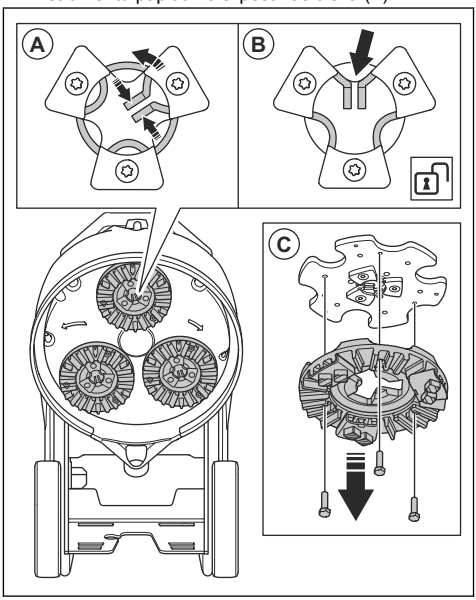

8. Taisnā virzienā izvelciet instrumentu paplāti (C), lai to noņemtu no slīpēšanas diska.
9. Izmantojiet āmuru, lai noņemtu dimanta instrumentus no instrumentu paplātes.

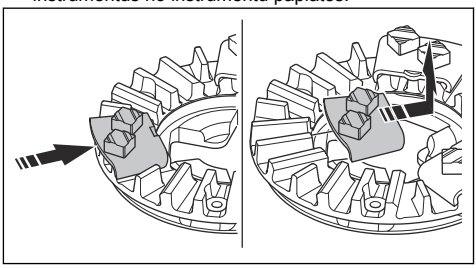

10. Piestipriniet jaunus dimanta instrumentus pie instrumentu paplātes ar vieglu āmura uzsitienu.

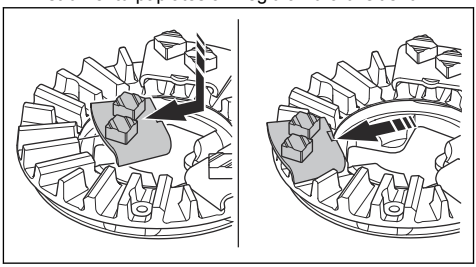

11. Taisnā virzienā piestipriniet instrumentu paplāti (A) pie slīpēšanas diska.

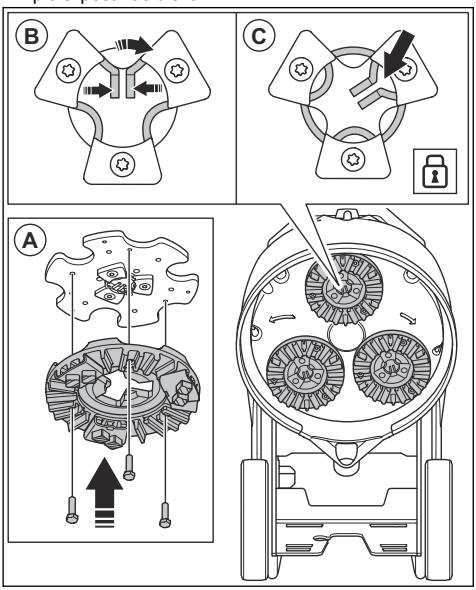

12. Saspiediet centrālos izciļņus kopā un grieziet pulksteņrādītāju kustības virzienā (B), lai piestiprinātu instrumentu paplāti pie slīpēšanas diska (C).
13. Uzmanīgi aiz roktura paceliet produktu darba stāvoklī.

Putekļu savācēja pievienošana

BRĪDINĀJUMS: Nelietojiet putekļu savācēju, ja ir bojāta putekļu savācēja šļūtene. Tas palielina risku ieelpot veselībai bīstamos putekļus. Izmantojiet apstiprinātus elpceļu aizsarglīdzekļus.

1. Pārbaudiet, vai putekļu savācēja šļūtene nav bojāta.
2. Pārbaudiet, vai putekļu savācēja filtri nav bojāti un ir tīri.
3. Pārliecinieties, vai vadības panelī esošais apturēšanas/palaišanas slēdzis atrodas pozīcijā 0.
4. Pievienojiet putekļu savācēja šļūteni produktam.
5. Uzkariniet putekļu savācēja šļūteni uz piekares ierīces pie elektriskās kārbas durvīm, lai novērstu putekļu savācēja šļūtenes nospriegošanu.

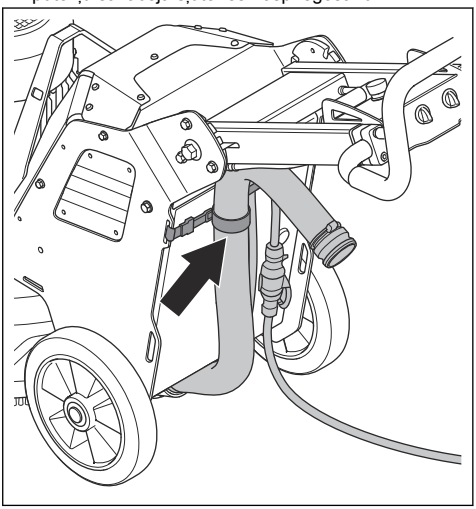

Roktura pozīcijas

- Roktura darba pozīcija:

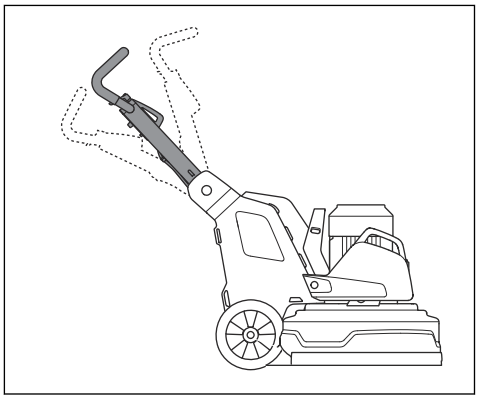

- Roktura transportēšanas pozīcija:

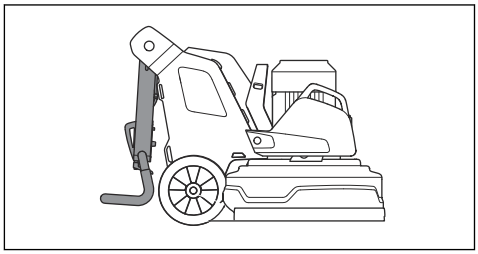

- Kāta apkopes pozīcija:

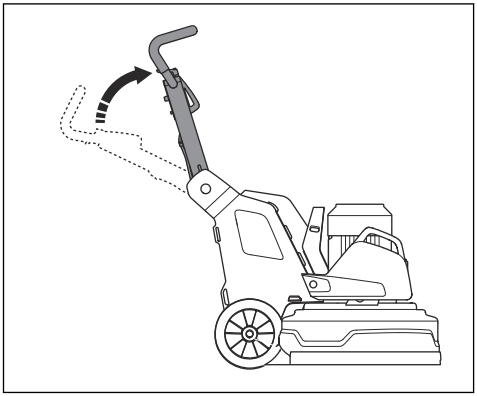

Kāta un roktura regulēšana

BRĪDINĀJUMS: Regulējot kātu un rokturi, rīkojieties uzmanīgi. Pārliecinieties, vai kāts un rokturis ir nofiksēti. Kustīgās daļas var radīt traumas.

Noregulējiet kāta augstumu maksimāli atbilstoši operatora gurnu augstumam. Darba laikā produkts var virzīties uz sāniem. Operators ar gurnu var apturēt šo kustību uz sāniem.

1. Pavelciet kāta bloķēšanas sviru (A) vadības paneļa virzienā un turiet to šādā pozīcijā.

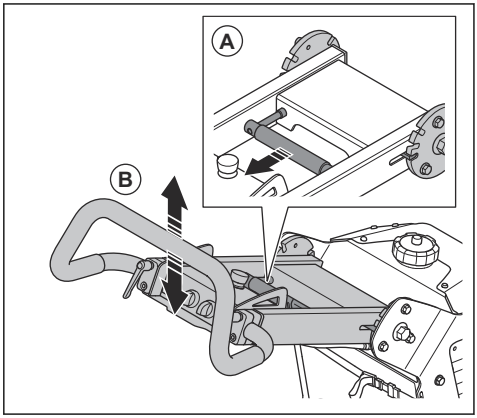

2. Noregulējiet kātu (B) atbilstošā darba augstumā.
3. Atlaidiet kāta bloķēšanas sviru, lai nofiksētu kātu.
4. Atlaidiet bloķēšanas fiksatorus (D).

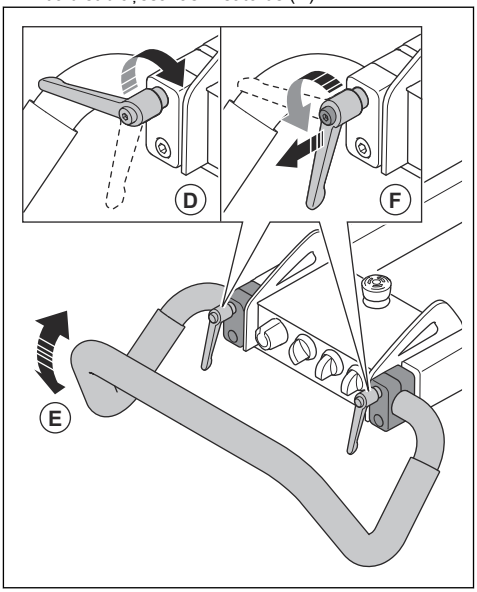

5. Noregulējiet rokturi (E) pareizajā pozīcijā.
6. Pievelciet bloķēšanas fiksatorus, lai iestatītu roktura pozīciju (F). Kad roktura pozīcija ir iestatīta, pavelciet roktura fiksatorus uz āru un novietojiet tukšgaitas pozīcijā.

Izstrādājuma pievienošana barošanas avotam

1. Pievienojiet izstrādājuma kontaktdakšu pie pagarinātāja kabeļa.
2. Pievienojiet pagarinātāja kabeli strāvas kontaktligzdai.

3. Uzkariniet strāvas vadu uz piekares ierīces pie elektriskās kārbas durvīm, lai novērstu strāvas vada nospriegošanu.

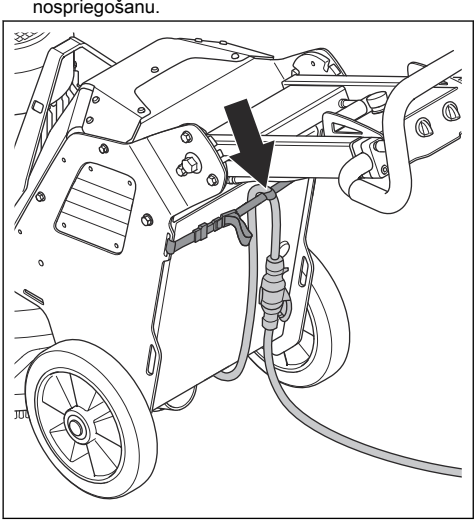

IEVĒROJIET: Ja izstrādājums ir pievienots putekļu nosūcējam, putekļu nosūcējs jāpievieno 3 fāžu barošanas avotam.

Darbības ātrums

Ja slīpmašīna tiek darbināta uz jauna veida virsmas, sākotnēji iestatiet ātrumu uz 50%. Kad operators pazīst virsmas veidu, ātrumu var pielāgot.

Slīpēšanas galvas un slīpēšanas disku griešanās virziens

Skatoties no grīdas slīpmašīnas augšpuses, griešanās virziens ir šāds:

- “R”: pulksteņrādītāju kustības virzienā
- “L”: pretēji pulksteņrādītāju kustības virzienam

Darbības laikā slīpmašīna var virzīties uz sāniem. Vilkšanas virziens ir saistīts ar griešanās virzienu. Grīdas slīpmašīna tiek vilkta pa labi, ja griešanās virziens ir iestatīts uz “L”. Grīdas slīpmašīna tiek vilkta pa kreisi, ja griešanās virziens ir iestatīts uz “R”.

Vilkšana uz sāniem ļauj izmantot slīpmašīnu, piemēram, sienas tuvumā. Iestatiet griešanās virzienu uz vilkšanu sienas virzienā.

IEVĒROJIET: Uzmanīgi vadiet slīpmašīnu. Raugieties, lai slīpmašīna tikai nedaudz pieskaras sienai. Grīdas slīpmašīna ir smaga un var radīt bojājumus.

Motora ātruma un griešanās virziena maiņa

Regulāri mainiet griešanās virzienu, lai dimanta instrumenti kalpotu ilgāk un būtu asāki. Tādējādi dimanta instrumentu segmenti tiek izmantoti vienmērīgi, un saskares virsma aizvien ir pēc iespējas lielāka.

- Lai iestatītu slīpēšanas diska ātrumu un griešanās virzienu, pagrieziet pogu.

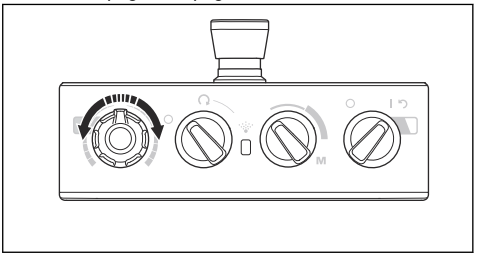

Mašīnas lietošana

- Darbiniet produktu manuāli, izmantojot uz roktura esošo vadības paneli. Skatiet šeit: *Izstrādājuma pārskats, kreisā puse PG 5 lpp. 56*.
- Darbības laikā vērojiet slīpēšanas motora invertora indikatora krāsas maiņu (A).

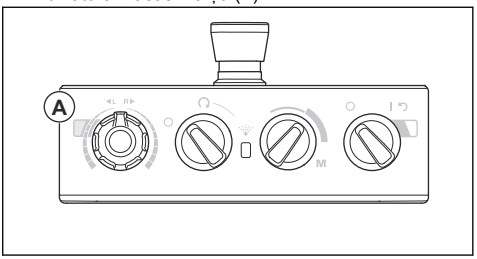

- Zaļš indikators: produkts darbojas pareizi.
- Oranžs indikators: slīpēšanas galvai ir pārslodze. Samaziniet jaudas izvadi 10 sekunžu laikā vai ātrāk, lai novērstu kļūmes rašanos.
- Sarkans indikators: invertora kļūme, un slīpēšanas galva apstājas. Produktu nepieciešams atiestatīt. Skatiet šeit: *Produkta atiestatīšana lpp. 69*.

Mašīnas ieslēgšana

IEVĒROJIET: Kamēr slīpēšanas galva darbojas, produkts ir nepārtraukti jāpārvieto. Ja produkts netiek pārvietots, virsma var kļūt raupja.

1. Viegli piespiediet rokturi uz leju, lai paceltu slīpēšanas galvu no virsmas. Tādējādi tiek novērsta dimanta instrumentu berze pret virsmu. Darba laikā pilnībā nepaceliet slīpēšanas galvu no virsmas.

2. Pagrieziet vadības panelī esošo apturēšanas/palaišanas slēdzi (A) pretēji pulksteņrādītāja kustības virzienam pozīcijā STOP (Apturēt), lai izslēgtu slīpēšanas galvu.

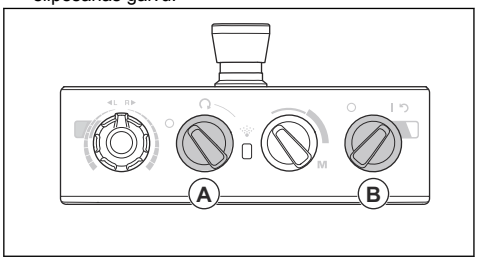

3. Pagrieziet vadības panelī esošo ieslēgšanas/izslēgšanas slēdzi (B) pozīcijā I, lai iedarbinātu produktu. Iedegas LED indikators blakus ieslēgšanas/izslēgšanas slēdzim.
4. Pagrieziet vadības panelī esošo apturēšanas/palaišanas slēdzi pulksteņrādītāju kustības virzienā, lai iedarbinātu slīpēšanas galvu. Mazāk nekā 5 sekunžu laikā produkts sāk darboties tukšgaitā.

Mašīnas apturēšana

IEVĒROJIET: Nepaceliet slīpēšanas galvu no virsmas, kad apturat motoru. Pēc motora izslēgšanas instrumentu paplāte vēl brīdi turpina griezties. Gaisā var nonākt putekļi, un virsmā var rasties bojājumi.

IEVĒROJIET: Nepieļaujiet produkta apstāšanos, iekams instrumenta plāksnes nav pilnībā apstājušās.

1. Pagrieziet vadības panelī esošo apturēšanas/palaišanas slēdzi (A) pretēji pulksteņrādītāju kustības virzienam pozīcijā STOP (Apturēt), lai apturētu slīpēšanas galvu.

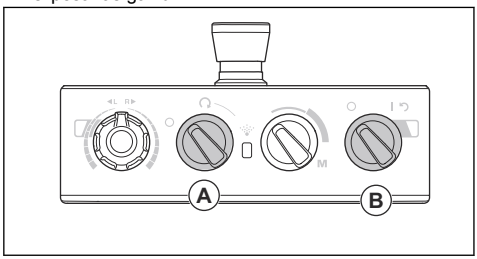

2. Turiet instrumentu paplātes uz virsmas, līdz tās ir pilnībā apstājušās.

IEVĒROJIET: Ja slīpējat lipīgu asfaltu, krāsu vai līdzīgu materiālu, produkts var pielipt pie lipīgās virsmas. Līdzko instrumentu paplāte ir pilnībā apstājusies, nedaudz paceliet slīpēšanas galvas priekšējo daļu.

3. Pagrieziet vadības panelī esošo ieslēgšanas/izslēgšanas slēdzi (B) pozīcijā 0, lai izslēgtu produktu. Nodziest LED indikators blakus ieslēgšanas/izslēgšanas slēdzim.
4. Atvienojiet barošanas kabeļa kontaktspraudni.

Produkta atiestatīšana

Ja nostrādā invertors, ieslēgšanas/izslēgšanas slēdzi var izmantot kā atiestatīšanas slēdzi. Ja slīpēšanas motora invertora indikators (A) deg sarkanā krāsā, atiestatiet produktu.

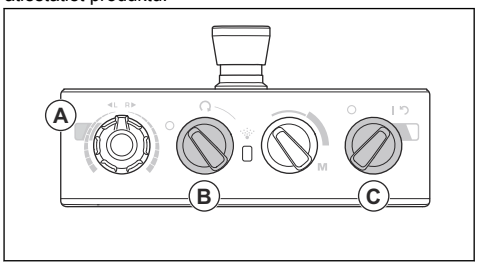

1. Pagrieziet vadības panelī esošo apturēšanas/palaišanas slēdzi (B) pretēji pulksteņrādītāju virzienam pozīcijā STOP (Apturēt), lai izslēgtu slīpēšanas galvu.
2. Pagrieziet ieslēgšanas/izslēgšanas slēdzi (C) bultiņas pozīcijā, lai atiestatītu produktu. Kad kļūme ir atiestatīta, slīpēšanas motora invertora indikators deg zaļā krāsā.
3. Pagrieziet vadības panelī esošo apturēšanas/palaišanas slēdzi pulksteņrādītāju kustības virzienā, lai atkal iedarbinātu slīpēšanas galvu.

Mist Cooler System PG 5

Sistēma Mist Cooler System samazina slīpēšanas diska instrumentu temperatūru un uzlabo grīdas slīpmašīnas veiktspēju. Mist Cooler System izmanto ūdens tvertnē esošo ūdeni. Mist Cooler System sprausla pievada ūdeni virsmai. Ūdens plūsmas līmenis tiek regulēts ar slēdzi uz vadības paneļa. Kad ūdens līmenis ir zems, gaismas diode uz vadības paneļa mirgo dzeltenā krāsā.

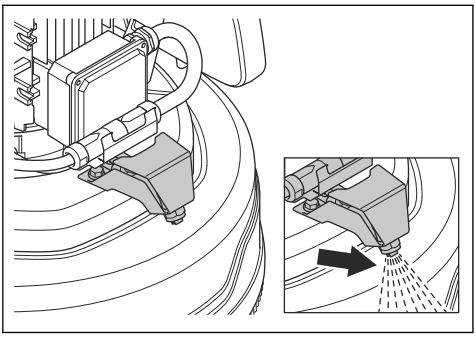

IEVĒROJIET: Izmantojiet piemērotu aprīkojumu, lai uzpildītu ūdens tvertni. Nepieļaujiet ūdens izplūšanu no ūdens tvertnes.

Miglas funkcijas lietošana PG 5

IEVĒROJIET: Nekādā gadījumā nevērsiet grīdas slīpmašīnas miglas sprauslu pret elektrosistēmas komponentiem.

1. Pagrieziet APTURĒŠANAS/PALAIŠANAS/PALAIŠANAS un miglas funkcijas slēdzi (A) līdz miglas simbolam.

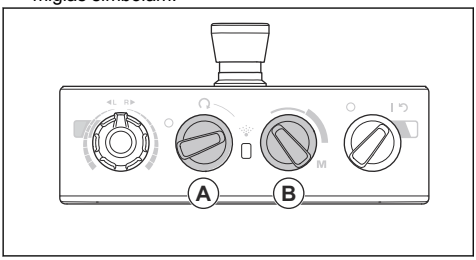

2. Regulējiet ūdens plūsmas līmeni ar slēdzi (B).

Miglas funkcijas pārbaude PG 5

1. Lai pārbaudītu miglas funkciju, neslīpējot, pagrieziet un turiet slēdzi, lai noregulētu ūdens plūsmas līmeni (A) stāvoklī M.

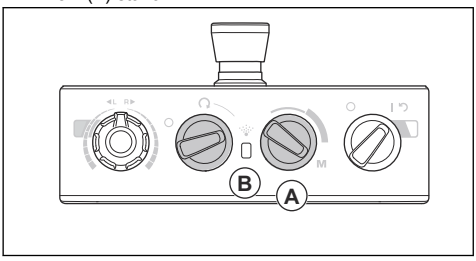

2. Kad ūdens līmenis ir zems, gaismas diode (B) mirgos dzeltenā krāsā.

Svari

Izstrādājumam ir 1 svars katrā izstrādājuma pusē. Ja izstrādājums ir pārāk smags, lai to darbinātu, noregulējiet svaru spiedienu uz slīpēšanas galvu. Svari ir jānoregulē vienādā pozīcijā labajā un kreisajā pusē. Svariem ir 2 pozīcijas:

- 1. pozīcija: maksimālais spiediens uz slīpēšanas galvu. Šī pozīcija palielina darbības efektivitāti. Šo pozīciju izmanto arī, iestatot izstrādājumu transportēšanas pozīcijā.

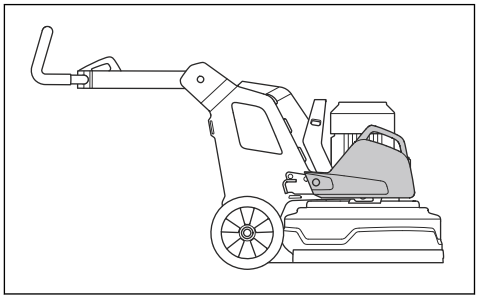

- 2. pozīcija: minimālais spiediens uz slīpēšanas galvu. Šo pozīciju izmanto arī, sasverot izstrādājumu apkopes pozīcijā.

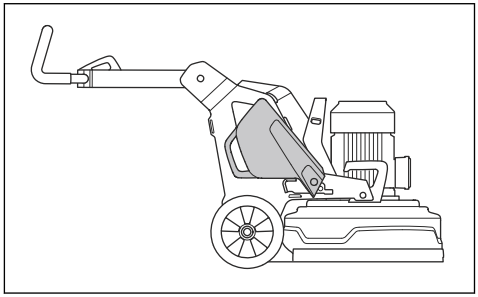

Atsvaru uzstādīšana un noņemšana PG 5 S

Produktam katrā pusē ir viens atsvars. Aprakstītās darbības ir jāveic abiem atsvariem.

1. Uzstādiet svara turētāju un pievelciet 3 skrūves.

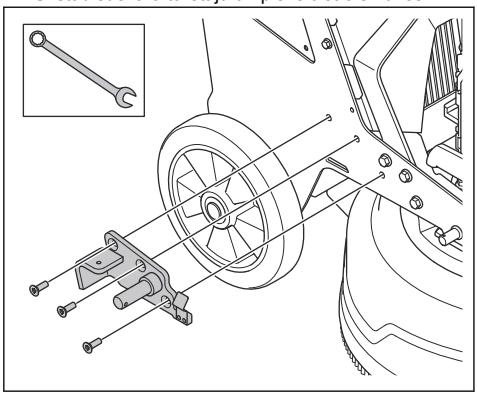

2. Uzlieciet atsvaru uz svara turētāja cilindra.

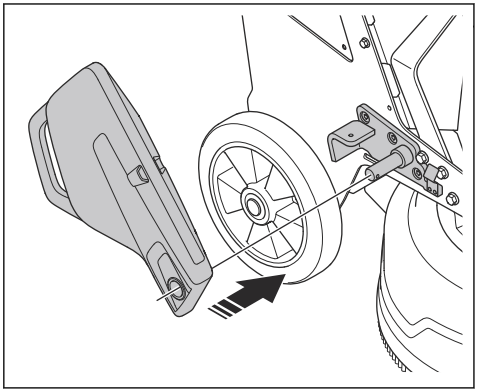

3. Nofiksējiet atsvaru uz svara turētāja ar aizturtapu (A).

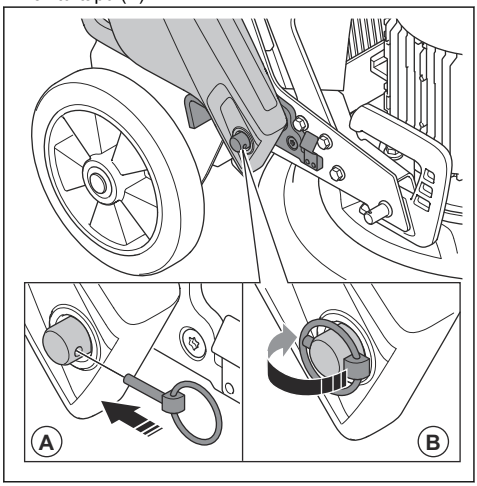

4. Pārlokiet gredzenu (B) pār cilindra aizturtapu.

Svaru regulēšana

BRĪDINĀJUMS: Regulējot svarus, ievērojiet piesardzību. Kustīgas daļas var izraisīt traumas.

BRĪDINĀJUMS: Kad svari ir novietoti vēlamajā pozīcijā, vienmēr pārliecinieties, ka svara bloķētājs pareizi fiksējas.

- Pārvietojiet svaru vēlamajā pozīcijā, izmantojot svara rokturi. Skatiet šeit: *Svari lpp. 70*.

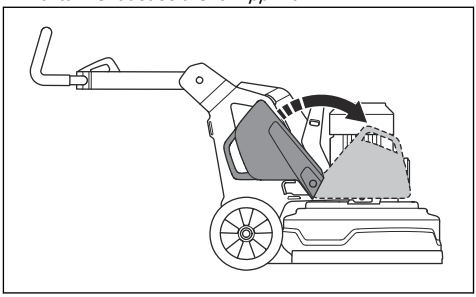

Ievadinformācija

BRĪDINĀJUMS: Pirms veicat tehnisko apkopi, izlasiet nodaļu par drošību un pārliecinieties, ka izprotat to.

Lai veiktu visus sistēmas apkopes un remonta darbus, ir nepieciešama īpaša apmācība. Mēs garantējam profesionāla remonta un apkopes pieejamību. Ja jūsu izplatītājs nav apkopes dienesta pārstāvis, vērsieties pie izplatītāja, lai iegūtu informāciju par tuvāko apkopes dienesta pārstāvi.

Papildinformāciju skatiet šeit: www.husqvarnacp.com.

Darbības pirms apkopes veikšanas

- Lietojiet individuālos aizsardzības līdzekļus. Skatiet šeit: *Individuālie aizsarglīdzekļi lpp. 60*.
- Izmantojiet apstiprinātus elpceļu aizsarglīdzekļus. Putekļi no izstrādājuma ir bīstami jūsu veselībai.
- Novietojiet izstrādājumu uz līdzenas virsmas.
- Apturiet motoru un atvienojiet strāvas kontaktdakšu, lai nepieļautu nejaušu iedarbināšanu apkopes laikā.
- Attīriet telpu ap izstrādājumu no eļļas un netīrumiem. Noņemiet nevēlamus priekšmetus.
- Uzstādiet saprotamas zīmes, lai brīdinātu citas personas, ka tiek veikti apkopes darbi.
- Nodrošiniet, lai tuvumā būtu ugunsdzēšamais aparāts, medicīniskās palīdzības līdzekļi un telefons ārkārtas gadījumiem.

Apkopes grafiks

* = vispārēja apkope, ko veic lietotājs. Šajā lietotāja rokasgrāmatā instrukcijas nav sniegtas.

X = šajā lietotāja rokasgrāmatā ir sniegtas instrukcijas.

O = šajā lietotāja rokasgrāmatā nav sniegtas instrukcijas. Ļaujiet apkopi veikt pilnvarotam servisa pārstāvim.

Apkope	Katru dienu	Reizi nedēļā	Ik pēc 6 mēnešiem	Ik pēc 12–36 mēnešiem
Pārbaudiet IESL./IZSL. slēdzi.	*			
Pārbaudiet roktura stiprinājumu punktus un bloķēšanas funkciju.		*		
Pārbaudiet svaru stiprinājumu punktus un bloķēšanas funkciju.		*		
Pārbaudiet avārijas apturēšanas pogu.	X			
Notīriet izstrādājuma ārējās virsmas.	X			
Notīriet izstrādājuma iekšējos komponentus.			O	
Veiciet vispārīgu pārbaudi.	X			
Pārbaudiet slīpējamos diskus.	X			
Pārbaudiet slīpēšanas galvas piedziņas sistēmas darbību.		X		
Veiciet slīpējamo disku piedziņas sistēmas apkopi.				O
Pārbaudiet savienojumu starp šasiju un slīpēšanas galvu.		*		

Mašīnas tīrīšana

IEVĒROJIET: Bloķēta gaisa ieplūde pasliktina slīpmašīnas veiktspēju un var izraisīt motora pārkaršanu.

- Attīriet visas gaisa atveres no nosprostojuma. Slīpmašīnai jābūt pietiekami atdzisušai.
- Pirms izstrādājuma tīrīšanas vienmēr atvienojiet strāvas kontaktdakšu no elektrotīkla kontaktligzdas.
- Izstrādājuma tīrīšanai neizmantojiet ķimikālijas.
- Netīriet elektriskās daļas ar ūdeni.
- Darba dienas beigās vienmēr notīriet visu aprīkojumu.
  a) Sasveriet izstrādājumu, līdz rokturis atrodas uz grīdas.
  b) Notīriet slīpēšanas galvas apakšējās virsmas komponentus ar augstspiediena mazgāšanas ierīci.

IEVĒROJIET: Nevērsiet augstspiediena mazgāšanas ierīci tieši uz blīvēm un savienojuma punktiem.

Vispārējās pārbaudes veikšana

- Pārliecinieties, vai barošanas kabelis un pagarinātāja kabelis ir labā stāvoklī un nav bojāts.
- Pārliecinieties, vai uzgriežņi un skrūves ir stingri pievilktas.
- Pārbaudiet suku. Ja tā ir nolietota vai bojāta, tā jāmaina.
- Pārliecinieties, ka pārsegs brīvi kustas un ir pareizā stāvoklī pret grīdu.
- Pārliecinieties, ka instrumentu plāksnes vidējais fiksators ir tīrs un viegli pagriežams.

Slīpēšanas galvas piedziņas sistēma

Slīpēšanas galvas piedziņas sistēma ir noslēgta sistēma. Ja konstatējat slīpēšanas galvas piedziņas sistēmas problēmas, konsultējieties ar Husqvarna apkopes pārstāvi.

Slīpēšanas galvas uzstādīšana un noņemšana

BRĪDINĀJUMS: Kad slīpēšanas galva ir noņemta, šasija nav līdzsvarā. Nodrošiniet, lai šasija nevarētu apgāzties. Tas var izraisīt traumas vai bojājumus.

1. Novietojiet šasiju pie slīpēšanas galvas.
2. Izvadiet motora kabeli no šasijas cauri spraugai starp slīpēšanas galvu un šasiju.
3. Pilnībā spiediet šasiju pret slīpēšanas galvu (A).

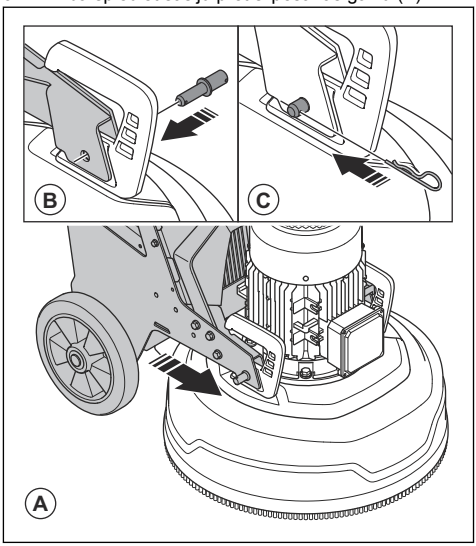

4. Uzstādiet bloķēšanas tapas (B) katrā slīpēšanas galvas pusē.
5. Piestipriniet aizturtapas (C) katrā slīpēšanas galvas pusē.
6. Savienojiet motora kabeli no šasijas ar motora kabeli no motora (D).

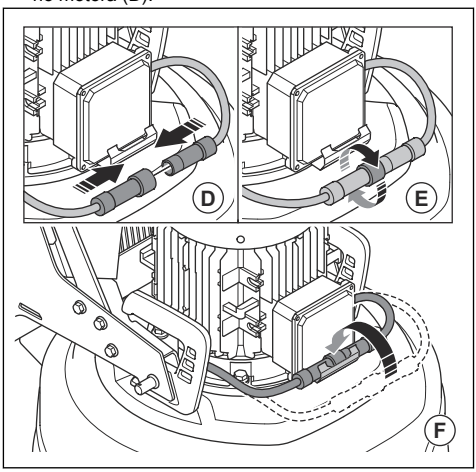

7. Pievelciet pretuzgriezni (E) uz motora kabeļa pretēji pulksteņrādītāju virzienam no šasijas.
8. Ievietojiet motora kabeļus kabeļu turētājā (F).
9. Noņemiet slīpēšanas galvu, veicot darbības pretējā secībā.

Problēmu novēršana

Problēma	Cēlonis	Risinājums
Produkts nesāk darboties.	Pagarinājuma kabelis ir atvienots vai bojāts.	Pievienojiet pagarinājuma kabeli vai, ja nepieciešams, nomainiet to.
	Ir aktivizēta avārijas apturēšanas poga.	Pagrieziet vadības pultī esošo avārijas izslēgšanas pogu pulksteņrādītāju kustības virzienā, lai to izslēgtu.
	Drošības slēdzis ir atvērts elektriskajā korpusā.	Aizveriet drošības slēdzi, lai noslēgtu kontūru.
Produktu ir grūti noturēt.	Produktam uzstādīts pārāk mazs dimanta instrumentu skaits.	Palieliniet dimanta instrumentu skaitu, lai samazinātu produkta un operatora slodzi.
	Slīpēšanas piedziņas motors nedarbojas. To var izraisīt kļūme ar motoru vai motora vadu.	Pārliecinieties, ka slīpēšanas piedziņas motors ir pievienots. Ja kļūme joprojām pastāv, sazinieties ar pilnvarotu apkopes pārstāvi.
	Siksna ir bojāta.	Ja siksna ir bojāta, uzticiet tās nomaiņu apkopes centram. Grieziet vienu slīpēšanas disku ar roku. Ja visi slīpēšanas diski griežas kopā, siksna nav bojāta. Ja 1 slīpēšanas disks griežas brīvi, siksna ir bojāta.
	Produktam tiek nodrošināta tikai 1 fāze. Produkts nesaņems kļūmes kodu un izmantos < 1 A motora strāvu. Ventilators griežas lēnām.	Pārbaudiet barošanas avotu.
	Darbības virsma izmanto pārāk daudz produkta kapacitātes.	Noregulējiet motora ātrumu un/vai produkta turpgaitas ātrumu pa grīdu.
Izklausās, ka produkts pārmērīgi palielina apgriezienu skaitu.	Slīpēšanas piedziņas motors nav pievienots.	Pārliecinieties, ka slīpēšanas piedziņas motors ir pievienots.
	Slīpēšanas piedziņas motors nedarbojas. To var izraisīt kļūme ar motoru vai motora vadu.	Pārliecinieties, ka slīpēšanas piedziņas motors ir pievienots. Ja kļūme joprojām pastāv, sazinieties ar pilnvarotu apkopes pārstāvi.
	Virsma ir pārāk bieza vai dimanta instrumenta konfigurācija nav pareiza.	Kad iedarbināt produktu, viegli piespiediet rokturi uz leju, lai paceltu slīpēšanas galvu no virsmas.

Problēma	Cēlonis	Risinājums
Produkts rada neregulāru skrāpējuma rakstu.	Dimanta instrumenti ir nepareizi pievienoti vai pievienoti dažādos augstumos uz slīpēšanas diskiem.	Nodrošiniet, lai visi dimanta instrumenti būtu uzstādīti pareizi un identiskā augstumā.
	Dimanta instrumentiem ir dažādi veidi.	Pārliecinieties, vai visiem segmentiem ir vienāds dimanta graudu izmērs un sasaiste. Ja dimanta segmenti ir rupji, izvietojiet rupjos dimanta segmentus vienmērīgi. Lietojiet produktu uz abrazīvas virsmas, līdz visiem segmentiem ir vienāds augstums.
	Sveķu instrumenti ir sajaukti, vai tajos ir nevēlams piesārņojums.	Pārliecinieties, vai visiem sveķiem ir vienāds dimanta graudu izmērs un sasaiste un vai nepastāv piesārņojums. Lai sveķu instrumentus tīrītu, darbiniet tos īsu laiku uz viegli abrazīvas virsmas.
	Slīpēšanas diski ir nodiluši vai bojāti.	Pārbaudiet, vai slīpējamajiem diskiem nav salauztas sekcijas vai pārmērīgas kustības.
Produktā ir pēkšņa, nevēlama kustība.	Slīpēšanas diski ir nodiluši vai bojāti.	Pārbaudiet, vai slīpēšanas diskiem nav bojātas daļas un pārāk liela kustība.
	Dimanta instrumenti ir nepareizi pievienoti vai pievienoti dažādos augstumos uz slīpēšanas diskiem.	Nodrošiniet, lai visi dimanta instrumenti būtu uzstādīti pareizi un identiskā augstumā.
Iekšējais ķēdes pārtraucējs tiek atbrīvots.	Pārāk liela slodze vai nepietiekama barošana.	Pārbaudiet barošanas avotu.
		Samaziniet slīpēšanas spiedienu, palieliniet dimanta instrumentu skaitu vai palieliniet sasaistes cietību.

Pārvadāšana, glabāšana un utilizēšana

Transportēšana

BRĪDINĀJUMS: Esiet uzmanīgi transportēšanas laikā. Mašīna ir smaga un var radīt traumas vai bojājumus, ja transportēšanas laikā tā nokrīt vai pārvietojas.

Riteņi ļauj pārvietot produktu nelielos attālumos. Garākām distancēm paceliet produktu, lai pārvietotu to, vai novietojiet uz transportlīdzekļa.

IEVĒROJIET: Nevelciet mašīnu ar transportlīdzekli.

- Ievērojiet lielu piesardzību, pārvietojot produktu manuāli vai pa slīpām virsmām. Neliels slīpums var izraisīt strauju kustību, ko nevar manuāli nobremzēt.
- Pārvadāšanas laikā nostipriniet produktu. Pārliecinieties, ka tas nevar kustēties.
- Transportēšanas laikā nodrošiniet mašīnas aizsardzību. Aizsarglīdzekļi palīdzēs aizsargāt mašīnu pret laikapstākļu, piemēram, lietus un sniega ietekmi.
- Ceļot produktu, vienmēr izmantojiet celšanas cilpu.
- Neceliet produktu aiz stūres, motora, šasijas vai citām daļām.
- Vislabāk transportēšanu veikt uz paletes.
- Vienmēr celiet produktu ar pacēlāju vai iekrāvēju.
- Neizmantojiet iekrāvēju, ja produkts nav novietots uz paletes vai karkasa. Tā var izraisīt slīpējamo disku un citu iekšējo komponentu bojājumus.
- Transportēšanas laikā slīpēšanas galvai ir jāatrodas uz zemes. Lai novērstu instrumentu paplāšu bloķēšanas mehānisma bojājumus, atstājiet instrumentu paplātes uzstādītas.

Produkta novietošana transportēšanas pozīcijā

- Nolokiet rokturi uz leju. Skatiet šeit: *Kāta un roktura regulēšana lpp. 67*.

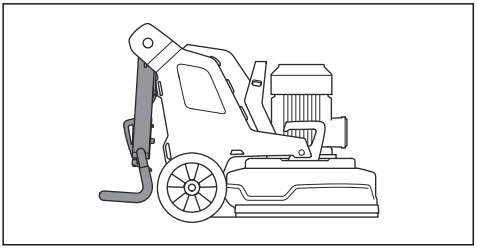

- Ja izstrādājumam ir uzstādīti svari, noregulējiet svarus priekšējā pozīcijā. Skatiet šeit: *Svaru regulēšana lpp. 71*.
- Nodrošiniet, lai slīpēšanas galva pieskaras virsmai.

Izstrādājuma pārvietošana augšup un lejup pa rampu

BRĪDINĀJUMS: Ievērojiet lielu piesardzību, ja pārvietojat izstrādājumu ar ieslēgtu motoru augšup un lejup pa rampu. Izstrādājums ir smags, un pastāv traumu gūšanas risks, ja izstrādājums apgāžas vai kustas pārāk ātri.

BRĪDINĀJUMS: Ja rampas ir ļoti stāvas, vienmēr izmantojiet vinču. Nestaigājiet un nestāviet zem izstrādājuma. Neuzturieties izstrādājuma riska zonā. Skatiet šeit: *Darba zonas drošība lpp. 61*.

BRĪDINĀJUMS: Nepārvietojiet izstrādājumu stāvos slīpumos. Informāciju par izstrādājuma maksimālo slīpuma leņķi skatiet izstrādājuma datu plāksnītē.

- Lai pārvietotu izstrādājumu pa rampu uz leju, lēnām virziet to atpakaļgaitā.
- Lai pārvietotu izstrādājumu pa rampu uz augšu, lēnām virziet to uz priekšu.
- Nesagrieziet izstrādājumu uz rampas vairāk nekā par 45°.

Izstrādājuma pacelšana

BRĪDINĀJUMS: Pārliecinieties, vai celšanas aprīkojumam ir pareizas specifikācijas, lai izstrādājumu varētu droši pacelt. Datu plāksnītē uz izstrādājuma ir norādīts izstrādājuma svars.

BRĪDINĀJUMS: Nestaigājiet un nestāviet zem vai blakus paceltam izstrādājumam. Neļaujiet nepiederošām personām atrasties riska zonā. Skatiet šeit: *Darba zonas drošība lpp. 61*.

BRĪDINĀJUMS: Neceliet bojātu izstrādājumu. Pārbaudiet, vai celšanas cilpa ir pareizi uzstādīta un nav bojāta.

1. Novietojiet izstrādājumu transportēšanas pozīcijā. Skatiet šeit: *Produkta novietošana transportēšanas pozīcijā lpp. 76*.
2. Piestipriniet celšanas aprīkojumu celšanas cilpā.

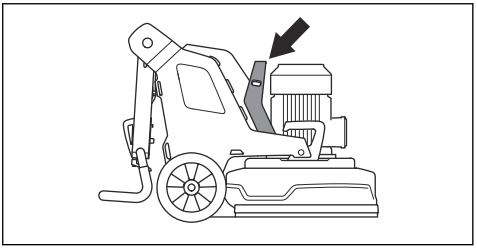

Izstrādājuma nostiprināšana uz transportlīdzekļa

Izstrādājumam ir atveres, kas tiek izmantotas, lai ar siksnām nostiprinātu izstrādājumu uz transportlīdzekļa.

1. Nostipriniet stiprinājuma siksnas atverēs.

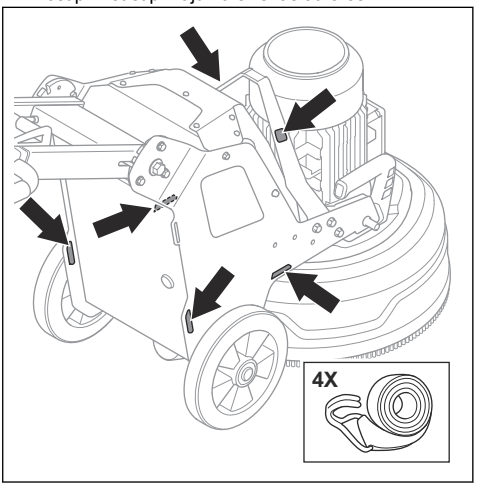

2. Nostipriniet un pievelciet siksnas pie transportlīdzekļa.

Glabāšana

IEVĒROJIET: Nenovietojiet izstrādājumu glabāšanai ārpus telpām. Vienmēr turiet izstrādājumu telpās.

- Glabājiet izstrādājumu sausā, no sala pasargātā vietā.
- Notīriet izstrādājumu un veiciet pilnu apkopi, pirms novietojat to glabāšanai.
- Turiet slīpēšanas galvu uz zemes.
- Glabājiet izstrādājumu norobežotā vietā, lai novērstu to, ka tam var piekļūt bērni vai personas, kam tas nav atļauts.

Utilizēšana

Simbols norāda, ka izstrādājums nav sadzīves atkritumi. Utilizējiet to, izmantojot elektrisko un elektronisko ierīču savākšanas sistēmu jūsu valstī. Tas veicinās pienācīgu atkritumu apsaimniekošanu izstrādājumu aprites cikla beigās. Lai iegūtu informāciju, sazinieties ar vietējām valsts iestādēm, sadzīves atkritumu pārstrādes pakalpojumu nodrošinātājiem, Husqvarna izplatītāju, kas nodrošina apkopi, vai mazumtirgotāju. Nepareiza utilizācija var radīt iespējamu negatīvu ietekmi uz vidi un cilvēku veselību, jo pastāv bīstamu vielu klātbūtnes risks.

Tehniskie dati

	PG 5 S 1 x 200–240 V	PG 5 1 x 200–240 V	PG 5 3 x 380–415 V
Motora jauda, kW/ZS	2,2/3	4/5,5	4/5,5
Nominālā strāva, A	13	30	16
Spriegums, V	200–240	200–240	380–415
Fāzes	1 fāze	1 fāze	3 fāzes
Frekvence, Hz	50–60	50–60	50–60
Svars, kg/mārciņas	169/373	183/403	183/403
Slīpēšanas platums, mm/collas	500/19,7	500/19,7	500/19,7
Slīpēšanas disks, mm/collas	3 x 230/9	3 x 230/9	3 x 230/9
Slīpēšanas spiediens kopā, kg/mārciņas	80/176	82/181	82/181
Atsvari 1. stāvoklī (priekšējā), kg/mārciņas	NAV PIEEJAMS	125/275	125/275
Atsvari 2. stāvoklī (vertikāli), kg/mārciņas	NAV PIEEJAMS	98/216	98/216
Slīpēšanas diska ātrums, min./maks., apgr./min.	353-1176	353-1176	353-1176
Standarta griešanās virziens (no augšpuses) (R)	Slīpēšanas disks: pulksteņrādītāju kustības virzienā	Slīpēšanas disks: pulksteņrādītāju kustības virzienā	Slīpēšanas disks: pulksteņrādītāju kustības virzienā
Maksimālais slīpums, grādi °	10	10	10
Korpuss, IP	54	54	54

Skaņas līmeņi

Trokšņa emisija [7]	
Skaņas jaudas līmenis, izmērītais L_W dB(A)	92,4
Skaņas līmeņi [8]	
Skaņas spiediena līmenis pie operatora auss, L_P, dB (A)	73,8
Vibrācijas līmeņi [9]	

[7] Trokšņa emisijas līmenis vidē ir noteikts kā akustiskās jaudas līmenis atbilstoši standartam EN 60335-2-72. Paredzamā mērījuma nenoteiktība 2,5 dB(A).
[8] Skaņas spiediena līmenis atbilstoši standartam EN 60335-2-72. Paredzamā mērījuma nenoteiktība: 4 dB(A).
[9] Vibrācijas līmenis atbilstoši EN 60335-1 un EN 60335-2-72. Ziņotajos datos par vibrācijas līmeni ir tipiska statiskā izkliede (standarta novirze) 1 m/s^2. Vibrācijas vērtības attiecas uz manuālu darbību.

Rokturis, labā puse, m/s^2	0,8
Rokturis, kreisā puse, m/s^2	0,8

Izstrādājuma izmēri

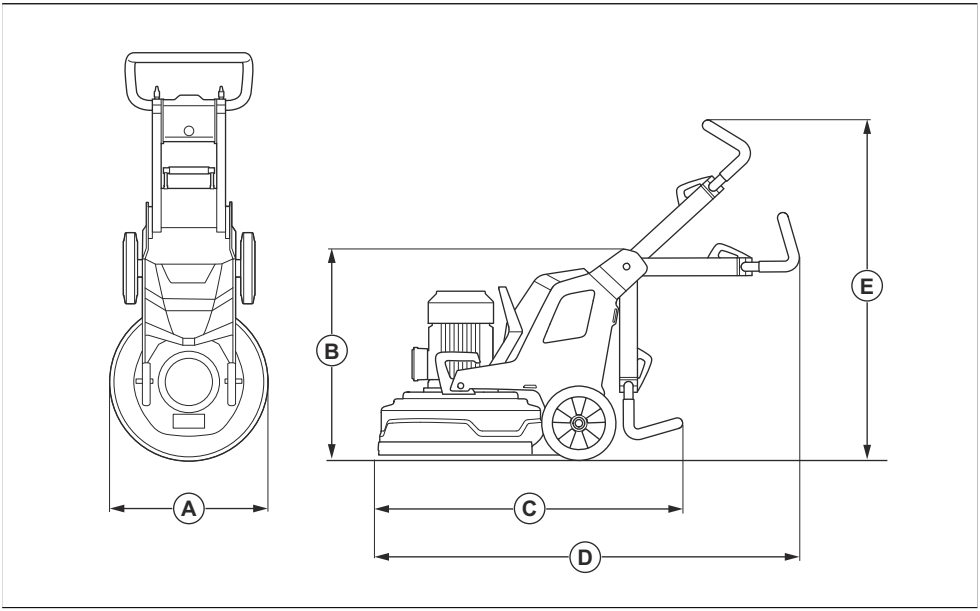

A	Platums, mm/collas	560/22
B	Min. kopējais augstums (rokturis nolocīts), mm/collas	735/28,9
C	Min. kopējais garums (rokturi nolocīti), mm/collas	1015/40
D	Maks. kopējais garums (rokturi izvirzīti), mm/collas	1255/49,4
E	Maks. kopējais augstums (rokturi izvirzīti), mm/collas	1260/49,6

ES atbilstības deklarācija

Mēs, Husqvarna AB, SE-561 82 Huskvarnā, Zviedrijā, tālr. nr. +46 36 146500, ar pilnu atbildību apliecinām, ka šis izstrādājums:

Apraksts	Grīdas slīpmašīna
Zīmols	HUSQVARNA
Tips/modelis	PG 5, PG 5 S
Identifikācija	Ar sērijas numuriem no 2024 un turpmākiem sērijas numuriem

pilnībā atbilst šādām ES direktīvām un noteikumiem:

Direktīva/regula	Apraksts
2006/42/EC	“par mehānismiem”
2014/30/EU	“par elektromagnētisko savietojamību”
2011/65/EU	“par bīstamu vielu izmantošanas ierobežošanu”

un ir ievēroti tālāk norādītie saskaņotie standarti un/vai tehniskās specifikācijas;

EN ISO 12100:2010

EN 60335-2-72:2012

EN 61000-3-2:2014

EN IEC 61000-3-2:2019+A1:2021

EN 61000-3-3:2013+A1:2019+ A2:2021

EN 61000-6-2:2005/AC:2005

EN IEC 61000-6-2:2019

EN 61000-6-4:2007+A1:2011

EN IEC 61000-6-4:2019

Partille, 2024-05-24

Martins Hubers (Martin Huber)

Izpētes un attīstības direktors, Betona virsmu un grīdu nodaļa

Husqvarna AB, celtniecības daļa

Atbildīgais par tehnisko dokumentāciju

CE

Содержание

Введение..... 81
Безопасность.....87
Работа.....91
Техническое обслуживание.....100
Поиск и устранение неисправностей.....102
Транспортировка, хранение и утилизация.....104
Технические данные.....107
Декларация соответствия..... 109

Введение

Описание изделия

Изделие представляет собой шлифовальную машину для поверхностей различной твердости.

Использование по назначению

Данное изделие используется для шлифовки поверхностей из материалов различной твердости, таких как натуральный камень, терраццо и бетон. Также изделие предназначено для шлифовки таких покрытий, как эпоксидная смола и клей. Обработанная поверхность может быть шероховатой или гладкой. Изделие можно использовать для сухой и влажной шлифовки. Запрещается использовать изделие для других видов работ.

Изделие предназначено для использования профессиональными обученными операторами в коммерческих целях.

Обзор изделия, вид справа PG 5

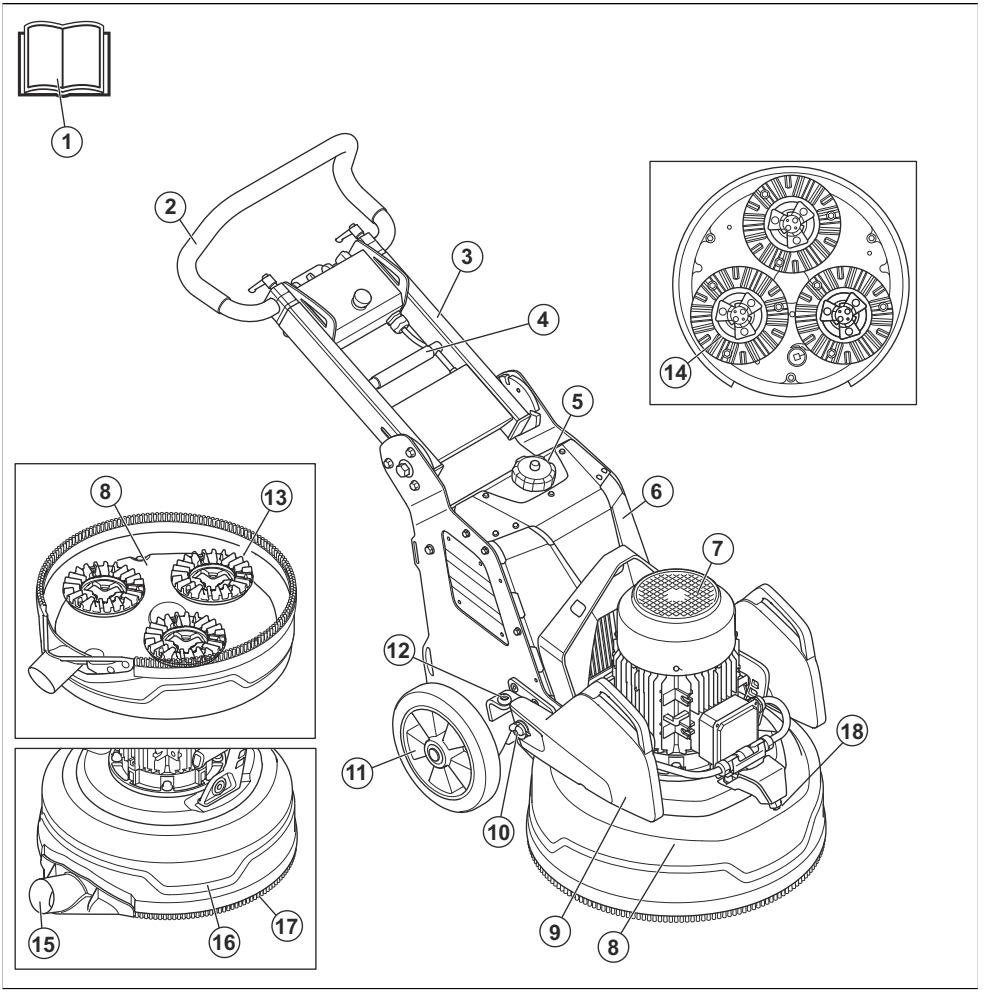

1. Руководство по эксплуатации
2. Рукоятка-руль
3. Рукоятка
4. Рычаг блокировки положения рукоятки
5. Бак для воды
6. Блок электрооборудования
7. Двигатель шлифовального оборудования
8. Шлифовальная головка
9. Вес
10. Держатель противовеса
11. Колесо
12. Фиксатор противовеса, заднее положение противовеса
13. Шлифовальный диск
14. Инструментальная пластина
15. Разъем для промышленного пылесоса
16. Крышка
17. Пылезащитная юбка
18. Насадка для распыления

Обзор изделия, вид слева PG 5

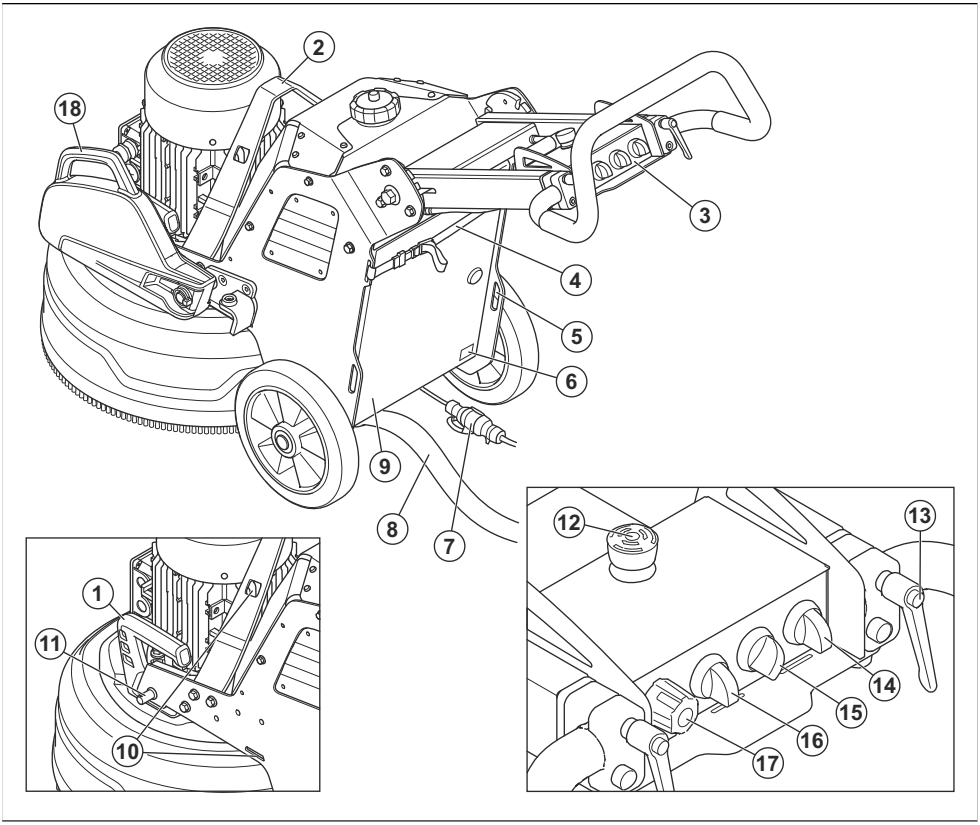

1. Подъемная рукоятка шлифовальной головки
2. Подъемная скоба
3. Панель управления
4. Подвесное устройство для шланга промышленного пылесоса и шнура питания
5. Отверстия для строп
6. Паспортная табличка
7. Шнур питания
8. Разъем для промышленного пылесоса
9. Дверца блока электрооборудования
10. Отверстия для строп
11. Фиксатор противовеса, переднее положение противовеса
12. Кнопка аварийного останова
13. Рычаг блокировки положения рукоятки-руля
14. Переключатель ВКЛ/ВЫКЛ
15. Переключатель регулировки расхода воды
16. Переключатель ОСТАНОВКИ/ЗАПУСКА/ЗАПУСКА С РАСПЫЛЕНИЕМ ВОДЫ
17. Регулятор частоты и направления вращения
18. Вес

Обзор изделия, вид справа PG 5 S

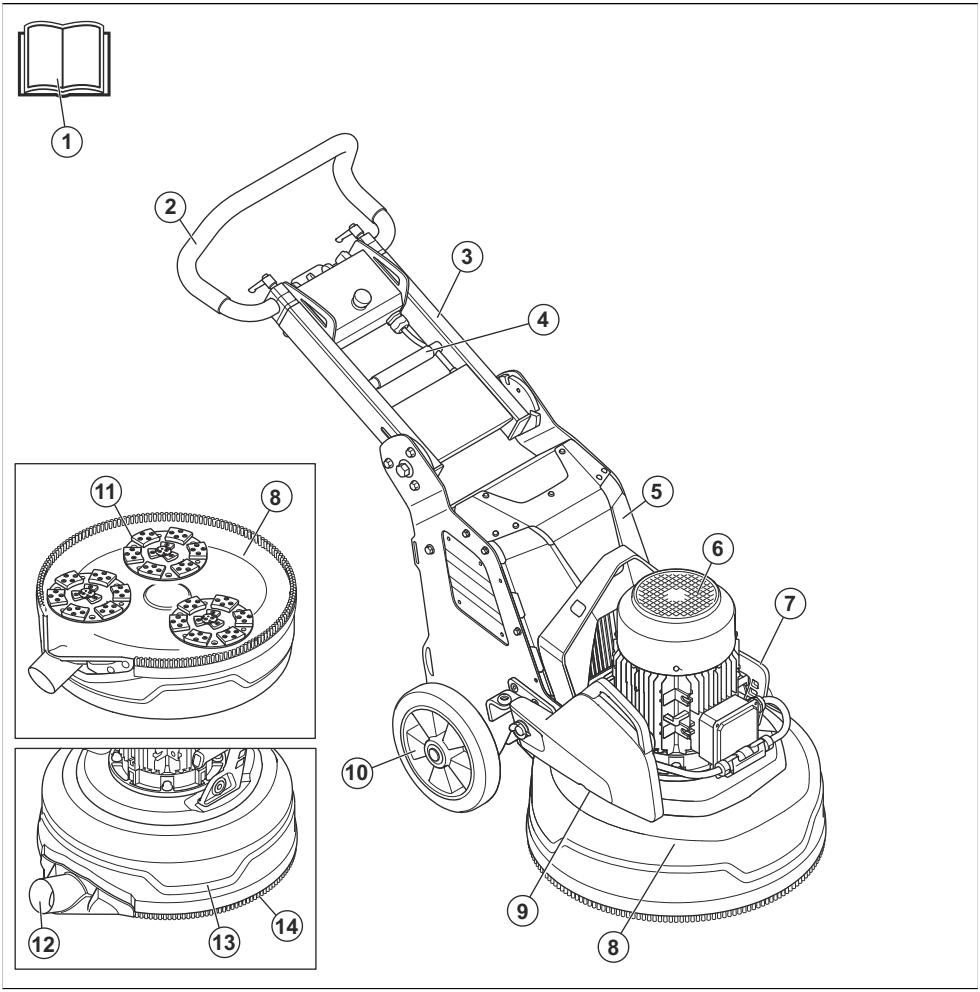

1. Руководство по эксплуатации
2. Рукоятка-руль
3. Рукоятка
4. Рычаг блокировки положения рукоятки
5. Блок электрооборудования
6. Двигатель шлифовального оборудования
7. Подъемная рукоятка шлифовальной головки
8. Шлифовальная головка
9. Противовес (принадлежность)
10. Колесо
11. Шлифовальный диск
12. Разъем для промышленного пылесоса
13. Крышка
14. Пылезащитная юбка

Обзор изделия, вид слева PG 5 S

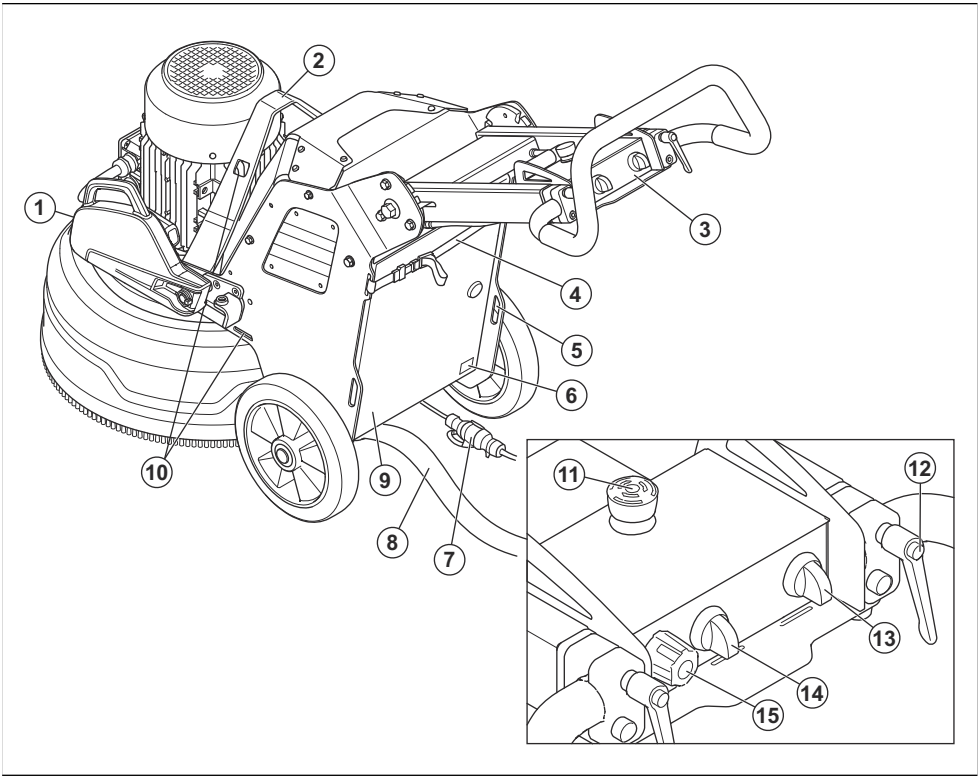

1. Противовес (принадлежность)
2. Подъемная скоба
3. Панель управления
4. Подвесное устройство для шланга промышленного пылесоса и шнура питания
5. Отверстие для строп
6. Паспортная табличка
7. Шнур питания
8. Разъем для промышленного пылесоса
9. Дверца блока электрооборудования
10. Отверстия для строп
11. Кнопка аварийного останова
12. Рычаг блокировки положения рукоятки-руля
13. Переключатель ВКЛ/ВЫКЛ
14. Переключатель ОСТАНОВКИ/ЗАПУСКА
15. Регулятор частоты и направления вращения

Символы на изделии

ПРЕДУПРЕЖДЕНИЕ. Изделие может представлять опасность и стать причиной тяжелой травмы или смерти оператора или окружающих. Соблюдайте осторожность и правила эксплуатации изделия.

Перед началом работы с изделием внимательно прочитайте руководство и убедитесь, что понимаете приведенные здесь инструкции.

Используйте средства защиты органов слуха, зрения и дыхания. См. *Средства индивидуальной защиты на стр. 87*.

Пыль может стать причиной проблем со здоровьем. Используйте одобренные средства защиты органов

дыхания. Всегда следите за наличием надлежащей вентиляции.

Поднимайте изделие только за подъемную скобу.

Используйте отверстия для крепежных строп, чтобы зафиксировать изделие в транспортном средстве при перевозке.

Изделие не является бытовыми отходами. Изделие необходимо передать в авторизованный пункт переработки электрического и электронного оборудования. См. *Утилизация на стр. 105*.

Данное изделие отвечает требованиям соответствующих директив ЕС.

Табличка с уровнем излучения шума в окружающую среду в соответствии с директивами и нормативами ЕС и Великобритании. Гарантированный уровень звуковой мощности изделия указан в разделе .

Примечание: Прочие условные обозначения/наклейки на изделии указывают на его соответствие специальным требованиям сертификации, которые действуют в определенных странах.

Символы на панели управления

Аварийный останов.

Включение и перезапуск изделия.

Шлифовальная головка ВКЛ.

Частота и направление вращения шлифовального диска.

Паспортная табличка

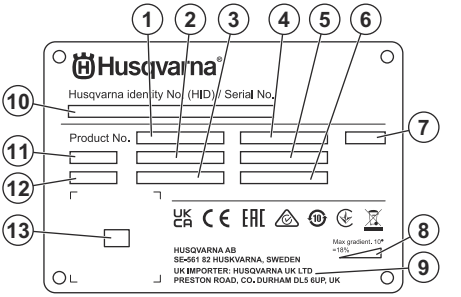

1. Номер изделия
2. Вес изделия
3. Номинальная мощность
4. Номинальное напряжение
5. Номинальная сила тока
6. Частота
7. Корпус
8. Максимальный угол уклона
9. Производитель/импортер
10. Серийный номер
11. Модель
12. Год производства
13. Сканируемый код

Повреждение изделия

Мы не несем ответственности за повреждение изделия в следующих случаях:

- ненадлежащий ремонт изделия;
- использование для ремонта изделия неоригинальных деталей или деталей, не одобренных производителем;
- использование неоригинальных дополнительных принадлежностей или принадлежностей, не одобренных производителем;
- ремонт изделия в неавторизованном сервисном центре или неквалифицированным специалистом.

Husqvarna Fleet Services™

Husqvarna Fleet Services™ представляет собой облачное решение, которое позволяет оператору получать информацию обо всех подключенных изделиях. На данное изделие можно установить датчик Husqvarna Fleet Services™. Датчик Husqvarna Fleet Services™ собирает данные об изделии и позволяет подключиться к системе Husqvarna Fleet Services™. Система Husqvarna Fleet Services™ сообщает такие сведения, как время работы, интервалы обслуживания и местоположение изделия.

Для получения дополнительной информации о Husqvarna Fleet Services™ скачайте приложение Husqvarna Fleet Services™ или обратитесь к представителю Husqvarna.

Безопасность

Определения сигнальных слов

Сигнальные слова "Предупреждение", "Осторожно" и "Примечание" используются для выделения особо важных пунктов руководства.

ПРЕДУПРЕЖДЕНИЕ: Используется, когда несоблюдение инструкций руководства может привести к травмам или смерти оператора или находящихся рядом посторонних лиц.

ВНИМАНИЕ: Используется, когда несоблюдение инструкций руководства может привести к повреждению изделия, других материалов или прилегающей территории.

Примечание: Используется для предоставления дополнительных сведений о конкретной ситуации.

Средства индивидуальной защиты

ПРЕДУПРЕЖДЕНИЕ: В обязательном порядке прочитайте следующие инструкции по технике безопасности, прежде чем приступать к эксплуатации изделия.

- Всегда используйте подходящие средства индивидуальной защиты при эксплуатации изделия. СИЗ не исключают риск травмирования. Они снижают тяжесть травмы при несчастном случае. За помощью в выборе СИЗ обращайтесь к дилеру.
- При эксплуатации изделия пользуйтесь одобренными средствами защиты глаз.
- Не надевайте свободную, тяжелую и неподходящую одежду. Надевайте одежду, обеспечивающую свободу движений.
- Используйте одобренные защитные перчатки, которые обеспечивают надежное удержание оборудования и предотвращают раздражение кожи.
- Используйте одобренный защитный шлем.
- При эксплуатации изделия всегда пользуйтесь одобренными средствами защиты органов слуха. Длительное воздействие шума может привести к потере слуха.
- Данное изделие производит пыль и выхлопные газы, содержащие опасные химические вещества. Пользуйтесь одобренными средствами защиты органов дыхания.
- Надевайте обувь со стальным носком и нескользкой подошвой.
- Всегда имейте при себе аптечку для оказания первой медицинской помощи.
- При работе с изделием может возникать искрение. Всегда имейте при себе огнетушитель.

Общие инструкции по технике безопасности

ПРЕДУПРЕЖДЕНИЕ: В обязательном порядке прочитайте следующие инструкции по технике безопасности, прежде чем приступать к эксплуатации изделия.

- Изделие представляет опасность при небрежном или неправильном обращении. Изделие может стать причиной тяжелой травмы или смерти оператора и окружающих. Перед использованием изделия в обязательном порядке прочтите настоящее руководство по эксплуатации и убедитесь, что вы полностью понимаете его содержание.
- Изделие не предназначено для использования лицами с ограниченными физическими возможностями, в том числе детьми, а также лицами без соответствующего опыта и знаний.
- Сохраните все предупреждения и инструкции.
- Соблюдайте все действующие законы и нормативные акты.
- Оператор и работодатель оператора должны быть осведомлены о возможных рисках и не допускать их возникновения во время эксплуатации изделия.
- Не разрешайте пользоваться изделием людям, которые не изучили и не поняли содержание данного руководства по эксплуатации.
- Перед использованием изделия в обязательном порядке пройдите соответствующую подготовку по работе с изделием. Убедитесь, что все операторы прошли подготовку.
- Не позволяйте детям использовать изделие.
- К работе с изделием допускаются только лица, имеющие соответствующее разрешение.
- Оператор несет ответственность за несчастные случаи, угрожающие другим людям или их имуществу.
- Ни в коем случае не используйте изделие, если вы устали, больны или находитесь под

воздействием алкоголя, наркотических веществ или лекарственных препаратов.
- Всегда соблюдайте осторожность и руководствуйтесь здравым смыслом.
- Во время работы данное изделие создает электромагнитное поле. В определенных обстоятельствах это поле может создавать помехи для пассивных и активных медицинских имплантатов. В целях снижения риска тяжелой или смертельной травмы лицам с медицинскими имплантатами рекомендуется проконсультироваться с врачом и изготовителем имплантатов, прежде чем приступать к эксплуатации данного изделия.
- Содержите изделие в чистоте. Следите за тем, чтобы знаки и наклейки были легко читаемыми.
- Запрещается использовать изделие, если оно повреждено.
- Не вносите изменения в данное изделие.
- Не используйте изделие, если существует вероятность его модификации другими лицами.

Инструкции по технике безопасности во время эксплуатации

ПРЕДУПРЕЖДЕНИЕ: В обязательном порядке прочитайте следующие инструкции по технике безопасности, прежде чем приступать к эксплуатации изделия.

- Пользуйтесь средствами индивидуальной защиты. См. раздел *Средства индивидуальной защиты на стр. 87*.
- Запрещается оставлять изделие с работающим двигателем без присмотра.
- Всегда отсоединяйте силовой кабель, перед тем оставить изделие без присмотра.
- Не тяните за шланг пылеуловителя. Изделие может упасть, причинить серьезные травмы и материальный ущерб.
- При запуске изделия шлифовальная головка должна соприкасаться с поверхностью. Это правило не применяется при проверке выключателя.
- Не запускайте изделие, если не установлена пылезащитная юбка. Пылезащитная юбка должна плотно прилегать к полу и изделию.
- Не приближайтесь к местам, где изделие может стать причиной травмы. Изделие может быстро изменить положение и травмировать вас.
- Если вы заметили отклонения в работе изделия, выключите двигатель.
- Соблюдайте правила безопасности в отношении одежды, длинных волос и украшений, которые могут застрять в подвижных частях изделия.
- Убедитесь, что вы занимаете устойчивое и безопасное положение во время работы.
- Не пользуйтесь изделием, если не сможете получить помощь при несчастном случае.
- Если в изделии возникают вибрации или уровень шума слишком высок, немедленно выключите машину. Проверьте изделие на наличие повреждений. Выполните ремонт повреждений или обратитесь в авторизованный сервисный центр для выполнения ремонта.
- Длительное воздействие вибрации может привести к нарушению кровообращения или расстройствам нервной системы у лиц с нарушенным кровообращением. В случае появления тревожных симптомов обратитесь за медицинской помощью. К таким симптомам относятся онемение, потеря чувствительности, ощущение щекотки и покалывания, боли, потеря силы или слабость, изменение цвета или состояния кожи. Как правило, подобные симптомы проявляются на пальцах, руках или запястьях.
- Не паркуйте изделие на склоне. Если необходимо оставить изделие на склоне, убедитесь, что оно не может сместиться или упасть. Существует риск получения травмы и повреждений.
- Соблюдайте особую осторожность во время работы на склонах. Изделие имеет большой вес и может нанести тяжелые травмы в случае падения.
- Запрещается использовать изделие на крутых склонах. Информацию о максимальном угле уклона см. на паспортной табличке изделия.
- Всегда пользуйтесь одобренными принадлежностями. Для получения дополнительных сведений обратитесь к своему дилеру.

Техника безопасности на рабочем месте

- Во время работы следите за тем, чтобы посторонние люди не находились в зоне, показанной на изображении ниже. Во время

работы оператор должен внимательно следить за этой зоной.

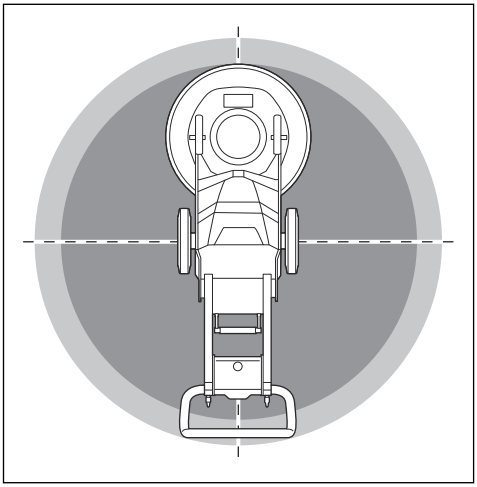

- Убедитесь, что в рабочей зоне находятся только лица, имеющие соответствующее разрешение.
- Запрещается пользоваться изделием при тумане, дожде, сильном ветре, низких температурах, опасности удара молнии или в других неблагоприятных погодных условиях. Эксплуатация изделия в плохую погоду или в условиях высокой сырости может отрицательно сказаться на вашей реакции. В плохую погоду повышается риск возникновения опасных условий работы.
- Следите за возможным появлением посторонних лиц, предметов или условий, которые могут препятствовать безопасной эксплуатации изделия.
- Обеспечьте достаточное освещение рабочей зоны.
- Запрещается использовать изделие там, где существует опасность возгорания или взрыва.

Электрическая безопасность

ПРЕДУПРЕЖДЕНИЕ: При работе с электроинструментами всегда существует риск поражения электрическим током. Запрещается использовать изделие при неблагоприятных погодных условиях. Не касайтесь грозовых разрядников и металлических предметов. Во избежание травм всегда эксплуатируйте изделие в соответствии с инструкциями данного руководства.

ПРЕДУПРЕЖДЕНИЕ: Всегда используйте источник питания с УЗО (устройство защитного отключения). УЗО снижает риск поражения электрическим током.

ПРЕДУПРЕЖДЕНИЕ: Высокое напряжение. В блоке питания имеются незащищенные детали. Перед тем как открыть дверцу блока электрооборудования, обязательно отсоедините вилку от сетевой розетки.

ВНИМАНИЕ: Получаемое от изделия или генератора питание должно быть достаточной мощности и поступать без сбоев для обеспечения надлежащей работы двигателя. Неправильное напряжение увеличивает потребление мощности и приводит к повышению температуры двигателя и, как следствие, размыканию цепи безопасности. Параметры шнура питания должны соответствовать национальным и местным нормам. Характеристики сетевой розетки должны соответствовать требованиям изделия к силе тока для электрической розетки и удлинителя-шнура.

Если сопротивление сети выше указанного значения, при запуске изделия могут наблюдаться кратковременные падения напряжения. Это может повлиять на работу другого электрооборудования (например, мигание освещения).

- Убедитесь, что напряжение питающей сети, предохранителей и электропитания соответствует значению, указанному на паспортной табличке изделия.
- Всегда сначала выключайте изделие, прежде чем извлекать его вилку из розетки.
- Запрещается использовать изделие с поврежденным шнуром или вилкой питания. Передайте его в официальный сервисный центр для проведения ремонта. Поврежденный шнур питания может стать причиной тяжелой травмы и смерти.
- Пользуйтесь шнуром питания правильно. Не используйте шнур питания для перемещения изделия и не тяните за шнур при отключении изделия от розетки. При отсоединении шнура питания держитесь за вилку. Не тяните за шнур питания.
- Во время эксплуатации не допускайте погружения изделия в воду, если при этом может намокнуть электрическое оборудование изделия. Влага может повредить оборудование,

само изделие может стать токопроводящим и нанести травму.

- Изделие не должно подвергаться более сильному воздействию влаги, чем от системы подачи воды. Храните изделие в месте, защищенном от осадков. Проникновение воды в изделие повышает риск поражения электрическим током.
- Отсоединяйте шнур питания перед каждым подключением разъема шнура двигателя к блоку электрооборудования, а также перед его отключением.
- Не направляйте насадку для распыления изделия на электрические кабели и электрические компоненты.

Инструкции относительно заземления изделия

ПРЕДУПРЕЖДЕНИЕ: Неправильное подключение может привести к поражению электрическим током. Если вы не уверены в правильности заземления сетевой розетки, обратитесь к сертифицированному электрику.

Не вносите каких-либо изменений в конструкцию вилки питания. Если вилка или шнур питания повреждены или подлежат замене, обратитесь в сервисный центр Husqvarna. Соблюдайте местное законодательство и нормативы.

Если вы не в полной мере поняли инструкции относительно заземления изделия, обратитесь к сертифицированному электрику.

Пользуйтесь только заземленными кабелями-удлинителями для наружной прокладки с заземляющими штекерами и розеткой с заземлением, к которой можно подключить вилку питания изделия.

Изделие оснащено заземленным шнуром и вилкой питания. Всегда подключайте изделие к заземленной сетевой розетке. Это снижает риск поражения электрическим током.

Запрещается использовать с изделием электрические переходники.

Удлинители-шнуры

- Используйте только одобренные удлинители-шнуры достаточной длины.
- Маркировка удлинителя-шнура должна соответствовать значению, указанному на паспортной табличке изделия, или быть выше него.
- Используйте заземленные удлинители-шнуры.
- При работе с изделием вне помещений используйте кабель-удлинитель, подходящий для работ вне помещения. Это снижает риск поражения электрическим током.
- Место соединения с удлинителем-шнуром должно было защищено от влаги и не касаться земли.
- Держите удлинитель-шнур вдали от источников тепла, масла, острых углов или подвижных деталей. Поврежденный шнур повышает риск поражения электрическим током.
- Проверьте, что удлинитель-шнур находится в хорошем состоянии и не поврежден.
- Перед использованием размотайте удлинитель-шнур. В противном случае он может перегреться.
- Убедитесь, что удлинитель-шнур не находится на пути работы изделия.

Защитные устройства на изделии

ПРЕДУПРЕЖДЕНИЕ: В обязательном порядке прочитайте следующие инструкции по технике безопасности, прежде чем приступать к эксплуатации изделия.

- Не используйте изделие, если защитные устройства повреждены или работают неправильно.
- Регулярно выполняйте проверку защитных устройств. Если защитные устройства повреждены или работают неправильно, обратитесь в сервисный центр Husqvarna.
- Запрещается вносить изменения в защитные устройства.

Кнопка аварийного останова

Кнопка аварийного останова используется для быстрой остановки двигателя. Кнопка аварийного останова изделия прерывает подачу питания.

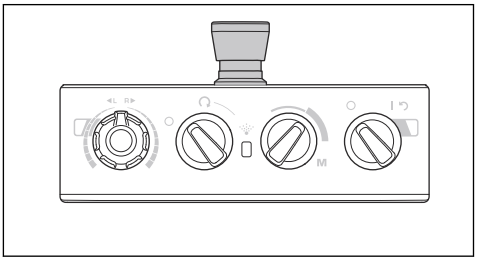

ВНИМАНИЕ: Не используйте кнопку аварийного останова, если вам требуется остановить изделие в обычных рабочих условиях.

Проверка кнопки аварийного останова

1. Поверните кнопку аварийного останова (A) на панели управления по часовой стрелке, чтобы вернуть ее в исходное положение.

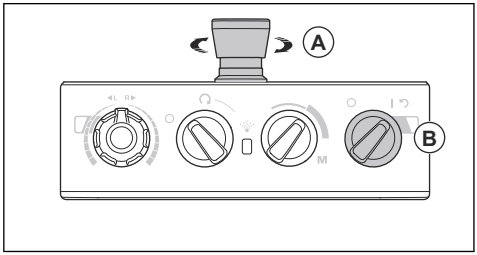

2. Переведите переключатель ВКЛ/ВЫКЛ (B) на панели управления в положение "1", чтобы запустить двигатель. Загорается светодиод рядом с переключателем ВКЛ/ВЫКЛ.
3. Нажмите кнопку аварийного останова.
4. Убедитесь, что светодиод рядом с переключателем ВКЛ/ВЫКЛ погас.
5. Поверните кнопку аварийного останова по часовой стрелке, чтобы вернуть ее в исходное положение.

Инструкции по технике безопасности во время технического обслуживания

- Поддерживайте все детали в надлежащем состоянии и следите за правильностью и надежностью всех креплений.
- Запрещается пользоваться неисправным изделием. Проверяйте состояние защитных устройств и проводите техобслуживание в соответствии с инструкциями настоящего руководства. Все прочие виды технического обслуживания должны проводиться в авторизованном сервисном центре.
- При замене алмазных инструментов отключайте изделие. Переведите выключатель в положение "0" и нажмите кнопку аварийного останова.
- Выполняйте проверку и/или техобслуживание с выключенным двигателем и отсоединенной от сети вилкой питания.
- Выполните техобслуживание изделия, чтобы убедиться в его исправной работе. См. раздел *График технического обслуживания на стр. 100*.

Работа

Введение

ПРЕДУПРЕЖДЕНИЕ: Перед эксплуатацией изделий необходимо внимательно изучить раздел безопасности.

Извлечение изделия из упаковки

ПРЕДУПРЕЖДЕНИЕ:
Осторожно и аккуратно снимите изделие с поддона. Изделие имеет большой вес и может нанести тяжелые травмы в случае падения.

- Проверьте наличие всех компонентов, указанных в обзоре изделия. См. раздел *Обзор изделия, вид слева PG 5 на стр. 83*. Если какой-либо компонент отсутствует или поврежден, обратитесь к дилеру Husqvarna, прежде чем снимать изделие с поддона.
- Снимите все упаковочные стропы и противооткатные упоры.
- Убедитесь в отсутствии препятствий поблизости, а также в наличии достаточного места для перемещения изделия.
- Убедитесь в отсутствии риска падения изделия.
- Используйте подъемное оборудование или пандусы для снятия изделия с поддона. Изделие тяжелое. Перемещайте изделие с осторожностью. См. раздел *Подъем изделия на стр. 105*.

Перед началом эксплуатации изделия

1. Внимательно прочитайте руководство по эксплуатации и убедитесь, что понимаете приведенные здесь инструкции.
2. Используйте необходимые средства индивидуальной защиты. См. *Средства индивидуальной защиты на стр. 87*.
3. Убедитесь, что в рабочей зоне находятся только лица, имеющие соответствующее разрешение.
4. Выполняйте ежедневное обслуживание. См. *График технического обслуживания на стр. 100*.
5. Убедитесь, что изделие правильно собрано и на нем отсутствуют повреждения.
6. Переместите изделие на рабочий участок. Во время транспортировки изделия в рабочую зону и перемещения по ней следите за соблюдением правил техники безопасности и прочих требований. См. *Транспортировка на стр. 104*.

7. Проверьте наличие алмазных инструментов на инструментальных пластинах и убедитесь, что алмазные инструменты и инструментальные пластины надежно закреплены.
8. Подсоедините к изделию промышленный пылесос. См. *Подсоединение промышленного пылесоса на стр. 94*.
9. Отрегулируйте рукоятку и рукоятку-руль по высоте. См. *Регулировка рукоятки и рукоятки-руля на стр. 95*.
10. Перед подключением изделия к сетевой розетке убедитесь, что кабель двигателя подсоединен к блоку электрооборудования. См. *Установка и снятие шлифовальной головки на стр. 101*.
11. Подключите изделие к источнику питания. См. *Подключение изделия к источнику питания на стр. 95*.
12. Поверните кнопку аварийного останова на панели управления по часовой стрелке, чтобы отключить ее.
13. При использовании алмазных инструментов, таких как T-Rex, проверьте направление вращения шлифовальных дисков.

Алмазные инструменты

Для изделия предусмотрено большое количество алмазных инструментов различных типов и компоновок. Алмазные инструменты с металлической связкой используются для удаления материала, а алмазные инструменты с полимерной связкой используются для полировки поверхностей. Выбирайте алмазный инструмент в зависимости от поверхности. Обратитесь к дилеру Husqvarna или в службу www.husqvarnacp.com, чтобы получить рекомендации по выбору подходящего инструмента.

Варианты несущих дисков для алмазных инструментов

- Для крепления алмазных инструментов с металлической связкой используйте несущий диск Redi lock.
- Для крепления алмазных инструментов с пластмассовой связкой используйте несущий диск с полимерной связкой.

Алмазные сегменты с металлической связкой

Примечание: Husqvarna рекомендует использовать вариант с 2 сегментами.

Расположение алмазных сегментов на шлифовальной машине влияет на производительность. От расположения сегментов зависит скорость работы изделия и конечное качество поверхности.

Алмазные сегменты могут устанавливаться на изделие по разным схемам.

- Полный комплект — плавное удаление покрытия.

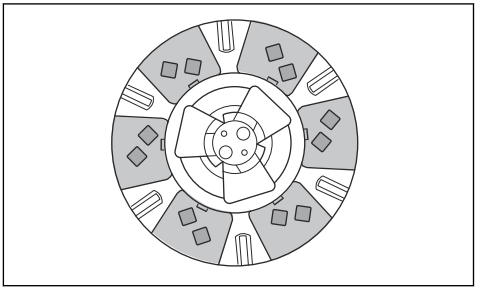

- Полукомплект — эффективное локализованное удаление покрытия.

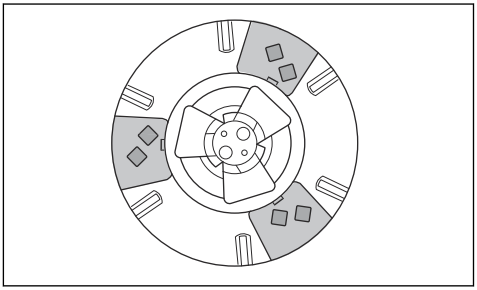

Замена алмазных инструментов

ПРЕДУПРЕЖДЕНИЕ: Перед заменой алмазных инструментов всегда отсоединяйте вилку от сетевой розетки во избежание случайного запуска.

ПРЕДУПРЕЖДЕНИЕ: Используйте защитные перчатки, поскольку алмазные инструменты могут сильно нагреваться.

ПРЕДУПРЕЖДЕНИЕ: Используйте одобренные средства защиты органов дыхания во время замены алмазных инструментов. Пыль, скапливающаяся под шлифовальной головкой, опасна для здоровья.

ПРЕДУПРЕЖДЕНИЕ: При замене алмазных инструментов пользуйтесь промышленным пылесосом. Промышленный пылесос уменьшает количество пыли, которая может причинить вред здоровью.

ВНИМАНИЕ: Во всех шлифовальных дисках всегда должно быть одинаковое количество алмазов одного типа. Высота алмазов должна быть одинаковой на всех шлифовальных дисках.

1. Переведите переключатель ВКЛ/ВЫКЛ на панели управления в положение "0". Светодиод рядом с переключателем ВКЛ/ВЫКЛ гаснет.
2. Нажмите кнопку аварийного останова на панели управления.
3. Переведите рукоятку в сервисное положение. См. *Положения рукоятки на стр. 94*.
4. Если установлены противовесы, переместите их в заднее положение. См. *Регулировка противовесов на стр. 99*.
5. Удерживая рукоятку-руль, наклоните изделие назад. Наклоняйте изделие до тех пор, пока рукоятка не окажется на полу.

ПРЕДУПРЕЖДЕНИЕ: Перед заменой алмазных инструментов убедитесь, что изделие находится в устойчивом положении.

6. Наденьте защитные перчатки.
7. Прижмите центральные выступы друг к другу и поверните инструментальную пластину против часовой стрелки (A), чтобы разблокировать ее крепление на шлифовальном диске (B).

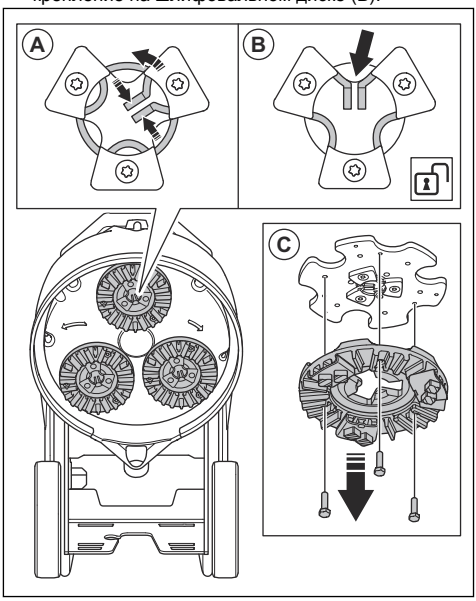

8. Потяните инструментальную пластину наружу (C), чтобы снять ее со шлифовального диска.
9. С помощью молотка снимите алмазные инструменты с инструментальной пластины.

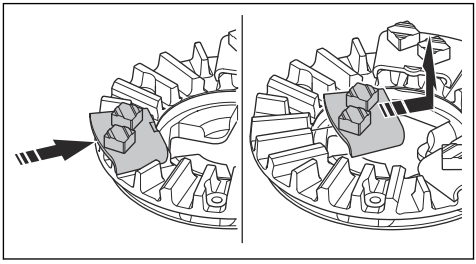

10. Установите новые алмазные инструменты на инструментальную пластину, постукивая по ним молотком.

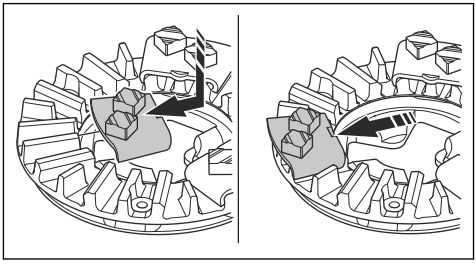

11. Установите инструментальную пластину прямо (A) на шлифовальный диск.

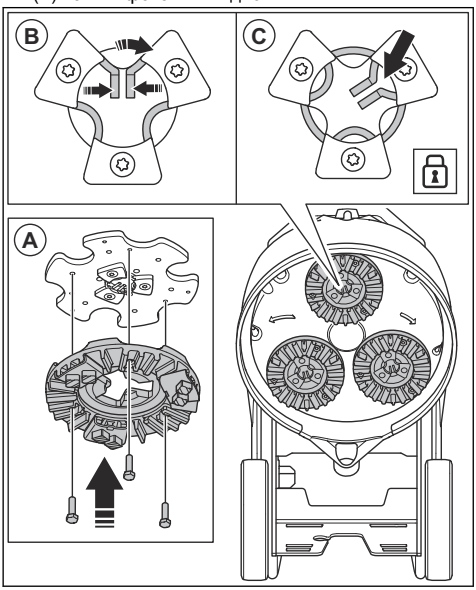

12. Прижмите центральные выступы друг к другу и поверните инструментальную пластину по часовой стрелке (B), чтобы заблокировать ее на шлифовальном диске (C).
13. Осторожно поднимите изделие за рукоятку-руль, чтобы установить его в рабочее положение.

Подсоединение промышленного пылесоса

ПРЕДУПРЕЖДЕНИЕ: Не используйте промышленный пылесос, если его шланг поврежден. Увеличивается вероятность вдыхания пыли, которая опасна для здоровья. Используйте одобренные средства защиты органов дыхания.

1. Осмотрите шланг промышленного пылесоса на наличие повреждений.
2. Убедитесь, что фильтры в промышленном пылесосе чистые и не повреждены.
3. Убедитесь, что переключатель ОСТАНОВКИ/ЗАПУСКА на панели управления переведен в положение "0".
4. Подсоедините к изделию шланг промышленного пылесоса.
5. Подвесьте шланг промышленного пылесоса на подвесное устройство на дверце блока электрооборудования, чтобы предотвратить натяжение шланга промышленного пылесоса.

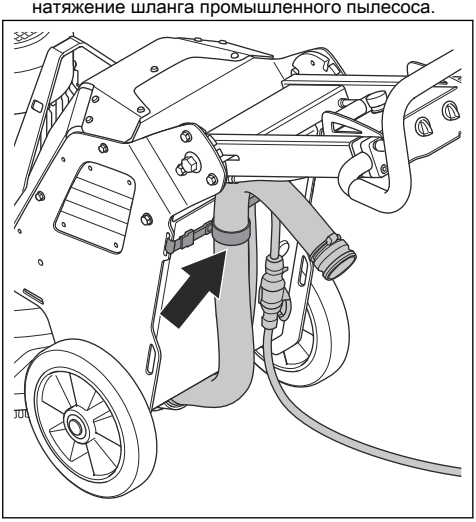

Положения рукоятки

- Рабочее положение рукоятки:

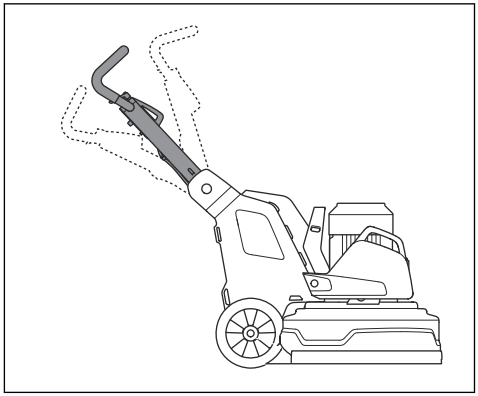

- Транспортировочное положение рукоятки:

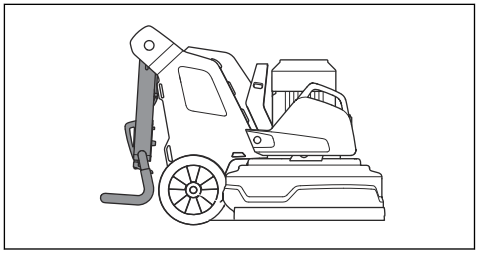

- Сервисное положение рукоятки:

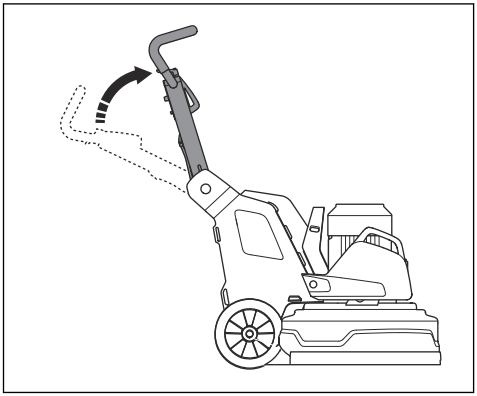

Регулировка рукоятки и рукоятки-руля

ПРЕДУПРЕЖДЕНИЕ:
Соблюдайте осторожность при регулировке рукоятки и рукоятки-руля. Убедитесь, что рукоятка и рукоятка-руль надежно зафиксированы в выбранном положении. Движущиеся части могут стать причиной травмы.

Установите рукоятку на уровень бедер оператора. Во время работы изделие может уводить в сторону. Оператор может бедром предотвратить это смещение в сторону.

1. Потяните рычаг блокировки (A) на рукоятке в направлении панели управления и удерживайте его в этом положении.

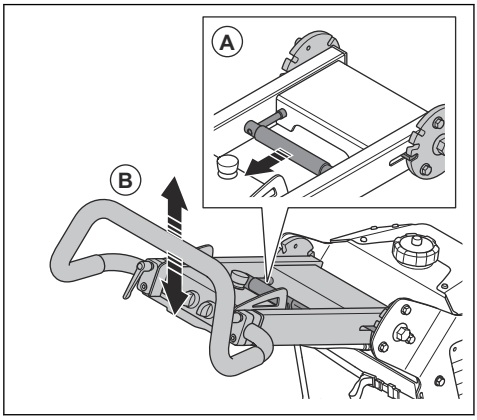

2. Отрегулируйте рукоятку (B) по высоте в подходящее рабочее положение.
3. Отпустите рычаг блокировки на рукоятке, чтобы зафиксировать положение рукоятки.
4. Ослабьте фиксаторы (D).

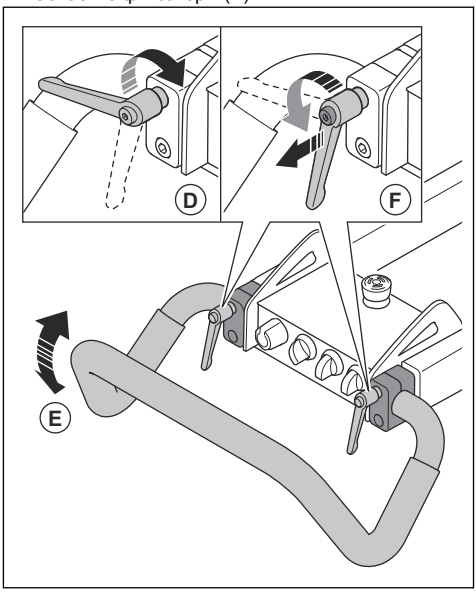

5. Отрегулируйте положение рукоятки-руля (E).
6. Затяните фиксаторы, чтобы зафиксировать выбранное положение рукоятки-руля (F). После регулировки положения рукоятки-руля потяните фиксаторы наружу и переведите их в промежуточное положение.

Подключение изделия к источнику питания

1. Подсоедините вилку питания изделия к кабелю-удлинителю.
2. Подключите кабель-удлинитель к сетевой розетке.

3. Подвесьте шнур питания на подвесном устройстве на дверце блока электрооборудования, чтобы предотвратить натяжение шнура питания.

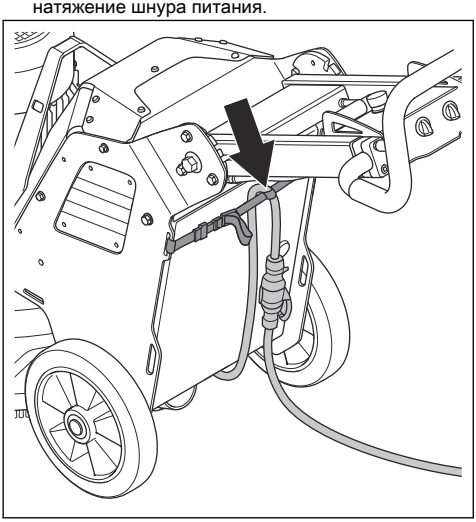

ВНИМАНИЕ: Если изделие подключено к пылеуловителю, пылеуловитель должен быть подключен к 3-фазному источнику питания.

Рабочая частота вращения

Если изделие эксплуатируется на поверхности нового типа, сначала выставьте скорость 50%. Если оператор знает тип поверхности, частоту вращения можно отрегулировать.

Направление вращения шлифовальной головки и шлифовальных дисков

Если смотреть на изделие сверху, направление вращения будет следующим:

- "R": по часовой стрелке
- "L": против часовой стрелки

Во время работы изделие может уводить в сторону. Направление отклонения зависит от направления вращения. Изделие отклоняется вправо, если выбрано направление вращения "L". Изделие отклоняется влево, если выбрано направление вращения "R".

Боковая тяга может помочь в управлении изделием, например, при работе вдоль стены. Выберите направление вращения так, чтобы изделие отклонялось к стене.

ВНИМАНИЕ: Осторожно направляйте изделие. Убедитесь, что изделие только слегка касается стены. Изделие имеет большой вес и может причинить ущерб.

Изменение частоты и направления вращения двигателя

Регулярно меняйте направление вращения, чтобы продлить срок службы и сохранить остроту алмазных инструментов. Так сегменты алмазного инструмента изнашиваются равномерно, при этом сохраняется максимально возможная контактная поверхность.

- Чтобы установить частоту и направление вращения шлифовального диска, поверните регулятор.

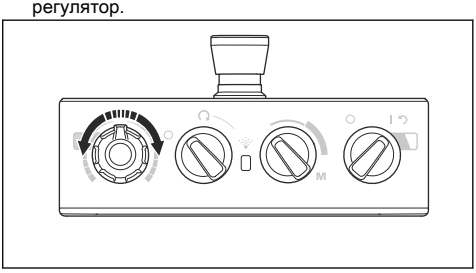

Эксплуатация изделия

- Управляйте изделием вручную с помощью панели управления на рукоятке. См. *Обзор изделия, вид слева PG 5 на стр. 83*.
- Во время работы следите за изменением цвета индикатора инвертора двигателя шлифмашины (A).

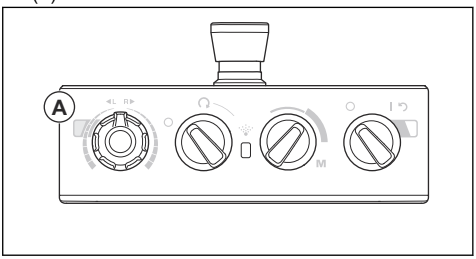

- Зеленый индикатор: изделие работает правильно.
- Оранжевый индикатор: перегрузка шлифовальной головки. В течение 10 секунд уменьшите выходную мощность, чтобы предотвратить возникновение неисправности.
- Красный индикатор: неисправность инвертора, шлифовальная головка останавливается. Необходимо перезапустить изделие. См. *Перезапуск изделия на стр. 97*.

Запуск изделия

ВНИМАНИЕ: Во время работы шлифовальной головки непрерывно перемещайте изделие. Если не перемещать изделие, обрабатываемая поверхность может стать шероховатой.

1. Немного потяните вниз рукоятку-руль, чтобы приподнять шлифовальную головку с пола. Это снижает поверхностное трение алмазных инструментов. Не поднимайте шлифовальную головку полностью с поверхности во время работы.
2. Поверните переключатель ОСТАНОВКИ/ЗАПУСКА (A) на панели управления против часовой стрелки в положение остановки, чтобы выключить шлифовальную головку.

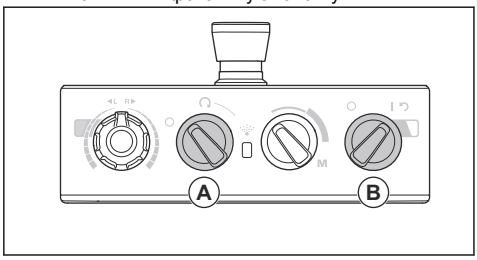

3. Переведите переключатель ВКЛ/ВЫКЛ (B) на панели управления в положение "1", чтобы запустить изделие. Загорается светодиод рядом с переключателем ВКЛ/ВЫКЛ.
4. Поверните переключатель ОСТАНОВКИ/ЗАПУСКА на панели управления по часовой стрелке, чтобы запустить шлифовальную головку. Менее чем через 5 секунд изделие начнет работать на холостых оборотах.

Остановка изделия

ВНИМАНИЕ: Не поднимайте шлифовальную головку с поверхности при остановке двигателя. Инструментальные пластины вращаются в течение некоторого времени после остановки двигателя. Возникает риск попадания пыли в воздух и повреждения поверхности.

ВНИМАНИЕ: Не прекращайте движение изделия до полной остановки инструментальных пластин.

1. Поверните переключатель ОСТАНОВКИ/ЗАПУСКА (A) на панели управления против часовой стрелки в положение остановки, чтобы остановить шлифовальную головку.

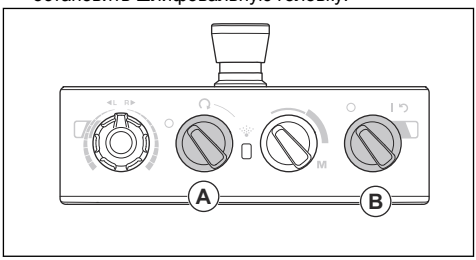

2. Удерживайте инструментальные пластины на поверхности до их полной остановки.

ВНИМАНИЕ: При шлифовке липкого асфальта, краски или аналогичного материала изделие может прилипнуть. Сразу же после полной остановки инструментальной пластины слегка приподнимите переднюю часть шлифовальной головки.

3. Переведите переключатель ВКЛ/ВЫКЛ (B) на панели управления в положение "0", чтобы выключить изделие. Светодиод рядом с переключателем ВКЛ/ВЫКЛ гаснет.
4. Отсоедините вилку питания.

Перезапуск изделия

Переключатель ВКЛ/ВЫКЛ можно использовать для перезапуска изделия в случае отключения инвертора. Перезапустите изделие, если индикатор инвертора двигателя шлифмашины (A) стал красным.

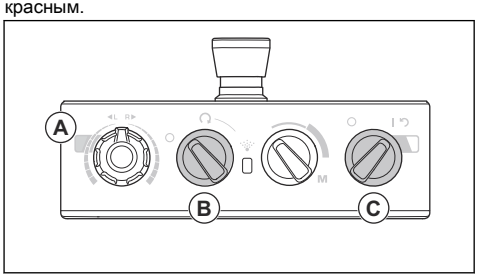

1. Поверните переключатель ОСТАНОВКИ/ЗАПУСКА (B) против часовой стрелки в положение остановки, чтобы выключить шлифовальную головку.
2. Переведите переключатель ВКЛ/ВЫКЛ (C) в положение стрелки, чтобы перезапустить изделие. После сброса ошибки индикатор инвертора двигателя шлифмашины будет гореть зеленым.

3. Поверните переключатель ОСТАНОВКИ/ЗАПУСКА на панели управления по часовой стрелке, чтобы снова запустить шлифовальную головку.

Система охлаждения Mist Cooler System PG 5

Система охлаждения Mist Cooler System снижает температуру инструментов на шлифовальном диске и повышает эффективность изделия. Система охлаждения Mist Cooler System использует воду из бака для воды. Насадка системы охлаждения Mist Cooler System подает воду на поверхность. Расход воды регулируется с помощью переключателя на панели управления. При низком уровне воды светодиодный индикатор на панели управления мигает желтым.

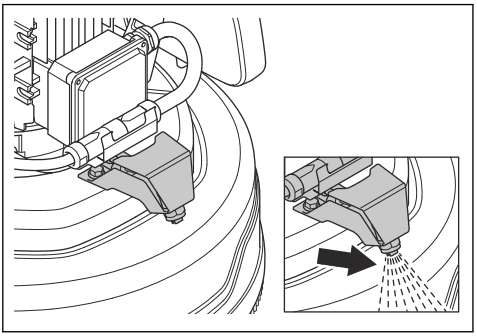

ВНИМАНИЕ: Используйте подходящее оборудование для заполнения бака водой. Не допускайте перелива бака для воды.

Использование функции распыления воды PG 5

ВНИМАНИЕ: Никогда не направляйте насадку для распыления воды на электрические компоненты.

1. Поверните переключатель ОСТАНОВКИ/ЗАПУСКА/ЗАПУСКА С РАСПЫЛЕНИЕМ ВОДЫ (A) в положение с символом распыления.

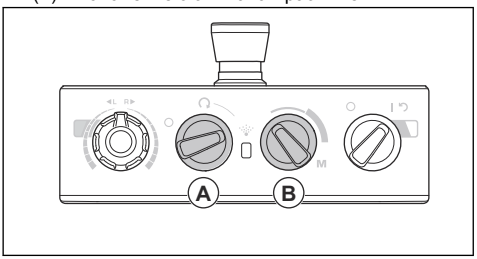

2. Отрегулируйте расход воды с помощью переключателя (B).

Проверка функции распыления воды PG 5

1. Для проверки функции распыления воды без включения шлифовки поверните и удерживайте переключатель регулировки расхода воды (A) в положении "M".

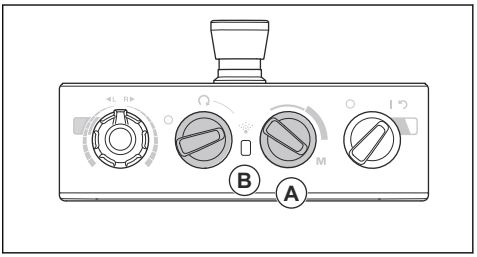

2. При низком уровне воды светодиодный индикатор (B) мигает желтым.

Противовесы

С каждой стороны изделия имеется по 1 противовесу. Если управление изделием затруднено, отрегулируйте противовесы, чтобы изменить давление на шлифовальную головку. Противовесы должны быть установлены в одно и то же положение с правой и левой стороны. Противовесы имеют 2 положения:

- Положение 1. Максимальное давление на шлифовальную головку. Это положение увеличивает КПД. Это положение также используется при транспортировке.

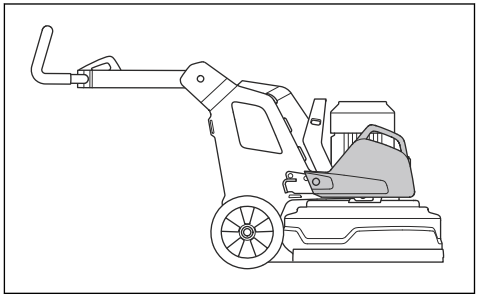

- Положение 2. Минимальное давление на шлифовальную головку. Это положение также

используется при наклоне изделия в сервисное положение.

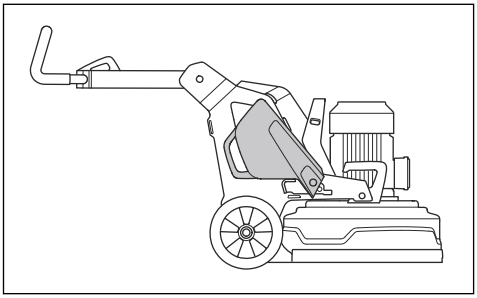

Установка и снятие противовесов PG 5 S

С каждой стороны изделия имеется по 1 противовесу. Выполните следующую процедуру для каждого противовеса.

1. Установите держатель противовеса и затяните 3 винта.

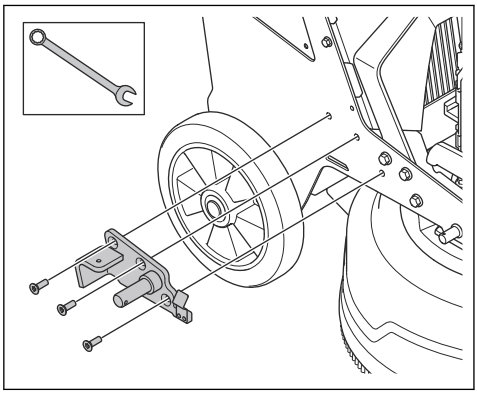

2. Поместите противовес на цилиндр держателя противовеса.

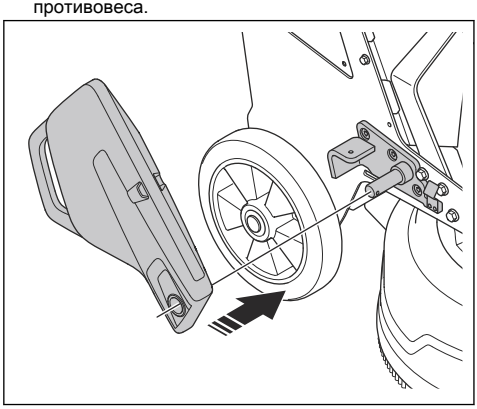

3. Закрепите противовес на держателе с помощью стопорного штифта (A).

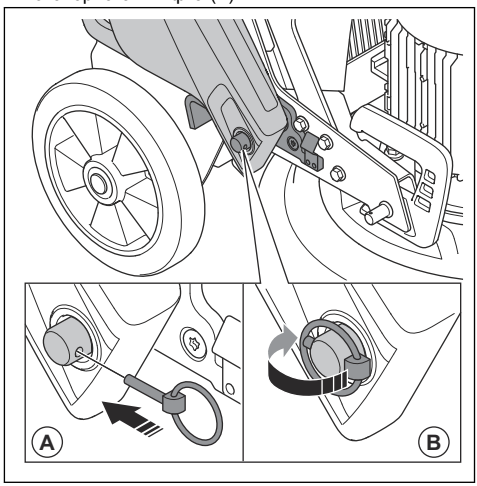

4. Сложите кольцо (B) стопорного штифта на цилиндр.

Регулировка противовесов

ПРЕДУПРЕЖДЕНИЕ: Соблюдайте осторожность при регулировке противовесов. Движущиеся части могут стать причиной травмы.

ПРЕДУПРЕЖДЕНИЕ: Всегда проверяйте надежность фиксации противовесов при установке противовесов в выбранное положение.

- Переместите противовес в выбранное положение с помощью рукояти. См. раздел *Противовесы на стр. 98*.

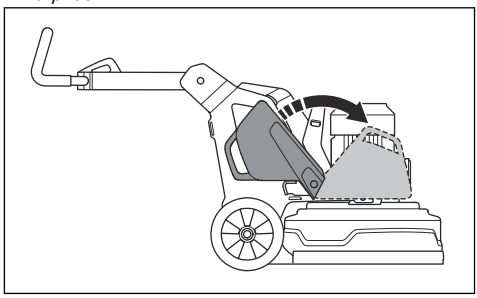

Техническое обслуживание

Введение

ПРЕДУПРЕЖДЕНИЕ: Перед выполнением технического обслуживания необходимо внимательно изучить и понять информацию в разделе по технике безопасности.

Для выполнения любых работ по сервисному обслуживанию и ремонту изделия необходимо пройти специальное обучение. Мы гарантируем доступность услуг по профессиональному ремонту и сервисному обслуживанию. Если ваш дилер не предоставляет услуги сервисного обслуживания, обратитесь к нему для получения информации о ближайшем сервисном центре.

Дополнительную информацию см. на сайте www.husqvarnacp.com.

Подготовка к техническому обслуживанию

- Пользуйтесь средствами индивидуальной защиты. См. раздел *Средства индивидуальной защиты на стр. 87*.
- Используйте одобренные средства защиты органов дыхания. Производимая изделием пыль опасна для здоровья.
- Припаркуйте изделие на ровной поверхности.
- Остановите двигатель и извлеките вилку из розетки, чтобы предотвратить случайный запуск во время технического обслуживания.
- Очистите зону вокруг изделия от масла и грязи. Удалите посторонние предметы.
- При проведении техобслуживания следует вывесить информационные таблички о проведении работ.
- Держите в пределах досягаемости огнетушители, предметы медицинского назначения и аварийный телефон.

График технического обслуживания

* = общее техобслуживание, выполняемое оператором. Инструкции не представлены в данном руководстве по эксплуатации.

X = инструкции представлены в данном руководстве по эксплуатации.

O = инструкции не представлены в данном руководстве по эксплуатации. Обратитесь в авторизованный сервисный центр для выполнения технического обслуживания.

Техническое обслуживание	Еже-дневно	Еженe-дельно	Каждые 6 меся-цев	Каждые 12-36 меся-цев
Проверьте выключатель.	*			
Проверьте точки крепления и функцию блокировки рукояти.		*		
Проверьте точки крепления и фиксацию противовесов.		*		
Проверьте кнопку аварийного останова.	X			
Очистите внешние поверхности изделия.	X			
Очистите внутренние узлы изделия.			O	
Выполните общий осмотр.	X			
Проверьте состояние шлифовальных дисков.	X			
Проверьте работу приводной системы шлифовальной головки.		X		
Выполните обслуживание приводной системы шлифовальных дис-ков.				O
Проверьте соединение между шасси и шлифовальной головкой.		*		

Очистка изделия

ВНИМАНИЕ: Из-за засорения воздухозаборника снижается производительность изделия и возникает риск перегрева двигателя.

- Удалите засоры из всех воздухозаборников. Должно обеспечиваться надлежащее охлаждение изделия.
- Перед очисткой изделия обязательно извлеките вилку из сетевой розетки.
- Запрещается использовать химические средства для очистки изделия.
- Запрещается очищать электрические компоненты водой.
- Всегда очищайте все оборудование в конце рабочего дня.
  a) Наклоняйте изделие до тех пор, пока рукоятка-руль не окажется на полу.
  b) Очистите компоненты на нижней поверхности шлифовальной головки с помощью мойки высокого давления.

ВНИМАНИЕ: Не направляйте струю воды под высоким давлением непосредственно на уплотнения и точки соединения.

Общий осмотр

- Убедитесь, что шнур питания и удлинитель-шнур находятся в хорошем состоянии и не повреждены.
- Проверьте затяжку гаек и винтов.
- Проверьте щетку. Замените, если она изношена или повреждена.
- Убедитесь, что крышка перемещается свободно и находится в правильном положении относительно пола.
- Убедитесь, что центральный фиксатор инструментальной пластины чистый и легко поворачивается.

Приводная система шлифовальной головки

Приводная система шлифовальной головки относится к закрытому типу. В случае неисправности приводной системы шлифовальной головки обратитесь в сервисный центр Husqvarna.

Установка и снятие шлифовальной головки

ПРЕДУПРЕЖДЕНИЕ: После снятия шлифовальной головки шасси становится неустойчивым. Убедитесь, что шасси не может опрокинуться. Падение шасси может привести к травмам или материальному ущербу.

1. Придвиньте шасси к шлифовальной головке.
2. Пропустите кабель двигателя от шасси через паз между шлифовальной головкой и шасси.
3. Вплотную придвиньте шасси к шлифовальной головке (A).

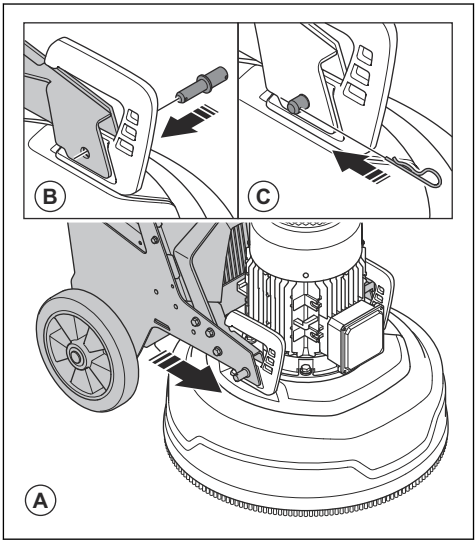

4. Установите стопорные болты (B) с каждой стороны шлифовальной головки.
5. Установите стопорные штифты (C) с каждой стороны шлифовальной головки.
6. Соедините кабель двигателя от шасси с кабелем от двигателя (D).

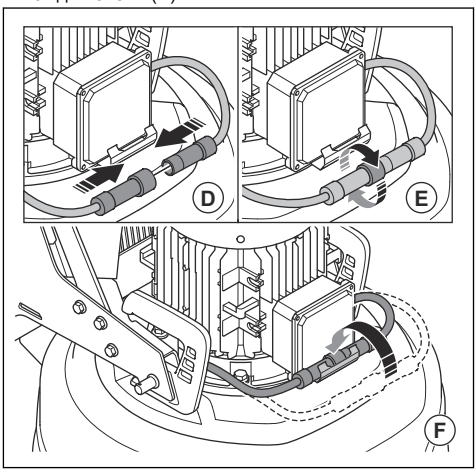

7. Затяните контргайку (E) на кабеле двигателя от шасси по часовой стрелке.
8. Вставьте кабели двигателя в кабельный держатель (F)
9. Снятие шлифовальной головки выполняется в обратном порядке.

Поиск и устранение неисправностей

Проблема	Причина	Решение
Изделие не запускается.	Кабель-удлинитель отсоединен или поврежден.	Подсоедините кабель-удлинитель или замените его, если требуется.
	Нажата кнопка аварийного останова.	Поверните кнопку аварийного останова на панели управления по часовой стрелке, чтобы отключить ее.
	Предохранительный выключатель в блоке электрооборудования разомкнут.	Замкните предохранительный выключатель, чтобы замкнуть цепь.
Изделие тяжело удерживать.	На изделие установлено недостаточно алмазных инструментов.	Увеличьте количество алмазных инструментов, чтобы снизить нагрузку на изделие и оператора.
	Двигатель привода шлифовального оборудования не работает. Это может быть вызвано неисправностью двигателя или проводки, идущей к двигателю.	Убедитесь, что двигатель привода шлифовального оборудования подключен. Если неисправность не устранена, обратитесь в официальный сервисный центр.
	Поврежден ремень.	Если ремень поврежден, обратитесь в сервисный центр для его замены. Рукой проверните один из шлифовальных дисков. Если все шлифовальные диски вращаются вместе, то ремень не поврежден. Если какой-либо шлифовальный диск вращается отдельно от остальных, то ремень порван.
	К изделию подходит только 1 фаза. Изделие не выставляет код ошибки и будет использовать ток двигателя <1 A. Вентилятор вращается медленно.	Проверьте подачу питания.
	На обработку поверхности или выполнение иных действий расходуется большая часть мощности изделия.	Отрегулируйте частоту вращения двигателя и/или скорость перемещения изделия вперед по полу.

Проблема	Причина	Решение
От изделия исходит звук, схожий с чрезмерным увеличением оборотов.	Двигатель привода шлифовального оборудования не подключен.	Убедитесь, что двигатель привода шлифовального оборудования подключен.
	Двигатель привода шлифовального оборудования не работает. Это может быть вызвано неисправностью двигателя или проводки, идущей к двигателю.	Убедитесь, что двигатель привода шлифовального оборудования подключен. Если неисправность не устранена, обратитесь в официальный сервисный центр.
	Слишком толстое покрытие или неправильное расположение алмазных инструментов.	При запуске изделия немного потяните вниз рукоятку-руль, чтобы приподнять шлифовальную головку с пола.
Изделие оставляет царапины в произвольных местах.	Возможно, алмазные инструменты установлены на шлифовальных дисках неправильно или на разной высоте.	Убедитесь, что все алмазные инструменты установлены правильно и имеют одинаковую высоту.
	Используются разные типы алмазных инструментов.	Убедитесь, что все сегменты алмазных инструментов имеют одинаковую зернистость и связку. Если используются неровные алмазные сегменты, равномерно распределите такие сегменты. Приведите изделие в действие на абразивной поверхности, чтобы довести все сегменты до одинаковой высоты.
	Используются различные типы полимерных инструментов или инструменты загрязнены.	Убедитесь, что все полимерные инструменты имеют одинаковую алмазную зернистость и связку, и проверьте отсутствие загрязнений на них. Для очистки полимерных инструментов их необходимо запустить на короткое время на слегка абразивной поверхности.
	Шлифовальные диски изношены или повреждены.	Проверьте шлифовальные диски на наличие поврежденных секций или чрезмерного смещения.
Наблюдается неожиданное нежелательное смещение изделия.	Шлифовальные диски изношены или повреждены.	Проверьте шлифовальные диски на наличие поврежденных деталей и чрезмерного смещения.
	Возможно, алмазные инструменты установлены на шлифовальных дисках неправильно или на разной высоте.	Убедитесь, что все алмазные инструменты установлены правильно и имеют одинаковую высоту.
Внутренний автоматический выключатель разомкнут.	Слишком высокая нагрузка или недостаточное питание.	Проверьте подачу питания.
		Уменьшите давление шлифовки, увеличьте количество алмазных инструментов или увеличьте твердость связки.

Транспортировка

ПРЕДУПРЕЖДЕНИЕ: Соблюдайте осторожность во время транспортировки. Изделие имеет большой вес и может привести к травмам или повреждениям в случае падения или смещения во время транспортировки.

Колеса позволяют перемещать изделие на небольшие расстояния. Для перемещения на большие расстояния изделие необходимо поднимать или устанавливать на транспортное средство.

ВНИМАНИЕ: Не буксируйте изделие сзади транспортного средства.

- Соблюдайте осторожность при перемещении изделия вручную или на поверхности с уклоном. На поверхности с небольшим уклоном скорость движения может увеличиться, из-за чего изделие будет невозможно затормозить вручную.
- Надежно фиксируйте изделие на время транспортировки. Убедитесь, что изделие надежно зафиксировано.
- На время транспортировки установите на изделие защитные приспособления. Защитные приспособления не допускают воздействия на изделие природных факторов, например, дождя и снега.
- Поднимайте изделие только за подъемную скобу.
- Не поднимайте изделие за рукоятку-руль, двигатель, раму и другие детали.
- Рекомендуется транспортировать изделие на поддоне.
- Всегда поднимайте изделие с помощью подъемника или вилочного погрузчика.
- Не используйте вилочный погрузчик, если изделие не установлено на поддон или тележку. В противном случае возможно повреждение шлифовальных дисков и других внутренних компонентов.
- Во время транспортировки шлифовальная головка должна быть опущена на пол. Во избежание повреждения механизма блокировки инструментальных пластин не снимайте инструментальные пластины.

Установка изделия в положение для транспортировки

- Сложите рукоять. См. раздел *Регулировка рукоятки и рукоятки-руля на стр. 95*.

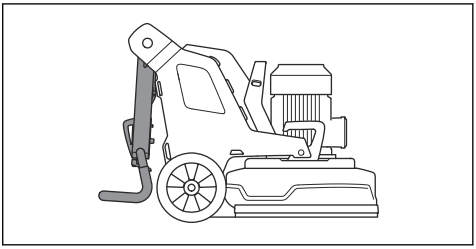

- Если на изделии установлены противовесы, переместите их в переднее положение. См. раздел *Регулировка противовесов на стр. 99*.
- Убедитесь, что шлифовальная головка прилегает к поверхности.

Подъем изделия на рампу и спуск с нее

ПРЕДУПРЕЖДЕНИЕ: Будьте крайне осторожны при подъеме и спуске изделия по рампе при включенном двигателе. Изделие имеет большой вес, поэтому существует риск получения травмы в случае его падения или слишком быстрого перемещения.

ПРЕДУПРЕЖДЕНИЕ: Для перемещения по рампам с большим наклоном всегда используйте лебедку. Не ходите и не стойте под изделием. Не стойте в опасной зоне. См. раздел *Техника безопасности на рабочем месте на стр. 88*.

ПРЕДУПРЕЖДЕНИЕ: Запрещается использовать изделие на крутых склонах. Информацию о максимальном угле уклона см. на паспортной табличке изделия.

- Для спуска изделия с рампы медленно перемещайте изделие назад.
- Для поднятия изделия на рампу медленно перемещайте изделие вперед.
- На рампе не поворачивайте изделие более чем на 45°.

Подъем изделия

ПРЕДУПРЕЖДЕНИЕ: Убедитесь, что подъемное оборудование имеет подходящие технические характеристики для безопасного подъема изделия. Вес изделия указан на паспортной табличке.

ПРЕДУПРЕЖДЕНИЕ: Не ходите и не стойте под изделием или рядом с поднимаемым изделием. Не допускайте посторонних в опасную зону. См. раздел *Техника безопасности на рабочем месте на стр. 88*.

ПРЕДУПРЕЖДЕНИЕ: Не поднимайте поврежденное изделие. Убедитесь, что подъемная петля правильно установлена и не повреждена.

1. Установите изделие в положение для транспортировки. См. раздел *Установка изделия в положение для транспортировки на стр. 104*.
2. Закрепите подъемное оборудование на подъемной петле.

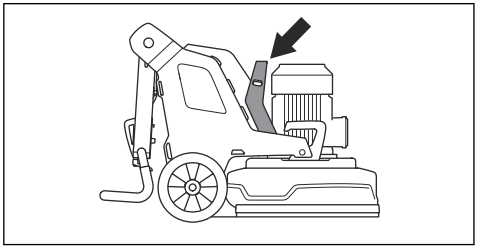

Крепление изделия на транспортном средстве

На изделии предусмотрены отверстия, в которые устанавливаются стропы для крепления изделия на транспортном средстве.

1. Проведите стропы через отверстия.

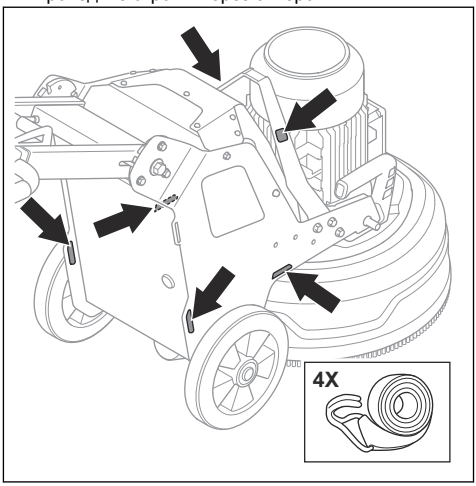

2. Прикрепите стропы к транспортному средству и затяните их.

Хранение

ВНИМАНИЕ: Храните изделие только в помещении. Хранение вне помещения не допускается.

- Храните изделие в сухом и защищенном от низких температур месте.
- Перед помещением изделия на хранение очистите его от загрязнений и проведите полное обслуживание.
- Шлифовальная головка должна быть опущена на пол.
- Храните изделие в запертом помещении для предотвращения доступа к изделию детей или посторонних лиц.

Утилизация

Этот символ указывает на то, что данное изделие не подлежит утилизации в качестве бытовых отходов. Изделие необходимо передать в местный центр сбора и переработки электрического и электронного оборудования. Таким образом будет обеспечено надлежащее обращение с отходами по окончании срока службы. Для получения информации обратитесь в местные органы власти, местные службы по утилизации отходов, к дилеру или в сервисный центр Husqvarna. Из-за потенциального наличия опасных веществ неправильная утилизация

может нанести вред окружающей среде и здоровью людей.

Технические данные

	PG 5 S 1x200–240 В	PG 5 1x200–240 В	PG 5 3x380–415 В
Мощность двигателя, кВт / л. с.	2,2 / 3	4 / 5,5	4 / 5,5
Номинальная сила тока, А	13	30	16
Номинальное напряжение, В	200–240	200–240	380–415
Фазы	1-фазный	1-фазный	3-фазный
Частота, Гц	50–60	50–60	50–60
Вес, кг / фунт	169 / 373	183 / 403	183 / 403
Ширина шлифовки, мм / дюйм	500 / 19,7	500 / 19,7	500 / 19,7
Шлифовальный диск, мм / дюйм	3 x 230 / 9	3 x 230 / 9	3 x 230 / 9
Общее давление шлифовки, кг / фунт	80 / 176	82 / 181	82 / 181
Противовесы в положении 1 (переднее положение), кг / фунт	Н/Д	125 / 275	125 / 275
Противовесы в положении 2 (вертикальное положение), кг / фунт	Н/Д	98 / 216	98 / 216
Частота вращения шлифовального диска, мин./макс. об/мин	353–1176	353–1176	353–1176
Стандартное направление вращения (если смотреть сверху) (R)	Шлифовальный диск: по часовой стрелке	Шлифовальный диск: по часовой стрелке	Шлифовальный диск: по часовой стрелке
Макс. уклон, градусы (°)	10	10	10
Корпус, степень защиты IP	54	54	54

Уровни шума

Излучение шума [10]	
Уровень мощности звука, измеренный L_W, дБ(A)	92,4
Уровни шума [11]	
Уровень шумового давления на уши оператора, L_p, дБ(A)	73,8

[10] Излучение шума в окружающую среду измеряется как мощность звука в соответствии с EN 60335-2-72. Ожидаемая неточность измерений 2,5 дБ(A).

[11] Уровень шумового давления в соответствии с EN 60335-2-72. Ожидаемая неточность измерений 4 дБ(A).

Уровни вибрации [12]	
На рукояти справа, м/с^2	0,8
На рукояти слева, м/с^2	0,8

Размеры изделия

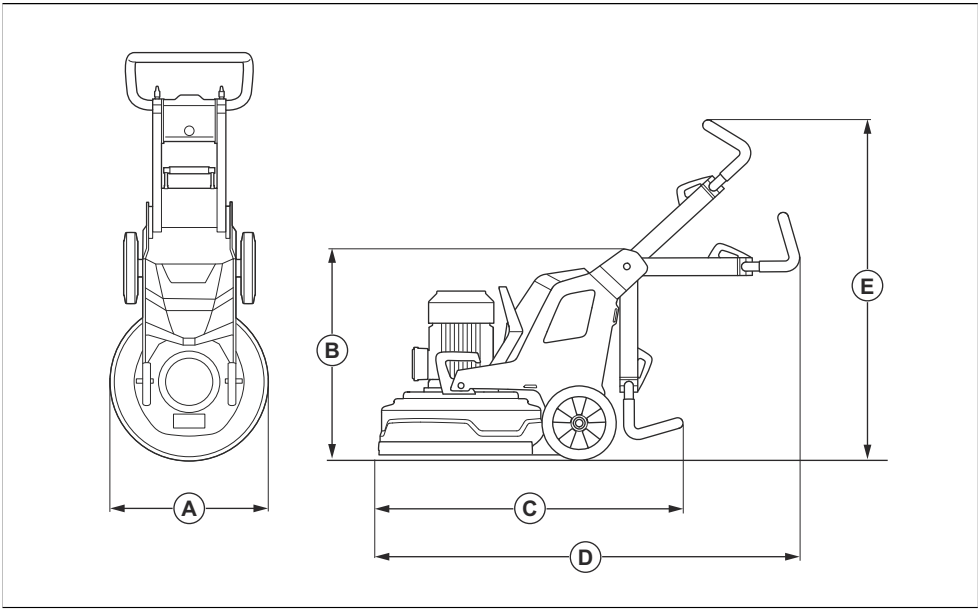

A	Ширина, мм / дюйм	560 / 22
B	Мин. общая высота (рукоять в сложенном положении), мм / дюйм	735 / 28,9
C	Макс. общая длина (рукояти в сложенном положении), мм / дюйм	1015 / 40
D	Макс. общая длина (рукояти в разложенном положении), мм / дюйм	1255 / 49,4
E	Макс. общая высота (рукояти в разложенном положении), мм / дюйм	1260 / 49,6

[12] Уровень вибрации согласно EN 60335-1 и EN 60335-2-72. Указанные данные об уровне вибрации имеют типичный статистический разброс (стандартное отклонение) в 1 м/с^2. Значения вибрации действительны для режима ручной работы.

Декларация соответствия требованиям ЕС

Мы, Husqvarna AB, SE-561 82 Huskvarna, Швеция, тел.: +46 36 146500, с полной ответственностью заявляем, что изделие:

Описание	Шлифовальная машина для полов
Марка	HUSQVARNA
Тип/Модель	PG 5, PG 5 S
Идентификация	Серийные номера начиная с 2024 года и далее

полностью соответствует следующим директивам и нормативам ЕС:

Директива/Норматив	Описание
2006/42/EC	"О механическом оборудовании"
2014/30/EU	"Об электромагнитной совместимости"
2011/65/EU	"Об ограничении содержания вредных веществ"

а также требованиям следующих стандартов и/или технических регламентов:

EN ISO 12100:2010

EN 60335-2-72:2012

EN 61000-3-2:2014

EN IEC 61000-3-2:2019+A1:2021

EN 61000-3-3:2013+A1:2019+ A2:2021

EN 61000-6-2:2005/AC:2005

EN IEC 61000-6-2:2019

EN 61000-6-4:2007+A1:2011

EN IEC 61000-6-4:2019

Partille, 2024-05-24

Мартин Хубер (Martin Huber)

Директор отдела разработок, оборудование для бетонных поверхностей и полов

Husqvarna AB, подразделение строительной техники

Ответственный за техническую документацию

CE

Дистрибьютор: ООО "Хускварна", 141400, Московская область, г. Химки, ул. Ленинградская, вл. 39, стр. 6, "Химки Бизнес Парк", зд. II, этаж 4. Тел. (495) 797 26 70 www.husqvarna.ru

Husqvarna®

www.husqvarnaconstruction.com

Originaaljuhend
Originalios instrukcijos
Lietošanas pamācība
Оригинальные инструкции

1143640-40 Rev. D

2025-12-23