K1 PACE, K1 PACE Rescue, K1 PACE Rail

ET	Kasutusjuhend	2-42
LT	Operatoriaus vadovas	43-84
LV	Lietošanas pamācība	85-126
RU	Руководство по эксплуатации	127-172

Sisukord

Sissejuhatus..... 2
Ohutus..... 6
Kokkupanek..... 14
Töö.....19
Hooldamine.....31
Veaotsing.....34
Transportimine, hoiulepanek ja utiliseerimine.....36
Tehnilised andmed 37
Lisatarvikud.....39
Hooldus.....40
Vastavusdeklaratsioon.....41
Registreeritud kaubamärgid.....42

Sissejuhatus

Omaniku vastutus

Toote omanik või kasutaja tööandja on kohustatud veenduma, et kasutajal on piisavad teadmised toote ohutuks kasutamiseks. Juhendajad ja kasutajad peavad kasutusjuhendi läbi lugema ning sellest aru saama. Nad peavad olema teadlikud:

- toote ohutuseeskirjadest,
- toote rakendusvaldkondadest ja kasutuspiirangutest,
- toote kasutamise ja hooldamise juhistega,

Riiklikud/kohalikud õigusaktid võivad selle seadme kasutamist piirata. Enne toote kasutamist selgitage välja, millised õigusaktid kehtivad teie töökohas.

Toote kirjeldus

Need HUSQVARNA, K1 PACE, K1 PACE Rail ja K1 PACE Rescue ketaslõikurid on kaasaskantavad käeshoitavad lõikemasinad. Need tooted on akutoitega.

Kasutusotstarve

K1 PACE kasutatakse kõvade materjalide (nt betoon, müüritis, kivi ja teras) lõikamiseks. K1 PACE Rescue kasutatakse päästetöödel. K1 PACE Rail koos RA 11 on spetsiaalselt loodud raudteeröobaste lõikamiseks. Ärge kasutage toodet muude tööde tegemiseks. Toodet tohivad kasutada üksnes kogenud elukutselised kasutajad.

Me teeme pidevalt tööd, et tõsta sinu ohutust ja tõhusust töötamisel. Lisateabe saamiseks võtke ühendust hooldusesindusega.

Märkus: Riiklikud/kohalikud õigusaktid võivad selle seadme kasutamist piirata.

Integreeritud ühendatavus

Pilvepõhine varahalduslahendus Husqvarna Fleet Services™ annab masinapargi juhile ülevaate toodetest, mis on ühendatud kas integreeritud anduritega või järelturuanduritega. Andmevärava asendit või nutitelefoni saab kasutada ühendatud toodete asukoha tuvastamiseks. Andurid registreerivad sellised andmed nagu käitusaeg, hooldusvälbad jne. Lisateave pilvepõhise varahalduslahenduse kohta Husqvarna Fleet Services™, iOS-i või Androidi rakenduse allalaadimine Husqvarna Fleet Services veebilehelt https://apps.apple.com/se/app/husqvarna-fleet-services/id1334672726 või https://play.google.com/store/apps/details?id=com.husqvarna.hfsmobile&hl=en. Lisateabe saamiseks võtke ühendust HUSQVARNA müügiesindajaga.

Selle toote mõned tüübid on ühendatud integreeritud Husqvarna Fleet Services™ anduriga, millel on Bluetooth Low Energy (BLE) funktsioon. Lisateavet toote kasutamise kohta leiate jaotisest *Manusühenduvuse kasutamine teenusega Husqvarna Fleet Services™ lk 23*. Teavet BLE-tehnoloogia raadiospektri kohta vt *Integreeritud ühendatavus lk 38*.

Toote kahjustused

Me ei vastuta meie tootele tekitatud kahjude eest, kui:

- toodet on valesti parandatud;
- toote parandamisel on kasutatud osi, mis ei ole tootja poolt valmistatud või heaks kiidetud;
- tootel on kasutatud tarvikut, mis ei ole tootja poolt valmistatud või heaks kiidetud;
- toodet ei ole parandatud volitatud hoolduskeskuses või volitatud isiku poolt.

Toote tutvustus K1 PACE

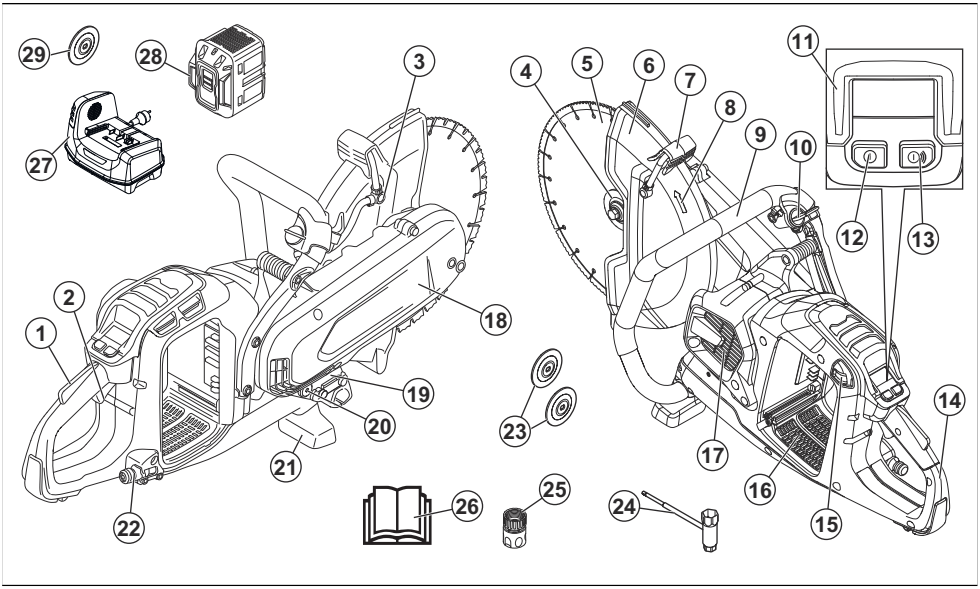

1. Päästiku lukustus
2. Päästik
3. Veedüüs
4. Teemantketta, spindli, võllipuksi äärik
5. Lõikeketas
6. Lõikeketta kaitse
7. Käepide lõikeketta kaitsme reguleerimiseks
8. Spindli pöörlemissuund
9. Esikäepide
10. Veeklapp
11. Juhtpaneel
12. Toitenupp
13. Tarvikute toitenupp (ei kasutata)
14. Tagumine käepide
15. Aku vabastamise nupp
16. Akupesa
17. Mootori õhuvõtuava
18. Rihmakaitse
19. Andmesilt
20. Täiendav võllipuks 20 mm
21. Eesmine aluspinnatugi
22. Filtriga veeühendus
23. Sideainega abrasiivketta äärikud
24. Lehtsilmusvõti
25. Veeliitmik, GARDENA®
26. Kasutusjuhend
27. Akulaadija (ei kuulu komplekti)
28. Aku (ei kuulu komplekti)
29. Sideainega abrasiivketta äärik Ø119 mm. (Ainult Jaapan, ei kuulu komplekti)

Toote tutvustus K1 PACE Rescue

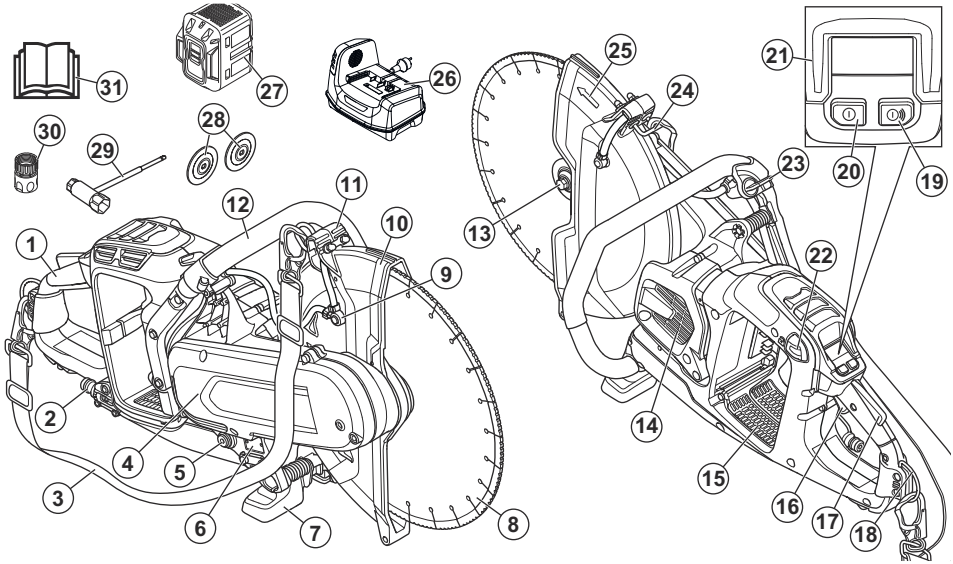

1. Tagumine käepide
2. Filtriga veeühendus
3. Õlarihm
4. Rihmakaitse
5. Täiendav võllipuks 20 mm
6. Andmesilt
7. Eesmine aluspinnatugi
8. Lõikeketas
9. Veedüüs
10. Lõikeketta kaitse
11. Käepide lõikeketta kaitsme reguleerimiseks
12. Esikäepide
13. Teemantketta, spindli, võllipuksi äärik
14. Mootori õhuvõtuava
15. Akupesa
16. Päästik
17. Päästiku lukustus
18. Tagumine rihma ühendusaas
19. Tarvikute toitenupp (ei kasutata)
20. Toitenupp
21. Juhtpaneel
22. Aku vabastamise nupp
23. Veeklapp
24. Eesmise rihma ühendusaas
25. Spindli pöörlemissuund
26. Akulaadija (ei kuulu komplekti)
27. Aku (ei kuulu komplekti)
28. Sideainega abrasiivketta äärikud
29. Lehtsilmusvõti
30. Veeliitmik, GARDENA®
31. Kasutusjuhend

Toote tutvustus K1 PACE Rail

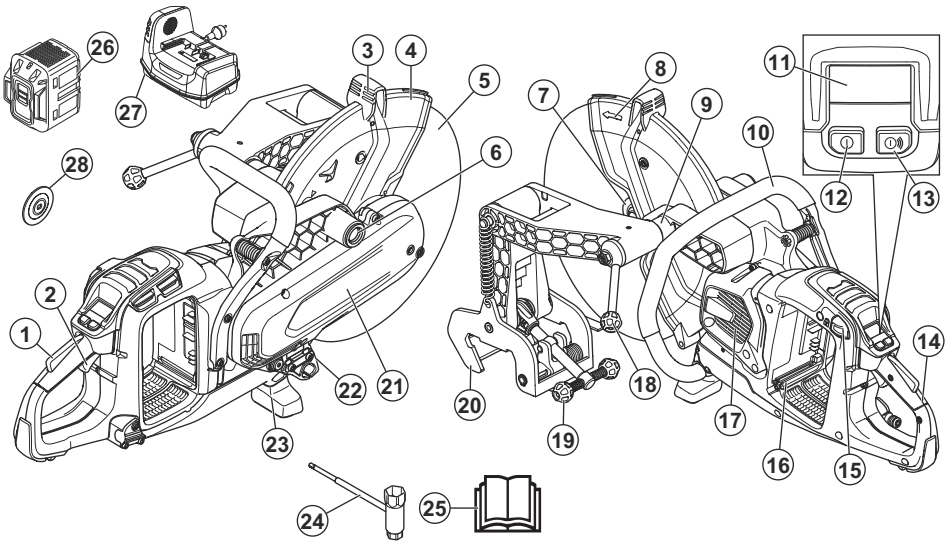

1. Päästiku lukustus
2. Päästik
3. Käepide lõikeketta kaitsme reguleerimiseks
4. Lõikeketta kaitse
5. Lõikeketas
6. Rööpakinnituse paigalduspunkt paremal küljel
7. Abrasiivketta, spindli, võllipuksi äärik
8. Spindli pöörlemissuund
9. Rööpakinnituse paigalduspunkt vasakul küljel
10. Esikäepide
11. Juhtpaneel
12. Toitenupp
13. Tarvikute toitenupp (ei kasutata)
14. Tagumine käepide
15. Aku vabastamise nupp
16. Akupesa
17. Mootori õhuvõtuava
18. Ketaslõikuri lukustuskäepide
19. Rööpa lukustuskäepide
20. Rööpaliitmik
21. Rihmakaitse
22. Andmesilt
23. Eesmine aluspinnatugi
24. Lehtsilmusvõti
25. Kasutusjuhend
26. Aku (ei kuulu komplekti)
27. Akulaadija (ei kuulu komplekti)
28. Sideainega abrasiivketta äärik Ø119 mm. (Ainult Jaapan, ei kuulu komplekti)

Sümbolid tootel

HOIATUS! Toode võib olla ohtlik ja põhjustada kasutaja või kõrvaliste isikute ohtliku kehavigastuse või surma. Olge ettevaatlik ja kasutage toodet õigesti.

Enne seadme kasutamist lugege kasutusjuhend hoolikalt läbi ja veenduge, et oleksite juhistest aru saanud.

Kandke heakskiidetud kaitsekiivrit, kõrvaklappe, silmade kaitset ja hingamisteede kaitset. Vt jaotist *Isikukaitsevahendid lk 12*.

Lõikamisel tekib tolm. Tolm võib sissehingamisel põhjustada kehavigastusi. Kandke heakskiidetud hingamiskaitset. Tagage korralik õhutus.

Lõikeketta tekitatavad sädemed võivad süüdata kütuse, puidu, riided, kuiva rohu või muud tuleohtlikud materjalid.

HOIATUS! Tagasilöök võib olla ootamatu, kiire ja jõuline ning põhjustada eluohtlikke kehavigastusi. Enne toote kasutamist lugege läbi kasutusjuhendis toodud juhised ja veenduge, et need oleksid teile täielikult arusaadavad. Vt jaotist *Tagasiviskumine lk 19*.

Veenduge, et lõikekettas ei oleks pragusid ega muid kahjustusi.

Ärge kasutage ketassae lõikekettaid.

Selle sümboliga ääriku seibe tuleks kasutada ainult teemantketastega.

EN 13977

Seda toodet kasutatakse raudteetöödeks.

See toode vastab kehtivatele EL-i direktiividele.

Keskkonnamärgis. Toode või toote pakend ei kuulu olmejäätmete hulka. Toimetage see elektri- ja elektroonikajäätmete ringlussevõtupunkti.

Märkus: Ülejäänud seadmel toodud sümbolid/tähised vastavad teatud riikides kehtivatele sertifitseerimisnõuetele.

Andmesilt

XXXXXXXXX YYYYY
s/n YYYY WWXXXXX
XXX XX XX-XX
Husqvarna AB
XXXXXXXXXXXXXXXXXX
XXXXXXXXXXXXXX
Made in Sweden

1. rida: mark, mudel

2. rida: seerianumber koos tootmiskuupäevaga – aasta, nädal, järjekorranumber

3. rida: tootenumber

4. rida: Tootja

5. rida: n = väljundvõlli nimikiirus, p/min = pööret minutis, ø = ketta läbimõõt, spindli poldi keere

6. rida: maksimaalne ja nimipinge, DC = alalisvool

7. rida: päritoluriik

Ohutus

Ohutuse määratlused

Mõistetega „hoiatus”, „ettevaatust” ja „märkus” juhitakse tähelepanu eriti olulistele kohtadele kasutusjuhendis.

HOIATUS: Tähistab kasutusjuhendi juhiste eiramise korral kasutaja või kõrvalseisjate kehavigastuse või surmaga lõppeva õnnetuse ohtu.

ETTEVAATUST: Tähistab kasutusjuhendi juhiste eiramise korral seadme, muude esemete või läheduses asuvate objektide kahjustamise ohtu.

Märkus: Tähistab antud olukorras vajalikku lisateavet.

Üldised ohutusalased märkused elektritööriistade kohta

HOIATUS: Lugege läbi kõik elektrilise tööriistaga kaasas olevad hoiatused, juhised, tehnilised andmed ning tutvuge joonistega. Alltoodud juhiste eiramine võib põhjustada elektrilöögi, tulekahju ja/või ohtliku kehavigastuse.

Hoidke kõik ohutusalased märkused ja juhised edasiseks kasutamiseks alles. Märkustes kasutatud elektritööriista mõiste tähistab võrgutoitel (juhtmega) elektritööriista või akutoitel (juhtmeta) elektritööriista.

Tööala ohutus

- **Hoidke tööala puhas ja tagage hea valgustatus.** Korralagedus või valgustamata tööalad võivad põhjustada õnnetusi.

- **Ärge kasutage elektritööriistu plahvatusohtlikus keskkonnas, näiteks tuleohtlike vedelike, gaaside või tolmu läheduses.** Elektritööriistad võivad tekitada sädemeid, mis võivad tolmu või gaasid süüdata.
- **Hoidke elektritööriista kasutamise ajal lapsed ja kõrvalseisjad tööalast eemal.** Tähelepanu kõrvalejuhtimise korral võite kaotada kontrolli seadme üle.

Elektriohutus

- **Elektritööriista pistikud peavad sobima pistikupessa. Ärge muutke pistikut mis tahes viisil. Ärge kasutage maandusega elektritööriistade puhul adapterpistikuid.** Muutmata pistikud ja sobivad pistikupesad vähendavad elektrilöögi ohtu.
- **Vältige kehalist kokkupuudet maandatud pindadega (nt torud, radiaatorid, elektripliidid ja külmikud).** Teie keha maandamise korral on elektrilöögi oht suurem.
- **Vältige elektritööriistade kokkupuudet vihma ja märgade tingimustega.** Tööriista pääsenud vesi suurendab elektrilöögi ohtu.
- **Kasutage juhet õigesti. Ärge kunagi kasutage juhet elektritööriista kandmiseks, tõmbamiseks või pistikupesast eemaldamiseks. Kaitske juhet kuumuse, õli, teravate servade ja liikuvate osade eest.** Kahjustatud või sõlmes juhe suurendab elektrilöögi ohtu.
- **Elektritööriistaga õues töötamisel kasutage välistingimustes kasutamiseks sobivat pikendusjuhet.** Välistingimustes kasutamiseks sobiva pikendusjuhtme kasutamine vähendab elektrilöögi ohtu.
- **Kui elektritööriista kasutamine niiskes keskkonnas on vältimatu, kasutage rikkevoolukaitsmega (RCD) kaitstud toidet.** RCD kasutamine vähendab elektrilöögi ohtu.

HOIATUS: Ära kasuta masina pesemiseks survepesu, sest vesi võib siseneda elektrisüsteemi või mootorisse ja põhjustada masinal kahjustusi või lühise.

Inimeste kaitsmine

- **Olge elektritööriista kasutamisel tähelepanelik, jälgige oma tegevust ja kasutage tervet mõistust. Ärge kasutage elektritööriista, kui olete väsinud või uimastite, alkoholi või ravimite mõju all**. Hetkeline tähelepanematus elektritööriistade kasutamise ajal võib lõppeda tõsiste kehavigastustega.
- **Kasuta isikukaitsevahendeid. Kasutage alati kaitseprille.** Asjakohastes tingimustes kaitsevahendite (nt tolmumask, mittelibisevad turvajalatsid, kiiver või kõrvaklapid) kasutamine vähendab kehavigastuste ohtu.
- **Vältige soovimatut käivitumist. Enne seadme ühendamist toiteallika või akuga, üles tõstmist või kandmist veenduge, et lüliti on väljalülitatud asendis.** Elektritööriista kandmine selliselt, et sõrm on toitelülitil, või lülitiga varustatud elektritööriistade pingestamine, võib lõppeda õnnetusega.
- **Eemaldage enne elektritööriista sisselülitamist kõik reguleerimis- ja mutrivõtmed.** Elektritööriista pöörleva osa külge jäetud mutri- vm võti võib põhjustada kehavigastusi.
- **Ärge küünitage liiga kaugele. Säilitage kogu aeg kindel jalgealune ja tasakaal.** See annab ootamatutes olukordades parema kontrolli elektritööriista üle.
- **Kandke nõuetekohaseid riideid. Ärge kandke lahtiseid rõivaid ega ehteid. Hoidke juuksed, rõivad ja kindad liikuvatest osadest eemal.** Lahtised rõivad, ehted või pikad juuksed võivad liikuvate osade vahele kinni jääda.
- **Kui seadmetel on ühendus tolmueemaldus- ja kogumisseadmete jaoks, veenduge, et need on ühendatud ja neid kasutatakse õigesti.** Tolmukogumise kasutamise abil saab vähendada tolmuga seotud ohte.
- **Ärge muutuge tööriistade sagedasest kasutusest hooletuks ja ärge ignoreerige tööriistade ohutu kasutamise põhimõtteid.** Hooletu tegevus võib ka murdosa sekundi jooksul põhjustada tõsiseid kehavigastusi.
- **Sõltuvalt tööriista kasutusviisist võib mootortööriista kasutamise ajal tekkiv vibratsioon seadme dokumentatsioonis esitatud koguväärtusest erineda.** Kasutajad peaksid välja selgitama isikukaitsemeetmed, mis põhinevad eeldatavatel tegelikel töötingimustel (arvestada tuleb töötsükli kõiki etappe – lisaks täisvõimsusega töötamisele loeb ka see aeg, mil seade on välja lülitatud, ja see aeg, kui seade töötab tühikäigul).
- **Hoia end lõikekettast eemal, kui seadme mootor on sisse lülitatud.**

Elektritööriista kasutamine ja hooldamine

- **Ärge suruge elektritööriista jõuga. Kasutage rakenduse jaoks asjakohast elektritööriista.** Õige elektritööriist teeb töö ära paremini, ohutumalt ja ettenähtud kiirusel.
- **Ärge kasutage elektritööriista, kui lüliti vajutamisel ei lülitu seade sisse ega välja.** Mis tahes elektritööriist, mida pole võimalik juhtida, on ohtlik ja tuleb viivitamatult parandada.
- **Enne elektritööriista reguleerimist, tarvikute vahetamist või hoiulepanekut eemaldage pistik toiteallikast ja/või aku elektritööriista küljest.** Taolised ennetavad ohutusmeetmed vähendavad elektritööriista tahtmatu käivitamise ohtu.
- **Hoidke elektritööriistu, mida te parasjagu ei kasuta, lastele kättesaamatus kohas ja ärge lubage elektritööriista kasutada isikutel, kes ei oska seda kasutada või pole neid juhiseid läbi lugenud.** Elektritööriistad on koolitamata kasutajate käes ohtlikud.

- **Kandke elektritööriista eest hoolt. Veenduge, et liikuvad osad poleks valesti joondunud või kinni kiilunud, osad poleks murdunud ja et ei esineks muid elektritööriista töötamist mõjutada võivaid tegureid. Kahjustuse korral laske elektritööriist enne kasutamist remontida.** Paljude õnnetuste põhjuseks on halvasti hooldatud elektritööriistad.
- **Hoidke lõikevahendid teravad ja puhtad.** Nõuetekohaselt hooldatud teravate lõikeservadega lõikevahendite kinnikiilumise tõenäosus on väiksem ja neid on hõlpsam juhtida.
- **Järgige elektritööriista, tarvikute, tööriistaotsikute jm kasutamisel neid juhiseid ning arvestage töötingimuste ja -ülesandega.** Elektritööriista kasutamine muuks kui ettenähtud otstarbeks võib põhjustada ohtliku olukorra.
- **Hoidke käepidemed ja haardepinnad kuivad, puhtad ning õli- ja määrdevabad.** Libedate käepidemete ja haardepindade korral ei ole ootamatutes olukordades võimalik tööriista ohutult käsitseda ja juhtida.
- **Seadme algset konstruktsiooni ei tohi ilma tootja heakskiiduta mitte mingisugustel asjaoludel muuta.** Kasutage ainult originaalvaruosi. Lubamatud muudatused ja/või lisatarvikud võivad põhjustada kasutaja ja teiste isikute raskeid või isegi eluohtlikke kehavigastusi.
- **Veenduge, et tööpiirkonnas ega lõigatavas materjalis ei kulge torusid ega elektrijuhtmeid.**
- **Enne tööde alustamist tehke alati kindlaks ja tähistage gaasitorude kulgemisteed.** Gaasitorude läheduses lõikamisega kaasneb alati oht. Plahvatusohu vältimiseks jälgige hoolikalt, et lõikamisel ei tekiks sädemeid. Keskenduge täielikult tööülesandele. Hooletus võib põhjustada raske kehavigastuse või surma.

Akutööriistade kasutamine ja hooldamine

- **Kasutage laadimiseks ainult tootja soovitatud laadijat.** Ühte tüüpi aku laadimiseks sobiv laadija võib koos teist tüüpi akuga kasutades tuleohtu põhjustada.
- **Kasutage mootortööriistades vaid spetsiaalselt neile loodud akusid.** Teisi akusid kasutades riskite vigastuste ja tulekahjuga.
- **Kui aku pole hetkel kasutuses, hoidke seda eemal teistest metallesemetest (nt kirjaklambrid, mündid, võtmed, naelad, kruvid vms väiksed metallesemed), mis võiksid akuklemme omavahel ühendada.** Akuklemmide lühistamine võib põhjustada põletushaavu või tulekahju.
- **Väärkasutamise korral võib akust vedelikku lekkida; vältige kokkupuudet. Kokkupuute korral loputage kannatada saanud kohta veega. Kui vedelik satub silma, loputage silma veega ja pöörduge arsti poole.** Akust lekkinud vedelik võib põhjustada ärritust või põletushaavu.
- **Ärge kasutage defektset või muudetud akut või tööriista.** Kahjustatud või muudetud akud võivad käituda ettearvamatult ning põhjustada tule-, plahvatus- või vigastusohtu.
- **Ärge laske akul või tööriistal puutuda kokku tulega või liiga kõrgete temperatuuridega.** Kokkupuude üle 130 °C temperatuuriga võib põhjustada plahvatuse.
- **Järgige kõiki laadimisjuhiseid ja ärge vahetage akut või tööriista temperatuuril, mis jääb väljapoole juhistes kirjeldatud temperatuurivahemikku.** Aku laadimine valesti või väljaspool selleks ettenähtud temperatuurivahemikku võib akut kahjustada ja suurendada tuleohtu.

Teenindus

- **Laske elektritööriista hooldada vastava väljaõppega remontijal, kes tohib kasutada ainult identseid asendusosi.** See tagab elektritööriista ohutuse säilimise.
- **Ärge kunagi hooldage kahjustatud akusid.** Akusid võivad hooldada üksnes tootja või volitatud teenusepakkujad.

Ketaslõikuri ohutusalased hoiatused

- **Maksimaalse ohutuse tagamiseks tuleb tööriista komplekti kuuluv kaitsekate paigaldada kindlalt tööriista külge nii, et kasutaja poole oleks suunatud võimalikult väike kettaosa. Minge ise ja suunake kõrvalseisjad lõikeketta pöörlemistasandist eemale.** Kaitsekate kaitseb kasutajat murdunud lõikeketta tükkide eest ja kettaga juhusliku kokkupuutumise eest.
- **Kasutage elektritööriistaga ainult seotud tugevdatud või teemantlõikekettaid.** Isegi kui mõne lisatarviku saab elektritööriista külge kinnitada, ei taga see ohutut kasutamist.
- **Lisatarviku nimikiirus peab vastama vähemalt elektritööriistale märgitud maksimumkiirusele.** Kui lisatarvikut kasutatakse nimikiirusest suuremal kiirusel, võib see puruneda ja laiali paiskuda.
- **Kettaid tohib kasutada ainult ettenähtud otstarbeks. Näiteks ärge kasutage lõikeketta külge lihvimiseks.** Abrasiivsed lõikekettad on ette nähtud servaga lihvimiseks, lõikeketta küljele mõjuva jõu tõttu võib lõikeketas puruneda.
- **Kasutage alati kahjustusteta kettaäärikuid, mis on valitud kettale vastava läbimõõduga.** Õige suurusega kettaäärikud toetavad ketast ja vähendavad selle purunemise tõenäosust.
- **Ärge kasutage kulunud tugevdatud kettaid, mis on pärit suurematelt elektritööriistadelt.** Suurema elektritööriista jaoks mõeldud kettad ei sobi kasutamiseks väiksema tööriista suurema kiirusega ja võivad lõhkeda.
- **Lisatarviku välisläbimõõt ja paksus peavad olema teie elektritööriista võimsusvahemikus.** Vale suurusega lisatarvikuid ei saa piisavalt hästi kaitsta ega käsitseda.

- **Ketta ja ääriku keskava suurus peab vastama elektritööriista spindli suurusele.** Kettad ja äärikud, mille keskava suurus ei vasta elektritööriista kinnitusele, ei ole tasakaalus, vibreerivad liigselt ja võivad muutuda juhitamatuks.
- **Ära kasuta kahjustatud kettaid. Enne iga kasutuskorda kontrollige, et kettal pole võimalikke täkkeid ja pragusid. Kui elektritööriist või lõikeketas kukub maha, kontrollige kahjustuste olemasolu või paigaldage terve lõikeketas. Pärast lõikeketta kontrollimist ja paigaldamist minge ise ja suunake kõrvalseisjad lõikeketta pöörlemistasandist eemale ja käivitage elektritööriist üheks minutiks maksimumkiirusel ilma koormuseta.** Kahjustatud lõikeketas laguneb tavaliselt selle testi käigus.
- **Kandke isikukaitsevarustust. Olenevalt rakendusest kasutage näokaitset, kaitse- või ohutusprille. Vastavalt vajadusele kanna tolmumaski, kõrvaklappe, kindaid ja tööpõlle, mis kaitseks väljapaiskuvate väikeste töödeldava detaili osade eest.** Silmade kaitse peab peatama eri tööde käigus tekkiva lendava prahi. Tolmumask või respiraator peab suutma filtreerida töö käigus tekkivaid osakesi. Pikaajaline vali müra võib põhjustada kuulmiskadu.
- **Hoidke kõrvalseisjad tööalast ohutus kauguses. Kõik tööalale tulijad peavad kandma isikukaitsevarustust.** Töödeldava detaili või lõikeketta osad võivad paiskuda laiali ja põhjustada vigastusi ka väljaspool vahetut tööala.
- **Hoidke elektritööriista ainult isoleeritud haardepindadest, kui teostate toimingut, mille käigus võib lõiketarvik puutuda kokku peidetud kaablite või enda juhtmega.** Lõiketarvik, mis puutub kokku voolu all kaabliga, võib juhtida voolu elektritööriista metallosadesse ja see võib põhjustada kasutajale elektrilöögi.
- **Hoia juhe pöörlevast tarvikust eemale**. Juhitavuse kaotamisel võib juhe katkeda või takerduda ning see võib tõmmata käe lõikeketasse.
- **Ärge kunagi asetage elektritööriista maha enne, kui tarvik on täielikult seiskunud.** Pöörlev lõikeketas võib haarata pinda ja tõmmata elektritööriista teie kontrolli alt välja.
- **Ärge käivitage elektritööriista, kui kannate seda enda küljel.** Juhuslik kokkupuutumine pöörleva tarvikuga võib põhjustada riiete takerdumise ja tõmmata tarviku vastu teie keha.
- **Puhastage regulaarselt elektritööriista õhuavasid.** Mootori ventilaator tõmbab tolmu korpusesse ja seadmesse kogunenud liigne metallipulber võib tekitada elektriohu.
- **Ärge kasutage elektritööriista kergsüttivate materjalide lähedal.** Sädemed võivad materjalid süüdata.

Tagasiviskumine ja sellega seotud hoiatused

- **Tagasiviskumine on lõikeketta äkiline reaktsioon kinnijäämisele või kinnikiilumisele.** Kinnijäämine või kinnikiilumine põhjustab pöörleva ketta järsu seiskumise, mis omakorda põhjustab kinnijäämispunktis elektritööriista kontrollimatu jõulise liikumise lõikeketta pöörlemisele vastupidises suunas.
- **Näiteks kui abrasiivne lõikeketas jääb kinni või kiilub kinni töödeldava detaili sisse, võib kinnijäämispunkti sisenev lõikeketas kaevuda materjali pinda, mis võib põhjustada ketta väljaronimise või väljalöömise.** Lõikeketas võib hüpata edasi või kasutajast eemale olenevalt lõikeketta liikumisest kinnijäämispunktis. Sellistes tingimustes võivad abrasiivsed lõikekettad ka puruneda.
- **Tagasiviskumise põhjuseks on elektritööriista väärkasutamine ja/või valed töövõtted või -tingimused ning selle vältimiseks tuleb järgida alljärgnevaid ettevaatusabinõusid.**
- **Hoidke elektritööriista kõvasti kinni ja paigutage oma keha ja käsi nii, et saaksite tagasiviskumisjõule reageerida.** Tagasiviskumise või käivitamisel reaktsioonimomendi maksimaalseks ohjamiseks kasutage alati lisakäepidet, kui see on olemas. Õigete ettevaatusabinõudega suudab kasutaja ohjata reaktsioonimomenti või tagasiviskumist.
- **Ärge kunagi pange kätt pöörleva tarviku lähedale.** Tarviku tagasiviskumisel võib see tabada teie kätt.
- **Ärge hoidke keha lõikeketta pöörlemistasandis.** Tagasiviskumine heidab kinnijäämispunktis tööriista lõikeketta pöörlemisele vastupidises suunas.
- Olge eriti ettevaatlik nurkade, teravate servade jms töötlemisel. Vältige tarviku vappumist ja kinnijäämist. Nurgad, teravad servad või vappumine võivad põhjustada pöörleva tarviku kinnijäämise ja selle üle kontrolli kaotamise või tagasiviskumise.
- **Ärge kinnitage ketiga lõikeketas puidule, segmenteeritud teemantketast, mille väline vahe on üle 10 mm või hammastega saeketast.** Seda tüüpi lõikekettad põhjustavad sageli tagasiviskumist ja kontrolli kaotamist.
- **Ärge laske lõikekettal kinni jääda ega rakendage liigset jõudu.** Ärge üritage teha liiga sügavat lõiget. Lõikekettale liigse pinge avaldamine suurendab koormust ja vastuvõtlikkust väändumisele või lõikeketta kinnijäämisele lõikesse ning tagasiviskumise ja purunemise ohtu.
- **Kui lõikeketas jääb kinni või kui katkestate mistahes põhjusel lõikamise, lülitage elektriseade välja ja hoidke seda liikumatult kuni lõikeketta täieliku seiskumiseni.** Ärge üritage eemaldada lõikeketast lõikamiskohast, kui ketas liigub, sest see võib põhjustada tagasiviskumise. Tehke kindlaks lõikeketta kinnijäämise põhjus ja kõrvaldage see.
- **Ärge jätkake lõikamist, kui lõikeketas on töödeldava detaili sees.** Laske lõikekettal saavutada täispöörded ja sisenege alles siis lõikamiskohta. Kui käivitate elektritööriista sel ajal kui lõikeketas on töödeldava detaili sees, võib lõikeketas kinni jääda, üles hüpata või tagasi viskuda.
- **Toestage paneelid või suured detailid, et vähendada lõikeketta kinnijäämise ja tagasiviskumise ohtu.**

Suured detailid võivad oma raskuse all kokku vajuda. Mõlemale poole lõikeketast tuleb paigaldada detaili alla lõikejoone lähedale ja mõlemasse otsa toed.

- **Olge eriti ettevaatlik olemasolevatesse seintesse või muudesse varjatud kohtadesse avade lõikamisel.** Läbitungiv lõikeketas võib lõigata gaasi- või veetorusid, elektrijuhtmeid või tagasilööki põhjustavaid esemeid.

Üldised ohutuseeskirjad

HOIATUS: Enne toote kasutamist loe läbi järgnevad hoiatused.

- Ketaslõikur on ohtlik tööriist, kui seda hooletult või valesti kasutada, ja võib põhjustada ohtlikke või surmavaid kehavigastusi. Seepärast on väga tähtis, et loete käsitsemisõpetuse põhjalikult läbi ja saate kõikidest eeskirjadest korralikult aru. Esmakordsetel kasutajatel on soovitatav enne toote kasutamist omandada praktilised teadmised.
- Ärge tehke sellele tootele muudatusi. Tootja heakskiiduta muudatused võivad põhjustada tõsiseid kehavigastusi või surma.
- Ärge kasutage toodet, kui on võimalik, et teised isikud on seadmes muudatusi teinud.
- Kasutage ainult originaaltarvikuid ja originaalvaruosi. Tootja heakskiiduta tarvikud ja varuosad võivad põhjustada tõsiseid kehavigastusi või surma.
- Hoidke toode puhas. Veenduge, et märgid ja tähised oleksid selgelt loetavad.
- Ärge kunagi lubage toodet kasutada või hooldada lastel ega teistel isikutel, kes pole vastavat koolitust saanud.
- Ärge lubage kellelgi toodet kasutada enne, kui ta on lugenud kasutusjuhendit ja selle sisu endale selgeks teinud.
- Lubage ainult volitatud isikutel toodet kasutada.
- Ketaslõikuri ohutusvahemaa on 15 m / 50 jalga. Veenduge, et tööalas ei ole loomi ega kõrvalseisjaid.
- Toode tekitab töötades elektromagnetvälja. Teatud tingimustel võib väli häirida aktiivsete või passiivsete meditsiiniliste implantaatide tööd. Raskete või surmaga lõppevate kehavigastuste ohu vähendamiseks soovitame meditsiinilisi implantaate kasutavatel inimestel pidada enne selle toote kasutamist nõu oma arsti ja implantaadi valmistajaga.
- Kasutusjuhendis olev teave ei asenda erialaseid teadmisi ja oskusi. Kui teil tuleb seadmega töötamisel ette olukord, kus tunnete ennast ebakindlalt, peatage töö ja küsige asjatundja käest nõu. Pöördu hooldusesindusse. Ärge võtke ette töid, mille tegemisel te ei tunne ennast kindlalt.

Aku ohutus

HOIATUS: Enne toote kasutamist lugege läbi järgmised hoiatused.

HOIATUS: Kahjustatud aku võib plahvatada ja põhjustada kehavigastusi. Kui aku on deformeerunud või kahjustatud, pöörduge HUSQVARNA volitatud hooldustöökotta.

- Kasutage ainult toote jaoks soovitatud Husqvarna PACE akusid. Akud on kodeeritud.
- Kasutage seadmes ainult originaalakusid. Aku asendamine vale tüüpi akuga võib põhjustada plahvatusohu. Lisateabe saamiseks võtke ühendust edasimüüjaga.
- Kasutage Husqvarna PACE seadmete vooluallikana üksnes taaslaetavaid HUSQVARNA akusid. Kehavigastuse vältimiseks ärge kasutage akut muude seadmete toiteallikana.
- Elektrilöögioht. Ärge ühendage akuklemme võtmete, kruvide või muude metallesemetega. See võib tekitada akus lühise.
- Aku lekke korral vältige vedeliku kokkupuudet keha ja silmadega. Kui vedelik satub kehale, puhastage kokkupuutunud ala rohke veega ja seejärel pöörduge arsti poole.
- Aku läheduses kandke kaitseprille. Kui akuhape satub silma, ärge hõõruge silmi, vaid loputage neid veega vähemalt 15 minutit. Pöörduge arsti poole.
- Ärge kasutage mittetaaslaetavaid akusid.
- Ärge tehke akul muudatusi.
- Ärge asetage esemeid aku õhuavade sisse ja ette.
- Vältige aku kokkupuudet otsese päikesevalguse, kuumuse ja lahtise leegiga. Aku võib tekitada plahvatuse ja põhjustada põletusi ja/või keemilisi põletusi.
- Vältige aku kokkupuudet vihma ja märja keskkonnaga.
- Vältige aku kokkupuudet mikrolainete ja kõrgsurvega.
- Ärge demonteerige ega lõhkuge akut.
- Kasutage akulaadijat üksnes juhul, kui ümbritsev temperatuur on vahemikus -10...40 °C.
- Ärge puhastage akut või akulaadijat veega. Vt jaotist *Aku ja akulaadija puhastamine lk 33*.
- Ärge kasutage kahjustatud akut.
- Ladustage akusid eemal metallesemetest (nt naelad, kruvid, ehted).
- Hoidke aku eemal lastest.
- Kinnitage aku õigesti. Valesti paigaldatud aku võib tekitada akus lühise.

Akulaadija ohutus

HOIATUS: Lugege läbi kõik ohutushoiatused ja kõik juhised. Hoiatuste ja juhiste eiramine võib põhjustada elektrilöögi, tulekahju ja/või raskeid vigastusi.

- Ohutuseeskirjade eiramine võib kaasa tuua elektrilöögi või lühise.
- Kasutage ainult seadme tarnekomplekti kuuluvat akulaadijat. Kasutage HUSQVARNA asendusakude laadimiseks ainult HUSQVARNA QC-laadijaid.
- Ärge püüdke akulaadijat lahti monteerida.
- Ärge kasutage kahjustatud akulaadijat või akulaadijat, mis ei tööta korralikult.
- Ärge tõstke akulaadijat toitejuhtmest hoides. Akulaadija võrgupistikupesast lahutamiseks tõmmake pistikut. Ärge tõmmake toitekaablist.
- Vältige juhtmete ja pikendusjuhtmete kokkupuudet vee, õli ja teravate servadega. Jälgige, et juhe ei jääks uste, väravate jms vahele.
- Ärge kasutage akulaadijat tuleohtlike või korrosiooni tekitavate materjalide läheduses. Veenduge, et akulaadija poleks kinni kaetud. Suitsu või tule tekke korral eemaldage pistik akulaadijast.
- Laadige akut ainult hea õhuvahetusega siseruumis ja päikesevalguse eest kaitstuna. Ärge laadige akut õues. Ärge laadige akut märjas keskkonnas.
- Laadige akut ainult siis, kui keskkonna temperatuur on vahemikus 5 °C / 41 °F ja 40 °C / 104 °F. Kasutage laadijat hea õhutusega, kuivas ja tolmuvabas keskkonnas.
- Ärge asetage esemeid akulaadija õhuavade sisse ja ette.
- Ärge kunagi ühendage akulaadija klemme metallesemete külge, vastasel korral võib akulaadija lühistuda.
- Ärge laadige akulaadijas mittelaetavaid akusid ega kasutage neid seadmes.
- Kasutage heakskiidetud ja kahjustamata pistikupesasid.

Ohutusjuhised kasutamisel

HOIATUS: Lugege läbi kõik ohutushoiatused ja kõik juhised. Hoiatuste ja juhiste eiramine võib põhjustada elektrilöögi, tulekahju ja/või raskeid vigastusi.

- Ärge kunagi lõigake asbestmaterjale.
- Kuivlõikamisel tuleb tagada ohutu tolmueemaldus.
- Kasutusjuhendis olev teave ei asenda erialaseid teadmisi ja kogemusi. Kui te ei tunne end antud olukorras ohutult, seisake toode. Ärge kasutage seadet tundmatutes olukordades.
- Kui teil tekib seadme kasutamisega seoses küsimusi, pöörduge hooldusesindaja või HUSQVARNA poole. Me saame teile anda kogu vajaliku teabe seadme ohutu kasutamise ja parimate tulemuste saamise kohta.
- Ärge kasutage toodet, akut ega akulaadijat, mis on kahjustatud või ei tööta korralikult.
- Ärge puudutage pöörlevat lõikeketast. See võib põhjustada raske kehavigastuse või surma.
- Hoiduge seadme kasutamisest halva ilmaga, nt tihe udu, tugev vihm, tugev tuul või suur külm. Halb ilm toob kaasa ohud nagu jäine maapind.
- Ärge käivitage seadet, kui kõik katted ja kaitsekatted pole õigesti paigaldatud.
- Vaadake ringi. Veenduge, et puuduks igasugune oht, et inimesed või loomad saaksid seadme vastu puutuda või mõjutada teid seadme käsitsemisel.
- Ärge lubage lapsi seadme lähedale või neil seda kasutada. Seadet on lihtne käivitada. See tähendab raskete vigastuste tekke ohtu.
- Eemaldage aku, kui seade pole täielikult teie vaateväljas. Eemaldage aku, kui te ei kasuta seadet pikemat aega.
- Et hoida seadet kindlalt kontrolli all, peab jalgealune olema stabiilne. Ärge kasutage seadet redelil seistes. Ärge kasutage seadet, kui jalgealune pole stabiilne.
- Ärge töötage seadmega õlgadest kõrgemal.

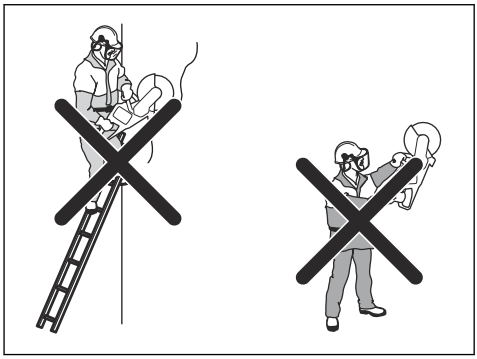

- Ettevaatamatuse korral suureneb tagasilöögi oht.

- Ärge hoidke seadet ainult ühe käega. Ühe käega hoides ei saa seadet turvaliselt käsitseda.
- Ärge kasutage seadet olukorras, kus te ei saaks õnnetuse korral abi.
- Veenduge, et saate turvaliselt liikuda. Uurige ümbritsevaid olusid ja ümbritsevat ala, et seal ei leiduks takistusi.
- Tugeva vibratsiooniga töötamine võib põhjustada vereringe- või närvikahjustusi, eriti neil, kel on vereringehäireid. Pöörduge arsti poole, kui ilmneb nähte, mis võivad olla vibratsioonist põhjustatud. Sellisteks sümptomiteks on näiteks tundetus, surin, torkiv tunne, valu, nõrkus, muutused nahavärvis või naha seisukorras. Nimetatud nähtused esinevad tavaliselt sõrmedes, käelabades ja randmetes. Külmaga võivad need nähud tugevneda.
- Kõiki olukordi, mis võivad seadme kasutamisel ette tulla, pole võimalik kirjeldada. Olge alati ettevaatlik ja toimige arukalt.
- **Märkus:** Pärast tööriista kasutamist peab kõrvaklapid kõrvadelt eemaldama kohe pärast lõikamist, et hääled ja hoiatussignaalid oleksid kuuldavad.

Isikukaitsevahendid

HOIATUS: Enne toote kasutamist lugege läbi järgnevad hoiatused.

- Seadmega töötamisel kasutage alati ettenähtud isikukaitsevahendeid. Isikukaitsevarustus ei välista õnnetusi, kuid vähendab vigastuse astet. Paluge õige varustuse valimiseks nõu hooldusesindajalt.
- Kandke heakskiidetud kaitsekiivrit.
- Kandke heakskiidetud kõrvaklappe. Pikaajaline müra võib tekitada püsiva kuulmiskahjustuse. Kui kasutate kõrvaklappe, olge tähelepanelik hõigete ja hoiatussignaalide suhtes. Mootori seiskumisel võtke kuulmiskaitse kohe ära.
- Kasutage heakskiidetud silmade kaitset, et vähendada lendavatest esemetest tulenevate vigastuste ohtu. Näomaski kasutamisel tuleb lisaks kanda ka heakskiidetud kaitseprille. Kooskõlastatud kaitseprillide all mõeldakse selliseid prille, mis vastavad standardile ANSI Z87.1 USA-s või EN 166 Euroopa Liidu riikides. Visiir peab vastama standardile EN 1731.
- Kasutage tugevaid kindaid.
- Kandke heakskiidetud hingamisteede kaitset. Lõikurite, lihvimismasinate, puuride ning muude materjalide lihvimise ja vormimise seadmete kasutamisel võib tekkida tolmu või gaase, mis sisaldavad kahjulikke keemilisi aineid. Kontrollige töödeldava materjali olemust ja kandke sobivat hingamiskaitset.
- Kasutage hästiistuvaid, vastupidavaid ja mugavaid riideid, mis annavad liikumisvabaduse. Lõikamine tekitab sädemeid, mis võivad riided põlema süüdata. HUSQVARNA soovitab kanda leegilevikut aeglustavat puuvilla või tugevat teksariiet. Ärge kandke riietust, mis on valmistatud materjalidest nagu nailon, polüester või kunstsiid. Süttimise korral võib selline materjal sulada ja naha külge kleepuda. Ärge kandke lühikesi pükse.
- Kandke terasest ninaosakaitse ja libisemiskindla tallaga saapaid.
- Hoidke esmaabikomplekt alati enda lähedal.

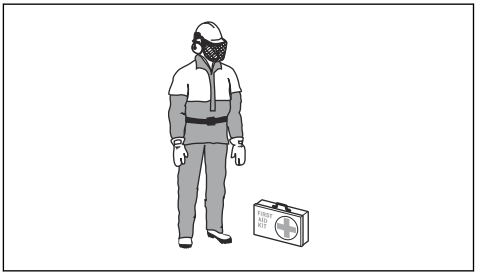

- Lõikekettast võib lenduda sädemeid. Hoidke tulekustuti alati käepärast.

Toote ohutusseadmed

HOIATUS: Enne toote kasutamist lugege läbi järgmised hoiatused.

- Ärge kasutage toodet, mille ohutusseadmed on kahjustatud või ei tööta korralikult.
- Kontrollige ohutusseadmeid regulaarselt. Kui ohutusseadmed on kahjustatud või ei tööta korralikult, pöörduge HUSQVARNA volitatud hooldustöökoja poole.
- Ärge muutke ohutusseadmeid.
- Ärge kasutage toodet, kui kaitseplaadid, kaitsekatted, ohutuslülitid või muud kaitseseadmed puuduvad või on kahjustatud.

Juhtpaneeli funktsioonid

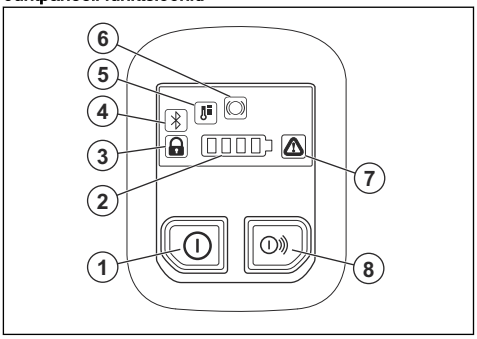

1. Nupp ON/OFF.
2. Aku laetustaseme märgutuli.

3. Rööpakinnituse märgutuli, sisse või välja lülitatud Ainult mudelil K1 PACE Rail. Vt jaotist *Toote tõrkeotsing lk 34*.
4. Bluetooth®. Vt jaotist *Juhtmeta Bluetooth®-tehnoloogia lk 22*.
5. Kõrge või madala temperatuuri hoiatustuli. Vt jaotist *Toote tõrkeotsing lk 34*.
6. X-Halt hoiatus. Vt jaotist *Toote tõrkeotsing lk 34* ja *X-Halt lk 13*.
7. Tõrke/hoiatuse märgutuli. Vt jaotist *Toote tõrkeotsing lk 34*.
8. Tarvikute nupp ON/OFF (ei kasutata).

Juhtpaneeli kontrollimine

1. Vajutage ON/OFF-nuppu ja hoidke seda all, kuni akuoleku märgutuli süttib. Vt jaotist *Toote käivitamine lk 26*.
2. Vajutage ja hoidke nuppu ON/OFF, kuni juhtpaneel välja lülitub.

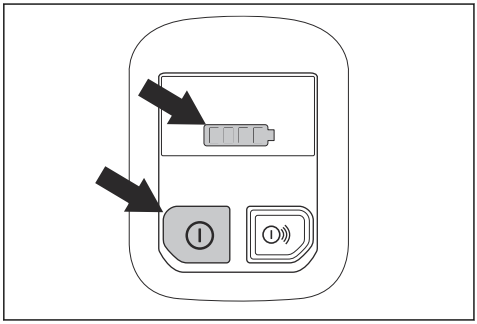

Toitelüliti lukustus

Toitelüliti lukustus takistab toitelüliti juhuslikku sisselülitamist. Kui haarate käepidemest ja vajutate toitelüliti lukustust (A), vabastatakse seepeale toitelüliti (B). Käepidemest lahti lastes lähevad nii toitelüliti kui toitelüliti lukustus tagasi algasendisse.

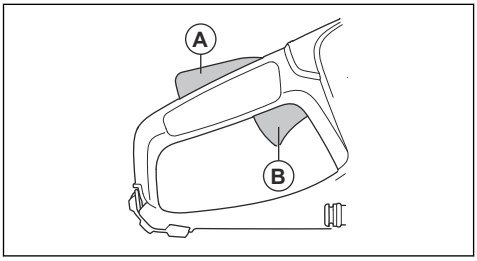

Automaatne seiskamisfunktsioon

Automaatne seiskamisfunktsioon peatab toote ja paneb juhtpaneeli välja lülituma, kui te seda 3 minuti jooksul ei kasuta.

X-Halt

Funktsioon X-Halt on elektrooniline pidurisüsteem, mis rakendub tagasiviskumise korral. See funktsioon ei kaitse alati tagasiviskumisest tingitud kehavigastuse eest, kuid vähendab seda ohtu. Tagasiviskumise vältimiseks ja vigastusohu vähendamiseks tuleb kasutada ohutuid töövõtteid.

Funktsioon X-Halt on alati sisse lülitatud, kui toode töötab. Funktsiooni rakendumise korral kuvatakse juhtpaneelil hoiatussümbol X-Halt, kuni toode jahtub. Vt jaotist *Juhtpaneeli funktsioonid lk 12*. Lisateavet vt *Toote tõrkeotsing lk 34*.

Lõikeketta kaitse

HOIATUS: Enne tootega töölehakkamist veenduge, et lõikeketta kaitse oleks õigesti toote külge kinnitatud. Ärge kasutage toodet, kui lõikeketta kaitse puudub, sellel on mõrad või muud kahjustused.

Lõikeketta kaitse paigaldatakse lõikeketta kohale. Lõikeketta kaitse hoiab ära kehavigastused, kui lõikeketta osad või lõigatud materjali tükid paiskuvad kasutaja suunas.

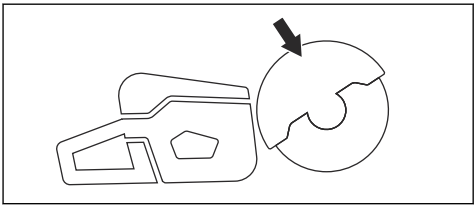

Lõikeketta ja lõikeketta kaitsme kontrollimine

HOIATUS: Kahjustatud lõikeketta kasutamine võib põhjustada vigastusi.

1. Kontrollige, et lõikeketas oleks õigesti paigaldatud ja sellel poleks märke kahjustustest.
2. Kontrollige, et lõikeketta kaitsmel poleks pragusid ega kahjustusi.
3. Kahjustatud lõikeketta kaitse vahetage välja.

Vibratsioonisummutussüsteem

Seade on varustatud vibratsioonisummutussüsteemiga, mis vähendab vibratsiooni ja teeb seadme kasutamise mugavaks. Seadme vibratsioonisummutussüsteem

summutab mootorist ja lõikeosast toote käepidemesse kanduda võivaid vibratsioone.

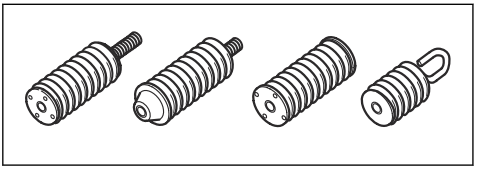

Vibratsioonisummutussüsteemi kontrollimine

HOIATUS: Veenduge, et mootor oleks välja lülitatud ja aku lahutatud.

1. Veenduge, et vibratsioonisummutusseadised poleks pragunenud ega deformeerunud. Kui vibratsioonisummutusseadised on kahjustatud, vahetage need välja.
2. Veendu, et vibratsioonisummutid on mootori ja juhtraua külge kindlalt kinnitatud.

Vibratsiooniohutus

HOIATUS: Enne toote kasutamist lugege läbi järgmised hoiatused.

- Toote kasutamise ajal kandub vibratsioon tootest kasutajasse. Toote regulaarne ja sagedane kasutamine võib tekitada kasutajale vigastusi või vigastusi tõsisemaks muuta. Vigastusi võivad kannatada sõrmed, käed, randmed, käsivarred, õlad ja/või närvid ja verevarustus või muud kehaosad. Vigastused võivad olla invaliidistavad ja/või püsivad ning need võivad nädalate, kuude või aastate jooksul järk-järgult ägeneda. Vigastused võivad hõlmata vereringesüsteemi, närvisüsteemi, liigeseid ja muid kehaosi.
- Sümptomid võivad esineda toote kasutamise ajal või muul ajal. Kui teil on sümptomid ja jätkate toote kasutamist, võivad sümptomid ägeneda või muutuda püsivaks. Pöörduge arsti poole järgmiste või muude sümptomite esinemisel:
    - tuimus, tunnetuse kadumine, surin, torkiv tunne, valu, põletav valu, tuikamine, jäikus, kohmakus, jõu kadumine, naha värvuse või seisundi muutumine.
- Sümptomid võivad ägeneda külma temperatuuri korral. Toodet külmas keskkonnas kasutades kandke sooje riideid ning hoidke käed soojad ja kuivad.
- Nõuetekohase vibratsioonitaseme säilitamiseks hooldage ja kasutage toodet vastavalt kasutusjuhendile.
- Laske tootel tööd teha. Ärge lükake toodet jõuga. Hoidke toodet käepidemetest kergelt, aga nii, et saate toodet kindlalt juhtida ja ohutult kasutada.
- Hoidke käsi ainult käepidemetel. Hoidke kõik muud kehaosad tootest eemal.
- Kui vibratsioon muutub järsult tugevaks, seisake toode kohe. Ärge jätkake kasutamist enne, kui tugevnenud vibratsiooni põhjus on kõrvaldatud.
- Graniidi või kõva betooni lõikamine põhjustab tootes suuremat vibratsiooni kui pehme betooni lõikamine. Nüri, kahjustatud või valet tüüpi või valesti teritatud lõikeosa suurendab vibratsioonitaset

Ohutusjuhised hooldamisel

HOIATUS: Enne seadme hooldustööde tegemist lugege läbi järgnevad hoiatused.

- Eemaldage aku enne hooldustööde või muude kontrolltoimingute või seadme kokkupanemise alustamist.
- Seadme kasutaja tohib teha üksnes käesolevas kasutusjuhendis kirjeldatud hooldustöid. Mahukamate hooldustööde tegemiseks pöörduge hooldusesindusse.
- Ärge puhastage akut või akulaadijat veega. Tugevatoimeline pesuvahend võib kahjustada plastdetaile.
- Kui hooldustöid ei tehta, siis toote kasutusiga lüheneb ja õnnetuste oht kasvab.
- Kõigi hooldus- ja parandustööde tegemiseks (eriti seadme ohutusseadiste juures) on vajalik eriväljaõpe. Kui pärast hooldustööde tegemist ei läbi seade kõiki käesolevas kasutusjuhendis kirjeldatud kontrolltoiminguid, siis pöörduge hooldusesinduse poole. Garanteerime, et hooldusesinduses tehakse teie tootele professionaalsel tasemel remondi- ja hooldustööd.
- Kasutage ainult originaalvaruosi.

Kokkupanek

Lõikekettad

HOIATUS: Kasutage toote kokkupanemise ajal alati kaitsekindaid.

HOIATUS: Lõikeketas võib puruneda ja kasutajat raskelt vigastada.

HOIATUS: Kontrollige lõikeketast pragude, kadunud segmentide, moonutuste või tasakaalustamatuse suhtes enne kasutamist ja kohe pärast juhusliku eseme vastu põrkumist. Ärge kasutage kahjustatud lõikeketast. Pärast lõikeketta kontrollimist ja paigaldamist minge ise ja suunake kõrvalseisjad lõikeketta pöörlemistasandist eemale ja käitage elektritööriista ühe minuti vältel maksimumkiirusel ilma koormuseta.

HOIATUS: Lõikeketta tootja annab lõikeketta kasutamise ning õige hooldamise kohta hoiatusi ja soovitusi. Need hoiatused on lõikekettaga kaasas. Lugege läbi lõikekettaga kaasaolevad juhised ning järgige neid.

Lõikeketta vibratsioon

ETTEVAATUST: Kui kasutate toodet liiga suure jõuga, võib lõikeketas minna liiga kuumaks, painduda ja tekitada vibratsiooni. Kasutage seadet väiksema jõuga. Kui vibratsioon püsib, vahetage lõikeketas välja.

Sobivad lõikekettad

ETTEVAATUST: Kasutage seadme K1 PACE ja lõigatava materjali jaoks HUSQVARNA soovitatud lõikekettaid. Soovitatud lõikekettad vähendavad raskete kehavigastuste ohtu ning suurendavad lõike- ja X-Halti jõudlust. Kui kasutatakse tavalisi suure pöörlemiskiirusega lõikekettaid, siis seadme jõudlus väheneb ja lõikekvaliteet halveneb.

HOIATUS: Kasutage betooni ja metalli lõikamiseks ainult teemantkettaid ja abrasiivkettaid. Ärge kasutage hambulisi kettaid, nagu puidulõikekettad või karbiidotstega lõikekettad. Tagasiviskumise oht kasvab oluliselt ja karbiidotsad võivad murduda ning suurel kiirusel välja paiskuda. See võib põhjustada vigastusi või surma.

HOIATUS: Kasutage lõikeketast alati ainult nende materjalide lõikamiseks, mille jaoks see on ette nähtud.

HOIATUS: Kasutage ainult lõikekettaid, mis vastavad kohaldatavatele riiklikele ja piirkondlikele standarditele (nt EN12413, ANSI B7.1. või EN13236).

HOIATUS: Ärge kasutage lõikeketast, mille nimikiiruse väärtus on väiksem kui tootel. Lõikeketta nimikiiruse väärtus on märgitud lõikekettale ja toote vastav väärtus andmesildile.

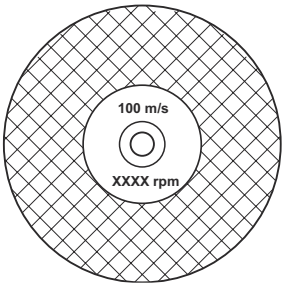

Märkus: Mitmed lõikekettad, mille saab kinnitada sellele tootele, on ette nähtud statsionaarsete saagide jaoks. Nende lõikeketaste nimikiiruse väärtus on selle toote jaoks liiga väike.

HOIATUS: Ärge kasutage lõikekettaid, mille paksus ületab soovitatud maksimaalset paksust. Vt jaotist *Tehnilised andmed lk 37*.

- Lõikekettad selle toote jaoks on saadaval kahe põhimudelina – sideainega abrasiivkettad ja teemantkettad.

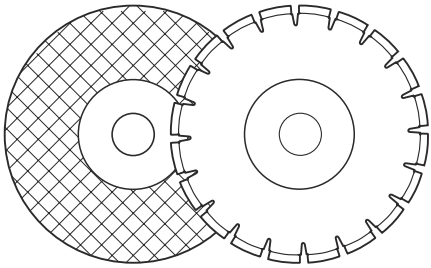

- Veenduge, et lõikeketta keskava läbimõõt oleks paigaldatud võllipuksi jaoks õige.

Abrasiivkettad

HOIATUS: Ärge kasutage abrasiivkettaid koos veega. Vesi ja niiskus vähendavad abrasiivketta tugevust ja suurendavad ketta purunemise riski.

ETTEVAATUST: Abrasiivkettaga lõikamine on vaakumtarviku kasutamisel keelatud. Abrasiivketta kasutamine põhjustab vaakumtarviku ülemäärast kulumist.

HOIATUS: Kasutage abrasiivketast õigel materjalil.

- Ärge kasutage suuremate elektritööriistade kettaid. Suurema elektritööriista jaoks mõeldud kettad ei sobi kasutamiseks väiksema tööriista suurema kiirusega ja võivad puruneda.
- Abrasiivketaste lõikematerjal on segatud naturaalse materjaliga, millel on liivasegamisaine. Riidest või kiududest valmistatud lõikekettad on tugevamad. Seda tüüpi lõikeketas ei murdu, kui sellesse tekib mõra või kui see saab töötamise ajal kahjustada.
- Lõikeketaste jõudlus sõltub abrasiivketaste suurusest ning sideaine tüübist ja kõvadusest.

Seotud abrasiivlõikekettad erinevate materjalide jaoks

Märkus: Kasutage rööbaste lõikamiseks kindlasti õigeid lõikekettaid.

Tera tüüp	Materjal
Kivi- ja betooniketas	Betoon, asfalt, kivi, müüritis, malm, alumiinium, vask, valgevask, juhtmed, kummi ja plast.
Teraseketas	Teras, terasesulamid ja muu kõva metall.
Rööpaketas	Raudteerööbas.

Seotud abrasiivlõikeketta kontrollimine

- Veenduge, et lõikekettal poleks pragusid või kahjustusi.

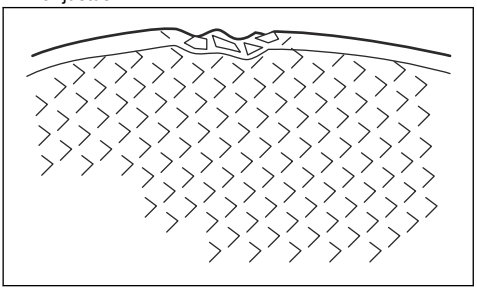

- Riputage lõikeketasoma sõrmeotsale ja lööge lõikeketast kergelt kruvikeerajaga. Kui te ei kuule selget heli, on lõikeketas kahjustunud.

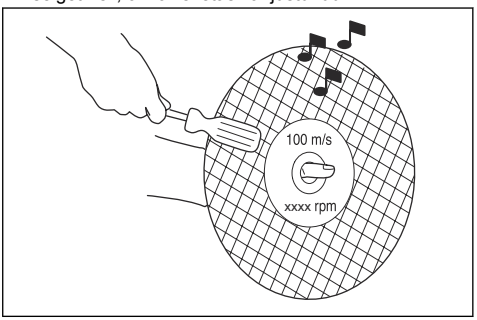

Teemantlõikekettad

HOIATUS: Teemantkettad muutuvad töötamise käigus väga tuliseks. Liiga kuum teemantketas ei anna häid tulemusi, kahjustab ketast ja on ohtlik.

HOIATUS: Ärge kasutage plastmaterjali lõikamiseks teemantkettaid. Kuum teemantketas võib plasti sulatada, mis võib põhjustada tagasiviskumise.

- Teemantketastel on terasest südamik ja segmendid, mis on valmistatud tööstuslikest teemantidest.
- Teemantketastega saab lõigata müüritist, sarrustatud betooni ja kivi.
- Veenduge, et teemantketas pöörleks suunas, mis on kettal nooltega näidatud.

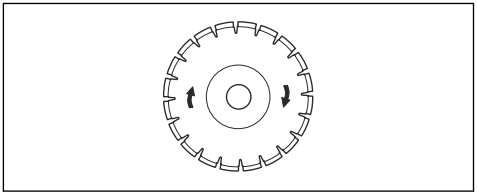

- Töötada tohib ainult terava teemantkettaga.
- Kui te kasutate ebaõiget sisendrõhku või lõikate materjale nagu kõva raudbetoon, võivad teemantkettad muutuda nüriks. Kui te kasutate nüri teemantketast, muutub see liiga kuumaks, mis võib põhjustada teemantsegmentide lahtitulekut.

Lõikeketta teritamine

Märkus: Parimate lõikamistulemuste saavutamiseks kasutage teravat lõikeketast.

- Lõikeketta teritamiseks lõigake pehmet materjali, näiteks liivakivi või tellist.

Teemanttera – nõuded

HOIATUS: Veenduge, et teemantketta lõikesegment (T1) oleks laiem kui lõikeketas (T2). See ennetab lõikesse kinnijäämist ja tagasiviskumist.

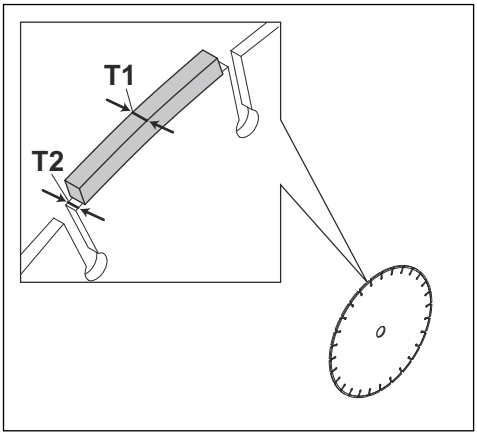

HOIATUS: Ärge kasutage teemantterasid positiivsete rehanurkadega.

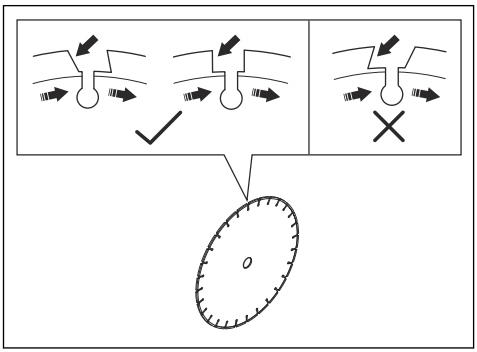

HOIATUS: Ärge kasutage teemantterasid, mille segmentide vahe on suurem kui 10 mm (A).

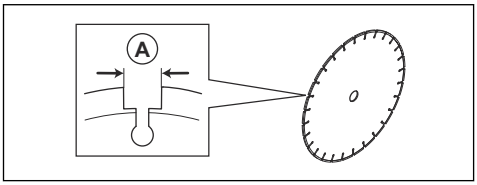

HOIATUS: Ärge kasutage teemantterasid, mille tera on paksem kui soovitatav maksimumpaksus. Lugege teavet: *Tehnilised andmed lk 37*

HOIATUS: Teatud lõikamisoludes või kulunud lõikeketta korral võivad segmentide küljed liigselt kuluda. Vahetage lõikeketas välja enne, kui see läbi kulub.

Teemantkettad märglõikuseks

HOIATUS: Kasutage alati hetkel kasutatava ketta mõõtmetele vastavat kettaäärikut. Ärge kasutage kahjustatud kettaäärikuid.

Töötamise ajal muutub teemantketas hõõrdumise tõttu väga kuumaks. Kui teemantketas on liiga kuum, vähendab see ketta pinget või põhjustab südamiku mõranemise.

Laske teemantkettal enne selle puudutamist jahtuda.

- Märglõikuse teemantkettaid tuleb kasutada koos veega, et tagada lõikamise ajal ketta südamiku ja segmentide jahutus. Märglõikuseks mõeldud teemantkettaid ei tohi kasutada kuivalt.
- Kui märglõikuse teemantkettaid ilma veeta, võib teemantketas muutuda liiga kuumaks. Tulemuseks on vähene jõudlus, ketta kahjustumine ja ohu suurenemine.

Teemantkettad kuivlõikuseks

- Kuivlõikuseks ette nähtud teemantketaste puhul peab temperatuuri madaldamiseks olema lõikeketta ümber piisav õhuvool. Seetõttu on kuivlõikuseks ette nähtud teemantkettaid soovitatav kasutada ainult pausidega. Pärast mõnesekundilist kasutamist on vaja lasta teemantkettal vabalt pöörelda lõikekohast eemal. See võimaldab ketast ümbritseval õhuvoolul madaldada teemantketta temperatuuri.

Hammaskettad

HOIATUS: Ärge kunagi kasutage hammastega kettaid (nt puidulõikekettad, ketassaekettad, karbiidotstega kettad jne). Tagasilöögioht kasvab oluliselt ning otsad võivad lahti tulla ja suurel kiirusel eemale paiskuda. Hooletus võib põhjustada raskeid või isegi surmavaid vigastusi.

HOIATUS: Riiklikud eeskirjad nõuavad karbiidotstega lõikeketta kasutamisel teist tüüpi lõikeketta kaitset, mida ketaslõikuril ei ole – 360-kraadist kaitset. Ketaslõikuritega (selle saega) kasutatakse teemantkettaid

ning neil on teistsugune ohutussüsteem, mis ei kaitse puidulõikamisketaste kasutamisega kaasnevate ohtude eest.

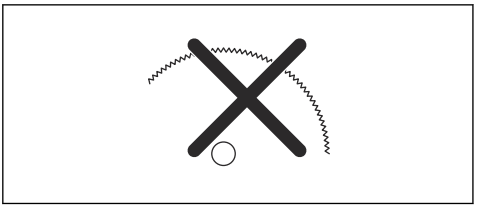

Selle ketaslõikuri kasutamine karbiidotstega lõikekettaga on tööohutuseeskirjade vastane.

Husqvarna on teadlik, et seoses hea väljaõppega päästetöötajate tehtavate tuletõrje- ja päästetööde ohtliku ja kiire iseloomuga võidakse päästetöödel teatud ohuolukordades selle ketaslõikuriga kasutada karbiidotstega lõikekettaid, kuna need suudavad lõigata korraga mitmesugusest materjalist takistusi ning nii on võimalik töötada, kulutamata aega lõikeketta või seadme vahetamisele. Pane tähele, et selle ketaslõikuriga on karbiidotstega lõikekettad nende väära kasutamise korral alati tagasiviskumisaltimad kui teemantkettad. Karbiidotstega kettad võivad samuti lõikeketta juurest materjalitükke eemale paisata.

Seetõttu ei tohi kunagi kasutada karbiidotstega lõikekettaga ketaslõikurit, välja arvatud juhul, kui seda teeb hea väljaõppega päästetöötaja, kes on teadlik selle kasutamisega kaasnevatest ohtudest, ning ka sel juhul ainult pakilistel asjaoludel, kui muud tööriistad ei ole tuletõrje- või päästetöödel piisavalt tõhusad. Karbiidotstega lõikekettaga ketaslõikurit ei tohi kunagi kasutada puidu lõikamiseks, kui tegemist pole hädavajalike päästetöödega.

Spindli ja äärikseibide kontrollimine

HOIATUS: Kasutage ainult HUSQVARNA äärikseibe. Ääriku seibi minimaalse läbimõõdu teavet vaadake jaotisest *Tehnilised andmed lk 37*.

HOIATUS: Teemantketta sümboliga väikseid äärikseibe tohib kasutada ainult teemantketastega. Sideainega abrasiivketastega kasutatavad valed äärikseibid suurendavad ketta kahjustumise ja vigastuste ohtu.

HOIATUS: Ärge kasutage kahjustatud, kulunud ega määrdunud äärikseibe. Kasutage ainult sama mõõtu äärikseibe. Valed äärikseibid võivad põhjustada lõikeketta kahjustumist või kinnituse lõdvenemist.

Kontrollige lõikeketta vahetamisel spindlit ja äärikseibe.

1. Veenduge, et spindli keermed oleksid terved. Asendage kahjustatud osad.

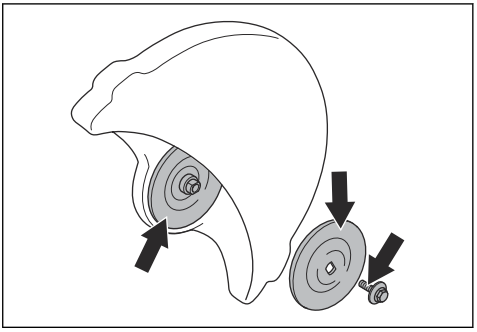

2. Veenduge, et lõikeketta ja äärikseibide kontaktpinnad oleksid kahjustusteta. Asendage kahjustatud osad.
3. Veenduge, et äärikseibid oleksid puhtad ja õiget mõõtu.
4. Veenduge, et äärikseibid liiguksid spindlil vabalt.

Lõikeketta paigaldamine

HOIATUS: Veenduge, et mootor oleks välja lülitatud ja aku lahutatud.

HOIATUS: Kasutage toote kokkupanemise ajal alati kaitsekindaid.

1. Kontrollige äärikseibe ja spindlit. Vt jaotist *Spindli ja äärikseibide kontrollimine lk 18*.
2. Pange lõikeketas võllipuksil (A) sisemise äärikseibi (B) ja äärikseibi (C) vahele. Keerake äärikseibi, kuni see on võlli küljes kinni.

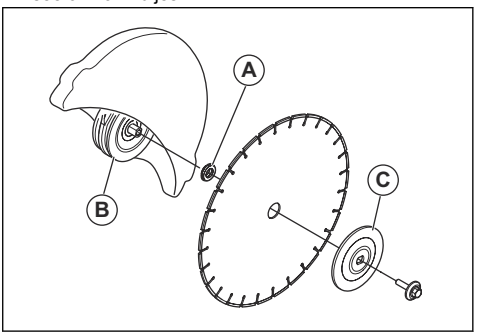

3. Pange rihmakaitsme avasse tööriist ja pöörake lõikeketast, kuni võll lukustub.

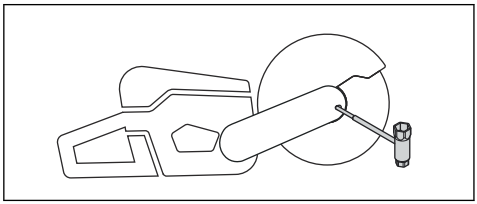

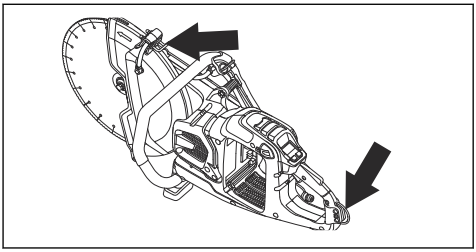

4. Pingutage lõikeketta polti pingutusmomendiga 30 Nm.

Rihma ühendusaas (K1 PACE Rescue)

Tootel on kaks rihma ühendusaasa. Ühendusaasasid kasutatakse õlarihma kinnitamiseks.

Töö

Sissejuhatus

HOIATUS: Enne toote kasutamist lugege läbi ohutuspeatükk ja veenduge, et oleksite kõigest aru saanud.

Tagasiviskumine

HOIATUS: Tagasilöögid on ootamatud ja väga jõulised. Ketaslõikur võib ringja liikumisega üles ja kasutaja poole tagasi viskuda, põhjustades tõsiseid või isegi surmavaid vigastusi. Enne toote kasutamist on hädavajalik endale selgeks teha, mis põhjustab tagasilööke ning kuidas neid vältida.

Tagasilöök on äkiline liikumine ülespoole, mis võib juhtuda, kui ketas on tagasilöögisektoris kinni jäänud või pitsitatud. Tagasilöögid on tavaliselt väiksed ning mitte kuigi ohtlikud. Sellegipoolest võib tagasilöök olla ka väga jõuline ning suunata ketaslõikuri ringja liikumisega üles ja tagasi kasutaja suunas, põhjustades tõsiseid või isegi surmavaid vigastusi.

Reaktiivjõud

Lõikamisel on alati olemas reaktiivjõud. See jõud tõmbab seadet ketta pöörlemisele vastassuunas. Enamasti on see jõud tähtsusetu. Kui lõiketera jääb kinni, on reaktiivjõud tugev ning te võite ketaslõikuri üle kontrolli kaotada.

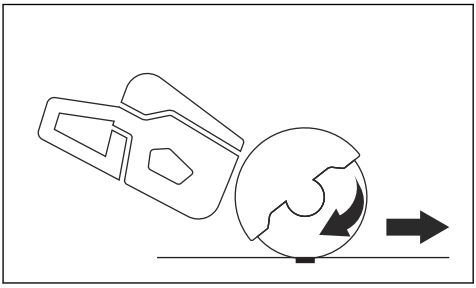

Ärge liigutage toodet, kui lõikeosa pöörleb. Güroskoopilised jõud võivad takistada ettenähtud liikumist.

Tagasiviskumise ohusektor

Ärge kunagi kasutage lõikamiseks ketta tagasilöögisektorit. Kui lõikeketas jääb tagasilöögisektoris kinni, suunab reaktiivjõud ketaslõikuri ringja liigutusega üles ja tagasi kasutaja suunas, põhjustades tõsiseid või isegi surmavaid vigastusi.

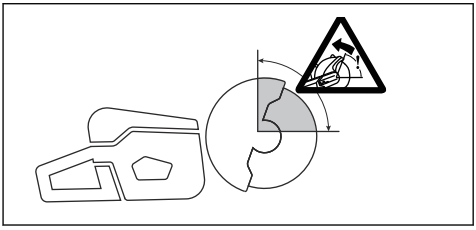

Pöörlemisest tingitud tagasiviskumine

Pöörlemisest tingitud tagasiviskumine toimub, kui lõikeketas ei saa tagasiviskumise ohusektoris vabalt liikuda.

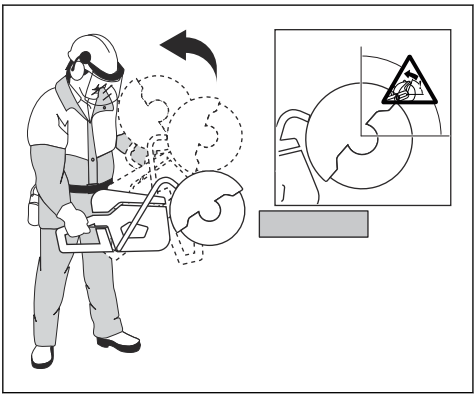

Tõusev tagasilöök

Kui lõikamisel kasutatakse tagasilöögisektorit, paneb reaktiivjõud ketta lõiget mööda ülespoole liikuma. Ärge kasutage tagasilöögisektorit. Tõusva tagasilöögi vältimiseks kasutage ketta alumist neljandikku.

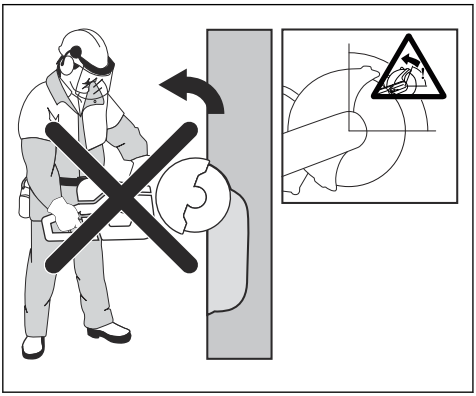

Tagasilöök kinnijäämisel

Ketas võib kinni jääda, kui lõige sulgub. Kui lõiketera jääb kinni, on reaktiivjõud tugev ning te võite ketaslõikuri üle kontrolli kaotada.

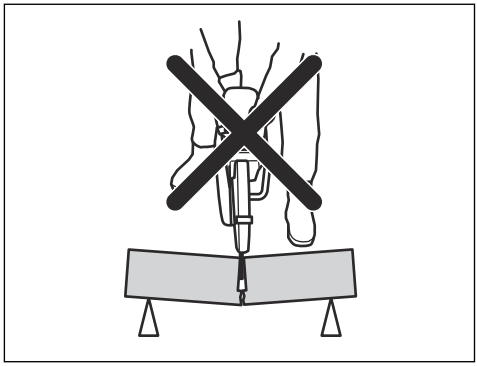

Kui lõikeketas jääb tagasilöögisektoris kinni, suunab reaktiivjõud ketaslõikuri ringja liigutusega üles ja tagasi kasutaja suunas, põhjustades tõsiseid või isegi surmavaid vigastusi. Olge tähelepanelik ning jälgige lõigatava detaili võimalikku nihkumist. Kui lõigatav detail on halvasti toestatud ja liigub lõikamise ajal, võib see ketta lõikesoonde kinni suruda ja põhjustada tagasilöögi.

Torude lõikamine

Eriti ettevaatlikult tuleb tegutseda torude lõikamisel. Kui toru pole korralikult toestatud ja lõige ei ole kogu lõikamistoimingu vältel avatud, võib lõikeketas kinni jääda. Olge eriti tähelepanelik, kui lõikate muhvotsaga toru või lõikate toru torukraavis, sest halva toestuse korral võib toru rippuma jääda ja lõikeketta kinni suruda.

Kui torul lastakse rippu jääda ja lõikesoon kinni suruda, kiilub lõikeketas tagasilöögisektoris kinni ja võib põhjustada tugeva tagasilöögi. Kui toru on korralikult toestatud, liigub toru ots allapoole, avades lõikesoone ja võimaldades sujuvat lõikamist.

Kinnitage toru, et see ei saaks hakata lõikamise ajal liikuma ega veerema. Kontrolli, kas lõige avaneb, et vältida ketta kinnijäämist.

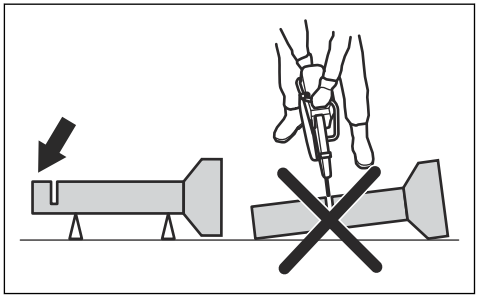

Väiksemate torude lõikamine

HOIATUS: Kui ketas jääb tagasilöögesektorisse kinni, on tagajärjeks tõsine tagasilöök.

Kui toru on väiksem toote maksimaalsest lõikesügavusest, saab lõike teha ühe etapina ülalt alla.

- Lõika toru ülevalt alla.

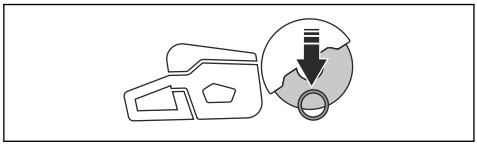

Suuremate torude lõikamine

HOIATUS: Kui ketas jääb tagasilöögesektorisse kinni, on tagajärjeks tõsine tagasilöök.

Kui toru on suurem toote maksimaalsest lõikesügavusest ja seda ei saa keerata, siis tuleb lõiketoiming jaotada viide etappi.

- Seadke kettakaitse torulõikerežiimi. Vt jaotist *Torulõikerežiimi seadistamine (ainult K1 PACE ja K1 PACE Rescue) lk 24*.
- Jaga toru viieks sektsiooniks. Märgista sektsioonid ja lõikejooned. Lõika ümber toru sisse madal juhtsoon.

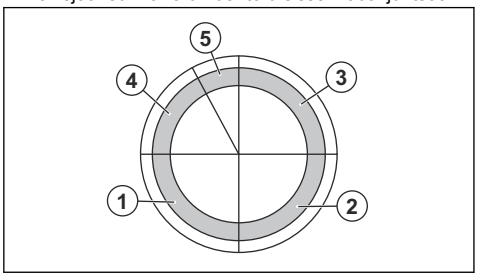

- Lõika need sektsioonid viies etapis suundades, mida näitavad nooled.

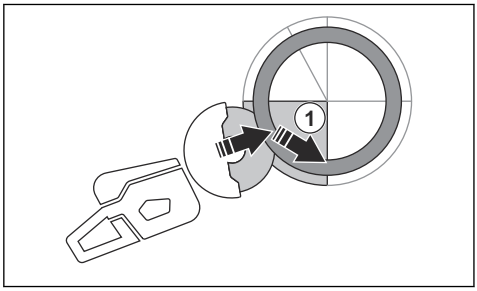

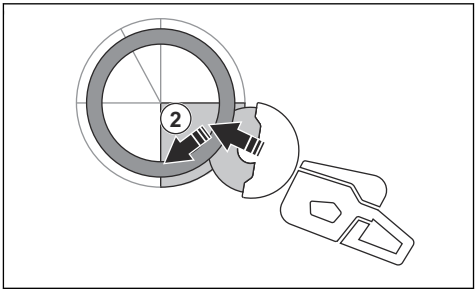

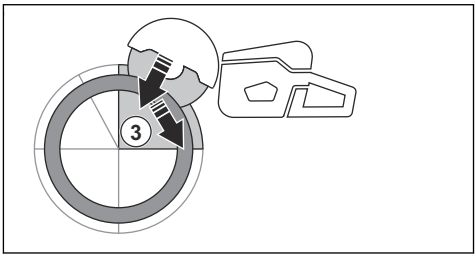

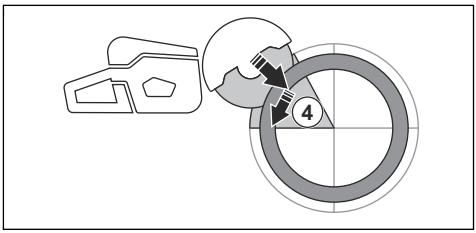

- Tee lõplikult eraldav lõige toru ülaosas, tõmmates tahapoole, kuid kasutamata tera ülemist neljandikku. Reguleeri lõikeketta kaitset täielikult eesmisse asendisse maksimaalse kaitse jaoks.

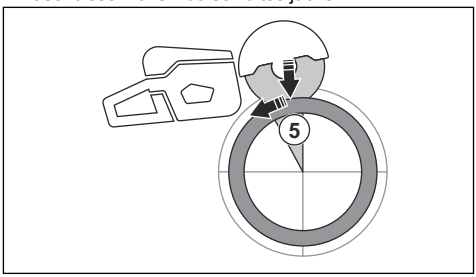

HOIATUS: Kui toru on korralikult toestatud, siis see ei pigista tera kinni, kui lõikate läbi viiendat sektsiooni. Kui viimase eraldava lõike tegemise ajal tuleb olla tähelepanelik. Kui lõikeketas jääb kinni alumises sektsioonis, võib toode liikuda ettepoole, kasutajast eemale, mitte tekitada tagasilööki.

Tagasiviskumise vältimine

HOIATUS: Väldi olukordi, kus võib tekkida tagasiviskumine. Olge ketaslõikuri kasutamisel ettevaatlik ja veenduge, et ketas ei jää kuunagi tagasiviskumise ohusektoris kinni.

HOIATUS: Ketta asetamisel olemasolevasse lõikesse olge ettevaatlik.

HOIATUS: Tagage, et töödeldav detail ei saaks lõikamise ajal liikuda.

HOIATUS: Tagasiviskumist ja selle ohtlikke tagajärgi saab vältida ainult töötaja ise, kasutades õigeid töövõtteid.

- Toestage töödetail alati nii, et lõige oleks lõikamise ajal avatud. Kui lõige on avatud, siis tagasiviskumist ei teki. Kui lõige sulgub ja ketas kinni jääb, on tagasiviskumise oht olemas.

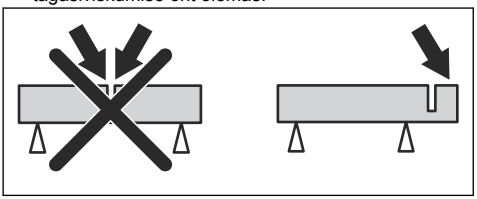

Enne seadme kasutamist vajalikud toimingud

1. Lugege kasutusjuhend põhjalikult läbi ning veenduge, et kõik juhised oleksid täiesti arusaadavad.
2. Tehke igapäevane hooldus. Vt jaotist *Hooldusgraafik lk 31*.
3. Veenduge, et tööalal viibiksid üksnes selleks volitatud isikud.
4. Veenduge, et saaksite töötada ohutus ja stabiilses asendis.
5. Veenduge, et veeliitmik oleks ühendatud veevarustusega. Vt jaotist *Jahutusvee ühendamine lk 26*.
6. Kontrollige, et tagumine käepide (A) poleks kahjustunud.

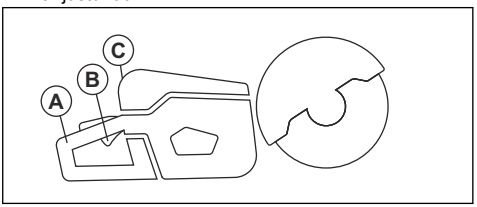

7. Kontrollige toitelüliti lukustust (B) veendumaks, et see töötaks korralikult ja poleks kahjustunud.
8. Kontrollige juhtpaneeli (C), veendumaks, et see töötab korralikult.
9. Veenduge, et kõik osad ja kaitsmed oleksid korralikult kinnitatud ning poleks kahjustunud ega kaduma läinud.
10. Laadige aku ja veenduge, et see oleks korralikult seadme külge kinnitatud. Kasutage seadmes ainult Husqvarna PACE heakskiidetud akusid.
11. Veenduge, et toitelüliti vabastamisel ketaslõikur seiskuks.

Lõikeketta pöörlemissuuna kontrollimine

1. Otsige lõikeketta kaitsmelt üles nool, mis näitab spindlivõlli pöörlemissuunda.

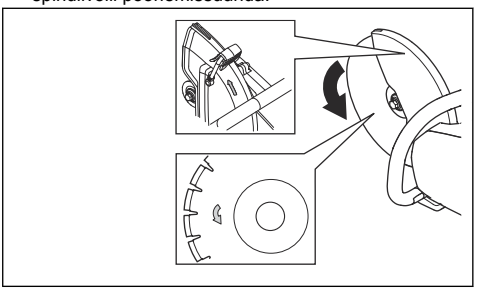

2. Leidke lõikekettalt nool, mis näitab lõikeketta pöörlemissuunda.
3. Veenduge, et lõikekettal ja spindlivõllil asuvad suunanooled oleksid samasuunalised.

Võllipuksi kontrollimine

Toote kinnitamiseks lõikeketta keskavasse kasutatakse võllipukse. Tootel on võllipuksid, mis sobivad 20 mm / 0,79-tollistele või 25,4 mm / 1-tollistele keskavadele.

- Veenduge, et lõikeketta keskava mõõt sobib paigaldatud võllipuksiga. Keskava läbimõõt on trükitud lõikekettale.
- Kasutage ainult HUSQVARNA pukse.

Juhtmeta Bluetooth®-tehnoloogia

Sisseehitatud Bluetooth® juhtmevaba tehnoloogiaga seadmeid saab ühendada mobiilseadmetega. Kui

mobiilseade on tootega ühendatud, süttib *Bluetooth®*-tehnoloogia sümbol.

®

Manusühenduvuse kasutamine teenusega Husqvarna Fleet Services™

Märkus: See jaotis kehtib ainult integreeritud ühendatavusega varustatud toodete puhul.

Märkus: Raadioside funktsiooni Bluetooth® abil aktiveeritakse esimest korda siis, kui seade ühendatakse akuga ja ühendus jääb seejärel püsima.

1. Laadige alla Husqvarna Fleet Services™ iOS-i või Androidi rakendus Husqvarna Fleet Services.
2. Täpsema teabe saamiseks külastage teenuse Husqvarna Fleet Services™ veebilehte https://fleetservices.husqvarna.com.

Akulaadija ühendamine

HOIATUS: Laadige akut ainult keskkonnas, mille temperatuur on vahemikus 5 °C kuni 40 °C.

1. Ühendage akulaadija andmesildil näidatud pinge ja sagedusega võrku.
2. Ühendage pistik maandatud pistikupessa. Akulaadijal olev roheline märgutuli vilgub üks kord.

Aku ühendamine akulaadijasse

Märkus: Enne aku esimest kasutuskorda laadige aku täis. Uue aku laetuse tase on ainult 30%.

Märkus: Akut ei laeta, kui selle temperatuur on liiga kõrge. Laske akul enne laadimist maha jahutada.

1. Veenduge, et aku oleks kuiv.
2. Aseta aku akulaadijasse.
3. Veenduge, et akulaadija roheline laadimistuli süttiks. See tähendab, et aku on akulaadijaga õigesti ühendatud.

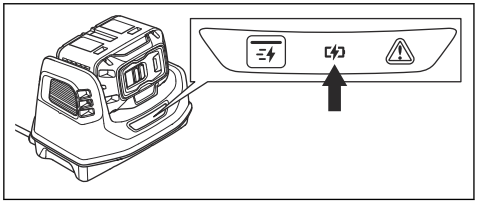

4. Kui aku kõik LED-tuled süttivad, siis on aku täis.

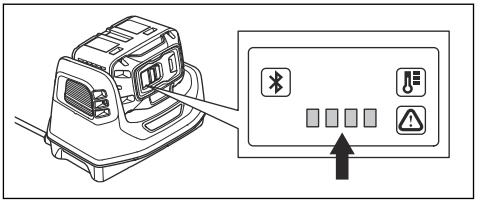

5. Akulaadija toiteallikast lahutamiseks võtke kinni pistikust. Ära tõmba juhtmest.
6. Eemalda aku laadijast.

Märkus: Lisateavet lugege aku ja akulaadija kasutusjuhenditest.

Põhiline lõikamistehnika

HOIATUS: Ärge liigutage ketaslõikurit küljele. See võib takistada lõikeketta vaba liikumist ja ketas võib puruneda, mis võib tekitada vigastusi.

HOIATUS: Ärge kasutage lõikeketta külge. Lõikeketas võib saada kahjustada ja puruneda, mis võib tekitada vigastusi. Kasutage ainult lõikeserva.

HOIATUS: Ärge kasutage teemantketast plastmaterjali lõikamiseks. Lõikamisel tekkiv kuumus võib plasti sulatada. Sulanud plast võib kleepuda lõikeketta külge ja põhjustada tagasiviskumise.

- Toode on loodud kiirete teemantketaste, abrasiivketaste ja toote jaoks soovitatavate ketaste jaoks. Kasutage seadme jaoks HUSQVARNA soovitatud lõikekettaid.
- Seade on ette nähtud plaatide, kergbetooni ja kivi lõikamiseks. Kasutage seadet ainult sellel otstarbel.
- Kontrollige, et lõikekettal poleks märke kahjustustest ja et see oleks õigesti paigaldatud, vt jaotist *Abrasiivkettad lk 15* ja *Lõikeketta paigaldamine lk 18*.
- Kasutage alati tööks sobivat lõikeketast, vt jaotist *Lõikekettad lk 14*.
- Ärge kunagi lõigake asbesti.
- Hoidke ketaslõikurit alati kahe käega. Hoidke seadet alati tugevalt, nii et põidlad ja sõrmed on ümber käepidemete. Hoidke alati tagumist käepidet parema käega ja esikäepidet vasaku käega.

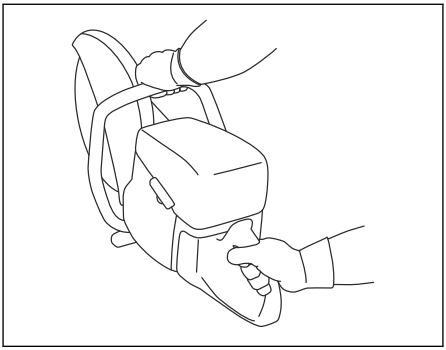

- Seiske alati lõikekettaga paralleelselt. Ärge seiske otse lõikeketta taga. Tagasilöögi korral viskub ketaslõikur lõikeketta pöörlemistasandi suunas.

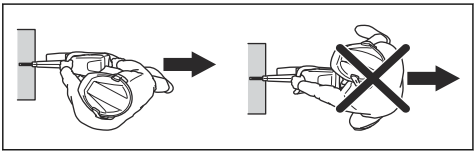

- Mootori töötamise ajal hoidke end lõikekettast ohutul kaugusel.
- Veenduge, et saaksite töötada stabiilses asendis.
- Olge lõigatavast objektist ohutul kaugusel.
- Ärge kasutage seadet õlgadest kõrgemal. Kui kasutuskoht jääb õlgadest kõrgemale, kasutage platvormi või tellinguid. Ärge küünitage liiga kaugele.
- Ärge kasutage seadet redelil seistes.

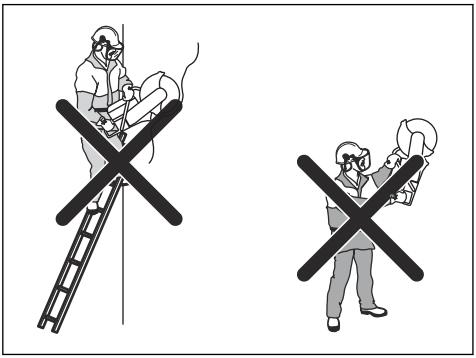

- Mootorit käivitades veenduge, et lõikeketas oleks vaba.
- Jälgige seadet alati, kui mootor töötab.
- Ärge liigutage seadet, kui lõikeketas pöörleb. Seadmel on elektriline pidur, mis vähendab ketta seiskumisaega.
- Veenduge, et eesmine aluspinnatugi puutuks vastu töödeldava detaili tagakülge. Lõikeketta kaitse kogub pritsmeid ja tolmu ning hoiab need kasutajast eemal.

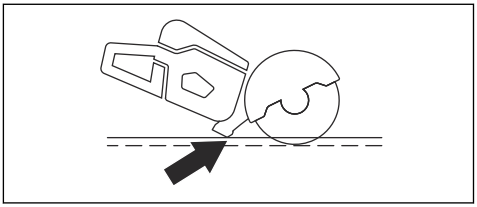

- Lõigake täisgaasiga. Säilitage maksimaalset pöörlemiskiirust, kuni olete lõikamise lõpetanud.
- Lükake lõikeketas kergelt vastu lõigatavat objekti. Ärge kasutage jõudu.
- Joondage lõikeketas lõikega.

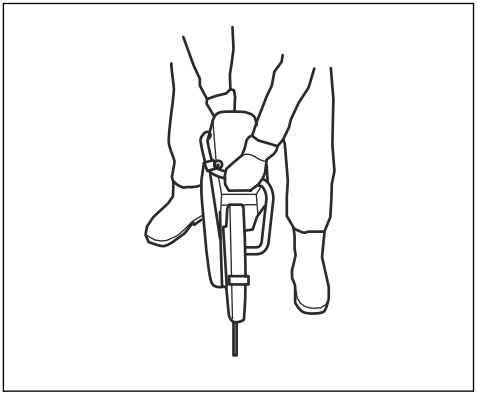

- Liigutage lõikeketast aeglaselt edasi ja tagasi, et vähendada lõikeketta ja materjali vahelist ala. See alandab lõikeketta temperatuuri.

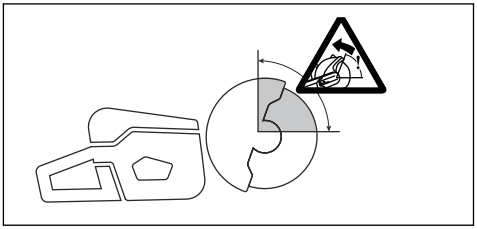

- Ärge lõigake lõikeketta tagasiviskumise ohusektoriga, vt jaotist *Tagasiviskumise ohusektor lk 19*.

Torulõikerežiimi seadistamine (ainult K1 PACE ja K1 PACE Rescue)

HOIATUS: Lõikeketta kaitsme reguleerimispide võib olla väga kuum; kasutage lõikeketta kaitsme reguleerimiseks kindaid.

HOIATUS: Kasutage torude lõikamise ajal ainult torulõikerežiimi. Kõigis teistes toimingutes tuleb kasutada tavalist lõikerežiimi

Torulõikerežiim võimaldab lõigata torusid tagasiviskumise ohusektoris.

1. Viige lõikekettakaitsme piirdepolt tavalisest lõikerežiimist (A) torulõikerežiimi (B).

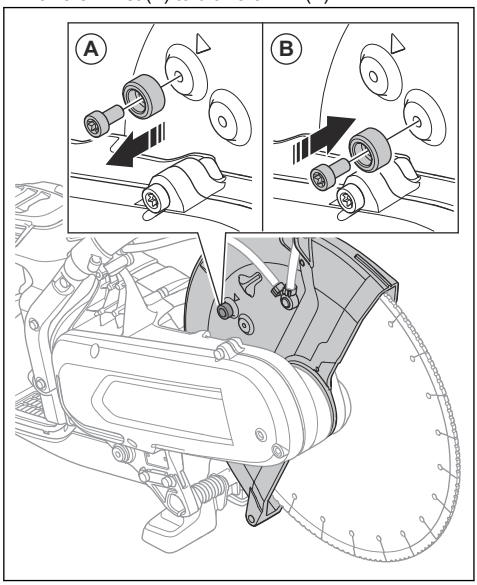

2. Torulõikerežiimi aktiveerimiseks tõmmake reguleerimispidet.

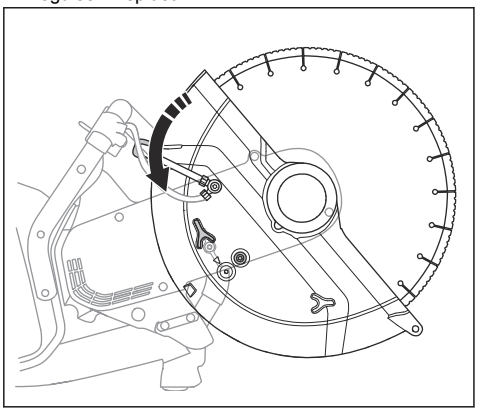

3. Pärast toru lõikamist viige piirdepolt tagasi tavalisse lõikerežiimi. Nool (A) tähistab tavalist lõikerežiimi.

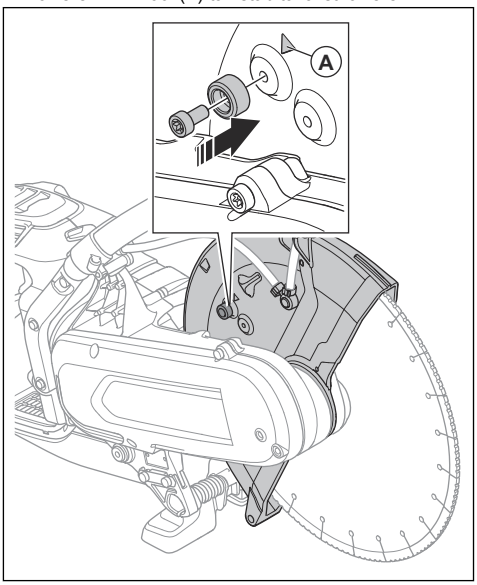

Märglõikamine

ETTEVAATUST: Ärge kasutage märglõikamissüsteemiga samaaegselt tolmuimemissüsteemi.

- Märglõikamissüsteemiga tuleb kasutada märglõikuseks ette nähtud teemantkettaid.
- Vesi jahutab lõikeketast ja pikendab selle tööiga, vähendades samas ka tolmu teket.
- Märglõikusel tuleb heitvesi ohutult kokku koguda.

Tolmu vähendamine kasutamise ajal

Tootel on märglõikuse komplekt kasutamisega seoses tekkiva kahjuliku tolmu vähendamiseks õhus. Märglõikuse komplektil on väike veetarbimine.

- Võimaluse korral kasutage vesijahutusega märglõikuse kettaid. Vt jaotist *Teemantkettad märglõikuseks lk 17*.
- Reguleerige veesurvet klapiga. Eri tüüpi rakendused nõuavad erinevat vee vooluhulka.
- Veenduge, et vee rõhk oleks õige. Vt jaotist *Tehnilised andmed lk 37*. Kui veevoolik tuleb veevarustuspunktist lahti, võib veevarustuse surve olla liiga suur.

Jahutusvee ühendamine

1. Ühendage veevoolik veevarustusega (A).

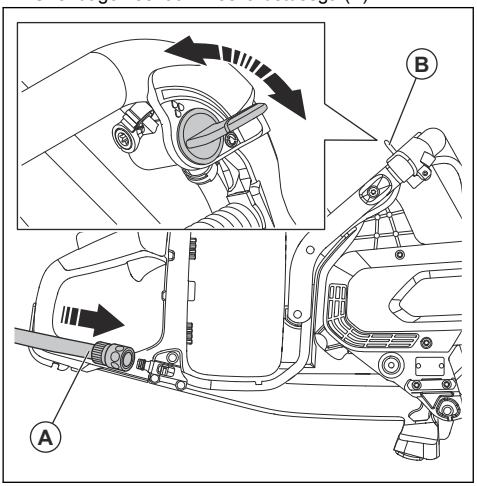

2. Veevoolu avamiseks või sulgemiseks keerake veekraani (B).
3. Kontrollige veeühendust ja voolikut lekete suhtes.
4. Veenduge, et veesurve ei oleks suurem kui maksimaalne lubatud veesurve, vt *Tehnilised andmed lk 37*.

Kuivlõikamine

- Kuivlõikusel tõstke ketas iga 30–60 sekundi järel lõikesüvisest välja ja laske jahutamiseks 10 sekundit õhus pöörelda.
- Kasutage tolmuimemissüsteemi, kui võimalik.

Toote käivitamine

1. Kontrollige toitelülitit ja toitelüliti lukustust. Vt jaotist *Toitelüliti lukustuse kontrollimine lk 32*.
2. Asetage aku akuhoidikusse.

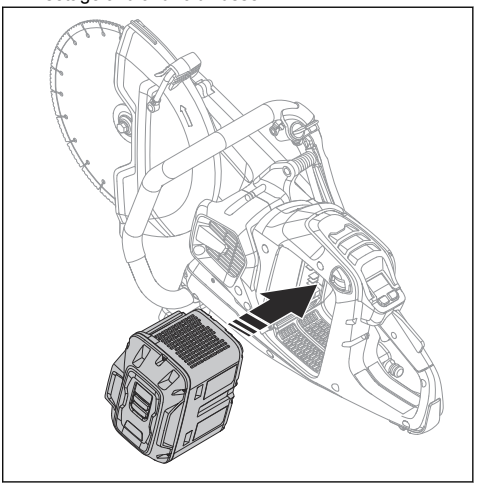

3. Lükake aku sisse, kuni kuulete klõpsu. Kui aku ei libise akupessa kergelt, ei ole aku õigesti paigaldatud.

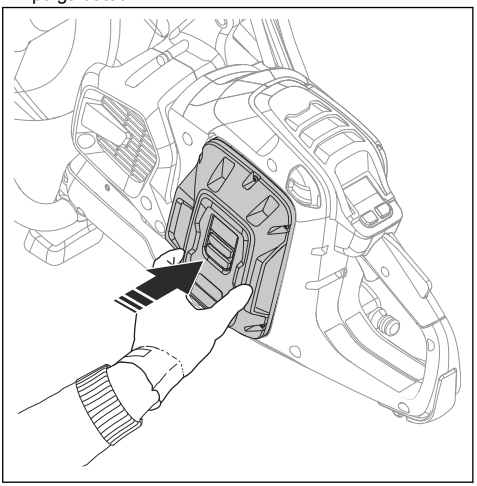

4. Vajutage ON/OFF-nuppu ja hoidke seda all, kuni akuoleku märgutuli süttib.

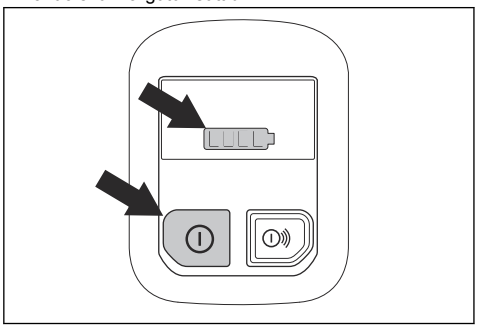

5. Mootori käivitamiseks vajutage toitelülitit ja toitelüliti lukustust.

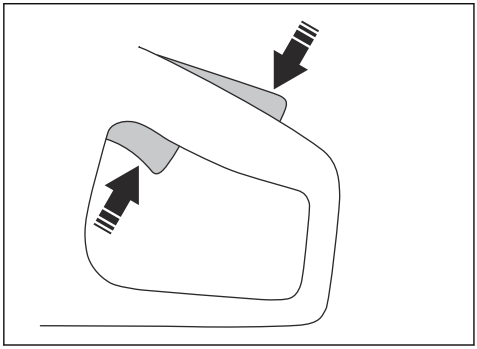

Toote seiskamine

1. Vabastage päästik.

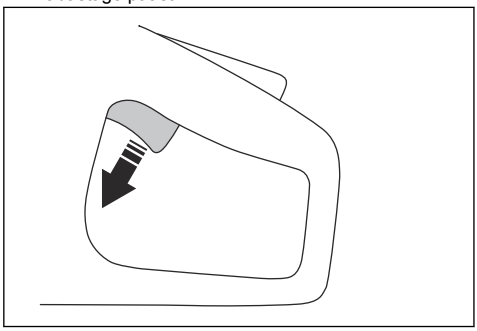

2. Vajutage juhtpaneelil nuppu ON/OFF, kuni akuoleku märgutuli kustub.

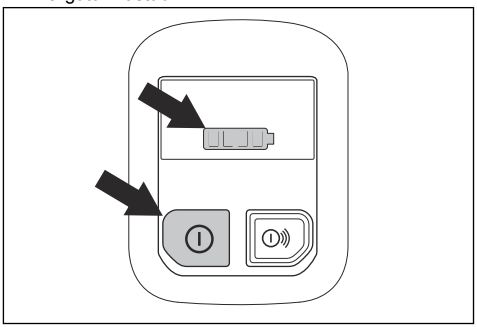

3. Vajutage aku vabastusnupp sisse ja tõmmake aku akuhoidikust välja.

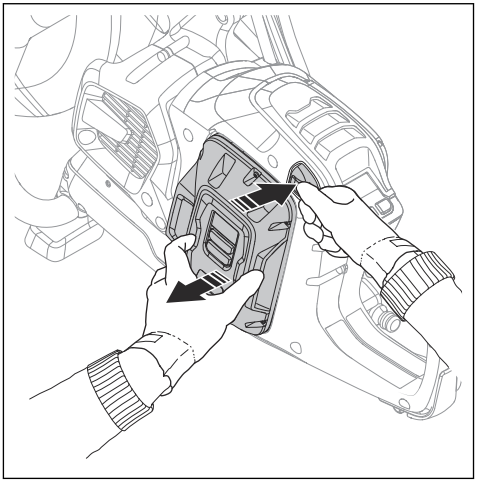

HOIATUS: Kui te ei kasuta seadet või jätate selle järelevalveta, eemaldage aku. See on vajalik mootori juhusliku käivitumise ennetamiseks.

Rööbaste lõikamine (K1 PACE Rail)

Üldine

Rööpalõikuritega kasutatakse raudteede lõikamiseks rööpakinnitust. Lõigake raudteerööpaid abrasiivkettaga ja ilma veeta. Erinevate rööpakinnituste kohta lisateabe saamiseks võtke ühendust hooldusesindajaga.

HOIATUS: Kasutage toote kokkupanemise ja lahtivõtmise ajal alati kaitsekindaid.

ETTEVAATUST: Ärge paigaldage rööpakinnitust tootele transportimise ajal või toote teisaldamisel. Kui toode ja rööpakinnitus on kokku pandud, on kahjustuse oht suurem kui siis, kui need on eraldatud. Kahjustused (näiteks paindunud osad) võivad põhjustada ebatäpsemaid lõikeid.

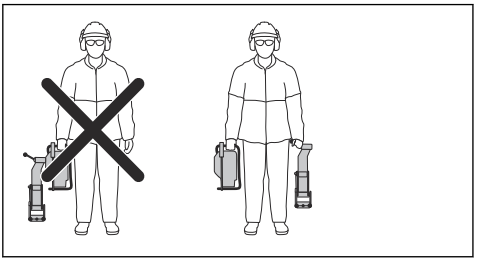

Paigalduspunktid ja rööpakinnituse märgutuli

K1 PACE Rail on 2 paigalduspunkti rööpakinnituse jaoks, toote vasakul ja paremal küljel.

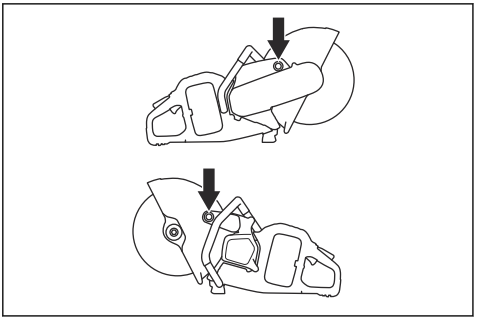

Rööpakinnituse märgutuli näitab, kas rööpakinnitus on toote külge kinnitatud või mitte. Kui rööpakinnitus on toote külge õigesti kinnitatud, siis märgutuli kustub. Kui rööpakinnitus ei ole toote külge kinnitatud, põleb märgutuli.

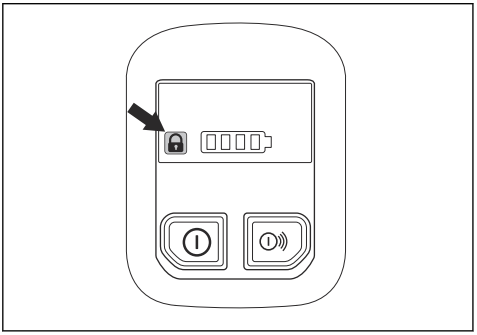

Rööpakinnituse RA 10, RA 10S paigaldamine

ETTEVAATUST: Paigaldage rööpakinnitus rööpa külge enne toote paigaldamist rööpakinnituse külge. Kui toode paigaldatakse esimesena, võib tekkida oht, et rööpakinnitus ei ole paigaldatud õige nurga all.

1. Kinnitage rööpakinnitus rööpa külge. Keerake käepide täielikult kinni.

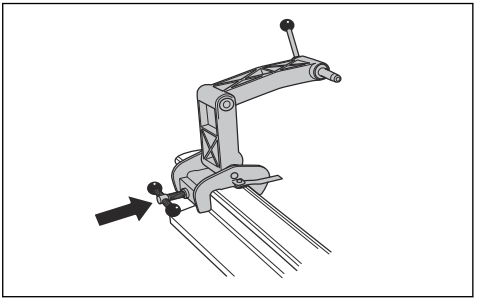

2. Paigaldage toode rööpakinnitusele nii, et toote parem külg on vastu rööpakinnitust.

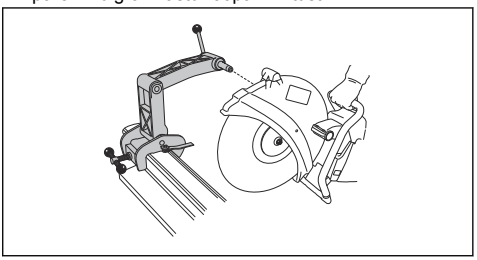

Märkus: Toodet on võimalik paigaldada ka vasak külg vastu rööpakinnitust, kuid me soovitame võimaluse korral kasutada paremat külge.

Rööpakinnituse RA 11 paigaldamine

ETTEVAATUST: Paigaldage rööpakinnitus rööpa külge enne toote paigaldamist rööpakinnituse külge. Kui toode paigaldatakse esimesena, võib tekkida oht, et rööpakinnitus ei ole paigaldatud õige nurga all.

1. Kinnitage rööpakinnitus rööpa külge. Keerake käepide täielikult kinni.

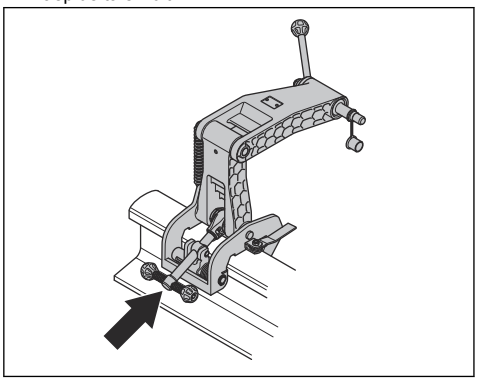

2. Veenduge, et küünis oleks tihedalt rööpa külge kinnitatud.

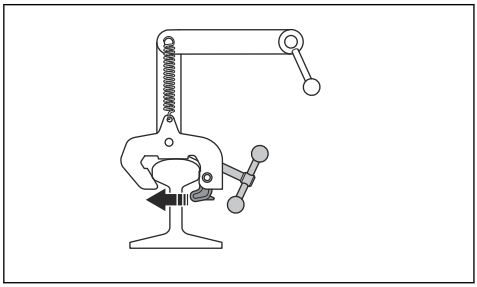

3. Kinnitage toote parem külg rööpakinnituse külge. Pingutage lukustuskäepidet.

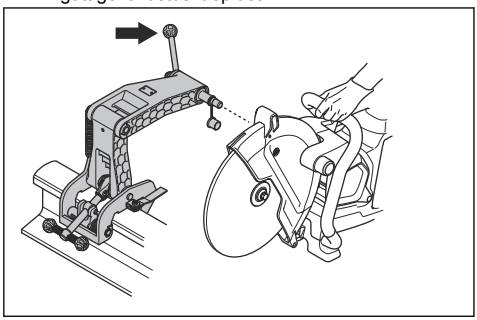

Märkus: Toodet on võimalik paigaldada ka vasak külg vastu rööpakinnitust, kuid me soovitame võimaluse korral kasutada paremat külge. Vt jaotist *Paigalduspunktid ja rööpakinnituse märgutuli lk 28*.

Lõikejuhiku ettevalmistamine

Märkus: Rööpasüsteemi esmakordsel kasutamisel peate lõikama lõikejuhiku.

Lõikejuhiku abil saab kasutaja panna lõikeketta lõike jaoks õigesse asendisse.

1. Pöörake lõikejuhik lahti.
2. Paigutage lõikejuhik rööpaga paralleelselt.

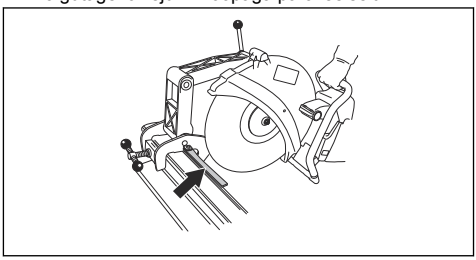

3. Lõigake lõikejuhik ettevaatlikult ära.

Rööpakinnituse RA 10, RA 10S kasutamine

1. Pöörake lõikejuhik lahti.
2. Joondage saelõige ja pöörake lõikejuhik sisse.
3. Liigutage toodet taha- ja ettepoole, et vähendada lõikeketta ja rööpa vahelist kokkupuutepinda. Suurem kokkupuutepind suurendab lõikeketta klaasistumise või nüristamise ohtu.

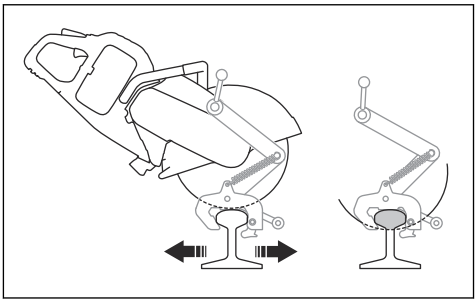

4. Lõigake rööbast.

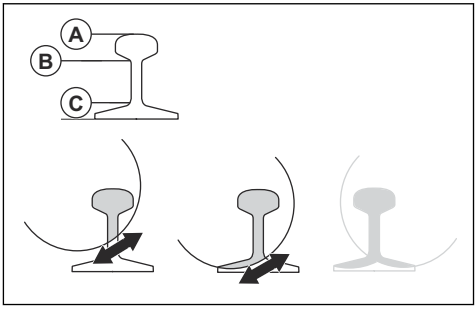

   a) Lõigake läbi ülemine osa (A).
   b) Lõigake läbi keskmine osa (B).
   c) Lõigake läbi alumine osa (C).
5. Kui lõiget ei saa ühelt küljelt lõpule viia, tuleb toode ümber pöörata.
   a) Seisake toode. Vt jaotist *Toote seiskamine lk 27*.

b) Eemaldage toode rööpakinnituse küljest.
c) Paigaldage toode rööpakinnituse külge, vasak külg ees.

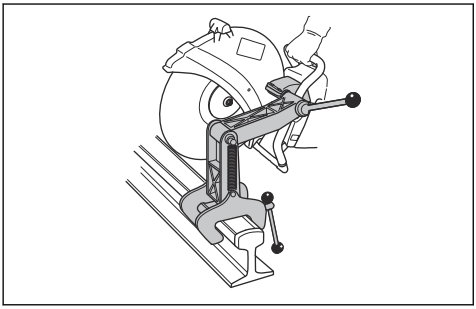

d) Reguleerige lõikeketta asendit, kui see on vajalik. Keerake lahti 2 kruvi (A) ja reguleerige (B) lõikeketta asendit.

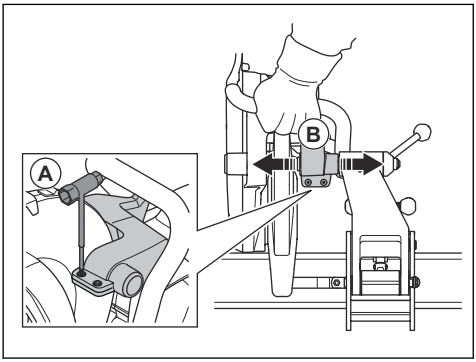

e) Keerake 2 kruvi (A) kinni.
f) Jätkake lõikamist.

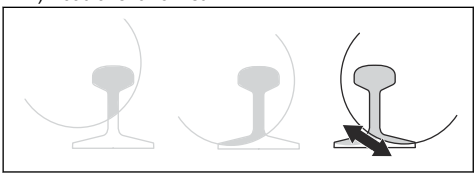

6. Viige lõikamine lõpule.
7. Seisake toode.
8. Eemaldage toode rööpakinnituse küljest.
9. Eemaldage rööpakinnitus rööpa küljest.

Rööpakinnituse RA 11 kasutamine

1. Pöörake lõikejuhik lahti.
2. Joondage saelõige ja pöörake lõikejuhik sisse.
3. Liigutage toodet taha- ja ettepoole, et vähendada lõikeketta ja rööpa vahelist kokkupuutepinda. Suurem kokkupuutepind suurendab lõikeketta klaasistumise või nüristamise ohtu.

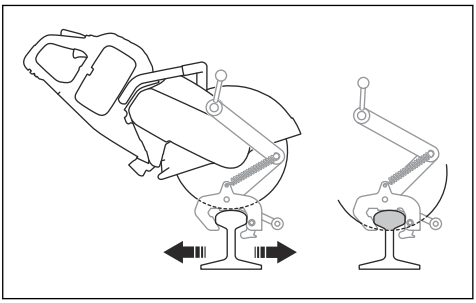

4. Lõigake rööbast.

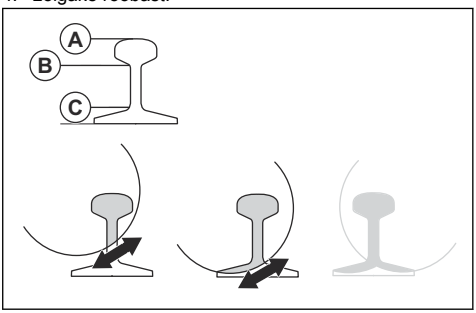

a) Lõigake läbi ülemine osa (A).
b) Lõigake läbi keskmine osa (B).
c) Lõigake läbi alumine osa (C).

5. Kui lõiget ei saa ühelt küljelt lõpule viia, tuleb toode ümber pöörata.
   a) Seisake toode. Vt jaotist *Toote seiskamine lk 27*.
   b) Eemaldage toode rööpakinnituse küljest.
   c) Paigaldage toode rööpakinnituse külge, vasak külg ees.

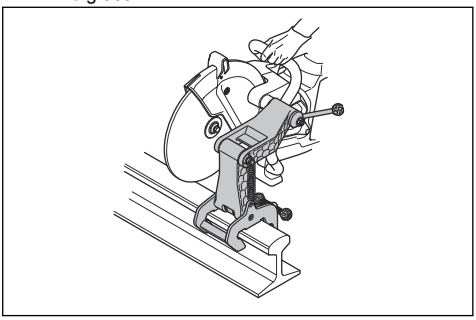

d) Pange lõikeketas vastu rööbast ja veenduge, et see asub lõike keskel.

e) Reguleerige lõikeketta asendit, kui see on vajalik. Keerake lahti 2 kruvi (A) ja reguleerige (B) lõikeketta asendit.

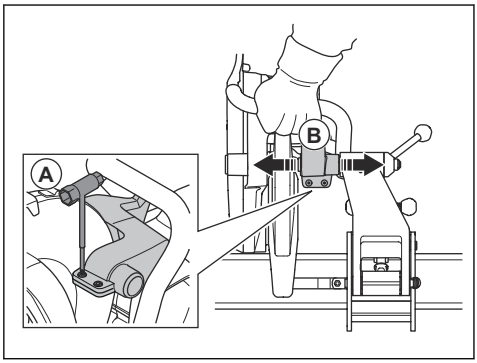

f) Keerake 2 kruvi (A) kinni.

g) Jätkake lõikamist.

6. Viige lõikamine lõpule.
7. Seisake toode.
8. Eemaldage toode rööpakinnituse küljest.
9. Eemaldage rööpakinnitus rööpa küljest.

Rööpa lõikamine, soovitused

Märkus: Õige lõikamistehnika abil on 50 kg/m rööpa lõikamisaeg 1–2 minutit ja 60 kg/m rööpa puhul 1,5–2,5 minutit. Kui kulub rohkem aega, kontrollige lõikamistehnikat ja lõikekettaid. Vale lõikamistehnika tekitab probleeme, näiteks ebatäpseid lõikeid. Vale, nüri või kulunud lõikeketas võib samuti põhjustada ebatäpseid lõikeid.

- Täpsete lõigete saamiseks kasutage ainult kvaliteetseid lõikekettaid, mis on spetsiaalselt ette nähtud rööbaste lõikamiseks.
- Sirgete lõigete tegemiseks järgige järgmisi juhiseid.
    1. Veenduge, et rööpakinnitus on õigesti paigaldatud.
    2. Andke täisgaasi kuni ketta täispöörete saavutamiseni.
    3. Alustage lõikamist.
    4. Liigutage toodet üle rööpa ette ja taha.
    5. Andke täisgaasi ja säilitage täispöörded kuni lõikamise lõpetamiseni.
- Hoidke toote käepidet nii, et teie käed on lõikekettaga joondatud. See tagab sirge lõike ja vähendab lõikeketta kulumist.
- Parma tulemuse ja sirge lõike saamiseks paigaldage ketaslõikur rööpakinnituse külge parem külg ees.

Hooldamine

Sissejuhatus

HOIATUS: Enne seadme hooldamist lugege läbi ohutuspeatükk ja veenduge, et see oleks teile täielikult arusaadav.

HOIATUS: Enne seadme hooldustööde alustamist eemaldage aku.

HOIATUS: Kui hooldustöid ei tehta nõuetekohaselt, võib toote kasutusiga lüheneda ja õnnetuste oht kasvada. Kõik hooldus- ja/või remonditööd peab teostama asjatundja. Lisateabe saamiseks võtke ühendust hooldusesindusega.

Hooldusgraafik

Allpool on esitatud loend seadme hooldustöödest, mida peab tegema seadme kasutaja.

Hooldus	Enne kasutamist	Pärast kasutamist	Iga kuu
Puhastage seadme välisosad.	X		
Kontrollige, et toitelüliti ja toitelüliti lukustus töötaksid ohutult ning nõuetekohaselt.	X		

Hooldus	Enne kasutamist	Pärast kasutamist	Iga kuu
Kontrollige lõikeketast. Kontrollige pragude suhtes ja veenduge, et lõikeketas poleks ebatavaliselt kulunud. Vajaduse korral asendage.	X		
Kontrollige lõikeketta kaitset.	X		
Kontrollige rihmakaitset.	X		
Kontrollige vibratsioonisummutuse süsteemi.	X		
Puhastage seadme tiiviku korpust.	X		
Veenduge, et mutrid ja kruvid oleksid pingutatud.	X		
Kontrollige, et juhtpaneel töötaks ega oleks kahjustunud.	X		
Kontrollige aku ja seadme vahelisi ühendusi. Samuti kontrollige aku ja akulaadija vahelisi ühendusi.			X
Puhuge toode ja aku ettevaatlikult suruõhuga läbi.			X
Puhastage toode.		X	
Asendage kahjustatud osad.		X	

Väline puhastamine

HOIATUS: Ära kasuta toote puhastamiseks survepesurit.

- Peske toodet väljast puhta veega pärast iga kasutuspäeva. Vajaduse korral kasutage harja.

Toitelüliti lukustuse kontrollimine

1. Veenduge, et toitelüliti ja toitelüliti lukustus liiguvad takistamatult ning tagastusvedru töötab korrektselt.

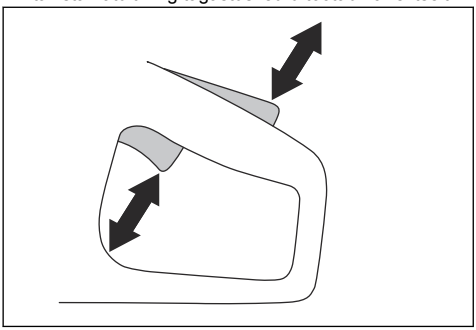

2. Vajutage toitenupu lukk alla ja veenduge, et vabastamisel liiguks see tagasi algasendisse.

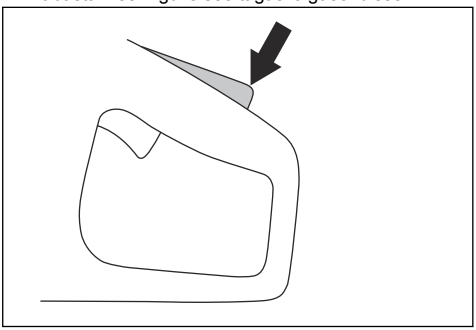

3. Veenduge, et toitelüliti oleks pärast toitelüliti lukustuse vabastamist tühikäigu asendisse lukustatud.

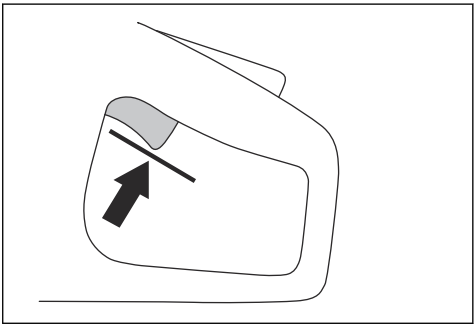

4. Seadme käivitamiseks vajutage ja hoidke alla sisse- ja väljalülitamisnuppu ning rakendage täispöörded. Vt jaotist *Toote käivitamine lk 26*.

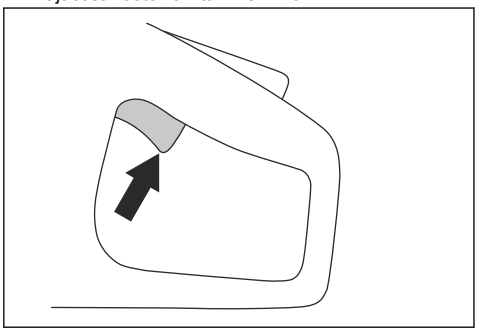

5. Vabastage toitelüliti ja veenduge, et lõikeketas peatuks. Kui toitelüliti on tühikäigu asendis ja lõikeketas samal ajal pöörleb, pöörduge hooldusesindaja poole.

Aku ja akulaadija puhastamine

HOIATUS: Ärge puhastage akut või akulaadijat veega.

HOIATUS: Ärge kasutage aku puhastamiseks mis tahes kemikaale.

- Enne aku asetamist akulaadijasse veenduge, et aku ja akulaadija oleksid puhtad ja kuivad.
- Puhastage akuklemmid suruõhu või pehme ja kuiva riidelapiga.
- Puhastage aku ja akulaadija välispinnad pehme ja kuiva riidelapiga.

Akulaadija kontrollimine

1. Veenduge, et akulaadija ega toiteallika kaabel ei oleks kahjustatud. Kontrollige pragusid ja muid kahjustusi.

Jahutussüsteemi puhastamine

Seadmel on jahutussüsteem, mis hoiab töötemperatuuri võimalikult madalal.

Jahutussüsteemi osadeks on õhuvõtuava seadme vasakul küljel ja mootoril olev ventilaator.

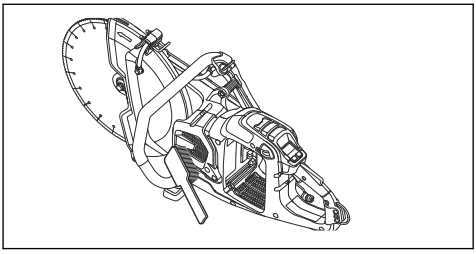

1. Puhastage jahutussüsteemi harjaga kord nädalas või vajadusel sagedamini.
2. Veenduge, et jahutussüsteem poleks määrdunud ega ummistunud.

ETTEVAATUST: Määrdunud või ummistunud jahutussüsteemiga seade võib üle kuumeneda.

Niiduki veorihma eemaldamine

1. Eemaldage rihmakaitse. Vt jaotist *Toote tutvustus K1 PACE lk 3*.
2. Pange rihmaga tööriist eesmise rihmaratta peale. Tõmmake veomirihm mutrivõtmega rihmarattalt maha.

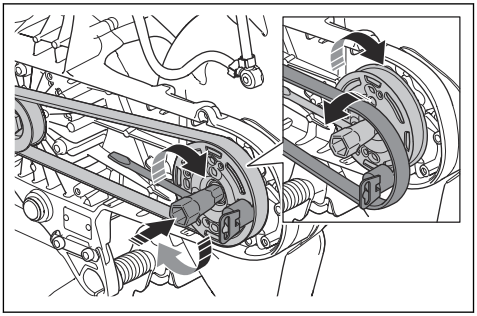

Veorihma paigaldamine

1. Pange veorihm ümber tagumise rihmaratta.
2. Pange rihmasõlme tööriist eesmise rihmaratta peale.

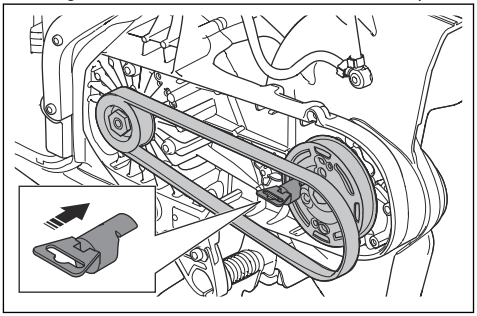

3. Keerake eesmist rihmaratast lehtsilmusvõtme abil päripäeva. Samal ajal lükake veorihm rihmarattale.

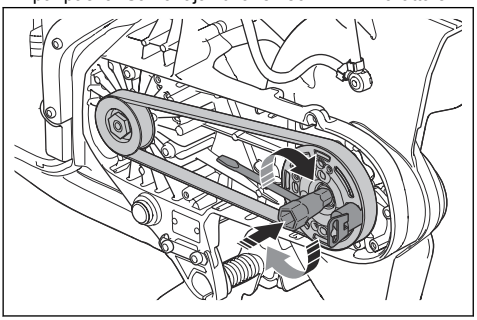

4. Kinnitage rihmakaitse. Vt jaotist *Toote tutvustus K1 PACE lk 3*.

Veevarustussüsteemi kontrollimine

1. Kontrollige lõikeketta kaitsel asuvaid düüse ja veenduge, et ei oleks ummistunud.
2. Vajaduse korral puhastage.
3. Kontrollige veeliitmikul asuvat filtrit. Veenduge, et see ei ole ummistunud.
4. Vajaduse korral puhastage.

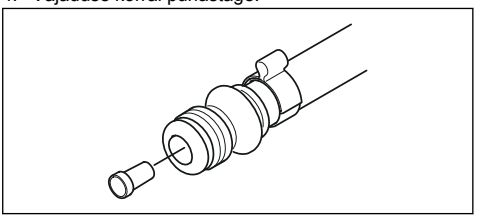

5. Kontrolli voolikuid ja veendu, et need poleks kahjustatud.

Veaotsing

Toote tõrkeotsing

Märkus: Aku ja akulaadija tõrgete korral lugege vastavat kasutusjuhendit.

Juhtpaneelil kuvatavad sümbolid	Probleem	Põhjus	Lahendus
	Toode ei käivitu. LED-tuled ei sütti toitenupu vajutamisel.	Aku on tühi.	Laadige akut.
		Aku ei ole seadmesse õigesti paigaldatud.	Eemaldage aku ja paigaldage see õigesti.
		Aku on kahjustatud või ei tööta korralikult.	Aku kontrollimiseks vajutage toitenuppu. Peab süttima vähemalt üks roheline LED-tuli.
		Määrdunud või kahjustatud pistik aku ja seadme vahel.	Veenduge, et aku ja seadme vahelised ühendused oleksid puhtad ja terved.
		Hooldus on vajalik.	Pöörduge Husqvarna volitatud hoolduskeskusesse.
	Mootor ei reageeri päästiku vajutamisel.	Hooldus on vajalik.	Pöörduge Husqvarna volitatud hoolduskeskusesse.
	Mootor teeb päästiku vajutamisel järsu liigutuse ja jääb siis seisma.	Hooldus on vajalik.	Pöörduge Husqvarna volitatud hoolduskeskusesse.
	Töökoormuse rakendamisel seade seiskub.	Olete seadme üle koormanud.	Käivitage seade ja kasutage väiksemat koormust.
	Seade töötab, kuid juhtpaneelil ei põle märgutuld.	Hooldus on vajalik.	Pöörduge Husqvarna volitatud hoolduskeskusesse.

Juhtpaneelil kuvatavad sümbolid	Probleem	Põhjus	Lahendus
	Hoiatustuli vilgub punaselt. Ajutine hoiatus.	Temperatuuri kõrvalekalle, kui ka temperatuuri hoiatustuli põleb.	Kui seade on liiga kuum, laske sellel jahtuda. Kui seade on liiga külm, pange see siseruumi soojenema.
		Kahjustatud aku.	Asendage aku.
		Pöörlemissuund on vale.	Seade seiskub. Lähtestamiseks tõmmake päästikut.
		Käivitamise ajal vajutatakse päästikut.	Käivitamise ajal vabastage päästik.
		Päästikut ja toitenuppu tuleb vajutada samaaegselt.	Vabastage päästik.
	Punane hoiatustuli põleb.	Hooldus on vajalik.	Pöörduge Husqvarna volitatud hoolduskeskusesse.
	Kollane temperatuuri hoiatustuli põleb.	Temperatuuri kõrvalekalle.	Seade on liiga kuum või külm.
	Funktsiooni X-Halt näidik vilgub.	Funktsioon X-Halt on rakendatud.	Oodake, kuni jahtumine lõpeb.
	Funktsiooni X-Halt näidik põleb.	Hooldus on vajalik.	Pöörduge Husqvarna volitatud hoolduskeskusesse.
	Üks roheline LED-tuli vilgub.	Aku pinge on madal.	Laadige akut.
	Kõik LED-tuled vilguvad roheliselt.	Hooldus on vajalik.	Pöörduge Husqvarna volitatud hoolduskeskusesse.
	Kolmas LED-tuli vilgub ja neljas LED-tuli põleb püsivalt.	Hooldus on vajalik.	Pöörduge Husqvarna volitatud hoolduskeskusesse.
	Rööpakinnituse märgutuli põleb, kui rööpakinnitus on toote külge kinnitatud.	Rööpakinnitus on valesti paigaldatud.	Veenduge, et rööpakinnitus puudutab toote paigalduspunkti alumist otsa. Kui rööpakinnituse märgutuli põleb endiselt, proovige teist paigalduspunkti.
			Kui rööpakinnituse märgutuli kustub teise paigalduspunkti külge kinnitamisel, töötab see paigalduspunkt õigesti. Pöörduge Husqvarna volitatud hoolduskeskusesse.

Transportimine ja hoiustamine

ETTEVAATUST: Ärge paigaldage rööpakinnitust tootele toote transportimise ajal. Rööpakinnitus on täppistööriist. Kahjustatud tööriist põhjustab vähem täpseid lõikeid.

- Kinnitage toode transportimise ajal ohutult, et vältida kahjustusi ja õnnetusi.
- Enne toote transportimist või ladustamist eemaldage lõikeketas.
- Hoidke toodet lukustatud kohas, kus sellele ei pääse juurde lapsed ega volitamata isikud.
- Hoidke lõikekettaid kuivas kohas, mille temperatuur ei lange alla nulli.
- Kontrollige kõiki uusi ja kasutatuid kettaid enne kokkupanekut transpordi- ja ladustamiskahjustuste suhtes.
- Puhastage toode ja teostage hooldus enne hoiustamist. Vt jaotist *Hooldusgraafik lk 31*.
- Lahutage aku seadmest.
- Kui panete K1 PACE Rail selle transpordikasti, veenduge, et rööpakinnitus ja toode ei puutuks kokku.

Aku, akulaadija ja seadme kasutuselt kõrvaldamine

See sümbol tähendab, et seade ei kuulu olmejäätmete hulka. Taaskäidelge see elektri- ja elektroonikaseadmete kogumissüsteemi kaudu. See aitab tagada kasutusea lõppu jõudnud seadmete nõuetekohase jäätmekäitluse. Lisateabe saamiseks võtke ühendust kohalike ametiasutuste, olmejäätmeteenuste, Husqvarna hooldusteeninduse või jaemüüjaga. Vale utiliseerimine võib potentsiaalselt ohtlike ainete sisalduse tõttu kahjustada keskkonda ja inimeste tervist.

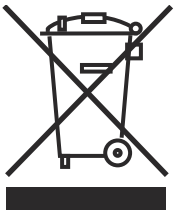

Märkus: Sümbol asub tootel või toote pakendil.

HUSQVARNA K1 PACE, K1 PACE Rescue ja K1 PACE Rail		
Alalisvoolupinge, maksimaalne/nominaalne, V		109,2/93,6
Mass, kg	K1 PACE 12 tolli.	7,2
	K1 PACE 14 tolli.	7,4
	K1 PACE Rescue 12 tolli.	7,7/17
	K1 PACE Rescue 14 tolli.	7,9
	K1 PACE Rail 14 tolli.	8,6
	RA 10S	5,3
	RA 11	5.8
Max lõikamissügavus, mm	K1 PACE 12 tolli, ääriku seib 60 mm	121
	K1 PACE 14 tolli, ääriku seib 60 mm	145
	K1 PACE Rail 14 tolli, ääriku seib 90 mm	133
	K1 PACE Rail 14 tolli, ääriku seib 119 mm, Jaapan	119/4,7
Lõikeketta maksimaalne läbimõõt, mm	K1 PACE 12 tolli.	314
	K1 PACE 14 tolli.	361
	K1 PACE Rescue 12 tolli.	314
	K1 PACE Rescue 14 tolli.	361
	K1 PACE Rail 14 tolli.	356
Ääriku seibi minimaalne läbimõõt, mm	Teemantkettad 12 tolli ja 14 tolli.	60
	Abrasiivketas 12 tolli	76,5
	Abrasiivketas 14 tolli	90
	Abrasiivketas 14 tolli, Jaapan	119/4,7
Ketta maksimaalne paksus, mm	Abrasiivkettad	4,0
	Teemantkettad	2,8/0,11
Kettavõll, koormuseta pöörlemiskiirus	K1 PACE, K1 PACE Rescue 12 tolli.	3800
	K1 PACE, K1 PACE Rescue 14 tolli.	3400
	K1 PACE Rail 14 tolli.	3800
Lõikeketta vesijahutus, K1 PACE, K1 PACE Rescue		Jah
Ühendusnippel, K1 PACE, K1 PACE Rescue		Tüüp Gardena
Soovitatav veerõhk, K1 PACE, K1 PACE Rescue, baar		0,5–6

HUSQVARNA K1 PACE, K1 PACE Rescue ja K1 PACE Rail		
Vibratsioonitasemed, a_{hveq} [1]	K1 PACE, K1 PACE Rescue 12in. Ees, m/s^2	2,0
	K1 PACE, K1 PACE Rescue 12in. Taga, m/s^2	1,1
	K1 PACE, K1 PACE Rescue 14 tolli Ees, m/s^2	2,2
	K1 PACE, K1 PACE Rescue 14 tolli Taga, m/s^2	1,2
	K1 PACE Rail 14 tolli, koos B 750X. Ees, m/s^2	1,6
	K1 PACE Rail 14 tolli, koos B 750X. Taga, m/s^2	0,8
	K1 PACE Rail 14 tolli, koos B 380X. Ees, m/s^2	3,1
	K1 PACE Rail 14 tolli, koos B 380X. Taga, m/s^2	1,4
Müratasemed [2]	K1 PACE, K1 PACE Rescue LpA, dB(A)	102
	K1 PACE, K1 PACE Rescue LwA, dB(A)	113
	K1 PACE Rail LpA, dB(A)	101
	K1 PACE Rail LwA, dB(A)	112
Husqvarna Fleet Services™		Jah
Paigaldatud veovõlli läbimõõt, mm	K1 PACE 12 tolli, K1 PACE 14 tolli,K1 PACE Rescue, K1 PACE Rail	25,4
	K1 PACE 12in. UK	20
IP-klass		IPx4
Tera poldi pöördemoment, Nm		30

Avaldus deklareeritud müra- ja vibratsiooniväärtuste kohta

Need deklareeritud väärtused on saadud laborikatsetel vastavalt nimetatud direktiivile või standarditele ja sobivad võrdlemiseks muude toodete deklareeritud väärtustega, mida on katesetatud vastavalt samale direktiivile või samadele standarditele. Need deklareeritud väärtused ei sobi riskide hindamiseks ja eri töökohtades mõõdetud väärtused võivad olla kõrgemad. Tegelikud kokkupuuteväärtused ja üksikkasutaja kogetud kahjuoht on ainulaadsed ja sõltuvad sellest, kuidas kasutaja töötab, mis materjali töötlemiseks toodet kasutatakse, samuti kokkupuuteajast ning kasutaja füüsilisest seisundist ja toote seisundist.

Integreeritud ühendatavus

Märkus: See jaotis kehtib ainult integreeritud ühendatavusega varustatud toodete puhul.

BLE-tehnoloogia raadiospekter	
Tööriista sagedusribad, GHz	2,402-2,480
Edastatud maksimaalne raadiosageduslik võimsus, dBm/mW	4/2,5

[1] Ekvivalentne vibratsioonitase arvutatakse standardi EN 60745-2-22 kohaselt vibratsioonitasemete ajaga kaalutud energia summana. Vibratsioonitasemete kohta esitatud andmete määramatus on 1,5 m/s2. K1 PACE Raili mõõtmised viidi läbi RA 11-ga, mis paigaldati betooni lõikamise ajal vastavalt standardile EN 60745-2-22. Terasest rööpasse abrasiivkettaga lõikamisel võib vibratsioonitase oluliselt tõusta.

[2] Müratasemed on mõõdetud vastavalt standardile EN 60745-2-22. A-filtriga korrigeeritud helivõimsuse taseme K_{wA} määramatus on 3 dB(A). A-filtriga korrigeeritud helirõhutaseme K_{pA} määramatus on 3 dB(A). Terasest rööpasse abrasiivkettaga lõigates ei muutu eeldatavalt müra oluliselt.

Seadmes kasutamiseks heakskiidetud akud

Husqvarna PACE aku	Husqvarna B380X PACE	Husqvarna B750X PACE*
Tüüp	Liitiumioonaku	Liitiumioonaku
Aku mahtuvus, Ah	4	8
Nimipinge, V	94	94
Kaal, kg	3,1	5,1
*Rööbastöödel on soovitatav kasutada seadet B750X PACE.		

Tolmuimejaliitmik (K1 PACE, K1 PACE Rescue)

Tolmuimejaliitmiku abil saab seadmega ühendada tolmuimeja.

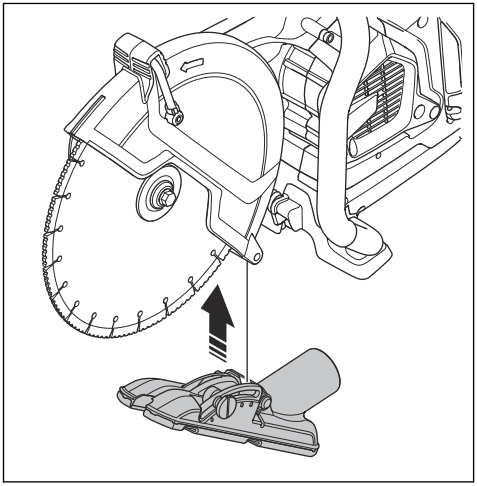

Rattakomplekt

Rattakomplekt kinnitatakse toote alla.

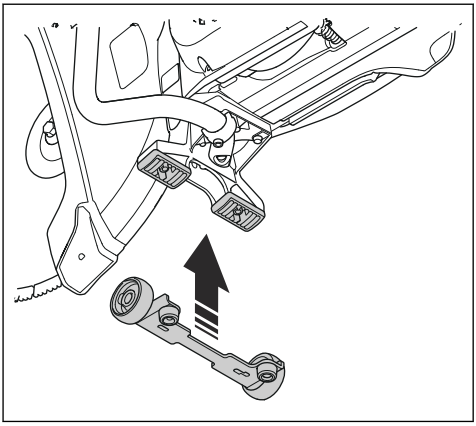

Ketaslõikuri käru KV 1

Kasutage ketaslõikuri käru ketaslõikuri transportimiseks ja käitamiseks töö ajal.

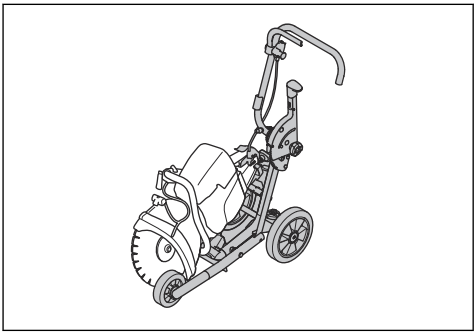

Volitatud hoolduskeskus

Lähima Husqvarna volitatud hoolduskeskuse leiate veebisaidilt www.husqvarnaconstruction.com.

Vastavusdeklaratsioon

EÜ vastavusdeklaratsioon

Husqvarna AB, SE-561 82 Huskvarna, Rootsi, tel: +46 3614 6500, kinnitab ainuvastutusel, et toode:

Kirjeldus	Kaasaskantav saaglõikur
Kaubamärk	HUSQVARNA
Tüüp/mudel	K1 PACE, K1 PACE Rescue, K1 PACE Rail
Identifitseerimine	Seerianumbrid alates 2025. aastast ja hilisemad

vastab täielikult järgmistele EÜ direktiividele ja eeskirjadele:

Direktiiv/eeskiri	Kirjeldus
2006/42/EC	„masinadirektiiv”
2014/53/EU	„raadioseadmete direktiiv“
2011/65/EU	„ohtlike ainete piiramise direktiiv“

ja et kohalduvad järgmised standardid ja/või tehnilised spetsifikatsioonid:

EN ISO 12100:2010

EN IEC 55014-1:2021

EN 55014-2:2015

ETSI EN 301 489-1 V2.2.3

ETSI EN 301 489-17 V3.2.4

ETSI EN 300 328 V2.2.2

EN IEC 63000:2018

EN 60745-2-22:2011/A11:2013

EN 13977:2011, kehtib ainult mudeli K1 PACE Rail puhul

Partille, 2025-05-01

Mattias Holmdahl

Valgusseadmete uurimis- ja arendustegevuse vanemdirektor

Husqvarna AB, ehitusseadmete allüksus

Tehnilise dokumentatsiooni eest vastutaja

Registreeritud kaubamärgid

Bluetooth® -i sõnamärk ja logod on ettevõtte *Bluetooth SIG, inc.* registreeritud kaubamärgid ja ettevõte HUSQVARNA kasutab neid litsentsi alusel.

TURINYS

Įvadas..... 43
Sauga..... 47
Surinkimas..... 56
Naudojimas..... 60
Techninė priežiūra..... 73
Gedimai ir jų šalinimas..... 76
Transportavimas, saugojimas ir utilizavimas..... 78
Techniniai duomenys 79
Priedai..... 81
Techninė priežiūra..... 82
Atitikties deklaracija..... 83
Registruotieji prekiniai ženklai..... 84

Įvadas

Savininko atsakomybė

Už tai, kad naudotojas turėtų pakankamai žinių apie saugų gaminio naudojimą, atsako gaminio savininkas arba darbdavys. Meistrai ir naudotojai privalo būti perskaitę ir supratę šią naudojimo instrukciją. Jie privalo žinoti:

- gaminio saugos nurodymus;
- gaminio taikymo sritis ir apribojimus;
- kaip gaminį naudoti ir prižiūrėti.

Nacionaliniai / vietos norminiai aktai gali apriboti šio gaminio naudojimą. Prieš pradėdami naudoti šį gaminį, sužinokite, kokie norminiai aktai yra taikomi šalyje / regione, kuriame jūs dirbate.

Gaminio aprašas

Šie HUSQVARNA, K1 PACE, K1 PACE Rail ir K1 PACE Rescue pjaustytuvai yra nešiojami rankiniai pjovimo įrenginiai. Šiems gaminiams maitinimą teikia akumuliatoriai.

Numatytoji paskirtis

K1 PACE skirtas kietoms medžiagoms, pvz., betonui, mūrui, akmeniui ir plienui, pjaustyti. K1 PACE Rescue naudojamas gelbėjimo operacijose. K1 PACE Rail su RA 11 specialiai sukurtas geležinkelio bėgiams pjaustyti. Nenaudokite gaminio kitiems darbams. Gaminį naudoti gali tik profesionalūs ir patyrę operatoriai.

Nuolat stengiamės didinti jūsų saugumą ir darbo efektyvumą. Dėl išsamesnės informacijos kreipkitės į įgaliotąjį techninės priežiūros atstovą.

Pasižymėkite: Nacionaliniai / vietos norminiai aktai gali apriboti šio gaminio naudojimą.

Integruotas ryšys

Debesies išteklių valdymo sprendimas „Husqvarna Fleet Services™“ pateikia „Fleet“ vadovui visų gaminių, prijungtų per integruotuosius ar atskirai įsigytus jutiklius, apžvalgą. Duomenų nuskaitymo įrenginio arba išmaniojo telefono padėtis gali būti naudojama prijungtų produktų vietai nurodyti. Jutikliai įrašo tokius duomenis kaip veikimo laikas, priežiūros intervalai, vieta ir kt. Norėdami gauti daugiau informacijos apie debesies išteklių valdymo sprendimą „Husqvarna Fleet Services™“ atsisiųskite „iOS“ arba „Husqvarna Fleet Services“ „Android“ programėlę iš https://apps.apple.com/se/app/husqvarna-fleet-services/id1334672726 ar https://play.google.com/store/apps/details?id=com.husqvarna.hfsmobile&hl=en. Dėl išsamesnės informacijos kreipkitės į „HUSQVARNA“ prekybos atstovą.

Kai kurie šio gaminio tipai prijungti per integruotą Husqvarna Fleet Services™ jutiklį, kuris turi Bluetooth Low Energy (BLE) funkciją. Jei reikia daugiau informacijos, kaip jį naudoti, žr. *Integruoto ryšio naudojimas su „Husqvarna Fleet Services™“ psl. 64*. Informacijos apie BLE technologijos radijo spektrą rasite *Integruotas ryšys psl. 80*.

Produkto pažeidimai

Mes neatsakome už mūsų gaminio sugadinimą, jei:

- gaminys netinkamai suremontuotas;
- gaminys suremontuotas naudojant kito gamintojo arba gamintojo nepatvirtintas dalis;
- gaminys turi kito gamintojo arba gamintojo nepatvirtintą priedą;
- gaminys suremontuotas ne patvirtintame techninės priežiūros centre arba jį suremontavo ne patvirtintas atstovas.

Gaminio apžvalga K1 PACE

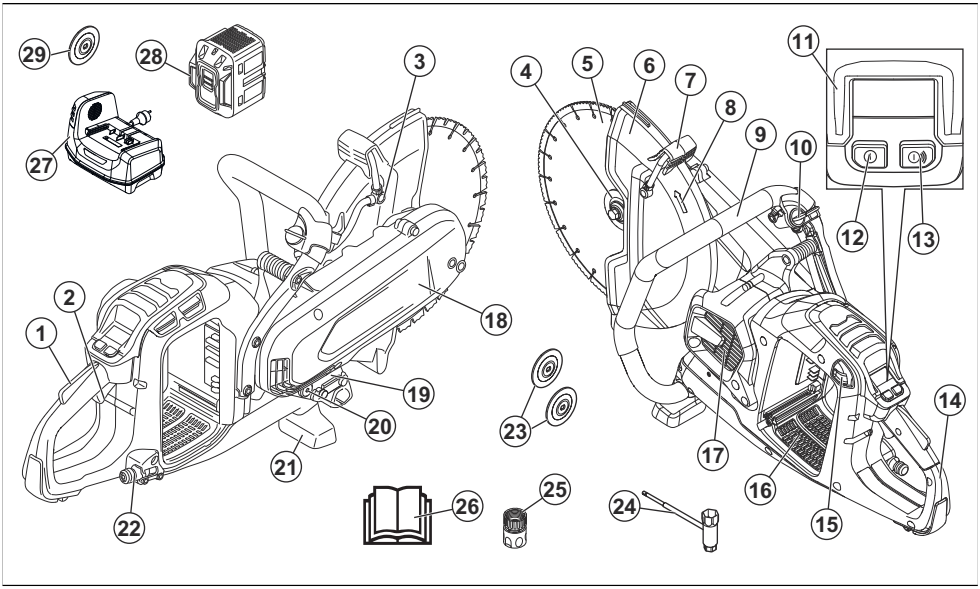

1. Maitinimo jungiklio fiksatorius
2. Maitinimo jungiklis
3. Vandens purkštukas
4. Deimantinio disko, veleno, veleno įvorės jungė
5. Pjovimo diskas
6. Disko apsauginis gaubtas
7. Geležtės apsaugos reguliavimo rankenėlė.
8. Veleno sukimosi kryptis
9. Priekinė rankena
10. Vandens vožtuvas
11. Valdymo skydelis
12. Įjungimo / išjungimo mygtukas
13. Priedų įjungimo / išjungimo mygtukas (nenaudojamas)
14. Galinė rankena
15. Akumuliatoriaus nuėmimo mygtukas
16. Akumuliatoriaus lizdas
17. Variklio oro įsiurbimo anga
18. Diržo apsauga
19. Nominaliųjų parametrų plokštelė
20. Papildoma veleno įvorė 20 mm / 0,8 col.
21. Antžeminė atrama priekyje
22. Vandens jungtis su filtru
23. Sujungtų abrazyvinių diskų jungės
24. Kombinuotasis veržliaraktis
25. Vandens jungtis, GARDENA®
26. Naudojimo instrukcija
27. Akumuliatoriaus įkroviklis (nėra komplekte)
28. Akumuliatorius (nėra komplekte)
29. Sujungtų abrazyvinių diskų jungės Ø119 mm. (Tik Japonijoje, nėra komplekte)

Gaminio apžvalga K1 PACE Rescue

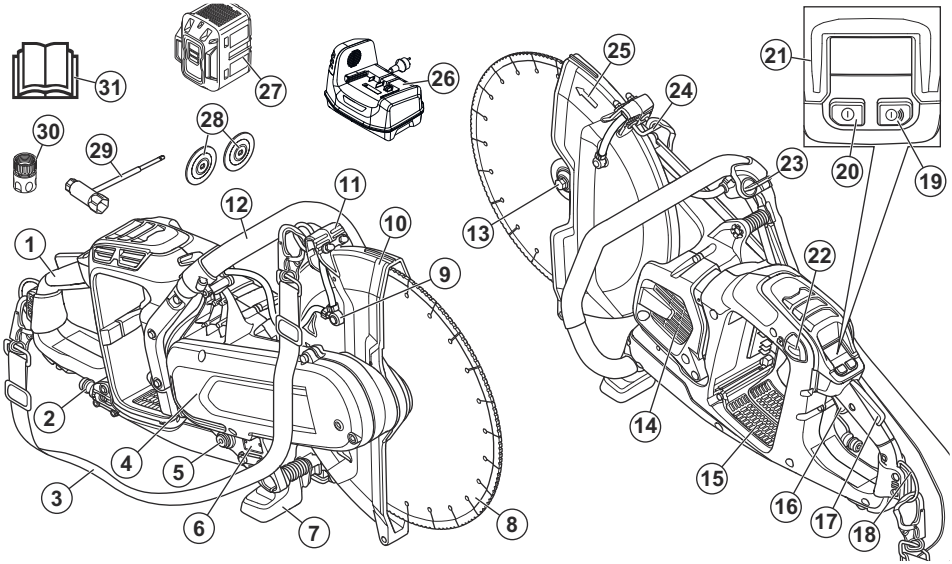

1. Galinė rankena
2. Vandens jungtis su filtru
3. Pečių juosta
4. Diržo apsauga
5. Papildoma veleno įvorė 20 mm / 0,8 col.
6. Gaminio vardinė plokštelė
7. Antžeminė atrama priekyje
8. Pjovimo diskas
9. Vandens purkštukas
10. Disko apsauginis gaubtas
11. Geležtės apsaugos reguliavimo rankenėlė.
12. Priekinė rankena
13. Deimantinio disko, veleno, veleno įvorės jungė
14. Variklio oro įsiurbimo anga
15. Akumuliatoriaus lizdas
16. Maitinimo jungiklis
17. Maitinimo jungiklio fiksatorius
18. Galinė diržo kilpa
19. Priedų įjungimo / išjungimo mygtukas (nenaudojamas)
20. Įjungimo / išjungimo mygtukas
21. Valdymo skydelis
22. Akumuliatoriaus nuėmimo mygtukas
23. Vandens vožtuvas
24. Priekinė diržo kilpa
25. Veleno sukimosi kryptis
26. Akumuliatoriaus įkroviklis (nėra komplekte)
27. Akumuliatorius (nėra komplekte)
28. Sujungtų abrazyvinių diskų jungės
29. Kombinuotasis veržliaraktis
30. Vandens jungtis, GARDENA®
31. Naudojimo instrukcija

Gaminio apžvalga K1 PACE Rail

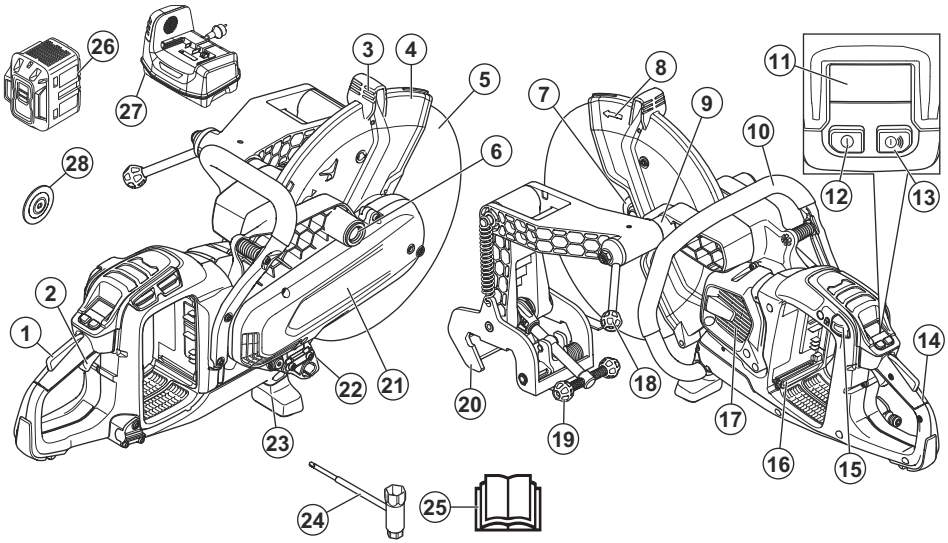

1. Maitinimo jungiklio fiksatorius
2. Maitinimo jungiklis
3. Geležtės apsaugos reguliavimo rankenėlė.
4. Disko apsauginis gaubtas
5. Pjovimo diskas
6. Tvirtinimo prie bėgių įtaiso montavimo taškas dešinėje pusėje
7. Abrazyvinio disko, veleno, veleno įvorės jungė
8. Veleno sukimosi kryptis
9. Tvirtinimo prie bėgių įtaiso montavimo taškas kairėje pusėje
10. Priekinė rankena
11. Valdymo skydelis
12. Įjungimo / išjungimo mygtukas
13. Priedų įjungimo / išjungimo mygtukas (nenaudojamas)
14. Galinė rankena
15. Akumuliatoriaus nuėmimo mygtukas
16. Akumuliatoriaus lizdas
17. Variklio oro įsiurbimo anga
18. Pjaustytuvo fiksavimo rankena
19. Bėgio fiksavimo rankena
20. Bėgio priedas
21. Diržo apsauga
22. Nominaliųjų parametrų plokštelė
23. Antžeminė atrama priekyje
24. Kombinuotasis veržliaraktis
25. Naudojimo instrukcija
26. Akumuliatorius (nėra komplekte)
27. Akumuliatoriaus įkroviklis (nėra komplekte)
28. Sujungtų abrazyvinių diskų jungės Ø119 mm. (Tik Japonijoje, nėra komplekte)

Simboliai ant gaminio

ĮSPĖJIMAS. Šis gaminys gali būti pavojingas ir rimtai sužeisti arba pražudyti naudotoją arba aplinkinius. Būkite atsargūs ir tinkamai naudokite gaminį.

Prieš naudodami gaminį atidžiai perskaitykite naudojimo instrukciją ir įsitikinkite, kad instrukcijas suprantate.

Naudokite patvirtintą apsauginį šalmą, apsaugines ausines, akių ir kvėpavimo takų apsaugos priemones. Žr. *Asmeninės apsauginės priemonės psl. 53*.

Pjaunant pasklinda dulkės. Įkvėpus dulkių galima susižaloti. Naudokite patvirtintą kvėpavimo takų apsaugą. Dirbkite gerai vėdinamoje vietoje.

Nuo pjovimo disko žyrančios kibirkštys gali uždegti degalus, medieną, drabužius, sausą žolę ar kitas lengvai užsiliepsnojančias medžiagas.

ĮSPĖJIMAS! Atatrankos gali būti netikėtos, staigios ir stiprios, todėl galima pavojingai susižeisti. Prieš eksploatuodami gaminį, perskaitykite ir susipažinkite su vadovo instrukcijomis. Žr. *Atatranka psl. 60*.

Įsitikinkite, kad pjovimo diskas nėra įskilęs ar kitaip pažeistas.

Nenaudokite diskinių pjūklų.

Šiuo simboliu pažymėtos junginės poveržlės naudojamos tik su deimantiniais diskais.

EN 13977

Šis gaminys naudojamas geležinkelio operacijoms.

Šis gaminys atitinka taikytinas ES direktyvas.

Aplinkosaugos simbolis. Gaminys ar gaminio pakuotė nepriskiriami buitinėms atliekoms. Nuvežkite jį į elektros ir elektronikos įrenginių perdirbimo vietą.

Pasižymėkite: Kiti ant gaminio pateikti simboliai (etiketės) skirti kai kurių rinkų sertifikavimo reikalavimams.

Gaminio vardinė plokštelė

XXXXXXXXX YYYYY
s/n YYYY WWXXXXX
XXX XX XX-XX
Husqvarna AB
XXXXXXXXXXXXXXXXXX
XXXXXXXXXXXXXX
Made in Sweden

1 eilutė: gamintojas, modelis

2 eilutė: Serijos Nr. su pagaminimo data: Metai, savaitė, eilės Nr.

3 eilutė: Gaminio Nr.

4 eilutė: Gamintojas

5 eilutė: n = galios atidavimo veleno vardinis greitis, / min. = sūkiai per minutę, ø = disko skersmuo, veleno varžto sriegis.

6 eilutė: Maksimali ir vardinė įtampa, n.s. = nuolatinė srovė

7 eilutė: Kilmės šalis

Sauga

Saugos ženklų reikšmės

Įspėjimai, perspėjimai ir pastabos yra skirtos atkreipti dėmesį į ypač svarbias vadovo dalis.

PERSPĖJIMAS: Naudojamas, kai naudotojui ar šalia esantiems asmenims kyla mirtino arba sunkaus sužeidimo pavojus arba, jei nesilaikoma vadove pateiktų nurodymų.

PASTABA: Naudojamas, kai kyla pavojus sugadinti gaminį, kitas medžiagas arba padaryti žalą aplinkai, jei nesilaikoma vadove pateiktų nurodymų.

Pasižymėkite: Naudojamas papildomai informacijai apie konkrečią situaciją pateikti.

Bendrieji saugos įspėjimai naudojant elektrinius įrankius

PERSPĖJIMAS: Perskaitykite visus saugos nurodymus, instrukcijas, iliustracijas ir specifikacijas, pateikiamas su šiuo elektriniu įrankiu. Nesilaikydami toliau nurodytų instrukcijų galite sukelti gaisrą, gauti elektros smūgį ir (ar) rimtai susižeisti.

Saugokite visus įspėjimus ir instrukcijas, nes jų gali prireikti vėliau. Terminas „elektros įrankis“ įspėjimuose reiškia iš elektros tinklo maitinamą (laidinį) elektros įrankį arba akumuliatoriumi maitinamą (belaidį) elektros įrankį.

Sauga darbo zonoje

- **Darbo vieta turi būti švari ir gerai apšviesta.** Netvarkinga ar neapšviesta darbo zona gali būti nelaimingo atsitikimo priežastis.
- **Nenaudokite elektros įrankių sprogiose aplinkose, pavyzdžiui, ten, kur yra lengvai užsidegančių skysčių, dujų arba dulkių.** Elektros įrankiai kibirkščiuoja, todėl gali užsiliepsnoti dulkės arba garai.
- **Naudodami elektros įrankį, neleiskite arti būti vaikams ir pašaliniams asmenims.** Jei kas nors atitrauks jūsų dėmesį, galite nesuvaldyti prietaiso.

Elektrosauga

- **Elektrinių įrankių kištukai turi atitikti elektros lizdus. Niekada nebandykite kokiu nors būdu perdaryti kištuko. Jei naudojate įžemintus elektros įrankius, nenaudokite jokių kištukų adapterių.** Jeigu kištukai nėra perdaryti ir atitinka elektros lizdus, elektros smūgio pavojus yra mažesnis.
- **Nesilieskite prie elektros laidininkų paviršių, pavyzdžiui, vamzdžių, radiatorių, viryklių ir šaldytuvų.** Jei kūnas taps elektros laidininku, iškyla elektros smūgio pavojus.
- **Nelaikykite elektrinių įrankių lietuje arba drėgnoje aplinkoje.** Į įrenginį patekęs vanduo padidina elektros smūgio pavojų.
- **Tinkamai naudokite laidą. Niekada neneškite įrankio laikydami už laido, netraukite jo ir nebandykite traukdami už jo ištraukti elektros įrankio kištuką. Laikykite laidą atokiai nuo šilumos šaltinių, tepalų, aštrių briaunų ar judančių dalių.** Dėl pažeistų arba susipainiojusių laidų padidėja elektros smūgio rizika.
- **Jei elektros įrankį naudojate lauke, naudokite lauke skirtą naudoti ilgintuvą.** Naudojant lauke skirtą naudoti ilgintuvą, sumažėja elektros smūgio rizika.
- **Jeigu elektros įrankį būtina naudoti drėgnoje aplinkoje, naudokite liekamosios srovės grandinės pertraukikliu (LSGP) apsaugotą maitinimo šaltinį.** Naudojant LSGP, sumažėja elektros smūgio pavojus.

PERSPĖJIMAS: Negalima plauti gaminio naudojant slėgį, nes vanduo gali patekti į elektros sistemą arba variklį ir sugadinti gaminį ar sąlygoti trumpąjį jungimą.

Asmens sauga

- **Naudodami elektros įrankį, būkite budrūs, stebėkite savo veiksmus ir vadovaukitės sveiku protu. Nenaudokite elektros įrankio, jei esate pavargę, apsvaigę nuo narkotikų, alkoholio arba vaistų**. Dirbant elektros įrankiais netgi akimirksnis neatidumo gali būti sunkaus susižalojimo priežastimi.
- **Naudokite asmenines apsaugines priemones. Visuomet užsidėkite akių apsaugos priemones.** Dėl atitinkamomis sąlygomis naudojamų apsauginių priemonių, pavyzdžiui, respiratorių, neslystančių apsauginių batų, šalmo arba apsauginių ausinių, sumažėja sužeidimų rizika.
- **Saugokitės atsitiktinio įsijungimo. Prieš prijungdami įrenginį prie maitinimo šaltinio ir (arba) akumuliatorių bloko, paimdami arba nešdami įrenginį, įsitikinkite, kad jungiklis yra išjungimo (OFF) padėtyje.** Jei nešite elektros įrankį laikydami pirštą ant jungiklio ar prijungsite jį prie maitinimo šaltinio, kai jungiklis yra įjungimo padėtyje, gali įvykti nelaimingas atsitikimas
- **Prieš įjungdami elektros įrankį, pašalinkite iš jo visus reguliavimo raktus ar veržliarakčius.** Besisukančioje elektros įrankio dalyje paliktas veržliaraktis arba raktas gali sužeisti.
- **Per plačiai neužsimokite. Visada tvirtai stovėkite ant kojų ir laikykite pusiausvyrą.** Tokiu būdu geriau kontroliuosite elektros įrankį netikėtose situacijose.
- **Apsirenkite tinkamai. Niekada nedėvėkite palaidų drabužių ar papuošalų. Nelaikykite plaukų, drabužių ir pirštinių arti judančių dalių.** Palaidi drabužiai, papuošalai arba ilgi plaukai gali įkliūti į judančias dalis.
- **Jeigu naudojate įtaisus, skirtus dulkių surinkimo įrenginiams prijungti, įsitikinkite, kad jie tinkamai prijungti ir naudojami.** Naudojant dulkių surinkimo įrenginius, sumažėja su dulkėmis susijusių pavojų rizika.
- **Įgudę naudotis įrankiais ir prie jų pripratę nenustokite paisyti įrankių saugos principų.** Dėl neatsargių veiksmų galite rimtai susižeisti vos per akimirką.
- **Tikrasis vibracijos dydis elektrinio įrenginio darbo metu gali skirtis nuo nurodytos suminės vertės, kadangi tai priklauso nuo įrenginio naudojimo būdų.** Operatoriai turi naudoti atitinkamas saugos priemones, kurios pasirenkamos įvertinus realias darbo sąlygas (atsižvelgiant į visas darbo ciklo fazes, t.y. įrenginio išjungimo (nenaudojimo) trukmę, darbo tuščiąja eiga ir realaus pjovimo trukmes).
- **Varikliui veikiant, laikykitės atokiau nuo pjovimo disko.**

Elektros įrankių naudojimas ir priežiūra

- **Dirbdami su elektros įrankiu nenaudokite jėgos. Naudokite savo darbui tinkamą elektros įrankį.** Naudojant tam tikslui skirtą elektros įrankį, darbas bus atliktas saugiau ir greičiau.
- **Jeigu paspaudus jungiklį elektros įrankis neįsijungia arba neišsijungia, nenaudokite įrankio.** Elektros įrankis, kurio nepavyksta tinkamai valdyti jungikliu, kelia pavojų ir turi būti taisomas.
- **Prieš reguliuodami elektros įrankius, keisdami priedus arba padėdami saugoti, ištraukite maitinimo laido kištuką iš elektros lizdo ir (arba) atjunkite**

akumuliatorių bloką. Laikantis šių prevencinės apsaugos priemonių, sumažėja netyčinio elektros įrankio įjungimo rizika.

- **Nenaudojamus elektros įrankius laikykite vaikams nepasiekiamoje vietoje ir neleiskite naudoti elektros įrankio asmenims, kurie nemoka juo naudotis arba nėra susipažinę su šiomis instrukcijomis.** Nekvalifikuotų naudotojų rankose elektros įrankiai yra pavojingi.
- **Prižiūrėkite elektros įrankius. Patikrinkite, ar sureguliuotos ir nestringa judančios dalys, ar nėra sulūžusių dalių ir kitų veiksnių, kurie gali daryti įtaką elektros įrankio veikimui. Prieš naudojant, sugedusį elektros įrankį reikia sutaisyti.** Daug nelaimingų atsitikimų įvyksta dėl netinkamai prižiūrimų elektros įrankių.
- **Pjovimo įrankiai turi būti pagaląsti ir švarūs.** Tinkamai prižiūrėti pjovimo įrankiai su aštriomis pjovimo briaunomis rečiau užstringa ir juos paprasčiau valdyti.
- **Elektros įrankius, priedus, įrankių galąstuvus ir pan. naudokite taip, kaip nurodyta šiose instrukcijose, atsižvelgdami į darbo sąlygas ir atliekamą darbą.** Naudodami elektros įrankį ne pagal paskirtį, galite sukelti pavojingą situaciją.
- **Rankenos ir laikomieji paviršiai visuomet turi būti sausi ir švarūs (neištepti alyva ar tepalais).** Slidžios rankenos ir laikymosi paviršiai neleidžia saugiai valdyti ir kontroliuoti netikėtose situacijose.
- **Jokiu būdu nekeiskite originalaus įrenginio dizaino, negavę gamintojo leidimo.** Visada naudokite tik originalias atsargines dalis. Dėl neleistinų konstrukcinių pakeitimų ir (ar) priedų naudojimo įrenginys gali sunkiai ar net mirtinai sužaloti naudotoją ar kitus asmenis.
- **Įsitikinkite, kad darbo zonoje ir pjaunamoje medžiagoje nėra išvedžiota jokių vamzdynų ar elektros laidų.**
- **Visuomet išsiaiškinkite ir pasižymėkite dujų vamzdžių kelią.** Pjauti arti dujų vamzdžių visuomet yra pavojinga. Jei pjaunate tokioje vietoje, kurioje galima sukelti sprogimą, užtikrinkite, kad nesusidarytų žiežirbų. Neblaškykite savo dėmesio ir susitelkite į užduotį. Dėl tokio neatidumo galima sunkiai ar mirtinai susižeisti.

Akumuliatorinių įrankių naudojimas ir priežiūra

- **Akumuliatorius kraukite tik gamintojo nurodytu įkrovikliu.** Įkroviklis, tinkamas vienam akumuliatorių blokui, gali sukelti gaisro pavojų, naudojamas kitam akumuliatorių blokui įkrauti.
- **Elektros įrankius naudokite tik su jiems skirtais akumuliatorių blokais.** Naudojant bet kokį kitą akumuliatorių bloką kyla sužeidimo ir gaisro pavojus.
- **Nenaudojamą akumuliatorių bloką laikykite toliau nuo metalinių daiktų, galinčių sukurti jungtį tarp gnybtų, pavyzdžiui sąvaržėlių, monetų, raktų, vinių, varžtų ir kitų smulkių metalinių daiktų.** Trumpai sujungus akumuliatoriaus gnybtus gali kilti gaisras arba galite nudegti.
- **Esant nepalankioms sąlygoms, iš akumuliatoriaus gali imti tekėti skystis. Nelieskite jo. Ant odos netyčia patekusį skystį nuplaukite vandeniu. Skysčiui patekus į akis kreipkitės medicininės pagalbos.** Iš akumuliatoriaus ištekėjęs skystis gali sudirginti arba nudeginti.
- **Nenaudokite pažeisto arba modifikuoto akumuliatorių bloko arba įrankio.** Naudojant pažeistus ar modifikuotus akumuliatorius, jų veikimas gali būti neprognozuojamas ir jie gali sukelti gaisrą, sprogimą ar sužaloti.
- **Saugokite akumuliatorių bloką arba įrankį nuo ugnies ir didelės temperatūros.** Sąlytis su ugnimi arba 130 °C (265 °F) temperatūra gali sukelti sprogimą.
- **Laikykitės visų įkrovimo nurodymų ir neįkraukite akumuliatorių bloko ar įrankio, esant nurodytame diapazone neišsitenkančiai temperatūrai.** Netinkamai įkraunant arba esant nurodytame diapazone neišsitenkančiai temperatūrai gali būti pažeistas akumuliatorius ir padidėti gaisro tikimybė.

Techninė priežiūra

- **Elektros įrankio techninę priežiūrą privalo atlikti kvalifikuotas remonto specialistas, naudodamas tik tokias pačias pakaitines dalis.** Tokiu būdu bus užtikrinta elektros įrankio sauga.
- **Niekada neapžiūrinėkite pažeistų akumuliatorių blokų.** Akumuliatorių blokų techninę priežiūrą gali atlikti tik gamintojas arba įgalioti paslaugų teikėjai.

Atpjovimo mašinos saugumo perspėjimas

- **Prie įrankio pridėta apsauga turi būti patikimai pritvirtinta prie elektros įrankio ir nustatyta maksimalaus saugumo padėtyje, kad operatoriaus pusėje kuo mažesnė disko dalis būtų atvira. Nestovėkite ir neleiskite aplinkiniams stovėti besisukančio disko plokštumoje.** Apsauga saugo operatorių nuo sulūžusio disko fragmentų ir atsitiktinio sąlyčio su disku.
- **Su elektros įrankiu naudokite tik sustiprintus arba deimantinius atpjovimo diskus.** Vien tai, kad priedą galima pritvirtinti prie jūsų elektros įrankio, nereiškia, kad jį saugu naudoti.
- **Vardinis disko greitis turi būti lygus bent jau maksimaliam greičiui, nurodytam ant elektros įrankio.** Didesniu, nei vardiniu greičiu, besisukantys diskai gali sulūžti ir išlėkti į šalis.
- **Diskus būtina naudoti tik pagal paskirtį. Pavyzdžiui, nešlifuokite su atpjovimo disko šonu.** Abrazyviniai atpjovimo diskai skirti tik periferiniam pjovimui, juos veikiančios šoninės jėgos gali suskaldyti diską.
- **Visada naudokite nepažeistus ir tinkamo skersmens pasirinktiems diskams diskų flanšus.** Tinkami diskų flanšai prilaiko diską ir taip sumažina disko tikimybę sulūžti.

- **Nenaudokite nusidėvėjusių sustiprintų diskų nuo didesnių elektrinių įrankių.** Didesniam elektriniam įrankiui skirti diskai nėra tinkami greitesniam mažesniam įrankiui ir gali įtrūkti.
- **Disko išorinis skersmuo ir storis turi atitikti elektros įrankio pajėgumų įverčius.** Netinkamo dydžio diskų neįmanoma tinkamai apsaugoti ir valdyti.
- **Diskų ir flanšų angos dydis turi atitikti elektros įrankio ašį.** Diskai ir flanšai, kurių angos neatitinka elektros įrankio tvirtinimo įrangos, neteks pusiausvyros, per daug vibruos ir gali tapti nevaldomi.
- **Nenaudokite pažeistų diskų. Prieš kiekvieną naudojimą patikrinkite diskus, ar juose nėra išmušimų ir įtrūkimų. Jei nukrito elektrinis įrankis arba diskas, patikrinkite, ar jis nepažeistas, arba pritvirtinkite nepažeistą diską. Patikrinę ir sumontavę diską, užimkite ir netoli esantiems asmenims nurodykite užimti padėtį, kuri nepatenka į besisukančio disko plokštumą, ir paleiskite elektrinį įrankį suktis maksimaliu greičiu be apkrovos vieną minutę.** Sugadintas diskas paprastai subyrės per šį bandomąjį laikotarpį.
- **Naudokite asmenines apsaugines priemones. Priklausomai nuo darbo pobūdžio, naudokite veido apsaugą arba apsauginius akinius. Pagal poreikį dėvėkite respiratorių, apsaugines ausines, pirštines ir darbinę prijuostę, galinčią sustabdyti mažus ruošinio fragmentus.** Akių apsauga turi gebėti sustabdyti įvairių darbų skleidžiamas skriejančias nuolaužas. Kaukė nuo dulkių arba respiratorius turi sugebėti filtruoti darbų skleidžiamas daleles. Dėl ilgo stipraus triukšmo poveikio gali būti prarasta klausa.
- **Liepkite aplinkiniams laikytis saugaus atstumo nuo darbinės srities. Visi, įeidami į darbinę sritį, privalo dėvėti tinkamas asmenines apsaugines priemones.** Ruošinio arba sulūžusio disko fragmentai gali išlėkti ir sužeisti esančiuosius už darbinės srities ribų.
- **Dirbdami įrankį visada laikykite tik už izoliuotų laikymo rankenų, nes jis gali siekti paslėptus elektros laidus.** Pjovimo įrankiui palietus laidą, kuriuo teka elektros srovė, įtampa gali pasiekti atviras variklio metalines dalis, todėl operatorius gali patirti elektros smūgį.
- **Nedėkite laido šalia besisukančio disko.**Nesuvaldę įrankio, galite užkabinti ar perpjauti laidą ir sužeisti ranką arba plaštaką besisukančiu disku.
- **Niekada nepadėkite elektrinio įrankio, kol visiškai nesustojo.** Besisukantis diskas gali užkliūti už paviršiaus ir įrankis gali tapti nevaldomas.
- **Neįjunkite elektrinio įrankio, laikydami jį prie šono.** Atsitiktinis sąlytis su besisukančiu disku gali užkabinti drabužius ir sužaloti.
- **Reguliariai valykite elektrinio įrankio oro angas.** Variklio ventiliatorius įtrauks dulkes į korpusą, o per didelis metalo dulkių kiekis gali kelti pavojų dėl elektros.
- **Nenaudokite elektrinio įrankio netoli degių medžiagų.** Kibirkštys gali uždegti šias medžiagas.

Su atatranka susiję įspėjimai

- **Atatranka yra staigi reakcija į suspaustą arba užstrigusį besisukantį diską.** Dėl suspaudimo arba užstrigimo besisukantis diskas staiga sustoja, todėl įstrigimo vietoje nevaldomas elektros įrankis stumiamas disko sukimuisi priešinga kryptimi.
- **Pavyzdžiui, jei abrazyvinis diskas užstringa arba yra suspaudžiamas ruošinio, disko kraštas suspaudimo vietoje gali įsikabinti į medžiagos paviršių, dėl to diskas gali pakilti arba iššokti.** Diskas gali pašokti link operatoriaus arba tolyn nuo jo, priklausomai nuo disko judėjimo krypties suspaudimo taške. Tokiomis sąlygomis abrazyviniai diskai taip pat gali sulūžti.
- **Atatranka įvyksta dėl netinkamo elektrinio įrankio naudojimo ir (arba) netinkamų naudojimo procedūrų arba sąlygų ir jos galima išvengti, laikantis tinkamų saugumo priemonių, nurodytų toliau.**
- **Tvirtai laikykite elektrinį įrankį ir naudokite tokią kūno ir rankos padėtį, kuri leistų priešintis atatrankos jėgoms.** Visada naudokite pagalbinę rankeną, jei ji yra, norėdami geriausiai valdyti atatranką arba sukimo momento reakciją paleidimo metu. Operatorius gali valdyti sukimo momento reakcijas arba atatrankos jėgas, jei imamasi tinkamų atsargumo priemonių.
- **Niekada nelaikykite rankų šalia besisukančio disko.** Diskas gali pataikyti į ranką dėl atatrankos.
- **Nelaikykite besisukančio disko vienoje linijoje su savo kūnu.** Atatranka stums įrankį priešinga disko sukimuisi suspaudimo taške kryptimi.
- **Būkite ypač atidūs dirbdami ties kampais, aštriomis briaunomis ir pan.** Venkite disko šokinėjimo ir užsikabinimo. Kampai, aštrios briaunos arba šokinėjimas nulemia besisukančio disko užsikabinimą, dėl to prarandamas valdymas ir įvyksta atatranka.
- **Netvirtinkite prie gaminio medžio drožinėjimo disko, segmentuoto deimantinio disko, kurio periferinis tarpelis tarp segmentų yra didesnis nei 10 mm, arba dantyto diskinio pjūklo.** Tokie diskai dažnai sukelia atatranką, dėl jų netenkama kontrolės.
- **Negrūskite disko ir nespauskite per stipriai.** Nebandykite pjauti per giliai. Per didelė disko įtampa padidina apkrovą, disko pasisukimo arba įstrigimo pjūvyje, atatrankos ir disko sulūžimo tikimybę.
- **Kai diskas stringa arba dėl kokių nors priežasčių nutraukiate pjovimą, išjunkite elektrinį įrankį ir laikykite jį nejudindami, kol diskas visiškai sustos.** Niekada nebandykite ištraukti disko iš pjūvio, kol jis juda, priešingu atveju galite sukelti atatranką. Išsiaiškinkite disko strigimo priežastį ir imkitės ištaisomųjų veiksmų, norėdami ją pašalinti.
- **Nepradėkite naujos pjovimo operacijos ruošinyje.** Leiskite diskui pasiekti didžiausią greitį ir atsargiai vėl įkiškite jį į pjūvį. Diskas gali užstrigti, judėti aukštyn arba įvykti atatranka, jei elektrinis įrankis vėl įjungiamas ruošinyje.
- **Prilaikykite skydelius arba bet kokius didelius ruošinius, norėdami iki minimumo sumažinti disko**

suspaudimo ir atatrankos pavojų. Dideli ruošiniai nulinksta dėl savo pačių svorio. Būtina padėti atramas po ruošiniu šalia pjūvio linijos ir šalia ruošinio krašto abiejose disko pusėse.

- **Itin atsargiai naudokite įrankį darydami „kišenės formos pjūvį“ esamose sienose arba kitose vietose, kur gerai nesimato, ką darote.** Atsikišęs diskas gali nukirsti dujų ar vandens vamzdelį, elektros laidus ar objektus, kurie gali sukelti atatranką.

Bendrieji saugos nurodymai

PERSPĖJIMAS: Prieš naudodami gaminį, perskaitykite toliau esančius įspėjimus.

- Pjaustytuvas tampa pavojingu darbo įrankiu, jeigu jis naudojamas neatsargiai ar neteisingai, ir gali sunkiai ar net mirtinai sužeisti. Labai svarbu, kad perskaitytumėte ir suprastumėte šias naudojimosi instrukcijas. Taip pat rekomenduojama, kad pirmą kartą gaminį naudojantys operatoriai prieš darbą gautų praktines instrukcijas.
- Nemodifikuokite šio gaminio. Esant gamintojo nepatvirtintoms modifikacijoms, galima sunkiai arba mirtinai susižaloti.
- Nenaudokite gaminio, jei gaminį galėjo modifikuoti kiti asmenys.
- Visada naudokite originalius priedus ir atsargines dalis. Dėl gamintojo nepatvirtinti priedų ir atsarginių dalių galima sunkiai arba mirtinai susižaloti.
- Rūpinkitės gaminio švara. Įsitikinkite, kad galite aiškiai perskaityti ženklus ir lipdukus.
- Niekada neleiskite vaikams ar kitiems neapmokytiems dirbti produktu asmenims ją naudoti ar techniškai prižiūrėti.
- Neleiskite kitiems naudotis gaminiu, jei jie neperskaitė arba nesuprato naudojimo instrukcijos turinio.
- Dirbti su gaminiu gali tik įgalioti asmenys.
- Saugus atstumas iki pjaustytuvo yra 15 m/50 pėd. Įsitikinkite, kad darbo zonoje nėra gyvūnų ir pašalinių asmenų.
- Šis gaminys veikdamas sukuria elektromagnetinį lauką. Tam tikromis aplinkybėmis šis laukas gali trikdyti aktyviųjų arba pasyviųjų medicininių implantų veiklą. Siekiant sumažinti sunkių sužalojimų arba mirties pavojų, medicininių implantų turintiems asmenims rekomenduojame prieš naudojant šį gaminį pasitarti su gydytoju ir implanto gamintoju.
- Šioje naudojimo instrukcijoje pateikta informacija negali pakeisti profesionalių įgūdžių ir patirties. Jei tam tikroje situacijoje pasijutote nesaugiai, įrenginį išjunkite ir kreipkitės pagalbos į specialistą. Kreipkitės į techninio aptarnavimo atstovą. Nesistenkite atlikti darbo, jei manote, kad nesate pakankamai kvalifikuotas.

Akumuliatorių naudojimo sauga

PERSPĖJIMAS: Prieš naudodami gaminį, perskaitykite toliau esančius įspėjimus.

PERSPĖJIMAS: Pažeistas akumuliatorius gali sprogti ir sukelti sužeidimų. Jei akumuliatorius yra deformuotas arba pažeistas, kreipkitės į patvirtintą HUSQVARNA techninės priežiūros atstovą.

- Naudokite tik mūsų įrenginiui rekomenduojamus „Husqvarna PACE“ akumuliatorius. Akumuliatoriai turi koduotą programinę įrangą.
- Šiam gaminiui naudokite tik originalius akumuliatorius. Įdėjus netinkamo tipo akumuliatorių, kyla sprogimo pavojus. Dėl išsamesnės informacijos prašome kreiptis į savo prekybos atstovą.
- Naudokite tik „Husqvarna PACE“ akumuliatorius, kurie yra įkraunami tik kaip „HUSQVARNA“ įrenginių maitinimo šaltiniai. Kad išvengtumėte sužeidimų, nenaudokite akumuliatoriaus kaip kitų gaminių maitinimo šaltinio.
- Elektros smūgio pavojus. Neleiskite akumuliatoriaus gnybtams liestis prie raktų, atsuktuvų ar kitų metalinių daiktų. Tai gali sukelti akumuliatoriaus trumpąjį jungimą.
- Jei iš akumuliatoriaus teka skystis, saugokite nuo jo kūną, drabužius ir gaminį. Jei palietėte skystį, nuplaukite šią vietą dideliu kiekiu vandens ir kreipkitės pagalbos į medikus.
- Būdami šalia akumuliatorių dėvėkite apsauginius akinius. Jei skysčio patektų į akis, jų netrinkite, o mažiausiai 15 minučių skalaukite vandeniu. Kreipkitės į gydytoją.
- Nenaudokite neįkraunamų akumuliatorių.
- Nemodifikuokite akumuliatoriaus.
- Nekiškite objektų į akumuliatoriaus oro angas.
- Saugokite akumuliatorių nuo tiesioginių saulės spindulių, karščio ar atviros ugnies. Dėl akumuliatoriaus gali kilti sprogimas, o tai gali sukelti terminius ir (arba) cheminius nudegimus.
- Saugokite akumuliatorių nuo lietaus ir drėgmės.
- Saugokite akumuliatorių nuo mikrobangų ir aukšto slėgio.
- Nebandykite akumuliatoriaus išmontuoti ar sulaužyti.
- Akumuliatorių naudokite tik tada, kai aplinkos temperatūra yra nuo −10 °C / 14 °F iki 40 °C / 104 °F.
- Nevalykite akumuliatoriaus ar įkroviklio vandeniu. Žr. *Akumuliatoriaus ir akumuliatoriaus įkroviklio valymas psl. 74*.
- Sugadinto akumuliatoriaus nenaudokite.
- Laikykite akumuliatorius atokiau nuo metalinių daiktų, pavyzdžiui, vinių, varžtų, juvelyrinių dirbinių.

- Saugokite akumuliatorių nuo vaikų.
- Tinkamai prijunkite akumuliatorių. Netinkamai pritvirtinus akumuliatorių, galimas trumpasis akumuliatoriaus jungimas.

Įkroviklio sauga

PERSPĖJIMAS: Perskaitykite visus saugos įspėjimus ir instrukcijas. Nesilaikydami įspėjimų ir instrukcijų galite patirti elektros smūgį, sukelti gaisrą ir (arba) rimtai susižeisti.

- Nesilaikant saugos instrukcijų, kyla elektros smūgio arba trumpojo jungimo rizika.
- Naudokite tik kartu su gaminiu pateiktą akumuliatoriaus įkroviklį. HUSQVARNA QC įkroviklius naudokite tik įkraudami HUSQVARNA atsarginius akumuliatorius.
- Nebandykite išmontuoti akumuliatoriaus įkroviklio.
- Nenaudokite akumuliatoriaus įkroviklio, jei jis yra pažeistas arba tinkamai neveikia.
- Nekelkite akumuliatoriaus įkroviklio už maitinimo laido. Norėdami atjungti akumuliatoriaus įkroviklį nuo elektros lizdo, traukite už kištuko. Netraukite už elektros laido.
- Visus kabelius ir jungiamuosius laidus laikykite toliau nuo vandens, alyvos ir aštrių briaunų. Būkite atidūs, kad kabelio neprispaustų durys, tvoros ar pan.
- Nenaudokite akumuliatoriaus įkroviklio šalia degių arba koroziją sukeliančių medžiagų. Įsitikinkite, kad akumuliatoriaus įkroviklis neuždengtas. Pastebėję dūmus ar liepsną, ištraukite akumuliatoriaus įkroviklio kištuką.
- Įkraukite akumuliatorių tik gerai vėdinamoje patalpoje, saugodami nuo saulės spindulių. Nekraukite akumuliatoriaus lauke. Nekraukite akumuliatoriaus drėgnomis sąlygomis.
- Įkraukite akumuliatorių tik tada, kai aplinkos temperatūra yra nuo 5 °C (41 °F) iki 40 °C (104 °F). Įkroviklį naudokite gerai vėdinamoje, sausoje ir nedulkėtoje aplinkoje.
- Nekiškite objektų į įkroviklio oro angas.
- Neprijunkite akumuliatorių įkroviklio gnybtų prie metalinių daiktų, nes taip sukelsite akumuliatorių įkroviklio trumpąjį jungimą.
- Nekraukite neįkraunamų akumuliatorių įkroviklyje ir nenaudokite jų įrenginyje.
- Naudokite patvirtintus ir nepažeistus elektros tinklo lizdus.

Naudojimo saugos instrukcijos

PERSPĖJIMAS: Perskaitykite visus saugos įspėjimus ir instrukcijas. Nesilaikydami įspėjimų ir instrukcijų galite patirti elektros smūgį, sukelti gaisrą ir (arba) rimtai susižeisti.

- Nepjaukite asbestinių medžiagų.
- Sausojo pjovimo metu užtikrinkite saugų dulkių pašalinimą.
- Šiame vadove pateikiama informacija nepakeičia profesionalių žinių ir patirties. Jei nesijaučiate saugiai dėl susidariusios padėties, sustabdykite gaminį. Nenaudokite gaminio nežinomose situacijose.
- Kreipkitės į savo techninės priežiūros atstovą arba „HUSQVARNA“, jei turite klausimų apie gaminio veikimą. Galime suteikti jums informacijos apie tai, kaip gaminį naudoti saugiai ir pasiekti geriausių rezultatų.
- Nenaudokite gaminio, akumuliatoriaus arba įkroviklio, kuris yra pažeistas arba tinkamai neveikia.
- Nelieskite besisukančio pjovimo disko. Dėl to galite rimtai arba mirtinai susižaloti.
- Įrenginio nenaudokite blogu oru, pvz., esant tirštam rūkui, stipriam lietui, smarkiam vėjui ar dideliam šalčiui. Blogu oru atsiranda papildomų pavojų, pvz., ledo ant žemės.
- Neįjunkite įrenginio, kol visi gaubtai ir apsaugos nėra tinkamai pritvirtinti.
- Apsidairykite aplink. Įsitikinkite, kad nėra pavojaus, jog užkliudysite pašalinius žmones ar gyvūnus arba jie paveiks jūsų gaminio valdymą.
- Neleiskite vaikams naudoti ar būti šalia gaminio. Gaminys lengvai įjungiamas. Tai reiškia, jog iškyla pavojus sunkiai susižeisti.
- Išimkite akumuliatorių, kai gaminys nėra jums matomoje vietoje. Išimkite akumuliatorių, jei ilgą laiką nenaudosite gaminio.
- Kad galėtumėte visiškai kontroliuoti gaminį, turite tvirtai stovėti ant žemės abiem kojomis. Nenaudokite gaminio būdami ant kopėčių. Nenaudokite gaminio, jei netvirtai stovite ant žemės.
- Nenaudokite gaminio pjaudami aukščiau pečių.

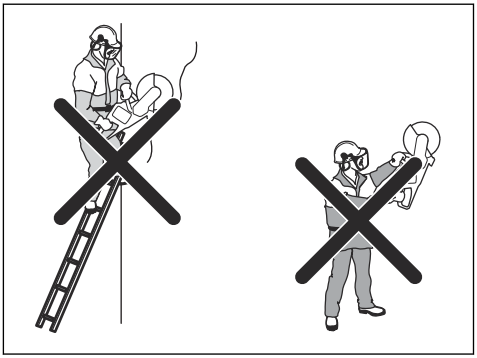

- Jei nesate atidūs, padidėja atatrankos pavojus.

- Nelaikykite gaminio viena ranka. Viena ranka valdyti šį gaminį nesaugu.
- Nenaudokite įrenginio tokiomis aplinkybėmis, kuriomis įvykus nelaimingam atsitikimui nepavyktų pasikviesti pagalbos.
- Įsitikinkite, kad galite laisvai judėti. Įvertinkite sąlygas ir ar supančioje aplinkoje nėra galimų kliūčių.
- Ilgalaikė vibracija gali pakenkti silpnesnės sveikatos žmonių kraujo apytakai ir nervų sistemai. Pajutę somatinius negalavimo požymius, kreipkitės į gydytoją. Tokie simptomai yra sustingimas, tirpulys, jutimo praradimas, dilgčiojimas, badymas, skausmas, silpnumas, odos spalvos ir būklės pakitimas. Šie simptomai dažniausiai pasireiškia pirštuose, plaštakose ir rankų sąnariuose. Šie požymiai gali labiau paūmėti esant žemai temperatūrai.
- Neįmanoma aprašyti kiekvienos galimos situacijos, su kuria galite susidurti dirbdami šiuo gaminiu. Visada elkitės atsargiai ir vadovaukitės sveiku protu.
- **Pasižymėkite:** Panaudojus įrankį būtina iškart nusiimti apsaugines ausines, kad būtų galima išgirsti garsus ir perspėjimo signalus.

Asmeninės apsauginės priemonės

PERSPĖJIMAS: Prieš imdamiesi naudoti gaminį perskaitykite toliau nurodytus įspėjamuosius nurodymus.

- Darbo metu visada dėvėkite patvirtintas asmenines apsaugines priemones. Asmeninės apsauginės priemonės nepašalins pavojaus susižeisti, tačiau nelaimingo atsitikimo atveju mažiau nukentėsite. Paprašykite techninės priežiūros atstovo išrinkti jums tinkamiausias priemones.
- Naudokite patvirtintą apsauginį šalmą.
- Naudokite patvirtintas apsaugines ausines. Ilgalaikis triukšmo poveikis gali nesugrąžinamai pakenkti klausai. Jeigu dėvite apsaugines ausines, būkite atidūs, kad nepraleistumėte galimų įspėjamųjų signalų ar šūksnių. Apsaugines ausines nusiimkite vos tik išjungę variklį.
- Naudokite patvirtintas akių apsaugos priemones, kad sumažintumėte išsviedžiamų daiktų keliamą sužeidimų pavojų. Jei naudojate veido skydelį, būtinai dėvėkite patvirtintus apsauginius akinius. Patvirtinti apsauginiai akiniai yra tie, kurie atitinka ANSI Z87.1 JAV arba EN 166 ES šalims standartą. Apsauginiai skydeliai turi atitikti standarto EN 1731 reikalavimus.
- Apsimaukite pirštines sunkiam darbui.
- Naudokite patvirtintas kvėpavimo apsaugos priemones. Naudojant pjovimo, šlifavimo, gręžimo, šveitimo ar formavimo įrankius, gali atsirasti dulkių ir garų, kuriuose gali būti kenksmingų cheminių medžiagų. Pasidomėkite medžiagų, su kuriomis dirbsite, sudėtimi ir naudokite tinkamą respiratorių.
- Dėvėkite ne per didelę, patvarią ir patogią aprangą, leidžiančią laisvai judėti. Pjaunant šoka kibirkštys, nuo kurių gali užsiliepsnoti drabužiai. „HUSQVARNA“ rekomenduoja vilkėti drabužius iš ugniai atsparios medvilnės arba storo džinsinio audinio. Nevilkėkite rūbų, pasiūtų iš tokių audinių kaip nailonas, poliesteris ar viskozė. Užsiliepsnoję tokie audiniai gali išsilydyti ir prilipti prie odos. Nemūvėkite šortų.
- Avėkite batus su plienine pirštų apsauga ir neslystančiu padu.
- Po ranka visada turėkite pirmosios pagalbos vaistinėlę.

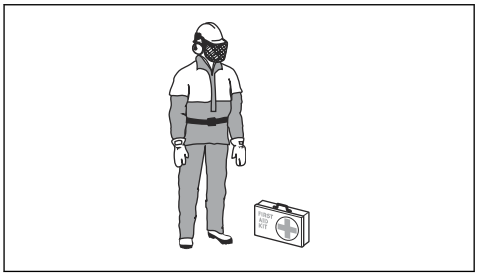

- Pjovimo diskas gali įskelti kibirkštis. Visuomet šalia turėkite gesintuvą.

Gaminio apsauginės priemonės

PERSPĖJIMAS: Prieš naudodami gaminį, perskaitykite toliau esančius įspėjimus.

- Nenaudokite gaminio su saugos įtaisais, kurie yra pažeisti arba tinkamai neveikia.
- Reguliariai tikrinkite saugos įtaisus. Jei saugos įtaisai pažeisti arba tinkamai neveikia, kreipkitės į patvirtintą HUSQVARNA techninės priežiūros atstovą.
- Nekeiskite saugos įtaisų.

- Nenaudokite gaminio, jeigu apsauginės plokštės, apsauginiai gaubtai, apsauginiai jungikliai ar kitos apsauginės priemonės yra pažeistos arba nesumontuotos.

Valdymo skydelio funkcijos

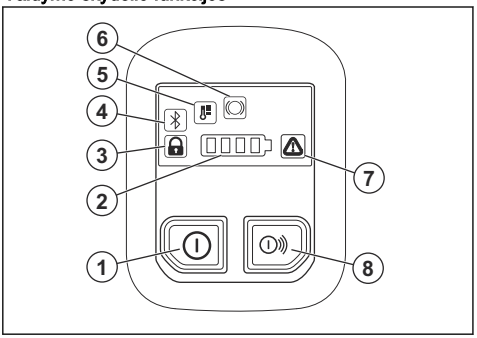

1. Įjungimo / išjungimo mygtukas.
2. Akumuliatoriaus būklės indikatorius.
3. Tvirtinimo prie bėgių įtaiso indikatorius, įjungtas arba išjungtas. Tik K1 PACE Rail. Žr. *Gaminio trikčių šalinimas psl. 76*.
4. Bluetooth®. Žr. *Bluetooth® belaidė technologija psl. 64*.
5. Įspėjamasis temperatūros (aukštos arba žemos) indikatorius. Žr. *Gaminio trikčių šalinimas psl. 76*.
6. X-Halt įspėjimas. Žr. *Gaminio trikčių šalinimas psl. 76* ir *X-Halt psl. 54*.
7. Klaidos / įspėjimo indikatorius. Žr. *Gaminio trikčių šalinimas psl. 76*.
8. Priedų įjungimo / išjungimo mygtukas (nenaudojamas).

Valdymo skydelio patikra

1. Paspauskite ir palaikykite įjungimo / išjungimo mygtuką, kol įsijungs akumuliatoriaus būklės indikatorius. Žr. *Gaminio paleidimas psl. 67*.
2. Paspauskite ir palaikykite įjungimo / išjungimo mygtuką, kol išsijungs valdymo skydelis.

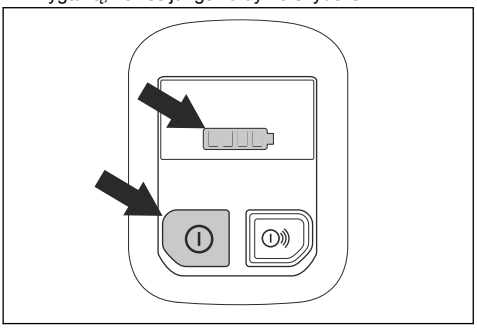

Maitinimo jungiklio fiksatorius

Maitinimo jungiklio užraktas neleidžia netyčia jo įjungti. Jei suimsite rankeną ranka ir paspausite maitinimo jungiklio užraktą (A), jis paleis maitinimo jungiklį (B). Atleidus rankeną, tiek maitinimo jungiklis, tiek jo užraktas grįžta į pradinę padėtį.

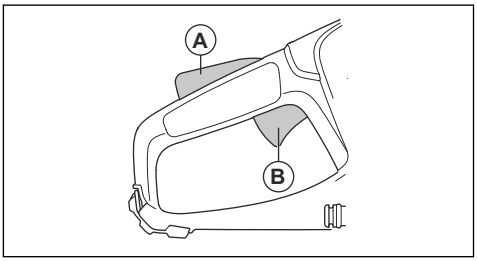

Automatinio stabdymo funkcija

Automatinio stabdymo funkcija sustabdo gaminį ir išjungia valdymo skydelį, jei gaminio nenaudojate 3 minutes.

X-Halt

„X-Halt“ – tai elektroninės stabdymo sistemos funkcija, kuri įsijungia atatrankos atveju. Ši funkcija negali visiškai apsaugoti nuo atatrankos sukelto sužalojimo, tačiau sumažina tokio sužalojimo riziką. Būtina laikytis saugios darbo praktikos siekiant išvengti atatrankos ir sumažinti sužalojimo riziką.

Paleidus gaminį „X-Halt“ funkcija visada įsijungia automatiškai. Jei funkcija įjungta, valdymo skydelyje rodomas X-Halt įspėjimo simbolis, kol gaminys atvėsta. Žr. *Valdymo skydelio funkcijos psl. 54*. Daugiau informacijos žr. *Gaminio trikčių šalinimas psl. 76*.

Disko apsauginis gaubtas

PERSPĖJIMAS: Prieš paleisdami gaminį įsitikinkite, kad disko apsauga tinkamai pritvirtinta. Gaminio nenaudokite, jei apsauginis disko gaubtas nesumontuotas, turi įtrūkimų ar kitų pažeidimų.

Disko apsauga yra sumontuota virš pjovimo disko. Disko apsauga saugo nuo sužeidimų, jei į operatoriaus pusę būtų išmetamos disko dalys arba pjaunamos medžiagos gabalai.

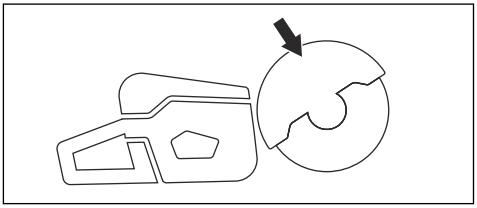

Disko ir disko apsaugos patikrinimas

PERSPĖJIMAS: Pažeistas pjovimo diskas gali sužaloti.

1. Įsitikinkite, kad pjovimo diskas teisingai pritvirtintas ir nėra pažeistas.
2. Įsitikinkite, kad disko apsauga nėra įtrūkusi arba pažeista.
3. Sugadintą disko apsaugą pakeiskite.

Vibracijos slopinimo sistema

Jūsų įrenginys turi vibracijos slopinimo sistemą, kuri iki minimumo sumažina vibraciją ir leidžia sėkmingiau dirbti. Įrenginio vibracijos slopinimo sistema slopina virpesius, perduodamus iš variklio mazgo / pjovimo įrangos į įrenginio rankeną.

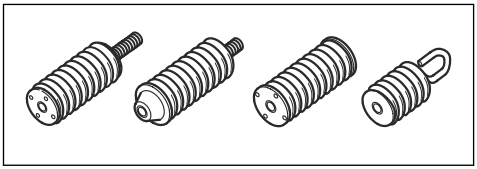

Vibracijos slopinimo sistemos patikra

PERSPĖJIMAS: Įsitikinkite, kad variklis išjungtas, o akumuliatorius – atjungtas.

1. Įsitikinkite, kad vibracijų slopinimo įrenginiuose nėra įtrūkimų arba deformacijų. Jei vibracijų slopinimo įrenginiai pažeisti, juos pakeiskite.
2. Patikrinkite, ar antivibracinės sistemos detalės yra tinkamai pritvirtintos prie variklio ir rankenų.

Apsauga nuo vibracijos

PERSPĖJIMAS: Prieš naudodami gaminį, perskaitykite toliau esančius įspėjimus.

- Darbo su gaminiu metu naudotojui gali būti perduodama gaminyje susidaranti vibracija. Dėl reguliaraus ir dažno darbo su gaminiu gali padidėti naudotojo patiriamų sužalojimų pavojus. Gali būti sužaloti pirštai, plaštakos, riešai, dilbiai ir žastai, pečiai ir (arba) nervai bei kraujagyslės ar kitos kūno dalys. Sužalojimai gali būti sukeliantys nedarbingumą ir (arba) ilgalaikiai, be to, gali vystytis bėgant savaitėms, mėnesiams arba metams. Galimi kraujotakos sistemos, nervų sistemos, sąnarių ir kitų kūno struktūrų sužalojimai.
- Simptomai gali atsirasti darbo su gaminiu metu arba kitu metu. Jei patiriate simptomus ir toliau tęsiate darbą su gaminiu, simptomai gali stiprėti arba tapti ilgalaikiais. Kreipkitės medicininės pagalbos, jei patiriate toliau išvardytus ar kitus simptomus:
  - tirpimas, nejautra, dilgčiojimas, skausmas, deginimas, pulsavimas, sustingimas, nerangumas, jėgos sumažėjimas, odos spalvos arba būklės pokyčiai.
- Simptomai gali tapti stipresni esant žemai temperatūrai. Kai su gaminiu dirbate šaltoje aplinkoje, dėvėkite šiltus drabužius ir saugokite rankas nuo šalčio ir drėgmės.
- Tam, kad užtikrintumėte tinkamą vibracijos lygį, atlikite gaminio priežiūros darbus ir su gaminiu dirbkite, kaip nurodyta naudojimo instrukcijoje.
- Leiskite darbą atlikti gaminiui. Nestumkite gaminio naudodami jėgą. Gaminį už rankenų laikykite laisvai, tačiau taip, kad gaminį galėtumėte valdyti ir dirbti saugiai.
- Rankomis lieskite tik rankenas. Nelieskite gaminio jokiomis kitomis kūno dalimis.
- Jei gaminys pradeda stipriai vibruoti, nedelsdami sustabdykite darbą. Netęskite darbo, kol nepašalinsite didelę vibraciją sukėlusios priežasties.
- Pjaunant granitą arba kietą betoną gaminys vibruoja daugiau, nei pjaunant minkštą betoną. Jei pjovimo įranga yra atbukusi, pažeista, netinkamo tipo arba netinkamai pagaląsta, vibracijos lygis padidėja

Priežiūros saugos instrukcijos

PERSPĖJIMAS: Prieš atlikdami gaminio techninę priežiūrą, perskaitykite toliau esančius įspėjimus.

- Prieš atlikdami techninę priežiūrą, kitą patikrą ar montuodami įrenginį, išimkite akumuliatorių.
- Operatorius gali atlikti tik tokius priežiūros ir techninės priežiūros darbus, kurie aprašyti šiame operatoriaus vadove. Dėl didesnių techninės priežiūros ir aptarnavimo darbų kreipkitės į techninės priežiūros atstovą.
- Nevalykite akumuliatoriaus ar įkroviklio vandeniu. Stiprus ploviklis gali sugadinti įrenginį.
- Neatliekant techninės priežiūros trumpėja įrenginio naudojimo laikas ir didėja nelaimingų atsitikimų pavojus.
- Visiems techninės priežiūros ir remonto darbams atlikti būtini specialūs mokymai, ypač atliekant su sauga susijusios įrangos priežiūrą. Jeigu atlikus techninę priežiūrą patvirtinti ne visi šiame naudotojo vadove nurodyti punktai, kreipkitės į techninės priežiūros atstovą. Garantuojame, kad jis suteiks profesionalią priežiūrą ir atliks gaminio techninės priežiūros darbus.
- Naudokite tik originalias atsargines dalis.

Pjovimo diskai

PERSPĖJIMAS: Montuodami gaminį visada naudokite apsaugines pirštines.

PERSPĖJIMAS: Pjovimo diskas gali trūkti ir sužaloti operatorių.

PERSPĖJIMAS: Prieš naudodami ir užkliudę nepageidaujamą objektą iš karto apžiūrėkite pjovimo diską, ar nėra įtrūkimų, trūkstamų segmentų, iškraipymų, ar jis nėra išsibalansavęs. Sugadinto pjovimo disko nenaudokite. Patikrinę ir sumontavę pjovimo diską, užimkite ir netoli esantiems asmenims nurodykite užimti padėtį, kuri nepatenka į besisukančio disko plokštumą, ir paleiskite elektrinį įrankį suktis maksimaliu greičiu be apkrovos vieną minutę.

PERSPĖJIMAS: Deimantinio disko gamintojas teikia įspėjimus ir rekomendacijas dėl pjovimo disko naudojimo ir tinkamos jo priežiūros. Tokie įspėjimai pateikiami su pjovimo disku. Perskaitykite ir laikykitės instrukcijų, pateiktų kartu su pjovimo disku.

Pjovimo disko vibracija

PASTABA: Spaudžiant gaminį per didele jėga, pjovimo diskas gali per daug įkaisti, sulinkti ir sukelti virpesius. Dirbkite naudodami mažesnę jėgą. Jei vibracijos neišnyksta, pakeiskite diską.

Tinkami pjovimo diskai

PASTABA: Naudokite „HUSQVARNA“ rekomenduojamus K1 PACE modeliui pjovimo diskus atitinkamai medžiagai pjauti. Naudojant rekomenduojamus pjovimo diskus sumažėja rimto sužalojimo rizika ir padidėja pjovimo bei „X-halt“ funkcijos našumas. Naudojant įprastus didelio greičio pjovimo diskus, našumas ir pjovimo kokybė suprastėja.

PERSPĖJIMAS: Betonui ir metalui naudokite tik deimantinius ir abrazyvinius diskus. Nenaudokite dantytų diskų, pvz., medžio pjūklų arba diskų su karbido dantukais. Atatrankos pavojus padidėja, o karbido dantukai gali atsikabinti ir būti išsviesti dideliu greičiu. Dėl to galite susižaloti arba mirti.

PERSPĖJIMAS: Pjaukite tik tas medžiagas, kurioms pjauti yra skirtas diskas.

PERSPĖJIMAS: Naudokite tik tuos pjovimo diskus, kurie atitinka galiojančius nacionalinius ar regioninius standartus, pvz., EN12413, ANSI B7.1. arba EN13236.

PERSPĖJIMAS: Nenaudokite pjovimo disko, kurio vardinis greitis yra mažesnis už gaminio. Pjovimo disko vardinis greitis pateiktas ant pjovimo disko, o gaminio – ant tipo plokštelės.

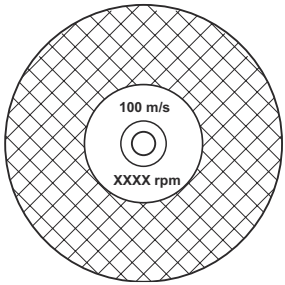

Pasižymėkite: Daugelis pjovimo diskų, kuriuos galima pritvirtinti prie šio gaminio, yra pagaminti stacionariems pjūklams. Tokių pjovimo diskų vardinis greitis šiam gaminiui yra per mažas.

PERSPĖJIMAS: Nenaudokite pjovimo diskų, kurių storis viršija didžiausią rekomenduojamą storį. Žr. *Techniniai duomenys psl. 79*.

- Šiam gaminiui tinkami pjovimo diskai yra dviejų pagrindinių modelių: sujungti abrazyviniai ir deimantiniai diskai.

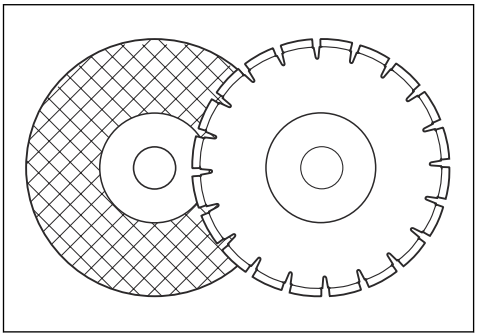

- Įsitikinkite, kad pjovimo disko centrinės angos dydis atitinka sumontuotą veleno įvorę.

Abrazyviniai diskai

PERSPĖJIMAS: Nenaudokite vandens abrazyviniams diskams. Vanduo ar drėgmė sumažina abrazyvinio disko stiprumą ir padidina lūžimo riziką.

PASTABA: Jeigu įrenginys su „Vac“ įtaisu, draudžiama pjauti abrazyviniais diskais. Abrazyvinio disko naudojimas pagreitina „Vac“ įtaiso susidėvėjimą.

PERSPĖJIMAS: Naudokite tinkamą abrazyvinį diską su tinkama medžiaga.

- Nenaudokite diskų nuo didesnių elektrinių įrankių. Didesnio elektrinio įrankio diskai nėra tinkami greitesniam mažesniam įrankiui ir gali lūžti.
- Pjovimo medžiaga ant abrazyvinių diskų sujungta su natūralia medžiaga, turinčia žvyro klijų. Diskai, pagaminti iš audinio ar pluošto, yra tvirtesni. Šio tipo diskai nelūžta, jei dirbant diskas įtrūksta arba yra pažeidžiamas.
- Pjovimo disko našumą lemia abrazyvinių grūdelių matmenys, rišiklio tipas ir kietumas.

Sujungti abrazyviniai pjovimo diskai įvairioms medžiagoms

Pasižymėkite: Įsitikinkite, kad bėgiams pjaustyti naudojate tinkamus pjovimo diskus.

Disko tipas	Medžiaga
Akmens ir betono pjovimo diskas	Betonas, asfaltas, akmuo, mūras, ketus, aliuminis, varis, žalvaris, kabeliai, guma ir plastikas.
Plieno pjovimo diskas	Plienas, plieno lydiniai ir kiti kietieji metalai.
Bėgių pjovimo diskas	Geležinkelio bėgis.

Sujungto abrazyvinio pjovimo disko apžiūra

- Įsitikinkite, kad ant pjovimo disko nėra įskilimų ir jis nėra kitaip pažeistas.

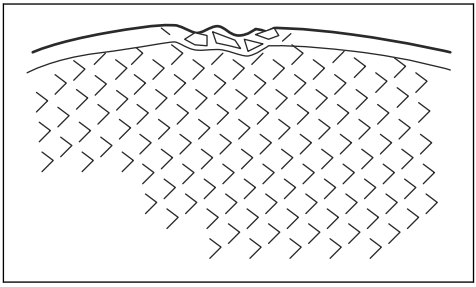

- Pakabinkite pjovimo diską ant piršto ir švelniai trinktelėkite jį atsuktuvu. Jei garsas neaiškus, tuomet pjovimo diskas yra pažeistas.

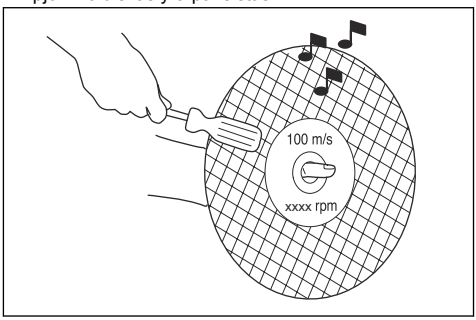

Deimantiniai diskai

PERSPĖJIMAS: Naudojami deimantiniai diskai stipriai įkaista. Pernelyg įkaitęs deimantinis diskas yra prasto našumo, jį galima sugadinti, be to, jis kelia pavojų.

PERSPĖJIMAS: Nenaudokite deimantinių diskų plastikui pjauti. Įkaitęs deimantinis diskas gali išlydyti plastiką, o tai gali sukelti atatranką.

- Deimantiniai diskai turi plieninę šerdį ir segmentus, pagamintus iš pramoninių deimantų.
- Deimantiniai diskai puikiai tinka mūrui, gelžbetoniui ir akmeniui pjauti.
- Įsitikinkite, kad deimantinis diskas sukasi kryptimi, kurią rodo ant deimantinio disko esančios rodyklės.

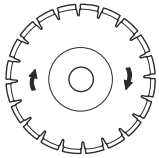

- Visada naudokite pagaląstą deimantinį diską.
- Jei taikysite netinkamą slėgį arba pjausite tokias medžiagas kaip kietas gelžbetonis, deimantiniai diskas gali atšipti. Jei naudosite atšipusį deimantinį diską, jis pernelyg įkais, o dėl to gali atsilaisvinti deimantiniai segmentai.

Norėdami pagaląsti pjovimo diską

Pasižymėkite: Kad gautumėte geriausią rezultatą, naudokite aštrų pjovimo diską.

- Pjovimo diską pagaląskite pjaudami juo minkštą medžiagą, pvz., smiltainį arba plytą.

Deimantinis diskas – reikalavimai

PERSPĖJIMAS: Įsitikinkite, kad deimantinis segmentas (T1) yra platesnis už diską (T2). Tai skirta išvengti suspaudimo pjovimo plyšyje ir atatrankos.

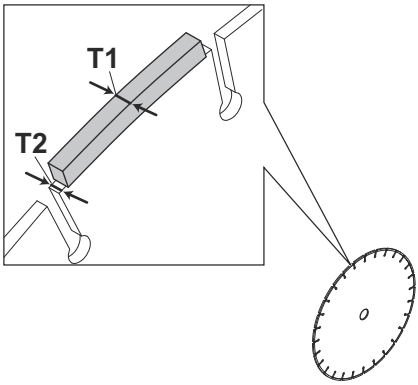

PERSPĖJIMAS: Nenaudokite deimantinių diskų su teigiamo kampo nuolydžiu

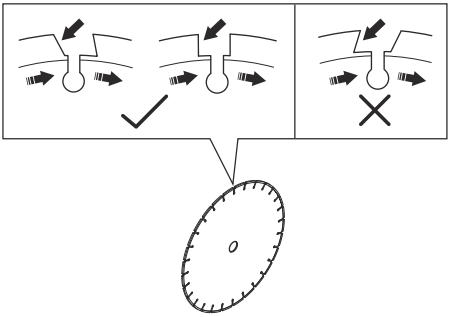

PERSPĖJIMAS: Nenaudokite deimantinių diskų, kurių tarpas tarp segmentų yra didesnis kaip 10 mm (A).

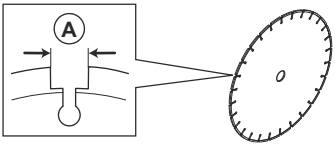

PERSPĖJIMAS: Nenaudokite deimantinių diskų, kurių storis didesnis už rekomenduojamą didžiausią storį, žr. *Techniniai duomenys psl. 79*.

PERSPĖJIMAS: Kai kuriose pjovimo situacijose ir naudojant nusidėvėjusius diskus gali labiau dėvėtis segmentų šonas. Pakeiskite diską nelaukdami, kol jis susidėvės.

Deimantiniai diskai, skirti pjauti drėgnuoju būdu

PERSPĖJIMAS: Visada naudokite esamo disko matmenis atitinkančią junge. Nenaudokite pažeistų disko jungių.

Darbo metu deimantinis diskas dėl trinties gali labai įkaisti. Jei deimantinis diskas pernelyg įkais, gali sumažėti disko įtempis arba gali įskilti šerdis.

Prieš liesdami deimantinį diską, palaukite, kol jis atvės.

- Deimantinius drėgnajam pjovimui skirtus diskus reikia naudoti su vandeniu, kad pjovimo metu deimantinio disko šerdis ir segmentai būtų vėsinami.

Drėgnajam pjovimui skirti deimantiniai diskai negali būti naudojami sausi.

- Deimantinius diskus naudojant drėgnajam pjovimui be vandens, deimantiniai diskai gali pernelyg įkaisti. Dėl to mažėja diskų efektyvumas, jie gali būti pažeisti ir gali kilti pavojus saugumui.

Deimantiniai diskai, skirti pjauti sausuoju būdu

- Naudojant deimantinius diskus, skirtus sausajam pjovimo būdui, aplink pjovimo diską reikia užtikrinti pakankamą oro srautą, kad sumažėtų temperatūra. Dėl šios priežasties deimantinius diskus, skirtus sausajam pjovimo būdui, rekomenduojama naudoti tik pjaunant su pertrūkiais. Praėjus kelioms pjovimo sekundėms, deimantiniam diskui reikia leisti suktis laisvai, be apkrovos. Tuomet aplink diską esantis oro srautas sumažina deimantinio disko temperatūrą.

Dantyti diskai

PERSPĖJIMAS: Niekada nenaudokite dantytųjų diskų, pavyzdžiui, medžio pjovimo diskų, diskinio pjūklo dantytųjų diskų, diskų su karbidiniais antgaliais ir t. t. Žymiai padidėja atatrankos pavojus, be to antgaliai gali atitrūkti ir nuskrieti dideliu greičiu. Dėl tokio neatidumo galima sunkiai ar netgi mirtinai susižeisti.

PERSPĖJIMAS: Naudojant diskus su karbidiniais antgaliais valdžios institucijų nustatytos taisyklės reikalauja kitokio tipo – 360 laipsnių, apsaugos, kurios nėra ant pjaustytuvų. Pjaustytuvuose (šiame pjaustytuve) naudojami skirtingi deimantiniai diskai ir apsaugos sistema, neapsauganti nuo medžio pjovimo diskų keliamo pavojaus.

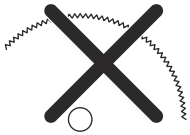

Diskų su karbidiniu antgaliu naudojimas šiam pjaustytuvui yra darbo saugos taisyklių pažeidimas.

Kadangi gaisrų gesinimo ir gelbėjimo operacijose, kuriose dalyvauja įvairios gerai apmokytos viešojo saugumo tarnybų pajėgos, saugumo profesionalai (ugniagesių komandos), susidaro pavojingos ir neatidėliotinos aplinkybės, „Husqvarna“ supranta, kad esant tam tikroms kritinėms situacijoms jie neturi laiko diskams ar įrenginiams pakeisti ir gali šiam pjaustytuvui panaudoti diskus su karbidiniais antgaliais, nes jais galima pjaustyti daugelį įvairių tipų kliūčių ir medžiagų. Kiekvieną kartą naudodami šį pjaustytuvą turėkite omenyje, kad netinkamai naudojami diskai su karbidiniais antgaliais turi didesnį polinkį į atatranką negu deimantiniai diskai. Nuo diskų su karbidiniais antgaliais taip pat gali atšokti medžiagos gabaliukai.

Dėl šių priežasčių pjaustytuvui niekada nenaudokite diskų su karbidiniais antgaliais, išskyrus atvejus, kai juos panaudoja gerai apmokyti viešojo saugumo tarnybų profesionalai, kurie susipažinę su tokio naudojimo pavojais, ir tik tomis neatidėliotinomis aplinkybėmis, kai manoma, kad gaisrams gesinti ar gelbėjimo operacijoms kiti įrankiai bus neveiksmingi ir neefektyvūs. Jei tai ne gelbėjimo operacija, niekada pjaustytuvui nenaudokite disko su karbidiniu antgaliu medžiui pjauti.

Veleno ašies ir flanšinių poveržlių patikra

PERSPĖJIMAS: Naudokite tik HUSQVARNA flanšines poveržles. Minimalus junginės poveržlės skersmuo nurodytas *Techniniai duomenys psl. 79*.

PERSPĖJIMAS: Flanšinę poveržlę su deimantinio disko simboliu galima naudoti tik su deimantiniais diskais. Naudojant netinkamas sujungtų abrazyvinių diskų flanšines poveržles padidėja disko gedimo ir sužalojimo rizika.

PERSPĖJIMAS: Nenaudokite pažeistų, nusidėvėjusių arba nešvarių junginių poveržlių. Naudokite tik tokio pat dydžio flanšines poveržles. Naudojant netinkamas flanšines poveržles galima sugadinti pjovimo diską arba jis gali atsilaisvinti.

Keisdami pjovimo diską apžiūrėkite veleno ašį ir flanšines poveržles.

1. Įsitikinkite, kad nepažeisti veleno sriegiai. Pakeiskite pažeistas dalis.

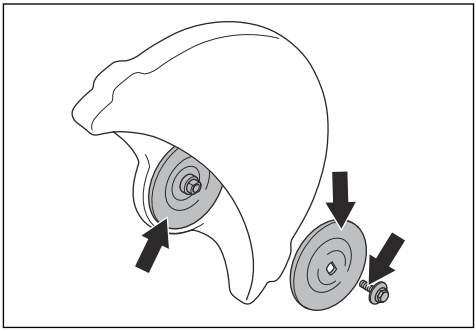

2. Įsitikinkite, kad kontaktinės vietos ant pjovimo disko ir flanšinių poveržlių yra nepažeistos. Pakeiskite pažeistas dalis.
3. Įsitikinkite, kad flanšinės poveržlės yra švarios ir tinkamo dydžio.
4. Įsitikinkite, kad flanšinės poveržlės laisvai juda ant veleno ašies.

Pjovimo disko montavimas

PERSPĖJIMAS: Įsitikinkite, kad variklis išjungtas, o akumuliatorius – atjungtas.

PERSPĖJIMAS: Montuodami gaminį visada naudokite apsaugines pirštines.

1. Apžiūrėkite flanšines poveržles ir veleno ašį. Žr. *Veleno ašies ir flanšinių poveržlių patikra psl. 59*.
2. Uždėkite pjovimo diską ant veleno įvorės (A) tarp vidinės flanšinės poveržlės (B) ir flanšinės poveržlės (C). Sukite flanšinę poveržlę, kol ji laikysis ant ašies.

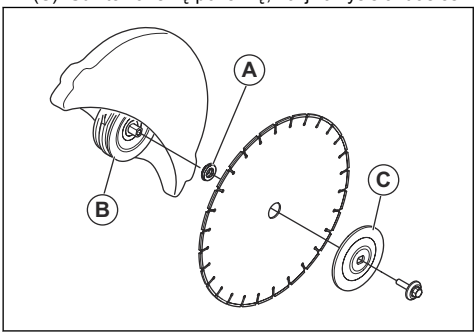

3. Į priekinės diržo apsaugos skylę įkiškite įrankį ir sukite pjovimo diską, kol ašis užsifiksuos.

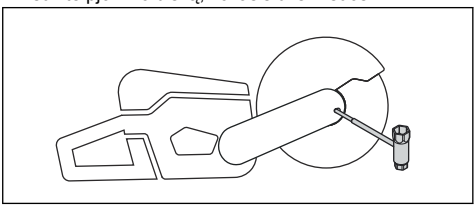

4. Prisukite pjovimo disko varžtą 30 Nm/18,5 pėd. svar.

Diržo kilpa (K1 PACE Rescue)

Gaminys turi 2 diržo kilpas. Diržo kilpos naudojamos pečių diržams pritvirtinti.

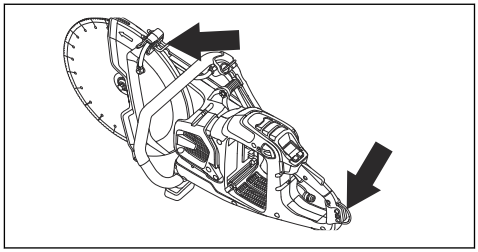

Naudojimas

Įvadas

PERSPĖJIMAS: Prieš naudodami gaminį perskaitykite ir supraskite skyrių apie saugą.

Atatranka

PERSPĖJIMAS: Atatrankos yra staigios ir gali būti labai stiprios. Pjaustytuvas sukantis gali būti išmestas aukštyn ir atgal į operatorių, sunkiai ar net mirtinai jį sužeisdamas. Todėl prieš naudojant gaminį būtina suprasti, kas sukelia atatranką ir kaip jos išvengti.

Atatranka yra staigus judesys aukštyn, kuris gali įvykti sugnybus diską ar jam įstrigus atatrankos zonoje. Dauguma atatrankų yra nedidelės ir nekelia rimto pavojaus. Tačiau atatranka taip pat gali būti labai stipri, sukantis išmesti pjaustytuvą aukštyn ir atgal į operatorių ir sunkiai ar net mirtinai jį sužeisti.

Atoveikio jėga

Pjovimo metu visada egzistuoja atoveikio jėga. Ši jėga traukia gaminį į priešingą disko sukimuisi pusę. Didžiąją darbo laiko dalį ši jėga yra nereikšminga. Kai diskas

sugnybiamas ar įstringa, reaktyvinė jėga padidėja ir jūs galite nesuvaldyti pjaustytuvo.

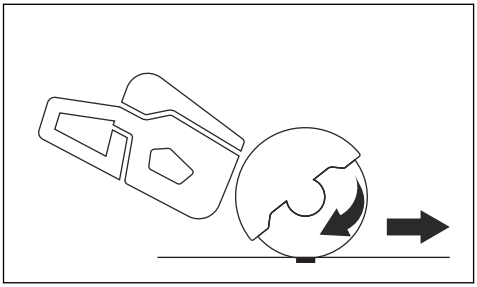

Niekada neneškite gaminio, kai pjovimo įranga sukasi. Giroskopinė jėga gali sutrukdyti atlikti numatytą judesį.

Atatrankos zona

Niekada nenaudokite disko atatrankos zonos pjovimui. Kai diskas sugnybiamas ar įstringa atatrankos zonoje, reaktyvinė jėga sukantis stumia pjaustytuvą aukštyn ir atgal į operatorių, sunkiai ar net mirtinai jį sužeisdama.

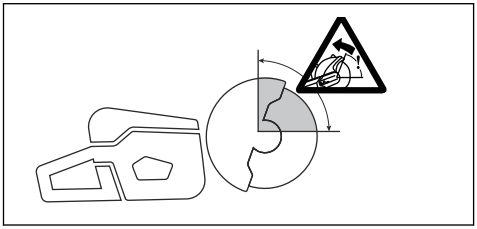

Rotacinė atatranka

Rotacinė atatranka atsiranda tuomet, kai pjovimo diskas negali laisvai judėti atatrankos zonoje.

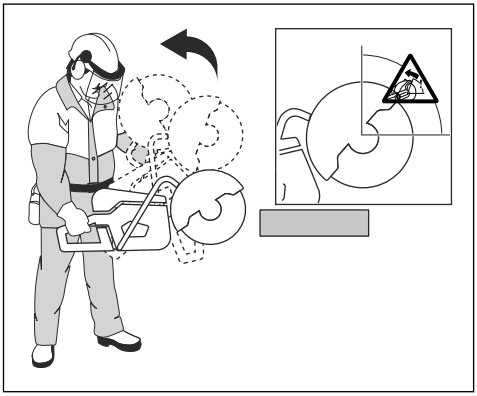

Kilimo atatranka

Jei pjovimui naudojama atatrankos zona, reaktyvinė jėga kelia diską pjūvio vietoje. Nenaudokite atatrankos zonos. Norėdami išvengti kilimo atatrankos, naudokite apatinį disko sektorių.

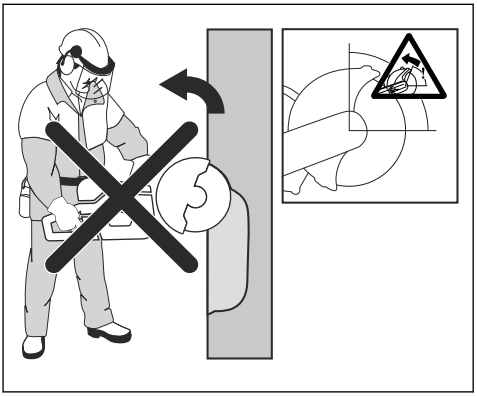

Sugnybimo atatranka

Sugnybiama tada, kai pjūvio vieta susispaudžia ir sugnybia diską. Kai diskas sugnybiamas ar įstringa, reaktyvinė jėga padidėja ir Jūs galite nesuvaldyti pjaustytuvo.

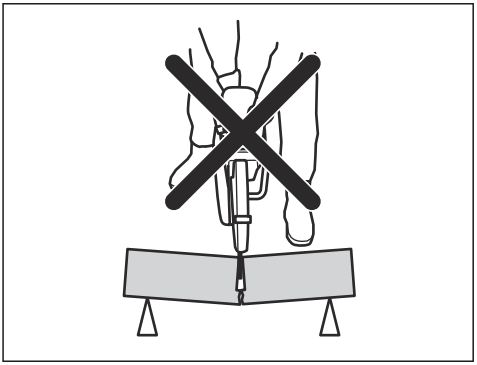

Kai diskas sugnybiamas ar įstringa atatrankos zonoje, reaktyvinė jėga sukantis stumia pjaustytuvą aukštyn ir atgal į operatorių, sunkiai ar net mirtinai jį sužeisdama. Saugokitės, kad pjaunamas objektas nejudėtų. Jei pjaunamas objektas neturi tinkamos atramos ir juda, jis gali suspausti diską ir sukelti atatranką.

Vamzdžių pjaustymas

Ypač atsargiai reikia elgtis pjaustant vamzdžius. Jeigu vamzdis tinkamai neįtvirtintas ir visa pjūvio vieta nėra atvira, diskas atatrankos zonoje gali būti sugnybtas. Būkite ypatingai atsargūs pjaudami vamzdį su paplatintu galu arba gulintį griovyje: toks vamzdis, jei neturės tinkamos atramos, gali įlinkti ir suspausti diską.

Jei vamzdis įlinks ir pjūvis užsivers, diskas bus suspaustas atatrankos zonoje, todėl gali įvykti smarki

atatranka. Jei vamzdis yra tinkamai įtvirtintas, jo galas judės žemyn, pjūvis atsivers ir disko nesugnybs.

Užtikrinkite, kad vamzdis nejudėtų arba neriedėtų pjaunant. Užtikrinkite, kad pjūvis atsivers, norėdami išvengti disko sugnybimo.

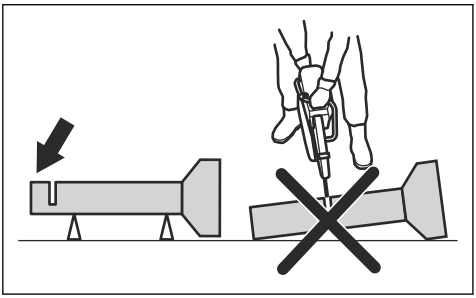

Mažesnių vamzdžių pjovimas

PERSPĖJIMAS: Jei diskas sugnybiamas atatrankos zonoje, jis sukels stiprią atatranką.

Jei vamzdis mažesnis nei gaminio maksimalus pjovimo gylis, pjovimą galima atlikti 1 žingsniu pjaunant nuo viršaus iki apačios.

- Pjaukite vamzdį nuo viršaus iki apačios.

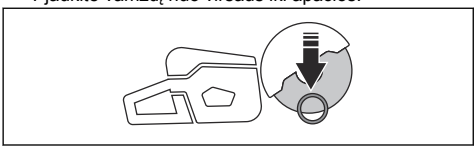

Didesnių vamzdžių pjovimas

PERSPĖJIMAS: Jei diskas sugnybiamas atatrankos zonoje, jis sukels stiprią atatranką.

Jei vamzdis didesnis nei gaminio maksimalus pjovimo gylis ir negali būti pasuktas, pjovimą reikia atlikti 5 žingsniais.

- Nustatykite disko gaubtą į vamzdžių pjovimo režimą. Žr. *Vamzdžių pjovimo režimo nustatymas (tik K1 PACE ir K1 PACE Rescue) psl. 66*.
- Padalykite vamzdį į 5 segmentus. Pažymėkite šiuos segmentus ir pjovimo liniją. Aplink vamzdį padarykite negilią kontrolinę įpjovą.

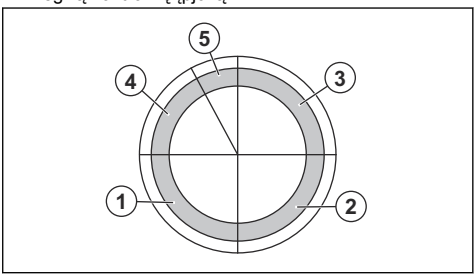

- Pjaukite šiuos segmentus 5 žingsniais laikydamiesi pjovimo krypčių, nurodytų rodyklėmis kiekviename žingsnyje.

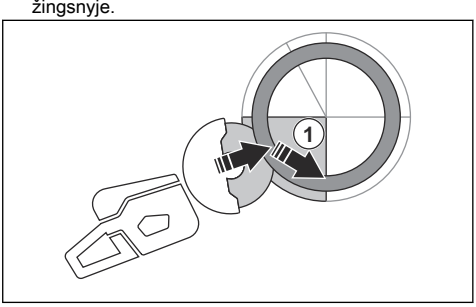

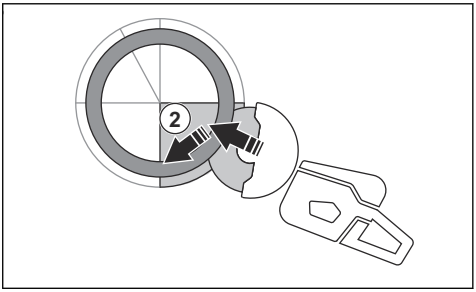

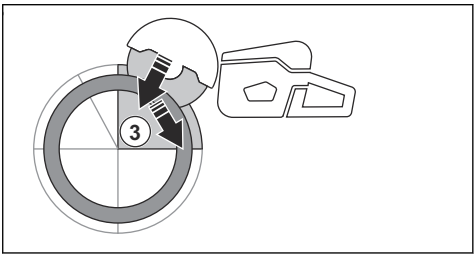

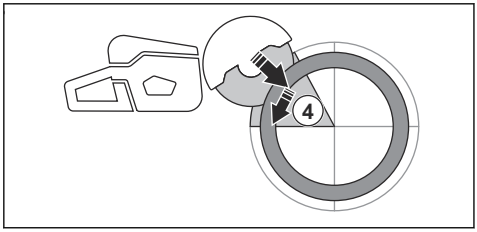

- Atlikite galutinį atskiriamąjį pjovimą nuo vamzdžio viršaus traukdami atgal ir nenaudodami viršutinio disko ketvirčio. Sureguliuokite apsauginį pjūklo gaubtą pastumdami iki galo į priekį, kad užtikrintumėte maksimalią apsaugą.

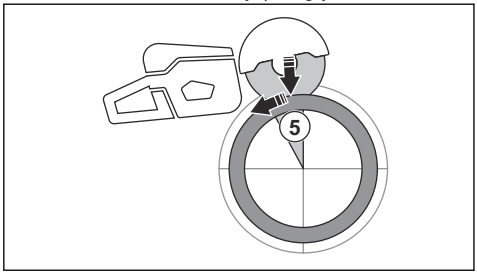

PERSPĖJIMAS: Jei vamzdis tinkamai įtvirtintas, atsiskiriant jo 5 segmentui diskas neturėtų būti sugnybtas. Tačiau stebėkite, ar diskas nesugnybiamas galutinio atskyrimo metu. Jei diskas sugnybiamas ties apatiniu segmentu, gaminį veikianti jėga gali patraukti jį į priekį tolyn nuo naudotojo, užuot sukėlusi sukamąją atatranką.

Kaip išvengti atatrankos

PERSPĖJIMAS: Venkite situacijų, kuriose kyla atatrankos rizika. Naudodami pjaustytuvą būkite atsargūs ir įsitikinkite, kad diskas niekada nebūtų prispaustas atatrankos zonoje.

PERSPĖJIMAS: Būkite atsargūs, įleisdami diską į anksčiau pradėtą pjūvį.

PERSPĖJIMAS: Įsitikinkite, kad ruošinys negali judėti pjovimo metu.

PERSPĖJIMAS: Tik jūs pats ir tinkama darbo technika gali padėti išvengti atatrankos smūgio bei jo pavojų.

- Visada įtvirtinkite pjaunamą gaminį, kad pjūvio vieta pjovimo metu išliktų atvira. Kai pjūvio vieta atvira, atatrankos nebus. Kai pjūvio vieta susispaudžia ir sugnybia diską, atsiranda atatrankos pavojus.

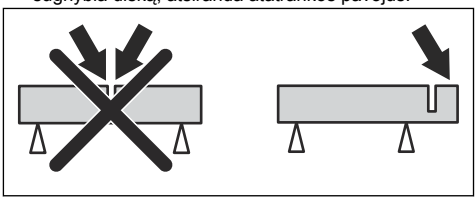

Prieš naudodami gaminį

1. Atidžiai perskaitykite naudojimo instrukciją ir įsitikinkite, kad viską gerai supratote.
2. Atlikite kasdienės priežiūros darbus. Žr. *Techninės priežiūros grafikas psl. 73*.
3. Įsitikinkite, kad darbo vietoje yra tik įgalioti asmenys.
4. Dirbdami privalote stovėti saugiai ir stabiliai.
5. Įsitikinkite, kad vandens jungtis prijungta prie vandens šaltinio. Žr. *Aušinimo vandens prijungimas psl. 67*.
6. Patikrinkite, ar nepažeista galinė rankena (A).

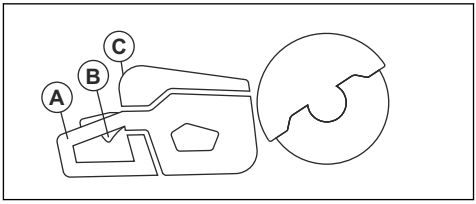

7. Patikrinkite maitinimo jungiklio užraktą (B) ir įsitikinkite, kad jis tinkamai veikia ir nėra sugadintas.
8. Patikrinkite, ar tinkamai veikia valdymo skydelis (C).
9. Patikrinkite, ar visos dalys ir gaubtai tinkamai prijungti, nepažeisti ir jų netrūksta.
10. Įkraukite akumuliatorių ir įsitikinkite, kad jis tinkamai prijungtas prie gaminio. Įrenginyje naudokite tik Husqvarna PACE patvirtintus akumuliatorius.
11. Įsitikinkite, kad atleidus jungiklį pjaustytuvas sustoja.

Pjovimo disko sukimosi krypties patikrinimas

1. Ant apsauginio disko gaubto suraskite rodyklę, kuri nurodo veleno ašies sukimosi kryptį.

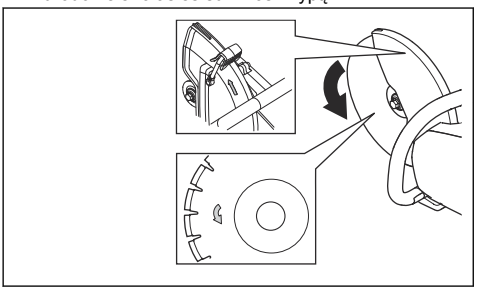

2. Ant pjovimo disko esanti rodyklė nurodo pjovimo disko sukimosi kryptį.
3. Įsitikinkite, kad pjovimo disko ir veleno ašies sukimosi krypties rodyklė nukreipta ta pačia kryptimi.

Veleno įvorės patikra

Veleno įvorės naudojamos gaminiui pjovimo disko centrinėje angoje pritvirtinti. Gaminys tiekiamas su veleno įvorėmis, tinkamomis 20 mm (0,79 col.) arba 25,4 mm (1 col.) centrinėms skylėms.

- įsitikinkite, kad pjovimo disko centrinės angos matmenys atitinka sumontuotos veleno įvorės matmenis. Centrinės angos skersmuo atspausdintas ant pjovimo disko;
- naudokite tik „HUSQVARNA“ veleno įvores.

Bluetooth® belaidė technologija

Gaminius su įdiegta Bluetooth® belaide technologija galima prijungti prie mobiliųjų įrenginių. *Bluetooth®* belaidės technologijos simbolis įsižiebia, kai jūsų mobilusis įrenginys yra prijungtas prie gaminio.

Integruoto ryšio naudojimas su „Husqvarna Fleet Services™“

Pasižymėkite: Ši dalis skirta tik gaminiams su integruotu ryšiu.

Pasižymėkite: Radijo signalų perdavimo „Bluetooth®“ funkcija bus įjungta pirmą kartą prijungus prie akumuliatoriaus, o paskui jis lieka įjungtas.

1. Atsisiųskite „Husqvarna Fleet Services™“ „iOS“ arba „Android“ programa Husqvarna Fleet Services.
2. Eikite į „Husqvarna Fleet Services™“ svetainę https://fleetservices.husqvarna.com, jei reikia daugiau informacijos.

Akumuliatoriaus įkroviklio prijungimas

PERSPĖJIMAS: Akumuliatoriaus įkroviklį naudokite tik, kai aplinkos temperatūra yra nuo 5 °C (41 °F) iki 40 °C (104 °F).

1. Prijunkite įkroviklį prie informacinėje plokštelėje nurodytos įtampos ir dažnio maitinimo šaltinio.
2. Prijunkite kištuką prie įžeminto lizdo. Akumuliatoriaus įkroviklio LED indikatorius vieną kartą sumirksės žaliai.

Norėdami prijungti akumuliatorių prie įkroviklio

Pasižymėkite: Jeigu naudojate įrenginį pirmą kartą, įkraukite akumuliatorių. Naujas akumuliatorius įkrautas tik 30 %.

Pasižymėkite: Akumuliatorius nesikraus, jei jo temperatūra bus per didelė. Prieš kraudami akumuliatorių, leiskite akumuliatoriaus įkrovikliui atvėsti

1. Įsitikinkite, kad akumuliatorius sausas.
2. Akumuliatorių įstatykite į įkroviklį.
3. Įsitikinkite, kad įjungtas žalias akumuliatorių įkroviklio indikatorius. Tai reiškia, kad akumuliatorius prijungtas prie akumuliatorių įkroviklio.

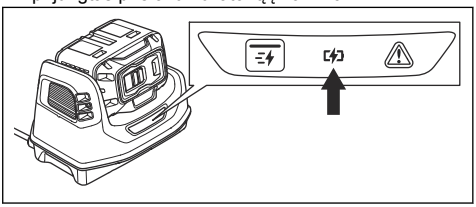

4. Įsižiebus visiems akumuliatoriaus LED indikatoriams, akumuliatorius yra visiškai įkrautas.

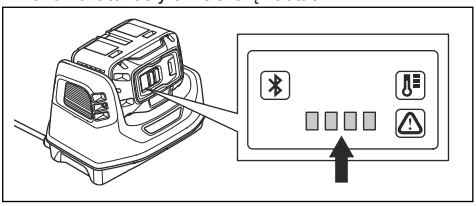

5. Norėdami atjungti akumuliatoriaus įkroviklį nuo elektros lizdo, traukite už kištuko. Netraukite už kabelio.
6. Iš įkroviklio išimkite akumuliatorių.

Pasižymėkite: Daugiau informacijos žr. akumuliatoriaus ir akumuliatorių įkroviklio instrukcijose.

Pagrindiniai darbo principai

PERSPĖJIMAS: Nejudinkite pjaustytuvo į šonus. Gali būti, jog diskas dėl to negalės laisvai judėti, sulūš ir sužalos žmones.

PERSPĖJIMAS: Nenaudokite disko šono. Diskas gali būti pažeistas, sulūžti ir sužaloti žmones. Naudokite tik pjovimo briauną.

PERSPĖJIMAS: Nenaudokite deimantinio disko plastikui pjauti. Išsiskirianti šiluma gali išlydyti plastiką. Išsilydęs plastikas gali prilipti prie pjovimo disko ir sukelti atatranką.

- Gaminys skirtas greitaeigiams deimantiniams, abrazyviniams ir rekomenduojamiems diskams. Naudokite „HUSQVARNA“ rekomenduojamus šiam gaminiui pjovimo diskus.
- Gaminys skirtas plytelėms, lengvajam betonui ir akmeniui pjaustyti. Naudokite tik tokio tipo darbams.
- Įsitikinkite, kad pjovimo diskas nėra pažeistas ir tinkamai pritvirtintas, kaip nurodyta *Abrazyviniai diskai psl. 57* ir *Pjovimo disko montavimas psl. 60*.
- Visada naudokite tinkamą pjovimo diską, atitinkantį operacijos tipą; žr. *Pjovimo diskai psl. 56*.
- Nepjaukite asbestinių medžiagų.
- Pjaustytuvą visada laikykite 2 rankomis. Visada tvirtai laikykite gaminį nykščiais ir pirštais aplink rankenas. Visada laikykite galinę rankeną dešiniąja, o priekinę – kairiąja ranka.

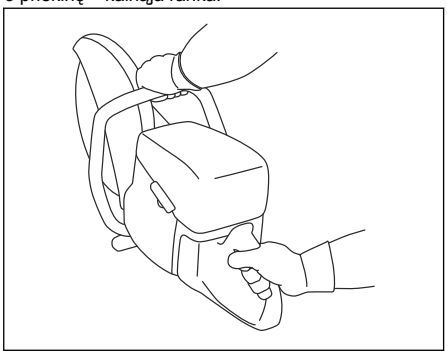

- Visada stovėkite lygiagrečiai su pjovimo disku. Nebūkite tiesiai už pjovimo disko. Įvykus atatrankai, pjaustytuvas judės pjovimo disko plokštumoje.

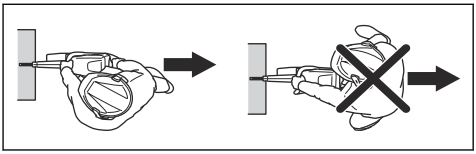

- Kai variklis veikia, laikykitės saugaus atstumo nuo pjovimo disko.
- Darbo metu būtinai stovėkite stabilioje padėtyje.
- Laikykitės tinkamo atstumo nuo pjaunamo objekto.
- Nenaudokite aukščiau savo pečių linijos. Jei pjauti reikia virš pečių linijos, naudokite pakylą arba pastolius. Per plačiai neužsimokite.
- Nenaudokite stovėdami ant kopėčių.

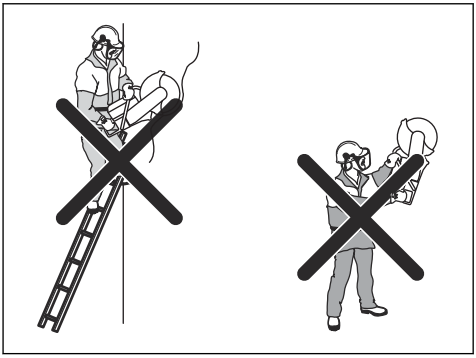

- Įsitikinkite, kad įjungiant variklį pjovimo diskas gali laisvai judėti.
- Visada stebėkite gaminį, kai variklis veikia.
- Nejudinkite gaminio, kai pjovimo diskas sukasi. Pjaustytuvas turi elektrinį lėtiklį, sutrumpinantį disko sustojimo laiką.
- Įsitikinkite, kad priekinės apsaugos atrama yra lygi su ruošiniu gale. Disko gaubtas renka purškiamas dulkes ir nukreipia jas tolyn nuo operatoriaus.

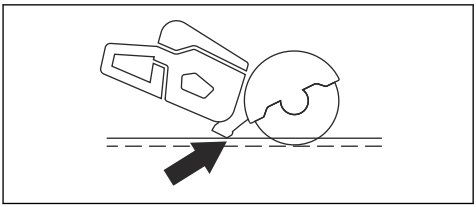

- Pjaukite didžiausiomis apsukomis. Palaikykite didžiausią sukimosi greitį, kol užbaigsite pjovimo operaciją.
- Švelniai stumkite pjovimo diską link pjaunamo objekto. Nenaudokite jėgos.

- Sulygiuokite pjovimo diską su pjūviu.

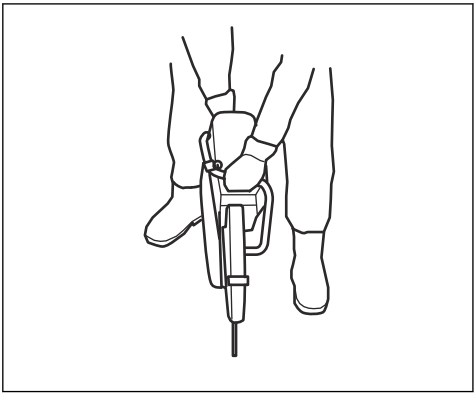

- Lėtai judinkite pjovimo diską pirmyn ir atgal, norėdami sumažinti vietą tarp pjovimo disko ir medžiagos. Tai sumažina pjovimo disko temperatūrą.

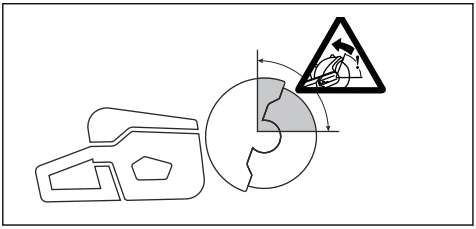

- Nepjaukite, kai diskas yra atatrankos zonoje; žr. *Atatrankos zona psl. 61*.

Vamzdžių pjovimo režimo nustatymas (tik K1 PACE ir K1 PACE Rescue)

PERSPĖJIMAS: Disko gaubto reguliavimo rankena gali labai įkaisti, todėl ją reguliuodami mūvėkite pirštines.

PERSPĖJIMAS: Vamzdžių pjovimo režimą naudokite tik pjaudami vamzdžius. Visoms kitoms operacijoms turite naudoti standartinį pjovimo režimą

Vamzdžių pjovimo režimas leidžia pjauti vamzdžius atatrankos zonoje.

1. Pastumkite disko gaubto stabdymo varžtą iš standartinio pjovimo režimo (A) į vamzdžių pjovimo režimą (B).

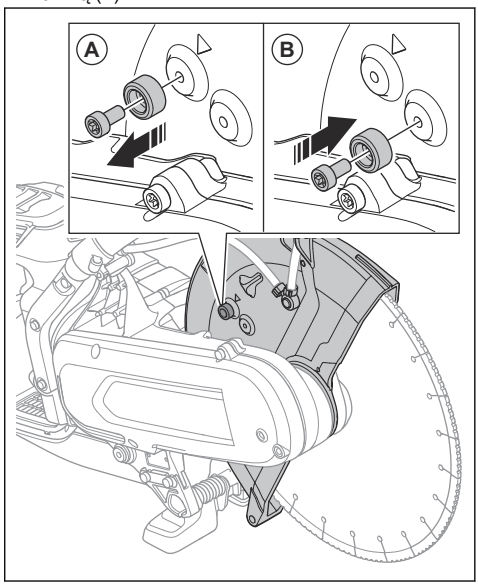

2. Patraukite reguliavimo rankeną, kad įjungtumėte vamzdžių pjovimo režimą.

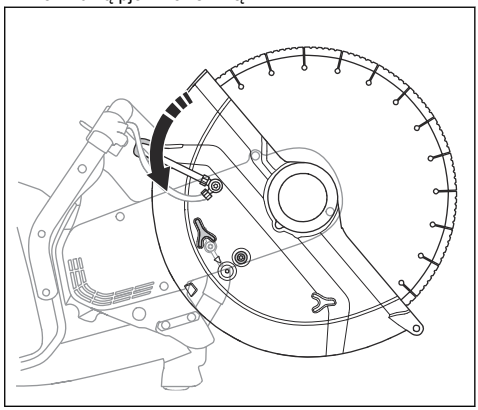

3. Nupjovę vamzdį, vėl nustatykite stabdymo varžtą į standartinį pjovimo režimą. Rodyklė (A) rodo standartinį pjovimo režimą.

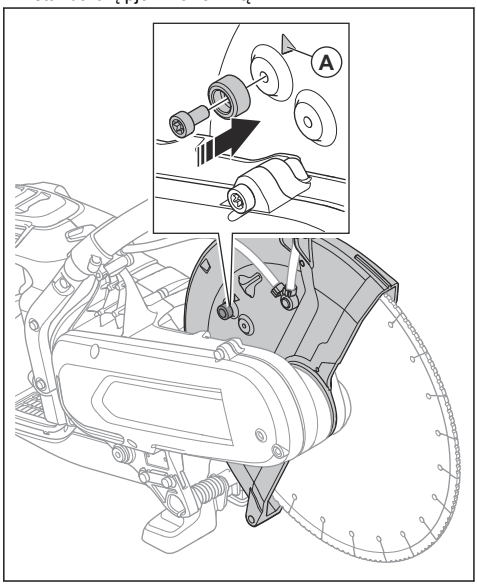

Šlapiasis pjovimas

PASTABA: Nenaudokite vakuuminės įrangos su šlapiojo pjovimo sistema.

- Pjaunant šlapiuoju būdu, reikia naudoti deimantinius diskus šlapiajam pjovimui.
- Vanduo atvėsina diską ir pailgina jo eksploatavimo laiką, taip pat sumažina dulkių kiekį.
- Šlapiojo pjovimo metu užtikrinkite saugų skystų pjovimo atliekų surinkimą.

Kaip naudojant sumažinti dulkių kiekį

Su įrenginiu pateikiamas drėgnojo pjovimo rinkinys, skirtas kenksmingų dulkių kiekiui pjovimo metu sumažinti. Drėgnojo pjovimo rinkinys išsiskiria mažu vandens išgarinimu.

- Kai įmanoma, drėgnojo pjovimo diskus naudokite aušindami vandeniu. Žr. *Deimantiniai diskai, skirti pjauti drėgnuoju būdu psl. 58*.
- Sureguliuokite vandens srautą vožtuvu. Tinkamas srautas priklauso nuo darbo tipo.
- Patikrinkite, ar vandens slėgis yra tinkamas Žr. *Techniniai duomenys psl. 79*. Jei žarna atsikabina ties šaltiniu, gali būti, kad vandens slėgis per didelis.

Aušinimo vandens prijungimas

1. Vandens žarną prijunkite prie vandens šaltinio (A).

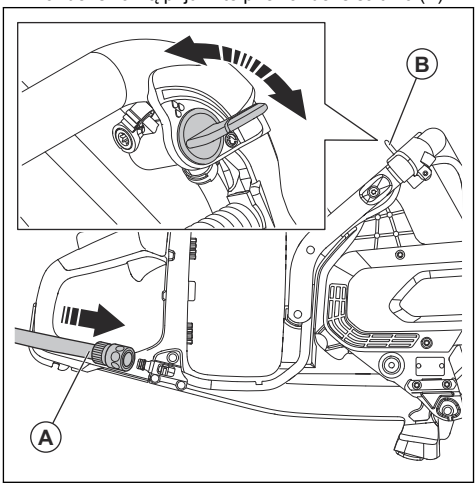

2. Norėdami paleisti arba sustabdyti vandens srautą, pasukite vandens vožtuvą (B).
3. Patikrinkite vandens jungtį ir žarną, ar nėra nuotėkio.
4. Įsitikinkite, kad vandens slėgis neviršija didžiausio leistino vandens slėgio (žr. *Techniniai duomenys psl. 79*).

Sausasis pjovimas

- Jei naudojate sausąjį pjovimą, atitraukite diską kas 30–60 sekundžių ir leiskite 10 sekundžių suktis ore, kad atvėstų.
- Jei įmanoma, naudokite vakuuminę įrangą.

Gaminio paleidimas

1. Patikrinkite maitinimo jungiklį ir maitinimo jungiklio užraktą. Žr.*Maitinimo jungiklio užrakto patikra psl. 74*.

2. Akumuliatorių įstatykite į akumuliatoriaus laikiklį.

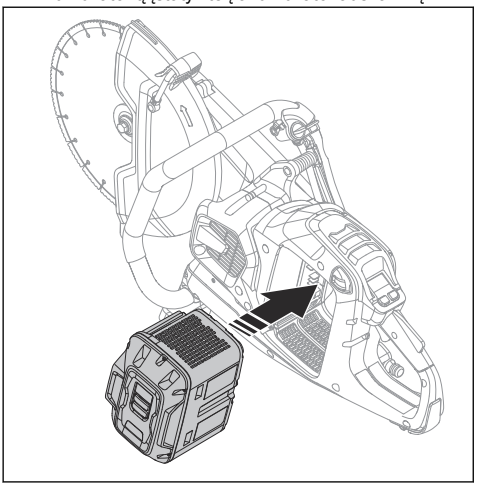

3. Stumkite akumuliatorių, kol išgirsite spragtelėjimą. Jei akumuliatorius lengvai nelenda į laikiklį, jis netinkamai prijungtas prie akumuliatoriaus laikiklio.

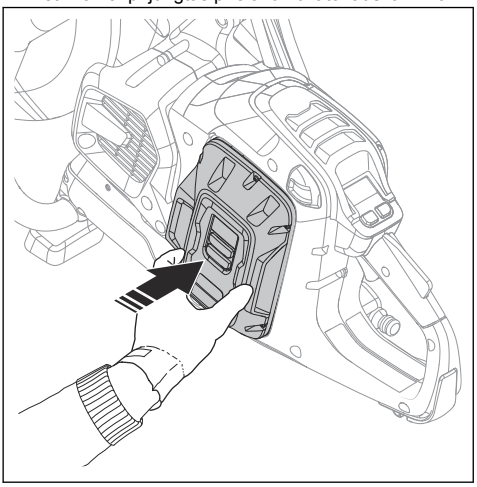

4. Paspauskite ir palaikykite įjungimo / išjungimo mygtuką, kol įsijungs akumuliatoriaus būklės indikatorius.

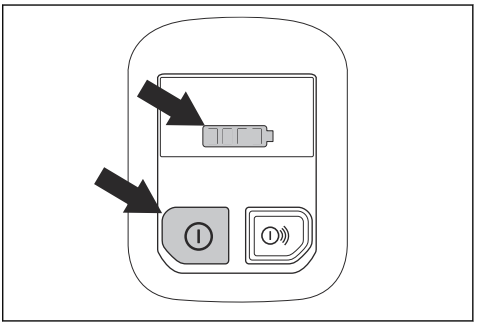

5. Nuspauskite maitinimo jungiklį ir maitinimo jungiklio fiksatorių, kad užvestumėte variklį.

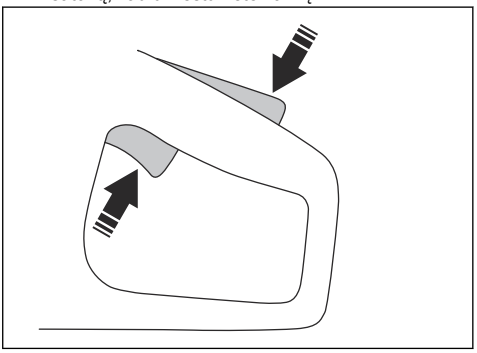

Gaminio sustabdymas

1. Atleiskite maitinimo jungiklį.

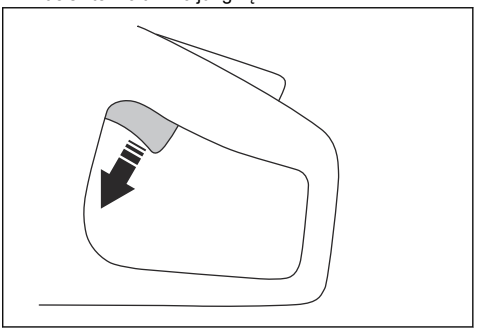

2. Paspauskite ir laikykite įjungimo / išjungimo mygtuką valdymo skydelyje, kol išsijungs akumuliatoriaus būklės indikatorius.

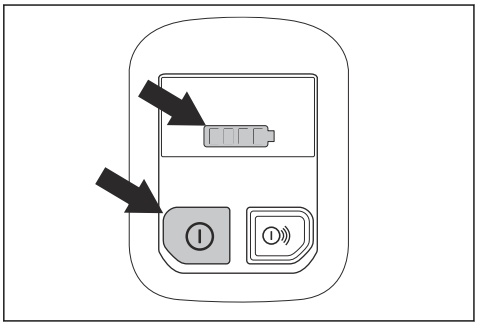

3. Paspauskite akumuliatoriaus atkabinimo mygtuką ir išimkite akumuliatorių iš jo laikiklio.

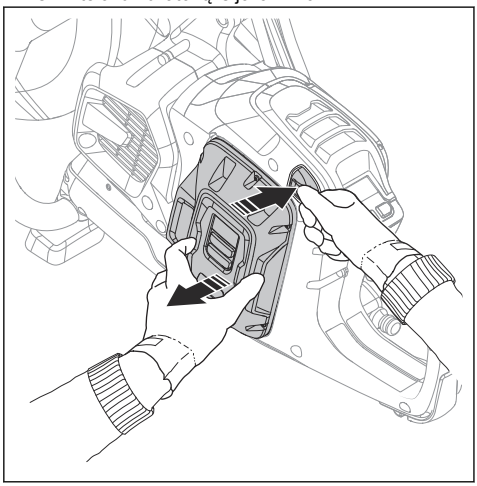

PERSPĖJIMAS: Išimkite akumuliatorių, kai nenaudojate ar gerai nematote gaminio. Tai reikia padaryti siekiant netyčia neužvesti.

Bėgių pjaustymas (K1 PACE Rail)

Bendra

Tvirtinimo prie bėgių įtaisas naudojamas su bėgių akumuliatoriniais pjaustytuvais, kai reikia pjaustyti geležinkelio bėgius. Geležinkelio bėgiams pjauti naudokite tik abrazyvinius diskus be vandens. Dėl išsamesnės informacijos apie skirtingus tvirtinimo prie bėgių įtaisus kreipkitės į techninės priežiūros atstovą.

PERSPĖJIMAS: Surinkdami arba ardydami gaminį visada naudokite apsaugines pirštines.

PASTABA: Nemontuokite tvirtinimo prie bėgių įtaiso ant gaminio gabenimo metu arba perkeldami gaminį. Kai tvirtinimo prie bėgių įtaisas sumontuotas ant gaminio, kyla didesnis žalos pavojus nei tuomet, kai jie yra atskirai. Atliekant ne tokius tikslius pjovimus galima padaryti žalos, pvz., sulankstyti dalis.

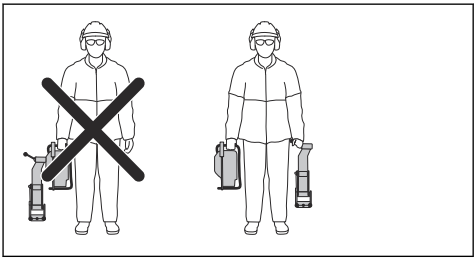

Montavimo taškai ir tvirtinimo prie bėgių įtaiso indikatorius

K1 PACE Rail turi 2 montavimo taškus gaminio kairėje ir dešinėje, skirtus tvirtinimo prie bėgių įtaisui.

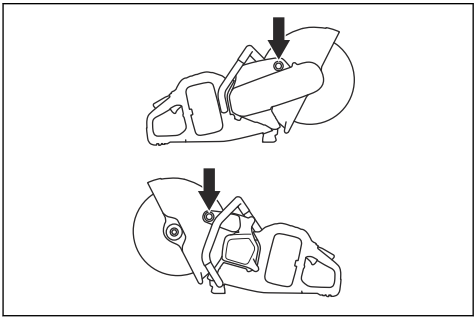

Tvirtinimo prie bėgių įtaiso indikatorius nurodo, ar tvirtinimo prie bėgių įtaisas prijungtas prie gaminio, ar ne. Jei tvirtinimo prie bėgių įtaisas tinkamai prijungtas prie gaminio, indikatorius išsijungia. Jei tvirtinimo prie bėgių įtaisas prie gaminio neprijungtas, indikatorius šviečia.

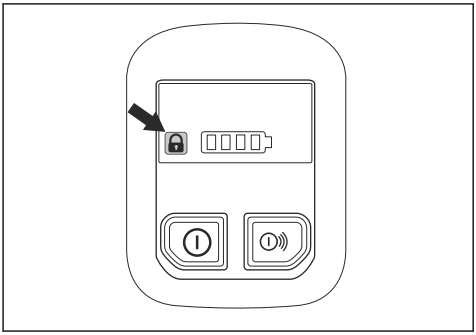

Tvirtinimo prie bėgių įtaiso montavimas RA 10, RA 10S

PASTABA: Tvirtinimo prie bėgių įtaisą ant bėgių sumontuokite prieš ant jo montuodami gaminį. Jei pirmiausia montuojamas gaminys, kyla pavojus, kad tvirtinimo prie bėgių įtaisas bus sumontuotas netinkamu kampu.

1. Tvirtinimo prie bėgių įtaisą sumontuokite ant bėgio. Iki galo priveržkite rankenėlę.

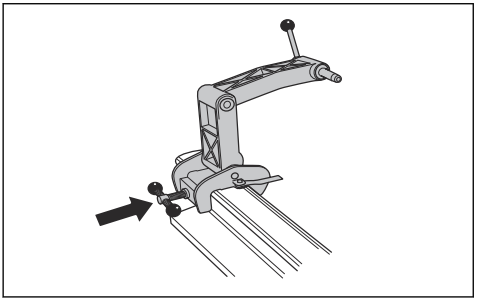

2. Gaminį ant tvirtinimo prie bėgių įtaiso sumontuokite taip, kad dešinė gaminio pusė būtų priešais tvirtinimo prie bėgių įtaisą.

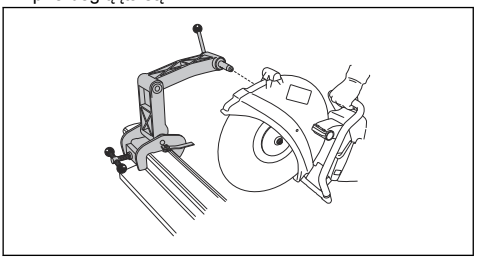

Pasižymėkite: Gaminį galima sumontuoti ir kaire puse priešais tvirtinimo prie bėgių įtaisą, tačiau kai tik įmanoma, rekomenduojame montuoti dešine puse.

Tvirtinimo prie bėgių įtaiso montavimas RA 11

PASTABA: Tvirtinimo prie bėgių įtaisą ant bėgių sumontuokite prieš ant jo montuodami gaminį. Jei pirmiausia montuojamas gaminys, kyla pavojus, kad tvirtinimo prie bėgių įtaisas bus sumontuotas netinkamu kampu.

1. Tvirtinimo prie bėgių įtaisą sumontuokite ant bėgio. Iki galo priveržkite rankenėlę.

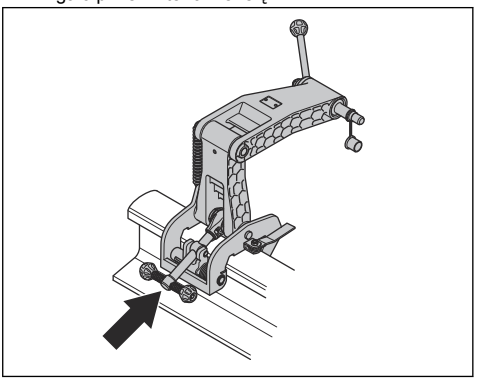

2. Pasirūpinkite, kad griebtuvas būtų patikimai pritvirtintas prie bėgio.

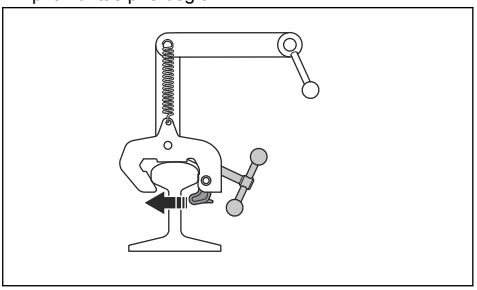

3. Pritvirtinkite dešinę gaminio pusę prie tvirtinimo prie bėgių įtaiso. Priveržkite fiksavimo rankeną.

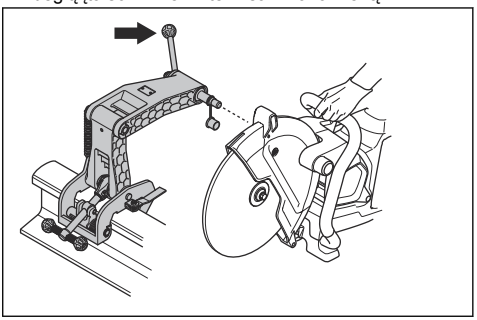

Pasižymėkite: Gaminį galima sumontuoti ir kaire puse priešais tvirtinimo prie bėgių įtaisą, tačiau kai tik įmanoma, rekomenduojame montuoti dešine puse. Žr. *Montavimo taškai ir tvirtinimo prie bėgių įtaiso indikatorius psl. 69*.

Pjovimo orientyro paruošimas

Pasižymėkite: Naudojant bėgių sistemą pirmą kartą, pjovimo orientyrą reikia nupjauti.

Pjovimo orientyras padeda operatoriui nustatyti pjovimo diską į tinkamą padėtį.

1. Atlenkite pjovimo orientyrą.
2. Pjovimo orientyrą laikykite lygiagrečiai su bėgiu.

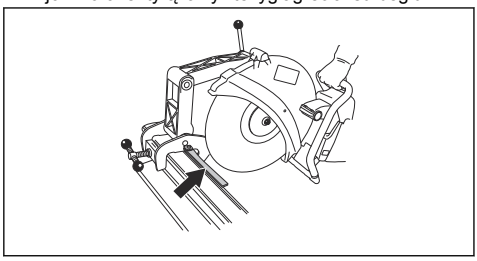

3. Atsargiai nupjaukite pjovimo orientyrą.

Tvirtinimo prie bėgių įtaiso naudojimas RA 10, RA 10S

1. Atlenkite pjovimo orientyrą.
2. Nustatykite ties pjūvio vieta ir užlenkite pjovimo orientyrą.
3. Judinkite gaminį atgal ir pirmyn, kad sumažintumėte pjovimo disko ir bėgių kontaktinį paviršių. Didesnis kontaktinis paviršius padidina pjovimo disko atbukimo tikimybę.

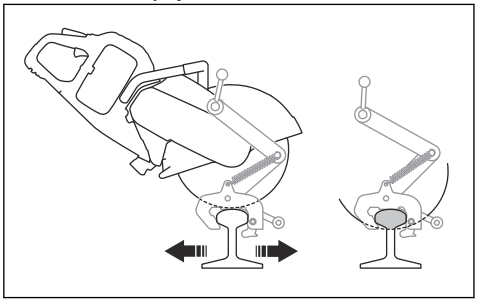

4. Pjaukite bėgius.

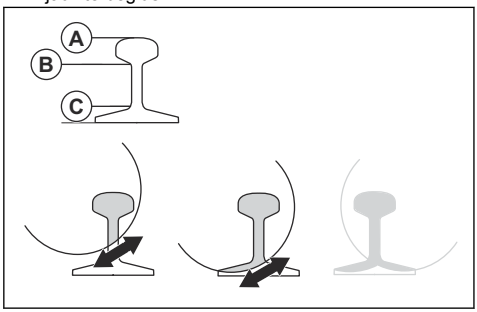

a) Perpjaukite viršutinę dalį (A).
b) Perpjaukite vidurinę dalį (B).
c) Perpjaukite apatinę dalį (C).

5. Jeigu pjūvio negalima užbaigti iš 1 pusės, gaminį reikia apsukti.
   a) Sustabdykite gaminį. Žr. *Gaminio sustabdymas psl. 68*.
   b) Išimkite gaminį iš tvirtinimo prie bėgių įtaiso.
   c) Sumontuokite gaminį kairiuoju šonu prie tvirtinimo įtaiso.

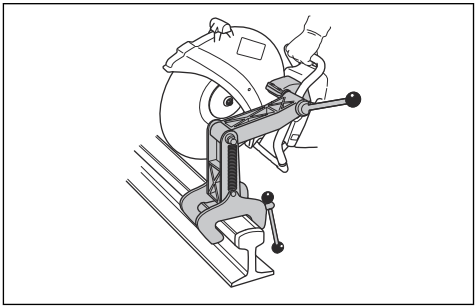

   d) Jei reikia, sureguliuokite pjovimo disko padėtį. Atlaisvinkite 2 varžtus (A) ir sureguliuokite (B) pjovimo disko padėtį.

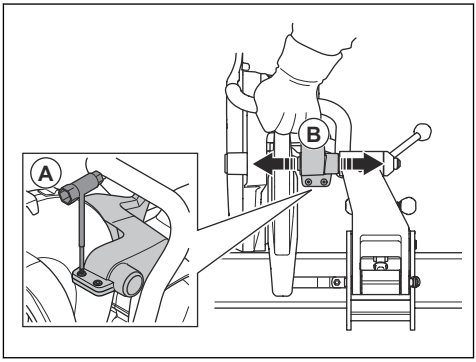

   e) Priveržkite 2 varžtus (A).
   f) Pjaukite toliau.

6. Baikite pjauti.
7. Sustabdykite gaminį.
8. Išimkite gaminį iš tvirtinimo prie bėgių įtaiso.
9. Nuimkite tvirtinimo prie bėgių įtaisą nuo bėgio.

Tvirtinimo prie bėgių įtaiso naudojimas RA 11

1. Atlenkite pjovimo orientyrą.
2. Nustatykite ties pjūvio vieta ir užlenkite pjovimo orientyrą.

3. Judinkite gaminį atgal ir pirmyn, kad sumažintumėte pjovimo disko ir bėgių kontaktinį paviršių. Didesnis kontaktinis paviršius padidina pjovimo disko atbukimo tikimybę.

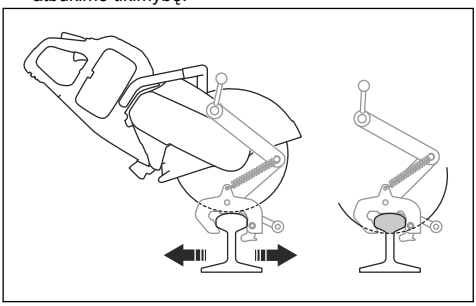

4. Pjaukite bėgius.

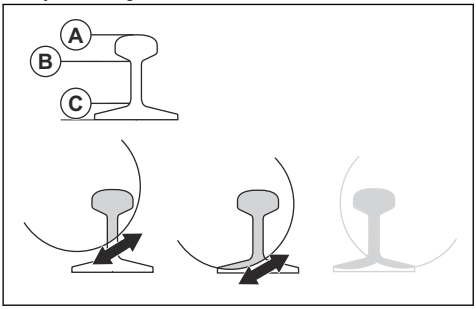

a) Perpjaukite viršutinę dalį (A).
b) Perpjaukite vidurinę dalį (B).
c) Perpjaukite apatinę dalį (C).

5. Jeigu pjūvio negalima užbaigti iš 1 pusės, gaminį reikia apsukti.
   a) Sustabdykite gaminį. Žr. *Gaminio sustabdymas psl. 68*.
   b) Išimkite gaminį iš tvirtinimo prie bėgių įtaiso.
   c) Sumontuokite gaminį kairiuoju šonu prie tvirtinimo įtaiso.

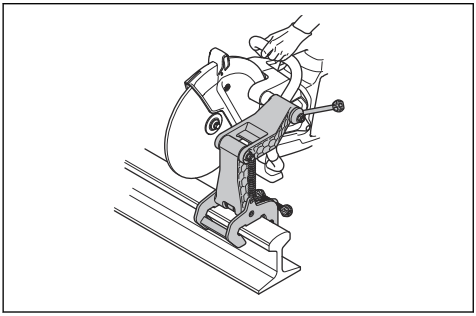

d) Pridėkite pjovimo diską prie bėgių ir įsitikinkite, kad jis yra pjūvio centre.

e) Jei reikia, sureguliuokite pjovimo disko padėtį. Atlaisvinkite 2 varžtus (A) ir sureguliuokite (B) pjovimo disko padėtį.

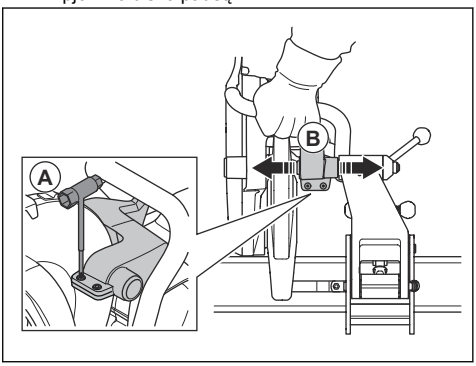

f) Priveržkite 2 varžtus (A)
g) Pjaukite toliau.

6. Baikite pjauti.
7. Sustabdykite gaminį.
8. Išimkite gaminį iš tvirtinimo prie bėgių įtaiso.
9. Nuimkite tvirtinimo prie bėgių įtaisą nuo bėgio.

Bėgių pjovimo rekomendacijos

Pasižymėkite: Naudodami tinkamą pjovimo metodą, 50 kg/m bėgį perpjausite per 1–2 min., o 60 kg/m – per 1,5–2,5 min. Jei pjovimas užtrunka ilgiau, peržiūrėkite pjovimo metodą ir pjovimo diskus. Naudojant netinkamą pjovimo metodą gali kilti problemų, pvz., pjūviai gali būti netikslūs. Netiksliai pjauti gali ir netinkamas, bukas arba susidėvėjęs pjovimo diskas.

- Norėdami atlikti tikslius pjūvius, naudokite tik aukštos kokybės pjovimo diskus, pagamintus specialiai bėgiams pjauti.
- Kad pjūviai būtų tiesūs, pradėkite nuo šių veiksmų:
  1. Patikrinkite, ar tvirtinimo prie bėgių įtaisas sumontuotas tinkamai.
  2. Iki galo nuspauskite įrenginio akceleratorių, kad diskas suktųsi didžiausiu greičiu.
  3. Pradėkite pjauti.
  4. Bėgiu judėkite gaminiu pirmyn ir atgal.
  5. Spauskite akceleratorių iki galo ir pjaukite didžiausiu greičiu, kol baigsite pjauti.
- Rankomis laikykite įrenginio rankeną lygiagrečiai su pjovimo disku. Tuomet pjūvis bus tiesus ir pjovimo diskas mažiau dėvėsis.

- Kad pasiektumėte geriausių rezultatų ir pjūvis būtų tiesus, pjaustytuvą sumontuokite taip, kad jo dešinė pusė būtų priešais bėgio tvirtinimo įtaisą.

Techninė priežiūra

Įvadas

PERSPĖJIMAS: Prieš atlikdami įrenginio priežiūros darbus, perskaitykite ir supraskite saugos skyrių.

PERSPĖJIMAS: Prieš atlikdami gaminio priežiūros darbus, išimkite akumuliatorių.

PERSPĖJIMAS: Tinkamai neatlikus techninės priežiūros gali sutrumpėti gaminio eksploatavimo laikas ir padidėti nelaimingų atsitikimų pavojus. Visus techninės priežiūros ir (arba) remonto darbus taip pat turi atlikti profesionalas. Dėl išsamesnės informacijos kreipkitės į savo techninės priežiūros atstovą.

Techninės priežiūros grafikas

Toliau pateiktas būtinų gaminio priežiūros darbų sąrašas.

Techninė priežiūra	Prieš pradedant darbą	Po naudojimo	Kas mėnesį
Valykite išorines gaminio dalis.	X		
Patikrinkite, ar maitinimo jungiklio ir paties mygtuko fiksavimo funkcija veikia saugiai.	X		
Atlikite pjovimo disko patikrą. Apžiūrėkite, ar nėra įtrūkimų, ir įsitikinkite, kad pjovimo diskas nėra neįprastai nusidėvėjęs. Jei reikia, pakeiskite.	X		
Patikrinkite disko apsaugą.	X		
Patikrinkite diržo apsaugą.	X		
Patikrinkite vibracijos slopinimo sistemą.	X		
Išvalykite pjaustytuvo ventiliatoriaus korpusą.	X		
Patikrinkite, ar gerai priveržtos veržlės ir varžtai.	X		
Patikrinkite, ar nesugadintas ir tinkamai veikia valdymo skydelis.	X		
Patikrinkite jungtis tarp akumuliatoriaus ir gaminio. Patikrinkite jungtį tarp akumuliatoriaus ir akumuliatoriaus įkroviklio.			X
Atsargiai suspaustu oru prapūskite įrenginį ir akumuliatorių.			X
Išvalykite gaminį.		X	
Pakeiskite pažeistas dalis.		X	

Išorinis valymas

PERSPĖJIMAS: Gaminio neplaukite aukšto slėgio plovimo aparatu.

- Kiekvieną dieną panaudoję nuplaukite gaminio išorę švariu vandeniu. Jei reikia, naudokite šepetį.

Maitinimo jungiklio užrakto patikra

1. Įsitikinkite, kad maitinimo jungiklis ir jo užraktas laisvai juda, o grįžimo spyruoklė veikia tinkamai.

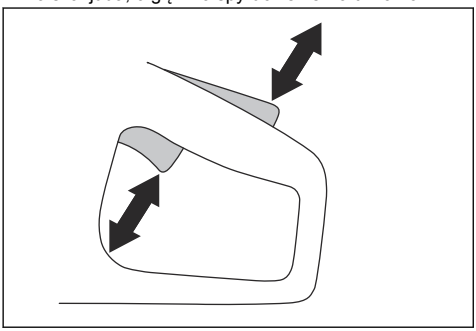

2. Paspauskite maitinimo jungiklio užraktą ir įsitikinkite, kad atleidus jis grįžta į savo pradinę padėtį.

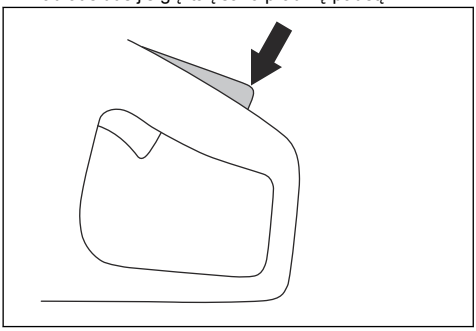

3. Patikrinkite, kad maitinimo jungiklis būtų užfiksuotas laisvosios eigos padėtyje, kai maitinimo jungiklio užraktas atleistas.

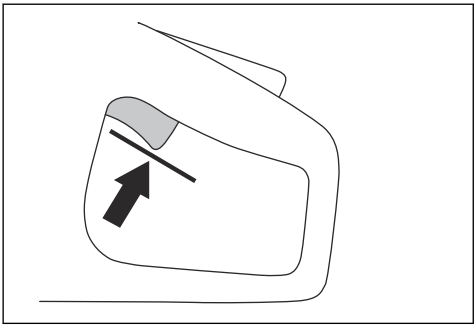

4. Paspauskite ir palaikykite įjungimo / išjungimo mygtuką, kad paleistumėte gaminį ir įjungtumėte visą galią. Žr. *Gaminio paleidimas psl. 67*.

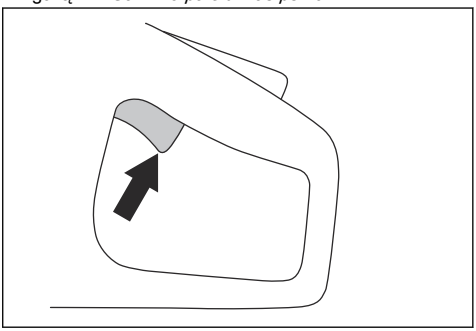

5. Atleiskite maitinimo jungiklį ir įsitikinkite, kad pjovimo diskas sustoja. Jei pjovimo diskas sukasi, kai maitinimo jungiklis yra laisvos eigos padėtyje, kreipkitės į techninio aptarnavimo atstovą.

Akumuliatoriaus ir akumuliatoriaus įkroviklio valymas

PERSPĖJIMAS: Nevalykite akumuliatoriaus ar įkroviklio vandeniu.

PERSPĖJIMAS: Akumuliatoriui valyti nenaudokite jokių cheminių medžiagų.

- Prieš prijungdami akumuliatorių prie įkroviklio, įsitikinkite, kad akumuliatorius ir akumuliatoriaus įkroviklis yra švarūs ir sausi.
- Nupūskite akumuliatoriaus gnybtus suspaustu oru ir nuvalykite švelnia ir sausa šluoste.
- Nuvalykite akumuliatorių ir akumuliatoriaus įkroviklį švelnia ir sausa šluoste.

Norint patikrinti akumuliatoriaus įkrovą

1. Įsitikinkite, kad akumuliatoriaus įkroviklis ir maitinimo šaltinio kabelis nepažeisti. Apžiūrėkite, ar nėra įskilimų arba kitos žalos.

Aušinimo sistemos valymas

Gaminyje yra aušinimo sistema, skirta kuo žemesnei gaminio temperatūrai palaikyti.

Aušinimo sistema apima oro įsiurbimą kairėje gaminio pusėje ir ventiliatorių ant variklio.

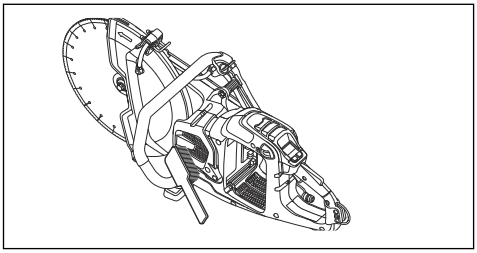

1. Jei būtina, kartą per savaitę ar dažniau šepetėliu išvalykite aušinimo sistemą.
2. Patikrinkite, ar aušinimo sistema neužteršta ir neužsikimšusi.

PASTABA: Dėl užterštos ar užblokuotos aušinimo sistemos gaminys gali perkaisti.

Pavaros diržo nuėmimas

1. Nuimkite diržo apsaugą. Žr. *Gaminio apžvalga K1 PACE psl. 44*.
2. Diržo įrankį uždėkite ant priekinio skriemulio. Veržliarakčiu nutraukite pavaros diržą nuo skriemulio.

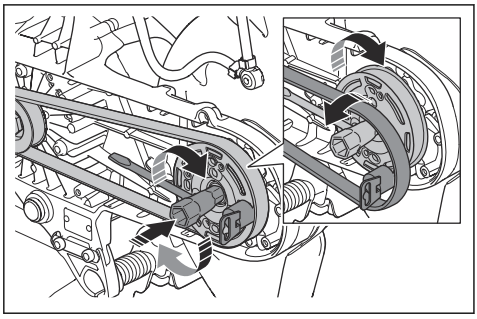

Pavaros diržo uždėjimas

1. Uždėkite pavaros diržą ant galinio skriemulio.
2. Diržo surinkimo įrankį uždėkite ant priekinio skriemulio.

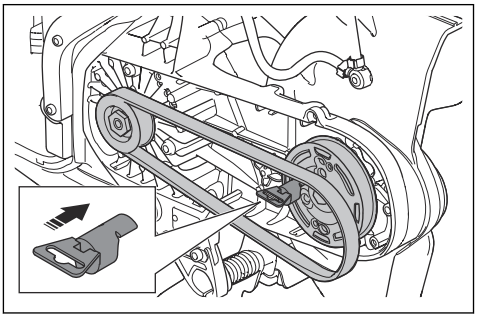

3. Kombinuotuoju veržliarakčiu pasukite priekinį skriemulį pagal laikrodžio rodyklę. Tuo pačiu metu užmaukite pavaros diržą ant skriemulio.

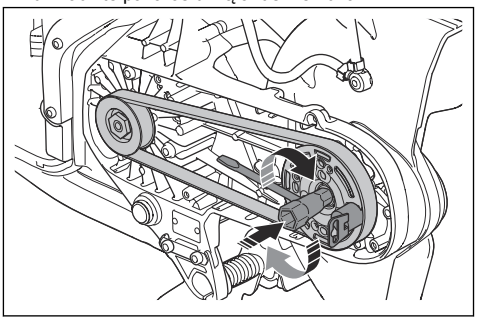

4. Uždėkite diržo apsaugą. Žr. *Gaminio apžvalga K1 PACE psl. 44*.

Vandens tiekimo sistemos patikra

1. Apžiūrėkite disko apsaugos purkštukus ir įsitikinkite, kad jie neužsikimšę.
2. Jei reikia, jį išvalykite.
3. Apžiūrėkite vandens jungties filtrą. Įsitikinkite, kad jis neužsikimšęs.
4. Jei reikia, jį išvalykite.

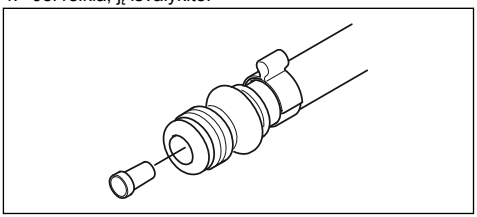

5. Patikrinkite žarnas ir įsitikinkite, kad jos nepažeistos.

Gaminio trikčių šalinimas

Pasižymėkite: Akumuliatoriaus ir jo įkroviklio trikčių šalinimą žr. naudojimo instrukcijoje.

Valdymo skydelio simbolis	Problema	Priežastis	Sprendimas
	Nepavyksta paleisti gaminio. Kai paspaudžiate įjungimo / išjungimo mygtuką, šviesos diodai neužsidega.	Akumuliatorius išsekęs.	Įkraukite akumuliatorių.
		Akumuliatorius netinkamai įdėtas į gaminį.	Išimkite akumuliatorių ir įdėkite jį tinkamai.
		Akumuliatorius pažeistas arba veikia netinkamai.	Nuspauskite įjungimo / išjungimo mygtuką, kad patikrintumėte akumuliatorių. Turi įsijungti bent 1 žalias šviesos diodas.
		Nešvarus arba pažeistas kištukas tarp akumuliatoriaus ir gaminio.	Patikrinkite, ar maitinimo jungtys tarp akumuliatoriaus ir gaminio nėra purvinos ar pažeistos.
		Reikia atlikti techninę priežiūrą.	Kreipkitės į įgaliotąjį „Husqvarna“ techninės priežiūros centro atstovą.
	Paspaudus maitinimo jungiklį, variklis nereaguoja.	Reikia atlikti techninę priežiūrą.	Kreipkitės į įgaliotąjį „Husqvarna“ techninės priežiūros centro atstovą.
	Variklis staigiai pajuda paspaudus maitinimo jungiklį, tada vėl sustoja.	Reikia atlikti techninę priežiūrą.	Kreipkitės į įgaliotąjį „Husqvarna“ techninės priežiūros centro atstovą.
	Pradėjus taikyti darbinę apkrovą gaminys sustoja.	Per daug apkrovėte gaminį.	Paleiskite gaminį ir naudokite mažesnę apkrovą.
	Gaminys veikia, tačiau valdymo skydelyje nėra indikacijų lemputės.	Reikia atlikti techninę priežiūrą.	Kreipkitės į įgaliotąjį „Husqvarna“ techninės priežiūros centro atstovą.

Valdymo skydelio simbolis	Problema	Priežastis	Sprendimas
	Įspėjimo indikatorius mirksi raudonai. Laikinas įspėjimas.	Temperatūros nuokrypis, jei taip pat dega įspėjamasis temperatūros indikatorius.	Leiskite gaminiui atvėsti, jei jis per karštas. Jei jis per vėsus, padėkite jį viduje, kad sušiltų.
		Pažeistas akumuliatorius.	Pakeiskite akumuliatorių.
		Netinkama sukimosi kryptis.	Gaminys sustoja. Norėdami iš naujo nustatyti, patraukite maitinimo jungiklį.
		Paleidimo metu paspaudžiamas maitinimo jungiklis.	Paleidimo metu atleiskite maitinimo jungiklį.
		Maitinimo jungiklis ir įjungimo / išjungimo mygtukas spaudžiami vienu metu.	Atleiskite maitinimo jungiklį.
	Šviečia raudonas įspėjimo indikatorius	Reikia atlikti techninę priežiūrą.	Kreipkitės į įgaliotąjį „Husqvarna“ techninės priežiūros centro atstovą.
	Dega geltonas temperatūros įspėjimo indikatorius.	Temperatūros svyravimai.	Gaminys per karštas arba per šaltas.
	Mirksi X-Halt indikatorius.	X-Halt funkcija įjungta.	Palaukite, kol baigsis atvėsimo laikas.
	X-Halt indikatorius įjungtas.	Reikia atlikti techninę priežiūrą.	Kreipkitės į įgaliotąjį „Husqvarna“ techninės priežiūros centro atstovą.
	Mirksi žalios spalvos 1 šviesos diodas.	Nepakankama baterijos įtampa.	Įkraukite akumuliatorių.
	Sumirksi visi žali šviesos diodai.	Reikia atlikti techninę priežiūrą.	Kreipkitės į įgaliotąjį „Husqvarna“ techninės priežiūros centro atstovą.
	3 šviesos diodas sumirksi, o 4 šviesos diodas nuolat dega.	Reikia atlikti techninę priežiūrą.	Kreipkitės į įgaliotąjį „Husqvarna“ techninės priežiūros centro atstovą.

Valdymo skydelio simbolis	Problema	Priežastis	Sprendimas
	Tvirtinimo prie bėgių įtaiso indikatorius yra įjungtas, kai tvirtinimo prie bėgių įtaisas prijungtas prie gaminio.	Tvirtinimo prie bėgių įtaisas prijungtas netinkamai.	Įsitikinkite, kad tvirtinimo prie bėgių įtaisas liečia gaminio montavimo taško apatinį galą. Jei tvirtinimo prie bėgių įtaiso indikatorius lieka įjungtas, bandykite naudoti antrąjį montavimo tašką.
			Jei prijungus prie antrojo montavimo taško tvirtinimo prie bėgių įtaiso indikatorius užgęsta, vadinasi, montavimo taškas veikia tinkamai. Kreipkitės į įgaliotąjį „Husqvarna“ techninės priežiūros centro atstovą.

Transportavimas, saugojimas ir utilizavimas

Gabenimas ir laikymas

PASTABA: Nemontuokite tvirtinimo prie bėgių įtaiso ant gaminio jį gabendami. Tvirtinimo prie bėgių įtaisas yra tikslus įrankis. Jį sugadinus pjūviai bus ne tokie tikslūs.

- Transportavimo metu tinkamai pritvirtinkite gaminį, kad jo nesugadintumėte ir nenutiktų nelaimė.
- Prieš padėdami saugoti arba gabendami gaminį į kitą vietą, nuimkite pjovimo diską.
- Laikykite gaminį užrakintoje patalpoje, kad jo nepasiektų vaikai arba neįgalioti asmenys.
- Pjovimo diskus laikykite sausoje ir nuo šalčio apsaugotoje patalpoje.
- Prieš surinkdami apžiūrėkite visus naujus ir panaudotus diskus, ar jie nebuvo apgadinti transportuojant ir saugant.
- Prieš sandėliuodami nuvalykite gaminį ir atlikite jo techninę priežiūrą. Žr. *Techninės priežiūros grafikas psl. 73*.
- Atjunkite akumuliatorių nuo įrenginio.
- Padėję K1 PACE Rail į gabenimo dėžę įsitikinkite, kad tvirtinimo prie bėgių įtaisas ir gaminys nesiliečia.

Akumuliatoriaus, akumuliatorių įkroviklio ir įrenginio šalinimas

Šis simbolis nurodo, kad įrenginys nepriskiriamas buitinėms atliekoms. Atiduokite jį perdirbti pasinaudodami vietine elektros ir elektronikos įrenginių surinkimo sistema. Taip prisidėsite prie tinkamo atliekų tvarkymo. Jei reikia daugiau informacijos, kreipkitės į vietines institucijas, buitinių atliekų tvarkymo tarnybas, „Husqvarna“ techninės priežiūros atstovą arba mažmenininką. Netinkamas išmetimas gali daryti neigiamą poveikį aplinkai ir žmogaus sveikatai, nes gaminyje gali būti pavojingų medžiagų.

Pasižymėkite: Simbolis, rodomas ar įrenginio arba įrenginio pakuotės.

HUSQVARNA K1 PACE, K1 PACE Rescue ir K1 PACE Rail		
N. s. įtampa, maksimali / vardinė, V		109,2/93,6
Svoris, kg / svar.	K1 PACE 12 col.	7,2/15,8
	K1 PACE 14 col.	7,4/16,3
	K1 PACE Rescue 12 col.	7,7 / 17
	K1 PACE Rescue 14 col.	7,9/17,4
	K1 PACE Rail 14 col.	8,6 / 18
	RA 10S	5,3 / 11,7
	RA 11	5,8 / 12,8
Didžiausias pjovimo gylis, mm/col.	K1 PACE 12 col., junginė poveržlė 60 mm / 2,4 col.	121 / 4,8
	K1 PACE 14 col., junginė poveržlė 60 mm / 2,4 col.	145/5,7
	K1 PACE Rail 14 col., junginė poveržlė 90 mm / 3,5 col.	133 / 5,2
	K1 PACE Rail 14 col., japoniška junginė poveržlė 119 mm / 4,7 col.	119/4,7
Didžiausias disko skersmuo, mm (col.)	K1 PACE 12 col.	314/12,4
	K1 PACE 14 col.	361 / 14,2
	K1 PACE Rescue 12 col.	314/12,4
	K1 PACE Rescue 14 col.	361 / 14,2
	K1 PACE Rail 14 col.	356 / 14
Minimalus junginės poveržlės skersmuo, mm/col.	Deimantiniai diskai 12 col. ir 14 col.	60 / 2,4
	Abrazyvinis diskas 12 col.	76,5 / 3
	Abrazyvinis diskas 14 col.	90 / 3,5
	Abrazyvinis diskas 14 col., japoniškas	119/4,7
Didžiausias disko storis, mm (col.)	Abrazyviniai diskai	4,0/0,16
	Deimantiniai diskai	2,8 / 0,11
Disko velenas, aps./min. be apkrovos	K1 PACE, K1 PACE Rescue 12 col.	3800
	K1 PACE, K1 PACE Rescue 14 col.	3400
	K1 PACE Rail 14 col.	3800
Disko aušinimas vandeniu, K1 PACE, K1 PACE Rescue		Taip
Prijungimo antgalis, K1 PACE, K1 PACE Rescue		„Gardena“ tipo
Rekomenduojamas vandens slėgis, K1 PACE, K1 PACE Rescue, bar/psi		0,5–6 / 7,3–87

HUSQVARNA K1 PACE, K1 PACE Rescue ir K1 PACE Rail		
Vibracijos lygiai, a_{hveq} [3]	K1 PACE,K1 PACE Rescue 12 col. Priekis, m/s^2	2,0
	K1 PACE,K1 PACE Rescue 12 col. Galas, m/s^2	1,1
	K1 PACE, K1 PACE Rescue 14 col. Priekis, m/s^2	2,2
	K1 PACE, K1 PACE Rescue 14 col. Galas, m/s^2	1,2
	K1 PACE Rail 14 col., su B 750X. Priekis, m/s^2	1,6
	K1 PACE Rail 14 col., su B 750X. Galas, m/s^2	0,8
	K1 PACE Rail 14 col., su B 380X. Priekis, m/s^2	3,1
	K1 PACE Rail 14 col., su B 380X. Galas, m/s^2	1,4
Skleidžiamas triukšmas [4]	K1 PACE, K1 PACE Rescue LpA, dB(A)	102
	K1 PACE, K1 PACE Rescue LwA, dB(A)	113
	K1 PACE Rail LpA, dB(A)	101
	K1 PACE Rail LwA, dB(A)	112
Husqvarna Fleet Services™		Taip
Sumontuotos veleno įvorės skersmuo, mm / col.	K1 PACE 12 col., K1 PACE 14 col.,K1 PACE Rescue, K1 PACE Rail	25,4 / 1
	K1 PACE 12 col. JK	20 / 0,8
IP klasė		IPx4
Disko varžto sukimo momentas, Nm/ft-lb		30 / 18,5

Informacija apie pateiktus triukšmo ir vibracijos duomenis

Šios pateiktos reikšmės buvo gautos atliktus tyrimus laboratorijoje pagal nurodytų direktyvų arba standartų reikalavimus ir gali būti lyginamos su kitų gaminių, išbandytų pagal tų pačių direktyvų arba standartų reikalavimus, reikšmėmis. Šios pateiktos reikšmės negali būti naudojamos vertinant pavojų, o konkrečiose darbo vietose išmatuotos reikšmės gali būti didesnės. Faktinės poveikio reikšmės ir konkrečiam naudotojui kylantis pavojus yra unikalūs bei priklauso nuo naudotojo darbo būdo, gaminio naudojimo, poveikio laiko, naudotojo fizinės būklės bei gaminio būklės.

Integruotas ryšys

Pasižymėkite: Ši dalis skirta tik gaminiams su integruotu ryšiu.

BLE technologijos radijo spektras	
Įrankio dažnių juostos, GHz	2,402–2,480
Maksimali perdavimo radijo dažnio galia, dBm/mW	4 / 2,5

[3] Pagal EN 60745-2-22 ekvivalentiškas vibracijos lygis apskaičiuojamas kaip vibracijos lygių dinaminės svertinės energijos suma. Nurodytų vibracijos lygių paklaida: 1,5 m/s2. K1 PACE bėgio matavimai atlikti su RA 11 sumontuotu pjaunant betoną, kaip nurodyta standarte EN 60745-2-22. Pjaunant plieninį bėgį abrazyviniu disku, vibracijos lygis gali pastebimai padidėti.

[4] Skleidžiamas triukšmas matuojamas pagal EN 60745-2-22. A-svertinio garso galios lygio K_{wA} neapibrėžtumas yra 3 dB (A). A-svertinio garso slėgio lygio K_{pA} neapibrėžtumas yra 3 dB (A). Pjaunant plieninį bėgį abrazyviniu disku, triukšmo emisija neturėtų pastebimai pasikeisti.

Gaminiui patvirtinti akumuliatoriai

„Husqvarna PACE“ akumuliatorius	Husqvarna B380X PACE	Husqvarna B750X PACE*
Tipas	Ličio jonų	Ličio jonų
Akumuliatoriaus talpa, Ah	4	8
Nominali įtampa, V	94	94
Svoris, kg / svar.	3,1/6,1	5,1/11,4
*Bėgio operacijoms rekomenduojama naudoti B750X PACE.		

Siurbimo priedas (K1 PACE, K1 PACE Rescue)

Norėdami prijungti prie gaminio dulkių siurblį, naudokite siurbimo priedą.

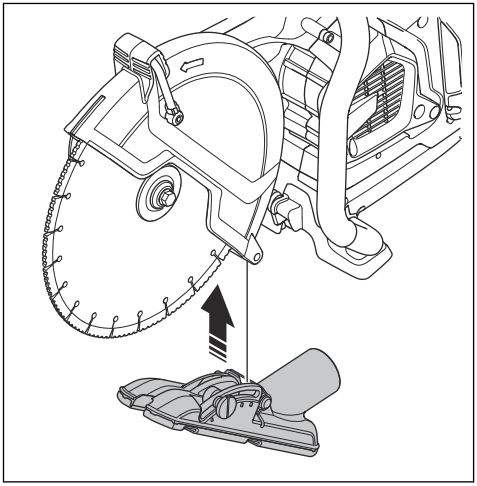

Ratų komplektas

Ratų komplektas pritvirtintas gaminio apačioje.

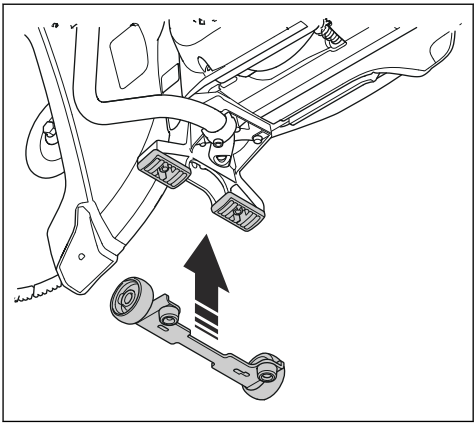

Pjaustytuvo vežimėlis KV 1

Naudokite pjaustytuvo vežimėlį pjaustytuvui transportuoti ir valdyti darbo metu.

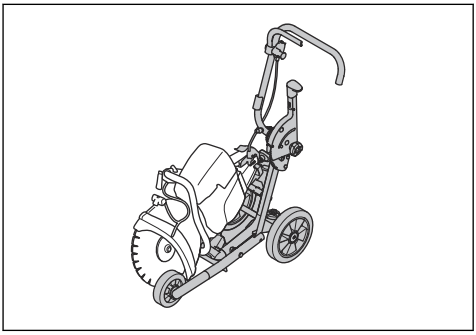

Patvirtintas priežiūros centras

Norėdami rasti Husqvarna patvirtintą priežiūros centrą, eikite į www.husqvarnaconstruction.com svetainę.

ES atitikties deklaracija

Bendrovė **Husqvarna AB**, SE-561 82 Huskvarna, Švedija, tel. +46-36-146500, atsakingai patvirtina, kad gaminys:

Aprašymas	**Nešiojamas pjovimo įrenginys**
Gamintojas	HUSQVARNA
Tipas / modelis	K1 PACE, K1 PACE Rescue, K1 PACE Rail
Identifikacijos numeris	Serijos numeriai nuo šios datos: 2025 ir vėlesni

visiškai atitinka šias ES direktyvas ir reglamentus:

Direktyva / reglamentas	Aprašymas
2006/42/EC	„dėl mašinų“
2014/53/EU	„dėl radijo įrangos“
2011/65/EU	„dėl tam tikrų pavojingų medžiagų naudojimo elektros ir elektroninėje įrangoje apribojimo“

ir kad taikomi toliau nurodyti standartai ir (arba) techninės specifikacijos;

EN ISO 12100:2010

EN IEC 55014-1:2021

EN 55014-2:2015

ETSI EN 301 489-1 V2.2.3

ETSI EN 301 489-17 V3.2.4

ETSI EN 300 328 V2.2.2

EN IEC 63000:2018

EN 60745-2-22:2011/A11:2013

EN 13977:2011, taikoma tik K1 PACE Rail

Partille, 2025-05-01

Mattias Holmdahl

Vyresnysis tyrimų ir plėtros vadovas, apšvietimo įranga

„Husqvarna AB“, statybų padalinys

atsakingas už techninę dokumentaciją

Registruotieji prekiniai ženklai

Bluetooth® pavadinimas ir logotipai yra registruotieji prekės ženklai, priklausantys *Bluetooth SIG, inc.*, ir „HUSQVARNA“ juos naudoja pagal licenciją.

Saturs

Ievads..... 85
Drošība..... 89
Montāža..... 98
Lietošana..... 103
Apkope.....115
Problēmu novēršana.....118
Pārvadāšana, glabāšana un utilizēšana..... 120
Tehniskie dati 121
Piederumi.....123
Apkope.....124
Atbilstības deklarācija..... 125
Reģistrētās preču zīmes..... 126

Ievads

Īpašnieka atbildība

Īpašnieks/darba devējs uzņemas atbildību par to, lai operators būtu pietiekami zinošs par drošu izstrādājuma lietošanu. Vadītājiem un operatoriem ir pienākums izlasīt un izprast operatora rokasgrāmatu. Tiem ir jāņem vērā tālāk norādītā informācija.

- Izstrādājuma drošības instrukcijas.
- Izstrādājuma lietošanas un izmantošanas ierobežojumi.
- Izstrādājuma lietošana un uzturēšana.

Saskaņā ar valsts/vietējiem noteikumiem šā produkta lietošana var būt ierobežota. Pirms izstrādājuma lietošanas noskaidrojiet, kādi noteikumi ir spēkā vietā, kur strādājat.

Produkta apraksts

Šie HUSQVARNA, K1 PACE, K1 PACE Rail un K1 PACE Rescue spēka zāģi ir pārnēsājamas rokas griešanas ierīces. Šie produkti darbojas ar akumulatoru.

Paredzētā lietošana

K1 PACE ir paredzēts cietu materiālu, piemēram, betona, mūra, akmens un tērauda, griešanai. K1 PACE Rescue ir paredzēts glābšanas operācijām. K1 PACE Rail ar RA 11 ir īpaši paredzēts dzelzceļa sliežu griešanai. Nelietojiet produktu citiem uzdevumiem. Šo produktu drīkst lietot tikai profesionāli lietotāji, kuriem ir attiecīgā pieredze.

Mēs nepārtraukti strādājam, lai uzlabotu jūsu drošību un efektivitāti, darbojoties ar šo ierīci. Lai iegūtu plašāku informāciju, sazinieties ar apkopes pakalpojumu nodrošinātāju.

Piezīme: Saskaņā ar valsts/vietējiem noteikumiem šā produkta lietošana var būt ierobežota.

Iegulta savienojamība

Husqvarna Fleet Services™ ir aktīvu pārvaldīšanas mākoņrisinājums, kas parka vadītājam sniedz iespēju pārskatīt visus izstrādājumus, kas ir pievienoti, izmantojot iegultos vai pēcpārdošanas sensorus. Lai norādītu pievienoto izstrādājumu atrašanās vietu, var izmantot vārtejas vai viedtālruņa atrašanās vietu. Sensori ieraksta tādus datus kā darbības laiks, apkopes intervāli utt. Lai uzzinātu vairāk par aktīvu pārvaldīšanas mākoņrisinājumu Husqvarna Fleet Services™, Husqvarna Fleet Services at https://apps.apple.com/se/app/husqvarna-fleet-services/id1334672726 vai https://play.google.com/store/apps/details?id=com.husqvarna.hfsmobile&hl=en lejupielādējiet iOS vai Android lietotni. Lai iegūtu plašāku informāciju, sazinieties ar savu HUSQVARNA tirdzniecības pārstāvi.

Daži šā izstrādājuma modeļi ir savienoti, izmantojot iegulto Husqvarna Fleet Services™ sensoru, kam ir funkcija Bluetooth Low Energy (BLE). Papildinformāciju par tā lietošanu skatiet *Iegultās savienojamības izmantošana ar Husqvarna Fleet Services™ lpp. 106*. Informāciju par BLE tehnoloģijas radio spektru skatiet *Iegulta savienojamība lpp. 122*.

Produkta bojājumi

Mēs neatbildam par mūsu produkta bojājumiem, ja:

- ir veikts nepareizs produkta remonts;
- produkta remonts ir veikts, izmantojot detaļas, ko nav nodrošinājis vai apstiprinājis ražotājs;
- produktam tiek pievienots piederums, ko nav nodrošinājis vai apstiprinājis ražotājs;
- produkta remonts nav veikts pilnvarotā remontdarbnīcā vai pie pilnvarota speciālista.

Braucams grīdas skrēpersK1 PACE

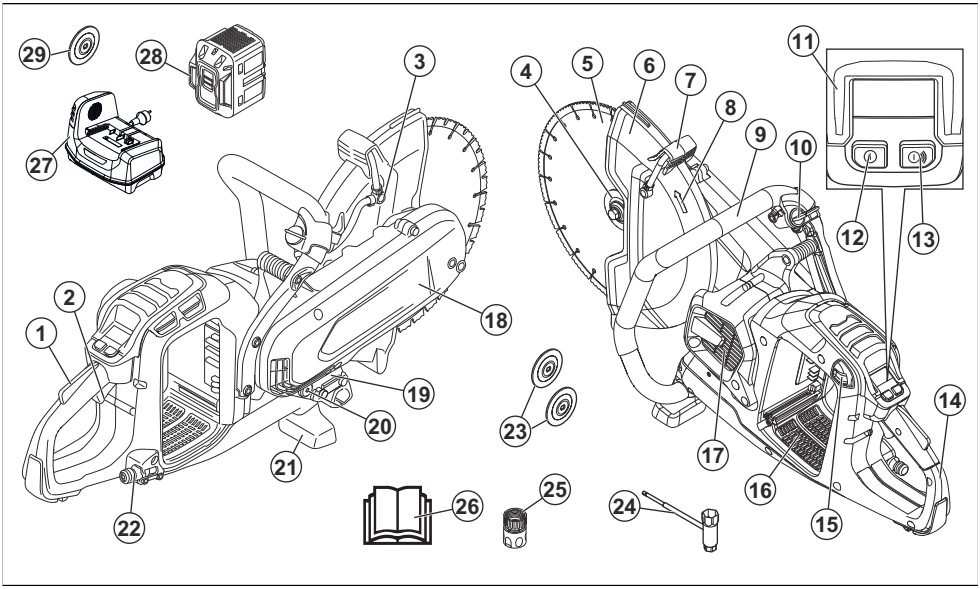

1. Piedziņas mēlītes bloķētājs
2. Piedziņas mēlīte
3. Ūdens sprausla
4. Atloks dimanta asmenim, vārpstai, ass iemavai
5. Griezējasmens
6. Asmens aizsargs
7. Asmens aizsarga regulēšanas rokturis
8. Vārpstas rotācijas virziens
9. Priekšējais rokturis
10. Ūdens vārsts
11. Vadības panelis
12. Ieslēgšanas/izslēgšanas poga
13. Piederumu ieslēgšanas/izslēgšanas poga (netiek izmantota)
14. Aizmugurējais rokturis
15. Akumulatora atvienošanas poga
16. Akumulatora atvere
17. Motora gaisa ieplūde
18. Siksnas aizsargs
19. Datu plāksnīte
20. Papildu ass iemava 20 mm / 0,8 collas
21. Priekšējais zemes balsts
22. Ūdens savienojums ar filtru
23. Līmētā abrazīvā asmens atloki
24. Kombinētā uzgriežņu atslēga
25. Ūdens savienotājs, GARDENA®
26. Lietotāja rokasgrāmata
27. Akumulatora lādētājs (nav iekļauts)
28. Akumulators (nav iekļauts)
29. Līmētā abrazīvā asmens atloks Ø119 mm. (Tikai Japāna, nav iekļauts)

Produkta pārskats K1 PACE Rescue

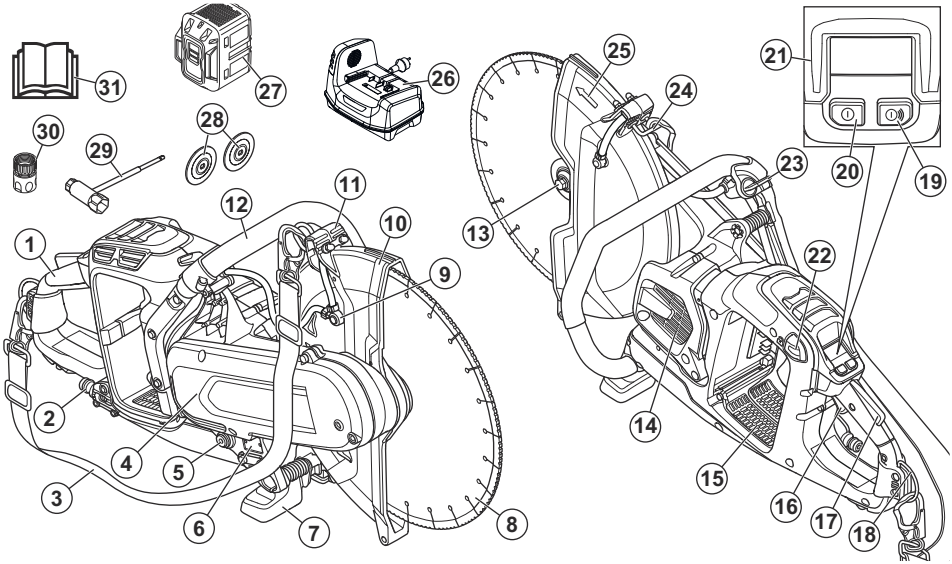

1. Aizmugurējais rokturis
2. Ūdens savienojums ar filtru
3. Plecu siksna
4. Siksnas aizsargs
5. Papildu ass iemava 20 mm / 0,8 collas
6. Datu plāksnīte
7. Priekšējais zemes balsts
8. Griezējasmens
9. Ūdens sprausla
10. Asmens aizsargs
11. Asmens aizsarga regulēšanas rokturis
12. Priekšējais rokturis
13. Atloks dimanta asmenim, vārpstai, ass iemavai
14. Motora gaisa ieplūde
15. Akumulatora atvere
16. Piedziņas mēlīte
17. Piedziņas mēlītes bloķētājs
18. Aizmugurējā siksnas cilpa
19. Piederumu ieslēgšanas/izslēgšanas poga (netiek izmantota)
20. Ieslēgšanas/izslēgšanas poga
21. Vadības panelis
22. Akumulatora atvienošanas poga
23. Ūdens vārsts
24. Priekšējā siksnas cilpa
25. Vārpstas rotācijas virziens
26. Akumulatoru lādētājs (nav iekļauts komplektā)
27. Akumulators (nav iekļauta komplektā)
28. Līmētā abrazīvā asmens atloki
29. Kombinētā uzgriežņu atslēga
30. Ūdens savienotājs, GARDENA®
31. Lietošanas rokasgrāmata

Braucams grīdas skrēpersK1 PACE Rail

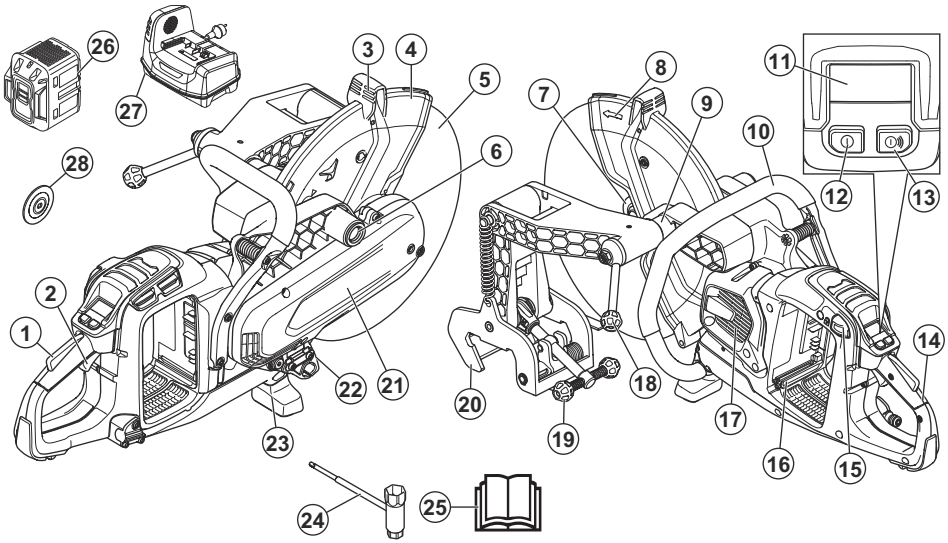

1. Piedziņas mēlītes bloķētājs
2. Piedziņas mēlīte
3. Asmens aizsarga regulēšanas rokturis
4. Asmens aizsargs
5. Griezējasmens
6. Sliedes stiprinājuma uzstādīšanas punkts labajā pusē
7. Atloks abrazīvajam asmenim, vārpstai, ass iemavai
8. Vārpstas rotācijas virziens
9. Sliedes stiprinājuma uzstādīšanas punkts kreisajā pusē
10. Priekšējais rokturis
11. Vadības panelis
12. Ieslēgšanas/izslēgšanas poga
13. Piederumu ieslēgšanas/izslēgšanas poga (netiek izmantota)
14. Aizmugurējais rokturis
15. Akumulatora atvienošanas poga
16. Akumulatora atvere
17. Motora gaisa ieplūde
18. Spēka zāģa fiksācijas rokturis
19. Sliedes fiksācijas rokturis
20. Sliedes piederums
21. Siksnas aizsargs
22. Datu plāksnīte
23. Priekšējais zemes balsts
24. Kombinētā uzgriežņu atslēga
25. Lietotāja rokasgrāmata
26. Akumulators (nav iekļauta komplektā)
27. Akumulatoru lādētājs (nav iekļauts komplektā)
28. Līmētā abrazīvā asmens atloks Ø119 mm. (Tikai Japāna, nav iekļauts)

Simboli uz spēka zāģa

BRĪDINĀJUMS. Šis spēka zāģis var būt bīstams un radīt smagas vai nāvējošas traumas operatoram vai citiem. Esiet uzmanīgi, lietojiet spēka zāģi pareizi.

Rūpīgi izlasiet šo lietošanas rokasgrāmatu un pirms šī spēka zāģa lietošanas pārliecinieties, ka izprotat norādījumus.

Lietojiet apstiprinātu aizsargķiveri, dzirdes aizsarglīdzekļus, acu aizsarglīdzekļus un respiratoru. Skatiet šeit: *Individuālie aizsarglīdzekļi lpp. 95*.

Griešanas laikā veidojas putekļi. Putekļu ieelpošana var radīt veselības apdraudējumu. Lietojiet apstiprinātu respiratoru. Vienmēr nodrošiniet labu ventilāciju.

Griezējasmens radītās dzirksteles var izraisīt degvielas, koksnes, apģērba, sausas zāles un citu uzliesmojošu materiālu aizdegšanos.

BRĪDINĀJUMS! Atsitieni var būt pēkšņi, strauji un spēcīgi un radīt dzīvībai bīstamas traumas. Pirms spēka zāģa lietošanas izlasiet un izprotiet norādījumus rokasgrāmatā. Skatiet šeit: *Atsitiens lpp. 103*.

Nodrošiniet, lai griezējasmenī nebūtu plaisas un citi bojājumi.

Nelietojiet ripzāģu asmeņus.

Paplāksnes ar atloku, uz kurām ir šis simbols, drīkst izmantot tikai ar dimanta asmeņiem.

EN 13977

Šo spēka zāģi izmanto darbam uz dzelzceļa.

Šis spēka zāģis atbilst spēkā esošajām ES direktīvām.

Vides marķējums. Spēka zāģis vai iepakojums nav sadzīves atkritumi. Nododiet to elektrisko un elektronisko ierīču pārstrādes uzņēmumā.

Piezīme: Pārējie uz spēka zāģa norādītie simboli/norādes atbilst dažu valstu sertifikācijas prasībām.

Datu plāksnīte

1. rinda: zīmols, modelis

2. rinda: sērijas nr. ar ražošanas datumu: gads, nedēļa, secības nr.

3. rinda: Produkta nr.

4. rinda: ražotājs

5. rinda: n = izejošās vārpstas nominālais ātrums, /min = apgriezieni minūtē, ø = asmens diametrs, vārpstas skrūves vītne.

6. rinda: maksimālais un nominālais spriegums, d.c. = līdzstrāva

7. rinda: izcelsmes valsts

Drošība

Drošības definīcijas

Brīdinājumi, norādes “Uzmanību!” un piezīmes tiek izmantotas, lai izceltu īpaši svarīgas lietotāja rokasgrāmatas daļas.

BRĪDINĀJUMS: Tiek izmantota tad, ja rokasgrāmatā sniegto instrukciju neievērošanas dēļ operatoram vai blakus esošajām personām draud traumu vai nāves risks.

IEVĒROJIET: Tiek izmantota tad, ja rokasgrāmatā sniegto instrukciju neievērošanas dēļ rodas izstrādājuma, citu materiālu vai blakus esošās teritorijas bojājuma risks.

Piezīme: Tiek izmantota, lai sniegtu plašāku informāciju, kas nepieciešama attiecīgajā situācijā.

Vispārīgi drošības brīdinājumi par elektriskā darbarīka lietošanu

BRĪDINĀJUMS: Izlasiet visas drošības instrukcijas, norādījumus, apskatiet attēlus un specifikācijas, kas ir komplektā ar šo elektrisko darbarīku. Tālāk norādīto brīdinājumu un norādījumu neievērošana var

radīt strāvas triecienu, aizdegšanos un/vai nopietnas traumas.

Saglabājiet visus brīdinājumus un norādījumus turpmākām uzziņām. Brīdinājumos izmantotais termins "elektriskais darbarīks" attiecas uz elektrisko darbarīku, kura barošanu nodrošina elektrotīkls (ar kabeli) vai akumulators (bez kabeļa).

Darba zonas drošība

- **Darba zonai jābūt tīrai un labi apgaismotai.** Nekārtīgas un neapgaismotas darba vietas var izraisīt negadījumu.
- **Nelietojiet elektriskos darbarīkus sprādzienbīstamā vidē, piemēram, viegli uzliesmojošu šķidrumu, gāzu vai putekļu tuvumā.** Elektriskie darbarīki rada dzirksteles, kas var izraisīt putekļu vai izgarojumu aizdegšanos.
- **Elektriskā darbarīka lietošanas laikā gādājiet, lai tuvumā neviena nebūtu.** Uzmanības novēršanas dēļ varat zaudēt vadību.

Elektrodrošība

- **Elektriskā darbarīka kontaktspraudņiem jāatbilst elektrotīkla kontaktligzdām. Nekādā gadījumā nepārveidojiet kontaktspraudni! Iezemētiem elektriskajiem darbarīkiem nedrīkst izmantot nekādus pārejas spraudņus.** Nepārveidoti kontaktspraudņi un atbilstošas kontaktligzdas samazina elektriskās strāvas trieciena risku.
- **Nepieļaujiet ķermeņa saskari ar iezemētām virsmām, piemēram, caurulēm, radiatoriem, plītīm un ledusskapjiem.** Ja ir izveidojies ķermeņa iezemējums, pastāv paaugstināts elektriskās strāvas trieciena risks.
- **Elektriskos darbarīkus nedrīkst pakļaut lietus vai mitruma iedarbībai.** Elektriskajā darbarīkā iekļuvis ūdens paaugstina elektriskās strāvas trieciena risku.
- **Lietojot kabeli, ievērojiet piesardzību. Nekad neizmantojiet kabeli elektriskā darbarīka pārvietošanai, vilkšanai vai atvienošanai no kontaktligzdas. Sargiet kabeli no karstuma, eļļas, asām malām un kustīgām detaļām.** Bojāti vai savijušies kabeļi palielina elektriskās strāvas trieciena risku.
- **Lietojot elektrisko darbarīku ārpus telpām, izmantojiet lietošanai ārā piemērotu pagarinātāju.** Lietošanai ārpus telpām piemērota pagarinātāja lietošana samazina elektriskās strāvas trieciena risku.
- **Ja no elektriskā instrumenta lietošanas mitros apstākļos nevar izvairīties, izmantojiet paliekošās strāvas pārtraucēju (residual current device — RCD).** Izmantojot RCD, tiek samazināts elektriskās strāvas trieciena risks.

BRĪDINĀJUMS: Nemazgājiet iekārtu ar augstspiediena mazgāšanas ierīcēm, jo ūdens var iekļūt elektrosistēmā vai motorā un izraisīt iekārtas bojājumus vai īssavienojumu.

Individuālā aizsardzība

- **Lietojot elektrisko darbarīku, ievērojiet piesardzību, pārdomājiet savas darbības un rīkojieties saprātīgi. Nelietojiet elektrisko darbarīku, kad esat noguris, kā arī narkotiku, alkohola vai zāļu iespaidā**. Acumirklīga neuzmanība strādājot ar elektrisko darbarīku var radīt smagas traumas.
- **Lietojiet individuālos aizsardzības līdzekļus. Vienmēr lietojiet acu aizsargus.** Individuālo aizsardzības līdzekļu, piemēram, putekļu maskas, aizsargapavu ar neslīdošām zolēm, ķiveres vai ausu aizsargu, lietošana attiecīgos apstākļos mazina traumu gūšanas risku.
- **Nepieļaujiet nejaušu ieslēgšanu. Pirms darbarīka pievienošanas strāvas avotam un/vai akumulatora blokam, pacelšanas vai pārvietošanas, pārbaudiet, vai slēdzis ir izslēgšanas stāvoklī.** Mehanizēto darbarīku pārvietošana, turot pirkstu uz slēdža, vai darbarīku pieslēgšana barošanai, ja ir ieslēgts slēdzis, var izraisīt negadījumus.
- **Pirms elektriskā darbarīka ieslēgšanas noņemiet regulēšanas atslēgu vai uzgriežņu atslēgu.** Uz elektriskā darbarīka rotējošajām detaļām atstāta uzgriežņu atslēga vai atslēga var radīt traumu.
- **Nesniedzieties pārāk tālu. Vienmēr stāviet stabili un saglabājiet līdzsvaru.** Tādējādi var labāk vadīt elektrisko darbarīku negaidītās situācijās.
- **Attiecīgi apģērbieties. Nevalkājiet vaļīgu apģērbu vai rotaslietas. Nepieļaujiet, ka kustīgo detaļu tuvumā atrodas mati, drēbes vai cimdi.** Vaļīgas drēbes, rotaslietas vai gari mati var ieķerties kustīgajās detaļās.
- **Ja komplektācijā ir iekļautas pievienojamas putekļu iesūkšanas ierīces un savākšanas tvertnes, pārbaudiet, vai tās ir piestiprinātas un tiek pareizi izmantotas.** Putekļu savākšanas līdzekļu izmantošana var samazināt putekļu radītos draudus.
- **Nekļūstiet nevērīgs pret darbarīka drošas izmantošanas principiem un neignorējiet tos pat tad, ja bieži izmantojat darbarīkus un esat labi iepazinies ar to darbību.** Neuzmanīgas rīcības dēļ ļoti ātri var gūt nopietnu traumu.
- **Vibrāciju emisija elektriskā darbarīka faktiskās izmantošanas laikā var atšķirties no noteiktās kopējās vērtības atkarībā no darbarīka lietošanas veida.** Lai aizsargātu sevi, operatoriem ir jāzina, kādi drošības pasākumi ir veicami, kas noteikti, pamatojoties uz iedarbības novērtējumu faktiskās izmantošanas apstākļos (ņemot vērā visas darbības cikla daļas, piemēram, brīdī, kad darbarīks ir izslēgts, un, kad tas darbojas tukšgaitā, papildus kopā ar aktivizētāju).
- **Kad motors darbojas, turieties tālāk no asmens.**

Elektriskā darbarīka lietošana un uzturēšana

- **Nelietojiet elektrisko darbarīku ar spēku. Izmantojiet konkrētajam darbam piemērotu elektrisko darbarīku.** Izmantojot pareizo elektrisko darbarīku ar tam paredzēto ātrumu, darbu var paveikt labāk un drošāk.
- **Nelietojiet elektrisko darbarīku, ja, nospiežot slēdzi, tas neieslēdzas vai neizslēdzas.** Elektriskais darbarīks, kuru nevar vadīt, izmantojot slēdzi, rada draudus un ir jāremontē.
- **Pirms jebkādu regulēšanas darbu veikšanas, piederumu maiņas vai novietošanas uzglabāšanai atvienojiet kontaktspraudni no strāvas avota un/vai akumulatora bloku no elektriskā darbarīka.** Šādi piesardzības pasākumi samazina nejaušas elektriskā darbarīka palaišanas risku.
- **Novietojiet elektrisko darbarīku, kas darbojas tukšgaitā, bērniem nepieejamā vietā un neļaujiet to lietot personām, kas nepārzina tā lietošanu vai šeit sniegtos norādījumus.** Nonākot rokās lietotājam bez atbilstošām zināšanām, elektriskie darbarīki ir bīstami.
- **Uzturiet elektriskos darbarīkus labā stāvoklī. Pārbaudiet kustīgo detaļu salāgojumu un saķeri, bojājumus un jebkādus citus faktorus, kas var ietekmēt elektriskā darbarīka darbību. Ja darbarīks bojāts, pirms tā lietošanas veiciet remontu.** Daudzu nelaimes gadījumu iemesls ir slikti uzturēti elektriskie darbarīki.
- **Griezējinstrumenti jāuztur asi un tīri.** Pareizi uzturēti griezējinstrumenti ar asiem asmeņiem retāk saliecas, un tos ir vieglāk vadīt.
- **Lietojiet elektriskos instrumentus, piederumus un asmeņus u.c. detaļas atbilstoši šeit sniegtajiem norādījumiem, ņemot vērā darba apstākļus un veicamos uzdevumus.** Elektriskā darbarīka lietošana neparedzētiem mērķiem var radīt bīstamas situācijas.
- **Rokturiem un turēšanas virsmām ir jābūt sausām, tīrām un uz tām nedrīkst būt eļļas un smērvielas.** Slīdīgi rokturi un turēšanas virsmas traucē drošu darbarīka izmantošanu un vadību negaidītās situācijās.
- **Nekādā gadījumā nedrīkst izstrādājumu pārveidot bez ražotāja oficiāla apstiprinājuma** Vienmēr izmantojiet oriģinālās rezerves daļas. Neatļautas izmaiņas un/vai piederumi var izraisīt smagas vai nāvējošas traumas lietotājam vai citām personām.
- **Pārliecinieties, vai darba vietu un griežamo materiālu nešķērso caurules un barošanas kabeļi.**
- **Vienmēr pārbaudiet un atzīmējiet gāzes cauruļu atrašanās vietas.** Griešana gāzes cauruļu tuvumā vienmēr ir bīstama. Veicot griešanu vietā, kur pastāv sprādzienbīstamība, nodrošiniet, lai nerodas dzirksteles. Koncentrējieties un fokusējieties uz uzdevumu. Neuzmanība var izraisīt nopietnas traumas vai nāvi.

Akumulatora instrumenta lietošana un apkope

- **Uzlādei izmantojiet tikai ražotāja norādīto lādētāju.** Lādētājs, kas ir piemērots viena tipa akumulatoru blokam, var kļūt ugunsbīstams, lietojot to cita veida akumulatora blokam.
- **Izmantojiet elektriskos darbarīkus tikai ar tiem paredzētajiem akumulatoru blokiem.** Jebkura cita akumulatoru bloka lietošana var radīt traumas un ugunsgrēka risku.
- **Kad akumulatoru bloks netiek izmantots, turiet to drošā attālumā no metāla priekšmetiem, piemēram, papīra saspraudēm, monētām, atslēgām, naglām, skrūvēm un citiem nelieliem metāla priekšmetiem, kas var savienot spailes.** Akumulatora spaiļu savienošana var radīt apdegumus vai aizdegšanos.
- **Nepareizi lietojot, no akumulatora var iztecēt šķidrums; izvairieties no saskares ar to. Ja nejauši notiek saskare, noskalojiet skarto vietu ar lielu daudzumu ūdens. Ja šķidrums iekļūst acīs, vērsieties pēc medicīniskās palīdzības.** No akumulatora iztecējis šķidrums var radīt kairinājumu vai apdegumus.
- **Nelietojiet akumulatoru bloku vai darbarīku, ja tas ir bojāts vai pārveidots.** Bojāts vai pārveidots akumulators var darboties neparedzami, izraisot aizdegšanos, sprādzienu vai traumu gūšanas risku.
- **Nepakļaujiet akumulatoru bloku vai darbarīku uguns vai pārmērīgi augstas temperatūras ietekmei.** Ja pakļausiet spēka zāģi uguns vai tādas temperatūras iedarbībai, kas pārsniedz 130 °C (265°F), var notikt sprādziens.
- **Ņemiet vērā visus uzlādes norādījumus un neuzlādējiet akumulatoru bloku vai darbarīku temperatūrā, kas ir ārpus norādījumos norādītā diapazona.** Nepareiza uzlāde vai uzlāde temperatūrā, kas ir ārpus norādītā diapazona, var bojāt akumulatoru un palielināt aizdegšanās risku.

Apkope

- **Uzticiet elektriskā darbarīka apkopi kvalificētam remontdarbu speciālistam, kas izmanto tikai oriģinālas rezerves daļas.** Tādējādi tiks garantēta elektriskā darbarīka lietošanas drošība.
- **Nekad neveiciet bojātu akumulatoru apkopi.** Akumulatoru apkopi drīkst veikt tikai ražotājs vai pilnvarota apkopes pakalpojumu nodrošinātājs.

Griešanas iekārtas drošības brīdinājums

- **Kopā ar instrumentu piegādātais aizsargs ir droši jāpiestiprina pie elektroinstrumenta un jānovieto, lai garantētu maksimālu drošību, nosedzot iespējami lielu pret operatoru vērstā diska laukumu. Netuvojieties un neļaujiet citiem tuvoties diska griešanās plaknei.** Aizsargs garantē operatora aizsardzību pret bojātiem diska fragmentiem un nejaušas saskares ar disku.

- **Izmantojiet tikai stingras saistvielas vai dimanta griezējdiskus.** Tas, ka piederumu ir iespējams pievienot pie elektroinstrumenta, negarantē drošu darbību.
- **Piederuma nominālajam ātrumam jābūt vismaz vienādam ar maksimālo ātrumu, kas norādīts uz elektriskā darbarīka.** Piederumi, kas darbojas ātrāk par nominālo ātrumu, var salūzt un sadalīties.
- **Diski ir jāizmanto tikai norādītajam lietojumam. Piemēram, neveiciet slīpēšanu ar griešanas diska sāniem.** Abrazīvie griešanas diski ir paredzēti perifērai slīpēšanai, un lietojot uz tiem spēku no sāniem, tie var sašķīst.
- **Vienmēr izmantojiet veselus disku atlokus ar izvēlētajam diskam atbilstošu diametru.** Atbilstoši disku atloki atbalsta disku un samazina diska bojājuma iespējamību.
- **Neizmantojiet lielāku elektroinstrumentu nodilušus pastiprinātus diskus.** Diski, kas paredzēti lielākam elektroinstrumentam, nav piemēroti lielākam mazāka instrumenta ātrumam un var saplīst.
- **Jūsu piederuma ārējam diametram un biezumam ir jāietilpst elektroinstrumenta veiktspējas rādītājos.** Neatbilstoša izmēra piederumus nevar pienācīgi aizsargāt vai kontrolēt.
- **Disku un atloku ass izmēram ir precīzi jāatbilst elektroinstrumenta vārpstas izmēram.** Diski un atloki ar ass caurumiem, kas neatbilst elektroinstrumenta montāžas vārpstai, darbosies nelīdzsvaroti, radīs pārlieku vibrāciju un var izraisīt vadības zaudēšanu.
- **Neizmantojiet bojātus diskus. Pirms katras lietošanas reizes pārbaudiet, vai diskiem nav robu un plīsumu. Ja elektroinstruments vai disks tiek nomests, pārbaudiet, vai tie nav bojāti, vai uzstādiet veselu disku. Pēc diska pārbaudes un uzstādīšanas nostājieties un lieciet līdzās esošajiem nostāties paralēli rotējošajam diskam un palaidiet elektroinstrumentu pie maksimālajiem tukšgaitas apgriezieniem vienu minūti.** Šajā laikā bojāts disks parasti salūzīs.
- **Lietojiet individuālos aizsarglīdzekļus. Atkarībā no lietojuma izmantojiet sejas aizsargu un aizsargbrilles. Ja nepieciešams, izmantojiet putekļu masku, dzirdes aizsarglīdzekļus, cimdus un priekšautu, kas aizsargā pret sīkām apstrādājamā materiāla daļiņām.** Acu aizsarglīdzeklim ir jāaiztur lidojošas daļiņas, ko rada dažādu darbību veikšana. Putekļu maskai vai respiratoram jāspēj filtrēt darba rezultātā radušās daļiņas. Ilgstoša augstas intensitātes trokšņa iedarbība var izraisīt dzirdes zudumu.
- **Sekojiet, lai citi cilvēki atrodas drošā attālumā no darba zonas. Katram, kurš iekļūst darba zonā, ir jāvalkā individuālie aizsardzības līdzekļi.** Apstrādājamā materiāla fragmenti vai bojāts disks var tikt izsviests un radīt traumas arī ārpus tiešās darba vietas.
- **Veicot darbības, kad griešanas piederumus var saskarties ar paslēptu vadu, turiet elektrisko darbarīku aiz izolētās satveršanas virsmas.** Griešanas piederums, saskaroties ar zem sprieguma esošu vadu, var pārvadīt spriegumu uz darbarīka nesegtajām metāla daļām, saskare ar kurām var radīt operatoram elektrotraumu.
- **Gādājiet, lai kabelis neatrastos rotējošu daļu tuvumā.**Ja zaudēsit līdzsvaru, kabelis var tikt sagriezts vai aizķerts, un rotējošais disks var ieraut jūsu plaukstu vai roku.
- **Nekad nenolieciet elektrisko darbarīku, kad piederums nav pilnībā apstājies.** Rotējošais disks var saskarties ar virsmu un izraut elektrisko darbarīku no rokām.
- **Nedarbiniet elektrisko darbarīku, kad to nesat sev pie sāniem.** Nejauša saskare ar rotējošu piederumu var aizķert jūsu apģērbu un ieraut piederumu ķermenī.
- **Regulāri tīriet elektriskā darbarīka ventilācijas atveres.** Motora ventilators ievilks putekļus korpusā, un pārlieka metāla skaidiņu uzkrāšanās var radīt elektrobīstamību.
- **Nedarbiniet elektrisko darbarīku ugunsnedrošu materiālu tuvumā.** Dzirksteles var aizdedzināt šos materiālus.

Atsitiens un saistīti brīdinājumi

- **Atsitiens ir pēkšņa reakcija uz iestrēgušu vai ieķērušos rotējošu disku.** Iestrēgšana vai ieķeršanās izraisa strauju rotējošā diska apstāšanos, kas tālāk rada spēku uz nekontrolējamo elektroinstrumentu, virzot to diska kustībai pretējā virzienā savienojuma punktā.
- **Piemēram, ja abrazīvs disks iestrēgst vai ieķeras apstrādes materiālā, diska mala, kas iekļūst iestrēgšanas punktā, var izrakties materiāla virsmā, izraisot diska izraušanos.** Disks var izrauties operatora virzienā vai projām no viņa, atkarībā no diska kustības iestrēgšanas brīdī. Abrazīvi diski var arī salūzt šādos apstākļos.
- **Atsitiens rodas nepareizas elektroinstrumenta lietošanas dēļ. To var novērst, veicot tālāk aprakstītos piesardzības pasākumus.**
- **Satveriet elektroinstrumentu stingri un novietojiet savu ķermeni un rokas, lai varētu pretoties atsitiena spēkam.** Vienmēr izmantojiet papildu rokturi, ja tas pieejams, lai maksimāli kontrolētu atsitienu vai vilces reakciju darba uzsākšanas brīdī. Operators var kontrolēt vilces reakcijas vai atsitiena spēkus, ja tiek ievēroti atbilstoši piesardzības pasākumi.
- **Nekad nenovietojiet rokas rotējošā piederuma tuvumā.** Piederums var izraisīt atsitienu pāri rokai.
- **Nenovietojiet ķermeni vienā līnijā ar rotējošo disku.** Atsitiens virzīs instrumentu diska kustībai pretējā virzienā savienojuma punktā.
- **Izmantojiet īpašu piesardzību, strādājot stūros, pie asām malām u.tml.** Izvairieties no piederuma kratīšanas un aizķeršanas. Stūri, asas malas vai kratīšanās var izraisīt rotējošā piederuma ieķeršanos un izraisīt kontroles zudumu vai atsitienu.

- **Nepiestipriniet zāģa ķēdi, kokgriešanas asmeni, segmentētu dimanta disku ar perifēro atveri lielāku par 10 mm vai zobotu zāģasmeni.** Šādi asmeņi bieži izraisa atsitienu un kontroles zudumu.
- **Izvairieties no diska iestrēgšanas un nelietojiet pārlieku spēku.** Nemēģiniet veikt pārāk dziļu griezumu. Pārāk liela diska noslodze palielina diska saķeršanās risku griezuma vietā un atsitiena iespējamību vai diska salūšanu.
- **Ja disks ir saķēries vai kāda iemesla dēļ ir jāpārtrauc griešana, izslēdziet elektroinstrumentu un turiet to nekustīgi, līdz disks pilnībā apstājas.** Nekad neizņemiet disku no griezuma, kamēr disks kustas, citādi var rasties atsitiens. Veiciet pārbaudi un novērsiet diska saķeršanās iemeslu.
- **Neatsāciet griešanas darbību apstrādes materiālā.** Ļaujiet diskam sasniegt maksimālos apgriezienus un uzmanīgi atkal iegremdējiet to griezumā. Disks var saķerties, izlēkt ārā vai dot atsitienu, ja elektroinstrumenta darbība tiek atsākta apstrādes materiālā.
- **Atbalstiet paneļus vai citus lielizmēra apstrādes materiālus, lai samazinātu diska iestrēgšanas un atsitiena risku.** Lielizmēra apstrādes materiāli mēdz ieliekties no sava svara. Balsti ir jānovieto zem apstrādes materiāla griezuma līnijas un apstrādes materiāla malas tuvumā abās diska pusēs.
- **Veicot griezumu esošās sienās vai citās nepārredzamās vietās, rīkojieties īpaši piesardzīgi.** Disks var pārgriezt gāzes vai ūdens caurules, elektrības kabeļus vai priekšmetus, kas var radīt atsitienu.

Vispārīgi norādījumi par drošību

BRĪDINĀJUMS: Pirms sākat lietot šo izstrādājumu, izlasiet tālāk izklāstītos brīdinājumus.

- Spēka zāģis ir bīstams darba rīks, ja to lieto neuzmanīgi vai nepareizi — var rasties nopietnas traumas vai iestāties nāve. Tāpēc ir ļoti svarīgi izlasīt un saprast šo lietotāja rokasgrāmatu. Operatoram pirms izstrādājuma pirmās lietošanas reizes ieteicams izlasīt praktiskos norādījumus.
- Izstrādājuma pārveidošana ir aizliegta. Ražotāja neapstiprinātas izstrādājuma izmaiņas var izraisīt nopietnas traumas vai nāvi.
- Neizmantojiet izstrādājumu, ja pastāv iespēja, ka to ir pārveidojušas citas personas.
- Vienmēr izmantojiet oriģinālos piederumus un rezerves daļas. Ražotāja neapstiprināti piederumi un rezerves daļas var izraisīt nopietnas vai nāvējošas traumas.
- Gādājiet, lai izstrādājums ir tīrs. Pārliecinieties, ka varat skaidri izlasīt zīmes un uzlīmes.
- Nekādā gadījumā neļaujiet bērniem vai citām atbilstoši neapmācītām personām strādāt ar izstrādājumu vai veikt tam tehnisko apkopi.
- Neļaujiet nevienai personai izmantot izstrādājumu, ja tā nav izlasījusi un sapratusi lietotāja rokasgrāmatas saturu.
- Atļaujiet tikai pilnvarotām personām lietot šo izstrādājumu.
- Uz spēka zāģi attiecināmā drošības distance ir 15 m/50 pēdas. Nodrošiniet, lai darba zonā neatrastos dzīvnieki un nepiederošas personas.
- Šis izstrādājums darbības laikā rada elektromagnētisko lauku. Zināmos apstākļos šis lauks var traucēt aktīvo vai pasīvo medicīnisko implantu darbību. Lai samazinātu nopietnu vai nāvējošu traumu risku, mēs iesakām personām, kam ir medicīniskie implanti, pirms šī izstrādājuma lietošanas konsultēties ar savu ārstu un medicīniskā implanta izgatavotāju.
- Šajā lietotāja rokasgrāmatā ietvertā informācija neaizstāj profesionālas prasmes un pieredzi. Ja rodas situācija, kurā nejūtaties droši, pārtrauciet darbu un konsultējieties ar speciālistu. Sazinieties ar vietējo apkopes sniedzēju. Nekad nedariet neko, par ko neesat pārliecināts!

Akumulatora drošība

BRĪDINĀJUMS: Pirms produkta lietošanas izlasiet zemāk minētos brīdinājumus.

BRĪDINĀJUMS: Bojāts akumulators var eksplodēt un radīt traumas. Ja akumulators ir deformējies vai ir bojāts, sazinieties ar pilnvaroto HUSQVARNA servisa pārstāvi.

- Izmantojiet tikai tos Husqvarna PACE akumulatorus, kas ieteikti jūsu produktam. Akumulatoriem ir šifrēta programmatūra.
- Šim produktam lietojiet tikai oriģinālos akumulatorus. Ja akumulatori tiek nomainīt pret nepareiza veida akumulatoru, pastāv sprādzienbīstamība. Plašāku informāciju jautājiet savam izplatītājam.
- Kā barošanas avotu izmantojiet Husqvarna PACE uzlādējamus akumulatorus tikai saistītajiem HUSQVARNA produktiem. Lai nepieļautu traumu gūšanas risku, akumulatoru nedrīkst izmantot kā citu produktu strāvas avotu.
- Elektrošoka risks. Nesavienojiet akumulatora spailes ar atslēgām, skrūvēm vai citiem metāla priekšmetiem. Tas var izraisīt akumulatora īssavienojumu.
- Ja rodas akumulatora noplūde, neļaujiet šķidrumam nonākt saskarē ar ķermeni, drēbēm vai produktu. Ja pieskaraties šķidrumam, nomazgājiet skarto vietu ar lielu daudzumu ūdens un vērsieties pēc medicīniskās palīdzības.
- Akumulatoru tuvumā nēsājiet aizsargbrilles. Ja šķidrums iekļūst acīs, neberzējiet tās, bet skalojiet ar

lielu daudzumu ūdens vismaz 15 minūtes. Meklējiet medicīnisku palīdzību.
- Neizmantojiet akumulatorus, kas nav uzlādējami.
- Akumulatora pārveidošana ir aizliegta.
- Neievietojiet nekādus priekšmetus akumulatora gaisa atverēs.
- Neglabājiet akumulatoru vietās, ka ir pakļautas tiešai saulesgaismai, karstumam vai atklātām liesmām. Akumulators var izraisīt sprādzienu un radīt apdegumus un/vai ķīmiskos apdegumus.
- Akumulatoru nedrīkst pakļaut lietus un mitruma ietekmei.
- Akumulatoru nedrīkst pakļaut mikroviļņu un augsta spiediena ietekmei.
- Akumulatoru nedrīkst izjaukt vai saspiest.
- Izmantojiet akumulatoru tikai tad, ja apkārtējās vides temperatūra ir robežās no -10 °C (14 °F) līdz 40 °C (104 °F).
- Netīriet akumulatoru un tā lādētāju ar ūdeni. Skatiet šeit: *Akumulatora un akumulatora lādētāja tīrīšana lpp. 116*.
- Nelietojiet bojātu akumulatoru.
- Uzglabājiet akumulatorus vietā, kur tuvumā nav metāla priekšmetu, piemēram, naglu, skrūvju vai rotaslietu.
- Sargiet akumulatoru no bērniem.
- Pareizi nostipriniet akumulatoru. Pretējā gadījumā var notikt akumulatora īssavienojums.

Akumulatora lādētāja drošības norādes

BRĪDINĀJUMS: Izlasiet visus drošības brīdinājumus un norādījumus. Neievērojot brīdinājumus un norādījumus, var rasties elektrotrauma, aizdegšanās un/vai smagas traumas.

- Ja drošības instrukcijas netiek ievērotas, pastāv elektriskās strāvas trieciena vai īssavienojuma risks.
- Neizmantojiet citus akumulatoru lādētājus, izņemot jūsu produktam paredzēto. Izmantojiet HUSQVARNA ātros lādētājus tikai tad, kad lādējat HUSQVARNA rezerves akumulatorus.
- Nemēģiniet izjaukt akumulatora lādētāju.
- Nelietojiet akumulatora lādētāju, kas ir bojāts vai nedarbojas pareizi.
- Nevelciet akumulatora lādētāju aiz barošanas kabeļa. Lai akumulatora lādētāju atvienotu no elektrotīkla kontaktligzdas, velciet aiz kontaktspraudņa. Nevelciet aiz barošanas kabeļa.
- Uzmanieties, lai vadi un pagarinātāji nesaskartos ar ūdeni, eļļu un asām malām. Nodrošiniet, lai kabelis netiktu iespiests durvīs, nožogojumos un līdzīgās konstrukcijās.
- Nelietojiet akumulatora lādētāju viegli uzliesmojošu materiālu vai materiālu, kas var izraisīt koroziju, tuvumā. Pārliecinieties, vai akumulatora lādētājs nav pārsegts. Ja konstatējat dūmus vai uguni, izraujiet akumulatora lādētāja kontaktspraudni.
- Uzlādējiet akumulatoru tikai tādās telpās, kur ir laba gaisa plūsma un kur akumulators nav pakļauts saules gaismas ietekmei. Neuzlādējiet akumulatoru ārpus telpām. Neuzlādējiet akumulatoru mitrumā.
- Uzlādējiet akumulatoru tikai tad, kad vides temperatūra ir robežās no 5 °C (41 °F) līdz 40 °C (104 °F). Izmantojiet lādētāju labi vēdināmā un sausā vietā, kur nav putekļu.
- Neievietojiet nekādus priekšmetus akumulatora lādētāja gaisa atverēs.
- Nekādā gadījumā akumulatora lādētāja spailes nesavienojiet ar metāla priekšmetiem, jo tas var izraisīt akumulatora lādētāja īssavienojumu.
- Akumulatora lādētājā nelādējiet nelādējamus akumulatorus un neizmantojiet tos ierīcē.
- Izmantojiet apstiprinātas kontaktligzdas, kas nav bojātas.

Darba drošības norādījumi

BRĪDINĀJUMS: Izlasiet visus drošības brīdinājumus un norādījumus. Neievērojot brīdinājumus un norādījumus, var rasties elektrotrauma, aizdegšanās un/vai smagas traumas.

- Negrieziet azbesta materiālus.
- Ja veicat sauso griešanu, parūpējieties par drošu putekļu notīrīšanu.
- Šajā rokasgrāmatā sniegtā informācija neaizstāj profesionālās zināšanas un pieredzi. Ja kādā situācijā nejūtaties droši, izslēdziet produktu. Nelietojiet produktu nezināmās situācijās.
- Ja rodas jautājumi par produkta darbību, sazinieties ar apkopes pakalpojumu nodrošinātāju vai HUSQVARNA. Mēs varam sniegt informāciju par pareizu un drošu produkta lietošanu, lai iegūtu vislabākos rezultātus.
- Nelietojiet produktu, akumulatoru vai akumulatora lādētāju, kas ir bojāts vai nedarbojas pareizi.
- Nepieskarieties griezējasmenim, kad tas griežas. Tā var gūt smagas vai nāvējošas traumas.
- Neizmantojiet produktu sliktos laikapstākļos, piemēram, biezā miglā, stiprā lietū, spēcīgā vējā un lielā aukstumā. Slikti laikapstākļi rada papildu riskus, piemēram, ledu uz zemes.
- Nedarbiniet produktu, kamēr visi pārsegi un aizsargi nav pareizi uzstādīti.
- Pievērsiet uzmanību apkārtnei. Pārliecinieties, ka citas personas vai dzīvnieki netraucē jums vadīt produktu vai nenonāk saskarē ar to.
- Neļaujiet bērniem lietot produktu vai atrasties tā tuvumā. Produktu ir viegli ieslēgt. Tas var radīt smagas traumas.
- Izņemiet akumulatoru, ja nevarat pilnībā pārraudzīt produktu. Izņemiet akumulatoru, ja neizmantosiet produktu ilgāku laiku.

- Lai pārvaldītu produktu, jāstāv stabili. Nelietojiet produktu, stāvot uz kāpnēm. Nelietojiet produktu, ja neatrodaties uz stingras pamatnes.
- Nelietojiet produktu virs plecu augstuma.

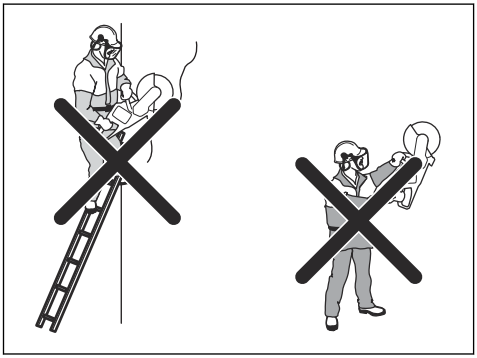

- Rīkojoties neuzmanīgi, palielinās atsitiena risks.

- Neturiet produktu ar vienu roku. Šo produktu nevar droši kontrolēt, turot vienā rokā.
- Nelietojiet produktu situācijās, kad nevarat saņemt palīdzību, ja notiek negadījums.
- Pārliecinieties, ka varat droši pārvietoties. Izpētiet apstākļus un apkārtni, vai nav potenciālu šķēršļu.
- Personām ar asinsrites traucējumiem pārmērīgas vibrācijas var negatīvi ietekmēt asinsriti vai nervu sistēmu. Ja jūtat pārmērīgas vibrāciju ietekmes simptomus, apmeklējiet ārstu. Simptomi var būt šādi: nejutīgums, tirpšana, dūrieni, sāpes, spēka zudums, ādas krāsas vai stāvokļa izmaiņas. Šie simptomi parasti ir novērojami pirkstiem, rokām vai locītavām. Aukstumā šie simptomi var būt izteiktāki.
- Nav iespējams aprakstīt pilnīgi visas situācijas, ar kurām varat saskarties, izmantojot šo produktu. Vienmēr rīkojieties piesardzīgi un saprātīgi.
- **Piezīme:** Pēc instrumenta lietošanas nekavējoties noņemiet dzirdes aizsarglīdzekļus, lai varētu saklausīt skaņas un brīdinājuma signālus.

Individuālie aizsarglīdzekļi

BRĪDINĀJUMS: Pirms sākat lietot izstrādājumu, izlasiet turpmāk izklāstītos brīdinājumus.

- Darba laikā vienmēr ir jāizmanto individuālais drošības aprīkojums. Individuālais aizsargaprīkojums nenovērsīs traumas, taču samazinās to smaguma pakāpi, ja notiktu negadījums. Lai izvēlētos piemērotu aprīkojumu, sazinieties ar izplatītāju, kas nodrošina apkopi.
- Izmantojiet apstiprinātu aizsargķiveri.
- Izmantojiet apstiprinātus dzirdes aizsarglīdzekļus. Ilgstoša uzturēšanās troksnī var radīt būtiskus dzirdes bojājumus. Lietojot dzirdes aizsarglīdzekļus, vienmēr uzmanīgi klausieties, lai sadzirdētu brīdinājumu signālus vai saucienus. Dzirdes aizsargaustiņas noņemiet uzreiz pēc motora apstāšanās.
- Lai samazinātu risku, ko rada saskarē ar asmeni iekustināti objekti, izmantojiet apstiprinātus acu aizsarglīdzekļus. Ja izmantojat sejas aizsargu, jālieto arī apstiprinātas aizsargbrilles. Atzītas aizsargbrilles ir tādas, kas atbilst ASV standarta ANSI Z87.1 vai ES valstu standarta EN 166 prasībām. Vizieriem ir jāatbilst standartam EN 1731.
- Velciet biezus cimdus.
- Izmantojiet apstiprinātus elpceļu aizsarglīdzekļus. Tādu izstrādājumu, kas apstrādā vai piešķir materiālam formu - piemēram, griezēju, slīpripu, urbju - lietošana var radīt putekļus un tvaikus, kuros var būt bīstamas ķīmikālijas. Pārbaudiet materiālu, ko plānojat apstrādāt, un lietojiet atbilstošu respiratoru.
- Lietojiet piegulošu, intensīvam darbam paredzētu un ērtu apģērbu, kas nodrošina pilnīgu kustību brīvību. Griešana rada dzirksteles, kas var aizdedzināt apģērbu. HUSQVARNA iesaka valkāt ugunsdrošu kokvilnas vai ļoti rupja džinsa auduma apģērbu. Nevelciet apģērbu, kas izgatavots no neilona, poliestera vai mākslīgā zīda. Šie materiāli aizdegoties kūst un pielīp ādai. Nevalkājiet šortus.
- Velciet zābakus ar tērauda purngaliem un neslīdošām pazolēm.
- Vienmēr jābūt tūlītēji pieejamam pirmās palīdzības komplektam.

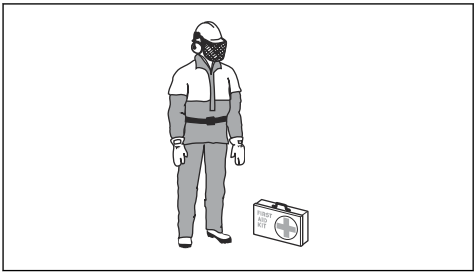

- Griezējasmens var radīt dzirksteles. Vienmēr jābūt tūlītēji pieejamam ugunsdzēšamajam aparātam.

Produkta drošības ierīces

BRĪDINĀJUMS: Pirms produkta lietošanas izlasiet zemāk minētos brīdinājumus.

- Nelietojiet produktu kopā ar drošības ierīcēm, kas ir bojātas vai nedarbojas pareizi.
- Regulāri pārbaudiet drošības ierīces. Ja drošības ierīces ir bojātas vai nedarbojas pareizi, sazinieties ar pilnvarotu HUSQVARNA apkopes dienesta pārstāvi.
- Nepārveidojiet drošības ierīces.
- Nelietojiet produktu, ja nav uzstādītas aizsargplāksnes, aizsargpārsegi, drošības slēdži un citas aizsargierīces vai tās ir bojātas.

Vadības paneļa funkcijas

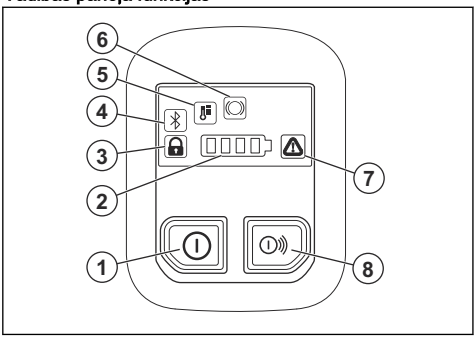

1. Ieslēgšanas/izslēgšanas poga
2. Akumulatora uzlādes stāvokļa indikators
3. Sliedes stiprinājuma indikators, aktivizēts vai deaktivizēts. Tikai K1 PACE Rail. Skatiet šeit: *Produkta problēmu novēršana lpp. 118*.
4. Bluetooth®. Skatiet šeit: *Bezvadu tehnoloģija Bluetooth® lpp. 106*.
5. Temperatūras brīdinājuma indikators, augsta vai zema temperatūra. Skatiet šeit: *Produkta problēmu novēršana lpp. 118*.
6. X-Halt brīdinājums. Skatiet šeit: *Produkta problēmu novēršana lpp. 118* un *X-Halt lpp. 96*.
7. Kļūdas/brīdinājuma indikators. Skatiet šeit: *Produkta problēmu novēršana lpp. 118*.
8. Piederumu ieslēgšanas/izslēgšanas poga (netiek izmantota)

Vadības pults pārbaude

1. Turiet nospiestu ieslēgšanas/izslēgšanas pogu, līdz iedegas akumulatora statusa indikators. Skatiet šeit: *Produkta iedarbināšana lpp. 109*.
2. Turiet nospiestu ieslēgšanas/izslēgšanas pogu, līdz vadības pults izslēdzas.

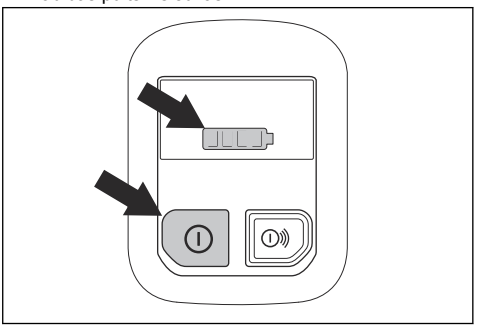

Piedziņas mēlītes bloķētājs

Spēka sprūda bloķētājs novērš nejaušu spēka sprūda darbību. Ja ar roku satverat rokturi un nospiežat spēka sprūda bloķētāju (A), tiek atbrīvots spēka sprūds (B). Atlaižot rokturi, spēka sprūds un spēka sprūda bloķētājs atgriežas sākotnējās pozīcijās.

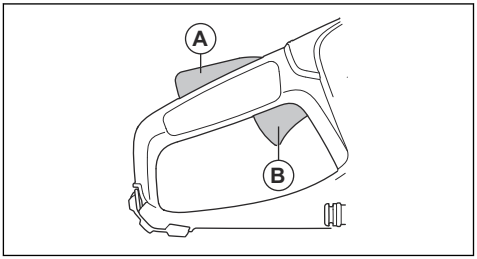

Automātiskās apturēšanas funkcija

Automātiskās apturēšanas funkcija aptur produktu un izslēdz vadības pulti, ja to neizmantojat 3 minūtes.

X-Halt

Funkcija X-Halt ir elektroniskā bremžu sistēma, kas tiek aktivizēta, ja notiek atsitiens. Funkcija nevar pilnībā novērst traumas no atsitiena, bet samazina to risku. Lai novērstu atsitienus un samazinātu traumu risku, jāievēro droša darba tehnika.

Palaižot produktu, funkcija X-Halt vienmēr tiek ieslēgta automātiski. Ja funkcija ir ieslēgta, vadības pultī redzams brīdinājuma simbols X-Halt, līdz produkts atdziest. Skatiet šeit: *Vadības paneļa funkcijas lpp. 96*. Plašāku informāciju skatiet šeit: *Produkta problēmu novēršana lpp. 118*.

Asmens aizsargs

BRĪDINĀJUMS: Pirms produkta iedarbināšanas pārbaudiet, vai asmens aizsargs ir pareizi piestiprināts. Nelietojiet šo

produktu, ja asmens aizsargs nav uzstādīts, ir bojāts vai saplaisājis.

Asmens aizsargs ir jāuzstāda virs griezējasmeņa. Asmens aizsargs novērš traumu rašanos, ja asmens daļas vai griežamā materiāla gabali tiek mesti operatora virzienā.

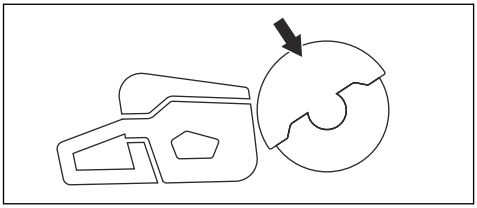

Asmens un asmens aizsarga pārbaude

BRĪDINĀJUMS: Bojāts griezējasmens var izraisīt traumas.

1. Pārbaudiet, vai griezējasmens ir pareizi uzstādīts un tam nav bojājumu.
2. Pārbaudiet, vai asmens aizsargā nav plaisu un vai tas nav bojāts.
3. Ja asmens aizsargs ir bojāts, nomainiet to.

Vibrāciju samazināšanas sistēma

Jūsu izstrādājums ir aprīkots ar vibrāciju slāpēšanas sistēmu, kas ir konstruēta, lai mazinātu vibrācijas un padarītu darbu ērtāku. Izstrādājuma vibrāciju slāpēšanas sistēma samazina vibrācijas, kas no motora bloka/griešanas aprīkojuma pāriet uz izstrādājuma rokturi.

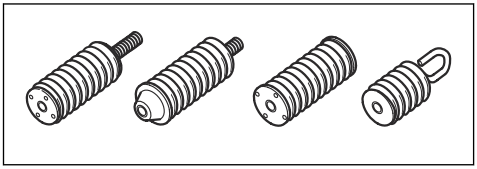

Vibrāciju slāpēšanas sistēmas pārbaude

BRĪDINĀJUMS: Pārbaudiet, vai motors ir izslēgts un akumulators ir atvienots.

1. Pārbaudiet, vai vibrāciju slāpēšanas bloki nav ieplaisājuši vai deformēti. Ja vibrāciju slāpēšanas bloki ir bojāti, tie ir jānomaina.
2. Pārbaudiet, vai vibrāciju slāpēšanas bloki ir pareizi piestiprināti motora blokam un roktura blokam.

Drošība saistībā ar vibrācijām

BRĪDINĀJUMS: Pirms produkta lietošanas izlasiet zemāk minētos brīdinājumus.

- Produkta lietošanas laikā operators tiek pakļauts vibrācijai. Regulāra un bieža produkta izmantošana var izraisīt operatora traumas vai palielināt to nopietnumu. Traumas var rasties pirkstiem, plaukstām, plaukstas locītavām, rokām, pleciem un/vai nerviem, kā arī citu ķermeņa daļu asinsvadiem. Traumas var būt destruktīvas un/vai ar paliekošām sekām, kā arī pakāpeniski palielināties nedēļu, mēnešu vai gadu laikā. Traumas ir iespējamas asinsrites sistēmai, nervu sistēmai, locītavām un citām ķermeņa daļām.
- Simptomi var izpausties gan produktu lietojot, gan citā laikā. Ja jums ir parādījušies simptomi un jūs turpināt izmantot produktu, simptomi var kļūt izteiktāki un nepāriet. Meklējiet medicīnisko palīdzību, ja parādās šādi vai citi simptomi:
  - nejūtīgums, sajūtu zudums, zvanīšana ausīs, durošas sajūtas, sāpes, dedzinošas sajūtas, pulsējošas sajūtas, stīvums, neveiklība, spēka zudums, ādas krāsas vai stāvokļa izmaiņas.
- Aukstā laikā simptomi var pastiprināties. Kad lietojat produktu aukstumā, uzvelciet siltas drēbes, kā arī uzturiet rokas siltas un sausas.
- Lai uzturētu pareizu vibrāciju līmeni, lietojiet produktu un veiciet tā apkopi, kā norādīts lietotāja rokasgrāmatā.
- Ļaujiet produktam veikt darbu. Negrūdiet ar spēku. Turiet produkta rokturus nesasprindzinoties, taču pārliecinieties, ka kontrolējat un vadāt to drošā veidā.
- Turiet rokas tikai uz rokturiem. Sargiet pārējās ķermeņa daļas no šī produkta.
- Ja pēkšņi rodas spēcīgas vibrācijas, nekavējoties apstādiniet produktu. Neturpiniet lietošanu, iekams spēcīgā vibrācija nav novērsta.
- Granīta vai cieta betona griešana šajā produktā izraisa lielākas vibrācijas nekā mīksta betona griešana. Trula vai bojāta griešanas aprīkojuma, kā arī neatbilstoša tipa vai nepareizi asināta griešanas aprīkojuma izmantošana izraisa vibrāciju līmeņa paaugstināšanos.

Norādījumi par drošu apkopi

BRĪDINĀJUMS: Pirms veicat produkta apkopi, izlasiet brīdinājuma norādījumus.

- Noņemiet akumulatoru, pirms veicat apkopi, citas pārbaudes vai montējat produktu.
- Operators drīkst veikt tikai šajā lietotāja rokasgrāmatā norādītos apkopes un servisa darbus.

Par plašākiem apkopes un servisa darbiem sazinieties ar jūsu apkopes nodrošinātāju.

- Netīriet akumulatoru un tā lādētāju ar ūdeni. Spēcīgs mazgāšanas līdzeklis var radīt plastmasas bojājumus.
- Neveicot apkopi, samazinās produkta dzīves cikls un palielinās nelaimes gadījumu risks.
- Īpaša apmācība ir nepieciešama visiem apkopes un remontdarbiem, jo īpaši šī produkta drošības ierīcēm.

Ja visas šajā lietotāja rokasgrāmatā norādītās pārbaudes netiek apstiprinātas pēc apkopes veikšanas, sazinieties ar apkopes nodrošinātāju. Mēs garantējam profesionālu remontdarbu un apkopes pieejamību jūsu produktam.

- Vienmēr izmantojiet tikai oriģinālās detaļas.

Montāža

Griezējasmeņi

BRĪDINĀJUMS: Montējot šo izstrādājumu, obligāti izmantojiet aizsargcimdus.

BRĪDINĀJUMS: Griezējasmens var salūzt un radīt nopietnas traumas operatoram.

BRĪDINĀJUMS: Pirms griezējasmens lietošanas un uzreiz pēc tā saskares ar neparedzētu objektu pārbaudiet, vai griezējasmenim nav plaisu, trūkstošu segmentu un formas kropļojumu, kā arī, vai nav zaudēts līdzsvarojums. Neizmantojiet bojātus griezējasmeņus. Pēc griezējasmens pārbaudes un uzstādīšanas nostājieties un lieciet līdzās esošajiem nostāties nost no rotējošā griezējasmens plaknes un darbiniet instrumentu ar maksimālajiem tukšgaitas apgriezieniem 1 minūtes ilgumā.

BRĪDINĀJUMS: Griezējasmens ražotājs sniedz brīdinājumus un ieteikumus par griezējasmens lietošanu un pareizu kopšanu. Šie brīdinājumi tiek piegādāti kopā ar griezējasmeni. Izlasiet griezējasmens komplektācijā iekļautās instrukcijas un rīkojieties atbilstoši tām.

Griezējasmens vibrācija

IEVĒROJIET: Ja izmantojat izstrādājumu ar pārāk lielu spēku, griezējasmens var pārkarst, saliekties un radīt vibrāciju. Izmantojiet izstrādājumu ar mazāku spēku. Ja vibrācija nepazūd, nomainiet griezējasmeni.

Piemērotie griezējasmeņi

IEVĒROJIET: Izmantojiet K1 PACE un materiālam HUSQVARNA ieteiktos griezējasmeņus. Ieteicamie griezējasmeņi samazina nopietnu traumu risku un palielina griešanas un X-halt veiktspēju. Ja tiek izmantoti universālie liela ātruma griezējasmeņi, var samazināties veiktspēja un griezuma kvalitāte.

BRĪDINĀJUMS: Betonam un metālam izmantojiet tikai dimanta asmeņus un abrazīvos asmeņus. Neizmantojiet asmeņus ar robojumiem, piemēram, apaļus kokgriešanas asmeņus vai asmeņus ar karbīda uzgaļiem. Tādējādi pieaug atsitiena risks, un karbīda uzgaļi var nomukt un tikt izsviesti lielā ātrumā. Tas var izraisīt nopietnas traumas vai nāvi.

BRĪDINĀJUMS: Lietojiet griezējasmeni tikai paredzēto materiālu griešanai.

BRĪDINĀJUMS: Izmantojiet tikai griezējasmeņus, kas atbilst attiecināmajiem valsts vai reģionāla mēroga standartiem, piemēram, EN12413, ANSI B7.1. vai EN13236.

BRĪDINĀJUMS: Nedrīkst lietot griezējasmeņus, kuru nominālā ātruma vērtība ir mazāka nekā šī produkta nominālā ātruma vērtība. Griezējasmeņa nominālā ātruma vērtība ir norādīta uz griezējasmens marķējuma, savukārt produkta nominālā ātruma vērtība ir norādīta uz marķējuma plāksnes.

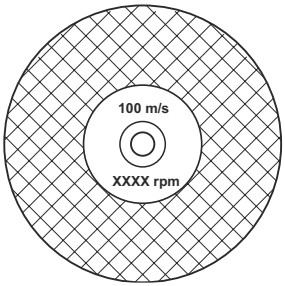

Piezīme: Daudzi griezējasmeņi, kurus var piestiprināt šim produktam, ir paredzēti stacionārajiem zāģiem. Šo griezējasmeņu nominālā ātruma vērtība ir pārāk zema, lai tos varētu izmantot ar šo produktu.

BRĪDINĀJUMS: Neizmantojiet griezējasmeņus, kuru biezums pārsniedz maksimālo ieteicamo biezumu. Skatiet šeit: *Tehniskie dati lpp. 121*.

- Šim produktam atbilstošie griezējasmeņi ir iedalāmi divos pamatveidos: līmēti abrazīvie asmeņi un dimanta asmeņi.

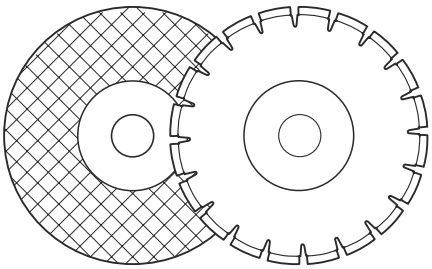

- Nodrošiniet, lai griezējasmens centra atveres izmēri atbilstu uzstādītās ass bukses izmēriem.

Abrazīvie asmeņi

BRĪDINĀJUMS: Nelietojiet abrazīvus asmeņus ar ūdeni. Ūdens vai mitrums samazina abrazīvā asmens izturību un palielina tā salūšanas risku.

IEVĒROJIET: Griežot ar abrazīvo asmeni, nav atļauts izmantot vakuuma ierīci. Abrazīvā asmens izmantošana var pārāk ātri nolietot vakuuma ierīci.

BRĪDINĀJUMS: Izmantojiet konkrētajam materiālam piemērotu abrazīvo asmeni.

- Neizmantojiet lielāku elektroinstrumentu diskus. Diski, kas paredzēti lielākam elektroinstrumentam, nav piemēroti mazāka instrumenta lielākajam ātrumam, tādēļ var salūzt.
- Griezējmateriāls abrazīvajiem asmeņiem ir piesaistīts ar dabīgu materiālu, kurā ir grants saistviela. Asmeņi, kas veidoti no auduma vai šķiedras, ir izturīgāki. Šāda veida asmens nelūzt, ja tas saplaisā vai tiek bojāts lietošanas laikā.
- Griezējasmens veiktspēja tiek norādīta pēc abrazīvo graudu lieluma, kā arī saistvielas veida un cietības.

Līmētie abrazīvie griezējasmeņi dažādiem materiāliem

Piezīme: Nodrošiniet, lai sliežu griešanai tiktu izmantoti piemēroti griezējasmeņi.

Asmens tips	Materiāls
Asmens akmens un betona griešanai	Betons, asfalts, akmens, mūris, čuguns, alumīnijs, varš, misiņš, kabeļi, gumija un plastmasa.
Asmens tērauda griešanai	Tērauds, tērauda sakausējumi un citi cieti metāli.
Asmens sliežu griešanai	Dzelzceļa sliedes.

Līmēta abrazīvā griezējasmens pārbaude

- Pārliecinieties, vai nav konstatējamas griezējasmens plaisas vai bojājumi.

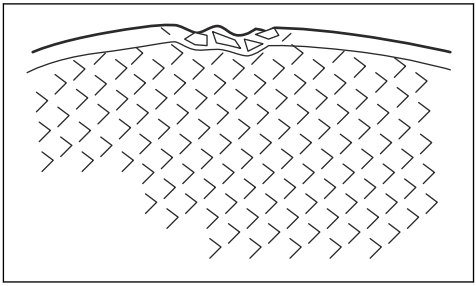

- Uzkariet griezējasmeni uz pirksta un viegli uzsitiet pa to ar skrūvgriezi. Ja nav dzirdama dzidra skaņa, griezējasmens ir bojāts.

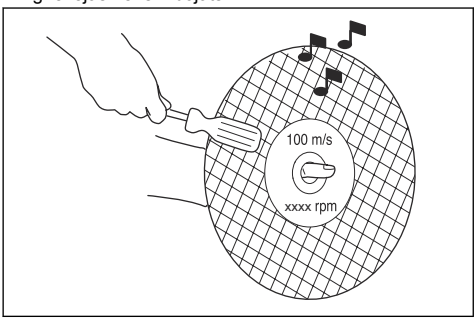

Dimanta asmeņi

BRĪDINĀJUMS: Dimanta asmeņi lietošanas laikā kļūst ļoti karsti. Ja dimanta asmens pārkarst, pasliktinās tā veiktspēja, kā arī rodas asmens bojājumi un drošības apdraudējums.

BRĪDINĀJUMS: Nelietojiet dimanta asmeņus plastikāta materiālu griešanai. Saskarē ar sakarsušo dimanta asmeni var sākties plastikāta kušana, izraisot atsitienu.

- Dimanta asmeņus veido tērauda centrālā daļa un no rūpnieciskiem dimantiem gatavoti segmenti.
- Dimanta asmeņus izmanto mūra, dzelzsbetona un akmens griešanai.
- Pārliecinieties, ka dimanta asmens griežas tādā virzienā, kādu norāda uz dimanta asmens redzamā bulta.

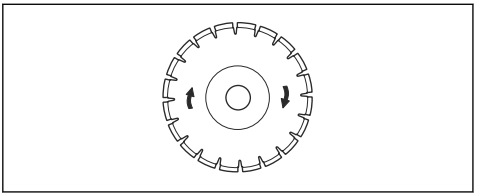

- Lietojiet tikai asus dimanta asmeņus.
- Dimanta asmeņi var kļūt neasi, ja tos izmanto ar nepareizu padeves spiedienu vai tādu materiālu kā cieta dzelzsbetona griešanai. Izmantojot neasu dimanta asmeni, tas pārkarst un dimanta segmenti var kļūt vaļīgi.

Griezējasmens asināšana

Piezīme: Lai nodrošinātu optimālu griešanas rezultātu, izmantojiet asu griezējasmeni.

- Lai uzasinātu griezējasmeni, grieziet mīkstu materiālu, piemēram, smilšakmeni vai ķieģeļus.

Dimanta asmens — prasības

BRĪDINĀJUMS: Pārliecinieties, ka dimanta segments (T1) ir platāks par asmeni (T2). Tas nepieciešams, lai novērstu ieķeršanos griešanas atverē un atsitienu.

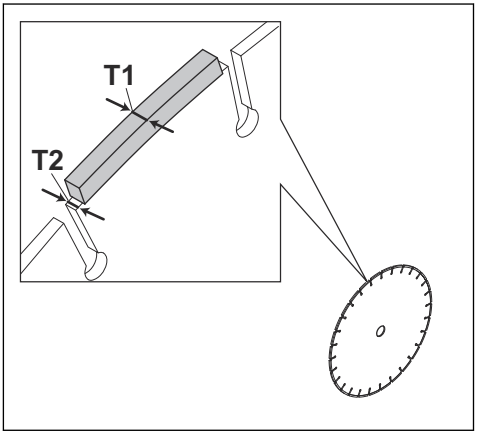

BRĪDINĀJUMS: Neizmantojiet dimanta asmeņus ar pozitīviem slīpuma leņķiem.

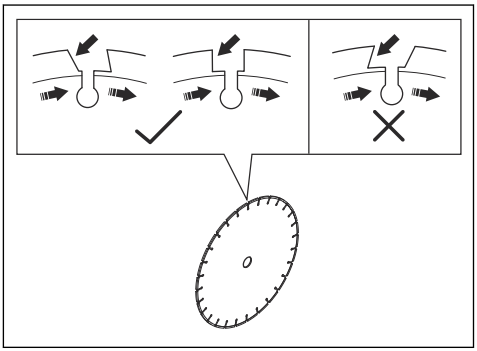

BRĪDINĀJUMS: Neizmantojiet dimanta asmeņus, kur atstarpe starp segmentiem ir lielāka nekā 10 mm (A).

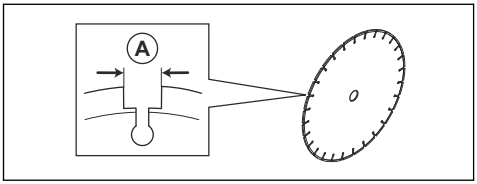

BRĪDINĀJUMS: Neizmantojiet dimanta asmeņus ar asmeņu biezumu, kas pārsniedz ieteicamo maksimumu, sk. *Tehniskie dati lpp. 121*.

BRĪDINĀJUMS: Noteiktas griešanas situācijas un nodiluši asmeņi var izraisīt pārmērīgu nodilumu segmentu pusē. Nomainiet asmeni, pirms tas ir pilnīgi nodilis.

Dimanta asmeņi mitrai griešanai

BRĪDINĀJUMS: Vienmēr izmantojiet asmens atloka izmēru, kas ir norādīts izmantotā asmens izmēram. Nelietojiet bojātus asmens atlokus.

Berze lietošanas laikā izraisa dimanta asmens ievērojamu uzkaršanu. Dimanta asmens pārkaršana samazinās asmens nospriegojumu vai izraisīs centrālās daļas plaisāšanu.

Neaiztieciet dimanta asmeni, kamēr tas nav atdzisis.

- Mitrās griešanas dimanta asmeņi jālieto ar ūdeni, lai griešanas laikā nodrošinātu asmens centrālās daļas un segmentu dzesēšanu. Mitrās griešanas dimanta asmeņus nedrīkst izmantot, ja tie ir sausi.
- Mitrās griešanas dimanta asmeņu lietošana bez ūdens var izraisīt to pārkaršanu. Tas mazina darbības efektivitāti un rada asmens bojājumus un drošības apdraudējumu.

Dimanta asmeņi sausai griešanai

- Izmantojot dimanta asmeņus sausajai griešanai, ir nepieciešams, lai ap griezējasmeni tiktu nodrošināta pietiekama gaisa plūsma tā temperatūras pazemināšanai. Tādēļ sausajai griešanai paredzētos dimanta asmeņus ieteicams izmantot tikai darbībai ar pārtraukumiem. Pēc darbības dažu sekunžu ilgumā nepieciešams ļaut dimanta asmenim griezties brīvi, neatrodoties griezumā. Tādējādi gaisa plūsma ap asmeni var pazemināt dimanta asmens temperatūru.

Zobainie asmeņi

BRĪDINĀJUMS: Nekad nelietojiet tādus zobainos asmeņus kā koksnes griezējasmeņus, apaļos zobainos asmeņus, karbīda cietkausējuma asmeņus u.t.t. Ievērojami palielinās atsitiena risks, un pie liela ātruma uzgalis var tikt norauts un aizsviests. Neuzmanība var izraisīt nopietnas traumas vai par nāvi.

BRĪDINĀJUMS: Valdības Noteikumi paredz cita veida aizsardzību asmeņiem ar karbīda uzgali, kas nav pieejami griezējmašīnām — 360 grādu aizsardzība. Griezējmašīnām (šim zāģim) tiek lietoti dimanta asmeņi, tiem ir cita aizsardzības sistēma, kas nepasargā no apdraudējuma, ko rada asmeņi koksnes griešanai.

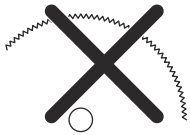

Lietojot šo griezējmašīnu ar asmeni ar karbīda galu, tiek pārkāpti darba drošības noteikumi.

Sakarā ar bīstamību un neatliekamiem apstākļiem, kas saistīti ar ugunsdzēsības un glābšanas operācijām, ko veic dažādi augsti kvalificēti valsts drošības spēki, drošības speciālisti (ugunsdzēsības dienests), Husqvarna apzinās, ka noteiktās ārkārtas situācijās viņi var izmantot griezējmašīnu ar asmeņiem, kam ir karbīda uzgalis, tā kā šādiem asmeņiem piemīt spēja sagriezt daudz dažāda veida šķēršļus un materiālus, kas neprasa laiku asmeņu vai mehānisma ieslēgšanai. Izmantojot šo griezējmašīnu, noteikti ņemiet vērā, ka atsitiena risks asmeņiem ar karbīda uzgali, ja tos neizmanto pareizi, ir lielāks nekā dimanta asmeņiem. Asmeņi ar karbīda uzgali var izsviest materiāla gabalus.

Šo iemeslu dēļ griezējmašīnu, kas aprīkota ar karbīda uzgaļa asmeni, drīkst izmantot vienīgi augsti kvalificēti sabiedriskās drošības speciālisti, kuri apzinās riskus, kas saistīti ar tā lietošanu un izmanto to tikai neatliekamos apstākļos, kad ugunsdzēsības un glābšanas operācijām citi līdzekļi nav efektīvi vai ir neiedarbīgi. Griezējmašīnu, kas ir aprīkota ar karbīda uzgaļu asmeni, nekādā gadījumā nedrīkst izmantot, lai zāģētu koksni, ja tā nav glābšanas operācija.

Piedziņas vārpstas un paplākšņu ar atloku pārbaude

BRĪDINĀJUMS: Izmantojiet tikai HUSQVARNA paplāksnes ar atloku. Minimālo paplākšņu ar atloku diametru skatiet šeit: *Tehniskie dati lpp. 121*.

BRĪDINĀJUMS: Mazās paplāksnes ar atloku un ar dimanta asmens simbolu drīkst izmantot tikai kopā ar dimanta asmeņiem. Nepareizu paplākšņu ar atloku izmantošana ar līmēto abrazīvo asmeni palielina asmens kļūmju un traumu risku.

BRĪDINĀJUMS: Nelietojiet bojātas, nodilušas vai netīras paplāksnes ar atloku. Izmantojiet tikai vienādu izmēru paplāksnes ar atloku. Izmantojot nepiemērotas paplāksnes ar atloku, var rasties griezējasmens bojājumi vai tas var kļūt vaļīgs.

Nomainot griezējasmeni, pārbaudiet piedziņas asmeni un paplāksnes ar atlokiem.

1. Pārbaudiet, vai piedziņas vārpstas vītnes nav bojātas. Nomainiet bojātās daļas.

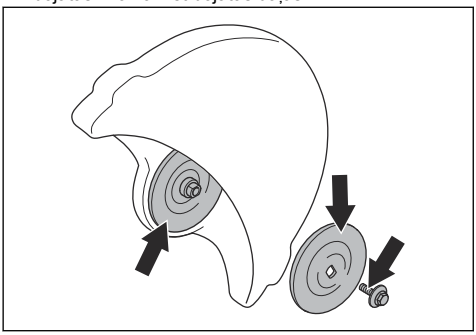

2. Nodrošiniet, lai griezējasmens un paplākšņu ar atlokiem saskares zonas nebūtu bojātas. Nomainiet bojātās daļas.
3. Nodrošiniet, lai paplāksnes ar atloku būtu tīras un atbilstošu izmēru.
4. Nodrošiniet, lai paplāksnes ar atloku brīvi kustētos uz piedziņas vārpstas.

Griezējasmens uzstādīšana

BRĪDINĀJUMS: Pārbaudiet, vai motors ir izslēgts un akumulators ir atvienots.

BRĪDINĀJUMS: Montējot šo produktu, obligāti izmantojiet aizsargcimdus.

1. Pārbaudiet paplāksnes ar atloku un piedziņas vārpstu. Skatiet šeit: *Piedziņas vārpstas un paplākšņu ar atloku pārbaude lpp. 101*.
2. Novietojiet griezējasmeni uz ass bukses (A) starp iekšējo paplāksni ar atloku (B) un paplāksni ar atloku (C). Grieziet paplāksni ar atloku, līdz tā turas uz vārpstas.

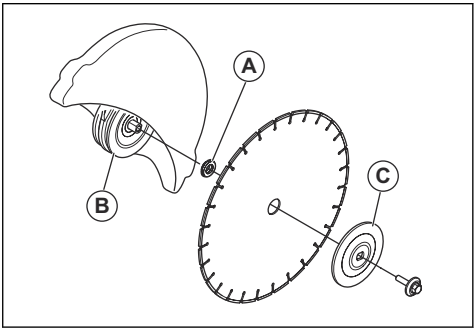

3. Siksnas aizsarga atverē ievietojiet instrumentu un grieziet griezējasmeni, līdz vārpsta nobloķējas.

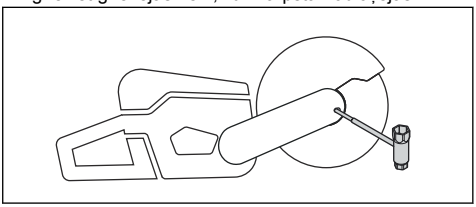

4. Pievelciet griezējasmens skrūvi ar griezes momentu 30 Nm/18,5 mārc. uz pēdu apmērā.

Siksnas cilpa (K1 PACE Rescue)

Produktam ir 2 siksnas cilpas. Siksnas cilpas tiek izmantotas, lai uzstādītu plecu siksnu.

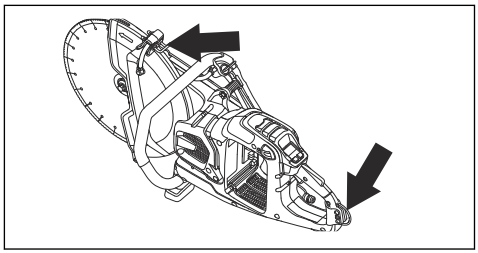

Ievads

BRĪDINĀJUMS: Pirms produkta lietošanas izlasiet un izprotiet drošības norādījumus.

Atsitiens

BRĪDINĀJUMS: Atsitieni ir pēkšņi un var būt ļoti spēcīgi. Jaudas griezējs rotācijas kustībā var tikt pamests uz augšu un atpakaļ uz lietotāja pusi, kas var radīt nopietnas vai pat letālas traumas. Pirms sākat lietot izstrādājumu, ir svarīgi saprast, kas rada atsitienu un kā no tā izvairīties.

Atsitiens ir pēkšņa augšupejoša mehāniska kustība, kas var rasties, ja asmens ir ieķēries vai apturēts atsitiena zonā. Lielākā daļa atsitienu ir mazi un rada nelielus draudus. Taču atsitiens var būt ļoti spēcīgs un rotācijas kustībā jaudas griezējierīci var izmest uz augšu un atpakaļ virzienā uz lietotāju, kas var radīt nopietnas vai pat letālas traumas.

Pretspēks

Griešanas laikā vienmēr rodas pretspēks. Spēks atvelk izstrādājumu asmens rotācijai pretējā virzienā. Lielākoties šis spēks ir nenozīmīgs. Ja asmens ir iespiests vai iesprūdis, pretspēks var būt tik stiprs, ka jūs varat zaudēt kontroli pār spēka zāģi.

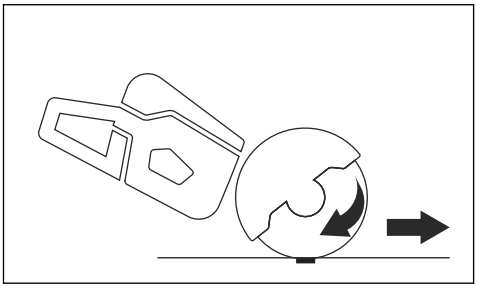

Nekādā gadījumā nepārvietojiet izstrādājumu, kad griešanas aprīkojums griežas. Žiroskopiskā inerce var traucēt paredzētajai kustībai.

Atsitiena zona

Nekad negrieziet asmens atsitiena zonā. Ja asmens ir ieķēries vai apstājies atsitiena zonā, pretspēks spiedīs griezējmašīnu rotācijas kustībā uz augšu un atpakaļ, virzienā uz lietotāju, kas var radīt nopietnus vai pat nāvīgus ievainojumus.

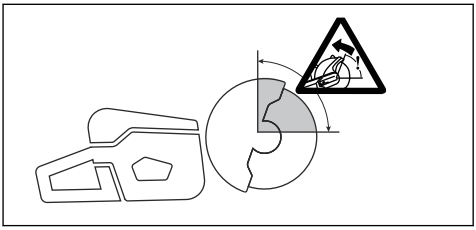

Rotācijas atsitiens

Rotācijas atsitiens notiek, ja griezējasmenim nav brīva kustība atsitiena zonā.

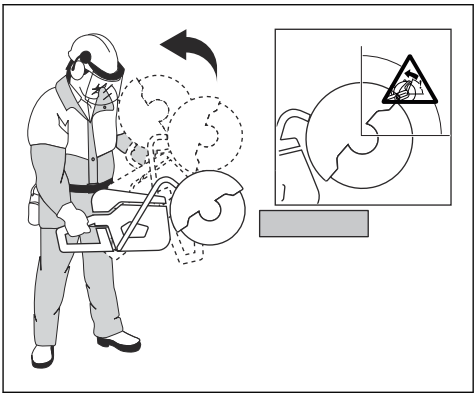

Atsitiens uz augšu

Ja atsitiena zonu izmanto griešanai, tad griešanas laikā pretspēks liek asmenim virzīties uz augšu. Neizmantojiet atsitiena zonu. Lai izvairītos no atsitiena, izmantojiet asmens apakšējo kvadrantu.

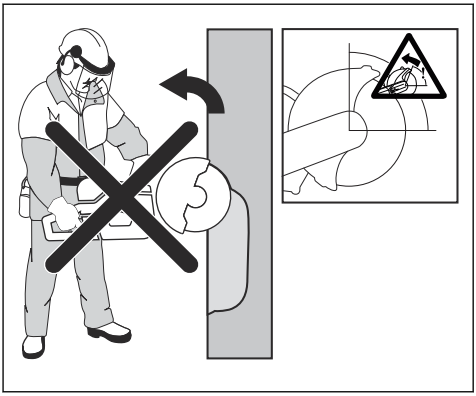

Iestrēgšanas atsitiens

Iestrēgšana ir tad, kad griezējs aizveras un saspiež asmeni. Ja asmens ir ieķēries vai apstājies, pretspēks var būt tik stiprs, ka jūs varat zaudēt pār jaudas griezējierīci.

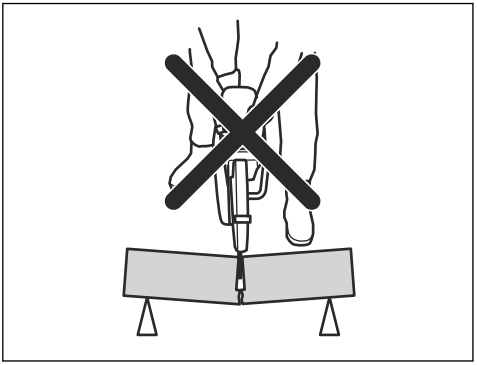

Ja asmens ir ieķēries vai apstājies atsitiena zonā, pretspēks spiedīs griezējmašīnu rotācijas kustībā uz augšu un atpakaļ, virzienā uz lietotāju, kas var radīt nopietnus vai pat nāvīgus ievainojumus. Uzmanieties no darba materiāla iespējamās izkustēšanās. Ja darba materiāls nav pareizi atbalstīts un griešanas laikā kustas, tas var iespiest asmeni un radīt atsitienu.

Cauruļu griešana

Griežot caurules, esiet īpaši piesardzīgi. Ja caurule nav kārtīgi atbalstīta un griezums netiek turēts atvērts visā griešanas laikā, asmens var tikt iespiests. Īpaši uzmanieties, griežot cauruli ar paplašinātu galu vai cauruli tranšejā, kas, ja nav pareizi atbalstīta, var ieliekties un iespiest asmeni.

Ja caurule tiek ieliekta un aizvērta griezuma vietā, asmens tiek iespiests atsitiena zonā un var notikt spēcīgi atsitieni. Ja caurule ir atbalstīta pareizi, caurules gals pārvietojas uz leju, griezuma vieta atveras, un iespiešana nenotiek.

Nostipriniet cauruli, lai tā griešanas laikā neizkustētos. Nodrošiniet, lai griezums atveras, lai nepieļautu asmens iespiešanu.

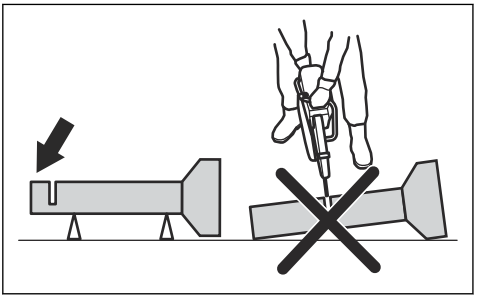

Griešana mazākās caurulēs

BRĪDINĀJUMS: Ja asmens tiek iespiests atsitiena zonā, notiks spēcīgs atsitiens.

Ja caurule ir mazāka par izstrādājuma maksimālo griešanas dziļumu, griešanas darbību var veikt vienā paņēmienā: no augšas uz leju.

- Pārgrieziet cauruli no augšas līdz apakšai.

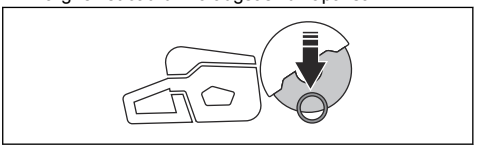

Griešana lielākās caurulēs

BRĪDINĀJUMS: Ja asmens tiek iespiests atsitiena zonā, notiks spēcīgs atsitiens.

Ja caurule ir lielāka par izstrādājuma maksimālo griešanas dziļumu un to nevar sarullēt, griešana jāsadala piecās darbībās.

- Iestatiet asmens aizsargu cauruļu griešanas režīmā. Skatiet: *Cauruļu griešanas režīma iestatīšana (tikai K1 PACE un K1 PACE Rescue) lpp. 108*.
- Sadaliet cauruli piecās daļās. Atzīmējiet šīs daļas un griešanas līniju. Iegrieziet seklu vadrievu ap cauruli.

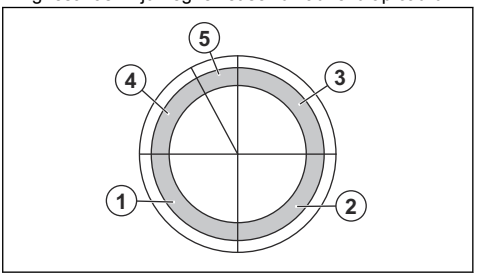

- Nogrieziet šīs daļas piecās darbībās griešanas virzienā, ko norāda bultiņas katrā darbībā.

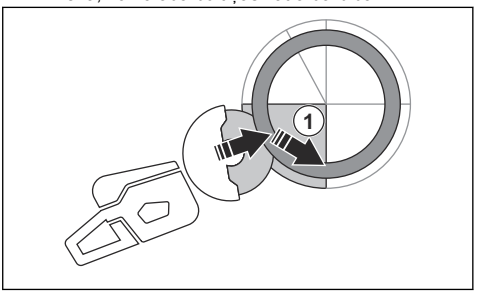

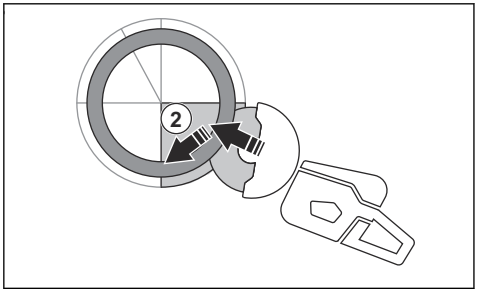

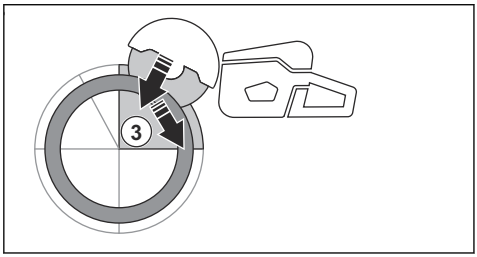

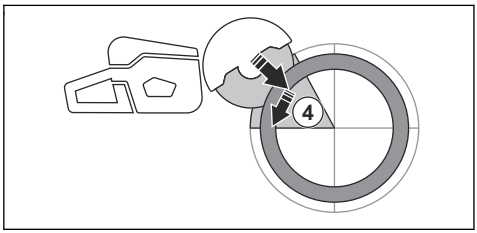

- Veiciet galīgo atdalošo griezumu no caurules augšdaļas, velkot atpakaļ, neizmantojot asmens augšējo kvadrantu. Noregulējiet asmens aizsargu līdz galam uz priekšu, lai nodrošinātu maksimālu aizsardzību.

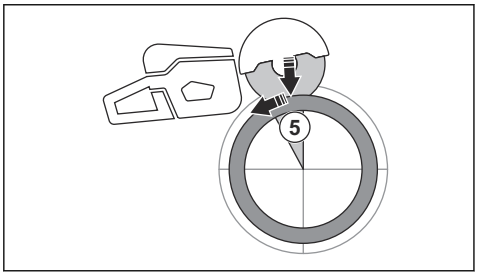

BRĪDINĀJUMS: Ja caurule ir pareizi atbalstīta, tā nedrīkst iespiest asmeni, atdalot cauruli 5. sadaļā. Tomēr esiet piesardzīgi, ja galīgās atdalīšanas laikā asmens tiek iespiests. Ja asmens tiek iespiests apakšdaļā, izstrādājums var tikt vilkts no operatora uz priekšu un rotējošs atsitiens nerodas.

Atsitiena novēršana

BRĪDINĀJUMS: Izvairieties no situācijām, kad pastāv atsitiena risks. Lietojot spēka zāģi, ievērojiet piesardzību un nodrošiniet, lai asmens nekad netiktu iespiests atsitiena zonā.

BRĪDINĀJUMS: Esiet uzmanīgs, ja ievietojat asmeni esošā griezuma vietā.

BRĪDINĀJUMS: Nodrošiniet, ka apstrādes materiāls nevar izkustēties griešanas laikā.

BRĪDINĀJUMS: Vienīgi jūs pats un pareiza darba tehnika var novērst atsitienus un ar tiem saistīto risku.

- Vienmēr atbalstiet darba virsmu, lai griezums griežot būtu vaļējs. Ja griezums ir vaļējs, nav atsitiena. Ja griezums aizveras un saspiež asmeni, pastāv atsitiena risks.

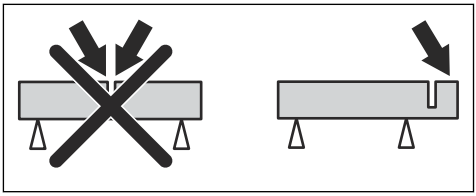

Darbības, kas jāveic pirms produkta lietošanas

1. Rūpīgi izlasiet lietošanas rokasgrāmatu un pārliecinieties, ka izprotat norādījumus.
2. Veiciet ikdienas apkopi. Skatiet šeit: *Apkopes grafiks lpp. 115*.
3. Sekojiet, lai darba zonā ir tikai apstiprinātas personas.
4. Darba laikā stāviet droši un stabili.
5. Pārbaudiet, vai ūdens savienotājs ir pievienots ūdens piegādes avotam. Skatiet šeit: *Dzesēšanas ūdens avota pievienošana lpp. 109*.
6. Pārbaudiet, vai aizmugurējais rokturis (A) nav bojāts.

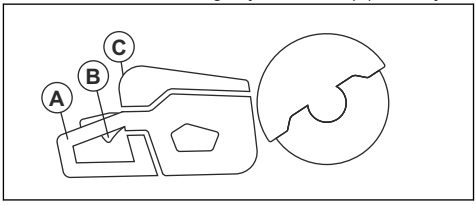

7. Pārbaudiet piedziņas mēlītes bloķētāju (B), lai pārliecinātos, vai tas darbojas pareizi un nav bojāts.
8. Pārbaudiet, vai vadības pults (C) darbojas pareizi.
9. Pārbaudiet, vai visas daļas un aizsargi ir pareizi piestiprināti, tie nav bojāti vai pazuduši.
10. Uzlādējiet akumulatoru un pārliecinieties, vai tas ir pareizi pievienots produktam. Produktā izmantojiet tikai Husqvarna PACE apstiprinātus akumulatorus.
11. Pārliecinieties, vai, atlaižot piedziņas mēlīti, spēka zāģis tiek izslēgts.

Griezējasmens griešanās virziena pārbaude

1. Skatiet bultiņu uz asmens aizsarga, kas norāda piedziņas vārpstas griešanās virzienu.

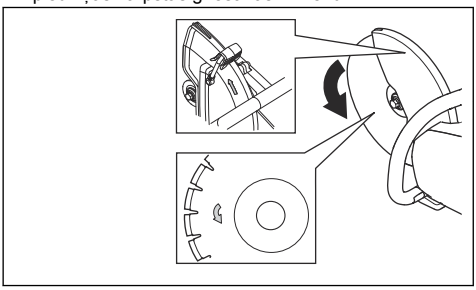

2. Skatiet bultiņu uz griezējasmens, kas norāda griezējasmens griešanās virzienu.
3. Pārliecinieties, vai virziena bultiņa uz griezējasmens un piedziņas vārpstas ir vērsta tajā pašā virzienā.

Ass bukses pārbaude

Ass bukses tiek lietotas, lai izstrādājumu uzstādītu griezējasmens centra atverē. Izstrādājums ir aprīkots ar ass iemavām, kas piemērotas 20 mm/0,79 collu vai 25,4 mm/1 collas centra atverēm.

- Nodrošiniet, lai griezējasmens centra atveres izmēri atbilstu uzstādītajai ass buksei. Centra atveres diametrs ir norādīts griezējasmens marķējumā.
- Izmantojiet tikai HUSQVARNA ražotās ass bukses.

Bezvadu tehnoloģija Bluetooth®

Izstrādājumi ar iebūvētu Bluetooth® bezvadu tehnoloģiju var izveidot savienojumu ar mobilajām ierīcēm. Bezvadu tehnoloģijas *Bluetooth®* simbols parādās pēc jūsu mobilās ierīces pievienošanas izstrādājumam.

Iegultās savienojamības izmantošana ar Husqvarna Fleet Services™

Piezīme: Šī sadaļa ir attiecināma tikai uz produktiem, kuriem ir savienojamības funkcija.

Piezīme: Radioviļņu pārraide, izmantojot Bluetooth® funkciju, tiks iespējota, produktu pirmoreiz pievienojot akumulatoram, un pēc tam tā darbosies visu laiku.

1. Lejupielādējiet Husqvarna Fleet Services™ iOS vai Android lietotni Husqvarna Fleet Services.
2. Apmeklējiet Husqvarna Fleet Services™ tīmekļa vietni https://fleetservices.husqvarna.com, lai iegūtu plašāku informāciju.

Akumulatoru lādētāja pievienošana

BRĪDINĀJUMS: Uzlādējiet akumulatoru tikai tad, ja vides temperatūra ir diapazonā no 5 °C (41 °F) līdz 40 °C (104 °F).

1. Pieslēdziet akumulatoru lādētāju atbilstoši spriegumam un frekvencei, kas norādīta uz datu plāksnītes.
2. Ievietojiet kontaktdakšu zemētā kontaktligzdā. Vienreiz iemirgosies akumulatoru lādētāja zaļais LED indikators.

Akumulatora pievienošana pie lādētāja

Piezīme: Ja akumulatoru lietojat pirmo reizi, uzlādējiet to. Jauns akumulators ir uzlādēts tikai par 30%.

Piezīme: Akumulators netiks uzlādēts, ja temperatūra ir pārāk augsta. Ļaujiet akumulatoram atdzist un tikai tad uzlādējiet to.

1. Pārliecinieties, vai akumulators ir sauss.
2. Ievietojiet akumulatoru akumulatora lādētājā.
3. Pārliecinieties, vai iedegas akumulatora lādētāja zaļais uzlādes indikators. Tas nozīmē, ka akumulators ir pareizi savienots ar akumulatora lādētāju.

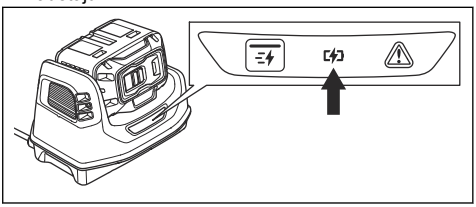

4. Kad deg visi akumulatora LED indikatori, akumulators ir pilnībā uzlādēts.

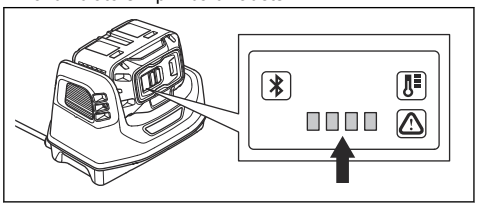

5. Lai akumulatora lādētāju atvienotu no elektrotīkla kontaktligzdas, izraujiet kontaktdakšu. Neraujiet kabeli.
6. Izņemiet akumulatoru no lādētāja.

Piezīme: Lai iegūtu papildinformāciju, skatiet akumulatora un akumulatora lādētāja rokasgrāmatas.

Pamata darba paņēmieni

BRĪDINĀJUMS: Nepārvietojiet spēka zāģi uz vienu pusi. Tas var traucēt brīvu asmens kustību un izraisīt asmens salūšanu un traumas.

BRĪDINĀJUMS: Neveiciet slīpēšanu ar asmens sāniem. Asmeni var sabojāt un iegūt traumas. Izmantojiet tikai griezējmalu.

BRĪDINĀJUMS: Nelietojiet dimanta asmeni plastikāta materiālu griešanai. Radītais siltums var izkausēt plastmasu. Izkususi plastmasa var pieķerties griezējasmenim un izraisīt atsitienu.

- Produkts ir paredzēts liela ātruma dimanta asmeņiem, abrazīviem asmeņiem un produktam ieteiktajiem asmeņiem. Izmantojiet produktam HUSQVARNA ieteiktos griezējasmeņus.
- Produkts ir paredzēts flīžu, viegla betona un akmens griešanai. Izmantojiet tikai paredzētajam lietojumam.
- Pārliecinieties, ka griezējasmens nav bojāts un ir pareizi piestiprināts; skatiet šeit: *Abrazīvie asmeņi lpp. 99* un *Griezējasmens uzstādīšana lpp. 102*.
- Vienmēr izmantojiet darbam piemērotu griezējasmeni; skatiet šeit: *Griezējasmeņi lpp. 98*.
- Negrieziet azbesta materiālus.
- Vienmēr turiet spēka zāģi ar 2 rokām. Vienmēr turiet produktu stingri ar īkšķiem un pirkstiem apkārt rokturiem. Vienmēr ar labo roku turiet aizmugurējo rokturi un ar kreiso roku turiet priekšējo rokturi.

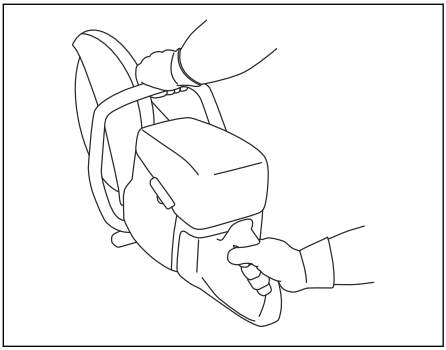

- Vienmēr stāviet paralēli griezējasmenim. Neatrodieties tieši aiz griezējasmens. Ja rodas atsitiens, spēka zāģis pārvietojas pa griezējasmens kustības plakni.

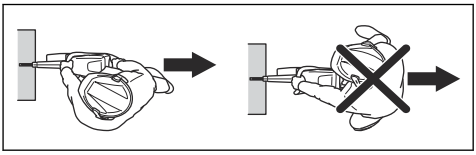

- Motora darbības laikā turieties drošā attālumā no griezējasmens.
- Darba laikā ieņemiet stabilu pozu.
- Saglabājiet pietiekamu attālumu no apstrādes materiāla.
- Negrieziet objektus, kuri atrodas augstāk par plecu līniju. Ja griešanu nepieciešams veikt augstāk par pleciem, izmantojiet platformu vai sastatnes. Nesniedzieties pārāk tālu.
- Nestrādājiet, stāvot uz kāpnēm.

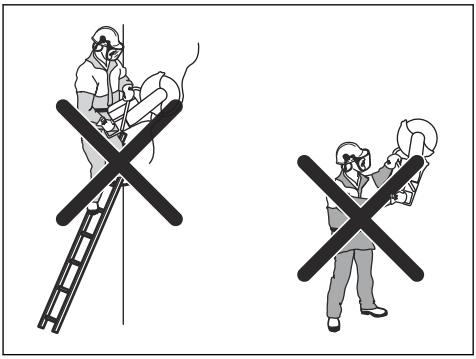

- Pārliecinieties, ka griezējasmens ir atbrīvots, kad tiek ieslēgts motors.
- Vienmēr uzraugiet produktu motora darbības laikā.
- Nekustiniet produktu griezējasmens rotācijas laikā. Produktam ir elektrisks slāpētājs, lai samazinātu asmens apstāšanās laiku.
- Pārliecinieties, ka priekšējais zemes balsts ir savienots ar apstrādes materiālu aizmugurē.

Asmens aizsargs aiztur šķembas un putekļus un aizsargā operatoru pret tiem.

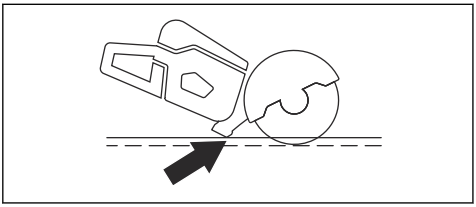

- Grieziet ar pilnu jaudu. Uzturiet maksimālos apgriezienus, līdz griešanas darbība ir pabeigta.
- Viegli stumiet griezējasmeni pret objektu, kuru griežat. Neizmantojiet spēku.
- Salāgojiet griezējasmeni ar griezumu.

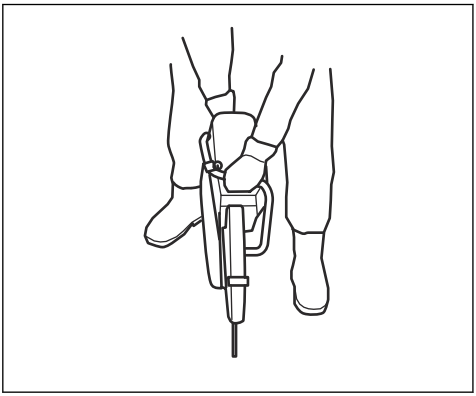

- Lēni pārvietojiet griezējasmeni uz priekšu un aizmuguri, lai samazinātu atstatumu starp griezējasmeni un materiālu. Šī darbība samazina griezējasmens temperatūru.

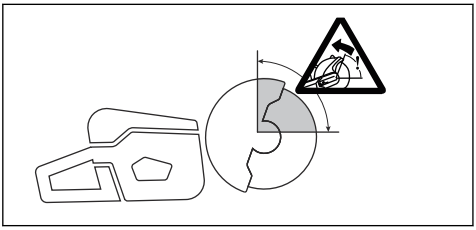

- Nezāģējiet ar asmens atsitiena zonu, skatiet šeit: *Atsitiena zona lpp. 103*.

Cauruļu griešanas režīma iestatīšana (tikai K1 PACE un K1 PACE Rescue)

BRĪDINĀJUMS: Asmens aizsarga regulēšanas rokturis var stipri sakarst, tādēļ izmantojiet cimdus, kad regulējat asmens aizsargu.

BRĪDINĀJUMS: Izmantojiet cauruļu griešanas režīmu, tikai griežot caurules. Citas darbības jāveic standarta griešanas režīmā.

Cauruļu griešanas režīms ļauj griezt caurules atsitiena zonā.

1. Pārvietojiet asmens aizsarga aiztura skrūvi no standarta griešanas režīma (A) cauruļu griešanas režīmā (B).

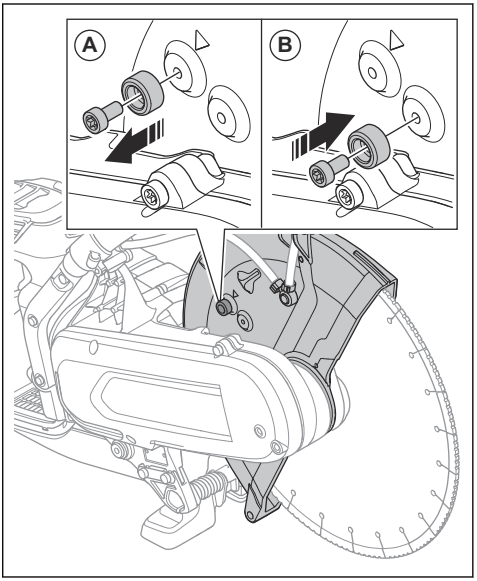

2. Pavelciet regulēšanas rokturi, lai ieslēgtu cauruļu griešanas režīmu.

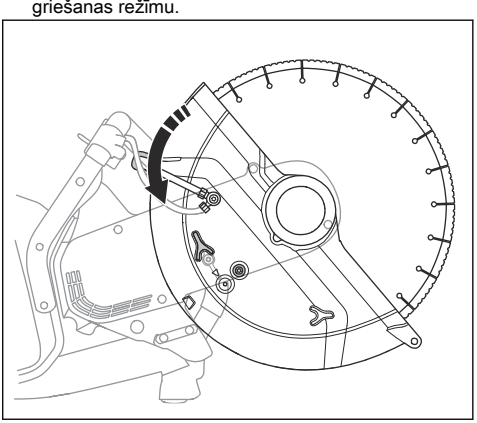

3. Pēc cauruļu griešanas pārvietojiet aiztura skrūvi atpakaļ standarta griešanas režīmā. Bultiņa (A) norāda standarta griešanas režīmu.

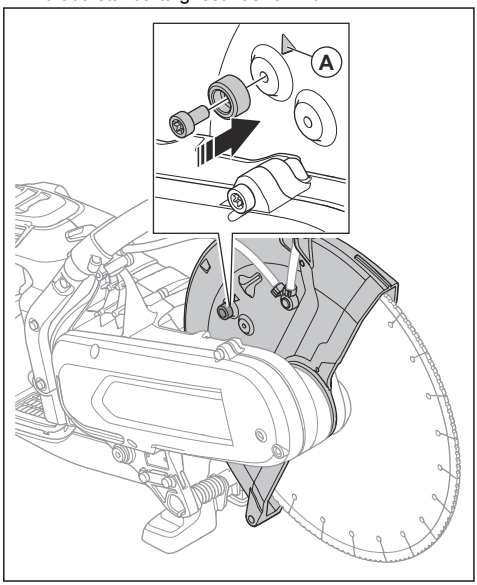

Mitrā griešana

IEVĒROJIET: Neizmantojiet vakuuma aprīkojumu ar mitrās griešanas sistēmu.

- Dimanta asmeņi mitrajai griešanai ir jāizmanto kopā ar mitrās griešanas sistēmu.
- Ūdens atdzesē asmeni un pagarina tā kalpošanas laiku, vienlaikus mazinot arī putekļu uzkrāšanos.
- Veicot mitro griešanu, parūpējieties par drošu liekā ūdens savākšanu.

Putekļu apjoma samazināšana darbības laikā

Šim izstrādājumam ir mitrās griešanas komplekts, lai samazinātu kaitīgu putekļu nonākšanu gaisā darbības laikā. Mitrās griešanas komplektam ir mazs ūdens patēriņš.

- Kad vien iespējams, izmantojiet mitrajai griešanai paredzētos griezējasmeņus ar ūdens dzesēšanu. Skatiet šeit: *Dimanta asmeņi mitrai griešanai lpp. 101*.
- Noregulējiet ūdens spiedienu ar ventili. Atbilstošā plūsma atšķiras atkarībā no uzdevuma veida.
- Pārliecinieties, vai ūdens spiediens ir pareizs. Skatiet šeit: *Tehniskie dati lpp. 121*. Ja ūdens šļūtene tiek norauta ar spiediena spēku, piegādātais ūdens spiediens ir pārāk augsts.

Dzesēšanas ūdens avota pievienošana

1. Pievienojiet ūdens cauruli pie ūdens padeves (A).

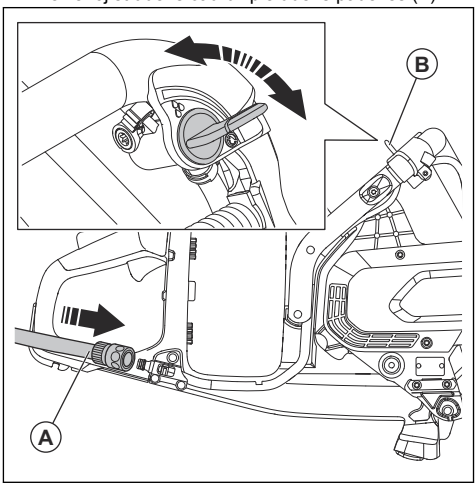

2. Pagrieziet ūdens vārstu (B), lai palaistu vai apturētu ūdens plūsmu.
3. Pārbaudiet, ka no ūdens savienojuma un šļūtenes nav noplūdes.
4. Pārliecinieties, ka ūdens spiediens nav lielāks par maksimālo atļauto ūdens spiedienu; skatiet šeit: *Tehniskie dati lpp. 121*.

Sausā griešana

- Veicot sauso griešanu, izceliet asmeni no griezuma ik pēc 30–60 sekundēm un ļaujiet tam griezties gaisā 10 sekundes, lai tas atdzistu.
- Izmantojiet vakuuma aprīkojumu, ja iespējams.

Produkta iedarbināšana

1. Pārbaudiet piedziņas mēlīti un piedziņas mēlītes bloķētāju. Skatiet šeit:*Piedziņas mēlītes bloķētāja pārbaude lpp. 116*.

2. Ievietojiet akumulatoru turētājā.

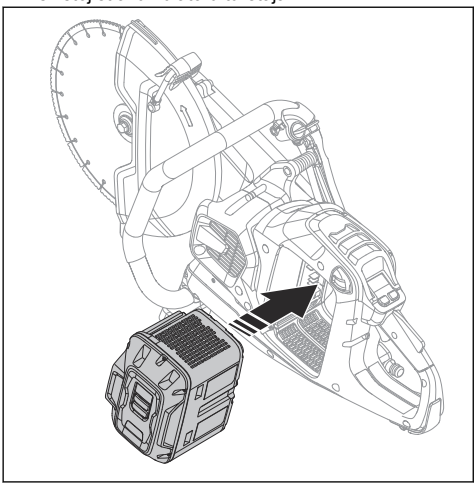

3. Spiediet akumulatoru, līdz izdzirdat klikšķi. Ja akumulatoru neizdodas viegli ievietot turētājā, tas nav ievietots pareizi.

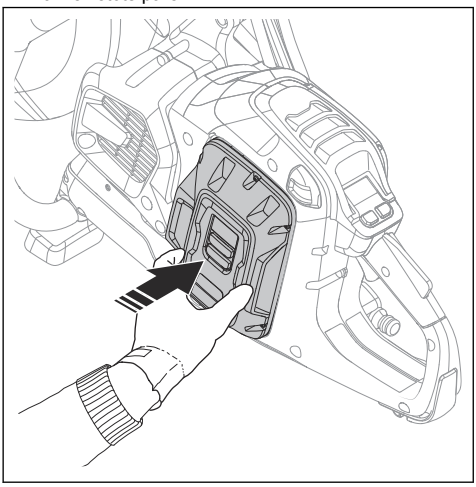

4. Turiet nospiestu ieslēgšanas/izslēgšanas pogu, līdz iedegas akumulatora statusa indikators.

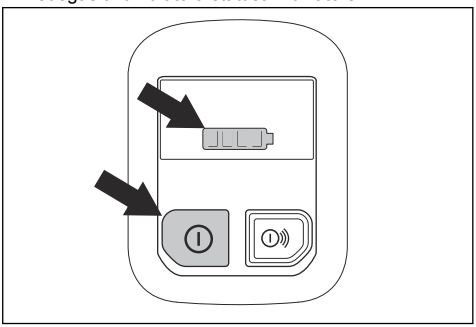

5. Nospiediet piedziņas mēlīti un piedziņas mēlītes bloķētāju, lai iedarbinātu motoru.

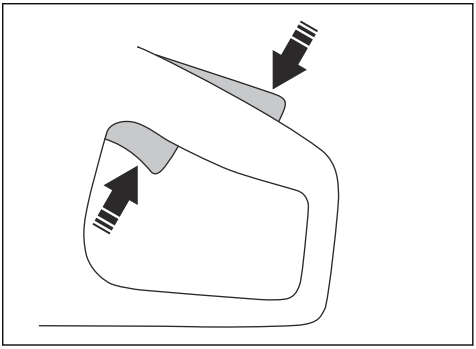

Mašīnas apturēšana

1. Atlaidiet piedziņas mēlīti.

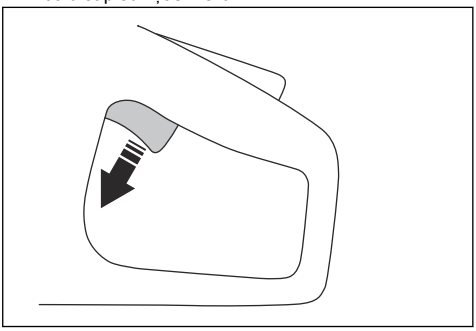

2. Vadības pultī turiet nospiestu ieslēgšanas/ izslēgšanas pogu, līdz akumulatora statusa indikators nodziest.

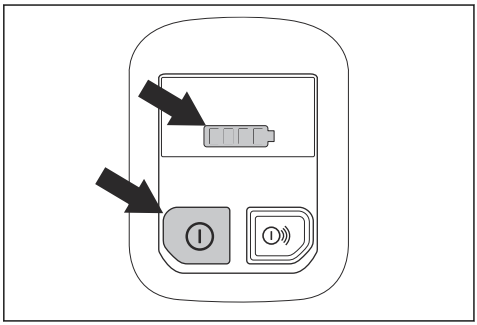

3. Nospiediet akumulatora atbrīvošanas pogu un izņemiet akumulatoru no akumulatora turētāja.

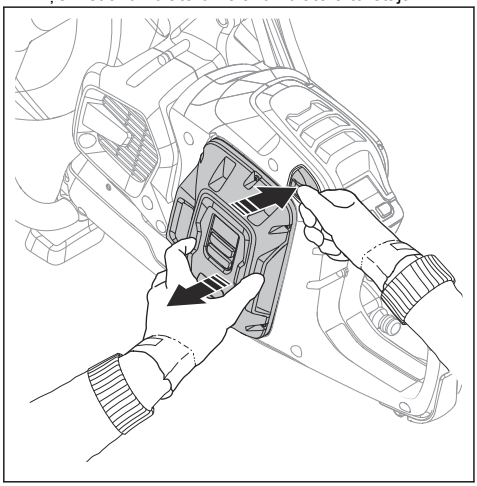

BRĪDINĀJUMS: Izņemiet akumulatoru, ja produktu nelietojat vai tas neatrodas jūsu redzes lokā. Tā var novērst nejaušu iedarbināšanu.

Sliežu griešana (K1 PACE Rail)

Vispārīgi

Sliedes stiprinājumu izmanto sliežu griezēju spēka zāģiem, lai grieztu dzelzceļa sliedes. Vienmēr grieziet dzelzceļa sliedes ar abrazīvu asmeni un bez ūdens. Lai iegūtu plašāku informāciju par dažādiem sliežu stiprinājumiem, sazinieties ar izplatītāju.

BRĪDINĀJUMS: Montējot vai demontējot produktu, vienmēr izmantojiet aizsargcimdus.

IEVĒROJIET: Sliedes stiprinājums nedrīkst būt uzstādīts uz produkta tā transportēšanas vai pārvietošanas laikā. Ja sliedes stiprinājums ir uzstādīts uz produkta, pastāv lielāks bojājumu rašanās risks nekā tad, ja tie atrodas atsevišķi. Bojājumu, piemēram, saliektu detaļu, gadījumā var pasliktināties griezumu kvalitāte.

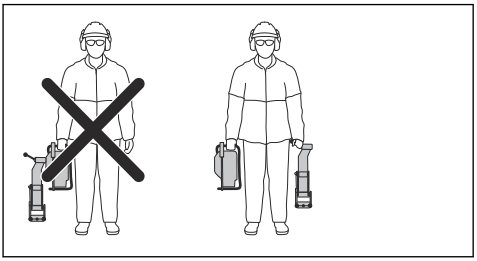

Uzstādīšanas punkti un sliedes stiprinājuma indikators

K1 PACE Rail ir 2 sliedes stiprinājuma uzstādīšanas punkti – produkta kreisajā un labajā pusē.

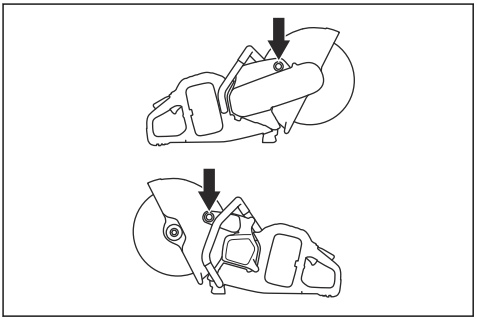

Sliedes stiprinājuma indikators parāda, vai sliedes stiprinājums ir piestiprināts produktam. Kad sliedes stiprinājums ir pareizi piestiprināts produktam, indikators nodziest. Kad sliedes stiprinājums nav piestiprināts produktam, indikators ir ieslēgts.

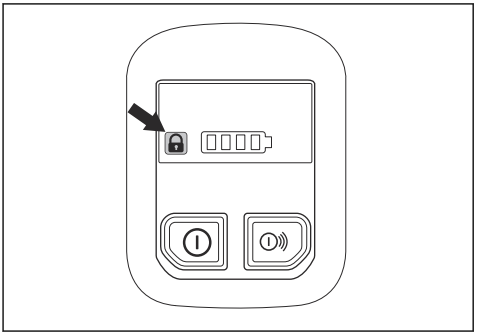

Sliedes stiprinājuma uzstādīšana RA 10, RA 10S

IEVĒROJIET: Vispirms uzstādiet sliedes stiprinājumu uz sliedes un tikai pēc tam uzstādiet produktu uz sliedes stiprinājuma. Ja produkts tiek uzstādīts vispirms, pastāv risks, ka sliedes stiprinājums nebūs uzstādīts pareizā leņķī.

1. Piestipriniet sliedes stiprinājumu pie sliedes. Pilnībā pievelciet rokturi.

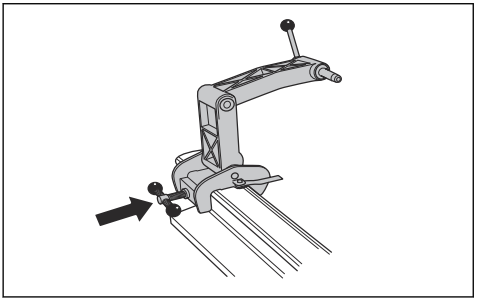

2. Uzstādiet produktu uz sliedes stiprinājuma, pavēršot produkta labo pusi pret sliedes stiprinājumu.

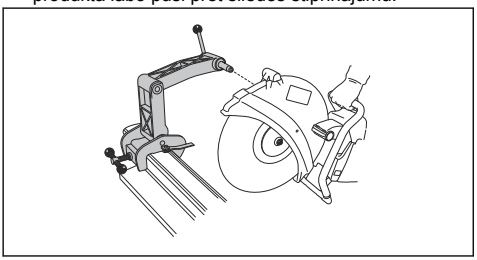

Piezīme: Produktu var arī uzstādīt ar kreiso pusi pret sliedes stiprinājumu, bet ieteicams izmantot labo pusi, kad vien tas ir iespējams.

Sliedes stiprinājuma uzstādīšana RA 11

IEVĒROJIET: Vispirms uzstādiet sliedes stiprinājumu uz sliedes un tikai pēc tam uzstādiet produktu uz sliedes stiprinājuma. Ja produkts tiek uzstādīts vispirms, pastāv risks, ka sliedes stiprinājums nebūs uzstādīts pareizā leņķī.

1. Piestipriniet sliedes stiprinājumu pie sliedes. Pilnībā pievelciet rokturi.

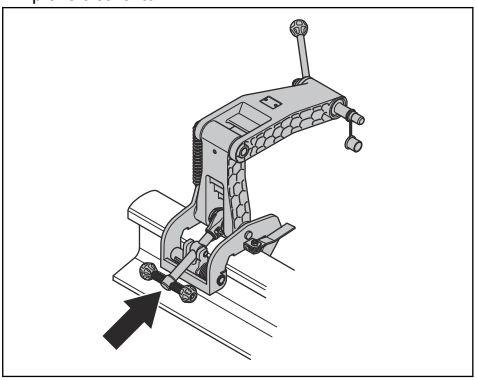

2. Pārliecinieties, vai spīle ir cieši piestiprināta sliedei.

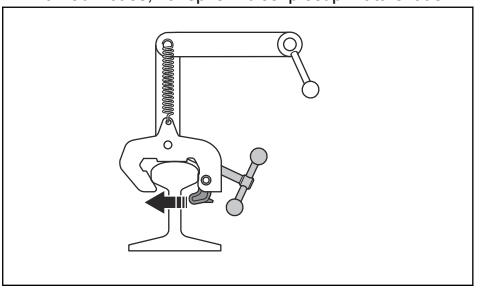

3. Piestipriniet produkta labo pusi sliedes stiprinājumam. Pievelciet fiksācijas rokturi.

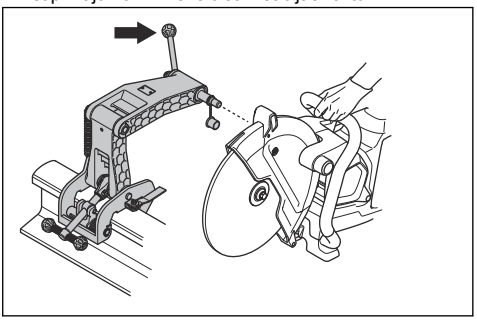

Piezīme: Produktu var arī uzstādīt ar kreiso pusi pret sliedes stiprinājumu, bet ieteicams izmantot labo pusi, kad vien tas ir iespējams. Skatiet šeit: *Uzstādīšanas punkti un sliedes stiprinājuma indikators lpp. 111*.

Griešanas vadotnes sagatavošana

Piezīme: Pirmajā sliežu sistēmas izmantošanas reizē ir jāveic griezuma vadotnes griešana.

Griešanas vadotne palīdz operatoram novietot griezējasmeni griezumam atbilstošā pozīcijā.

1. Atlokiet griešanas vadotni.
2. Turiet griešanas vadotni paralēli sliedei.

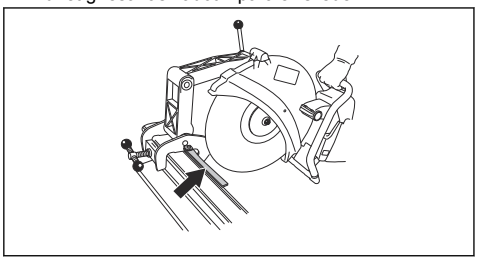

3. Rūpīgi nogrieziet griešanas vadotni.

Sliedes stiprinājuma izmantošana RA 10, RA 10S

1. Atlokiet griešanas vadotni.
2. Savietojiet zāģa griezumu un salokiet griešanas vadotni.
3. Pārvietojiet produktu virzienā uz priekšu un atpakaļ, lai samazinātu griezējasmens un sliedes saskares virsmu. Lielākas saskares virsmas gadījumā palielinās griezējasmens pārklāšanās vai notrulināšanās risks.

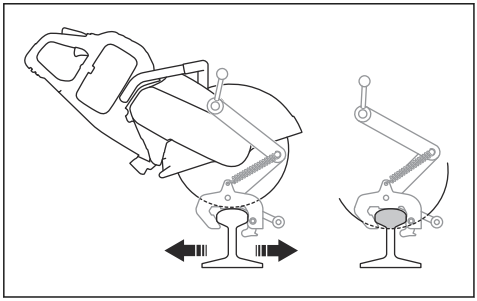

4. Veiciet sliedes griešanu.

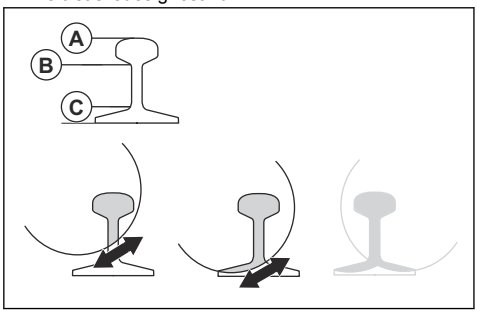

   a) Pārgrieziet augšdaļu (A).
   b) Pārgrieziet vidusdaļu (B).
   c) Pārgrieziet apakšdaļu (C).

5. Ja griezumu nevar pabeigt no 1 puses, produkts jāapgriež otrādi.
   a) Apturiet mašīnu. Skatiet šeit: *Mašīnas apturēšana lpp. 110*.
   b) Izņemiet produktu no sliedes stiprinājuma.
   c) Uzstādiet produktu ar tā kreiso pusi pret sliedes stiprinājumu.

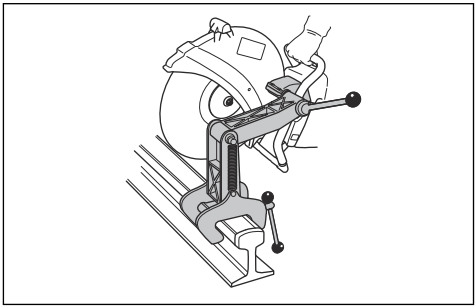

   d) Ja nepieciešams, pielāgojiet griezējasmens pozīciju. Atlaidiet 2 skrūves (A) un pielāgojiet (B) griezējasmens pozīciju.

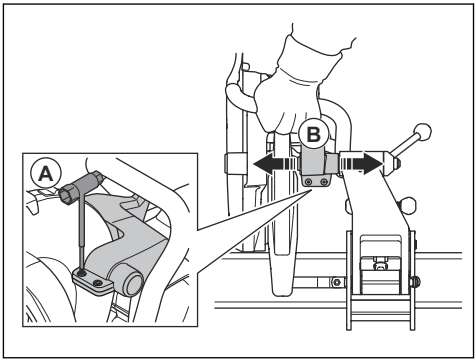

   e) Pievelciet 2 skrūves (A).
   f) Turpiniet griešanu.

6. Pabeidziet griezumu.
7. Apturiet mašīnu.
8. Izņemiet produktu no sliedes stiprinājuma.
9. Noņemiet sliedes stiprinājumu no sliedes.

Sliedes stiprinājuma izmantošana RA 11

1. Atlokiet griešanas vadotni.
2. Savietojiet zāģa griezumu un salokiet griešanas vadotni.

3. Pārvietojiet produktu virzienā uz priekšu un atpakaļ, lai samazinātu griezējasmens un sliedes saskares virsmu. Lielākas saskares virsmas gadījumā palielinās griezējasmens pārklāšanās vai notrulināšanās risks.

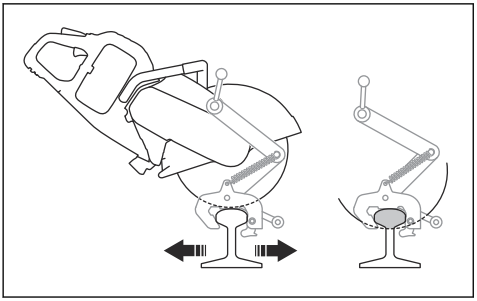

4. Veiciet sliedes griešanu.

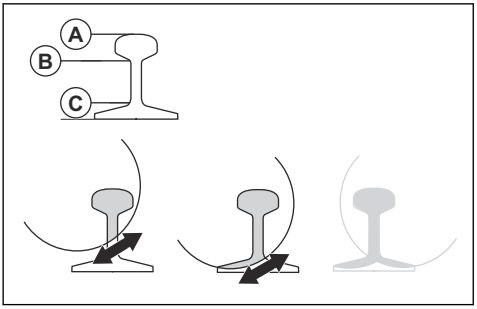

   a) Pārgrieziet augšdaļu (A).
   b) Pārgrieziet vidusdaļu (B).
   c) Pārgrieziet apakšdaļu (C).

5. Ja griezumu nevar pabeigt no 1 puses, produkts jāapgriež otrādi.
   a) Apturiet mašīnu. Skatiet šeit: *Mašīnas apturēšana lpp. 110*.
   b) Izņemiet produktu no sliedes stiprinājuma.
   c) Uzstādiet produktu ar tā kreiso pusi pret sliedes stiprinājumu.

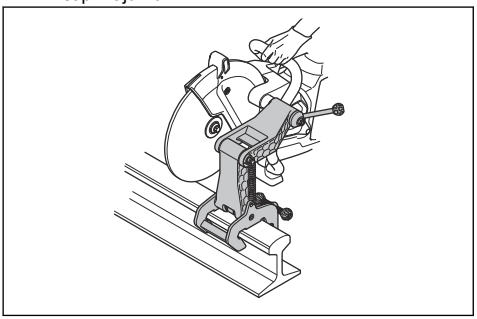

   d) Novietojiet griezējasmeni pret sliedi un nodrošiniet, lai tas atrastos griezuma centrā.
   e) Ja nepieciešams, pielāgojiet griezējasmens pozīciju. Atlaidiet 2 skrūves (A) un pielāgojiet (B) griezējasmens pozīciju.

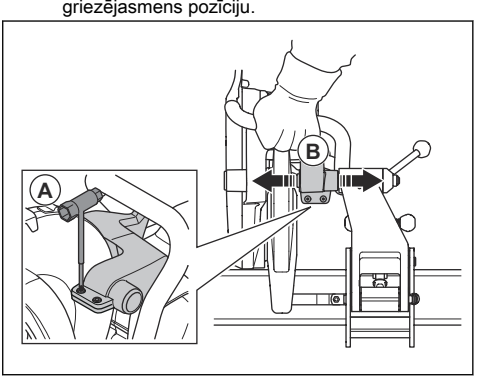

   f) Pievelciet 2 skrūves (A).
   g) Turpiniet griešanu.

6. Pabeidziet griezumu.
7. Apturiet mašīnu.
8. Izņemiet produktu no sliedes stiprinājuma.
9. Noņemiet sliedes stiprinājumu no sliedes.

Ieteikumi attiecībā uz sliedes griešanu

Piezīme: Izmantojot pareizu griešanas metodi, 50 kg/m sliedi var pārgriezt 1–2 minūtēs, savukārt 60 kg/m sliedi var pārgriezt 1,5–2,5 minūtēs. Ja ir nepieciešams vairāk laika, pārbaudiet griešanas metodi un griezējasmeņus. Nepareiza griešanas metode izraisa problēmas, piemēram, neprecīzus griezumus. Nepiemērota, neasa vai nolietota griezējasmens izmantošana arī var izraisīt neprecīzus griezumus.

- Lai nodrošinātu griezumu precizitāti, izmantojiet tikai augstas kvalitātes griezējasmeņus, kas paredzēti sliežu griešanai.
- Lai veiktu taisnus griezumus, rīkojieties atbilstoši tālāk sniegtajiem norādījumiem.
    1. Pārliecinieties, vai sliedes stiprinājums ir pareizi uzstādīts.
    2. Lietojiet pilnībā atvērtu droseli tik ilgi, līdz asmens sasniedz maksimālo ātrumu.
    3. Sāciet griešanu.
    4. Pārvietojiet produktu uz priekšu un atpakaļ pār sliedi.
    5. Lietojiet pilnībā atvērtu droseli un saglabājiet pilnu ātrumu, līdz griešana ir pabeigta.

- Turiet produkta rokturi, savietojot rokas ar griezējasmeni. Tādējādi tiek nodrošināts taisns griezums un samazināts griezējasmens nodilums.
- Lai nodrošinātu optimālu rezultātu un taisnu griezumu, uzstādiet spēka zāģi ar labo pusi pret sliedes stiprinājumu.

Apkope

Ievads

BRĪDINĀJUMS: Pirms izstrādājuma apkopes veikšanas izlasiet un izprotiet sadaļu par drošības pasākumiem.

BRĪDINĀJUMS: Pirms veicat izstrādājuma apkopi, izņemiet akumulatoru.

BRĪDINĀJUMS: Ja apkope netiek veikta pareizi, saīsinās izstrādājuma darbmūžs un palielinās negadījumu risks. Visus apkopes un/vai remontdarbus drīkst veikt tikai speciālisti. Papildinformāciju lūdziet izplatītājam.

Apkopes grafiks

Tālāk ir redzams produkta apkopes darbību saraksts.

Apkope	Pirms lietošanas	Pēc lietošanas	Reizi mēnesī
Notīriet produkta ārējās daļas.	X		
Pārbaudiet, vai piedziņas mēlīte un piedziņas mēlītes bloķēšanas funkcija darbojas pareizi un atbilstoši drošības noteikumiem.	X		
Pārbaudiet griezējasmeni. Pārbaudiet, vai nav plaisu un vai griezējasmens nav pārāk nodilis. Ja nepieciešams, nomainiet to.	X		
Pārbaudiet asmens aizsargu.	X		
Pārbaudiet siksnas aizsargu.	X		
Pārbaudiet vibrācijas slāpēšanas sistēmu.	X		
Iztīriet produkta ventilatora korpusu.	X		
Pārliecinieties, vai skrūves un uzgriežņi ir stingri pievilkti.	X		
Pārbaudiet, vai vadības pults darbojas pareizi un nav bojāta.	X		
Pārbaudiet savienojumus starp akumulatoru un produktu. Pārbaudiet savienojumu starp akumulatoru un akumulatora lādētāju.			X
Ar saspiestu gaisu viegli izpūtiet produktu un akumulatoru.			X
Notīriet mašīnu.		X	
Nomainiet bojātās daļas.		X	

Ārēja tīrīšana

BRĪDINĀJUMS: Nemazgājiet ierīci ar augstspiediena mazgātāju.

- Pēc katras lietošanas dienas noskalojiet šī izstrādājuma ārieni ar siltu ūdeni. Ja nepieciešams, lietojiet suku.

Piedziņas mēlītes bloķētāja pārbaude

1. Pārbaudiet, vai spēka sprūds un spēka sprūda bloķētājs brīvi kustas un atgriezes atspere pareizi darbojas.

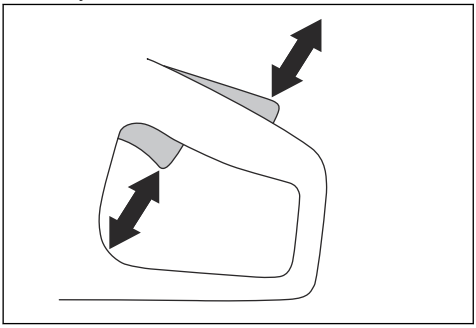

2. Nospiediet piedziņas mēlītes bloķētāju un pārbaudiet, vai tas atgriežas sākotnējā stāvoklī, to atlaižot.

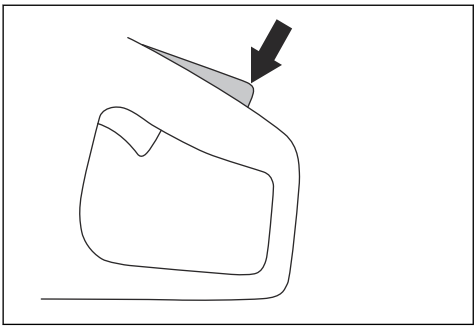

3. Pārliecinieties, vai piedziņas mēlīte fiksējas tukšgaitas stāvoklī, kad tiek atlaists tās bloķētājs.

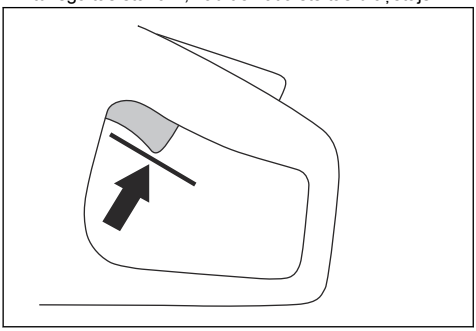

4. Izstrādājuma ieslēgšanai turiet nospiestu ieslēgšanas/izslēgšanas pogu, un lietojiet pilnu jaudu. Skatiet: *Produkta iedarbināšana lpp. 109*.

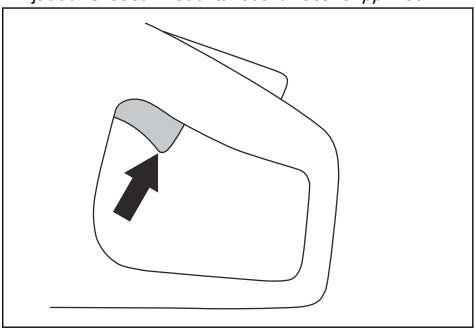

5. Atlaidiet spēka sprūdu un pārbaudiet, vai griezējasmens apstājas. Ja griezējasmens griežas, kad piedziņas mēlīte ir brīvgaitas stāvoklī, sazinieties ar apkopes pakalpojumu sniedzēju.

Akumulatora un akumulatora lādētāja tīrīšana

BRĪDINĀJUMS: Netīriet akumulatoru un tā lādētāju ar ūdeni.

BRĪDINĀJUMS: Akumulatora tīrīšanai neizmantojiet ķimikālijas.

- Pirms ievietojat akumulatoru lādētājā, pārliecinieties, ka akumulators un akumulatora lādētājs ir tīrs un sauss.
- Tīriet akumulatora spailes ar saspiestu gaisu vai izmantojiet mīkstu un sausu drānu.
- Tīriet akumulatora un lādētāja virsmas ar mīkstu un sausu drānu.

Akumulatora lādētāja pārbaude

1. Pārbaudiet, vai akumulatora lādētājs un barošanas kabelis nav bojāts. Pārbaudiet, vai nav plaisu un citu bojājumu.

Dzesēšanas sistēmas tīrīšana

Produktam ir dzesēšanas sistēma, kas iespējami samazina produkta temperatūru.

Dzesēšanas sistēmu veido gaisa ieplūdes atvere produkta kreisajā pusē un ventilators uz motora.

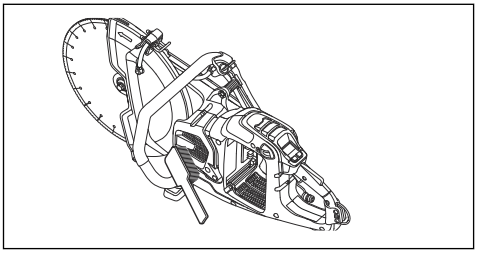

1. Tīriet dzesēšanas sistēmu ar suku katru nedēļu vai biežāk, ja nepieciešams.
2. Pārliecinieties, vai dzesēšanas sistēma nav netīra vai aizsērējusi.

IEVĒROJIET: Netīras vai aizsērējušas dzesēšanas sistēmas dēļ produkts var pārmērīgi sakarst.

Piedziņas siksnas noņemšana

1. Noņemiet siksnas aizsargu. Skatiet: *Braucams grīdas skrēpersK1 PACE lpp. 86*.
2. Uzlieciet siksnas instrumentu uz priekšējā skriemeļa. Izmantojiet uzgriežņatslēgu, lai novilktu piedziņas siksnu no skriemeļa.

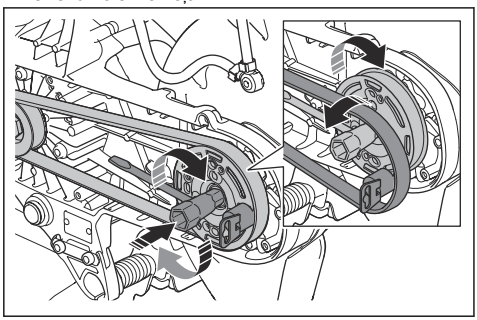

Piedziņas siksnas uzstādīšana

1. Aplieciet piedziņas siksnu ap aizmugurējo skriemeli.
2. Uzlieciet siksnas mezgla instrumentu uz priekšējā skriemeļa.

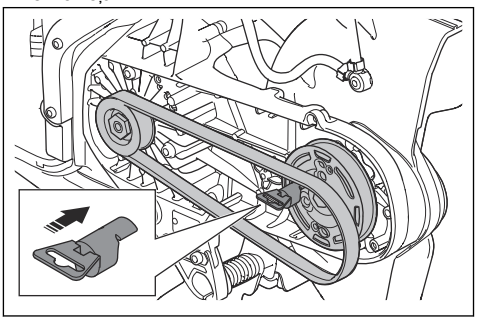

3. Grieziet priekšējo skriemeli pulksteņrādītāju kustības virzienā, izmantojot kombinēto uzgriežņu atslēgu. Vienlaikus spiediet piedziņas siksnu uz skriemeļa.

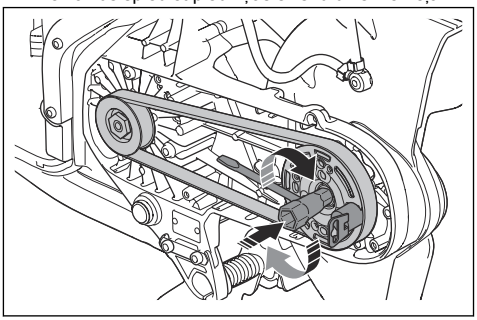

4. Pievienojiet siksnas aizsargu. Skatiet: *Braucams grīdas skrēpersK1 PACE lpp. 86*.

Ūdens padeves sistēmas pārbaude

1. Pārbaudiet asmens aizsarga sprauslas un nodrošiniet, lai tās nebūtu nosprostotas.
2. Veiciet nepieciešamo tīrīšanu.
3. Pārbaudiet ūdens savienotāja filtru. Pārliecinieties, vai tas nav nosprostots.
4. Veiciet nepieciešamo tīrīšanu.

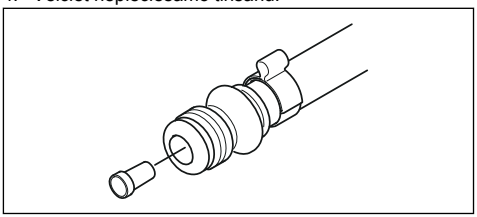

5. Pārbaudiet šļūtenes un pārliecinieties, vai tās nav bojātas.

Produkta problēmu novēršana

Piezīme: Lai veiktu akumulatora un akumulatoru lādētāja problēmu novēršanu, skatiet attiecīgo operatora rokasgrāmatu.

Simbols vadības panelī	Problēma	Cēlonis	Risinājums
	Produkts nesāk darboties. Nospiežot ieslēgšanas/izslēgšanas pogu, neiedegas neviena gaismas diode.	Akumulators ir tukšs.	Uzlādējiet akumulatoru.
		Akumulators nav pareizi uzstādīts produktā.	Izņemiet akumulatoru un uzstādiet to pareizi.
		Akumulators ir bojāts vai nedarbojas pareizi.	Nospiediet ieslēgšanas/izslēgšanas pogu, lai pārbaudītu akumulatoru. Jāizgaismojas vismaz 1 zaļai gaismas diodei.
		Netīrs vai bojāts starp akumulatoru un produktu esošais spraudnis.	Pārbaudiet, vai savienotāji starp akumulatoru un produktu nav netīri vai bojāti.
		Nepieciešama apkope.	Sazinieties ar pilnvarotu Husqvarna servisa centru.
	Nospiežot piedziņas mēlīti, motors nereaģē.	Nepieciešama apkope.	Sazinieties ar pilnvarotu Husqvarna servisa centru.
	Motors veic pēkšņu kustību, kad nospiežat piedziņas mēlīti, un pēc tam apstājas.	Nepieciešama apkope.	Sazinieties ar pilnvarotu Husqvarna servisa centru.
	Produkts apstājas, lietojot darba slodzi.	Produkts tika pakļauts pārāk lielai slodzei.	Ieslēdziet produktu un izmantojiet mazāku slodzi.
	Produkts darbojas, taču vadības panelī nav gaismas norādes.	Nepieciešama apkope.	Sazinieties ar pilnvarotu Husqvarna servisa centru.

Simbols vadības panelī	Problēma	Cēlonis	Risinājums
	Mirgo sarkanas krāsas brīdinājuma indikators. Īslaicīgs brīdinājums.	Temperatūras novirze, ja deg arī temperatūras brīdinājuma indikators.	Ļaujiet produktam atdzist, ja tas ir pārāk karsts. Ja produkts ir pārāk auksts, novietojiet to telpā sasilšanai.
		Bojāts akumulators.	Nomainiet akumulatoru.
		Nepareizs griešanās virziens.	Produkts apstājas. Pavelciet piedziņas mēlīti, lai veiktu atiestati.
		Piedziņas mēlīte nospiesta ieslēgšanas laikā.	Atlaidiet piedziņas mēlīti ieslēgšanas laikā.
		Vienlaikus nospiesta piedziņas mēlīte un ieslēgšanas/izslēgšanas poga.	Atlaidiet piedziņas mēlīti.
	Deg sarkanas krāsas brīdinājuma indikators	Nepieciešama apkope.	Sazinieties ar pilnvarotu Husqvarna servisa centru.
	Deg dzeltenas krāsas temperatūras brīdinājuma indikators.	Temperatūras nobīde.	Produkts ir pārāk karsts vai auksts.
	Mirgo X-Halt indikators.	Ir ieslēgta funkcija X-Halt.	Uzgaidiet, līdz beidzas atdzišanas laiks.
	Deg X-Halt indikators.	Nepieciešama apkope.	Sazinieties ar pilnvarotu Husqvarna servisa centru.
	Mirgo 1 zaļš LED indikators.	Akumulators izlādējies.	Uzlādējiet akumulatoru.
	Visas zaļās gaismas diodes mirgo.	Nepieciešama apkope.	Sazinieties ar pilnvarotu Husqvarna servisa centru.
	Mirgo 3. gaismas diode, un deg 4. gaismas diode.	Nepieciešama apkope.	Sazinieties ar pilnvarotu Husqvarna servisa centru.
	Sliedes stiprinājuma indikators ir ieslēgts, kad sliedes stiprinājums ir piestiprināts produktam.	Sliedes stiprinājums nav pareizi piestiprināts.	Pārliecinieties, vai sliedes stiprinājums saskaras ar produkta uzstādīšanas punkta apakšu. Ja joprojām ir ieslēgts sliedes stiprinājuma indikators, mēģiniet izmantot otru uzstādīšanas punktu.
			Ja sliedes stiprinājuma indikators nodziest, kad stiprinājums ir piestiprināts otram uzstādīšanas punktam, šis uzstādīšanas punkts darbojas pareizi. Sazinieties ar pilnvarotu Husqvarna servisa centru.

Pārvadāšana un uzglabāšana

IEVĒROJIET: Sliedes stiprinājums nedrīkst būt uzstādīts uz produkta tā transportēšanas laikā. Sliedes stiprinājums ir precīzs instruments. Instrumenta bojājumu gadījumā griezumu precizitāte samazinās.

- Transportēšanas laikā droši nostipriniet produktu, lai nepieļautu bojājumus vai negadījumus.
- Pirms šī produkta transportēšanas vai uzglabāšanas noņemiet griezējasmeni.
- Glabājiet produktu norobežotā vietā, lai novērstu to, ka tam var piekļūt bērni vai personas, kam tas nav atļauts.
- Griezējasmeņi jāuzglabā sausā un nesasalstošā vietā.
- Pirms montāžas pārbaudiet visus jaunos un lietotos asmeņus, lai pārliecinātos, vai transportēšanas un uzglabāšanas laikā nav radušies bojājumi.
- Pirms uzglabāšanas notīriet produktu un veiciet tā apkopi. Skatiet šeit: *Apkopes grafiks lpp. 115*.
- Atvienojiet akumulatoru no produkta.
- Ievietojot K1 PACE Rail tā transportēšanas iepakojumā, pārliecinieties, vai sliedes stiprinājums un produkts nesaskaras.

Akumulatora, lādētāja un betona izlīdzinātāja utilizācija

Simbols norāda, ka izstrādājums nav sadzīves atkritumi. Utilizējiet to, izmantojot elektrisko un elektronisko ierīču savākšanas sistēmu jūsu valstī. Tas veicinās pienācīgu atkritumu apsaimniekošanu ierīču aprites cikla beigās. Lai iegūtu informāciju, sazinieties ar vietējām valsts iestādēm, sadzīves atkritumu pārstrādes pakalpojumu nodrošinātājiem, Husqvarna izplatītāju, kas nodrošina apkopi, vai mazumtirgotāju. Nepareiza utilizācija var radīt iespējamu negatīvu ietekmi uz vidi un cilvēku veselību, jo pastāv bīstamu vielu klātbūtnes risks.

Piezīme: Simbols ir redzams uz betona izlīdzinātāja vai tā iepakojuma.

HUSQVARNA K1 PACE, K1 PACE Rescue un K1 PACE Rail		
Līdzstrāvas sprieguma maksimums/minimums, V		109,2/93,6
Svars, kg/mārciņas	K1 PACE 12 collas	7,2/15,8
	K1 PACE 14 collas	7,4/16,3
	K1 PACE Rescue 12 collas	7,7/17
	K1 PACE Rescue 14 collas	7,9/17,4
	K1 PACE Rail 14 collas	8,6/18
	RA 10S	5,3/11,7
	RA 11	5,8/12,8
Maks. griešanas dziļums, mm/collas	K1 PACE 12 collas, paplāksne ar atloku 60 mm/2,4 collas	121/4,8
	K1 PACE 14 collas, paplāksne ar atloku 60 mm/2,4 collas	145/5,7
	K1 PACE Rail 14 collas, paplāksne ar atloku 90 mm/3,5 collas	133/5,2
	K1 PACE Rail 14 collas, Japāna, paplāksne ar atloku 119 mm/4,7 collas	119/4,7
Maks. asmens diametrs, mm/collas	K1 PACE 12 collas	314/12,4
	K1 PACE 14 collas	361/14,2
	K1 PACE Rescue 12 collas	314/12,4
	K1 PACE Rescue 14 collas	361/14,2
	K1 PACE Rail 14 collas	356/14
Minimālais paplāksnes ar atloku diametrs, mm/collas	Dimanta asmeņi, 12 collas un 14 collas	60/2,4
	Abrazīvais asmens, 12 collas	76,5/3
	Abrazīvais asmens, 14 collas	90/3,5
	Abrazīvais asmens, 14 collas, Japāna	119/4,7
Maks. asmens biezums, mm/collas	Abrazīvie asmeņi	4,0/0,16
	Dimanta asmeņi	2,8/0,11
Asmens kāts, apgr./min, bez slodzes	K1 PACE, K1 PACE Rescue 12 collas	3800
	K1 PACE, K1 PACE Rescue 14 collas	3400
	K1 PACE Rail 14 collas	3800
Asmens dzesēšana ar ūdeni, K1 PACE, K1 PACE Rescue		Jā
Pievienošanas uzgalis, K1 PACE, K1 PACE Rescue		Tips “Gardena”
Ieteicamais ūdens spiediens, K1 PACE, K1 PACE Rescue, bāri/psi		0,5–6/7,3–87

HUSQVARNA K1 PACE, K1 PACE Rescue un K1 PACE Rail		
Vibrācijas līmeņi, a_{hveq} [5]	K1 PACE, K1 PACE Rescue 12 collas Priekšā, m/s^2	2,0
	K1 PACE, K1 PACE Rescue 12 collas Aizmugurē, m/s^2	1,1
	K1 PACE, K1 PACE Rescue 14 collas Priekšā, m/s^2	2,2
	K1 PACE, K1 PACE Rescue 14 collas Aizmugurē, m/s^2	1,2
	K1 PACE Rail 14 collas ar B 750X. Priekšā, m/s^2	1,6
	K1 PACE Rail 14 collas ar B 750X. Aizmugurē, m/s^2	0,8
	K1 PACE Rail 14 collas ar B 380X. Priekšā, m/s^2	3,1
	K1 PACE Rail 14 collas ar B 380X. Aizmugurē, m/s^2	1,4
Trokšņa emisija [6]	K1 PACE, K1 PACE Rescue LpA, dB(A)	102
	K1 PACE, K1 PACE Rescue LwA, dB(A)	113
	K1 PACE Rail LpA, dB(A)	101
	K1 PACE Rail LwA, dB(A)	112
Husqvarna Fleet Services™		Jā
Uzstādītās ass iemavas diametrs, mm/collas	K1 PACE 12 collas, K1 PACE 14 collas, K1 PACE Rescue, K1 PACE Rail	25,4/1
	K1 PACE 12 collas UK	20/0,8
IP klase		IPx4
Asmens skrūves griezes moments, Nm/ft-lb		30/18,5

Paziņojums par deklarētajiem trokšņa un vibrācijas rādītājiem

Šīs vērtības tika iegūtas laboratorijas tipa pārbaudes laikā saskaņā ar minēto direktīvu vai standartu prasībām un ir piemērotas salīdzinājumam ar citu tādu izstrādājumu deklarētajām vērtībām, kuri ir pārbaudīti, izmantojot tās pašas direktīvas vai standartus. Šīs deklarētās vērtības nav piemērotas izmantošanai riska novērtēšanā, un atsevišķās darba vietās izmērītās vērtības var būt lielākas. Faktiskās iedarbības vērtības un atsevišķa lietotāja apdraudējuma risks ir unikāls katram gadījumam un var būt atkarīgs no veida, kā strādā attiecīgais lietotājs, kādam materiālam tiek izmantots izstrādājums, kā ar tā, cik liels ir iedarbības laiks vai kāds ir izstrādājuma un lietotāja fiziskais stāvoklis.

Iegulta savienojamība

Piezīme: Šī sadaļa ir attiecināma tikai uz produktiem, kuriem ir iegultās savienojamības funkcija.

[5] Ekvivalentais vibrāciju līmenis saskaņā ar standartu EN 60745-2-22 tiek aprēķināts kā laika sprīdī svērti kopīgie vibrācijas līmeņi. Iesniegtajiem datiem par vibrācijas līmeni piemīt 1,5 m/s nenoteiktība2. K1 PACE sliedes mērījumi tika veikti ar betona griešanas laikā uzstādītu RA 11 saskaņā ar standartu EN 60745-2-22. Griežot tērauda sliedi ar abrazīvo asmeni, vibrācijas līmenis var būtiski palielināties.

[6] Trokšņa emisija tiek mērīta saskaņā ar EN 60745-2-22. Neprecizitāte attiecībā uz A klases skaņas jaudas līmeni K_{wA} ir 3 dB (A). Neprecizitāte attiecībā uz A klases skaņas spiediena līmeni K_{pA} ir 3 dB(A). Griežot tērauda sliedi ar abrazīvo asmeni, nav paredzamas būtiskas trokšņa emisiju izmaiņas.

BLE tehnoloģijas radio spektrs	
Frekvenču joslas instrumentam, GHz	2,402–2,480
Maksimālā nodotā radiofrekvenču jauda, dBm/mW	4/2,5

Piederumi

Slīpmašīnai apstiprinātie akumulatori

Husqvarna PACE akumulators	Husqvarna B380X PACE	Husqvarna B750X PACE*
Tips	Litija jonu	Litija jonu
Akumulatora ietilpība, Ah	4	8
Nominālais spriegums, V	94	94
Svars, kg/mārc.	3,1/6,1	5,1/11,4
*Sliežu ekspluatācijas darbībās ieteicams izmantot B750X PACE.		

Putekļsūcēja piederums (K1 PACE, K1 PACE Rescue)

Izmantojiet putekļsūcēja piederumu, lai pievienotu produktam putekļu savācēju.

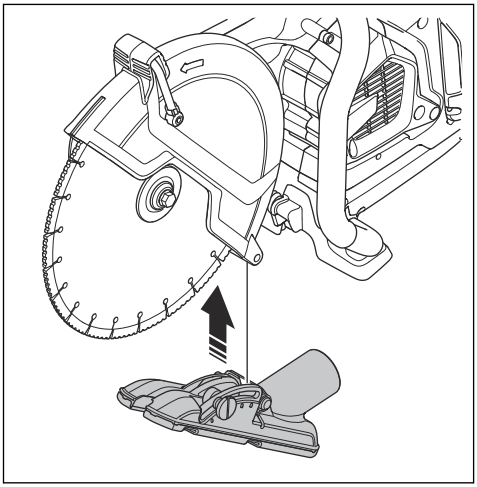

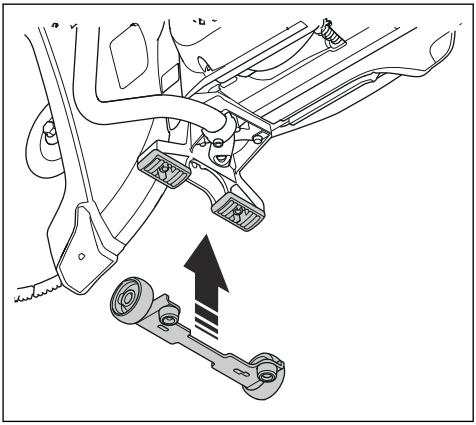

Riteņu komplekts

Riteņu komplekts ir uzstādīts izstrādājuma apakšā.

Spēka zāģa ratiņi KV 1

Spēka zāģa ratiņi tiek izmantoti spēka zāģa transportēšanai, kā arī spēka zāģa lietošanas laikā.

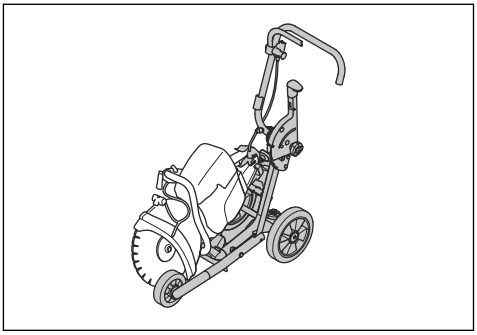

Apkope

Apstiprinātais servisa centrs

Lai noskaidrotu, kur atrodas tuvākais Husqvarna apstiprinātais servisa centrs, apmeklējiet vietni www.husqvarnaconstruction.com.

ES atbilstības deklarācija

Mēs, **Husqvarna AB**, SE-561 82 Huskvarna, Zviedrija, tālr. +46-36-146500, ar pilnu atbildību apliecinām, ka šis izstrādājums:

Apraksts	Pārnēsājams spēka zāģis
Zīmols	HUSQVARNA
Tips/modelis	K1 PACE, K1 PACE Rescue, K1 PACE Rail
Identifikācija	Ar sērijas numuriem no 2025 un turpmākiem sērijas numuriem

pilnībā atbilst šādām ES direktīvām un noteikumiem:

Direktīva/regula	Apraksts
2006/42/EC	“par mehānismiem”
2014/53/EU	“par radioiekārtām”
2011/65/EU	“par bīstamu vielu izmantošanas ierobežošanu”

un ir ievēroti tālāk norādītie standarti un/vai tehniskās specifikācijas;

EN ISO 12100:2010

EN IEC 55014-1:2021

EN 55014-2:2015

ETSI EN 301 489-1 V2.2.3

ETSI EN 301 489-17 V3.2.4

ETSI EN 300 328 V2.2.2

EN IEC 63000:2018

EN 60745-2-22:2011/A11:2013

EN 13977:2011, attiecas tikai uz K1 PACE Rail

Partille, 2025-05-01

Mattias Holmdahl

Vecākais R&D Light Equipment direktors

Husqvarna AB, Celtniecības nodaļa

Atbildīgais par tehnisko dokumentāciju

Reģistrētās preču zīmes

Bluetooth® preču zīme un logotipi ir *Bluetooth SIG, inc.* reģistrētas preču zīmes, un HUSQVARNA tās izmanto atbilstoši licencei.

Содержание

Введение..... 127
Безопасность.....131
Сборка.....142
Эксплуатация..... 147
Техническое обслуживание.....160
Поиск и устранение неисправностей.....164
Транспортировка, хранение и утилизация.....166
Технические данные 167
Принадлежности..... 169
Сервисное обслуживание..... 170
Декларация о соответствии..... 171
Зарегистрированные товарные знаки..... 172

Введение

Ответственность владельца

Ответственность за наличие у оператора достаточного объема знаний и навыков для безопасной и эффективной работы с изделием лежит на владельце изделия или работодателе. Руководители и операторы обязаны прочитать настоящее руководство по эксплуатации и понять его содержание. Они должны знать:

- инструкции по технике безопасности при работе с изделием;
- сферы применения и ограничения для изделия;
- порядок эксплуатации и технического обслуживания изделия.

Эксплуатация данного изделия может быть ограничена государственным/местным законодательством. Перед началом работы с изделием ознакомьтесь с нормативными актами, которые действуют на месте проведения работ.

Описание изделия

Электрорезчики HUSQVARNA, K1 PACE, K1 PACE Rail и K1 PACE Rescue представляют собой ручной портативный режущий инструмент. Эти изделия работают от аккумулятора.

Использование по назначению

K1 PACE используется для резки твердых материалов, таких как бетон, каменная кладка, камень и сталь. K1 PACE Rescue используется в спасательных операциях. K1 PACE Rail с RA 11 специально разработан для резки железнодорожных рельсов. Запрещается использовать изделие для других видов работ. Изделие должно использоваться только опытными профессиональными операторами.

Мы постоянно совершенствуем свою продукцию с целью повысить вашу безопасность и эффективность во время работы. Для получения более подробной информации обратитесь в сервисный центр.

Примечание: Эксплуатация данного изделия может быть ограничена государственным/местным законодательством.

Встроенные функции подключения

Облачное решение для управления активами Husqvarna Fleet Services™ предоставляет менеджеру технического парка обзор всех продуктов, подключенных к сети через встроенные или дополнительно установленные датчики. Местоположение шлюза или смартфона можно использовать для указания местоположения подключенных изделий. Датчики записывают такие данные, как время работы, интервалы обслуживания и т. д. Для получения дополнительной информации об облачном решении по управлению активами Husqvarna Fleet Services™ скачайте приложение Husqvarna Fleet Services для iOS или Android по ссылке https://apps.apple.com/se/app/husqvarna-fleet-services/id1334672726 или https://play.google.com/store/apps/details?id=com.husqvarna.hfsmobile&hl=en. Для получения дополнительных сведений обратитесь к торговому представителю HUSQVARNA.

Подключение некоторых типов этого изделия выполняется с помощью встроенного датчика Husqvarna Fleet Services™ с функцией Bluetooth Low Energy (BLE). Дополнительные сведения о его использовании см. в *Использование встроенных функций подключения к Husqvarna Fleet Services™ на стр. 151*. Дополнительную информацию о радиодиапазоне технологии BLE см. в разделе *Встроенные функции подключения на стр. 168*.

Повреждение изделия

Мы не несем ответственности за повреждение изделия в следующих случаях:

- ненадлежащий ремонт изделия;
- использование для ремонта изделия неоригинальных деталей или деталей, не одобренных производителем;
- использование неоригинальных дополнительных принадлежностей или принадлежностей, не одобренных производителем;
- ремонт изделия в неавторизованном сервисном центре или неквалифицированным специалистом.

Обзор изделия K1 PACE

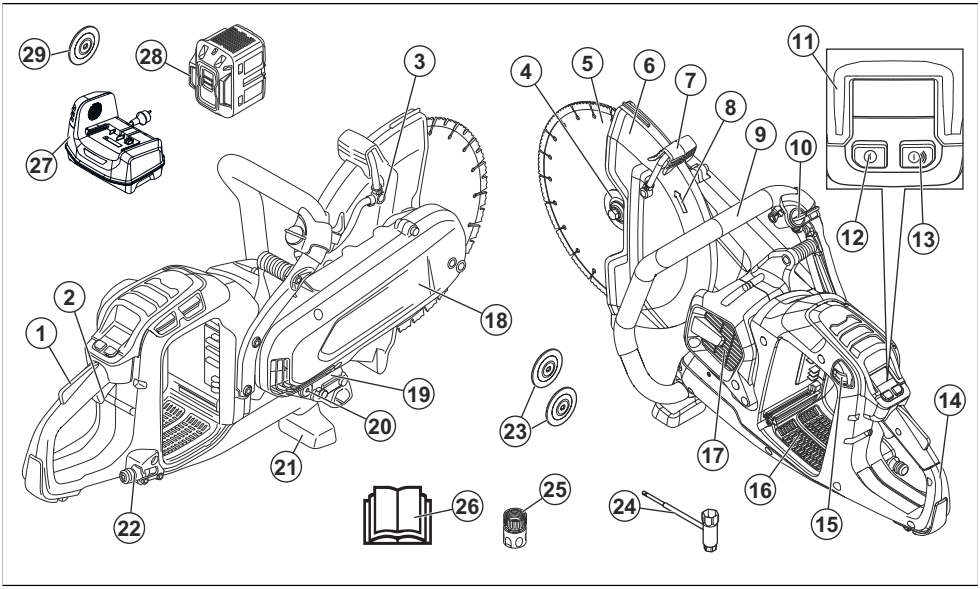

1. Предохранитель нажатия курка
2. Курок
3. Водоструйное сопло
4. Фланец для алмазного диска, шпинделя, посадочной втулки
5. Режущий диск
6. Защитный кожух диска
7. Рукоятка регулировки защитного кожуха диска
8. Направление вращения шпинделя
9. Передняя рукоятка
10. Водяной клапан
11. Панель управления
12. Кнопка включения/выключения
13. Кнопка включения/выключения дополнительного оборудования (не используется)
14. Задняя рукоятка
15. Кнопка извлечения аккумулятора
16. Отсек для аккумулятора
17. Воздухозаборник электродвигателя
18. Кожух ремня
19. Паспортная табличка
20. Посадочная втулка 20 мм/0,8 дюйма.
21. Упорная стойка, передняя
22. Соединение для подачи воды с фильтром
23. Фланцы для абразивного диска с полимерной связкой
24. Комбинированный ключ
25. Штуцер подачи воды, GARDENA®
26. Руководство по эксплуатации
27. Зарядное устройство (не входит в комплект)
28. Аккумулятор (не входит в комплект)
29. Фланец для абразивного диска с полимерной связкой Ø119 мм (только для Японии, не входит в комплект)

Обзор изделия K1 PACE Rescue

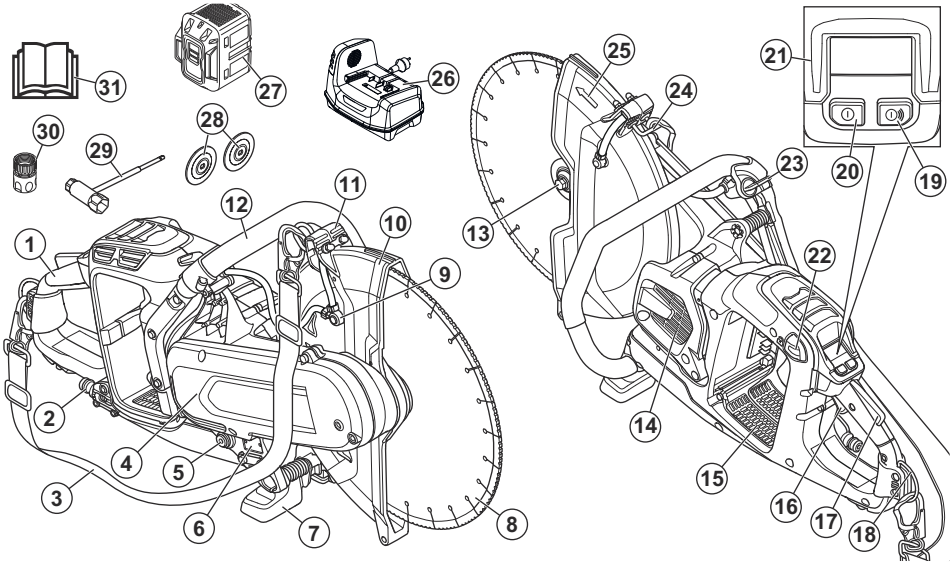

1. Задняя рукоятка
2. Соединение для подачи воды с фильтром
3. Наплечный ремень
4. Кожух ремня
5. Посадочная втулка 20 мм/0,8 дюйма.
6. Паспортная табличка
7. Упорная стойка, передняя
8. Режущий диск
9. Водоструйное сопло
10. Защитный кожух лезвия
11. Рукоятка регулировки защитного кожуха диска
12. Передняя рукоятка
13. Фланец для алмазного диска, шпинделя, посадочной втулки
14. Воздухозаборник электродвигателя
15. Отсек для аккумулятора
16. Курок
17. Стопор переключателя
18. Задняя проушина для ремня
19. Кнопка Вкл./Выкл. дополнительного оборудования (не используется)
20. Кнопка включения/выключения
21. Панель управления
22. Кнопка извлечения аккумулятора
23. Водяной клапан
24. Передняя проушина для ремня
25. Направление вращения шпинделя
26. Зарядное устройство (не входит в комплект)
27. Аккумулятор (не входит в комплект)
28. Фланцы для абразивного диска с полимерной связкой
29. Комбинированный ключ
30. Штуцер подачи воды, GARDENA®
31. Руководство по эксплуатации

Обзор изделия K1 PACE Rail

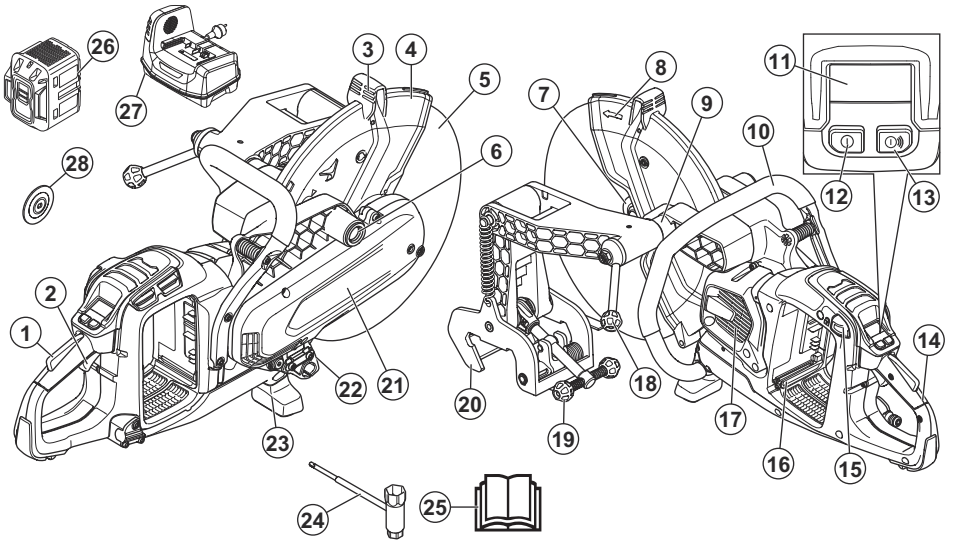

1. Предохранитель нажатия курка
2. Курок
3. Рукоятка регулировки защитного кожуха диска
4. Защитный кожух диска
5. Режущий диск
6. Место установки для крепления рельса с правой стороны
7. Фланец для абразивного диска, шпинделя, посадочной втулки
8. Направление вращения шпинделя
9. Место установки для крепления рельса с левой стороны
10. Передняя рукоятка
11. Панель управления
12. Кнопка включения/выключения
13. Кнопка включения/выключения дополнительного оборудования (не используется)
14. Задняя рукоятка
15. Кнопка извлечения аккумулятора
16. Отсек для аккумулятора
17. Воздухозаборник электродвигателя
18. Рукоятка фиксации захвата
19. Рукоятка фиксации на рельсе
20. Крепление к рельсу
21. Кожух ремня
22. Паспортная табличка
23. Упорная стойка, передняя
24. Комбинированный ключ
25. Руководство по эксплуатации
26. Аккумулятор (не входит в комплект)
27. Зарядное устройство (не входит в комплект)
28. Фланец для абразивного диска с полимерной связкой Ø119 мм (только для Японии, не входит в комплект)

Символы на изделии

ПРЕДУПРЕЖДЕНИЕ. Изделие может представлять опасность и стать причиной тяжелой травмы или смерти оператора или окружающих. Соблюдайте осторожность и правила эксплуатации изделия.

Перед началом работы с изделием внимательно прочитайте руководство по эксплуатации и убедитесь, что понимаете приведенные здесь инструкции.

Используйте рекомендованный защитный шлем и средства защиты органов слуха, зрения и дыхания. См. *Средства индивидуальной защиты на стр. 139*.

При резке образуется пыль. При вдыхании пыль может нанести вред вашему здоровью. Используйте одобренные средства защиты органов дыхания. Всегда обеспечивайте надлежащую вентиляцию.

Искры от режущего диска могут привести к возгоранию топлива, дерева, одежды, сухой травы или других легковоспламеняющихся материалов.

ПРЕДУПРЕЖДЕНИЕ! Внезапная резкая отдача может стать причиной опасных травм. Прежде чем приступить к работе внимательно прочитайте инструкции. См. *Обратный удар на стр. 147*.

Убедитесь, что на режущем диске отсутствуют трещины или другие повреждения.

Запрещается использовать диски для циркулярной пилы.

Фланцевые шайбы, имеющие этот символ, следует использовать только с алмазными лезвиями.

EN 13977

Данное изделие предназначено для выполнения работ на железных дорогах.

Данное изделие отвечает требованиям соответствующих директив ЕС.

Обозначения, касающиеся охраны окружающей среды. Запрещается утилизировать данное изделие и его упаковку в качестве бытовых отходов. Изделие необходимо передать в пункт переработки электрического и электронного оборудования.

Примечание: Другие символы/наклейки на изделии относятся к специальным требованиям сертификации на определенных рынках.

Паспортная табличка

XXXXXXXXX YYYYY
s/n YYYY WWXXXXX
XXX XX XX-XX
Husqvarna AB
XXXXXXXXXXXXXXXXXX
XXXXXXXXXXXXXX
Made in Sweden

Строка 1: Марка, модель

Строка 2: Серийный № с датой производства: Год, неделя, порядковый №

Строка 3: Номер изделия

Строка 4: Производитель

Строка 5: n = номинальная частота вращения выходного вала, /min = обороты в минуту, ø = диаметр диска, резьба болта шпинделя.

Строка 6: Максимальное и номинальное напряжение, d.c. = постоянный ток.

Строка 7: Страна изготовления

Безопасность

Инструкции по технике безопасности

Предупреждения, предостережения и примечания используются для выделения особо важных пунктов руководства.

ПРЕДУПРЕЖДЕНИЕ: Используется, когда несоблюдение инструкций руководства может привести к травмам или смерти оператора или находящихся рядом посторонних лиц.

ВНИМАНИЕ: Используется, когда несоблюдение инструкций руководства может привести к повреждению изделия, других материалов или прилегающей территории.

Примечание: Используется для предоставления дополнительных сведений о конкретной ситуации.

Общие меры предосторожности при работе с электроинструментом

ПРЕДУПРЕЖДЕНИЕ:
Ознакомьтесь со всеми предупреждениями, инструкциями, иллюстрациями и положениями, касающимися техники безопасности и прилагаемыми к данному электроинструменту. Несоблюдение всех указанных ниже инструкций может привести к поражению электрическим током, пожару и/или тяжелым травмам.

Сохраните все предупреждающие указания и инструкции для последующего обращения. Под словом "электроинструмент" в данном документе понимается электрический инструмент, работающий от сети (проводной) либо от аккумулятора (беспроводной).

Техника безопасности на рабочем месте

- **Рабочее место должно содержаться в чистоте и быть хорошо освещено.** Загромождения или отсутствие освещения могут стать причиной несчастных случаев.
- **Не пользуйтесь электроинструментами во взрывоопасной атмосфере, например в присутствии легковоспламеняющихся жидкостей, газов или пыли.** Электроинструменты производят искры, которые могут воспламенить пыль или пары топлива.
- **Не позволяйте детям и посторонним лицам приближаться к вам во время использования электроинструмента.** Это может отвлечь ваше внимание и привести к потере управления.

Электрическая безопасность

- **Штепсельная вилка электроинструмента должна соответствовать электрической розетке. Запрещается изменять конструкцию вилки. Не пользуйтесь никакими штепсельными переходниками при работе с заземленными электроинструментами.** Отсутствие изменений в конструкции вилок и их соответствие розеткам снижает опасность поражения электрическим током.
- **Избегайте контакта любых частей тела с заземленными поверхностями, такими как трубы, батареи отопления, кухонные плиты и холодильники.** Заземление тела увеличивает риск поражения электрическим током.
- **Не подвергайте электроинструмент воздействию воды или высокой влажности.** Попадание воды внутрь электроинструмента увеличивает риск поражения электрическим током.
- **Используйте шнур электроинструмента только по прямому назначению. Никогда не носите и не тяните электроинструмент за шнур и не дергайте за него, чтобы выключить инструмент из розетки. Держите шнур вдали от источников тепла, масла, острых углов или движущихся деталей.** Эксплуатация поврежденного или запутанного шнура увеличивает риск поражения электрическим током.
- **При работе с электроинструментом вне помещений используйте подходящий удлинитель для наружных работ.** Применение шнура, предназначенного для уличного использования, снижает опасность поражения электрическим током.
- **Если неизбежно требуется применение электроинструмента во влажной среде, используйте источник питания, защищенный устройством защитного отключения (УЗО).** Использование УЗО снижает риск поражения электрическим током

ПРЕДУПРЕЖДЕНИЕ: Не мойте агрегат под напором, т.к. вода может попасть в электрическую систему или электромотор и привести к повреждению агрегата или короткому замыканию.

Личная безопасность

- **При работе с электроинструментом будьте бдительны, следите за своими действиями и руководствуйтесь здравым смыслом. Не используйте электроинструмент, если вы устали или находитесь под воздействием наркотических средств, алкоголя или лекарств**. Малейшая невнимательность может обернуться серьезными травмами.
- **Пользуйтесь средствами индивидуальной защиты. Всегда носите защитные очки.** Специальные средства защиты, такие как респиратор, противоскользящая защитная обувь, каска или средства защиты органов слуха, существенно снижают риск получения травм.
- **Примите меры по предотвращению случайного включения электроинструмента. Перед подключением инструмента к источнику питания и/или блоку аккумуляторов, его подъемом или переноской убедитесь, что переключатель находится в выключенном положении (OFF).** Если Вы несете электроинструмент, держа палец на переключателе, или подключаете электроинструмент к электропитанию, когда переключатель включен, риск аварии повышается.
- **Уберите все гаечные и регулировочные ключи, прежде чем включать питание.** Ключ, оставленный на движущейся части электроинструмента, может стать причиной травмы.

- **Не вытягивайте руки с агрегатом слишком далеко. Всегда сохраняйте равновесие и устойчиво ставьте ноги.** Это позволит лучше контролировать электроинструмент в случае возникновения непредвиденной ситуации.
- **Надевайте соответствующую одежду. Не надевайте свободную одежду или украшения. Не допускайте попадания волос, одежды и перчаток в движущиеся части инструмента.** Свободная одежда, украшения или длинные волосы могут попасть в движущиеся части.
- **Если инструмент оборудован дополнительными устройствами для сбора и удаления пыли, убедитесь, что они подключены и используются надлежащим образом.** Такие устройства способствуют снижению опасностей, связанных с наличием пыли.
- **Не допускайте, чтобы чувство уверенности, приобретенное вследствие частого управления изделием, позволило вам забыть об опасностях и игнорировать принципы обеспечения безопасности.** Неосторожные действия могут привести к тяжелой травме за долю секунды.
- **Вибрации во время фактического использования электроинструмента могут отличаться от заявленного суммарного значения в зависимости от того, каким образом инструмент используется.** Операторы должны определять меры безопасности для собственной защиты, основываясь на оценке воздействия в конкретных условиях эксплуатации (с учетом всех частей рабочего цикла, таких как время отключения инструмента и время вращения на холостом ходу в дополнение к триггеру).
- **Держитесь на безопасном расстоянии от диска при работающем электромоторе.**

Эксплуатация и обслуживание электроинструмента

- **Не перегружайте электроинструмент. Убедитесь, что он предназначен для выполнения конкретной задачи.** Правильно подобранный электроинструмент лучше и надежнее справится с задачей, соответствующей его конструктивным характеристикам.
- **Не пользуйтесь электроинструментом, если его переключатель не работает.** Такой инструмент представляет опасность и подлежит обязательному ремонту.
- **Прежде чем производить какую-либо настройку электроинструмента, заменять его части или убирать его на хранение, отключите инструмент от источника питания и/или блока аккумуляторов.** Эти меры предосторожности позволяют исключить возможность случайного включения электроинструмента.
- **Храните неиспользуемые электроинструменты в недоступном для детей месте и не позволяйте работать с инструментом лицам, не ознакомленным с ним и с данными правилами техники безопасности.** Электроинструменты в руках неопытных пользователей являются источником опасности.
- **Поддерживайте электроинструменты в исправном состоянии. Регулярно проверяйте, не застревают ли движущиеся части и не смещаются ли они со своего нормального положения; все ли части исправны, а также другие условия, влияющие на работу электроинструмента. В случае обнаружения какой-либо неисправности устраните ее перед использованием инструмента.** Многие несчастные случаи возникают из-за недостаточно тщательного ухода за электроинструментами.
- **Поддерживайте остроту и чистоту режущих инструментов.** Исправные режущие инструменты с острыми режущими краями меньше подвержены поломкам и более просты в управлении.
- **Используйте электроинструменты, принадлежности, наконечники и т. д. в соответствии с данными инструкциями, принимая во внимание условия работы и специфику выполняемой задачи.** Применение электроинструмента не по назначению может создать опасные ситуации.
- **Рукоятки и поверхности захвата должны быть сухими и чистыми, без следов масла и смазки.** Скользкие рукоятки и поверхности захвата препятствуют безопасному обращению и управлению инструментом в непредвиденных ситуациях.
- **Внесение изменений в оригинальную конструкцию агрегата без разрешения производителя НЕ допускается.** Используйте только оригинальные запасные части. Внесение неразрешенных изменений и/или использование нерекомендованных принадлежностей может привести к тяжелой травме или даже смерти оператора или других лиц.
- **Убедитесь, что в месте выполнения работ нет трубопроводов или электрической проводки.**
- **Всегда проверяйте и отмечайте маршруты прокладки газовых труб.** Работа с инструментом вблизи газовых труб представляет большую опасность. При работе в местах с потенциальной возможностью воспламенения убедитесь, что инструмент не искрит. Не теряйте бдительности. Небрежность может привести к серьезным травмам или даже смерти.

Эксплуатация и обслуживание аккумуляторного инструмента

- **Выполняйте зарядку только с помощью зарядного устройства, указанного производителем.** Зарядное устройство, подходящее для одного типа аккумуляторного блока, может создать опасность возгорания при использовании с аккумуляторным блоком другого типа.

- **Используйте электроинструменты только с совместимыми аккумуляторными блоками.** Использование других аккумуляторных блоков может создать опасность травмы или возгорания.
- **Когда аккумуляторный блок не используется, храните его вдали от металлических предметов, таких как скрепки, монеты, ключи, гвозди, винты или иные мелкие предметы, которые могут замкнуть клеммы аккумулятора.** Замыкание клемм аккумулятора может привести к ожогам или возгоранию.
- **При неправильном обращении из аккумулятора может вытекать жидкость: избегайте контакта с ней. При случайном контакте промойте место соприкосновения водой. При попадании жидкости в глаза обратитесь за медицинской помощью.** Вытекшая из аккумулятора жидкость может привести к раздражению или ожогу.
- **Запрещается использовать аккумуляторный блок или инструмент, если они повреждены или модифицированы.** Поврежденные или подвергнутые модификации аккумуляторы могут работать неправильно, что приведет к возгоранию, взрыву или повышению риска получения травм.
- **Не подвергайте аккумуляторный блок или инструмент воздействию огня или чрезмерно высоких температур.** Воздействие огня или температуры выше 130 °C (265 °F) может привести к взрыву.
- **Точно следуйте всем инструкциям по зарядке и ни в коем случае не заряжайте аккумуляторный блок или инструмент при температуре, выходящей за пределы указанного в инструкциях диапазона.** Ненадлежащая зарядка или зарядка при температуре выше или ниже указанного диапазона может привести к повреждению аккумулятора и повышенному риску возгорания.

Сервисное обслуживание

- **Сервисное обслуживание электроинструмента должны выполнять квалифицированные специалисты по ремонту с использованием только идентичных запчастей.** Это обеспечит безопасность электроинструмента.
- **Никогда не выполняйте обслуживание поврежденных аккумуляторных блоков.** Обслуживание аккумуляторных блоков должно выполняться только производителем или специалистами авторизованных сервисных центров.

Меры предосторожности при использовании резчика

- **Входящий в комплект кожух должен быть надежно закреплен на электроинструменте и в целях обеспечения максимальной безопасности установлен таким образом, чтобы в сторону оператора выступала минимальная часть диска. Оператор и посторонние наблюдатели должны находиться в стороне от плоскости вращающего диска.** Кожух защищает оператора от осколков сломавшегося диска и случайного контакта с диском.
- **Электроинструмент следует использовать только с армированными или алмазными режущими дисками.** Даже если насадка подходит к электроинструменту по размеру, это еще не гарантирует безопасную работу.
- **Номинальная частота вращения насадки должна быть по крайней мере равна максимальной частоте вращения, указанной на электроинструменте.** Вращение насадки со скоростью, превышающей ее номинальную частоту вращения, может привести к ее поломке и разлетанию осколков.
- **Для различных типов работ следует использовать соответствующие диски. Например, для шлифовки нельзя использовать боковую поверхность режущего диска.** Абразивные режущие диски предназначены для шлифования периферией диска; боковое усилие, прикладываемое к таким дискам, может привести к их поломке.
- **Используйте только неповрежденные фланцы, диаметр которых соответствует выбранному диску.** Надлежащие фланцы обеспечивают поддержку диска, снижая вероятность его поломки.
- **Запрещается использовать изношенные армированные режущие диски от более крупных электроинструментов.** Режущие диски, предназначенные для более крупного электроинструмента, не выдерживают более высокой частоты вращения инструмента меньших размеров и могут лопнуть.
- **Внешний диаметр и толщина насадки должны соответствовать размеру электроинструмента.** При использовании насадок несоответствующего размера невозможно обеспечить надлежащую защиту и контроль.
- **Посадочное место дисков и фланцев должно устанавливаться на шпиндель электроинструмента надлежащим образом.** Несоответствие посадочных отверстий дисков и фланцев креплению электроинструмента может привести к их разбалансировке, чрезмерной вибрации и потере управления.
- **Не используйте поврежденные диски. Каждый раз перед использованием осматривайте режущие диски на наличие сколов и трещин. В случае падения электроинструмента или режущего диска проверьте его на наличие повреждений или замените неповрежденным режущим диском. После проверки и установки режущего диска встаньте вместе с посторонними наблюдателями в стороне от плоскости вращающего диска и оставьте электроинструмент работать с максимальной скоростью без нагрузки в течение одной минуты.**

Поврежденный режущий диск обычно ломается за этот промежуток времени.

- **Пользуйтесь средствами индивидуальной защиты. В зависимости от выполняемой работы используйте защитную маску или защитные очки. При необходимости надевайте респиратор, средства защиты органов слуха, перчатки и рабочий фартук, подходящие для защиты от мелких частиц обрабатываемого материала.** Средства для защиты глаз должны обеспечивать защиту от разлетающихся частиц при выполнении различных работ. Респиратор не должен пропускать частицы пыли, образующейся во время работы. Продолжительное воздействие сильного шума может привести к потере слуха.
- **Посторонние лица должны находиться на безопасном расстоянии от рабочей области. Лица, входящие в рабочую область, должны использовать средства индивидуальной защиты.** Частицы обрабатываемого материала или осколки сломавшегося диска могут отлететь за пределы рабочей области и причинить травму.
- **Во время работы держите электроинструмент только за изолированную поверхность захвата, поскольку режущий инструмент может соприкоснуться со скрытой проводкой.** При контакте режущего инструмента с проводом, находящимся под напряжением, выступающие металлические части тоже окажутся под напряжением и могут поразить оператора электрическим током.
- **Провод должен находиться в стороне от вращающейся насадки.**Если вы потеряете контроль над инструментом, он может порезать или зацепить провод и потянуть вашу руку к вращающемуся диску.
- **Никогда не опускайте электроинструмент до тех пор, пока насадка не остановится полностью.** Вращающийся диск может коснуться поверхности и привести к потере контроля над электроинструментом.
- **Не запускайте электроинструмент, когда несете его рядом с собой.** При случайном контакте вращающаяся насадка может зацепиться за одежду и врезаться в тело.
- **Регулярно очищайте вентиляционные отверстия электроинструмента.** Вентилятор электродвигателя втягивает пыль в корпус, а большое скопление металлической пыли может привести к поражению электрическим током.
- **Не используйте электроинструмент вблизи горючих материалов.** Искры могут вызвать воспламенение таких материалов.

Отдача и сопутствующие предупреждения

- **Отдача — это мгновенная реакция на зажатие или застревание вращающего диска.** Зажатие или застревание приводит к резкой остановке диска, в результате чего неуправляемый электроинструмент отскакивает в сторону, противоположную направлению вращения диска.
- **Например, в случае зажатия или застревания абразивного диска в обрабатываемом материале край диска может воткнуться в поверхность материала, что приведет к отскоку или выталкиванию диска.** Диск может отскочить в сторону оператора или от него, в зависимости от направления вращения диска в момент прихвата. Абразивные диски в таком случае также могут сломаться.
- **Отдача является результатом неправильного использования электроинструмента и/или нарушения порядка или условий работы, и исключить ее можно, принимая надлежащие меры предосторожности, которые представлены ниже.**
- **Крепко держите электроинструмент и расположите тело и руки таким образом, чтобы противодействовать усилиям отдачи.** Всегда используйте вспомогательную рукоятку (при наличии) для максимального контроля над отдачей или реактивным крутящим моментом во время запуска. Оператор может управлять реактивным крутящим моментом или силой отдачи при условии соблюдения надлежащих мер предосторожности.
- **Запрещается держать руки рядом с вращающейся насадкой.** Насадка может отскочить на руку.
- **Стойте таким образом, чтобы ваше тело не находилось на одной линии с вращающимся диском.** В случае отдачи инструмент будет отброшен в сторону, противоположную направлению вращения диска.
- **Будьте особенно осторожны при обработке углов, острых краев и пр.** Старайтесь, чтобы насадка не отскакивала и не застревала. При обработке углов, острых краев и отскакивании существует вероятность застревания вращающейся насадки, что приведет к потере управления или отдаче.
- **Не устанавливайте цепь пилы, диск для резьбы по дереву, сегментированный алмазный диск с периферией более 10 мм или зубчатый пильный диск.** Такие режущие диски вызывают частую отдачу или потерю управления.
- **Избегайте заклинивания диска или чрезмерного давления на инструмент.** Не пытайтесь сделать слишком глубокий разрез. Перенапряжение диска повышает нагрузку и его подверженность скручиванию или застреванию в резе, а также вероятность отдачи или поломки диска.
- **В случае застревания диска или необходимости прервать резку выключите электроинструмент и держите его неподвижно до полной остановки диска.** Не пытайтесь извлечь режущий диск из реза, пока он не остановится, т.к. это может привести к отдаче. Определите и устраните причину застревания диска.

- **Не возобновляйте резку сразу в материале.** Дождитесь, пока диск достигнет полной скорости вращения, а затем осторожно введите его в рез. Запуск инструмента в материале может привести к застреванию диска или отдаче.
- **Обеспечьте опору панелям и другим крупногабаритным материалам для снижения риска прихвата диска и отдачи.** Крупногабаритные материалы могут провисать под собственным весом. Опоры необходимо размещать под материалом рядом с линией реза и рядом с краем материала с обеих сторон диска.
- **Проявляйте особую осторожность при вырезании "окна" в существующей стене или других слепых зонах.** Выступающий режущий диск может перерезать трубопроводы подачи газа или воды, электрическую проводку или предметы, которые могут вызвать отдачу.

Общие инструкции по технике безопасности

ПРЕДУПРЕЖДЕНИЕ: В обязательном порядке прочитайте следующие инструкции по технике безопасности, прежде чем приступать к эксплуатации изделия.

- При неправильном или небрежном использовании бензорез может представлять собой источник повышенной опасности, что может привести к тяжелым травмам или смерти. Поэтому крайне важно внимательно прочитать и полностью понять инструкции настоящего руководства по эксплуатации. Помимо этого, перед эксплуатацией изделия рекомендуется провести инструктаж с демонстрацией для операторов.
- Не вносите изменения в данное изделие. Внесение изменений, не одобренных производителем, может привести к серьезным травмам или смерти.
- Не используйте изделие, если существует вероятность его модификации другими лицами.
- Используйте только оригинальные принадлежности и запасные части. Использование принадлежностей и запасных частей, не одобренных производителем, может привести к серьезным травмам или смерти.
- Содержите изделие в чистоте. Следите за тем, чтобы знаки и наклейки были легко читаемыми.
- Ни в коем случае не допускайте к работе с изделием детей и взрослых, не имеющих соответствующей подготовки.
- Не разрешайте пользоваться изделием людям, которые не изучили и не поняли содержание данного руководства по эксплуатации.
- К работе с изделием допускаются только лица, имеющие соответствующее разрешение.
- Безопасное расстояние от бензореза составляет 15 м / 50 футов. Убедитесь, что в рабочей зоне нет животных и посторонних лиц.
- Во время работы данное изделие создает электромагнитное поле. В определенных обстоятельствах это поле может создавать помехи для пассивных и активных медицинских имплантатов. В целях снижения риска тяжелой или смертельной травмы лицам с медицинскими имплантатами рекомендуется проконсультироваться с врачом и изготовителем имплантатов, прежде чем приступать к эксплуатации данного изделия.
- Информация, приведенная в настоящем руководстве по эксплуатации, не подменяет собой знания и практический опыт специалиста. Если в какой-либо ситуации вы почувствуете себя неуверенно, прекратите работу и обратитесь за советом к специалисту. Обратитесь к своему дилеру по обслуживанию. Ни в коем случае не принимайтесь за работы, в которых вы чувствуете недостаточность своей квалификации!

Техника безопасности при работе с аккумулятором

ПРЕДУПРЕЖДЕНИЕ: В обязательном порядке прочитайте следующие инструкции по технике безопасности, прежде чем приступать к эксплуатации изделия.

ПРЕДУПРЕЖДЕНИЕ: Поврежденный аккумулятор может привести к взрыву и стать причиной травм. При наличии деформаций или повреждений на аккумуляторе обратитесь в официальный сервисный центр HUSQVARNA.

- Используйте с данным изделием только рекомендуемые нами аккумуляторы Husqvarna PACE. Для аккумуляторов используется программное обеспечение с криптографической защитой.
- Используйте с данным изделием только оригинальные аккумуляторы. При замене на аккумуляторы неправильного типа существует опасность взрыва. Для получения дополнительных сведений обратитесь к официальному дилеру.
- Используйте перезаряжаемые аккумуляторы Husqvarna PACE только с теми изделиями HUSQVARNA, для которых они предназначены. Во избежание травм запрещается использовать аккумулятор в качестве источника питания для других устройств.
- Риск поражения электрическим током. Не допускайте контакта клемм аккумулятора с

ключами, винтами или другими металлическими предметами. Это может привести к короткому замыканию аккумулятора.

- При возникновении утечки из аккумулятора не допускайте попадания жидкости на кожу, одежду или изделие. При контакте с жидкостью промойте затронутый участок большим количеством воды и обратитесь за медицинской помощью.
- Находясь рядом с аккумулятором, надевайте защитные очки. При попадании жидкости в глаза нельзя их тереть. Необходимо промывать глаза водой на протяжении как минимум 15 минут. Обратитесь за медицинской помощью.
- Не используйте одноразовые (неперезаряжаемые) аккумуляторы.
- Не вносите изменения в аккумулятор.
- Не размещайте посторонние предметы на воздухозаборниках аккумулятора.
- Аккумулятор не должен подвергаться воздействию солнечного света, тепла или открытого пламени. Аккумулятор может вызвать взрыв, став причиной ожогов, в том числе химических.
- Защищайте аккумулятор от дождя и сырости.
- Не подвергайте аккумулятор воздействию микроволн и высокого давления.
- Не пытайтесь разбирать или ломать аккумулятор.
- Используйте аккумулятор только при температуре окружающей среды в пределах от -10 до 40 °C (14–104 °F).
- Очистка аккумулятора или зарядного устройства водой запрещена. См. *Очистка аккумулятора и зарядного устройства на стр. 162*.
- Не используйте поврежденный аккумулятор.
- Храните аккумуляторы вдали от металлических предметов, таких как гвозди, винты или ювелирные изделия.
- Храните аккумулятор в недоступном для детей месте.
- Правильно закрепите аккумулятор. Неправильная установка может привести к короткому замыканию аккумулятора.

Техника безопасности при работе с зарядным устройством для аккумулятора

ПРЕДУПРЕЖДЕНИЕ:
Внимательно прочитайте все предупреждения и информацию о мерах безопасности. Несоблюдение предупреждений и инструкций по технике безопасности может привести к поражению электрическим током, возгоранию и/или тяжелым травмам.

- Риск поражения электрическим током или короткого замыкания в случае несоблюдения инструкций по технике безопасности.
- Используйте только то зарядное устройство, которое входит в комплект поставки изделия. Используйте только зарядные устройства QC HUSQVARNA для зарядки сменных аккумуляторов HUSQVARNA.
- Не пытайтесь разбирать зарядное устройство.
- Не используйте зарядное устройство, если оно повреждено или работает неправильно.
- Не поднимайте зарядное устройство за шнур питания. Для отсоединения зарядного устройства от сетевой розетки потяните за вилку. Не тяните за шнур питания.
- Шнуры и удлинители не должны контактировать с водой, маслом и острыми краями. Убедитесь, что шнур не застрял в двери, заборе и т.д.
- Запрещается использовать зарядное устройство вблизи легковоспламеняющихся материалов и материалов, которые вызывают коррозию. Ничем не накрывайте зарядное устройство. В случае появления дыма или огня извлеките вилку зарядного устройства из розетки.
- Заряжайте аккумулятор только в хорошо проветриваемом помещении вдали от солнечных лучей. Запрещается заряжать аккумулятор вне помещения. Запрещается заряжать аккумулятор в условиях высокой влажности.
- Заряжайте аккумулятор только при температуре окружающей среды от 5 до 40 °C (41–104 °F). Используйте зарядное устройство в условиях хорошей вентиляции, отсутствия влаги и пыли.
- Не вставляйте посторонние предметы в воздухозаборники зарядного устройства.
- Не подсоединяйте клеммы зарядного устройства к металлическим предметам, так как это может привести к короткому замыканию зарядного устройства.
- Не заряжайте неперезаряжаемые аккумуляторы в зарядном устройстве и не используйте их в изделии.
- Используйте одобренные сетевые розетки, которые находятся в исправном состоянии.

Инструкции по технике безопасности во время эксплуатации

ПРЕДУПРЕЖДЕНИЕ:
Внимательно прочитайте все предупреждения и информацию о мерах безопасности. Несоблюдение предупреждений и инструкций по технике безопасности может привести к поражению электрическим током, возгоранию и/или тяжелым травмам.

- Запрещается резать материалы, содержащие асбест.
- При сухой резке обеспечьте надлежащий сбор пыли.

- Информация, приведенная в настоящем руководстве, не подменяет собой знания и практический опыт специалиста. Если конкретная ситуация не вызывает у вас чувства безопасности, выключите изделие. Запрещается использовать изделие в незнакомой ситуации.
- Обратитесь к своему дилеру по обслуживанию или к HUSQVARNA, если у вас есть вопросы по эксплуатации изделия. Мы можем предоставить вам информацию о том, как безопасно работать с изделием для достижения оптимальных результатов.
- Не используйте изделие, аккумулятор и зарядное устройство, если они повреждены или работают неправильно.
- Не прикасайтесь к вращающемуся режущему диску. Это может привести к тяжелым травмам или смерти.
- Не используйте изделие в плохих погодных условиях, таких как густой туман или дождь, порывистый ветер или сильный холод. Плохая погода несет с собой дополнительные риски, такие как гололед.
- Запрещается запускать инструмент, пока все крышки и кожухи не будут правильно установлены.
- Осмотритесь вокруг. Убедитесь, что посторонние люди или животные не могут оказаться в зоне действия режущего оборудования или повлиять на управление изделием.
- Не позволяйте детям находиться рядом с изделием или пользоваться им. Изделие легко запускается. Из-за этого возникает риск получения тяжелых травм.
- Извлекайте аккумулятор, если вы оставляете изделие без присмотра. Извлекайте аккумулятор, если изделие не планируется использовать длительное время.
- Для полного контроля над изделием необходимо занять устойчивое положение. Запрещается использовать изделие, стоя на лестнице. Запрещается использовать изделие, если вы находитесь в неустойчивом положении.
- Поднимать работающее изделие выше уровня плеч запрещается.

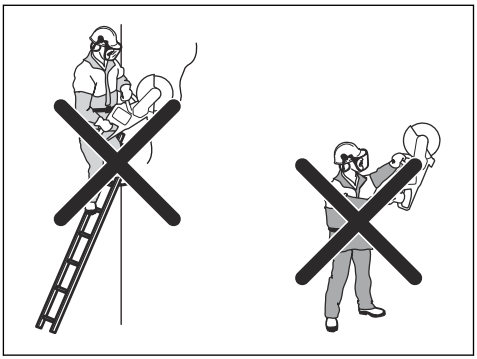

- При невнимательном обращении с инструментом повышается риск отдачи.

- Запрещается держать изделие только одной рукой. Безопасное управление изделием только одной рукой невозможно.
- Не используйте изделие в ситуациях, когда вы не можете получить помощь при возникновении несчастного случая.
- Убедитесь, что вы можете двигаться безопасно. Проверьте рабочую зону на наличие посторонних предметов.
- Длительное воздействие вибрации может привести к нарушению кровообращения или расстройствам нервной системы у людей с нарушенным кровообращением. В случае появления симптомов чрезмерного воздействия вибрации следует обратиться к врачу.
  К таким симптомам относятся онемение, потеря чувствительности, ощущение щекотки и покалывания, боли, потеря силы или слабость, изменение цвета или состояния кожи. Как правило, подобные симптомы проявляются в пальцах, кистях или запястьях. Эти симптомы усиливаются при низких температурах.
- Невозможно описать все возможные ситуации, которые могут возникнуть при эксплуатации изделия. Всегда соблюдайте осторожность и руководствуйтесь здравым смыслом.

- **Примечание:** После использования инструмента необходимо сразу приподнять защитные наушники, как только резка закончена, чтобы можно было услышать звуки и предупреждающие команды.

Средства индивидуальной защиты

ПРЕДУПРЕЖДЕНИЕ: В обязательном порядке прочитайте следующие инструкции по технике безопасности, прежде чем приступать к эксплуатации изделия.

- При работе необходимо всегда использовать рекомендованные средства индивидуальной защиты. Средства индивидуальной защиты не могут полностью исключить риск получения травмы, но при несчастном случае они снижают тяжесть травмы. За помощью в выборе продукции обращайтесь к своему дилеру по обслуживанию.
- Используйте рекомендованный защитный шлем.
- Всегда пользуйтесь защитными наушниками. Продолжительное воздействие шума может повлечь неизлечимое ухудшение слуха. При использовании средств защиты слуха обращайте внимание на предупреждающие сигналы или крики. Снимите наушники сразу после остановки двигателя.
- Используйте одобренные средства защиты органов зрения, чтобы снизить риск получения травмы от отлетающих предметов. При использовании защитной маски следует также надевать апробированные защитные очки. Под апробированными защитными очками подразумеваются очки, отвечающие нормативам ANSI Z87.1 для США или EN 166 для стран ЕС. Маска должна соответствовать стандарту EN 1731.
- Используйте прочные перчатки.
- Используйте одобренные средства защиты органов дыхания. Работа режущих, шлифовальных, бурильных, измельчающих и формующих агрегатов сопровождается образованием пыли и испарений, содержащих опасные химические вещества. Определите характер материала, подлежащего обработке, и используйте соответствующий респиратор.
- Используйте плотно прилегающую, прочную и удобную одежду, не стесняющую свободу движений. При резке образуются искры, которые могут привести к возгоранию одежды. HUSQVARNA рекомендует использовать одежду из огнестойкого хлопка или плотной хлопчатобумажной ткани. Не надевайте одежду, изготовленную из таких материалов, как нейлон, полиэфирные волокна или искусственный шелк. При возгорании такие материалы плавятся и прилипают к коже. Не носите шорты.
- Надевайте обувь со стальным носком и нескользкой подошвой.
- Обязательно имейте при себе аптечку первой медицинской помощи.

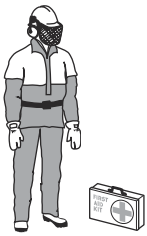

- Режущий диск может быть источником искр. Обязательно имейте при себе средство пожаротушения.

Защитные устройства на изделии

ПРЕДУПРЕЖДЕНИЕ: В обязательном порядке прочитайте следующие инструкции по технике безопасности, прежде чем приступать к эксплуатации изделия.

- Не используйте изделие, если защитные устройства повреждены или работают неправильно.
- Регулярно выполняйте проверку защитных устройств. Если защитные устройства повреждены или работают неправильно, обратитесь в авторизованный сервисный центр HUSQVARNA.
- Не вносите никаких изменений в защитные устройства.
- Запрещается использовать изделие с поврежденными или отсутствующими защитными панелями, защитными кожухами, устройствами аварийного отключения и прочими защитными устройствами.

Функции панели управления

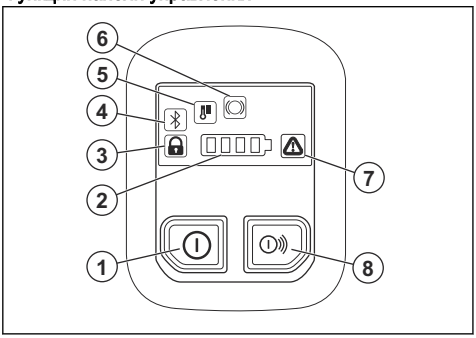

1. Кнопка Вкл./Выкл.
2. Индикатор состояния аккумулятора.
3. Индикатор крепления рельса, включен или выключен. Только для модели K1 PACE Rail. См. *Поиск и устранение неисправностей изделия на стр. 164*.
4. Bluetooth®. См. *Беспроводная технология Bluetooth® на стр. 151*.
5. Предупреждающий индикатор температуры, высокой или низкой. См. *Поиск и устранение неисправностей изделия на стр. 164*.
6. Предупреждение X-Halt. См. *Поиск и устранение неисправностей изделия на стр. 164* и *X-Halt на стр. 140*.
7. Ошибка/предупреждающий индикатор. См. *Поиск и устранение неисправностей изделия на стр. 164*.
8. Кнопка "Вкл./Выкл." дополнительного оборудования (не используется).

Проверка панели управления

1. Нажмите и удерживайте нажатой кнопку ВКЛ./ВЫКЛ., пока не загорится индикатор аккумулятора. См. *Запуск изделия на стр. 155*.
2. Нажмите и удерживайте нажатой кнопку Вкл./Выкл., пока панель управления не погаснет.

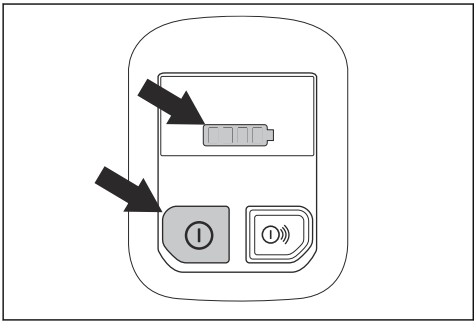

Стопор переключателя

Стопор переключателя предназначен для того, чтобы избежать непреднамеренного включения. При охвате ручки рукой и нажатии на стопор переключателя (A) переключатель (B) разблокируется. Когда вы отпускаете ручку, стопор переключателя и сам переключатель возвращаются в исходное положение.

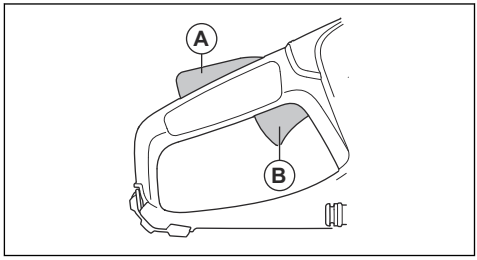

Функция автоматической остановки

Функция автоматической остановки прекращает работу изделия и выключает панель управления, если вы не используете ее в течение 3 минут.

X-Halt

Функция X-Halt представляет собой электронную тормозную систему, которая включается в случае отдачи. Функция снижает риск получения травмы в случае отдачи, но не предотвращает его полностью. Для предотвращения отдачи и снижения риска получения травм необходимо строго соблюдать правила техники безопасности.

Функция X-Halt всегда активна на включенном изделии. Когда функция включена, на панели управления отображается предупреждающий символ X-Halt, пока изделие не остынет. См. *Функции панели управления на стр. 140*. Дополнительную информацию см. в разделе *Поиск и устранение неисправностей изделия на стр. 164*.

Защитный кожух лезвия

ПРЕДУПРЕЖДЕНИЕ: Перед запуском изделия проверьте правильность крепления защитного кожуха диска. Запрещается использовать изделие, если защитный кожух диска отсутствует, поврежден или имеет трещины.

Защитный кожух устанавливается над режущим диском. Защитный кожух диска предотвращает травмы, если части диска или фрагменты срезанного

материала выбрасываются в направлении оператора.

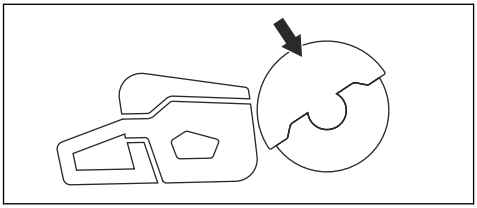

Проверка диска и кожуха диска

ПРЕДУПРЕЖДЕНИЕ: Поврежденный режущий диск может стать причиной травм.

1. Убедитесь в отсутствии повреждений на диске и правильности его установки.
2. Убедитесь, что на кожухе диска отсутствуют трещины и повреждения.
3. В случае повреждения кожуха диска замените его.

Система гашения вибраций

Ваше изделие оснащено системой гашения вибраций на рукоятках, которая снижает вибрацию до минимальных значений и упрощает работу с изделием. Система гашения вибраций изделия сокращает передачу вибраций между электромотором, режущим оборудованием и рукояткой.

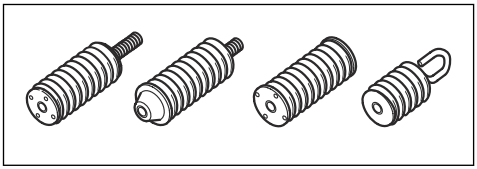

Проверка системы гашения вибраций

ПРЕДУПРЕЖДЕНИЕ: Убедитесь, что электродвигатель выключен и что аккумулятор отсоединен.

1. Убедитесь в отсутствии трещин или деформации на виброгасящих элементах. В случае повреждения замените виброгасящие элементы.
2. Убедитесь, что виброгасящие элементы надежно закреплены между блоком электромотора и рукояткой.

Техника безопасности в отношении вибрации

ПРЕДУПРЕЖДЕНИЕ: В обязательном порядке прочитайте следующие инструкции по технике безопасности, прежде чем приступать к эксплуатации изделия.

- Во время работы вибрация изделия передается оператору. Регулярная и частая эксплуатация изделия может быть опасна для здоровья оператора и повышать степень тяжести травм. Существует опасность травмирования пальцев, рук, запястий, плеч и других частей тела, а также повреждений нервных окончаний и кровеносных сосудов. Травмы могут вызывать слабость и/или быть хроническими, с течением времени может повышаться степень их тяжести. К возможным травмам относятся нарушения кровообращения, нервной системы, повреждения суставов и других частей тела.
- Симптомы могут проявляться во время эксплуатации изделия или в другое время. При продолжении эксплуатации изделия проявившиеся симптомы могут усилиться или стать постоянными. При возникновении приведенных ниже или иных симптомов обратитесь за медицинской помощью:
  - Онемение, потеря чувствительности, ощущение щекотки и покалывания, боль, в том числе пульсирующая, жжение, скованность движений, неповоротливость, упадок сил, изменения цвета или состояния кожных покровов.
- Симптомы могут сильнее проявляться при низких температурах. При работе с изделием в условиях низких температур надевайте теплую одежду и держите руки в тепле и сухими.
- Выполняйте техническое обслуживание и используйте изделие в соответствии с инструкциями в руководстве по эксплуатации, чтобы поддерживать допустимый уровень вибрации.
- Дайте изделию выполнить работу. Не давите на изделие. Слегка удерживайте изделие за рукоятки, так чтобы вы могли контролировать изделие и обеспечивать его безопасную эксплуатацию.
- Держитесь руками только за рукоятки. Держите остальные части тела на безопасном расстоянии от изделия.
- Немедленно остановите изделие в случае резкого возникновения сильных вибраций. Не продолжайте работу до тех пор, пока не будет устранена причина усиления вибрации.
- При резке гранита или твердого бетона воздействие вибрации на изделие выше, чем при резке мягкого бетона. Тупое, неисправное,

несоответствующее или неправильно заточенное режущее оборудование увеличивает уровень вибрации

Инструкции по технике безопасности во время технического обслуживания

ПРЕДУПРЕЖДЕНИЕ: В обязательном порядке прочитайте следующие инструкции по технике безопасности, прежде чем приступать к техобслуживанию изделия.

- Перед сборкой изделия, проведением техобслуживания или иных проверок извлекайте из него аккумулятор.
- Оператор может выполнять только те работы по техническому и сервисному обслуживанию, которые описаны в данном руководстве по эксплуатации. Для проведения более сложных работ по техническому и сервисному обслуживанию обращайтесь к своему дилеру по обслуживанию.
- Очистка аккумулятора или зарядного устройства водой запрещена. Использование сильного моющего средства может повредить пластмассу.
- При невыполнении работ по техобслуживанию срок службы изделия сокращается, а риск возникновения несчастных случаев увеличивается.
- Для выполнения любых работ по сервисному обслуживанию и ремонту, особенно защитных приспособлений изделия, необходимо пройти специальное обучение. Если после выполнения обслуживания при проведении проверок были выявлены неисправности, обратитесь к своему дилеру по обслуживанию. Мы гарантируем, что ремонт и обслуживание вашего изделия будут выполнять квалифицированные профессионалы.
- Пользуйтесь только оригинальными запасными частями.

Сборка

Режущие диски

ПРЕДУПРЕЖДЕНИЕ: Во время сборки изделия обязательно используйте защитные перчатки.

ПРЕДУПРЕЖДЕНИЕ: Поломка режущего диска может стать причиной тяжелых травм оператора.

ПРЕДУПРЕЖДЕНИЕ: Перед использованием и сразу после удара о непредусмотренный предмет осмотрите режущий диск на предмет трещин, отломившихся частей, деформации или разбалансировки. Не используйте поврежденные режущие диски. После проверки и установки режущего диска расположите себя и сторонних наблюдателей в стороне от плоскости вращающегося диска, затем в течение одной минуты запустите инструмент на максимальной скорости без нагрузки.

ПРЕДУПРЕЖДЕНИЕ: Производитель режущих дисков предоставляет предупреждения и рекомендации по эксплуатации и правильному техническому обслуживанию режущих дисков. Эти предупреждения поставляются в комплекте с режущими дисками. Ознакомьтесь с инструкциями, входящими в комплект поставки режущего диска, и следуйте им.

Вибрация режущего диска

ВНИМАНИЕ: Не прилагайте слишком больших усилий к изделию. В противном случае режущий диск может сильно нагреться, согнуться и вызвать вибрации. Используйте изделие с меньшим усилием. Если вибрация не исчезла, замените режущий диск.

Подходящие режущие диски

ВНИМАНИЕ: Используйте режущие диски, которые рекомендованы HUSQVARNA для K1 PACE и подходят для обрабатываемого материала. Рекомендуемые режущие диски снижают риск получения серьезных травм и повышают эффективность резки и функции X-Halt. При использовании обычных высокоскоростных режущих дисков производительность и качество резки ухудшатся.

ПРЕДУПРЕЖДЕНИЕ: Используйте только алмазные и абразивные диски для бетона и металла. Не используйте зубчатые диски, например, для дерева или диски с твердосплавными напайками. В этом

случае повышается риск отдачи, и твердосплавные напайки могут отлететь на высокой скорости. Это может привести к травмам или смерти.

ПРЕДУПРЕЖДЕНИЕ: Никогда не используйте режущий диск для материала, для которого он не предназначен.

ПРЕДУПРЕЖДЕНИЕ: Используйте только режущие диски, соответствующие действующим национальным или региональным стандартам, например, EN12413, ANSI B7.1. или EN13236.

ПРЕДУПРЕЖДЕНИЕ: Запрещается использовать режущий диск с номинальной частотой вращения ниже, чем у изделия. Номинальная частота вращения режущего диска указана на режущем диске, а номинальная частота вращения вала изделия — на паспортной табличке.

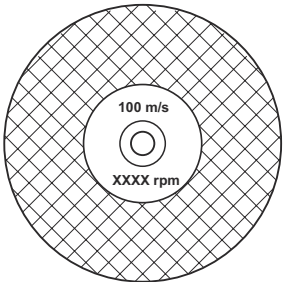

Примечание: Многие режущие диски, которые можно установить на данное изделие, предназначены для стационарных пил. Значение номинальной частоты вращения таких режущих дисков слишком низкое для данного изделия.

ПРЕДУПРЕЖДЕНИЕ: Запрещается использовать режущие диски, толщина которых превышает максимально допустимую. См. *Технические данные на стр. 167*.

- Режущие диски для данного изделия поставляются в двух основных исполнениях: абразивные с полимерной связкой и алмазные.

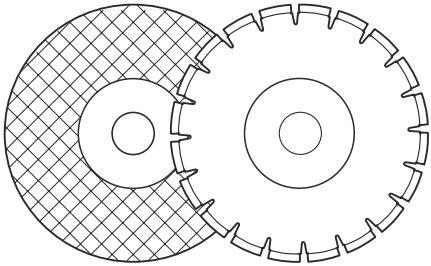

- Убедитесь, что размер центрального отверстия режущего диска соответствует размеру посадочной втулки.

Абразивные диски

ПРЕДУПРЕЖДЕНИЕ: Не используйте воду при выполнении работ с использованием абразивных дисков. Вода или влага снижают прочность абразивного диска и повышают риск его поломки.

ВНИМАНИЕ: Во время резки с помощью абразивного диска не допускается применение насадки для сбора пыли. Использование абразивного диска приводит к возникновению ненормального износа насадки для сбора пыли.

ПРЕДУПРЕЖДЕНИЕ: Тип абразивного диска должен соответствовать типу материала.

- Запрещается использовать колеса от более крупных электроинструментов. Колеса, предназначенные для более крупного электроинструмента, не выдерживают более высокой скорости инструмента меньших размеров и могут ломаться.
- Режущий материал на абразивных дисках склеен с натуральным материалом с содержанием гравийного связующего агента. Диски, изготовленные из ткани или волокон, имеют более высокую прочность. Этот тип лезвия не ломается, когда лезвие трескается или повреждается во время работы.
- Производительность режущего диска определяется размером абразивного зерна, а также типом и жесткостью связующего агента.

Абразивные режущие диски на клеевой основе для различных материалов

Примечание: Убедитесь, что вы используете подходящие режущие диски для резки рельсов.

Тип лопасти	Материал
Диск по камню, бетону	Бетон, асфальт, каменная кладка, чугун, алюминий, медь, латунь, кабели, резина и пластмасса.
Диск по стали	Сталь, стальные сплавы и иные твердые металлы.
Диск по рельсам	Железнодорожный рельс.

Проверка абразивного режущего диска на клеевой основе

- Убедитесь в отсутствии трещин или повреждений на режущем диске.

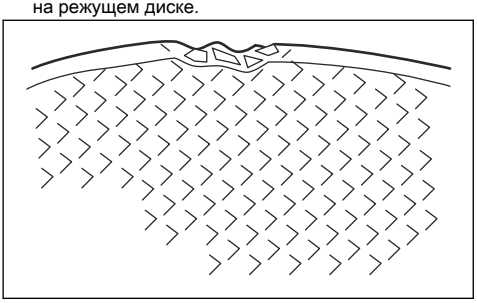

- Подвесьте режущий диск на палец и слегка ударьте отверткой по режущему диску. Если вы не слышите чистый звук, режущий диск поврежден.

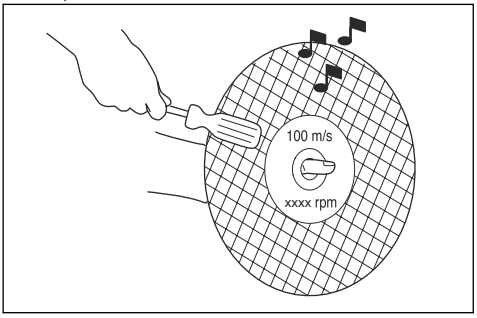

Алмазные режущие диски

ПРЕДУПРЕЖДЕНИЕ: При использовании алмазные диски сильно нагреваются. Перегрев алмазного диска приводит к низкой производительности, повреждению диска и представляет угрозу безопасности.

ПРЕДУПРЕЖДЕНИЕ: Запрещается использовать алмазные диски для резки пластмассовых материалов. Горячий алмазный диск может расплавить пластмассу, что может привести к обратному удару.

- Алмазные режущие диски состоят из стального сердечника с сегментами, выполненными из промышленных алмазов.
- Алмазные режущие диски используются для резки кирпичной кладки, бетона с арматурой и камня.
- Убедитесь, что алмазный режущий диск вращается в направлении, указанном стрелками на нем.

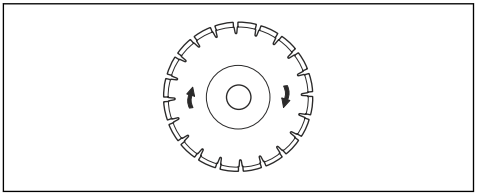

- Всегда пользуйтесь только заточенным режущим алмазным диском.
- Алмазные диски могут затупиться при неправильном давлении подачи или при резке таких материалов, как железобетон высокой твердости. При использовании затупившегося алмазного диска он сильно нагревается, что может привести к ослаблению алмазных сегментов.

Заточка режущего диска

Примечание: Для достижения наилучших результатов резки используйте острый режущий диск.

- Заточка режущих дисков выполняется резкой мягкого абразивного материала, например, песчаника или кирпича.

Алмазный режущий диск — требования

ПРЕДУПРЕЖДЕНИЕ: Алмазный сегмент (T1) должен быть шире сердечника (T2). Это позволит предотвратить застревание диска в резе и отдачи.

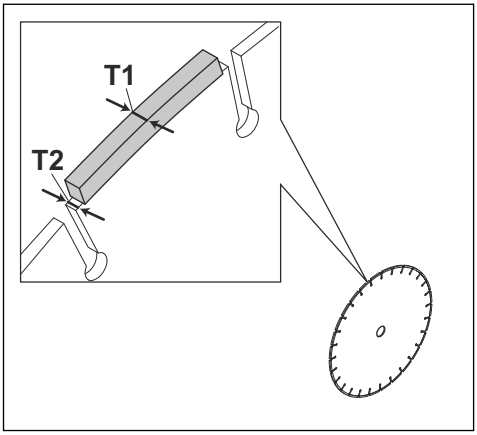

ПРЕДУПРЕЖДЕНИЕ: Не используйте алмазные диски с положительным углом наклона.

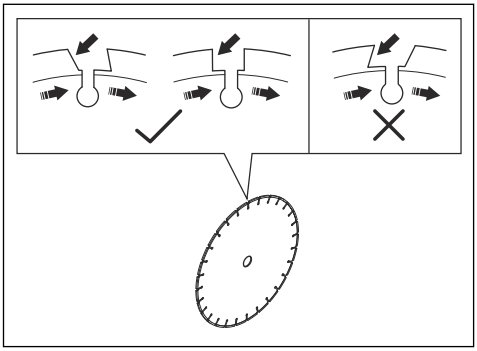

ПРЕДУПРЕЖДЕНИЕ: Не используйте алмазные диски, у которых зазор между сегментами превышает 10 мм (A).

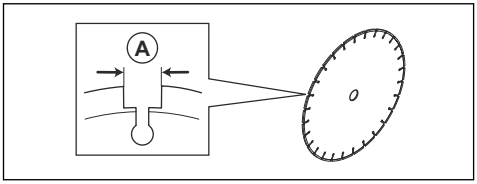

ПРЕДУПРЕЖДЕНИЕ: Не используйте алмазные диски, толщина которых превышает максимально допустимую, см. раздел *Технические данные на стр. 167*.

ПРЕДУПРЕЖДЕНИЕ: В определенных рабочих условиях или при использовании изношенных дисков возможен чрезмерный износ боковой стороны сегментов. Замените диск, прежде чем он будет изношен полностью.

Алмазные режущие диски для влажной резки

ПРЕДУПРЕЖДЕНИЕ: Всегда используйте фланец, подходящий по размеру для текущего диска. Не используйте поврежденные фланцы диска.

Во время работы трение приводит к сильному нагреву алмазного режущего диска. При перегреве алмазного диска снижается натяжение диска или возникает растрескивание сердечника.

Дайте алмазному режущему диску остыть, прежде чем касаться его.

- Алмазные режущие диски для влажной резки должны использоваться с водой для охлаждения сердечника и алмазных сегментов во время резки. Алмазные режущие диски для влажной резки не могут использоваться в сухом состоянии.
- Если алмазные режущие диски для влажной резки используются без воды, они могут перегреваться. Это приводит к снижению производительности, повреждению диска и представляет угрозу для безопасности.

Алмазные режущие диски для сухой резки

- При использовании алмазных дисков для сухой резки необходимо обеспечить достаточный поток воздуха вокруг режущего диска для снижения температуры. По этой причине алмазные диски для сухой резки рекомендуется использовать только в прерывистом режиме работы. Через несколько секунд работы необходимо дать алмазному диску свободно вращаться в стороне от разреза. Это позволяет потоку воздуха вокруг диска понизить температуру алмазного диска.

Зубчатые диски

ПРЕДУПРЕЖДЕНИЕ: Ни в коем случае не устанавливайте на машину пильные диски, например, для дерева, фрезы, диски с твердосплавными напайками и пр. Установка таких дисков значительно увеличивает вероятность отдачи, а также отделения и разлета сегментов на высокой скорости. Небрежность может привести к тяжелым травмам или даже смерти.

ПРЕДУПРЕЖДЕНИЕ:
Государственные нормы предписывают применять другой тип защиты при использовании дисков с твердосплавными напайками — т.н. круговую защиту. Резчики, описываемые в настоящем документе, используют алмазные диски и имеют систему защиты, которая не обеспечивает той степени безопасности, которую имеют агрегаты с дисками для резки дерева.

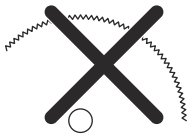

Использование на данном резчике дисков с твердосплавными напайками является нарушением правил техники безопасности.

Husqvarna подтверждает, что в случае неотложности обстоятельств и опасности работ, выполняемых во время тушения пожаров и проведения спасательных операций, высококвалифицированные специалисты силовых структур по государственной безопасности, а также пожарные могут использовать этот резчик с установленными на нем дисками с твердосплавными напайками в определенных аварийных ситуациях, поскольку такие диски позволяют разрезать множество разнотипных преград и материалов при отсутствии времени на замену дисков или подвоз других резчиков. При использовании этого резчика необходимо все время помнить о том, что диски с твердосплавными напайками в случае ненадлежащего использования более подвержены отдаче, чем алмазные диски. Кроме того, диски с твердосплавными напайками могут выбрасывать фрагменты разрезаемого материала.

Поэтому резчик с установленным на нем дисками с твердосплавными напайками разрешается использовать только высококвалифицированным специалистам силовых структур государственной безопасности, которые осознают риски, связанные с таким применением агрегата, и только в тех неотложных обстоятельствах, когда другие инструменты оказываются неэффективными и непродуктивными для тушения пожара или проведения спасательной операции. При выполнении работ, не связанных со спасением жизни, запрещено использовать для резки дерева резчик с установленным на нем дисками с твердосплавными напайками.

Проверка шпинделя и фланцевых шайб

ПРЕДУПРЕЖДЕНИЕ:
Используйте только фланцевые шайбы HUSQVARNA. Минимальный диаметр фланцевой шайбы см. в разделе *Технические данные на стр. 167.*

ПРЕДУПРЕЖДЕНИЕ: Малые фланцевые шайбы с символом алмазного диска должны использоваться только с алмазными дисками. Использование неподходящих фланцевых шайб на абразивных дисках с полимерной связкой повышает риск поломки диска и получения травм.

ПРЕДУПРЕЖДЕНИЕ:
Запрещается использовать поврежденные, изношенные или грязные фланцевые шайбы. Используйте фланцевые шайбы только одного размера. Использование неподходящих фланцевых шайб может привести к повреждению или ослаблению режущего диска.

Осмотрите шпиндель и фланцевые шайбы при замене режущего диска.

1. Убедитесь, что резьба шпинделя не повреждена. Замените поврежденные детали.

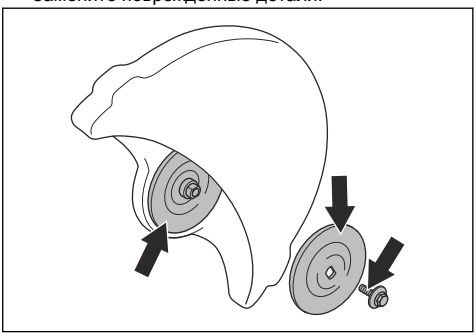

2. Убедитесь, что поверхности контакта режущего диска и фланцевых шайб не повреждены. Замените поврежденные детали.
3. Убедитесь, что фланцевые шайбы чистые и имеют надлежащий размер.
4. Убедитесь, что фланцевые шайбы свободно перемещаются на шпинделе.

Установка режущего диска

ПРЕДУПРЕЖДЕНИЕ: Убедитесь, что электродвигатель выключен и что аккумулятор отсоединен.

ПРЕДУПРЕЖДЕНИЕ: Во время сборки изделия обязательно используйте защитные перчатки.

1. Осмотрите фланцевые шайбы и шпиндель. См. *Проверка шпинделя и фланцевых шайб на стр. 146*.
2. Установите режущий диск на посадочную втулку (A) между внутренней фланцевой шайбой (B) и фланцевой шайбой (C). Поворачивайте фланцевую шайбу, пока она не прижмется к валу.

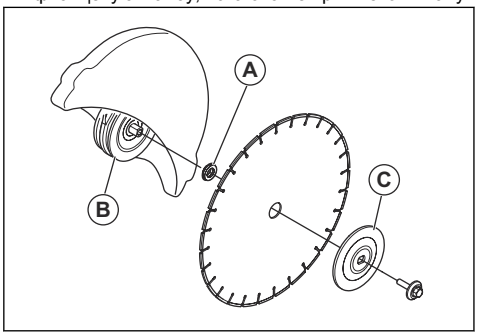

3. Вставьте инструмент в отверстие в кожухе ремня и поверните режущий диск, чтобы заблокировать вал.

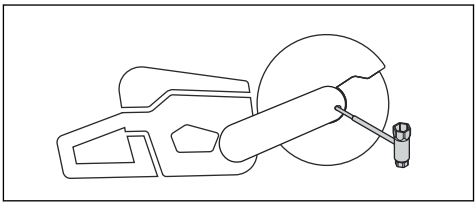

4. Затяните болт режущего диска моментом 30 Н·м.

Проушина для ремня (K1 PACE Rescue)

На изделии предусмотрено 2 проушины для ремня. Проушины предназначены для крепления наплечного ремня.

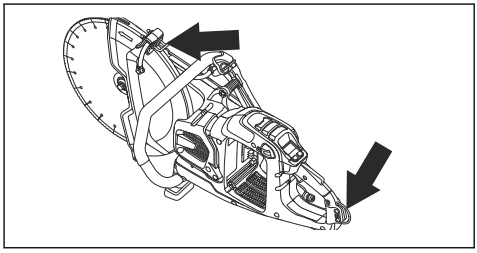

Эксплуатация

Введение

ПРЕДУПРЕЖДЕНИЕ: Перед эксплуатацией изделия внимательно изучите раздел техники безопасности.

Обратный удар

ПРЕДУПРЕЖДЕНИЕ: Обратный удар происходит внезапно и может быть очень сильным. При этом агрегат отбрасывается вверх и назад к оператору вращательным движением, что может стать причиной тяжелых и даже смертельных травм. Крайне важно понимать причины обратного удара и как его избежать при работе с изделием.

Обратный удар — это внезапное движение вверх, которое может произойти, когда диск оказывается зажат или остановлен в зоне обратного удара. В большинстве случаев обратный удар слабый и не представляет большой опасности. Тем не менее, обратный удар может быть очень сильным и отбросить резчик верх и назад к пользователю вращательным движением, что может стать причиной тяжелых и даже смертельных травм.

Реактивная сила

Во время резки всегда присутствует сила реакции. Эта сила действует на изделие в направлении, противоположном направлению вращения диска. Большую часть времени эта сила невелика. Но если диск окажется зажат или застрянет, сила реакции

будет настолько велика, что оператор может не удержать бензорез.

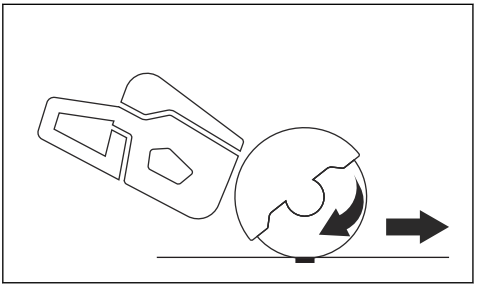

Запрещается передвигать изделие с вращающимся режущим диском. Гироскопические силы могут затруднить движение в выбранном направлении

Зона обратного удара

Никогда не выполняйте резку в зоне обратного удара лезвия. Если диск зажат или застрял в зоне обратного удара, сила реакции будет толкать резчик вверх и назад к оператору вращательным движением, что может стать причиной тяжелых и даже смертельных травм.

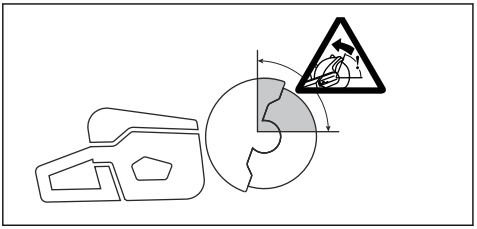

Вращательный обратный удар

Вращательный обратный удар возникает, когда режущий диск не перемещается свободно в зоне обратного удара.

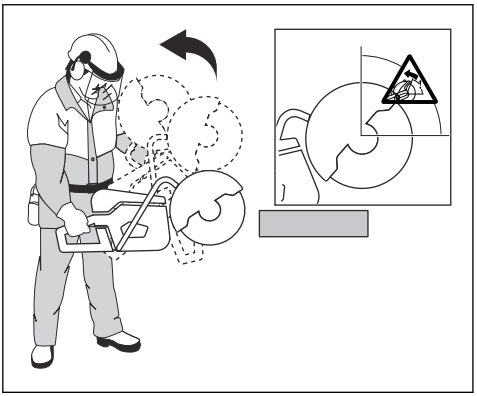

Восходящий обратный удар

Если резка выполняется в зоне обратного удара, реактивная сила заставляет диск подниматься вверх в разрезе. Запрещается работать в зоне обратного удара. Используйте нижний квадрант диска, чтобы избежать восходящего обратного удара.

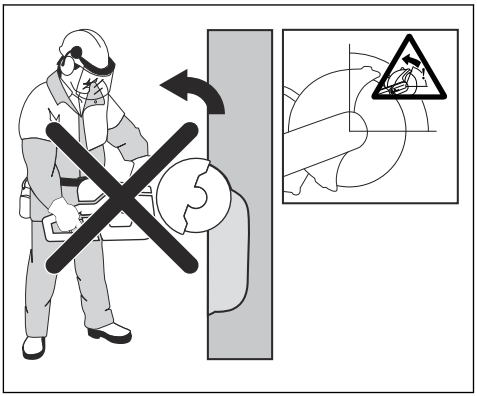

Обратный удар после заклинивания

Заклинивание происходит в тех случаях, когда края разреза сходятся и сжимают диск. Но если диск окажется зажат или застрянет, сила реакции будет настолько велика, что оператор может не удержать инструмент.

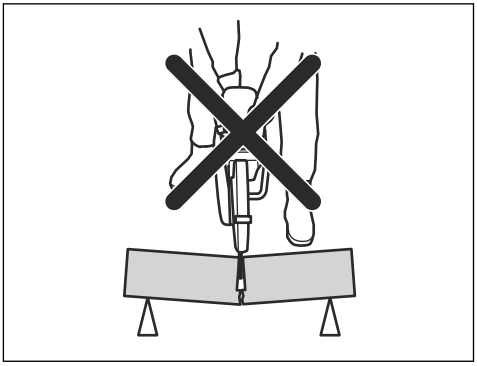

Если диск зажат или застрял в зоне обратного удара, сила реакции будет толкать резчик вверх и назад к оператору вращательным движением, что может стать причиной тяжелых и даже смертельных травм. Следите за возможными перемещениями разрезаемого объекта. Если разрезаемый объект неправильно закреплен и смещается при резке, может произойти заклинивание режущего диска, которое приведет к обратному удару.

Резка труб

Будьте особенно осторожны при резке труб. Если отсутствует надежная опора трубы и разрез не

фиксируется в открытом положении в течение всего процесса резки, диск может быть зажат. Соблюдайте особую осторожность при резке труб с коническими концами или труб, находящихся в траншее. При неправильной опоре такие трубы могут просесть и заклинить режущий диск.

Если труба проседает по время резки и разрез закрывается, происходит заклинивание режущего диска в зоне обратного удара. Это может привести к очень сильному обратному удару. При наличии правильной опоры концы труб сместятся вниз и разрез раскроется, предотвращая заклинивание режущего диска.

Закрепите трубу так, чтобы она не двигалась и не перекатывалась во время резки. Убедитесь, что разрез открывается, чтобы предотвратить заклинивание режущего диска.

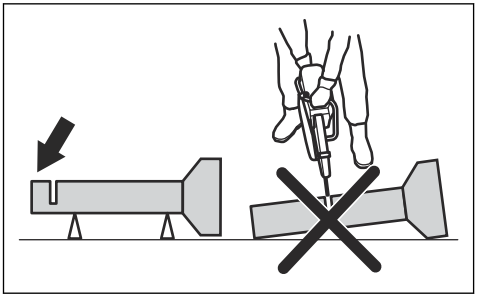

Резка небольших труб

ПРЕДУПРЕЖДЕНИЕ:
Застревание диска в зоне отдачи приведет к возникновению сильного обратного удара.

Если труба меньше максимальной глубины резания изделия, резку можно выполнить в 1 заход сверху вниз.

- Разрежьте трубу сверху вниз.

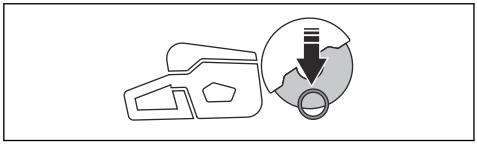

Резка больших труб

ПРЕДУПРЕЖДЕНИЕ:
Застревание диска в зоне отдачи приведет к возникновению сильного обратного удара.

Если труба больше максимальной глубины резания изделия и ее невозможно перекатывать, резку необходимо проводить в 5 этапов.

- Установите защиту диска в режим резки труб. См. раздел *Для установки режима резания трубы (только K1 PACE и K1 PACE Rescue) на стр. 153*.
- Разделите трубу на 5 секций. Нанесите метки на эти секции и линии резки. Прорежьте неглубокую направляющую канавку вокруг трубы.

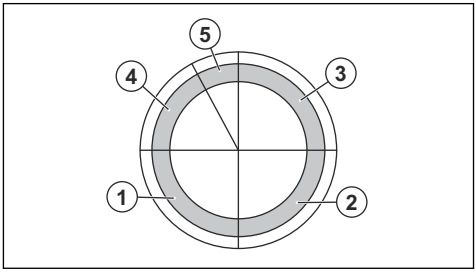

- Вырежьте эти секции в 5 этапов, следуя направлениям резки, показанным стрелками для каждого этапа.

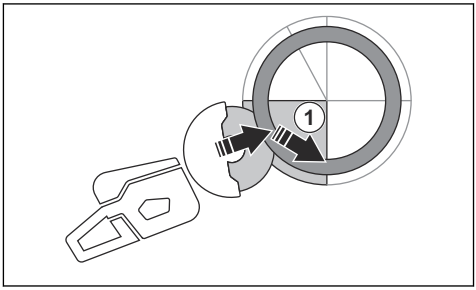

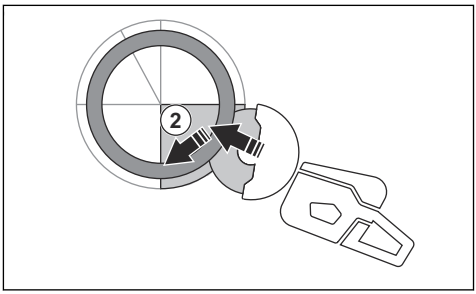

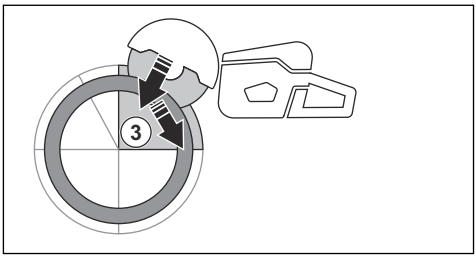

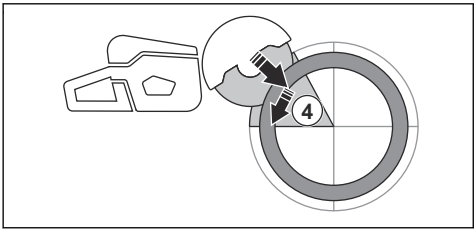

- Выполните заключительный разделяющий разрез по направлению от верхней части трубы назад, не используя верхний квадрант диска. Для обеспечения максимальной защиты установите защитный кожух диска в крайнее переднее положение.

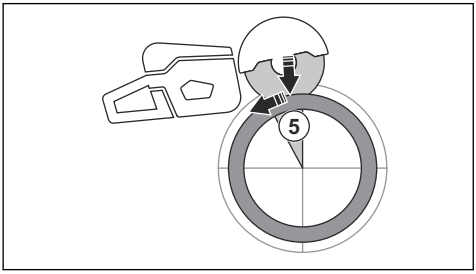

ПРЕДУПРЕЖДЕНИЕ: При наличии правильной опоры труба не должна защемить диск во время вырезания пятой секции. Однако будьте бдительны, если во время окончательного отделения диск окажется зажат. Если диск зажат в нижней секции, это может привести не к отдаче, а к тому, что изделие может потянуть вперед по направлению от оператора.

Предотвращение обратного удара

ПРЕДУПРЕЖДЕНИЕ: Избегайте ситуаций с повышенным риском обратного удара. Соблюдайте осторожность при использовании бензореза и не допускайте защемления диска в зоне обратного удара.

ПРЕДУПРЕЖДЕНИЕ: Будьте осторожны при вводе диска в уже имеющийся разрез.

ПРЕДУПРЕЖДЕНИЕ: Во время резки обрабатываемый материал должен оставаться неподвижным.

ПРЕДУПРЕЖДЕНИЕ: Только вы сами и выбранный вами правильный метод работы могут исключить обратный удар и связанные с ним риски.

- Обязательно обеспечивайте опору обрабатываемой детали так, чтобы разрез оставался открытым при прорезании. При открытом разрезе обратного удара не происходит. Если края разреза сходятся и зажимают диск, возникает опасность обратного удара.

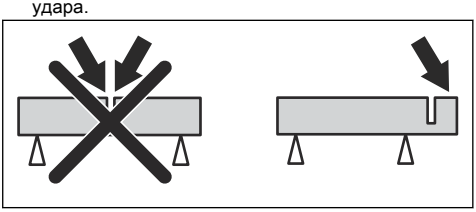

Проверка функциональности изделия перед использованием

1. Внимательно прочитайте руководство по эксплуатации и убедитесь, что понимаете приведенные здесь инструкции.
2. Выполняйте ежедневное техническое обслуживание. См. *График технического обслуживания на стр. 161*.
3. Убедитесь, что в рабочей зоне находятся только лица, имеющие соответствующее разрешение.
4. Убедитесь, что вы занимаете устойчивое и безопасное положение во время работы.
5. Убедитесь, что штуцер подключения водяного шланга подсоединен к системе водоснабжения. См. *Подключение воды для охлаждения на стр. 155*.
6. Проверьте заднюю рукоятку (A), чтобы убедиться в отсутствии повреждений.

7. Проверьте стопор переключателя (B), чтобы убедиться в его исправности и отсутствии повреждений.
8. Проверьте панель управления (C), чтобы убедиться в ее исправности.
9. Убедитесь в правильности установки и наличии всех деталей и щитков и в отсутствии на них повреждений.

10. Зарядите аккумулятор и убедитесь, что он правильно установлен в изделие. Используйте с данным изделием только оригинальные аккумуляторы Husqvarna PACE.
11. Убедитесь, что резчик останавливается при отпускании стопора переключателя.

Проверка направления вращения режущего диска

1. Найдите на защите диска стрелку, указывающую направление вращения вала шпинделя.

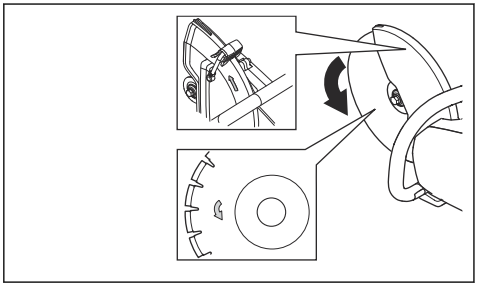

2. Найдите на режущем диске стрелку, указывающую направление вращения режущего диска.
3. Убедитесь, что стрелки на режущем диске и шпинделе указывают в одном направлении.

Проверка посадочной втулки

Посадочные втулки применяются для согласования размеров посадочных поверхностей отверстия режущего диска и изделия. Изделие поставляется с посадочными втулками, которые применяются для центральных отверстий 20 мм / 0,79 дюйма или 25,4 мм / 1 дюйм.

- Убедитесь, что размер центрального отверстия режущего диска соответствует размеру установленной посадочной втулки. Диаметр центрального отверстия указан на режущем диске.
- Используйте только посадочные втулки производства компании HUSQVARNA.

Беспроводная технология Bluetooth®

Изделия со встроенной беспроводной технологией Bluetooth® можно подключать к мобильным устройствам. Символ беспроводной технологии *Bluetooth®* загорается при подключении мобильного устройства к изделию.

Использование встроенных функций подключения к Husqvarna Fleet Services™

Примечание: Этот раздел относится только к изделиям со встроенными функциями подключения.

Примечание: Передача радиосигнала функцией Bluetooth® включается при первом подключении к аккумулятору и после этого остается включенной.

1. Загрузите Husqvarna Fleet Services™ Приложение дл iOS или Android Husqvarna Fleet Services.
2. Перейдите на сайт Husqvarna Fleet Services™ https://fleetservices.husqvarna.com для получения дополнительной информации.

Подключение зарядного устройства

ПРЕДУПРЕЖДЕНИЕ: Заряжайте аккумулятор только при температуре окружающей среды в диапазоне 5–40 °C.

1. Подсоединяйте зарядное устройство к сети питания с напряжением и частотой, указанными на паспортной табличке.
2. Вставьте вилку в заземленную розетку. Светодиод на зарядном устройстве мигнет зеленым цветом один раз.

Подключение аккумулятора к зарядному устройству

Примечание: Зарядите аккумулятор, если он используется вами в первый раз. Уровень заряда нового аккумулятора составляет 30 %.

Примечание: Аккумулятор не заряжается при слишком высокой температуре аккумулятора. Дайте аккумулятору остыть перед зарядкой аккумулятора

1. Убедитесь, что аккумулятор сухой.
2. Вставьте аккумулятор в зарядное устройство.

3. Убедитесь, что на зарядном устройстве загорается зеленый индикатор зарядки. Данный индикатор означает, что аккумулятор правильно подсоединен к зарядному устройству.

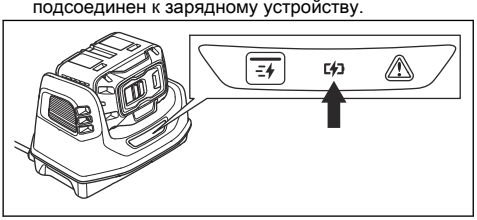

4. Когда на аккумуляторе загорятся все светодиоды, это означает полную зарядку.

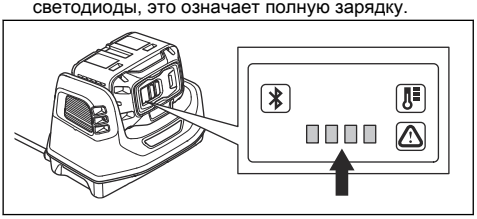

5. Для отсоединения зарядного устройства от сетевой розетки потяните за вилку. Не тяните за сам кабель.
6. Извлеките аккумулятор из зарядного устройства.

Примечание: Дополнительную информацию см. в руководствах по эксплуатации аккумулятора и зарядного устройства.

Основные принципы работы

ПРЕДУПРЕЖДЕНИЕ: Не наклоняйте резчик в сторону. Это затруднит вращение диска и повысит риск его поломки, которая может стать причиной травмы.

ПРЕДУПРЕЖДЕНИЕ: Запрещается использовать боковую поверхность диска. Это может привести к повреждению и поломке диска, что может стать причиной травмы. Используйте только режущую кромку диска.

ПРЕДУПРЕЖДЕНИЕ: Запрещается использовать алмазные диски для резки пластика. Пластик может плавиться под воздействием образующегося тепла. Расплавленный пластик может налипнуть на диск, что станет причиной отдачи.

- Изделие предназначено для высокоскоростных алмазных дисков, абразивных дисков и рекомендуемых дисков для данного изделия. Используйте режущие диски, рекомендованные HUSQVARNA для данного изделия.
- Изделие предназначено для резки плитки, легкого бетона и камня. Используйте изделие только для данного типа работ.
- Проверьте отсутствие повреждений на режущем диске и правильность его установки; см. *Абразивные диски на стр. 143* и *Установка режущего диска на стр. 147*.
- Всегда используйте режущий диск, соответствующий типу выполняемых работ. См. *Режущие диски на стр. 142*.
- Запрещается резать материалы, содержащие асбест.
- Всегда держите резчик двумя руками. Крепко возьмитесь за рукоятки так, чтобы большой палец находился с противоположной стороны от остальных пальцев. Держите заднюю рукоятку правой рукой, а переднюю рукоятку — левой.

- Стойте всегда параллельно режущему диску. Не стойте на одной линии за режущим диском. В случае отдачи резчик смещается вдоль плоскости режущего диска.

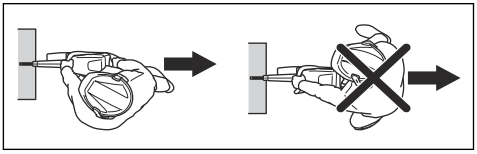

- Во время работы двигателя сохраняйте безопасное расстояние между собой и режущим диском.
- Убедитесь, что вы занимаете устойчивое положение во время работы.
- Держитесь на достаточном расстоянии от разрезаемого материала.
- Не выполняйте работу на уровне выше плеч. Если требуется выполнить работу на высоте выше уровня плеч, используйте платформу или леса. Не вытягивайте руки с изделием слишком далеко.

- Не работайте на стремянке.

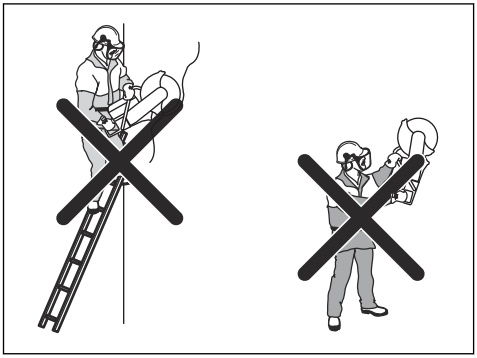

- Убедитесь, что режущий диск свободно вращается при запуске двигателя.
- Всегда следите за изделием при работающем двигателе.
- Запрещается перемещать изделие с вращающимся режущим диском. Изделие оснащено электрическим тормозом для сокращения времени остановки диска.
- Убедитесь, что передняя упорная стойка прилегает к разрезаемому объекту сзади. Кожух диска собирает брызги и пыль и отводит их от оператора.

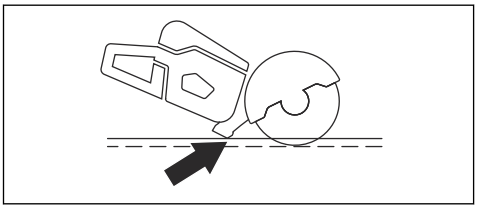

- Выполняйте резку при полностью открытой дроссельной заслонке. Поддерживайте максимальную частоту вращения до завершения процесса резки.
- Слегка прижимайте диск к разрезаемому объекту. Не прикладывайте большое усилие.
- Совместите режущий диск с местом резки.

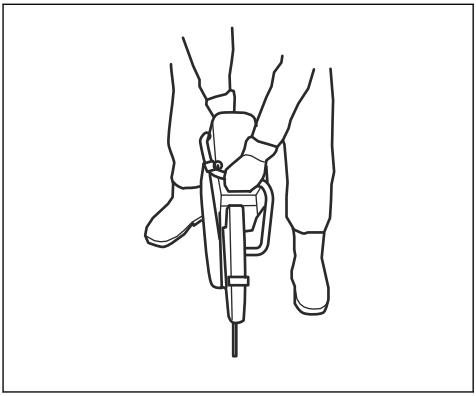

- Медленно водите режущим диском вперед и назад, чтобы уменьшить контактную поверхность между диском и обрабатываемым материалом. Таким образом вы сможете поддерживать более низкую температуру диска.

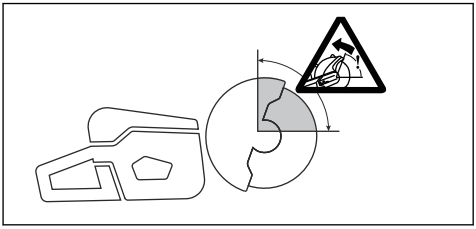

- Никогда не выполняйте резку в зоне риска отдачи, см. *Зона обратного удара на стр. 148*.

Для установки режима резания трубы (только K1 PACE и K1 PACE Rescue)

ПРЕДУПРЕЖДЕНИЕ: Рукоятка регулировки защиты диска может быть очень горячей. Надевайте перчатки при регулировке защиты диска.

ПРЕДУПРЕЖДЕНИЕ:
Используйте режим резки труб только при резке труб. Для всех прочих операций необходимо использовать стандартный режим резки

Режим резки труб позволяет разрезать трубы в зоне отдачи.

1. Переместите стопорный болт защиты диска из стандартного режима резки (A) в режим резки труб (B).

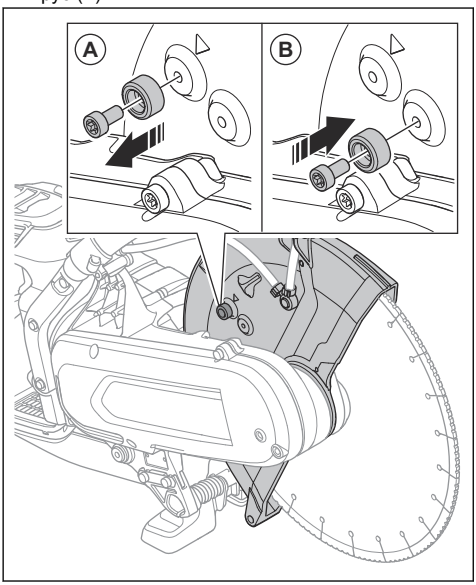

2. Потяните регулировочную рукоятку, чтобы включить режим резки труб.

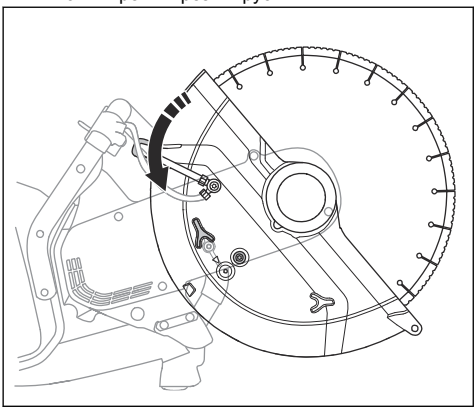

3. Установите стопорный болт в стандартный режим резки после резки труб. Стрелка (A) показывает стандартный режим резки.

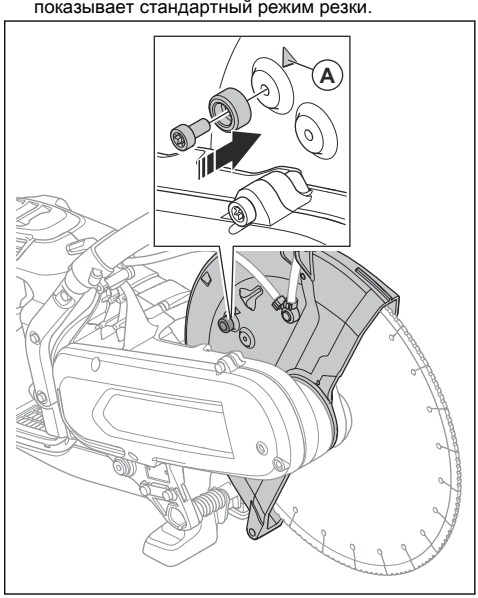

Влажная резка

ВНИМАНИЕ: Запрещается использовать оборудование для сбора пыли вместе с системой влажной резки.

- С системой влажной резки необходимо использовать алмазные диски, предназначенные для влажной резки.
- Вода охлаждает диск и продлевает срок его службы, а также снижает количество пыли.
- Обеспечьте надлежащий сбор сточной воды при влажной резке.

Снижение количества пыли во время работы

Изделие оснащено комплектом для влажной резки для снижения содержания вредной пыли в воздухе во время работы. Комплект для влажной резки характеризуется низким расходом воды.

- По возможности при использовании водяного охлаждения применяйте режущие диски для влажной резки. См. раздел *Алмазные режущие диски для влажной резки на стр. 145*.
- Отрегулируйте поток воды с помощью клапана. Для разных задач используется разная сила потока.

- Проверьте давление воды. См. раздел *Технические данные на стр. 167*. Если водяной шланг отсоединился от источника подачи воды, возможно, давление воды слишком высокое.

Подключение воды для охлаждения

1. Подсоедините водяной шланг к трубопроводу (A).

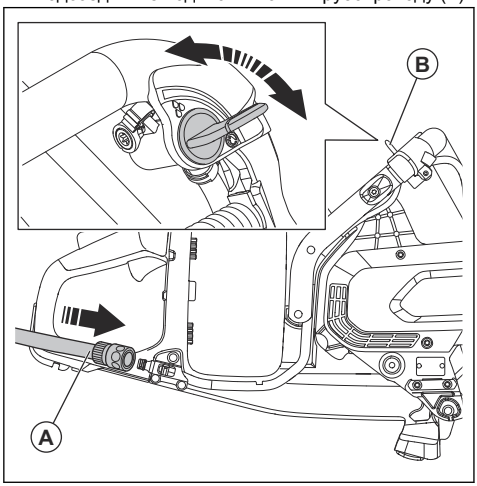

2. Поверните кран (B), чтобы открыть или остановить поток воды.
3. Осмотрите соединение для подачи воды и шланг на наличие утечек.
4. Убедитесь, что давление воды не превышает максимально допустимое значение, см. *Технические данные на стр. 167*.

Сухая резка

- При сухой резке извлекайте диск из разреза каждые 30-60 секунд, чтобы он остыл, вращаясь в воздухе примерно 10 секунд.
- По возможности используйте оборудование для сбора пыли.

Запуск изделия

1. Проверьте переключатель и стопор переключателя. См.*Проверка стопора переключателя на стр. 162*.
2. Вставьте аккумулятор в держатель аккумулятора.

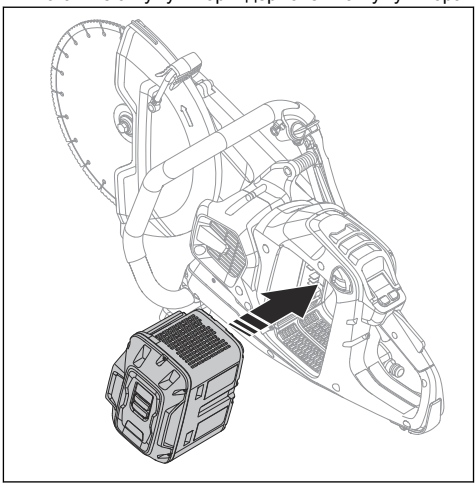

3. Нажимайте на аккумулятор до щелчка. Если аккумулятор не перемещается без усилия в держатель, он неверно зафиксирован в держателе.

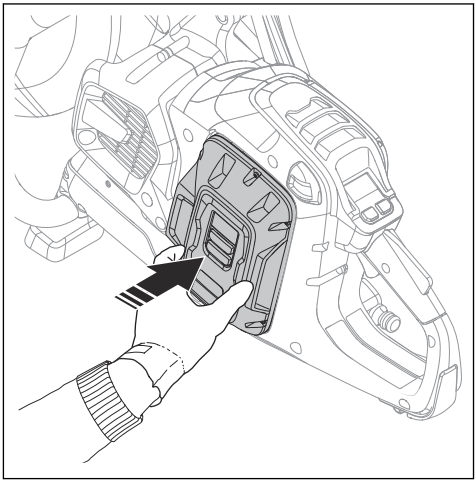

4. Нажмите и удерживайте нажатой кнопку ВКЛ./ВЫКЛ., пока не загорится индикатор аккумулятора.

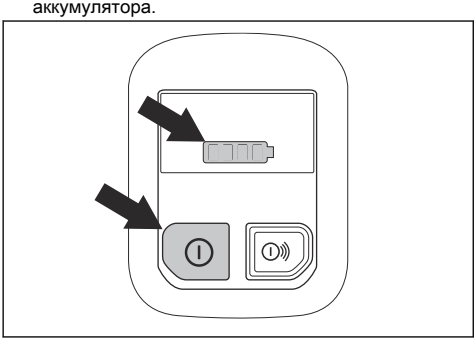

5. Нажмите на курок и предохранитель нажатия курка, чтобы запустить двигатель.

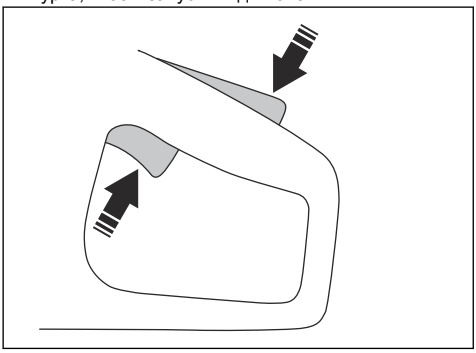

Остановка изделия

1. Отпустите переключатель.

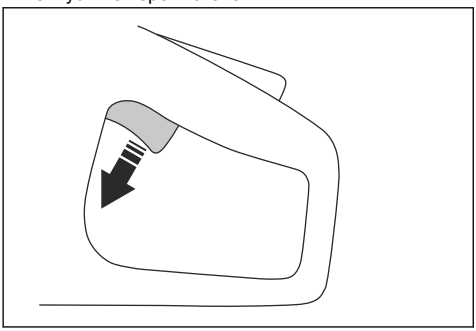

2. Нажмите и удерживайте кнопку "Вкл./Выкл." на панели управления, пока индикатор уровня заряда не погаснет.

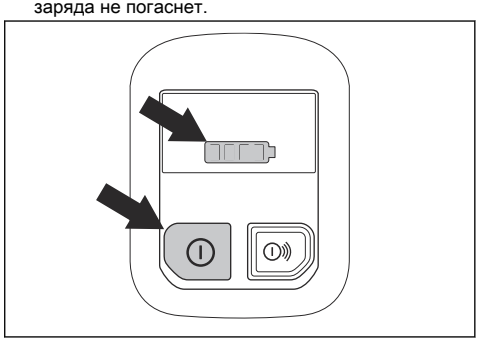

3. Нажмите кнопку извлечения аккумулятора и снимите аккумулятор из держателя.

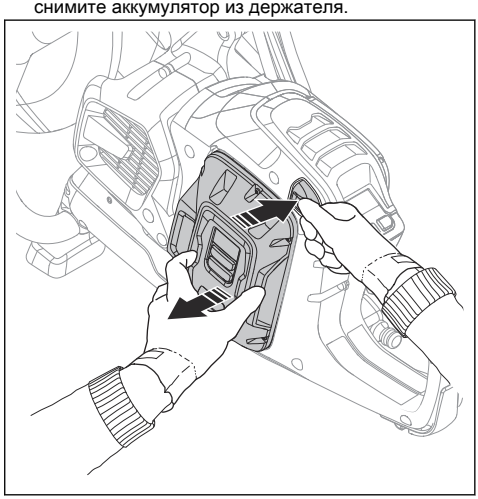

ПРЕДУПРЕЖДЕНИЕ:
Извлекайте аккумулятор, если вы не используете изделие или оставляете его без присмотра. Это позволит избежать случайного запуска.

Резка рельсов (K1 PACE Rail)

Общие сведения

Скоба для крепления к рельсу используется с рельсовыми резчиками для железнодорожных работ. Для резки железнодорожных рельс используйте только абразивные диски без воды. Для получения дополнительной информации о различных скобах

для крепления к рельсу обратитесь к своему сервисному дилеру.

ПРЕДУПРЕЖДЕНИЕ: Во время сборки или разборки изделия обязательно используйте защитные перчатки.

ВНИМАНИЕ: Не устанавливайте на изделие скобу для крепления на рельс во время транспортировки или перемещения. Для изделия с установленной скобой для крепления на рельс существует больший риск повреждения, чем при отсоединенной скобе. Повреждения, такие как погнутые детали, могут привести к снижению точности резки.

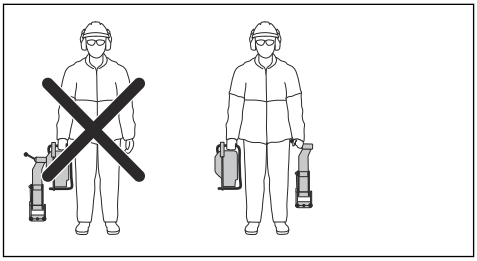

Точки установки и индикатор крепления рельса

K1 PACE Rail имеет 2 точки крепления скобы с левой и правой стороны изделия.

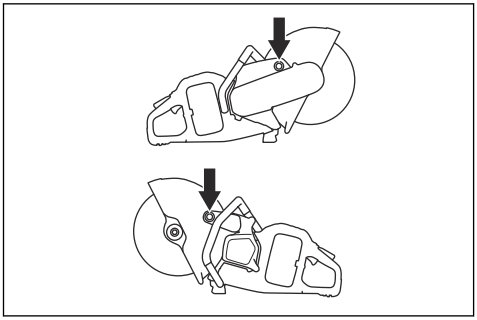

Индикатор скобы для крепления к рельсу показывает, закреплен ли рельс к изделию или нет. При правильном монтаже крепления рельса к изделию индикатор гаснет. Если скоба не закреплена, загорается индикатор.

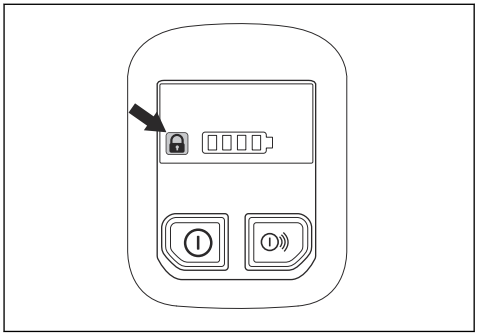

Установка скобы для крепления на рельс RA 10, RA 10S

ВНИМАНИЕ: Прежде чем устанавливать изделие на скобу для крепления на рельс, установите скобу на рельс. При первой установке изделия существует риск, что скоба для крепления на рельс будет установлена под неправильным углом.

1. Зафиксируйте скобу на рельсе. Затяните рукоятку до упора.

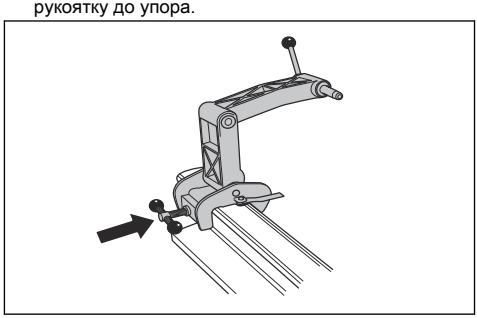

2. Установите изделие на скобу для крепления на рельс правой стороной к скобе.

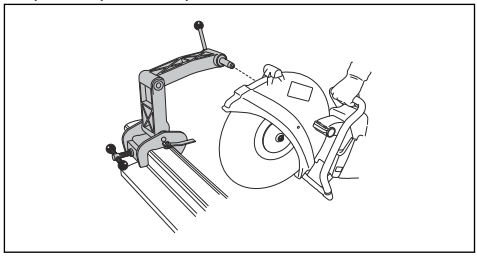

Примечание: Также можно установить изделие левой стороной к скобе для крепления на рельс, но рекомендуется по возможности использовать правую сторону.

Установка скобы для крепления на рельс RA 11

ВНИМАНИЕ: Прежде чем устанавливать изделие на скобу для крепления на рельс, установите скобу на рельс. При первой установке изделия существует риск, что скоба для крепления на рельс будет установлена под неправильным углом.

1. Зафиксируйте скобу на рельсе. Затяните рукоятку до упора.

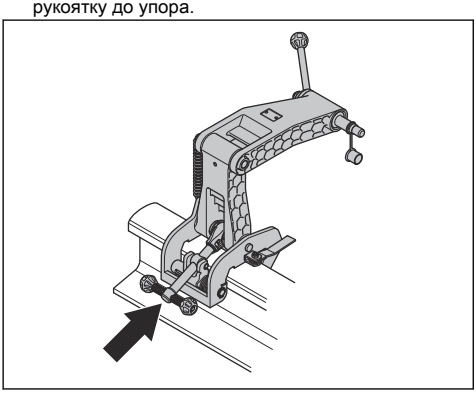

2. Проверьте правильность крепления зажима к рельсу.

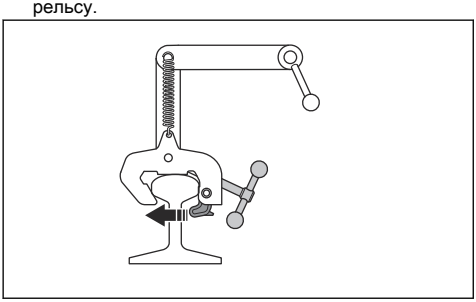

3. Присоедините правую сторону изделия к скобе. Затяните рукоятку фиксации захвата.

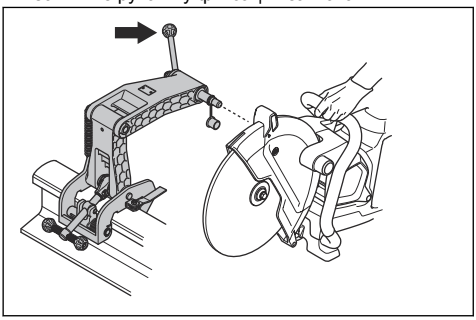

Примечание: Также можно установить изделие левой стороной к скобе для крепления на рельс, но рекомендуется по возможности использовать правую сторону. См. *Точки установки и индикатор крепления рельса на стр. 157*.

Подготовка шаблона для резки

Примечание: При первом использовании системы резки рельсов необходимо начать с резки шаблона.

Шаблон помогает оператору установить режущий диск в правильное положение для резки.

1. Разложите шаблон для резки.
2. Шаблон должен располагаться параллельно рельсу.

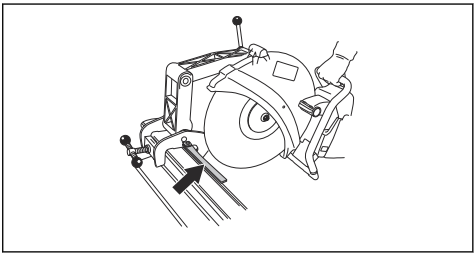

3. Аккуратно обрежьте шаблон для резки.

Использование скобы для крепления на рельс RA 10, RA 10S

1. Разложите шаблон для резки.
2. Определите место пропила и сложите шаблон для резки.
3. Переместите изделие назад и вперед, чтобы уменьшить контактную поверхность между режущим диском и рельсом. Увеличенная площадь контакта повышает риск оплавления режущего диска или его затупления.

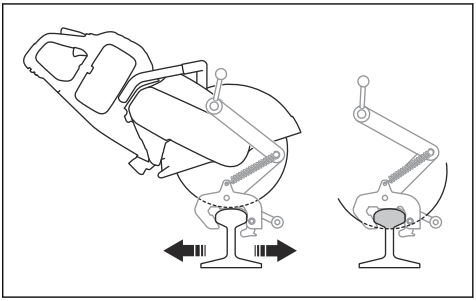

4. Отрежьте рельс.

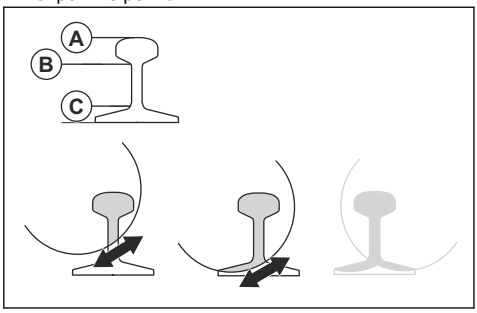

a) Прорежьте верхнюю часть (A).
b) Прорежьте среднюю часть (B).
c) Прорежьте нижнюю часть (C).

5. Если разрез нельзя довести до конца с одной стороны, разверните резчик.
   a) Остановите изделие. См. *Остановка изделия на стр. 156*.
   b) Снимите изделие со скобы для крепления на рельс.
   c) Установите изделие левой стороной на скобу для крепления на рельс.

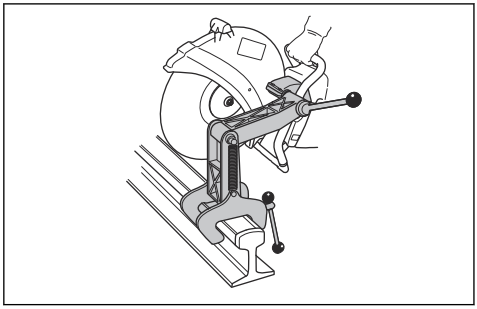

d) Отрегулируйте положение режущего диска, если это необходимо. Ослабьте 2 винта (A) и отрегулируйте (B) положение режущего диска.

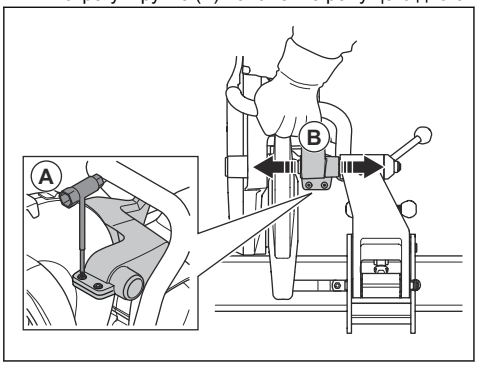

e) Затяните 2 винта (A).

f) Выполните резку.

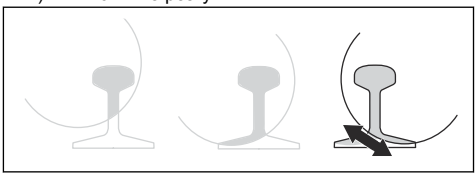

6. Завершите резку.
7. Остановите изделие.
8. Снимите изделие со скобы для крепления на рельс.
9. Снимите скобу с рельса.

Использование скобы для крепления на рельс RA 11

1. Разложите шаблон для резки.
2. Определите место пропила и сложите шаблон для резки.
3. Переместите изделие назад и вперед, чтобы уменьшить контактную поверхность между режущим диском и рельсом. Увеличенная площадь контакта повышает риск оплавления режущего диска или его затупления.

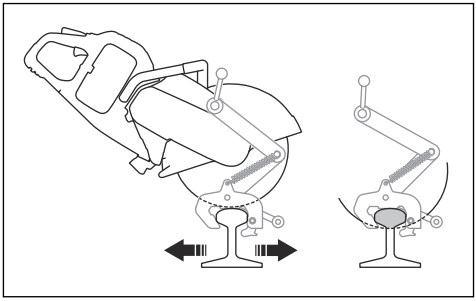

4. Отрежьте рельс.

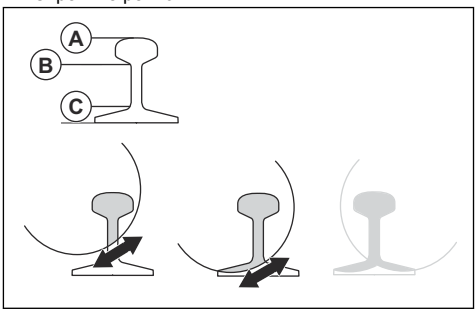

a) Прорежьте верхнюю часть (A).
b) Прорежьте среднюю часть (B).
c) Прорежьте нижнюю часть (C).

5. Если разрез нельзя довести до конца с одной стороны, разверните резчик.

a) Остановите изделие. См. *Остановка изделия на стр. 156*.
b) Снимите изделие со скобы для крепления на рельс.
c) Установите изделие левой стороной на скобу для крепления на рельс.

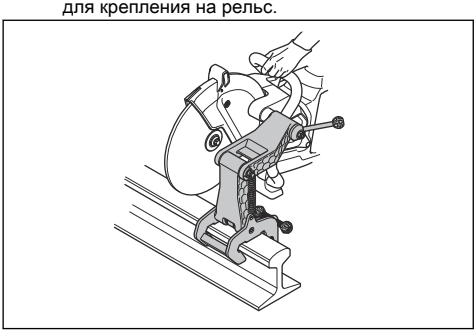

d) Подведите режущий диск к рельсу и убедитесь, что он находится в центре разреза.
e) Отрегулируйте положение режущего диска, если это необходимо. Ослабьте 2 винта (A) и отрегулируйте (B) положение режущего диска.

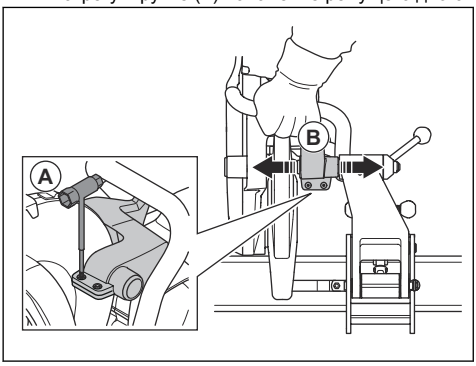

f) Затяните 2 винта (A).
g) Выполните резку.

6. Завершите резку.
7. Остановите изделие.
8. Снимите изделие со скобы для крепления на рельс.
9. Снимите скобу с рельса.

Рекомендации по резке рельсов

Примечание: При правильной технике резки время резки рельса 50 кг/м составляет 1-2 минуты, время резки рельса 60 кг/м — 1,5-2,5 минуты. Если требуется больше времени, проверьте технику резки и режущие диски. Неправильная техника резки может создавать проблемы, такие как неточные разрезы. Ненадлежащий, тупой или изношенный режущий диск также может стать причиной неточности разрезов.

- Для получения точных разрезов используйте только высококачественные режущие диски, специально предназначенные для резки рельсов.
- Для выполнения прямых разрезов начните со следующих действий:
    1. Проверьте правильность установки скобы для крепления к рельсу.
    2. Полностью откройте дроссельную заслонку, чтобы вывести диск на максимальную скорость.
    3. Приступите к резке.
    4. Перемещайте устройство вперед и назад по рельсу.
    5. Полностью откройте дроссельную заслонку и поддерживайте максимальную скорость вращения до завершения резки.
- Держите рукоятку изделия руками вровень с режущим диском. Это обеспечивает прямой разрез и снижает износ режущего диска.
- Для получения наилучших результатов и прямого разреза установите электрический резчик правой стороной к скобе.

Техническое обслуживание

Введение

ПРЕДУПРЕЖДЕНИЕ: Перед проведением технического обслуживания изделия внимательно изучите раздел техники безопасности.

ПРЕДУПРЕЖДЕНИЕ: Перед выполнением технического обслуживания изделия извлеките аккумулятор.

ПРЕДУПРЕЖДЕНИЕ: При невыполнении надлежащих работ по техническому обслуживанию срок службы изделия может сократиться, а риск несчастных случаев — повыситься. Все работы по обслуживанию и ремонту должны выполнять профессионалы. Для получения дополнительной информации обратитесь к своему дилеру по обслуживанию.

График технического обслуживания

Ниже приведен перечень обязательных работ по техническому обслуживанию изделия.

Техническое обслуживание	Перед использованием	После использования	Ежемесячно
Очистите наружные части изделия.	X		
Убедитесь, что курок и предохранитель нажатия курка работают надлежащим образом и обеспечивают безопасность изделия.	X		
Проверьте режущий диск. Проверьте на наличие трещин; убедитесь, что режущий диск не имеет следов чрезмерного износа. При необходимости выполните замену.	X		
Проверьте кожух диска.	X		
Проверьте кожух ремня.	X		
Проверьте систему гашения вибраций.	X		
Очистите корпус вентилятора на изделии.	X		
Проверьте затяжку винтов и гаек.	X		
Убедитесь, что панель управления работает надлежащим образом и что она не повреждена.	X		
Проверьте соединения между аккумулятором и изделием. Проверьте соединение между аккумулятором и зарядным устройством.			X
Аккуратно продуйте изделие и аккумулятор сжатым воздухом.			X
Очистите изделие.		X	
Замените поврежденные детали.		X	

Наружная очистка

ПРЕДУПРЕЖДЕНИЕ: Не используйте мойку высокого давления для очистки изделия.

- После каждого рабочего дня промывайте изделие чистой водой снаружи. При необходимости используйте щетку.

Проверка стопора переключателя

1. Убедитесь, что стопор переключателя и сам переключатель свободно перемещаются, а возвратная пружина работает исправно.

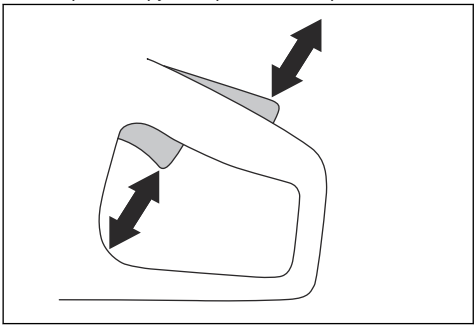

2. Нажмите на стопор рычага дросселя и убедитесь, что он возвращается в исходное положение при отпускании.

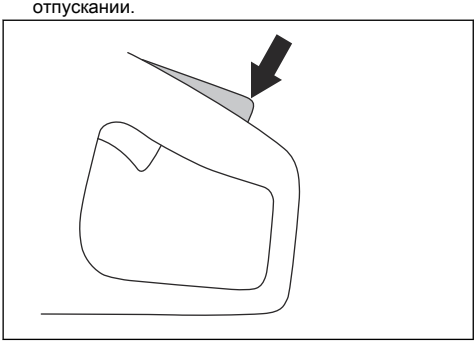

3. Убедитесь, что при отпускании стопора переключателя сам переключатель блокируется в положении холостого хода.

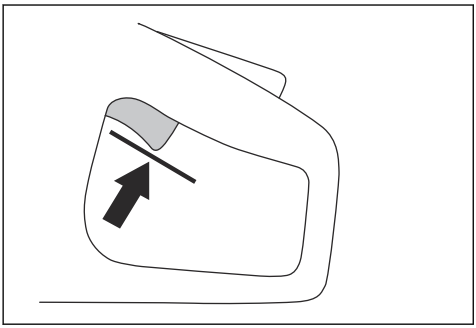

4. Нажмите и удерживайте кнопку "Вкл./Выкл.", чтобы запустить изделие на полную мощность. См. раздел *Запуск изделия на стр. 155*.

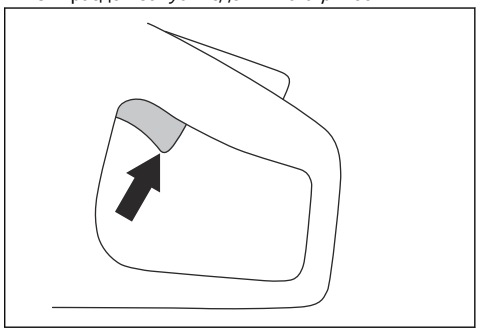

5. Отпустите переключатель и проверьте, остановился ли режущий диск. Если режущий диск вращается, когда переключатель находится в положении холостого хода, обратитесь к своему дилеру по обслуживанию.

Очистка аккумулятора и зарядного устройства

ПРЕДУПРЕЖДЕНИЕ: Очистка аккумулятора или зарядного устройства водой запрещена.

ПРЕДУПРЕЖДЕНИЕ: Не используйте химические реагенты для очистки аккумулятора.

- Прежде чем устанавливать аккумулятор в зарядное устройство, убедитесь, что аккумулятор и зарядное устройство чистые и сухие.
- Используйте для очистки клемм аккумулятора сжатый воздух или мягкую и сухую ткань.
- Очистите поверхности аккумулятора и зарядного устройства мягкой и сухой тканью.

Проверка зарядного устройства аккумулятора

1. Убедитесь, что зарядное устройство и шнур питания не повреждены. Проверьте их на наличие трещин и других повреждений.

Очистка системы охлаждения

Изделие оснащено системой охлаждения, которая поддерживает его температуру на минимальном уровне.

К системе охлаждения относятся воздухозаборник слева на изделии и вентилятор на двигателе.

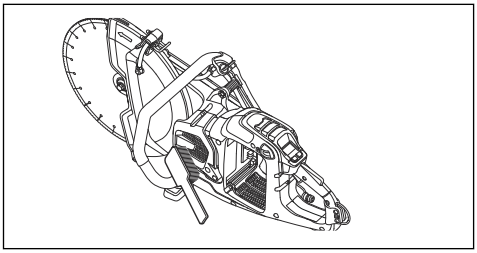

1. Очищайте систему охлаждения щеткой еженедельно или чаще при необходимости.
2. В системе охлаждения не должно быть загрязнений и засоров.

ВНИМАНИЕ: Загрязнения и засоры в системе охлаждения приводят к перегреву изделия.

Снятие приводного ремня

1. Снимите кожух ремня. См. раздел *Обзор изделия K1 PACE на стр. 128*.
2. Установите инструмент для установки ремня на передний шкив. С помощью ключа снимите приводной ремень со шкива.

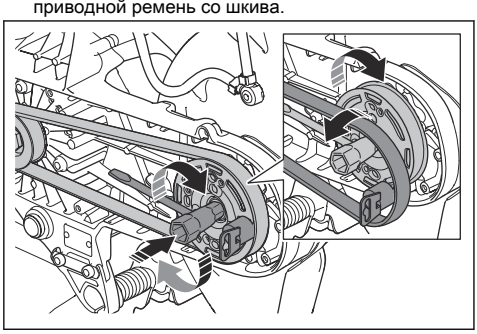

Установка приводного ремня

1. Проложите приводной ремень вокруг заднего шкива.
2. Установите приспособление для установки ремня на передний шкив.

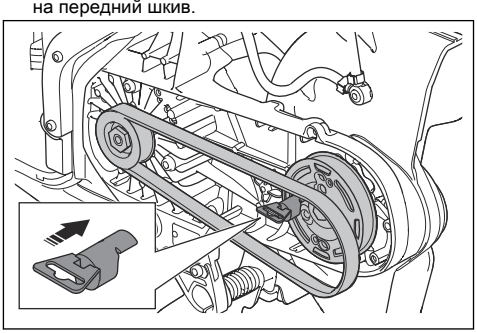

3. Поверните передний шкив по часовой стрелке с помощью комбинированного ключа. Одновременно надавите на ремень, чтобы надеть его на шкив.

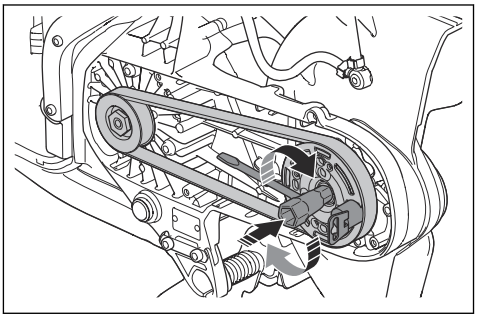

4. Установите кожух ремня. См. раздел *Обзор изделия K1 PACE на стр. 128*.

Проверка системы подачи воды

1. Осмотрите форсунки на кожухе диска и убедитесь, что они не засорены.
2. При необходимости выполните очистку.
3. Осмотрите фильтр на штуцере для воды. Убедитесь, что он не засорен.
4. При необходимости выполните очистку.

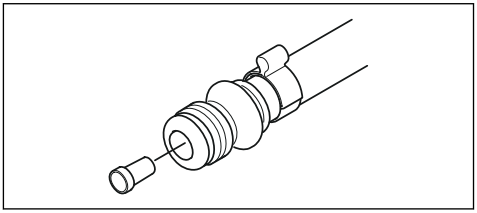

5. Осмотрите шланги и убедитесь, что они не повреждены.

Поиск и устранение неисправностей изделия

Примечание: Для поиска и устранения неисправностей аккумулятора и зарядного устройства см. соответствующее руководство по эксплуатации.

Символы на панели управления	Проблема	Причина	Решение
	Изделие не запускается. При нажатии кнопки Вкл./Выкл. не загораются светодиодные индикаторы.	Аккумулятор разряжен.	Зарядите аккумулятор.
		Аккумулятор неправильно установлен в изделие.	Извлеките аккумулятор и установите его правильно.
		Аккумулятор поврежден или работает неправильно.	Нажмите кнопку Вкл./Выкл., чтобы проверить аккумулятор. Должен загореться как минимум 1 зеленый светодиодный индикатор.
		Неисправность или загрязнение разъема между аккумулятором и изделием.	Убедитесь, что разъемы питания между аккумулятором и изделием не загрязнены и не повреждены.
		Требуется техобслуживание.	Обратитесь в авторизованный сервисный центр Husqvarna.
	При нажатии на переключатель электродвигатель не реагирует.	Требуется техобслуживание.	Обратитесь в авторизованный сервисный центр Husqvarna.
	При нажатии на переключатель электродвигатель резко запускается, а затем останавливается.	Требуется техобслуживание.	Обратитесь в авторизованный сервисный центр Husqvarna.
	Изделие останавливается под рабочей нагрузкой.	Превышена допустимая нагрузка на изделие.	Запустите изделие и уменьшите нагрузку.
	Изделие работает, но на панели управления не горит индикатор.	Требуется техобслуживание.	Обратитесь в авторизованный сервисный центр Husqvarna.

Символы на панели управления	Проблема	Причина	Решение
	Предупреждающий индикатор мигает красным цветом. Временное предупреждение.	Отклонение температуры, если также горит предупреждающий индикатор температуры.	Дайте изделию остыть, если оно слишком горячее. Если изделие слишком холодное, поместите его в помещение для обогрева.
		Поврежденный аккумулятор.	Замените аккумулятор.
		Неверное направление вращения.	Изделие останавливается. Для сброса нажмите переключатель.
		Во время запуска нажат переключатель.	При запуске отпустите переключатель.
		Переключатель и кнопка Вкл./Выкл. нажаты одновременно.	Отпустите переключатель.
	Горит красный предупреждающий индикатор	Требуется техобслуживание.	Обратитесь в авторизованный сервисный центр Husqvarna.
	Горит желтый предупреждающий индикатор температуры.	Отклонение температуры.	Слишком высокая или низкая температура изделия.
	Мигает индикатор X-Halt.	Функция X-Halt включена.	Дождитесь завершения периода охлаждения.
	Горит индикатор X-Halt.	Требуется техобслуживание.	Обратитесь в авторизованный сервисный центр Husqvarna.
	Мигает 1 зеленый светодиод.	Аккумулятор разряжен.	Зарядите аккумулятор.
	Все зеленые светодиоды мигают.	Требуется техобслуживание.	Обратитесь в авторизованный сервисный центр Husqvarna.
	Светодиод 3 мигает, светодиод 4 горит постоянно.	Требуется техобслуживание.	Обратитесь в авторизованный сервисный центр Husqvarna.

Символы на панели управления	Проблема	Причина	Решение
	Индикатор скобы крепления к рельсу загорается при креплении скобы к изделию.	Скоба закреплена неверно.	Убедитесь, что скоба крепления к рельсу касается нижнего края точки крепления на устройстве. Если индикатор скобы по-прежнему горит, проверьте вторую точку крепления.
			Если индикатор скобы гаснет при подсоединении ко второй точке крепления, эта точка в норме. Обратитесь в авторизованный сервисный центр Husqvarna.

Транспортировка, хранение и утилизация

Транспортировка и хранение

ВНИМАНИЕ: Не устанавливайте скобу для крепления на рельс во время транспортировки изделия. Скоба для крепления на рельс является прецизионным инструментом. Поврежденный инструмент обеспечивает менее точную резку.

- Надежно закрепляйте изделие на время транспортировки во избежание повреждений и несчастных случаев.
- Перед транспортировкой изделия или перед помещением его на хранение снимите режущий диск.
- Храните изделие в запертом помещении для предотвращения доступа к изделию детей или посторонних лиц.
- Храните режущие диски в сухом теплом помещении.
- Перед сборкой осмотрите все новые и использованные диски на предмет повреждений, полученных при транспортировке и хранении.
- Перед помещением на хранение очистите изделие и выполните обслуживание. См. *График технического обслуживания на стр. 161*.
- Отсоедините аккумулятор от изделия.
- При установке K1 PACE Rail в транспортировочный ящик убедитесь, что скобы крепления к рельсу и изделие не касаются друг друга.

Утилизация аккумулятора, зарядного устройства и изделия

Этот символ указывает на то, что данное изделие не подлежит утилизации в качестве бытовых отходов. Изделие необходимо передать в местный центр сбора и переработки электрического и электронного оборудования. Таким образом будет обеспечено надлежащее обращение с отходами по окончании срока службы. Для получения информации обратитесь в местные органы власти, местные службы по утилизации отходов, к дилеру или в сервисный центр Husqvarna. Из-за потенциального наличия опасных веществ неправильная утилизация может нанести вред окружающей среде и здоровью людей.

Примечание: Данный символ нанесен на само изделие или его упаковку.

HUSQVARNA K1 PACE, K1 PACE Rescue и K1 PACE Rail		
Напряжение пост. тока, максимальное/номинальное, В		109,2 / 93,6
Вес, кг / фунт	K1 PACE 12 дюймов	7,2 / 15,8
	K1 PACE 14 дюймов	7,4 / 16,3
	K1 PACE Rescue 12 дюймов	7,7 / 17
	K1 PACE Rescue 14 дюймов	7,9 / 17,4
	K1 PACE Rail 14 дюймов	8,6/18
	RA 10S	5,3 / 11,7
	RA 11	5,8 / 12,8
Максимальная глубина резки, мм / дюйм	K1 PACE 12 дюймов, фланцевая шайба 60 мм / 2,4 дюйма	121 / 4,8
	K1 PACE 14 дюймов, фланцевая шайба 60 мм / 2,4 дюйма	145 / 5,7
	K1 PACE Rail 14 дюймов, фланцевая шайба 90 мм / 3,5 дюйма	133 / 5,2
	K1 PACE Rail 14 дюймов, фланцевая шайба 119 мм / 4,7 дюйма, для Японии	119 / 4,7
Максимальный диаметр диска, мм / дюйм	K1 PACE 12 дюймов	314 / 12,4
	K1 PACE 14 дюймов	361 / 14,2
	K1 PACE Rescue 12 дюймов	314 / 12,4
	K1 PACE Rescue 14 дюймов	361 / 14,2
	K1 PACE Rail 14 дюймов	356 / 14
Минимальный диаметр фланцевой шайбы, мм / дюйм	Алмазные диски 12 дюймов и 14 дюймов	60 / 2,4
	Абразивный диск 12 дюймов	76,5 / 3
	Абразивный диск 14 дюймов	90 / 3,5
	Абразивный диск 14 дюймов, для Японии	119 / 4,7
Максимальная толщина диска, мм / дюйм	Абразивные диски	4,0 / 0,16
	Алмазные диски	2,8 / 0,11
Вал диска, об/мин без нагрузки	K1 PACE, K1 PACE Rescue 12 дюймов	3800
	K1 PACE, K1 PACE Rescue 14 дюймов	3400
	K1 PACE Rail 14 дюймов	3800
Водяное охлаждение диска, K1 PACE, K1 PACE Rescue		Да
Соединительный ниппель, K1 PACE, K1 PACE Rescue		Тип "Gardena"
Рекомендуемое давление воды, K1 PACE, K1 PACE Rescue, бар/фунт на кв. дюйм		0,5–6 / 7,3–87

HUSQVARNA K1 PACE, K1 PACE Rescue и K1 PACE Rail		
Уровни вибрации, a_{hveq} [7]	K1 PACE, K1 PACE Rescue 12 дюймов Спереди, м/с^2	2,0
	K1 PACE, K1 PACE Rescue 12 дюймов Сзади, м/с^2	1,1
	K1 PACE, K1 PACE Rescue 14 дюймов Спереди, м/с^2	2,2
	K1 PACE, K1 PACE Rescue 14 дюймов Сзади, м/с^2	1,2
	K1 PACE Rail 14 дюймов, с B 750X. Спереди, м/с^2	1,6
	K1 PACE Rail 14 дюймов, с B 750X. Сзади, м/с^2	0,8
	K1 PACE Rail 14 дюймов, с B 380X. Спереди, м/с^2	3,1
	K1 PACE Rail 14 дюймов, с B 380X. Сзади, м/с^2	1,4
Излучение шума [8]	K1 PACE, K1 PACE Rescue LpA, дБ(A)	102
	K1 PACE, K1 PACE Rescue LwA, дБ(A)	113
	K1 PACE Rail LpA, дБ(A)	101
	K1 PACE Rail LwA, дБ(A)	112
Husqvarna Fleet Services™		Да
Диаметр установленной посадочной втулки, мм/дюйм	K1 PACE 12 дюймов, K1 PACE 14 дюймов,K1 PACE Rescue, K1 PACE Rail	25,4 / 1
	K1 PACE 12 дюймов Великобритания	20 / 0,8
Класс IP		IPx4
Момент затяжки болта диска, Н·м / футо-фунт		30 / 18,5

Заявление об уровнях шума и вибрации

Данные заявленные значения были получены в ходе лабораторных испытаний в соответствии с указанной директивой или стандартами и могут использоваться для сравнения с заявленными значениями других изделий, прошедших испытания в соответствии с этой же директивой или стандартами.
Данные заявленные значения не подходят для использования при оценке риска, а значения, измеренные на отдельных рабочих местах, могут быть выше. Фактические значения воздействия и риск причинения вреда отдельному пользователю являются уникальными и зависят от используемых пользователем методов работы, обрабатываемого материала, а также от длительности воздействия и физического состояния пользователя и состояния изделия.

Встроенные функции подключения

Примечание: Этот раздел относится только к изделиям со встроенными функциями подключения.

[7] Эквивалентный уровень вибрации согласно EN 60745-2-22 вычисляется как взвешенная по времени сумма энергии для разных уровней вибрации. Указанные данные об уровнях вибрации имеют погрешность 1,5 м/с2. Измерения для K1 PACE Rail проводились с версией RA 11 при резке бетона в соответствии с EN 60745-2-22. При резке стального рельса с абразивным диском уровень вибрации может значительно увеличиться.

[8] Значения уровня шума измерены в соответствии со стандартом EN 60745-2-22. Погрешность взвешенного уровня мощности шума A K_{wA} составляет 3 дБ(A). Погрешность взвешенного уровня давления шума A K_{pA} составляет 3 дБ(A). При резке стальных рельсов с абразивным диском уровень шума значительно не изменится.

Радиодиапазон, технология BLE	
Диапазоны частот для инструмента, ГГц	2,402-2,480
Максимальная мощность передаваемых радиочастот, дБм/мВт	4 / 2,5

Принадлежности

Рекомендованные аккумуляторы для изделия

Аккумулятор Husqvarna PACE	Husqvarna B380X PACE	Husqvarna B750X PACE*
Тип	Литий-ионный	Литий-ионный
Емкость аккумулятора, А·ч	4	8
Номинальное напряжение, В	94	94
Вес, кг / фунт	3,1 / 6,1	5,1 / 11,4
*B750X PACE рекомендуется использовать для резки рельсов.		

Вакуумная насадка (K1 PACE, K1 PACE Rescue)

Воспользуйтесь вакуумной насадкой для подсоединения устройства удаления пыли к изделию.

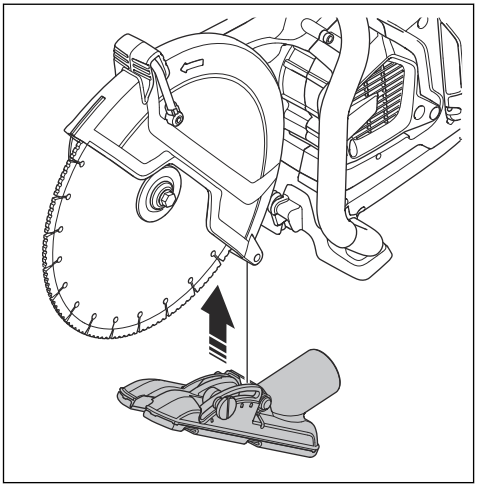

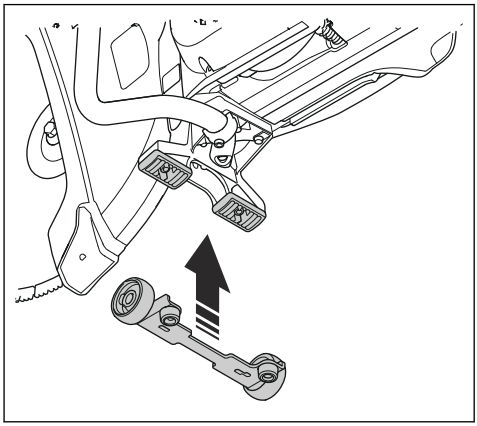

Комплект колес

Комплект колес крепится к нижней части изделия.

Тележка для резчика KV 1

Тележка для резчика предназначена для транспортировки резчика и помощи при работе с ним.

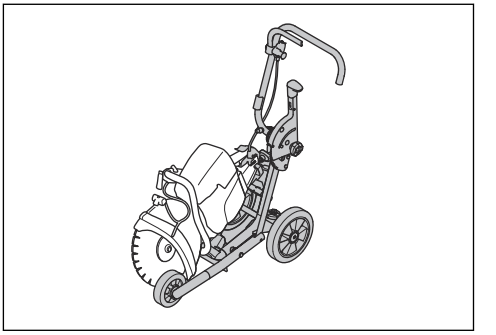

Сервисное обслуживание

Авторизованный сервисный центр

Чтобы найти ближайший авторизованный сервисный центр Husqvarna, посетите веб-сайт www.husqvarnaconstruction.com.

Декларация соответствия требованиям ЕС

Мы, **Husqvarna AB**, SE-561 82 Huskvarna, Швеция, тел.: +46-36-146500, с полной ответственностью заявляем, что изделие:

Описание	**Портативный резчик**
Марка	HUSQVARNA
Тип/Модель	K1 PACE, K1 PACE Rescue, K1 PACE Rail
Идентификация	Серийные номера начиная с 2025 года и далее

полностью соответствует следующим директивам и нормативам ЕС:

Директива/Норматив	**Описание**
2006/42/EC	"О механическом оборудовании"
2014/53/EU	"О радиооборудовании"
2011/65/EU	"Об ограничении содержания вредных веществ"

а также требованиям следующих стандартов и/или технических регламентов:

EN ISO 12100:2010

EN IEC 55014-1:2021

EN 55014-2:2015

ETSI EN 301 489-1 V2.2.3

ETSI EN 301 489-17 V3.2.4

ETSI EN 300 328 V2.2.2

EN IEC 63000:2018

EN 60745-2-22:2011/A11:2013

EN 13977:2011, применимо только для K1 PACE Rail

Partille, 2025-05-01

Mattias Holmdahl

Старший руководитель отдела разработок, легкое оборудование

Husqvarna AB, подразделение строительной техники

Ответственный за техническую документацию

CE

Зарегистрированные товарные знаки

Словесный знак *Bluetooth®* и логотипы являются зарегистрированными товарными знаками, принадлежащими компании *Bluetooth SIG, inc.*. Любое использование этих знаков компанией HUSQVARNA регулируется лицензионным соглашением.

Husqvarna®

www.husqvarnaconstruction.com

Originaaljuhend
Originalios instrukcijos
Lietošanas pamācība
Оригинальные инструкции

1143574-40 Rev. E

2025-09-19