

Husqvarna®



EBE 350

CS	Návod k použití	2-35
HR	Priručnik za korištenje	36-69
SL	Navodila za uporabo	70-102
PL	Instrukcja obsługi	103-136
SK	Návod na obsluhu	137-170
HU	Használati utasítás	171-204

Obsah

Úvod 2
Bezpečnost 5
Provoz 11
Údržba 19
Odstraňování problémů 25
Přeprava, skladování a likvidace 27
Technické údaje 32
Emise hluku a vibrací 32
Prohlášení o shodě 35

Úvod

Odpovědnost vlastníka



VÝSTRAHA: Opracování betonu a kamene metodami, jako je řezání, broušení nebo vrtání, zejména při suchém provozu, vytváří prach pocházející ze zpracovávaného materiálu, který často obsahuje křemen. Křemík je základní složkou písku, křemene, cihlářské hlíny, žuly a četných dalších nerostů a hornin. Nadměrné působení prachu může vyvolat následující reakce:

Vdechování křemíku může vést k onemocněním dýchacího ústrojí (ovlivňujícím schopnost dýchat), včetně chronického zánětu průdušek a plicní fibrózy. Tyto nemoci mohou být smrtelné.

Podráždění kůže a vyrážka.

Rakovina podle organizací NTP* a IARC* */ Národní toxikologický program, Mezinárodní agentura pro výzkum rakoviny.

Podnikněte následující opatření:

Zabraňte vdechování a styku pokožky s prachem, mlhou a výfukovými plyny.

Používejte vhodnou ochranu dýchacích cest, například protiprachovou masku určenou k filtraci mikroskopických částic, a zajistěte, aby ji používaly i osoby v okolí práce. (Viz OSHA 29 CFR Part 1926.1153)

Abyste minimalizovali emise prachu, použijte vhodný odsavač prachu.

Odpovědností majitele zařízení nebo zaměstnavatele je, aby obsluha měla dostatečné znalosti týkající se bezpečného používání produktu. Řídící pracovníci a obsluha si musí prostudovat tento Návod k obsluze a porozumět jeho obsahu. Musí znát následující informace:

- Bezpečnostní pokyny pro používání výrobku.
- Rozsah použití výrobku a jeho omezení.
- Způsob používání a údržby produktu.

Použití tohoto výrobku může být omezeno národními nebo místními předpisy. Než začnete výrobek používat, zjistěte, jaké předpisy jsou platné v místě, kde budete pracovat.

Popis výrobku

Výrobek je otryskávač na ocel s pěší obsluhou pro vodorovné použití poháněný elektrickým motorem. Výrobek má otryskávací kolo, které vrhá abrazivní materiál na povrch. Výrobek musí být během provozu připojen ke vhodnému odsavači prachu.

Zamýšlené použití

Výrobek se používá k odstranění nátěrů, těsnicích materiálů a nečistot z ocelových povrchů. Výrobek používejte pouze na suchém, vodorovném povrchu bez námrazy.

Tento výrobek je určen pro profesionální uživatele v komerčních provozech.

K jiným činnostem výrobek nepoužívejte.

Popis výrobku

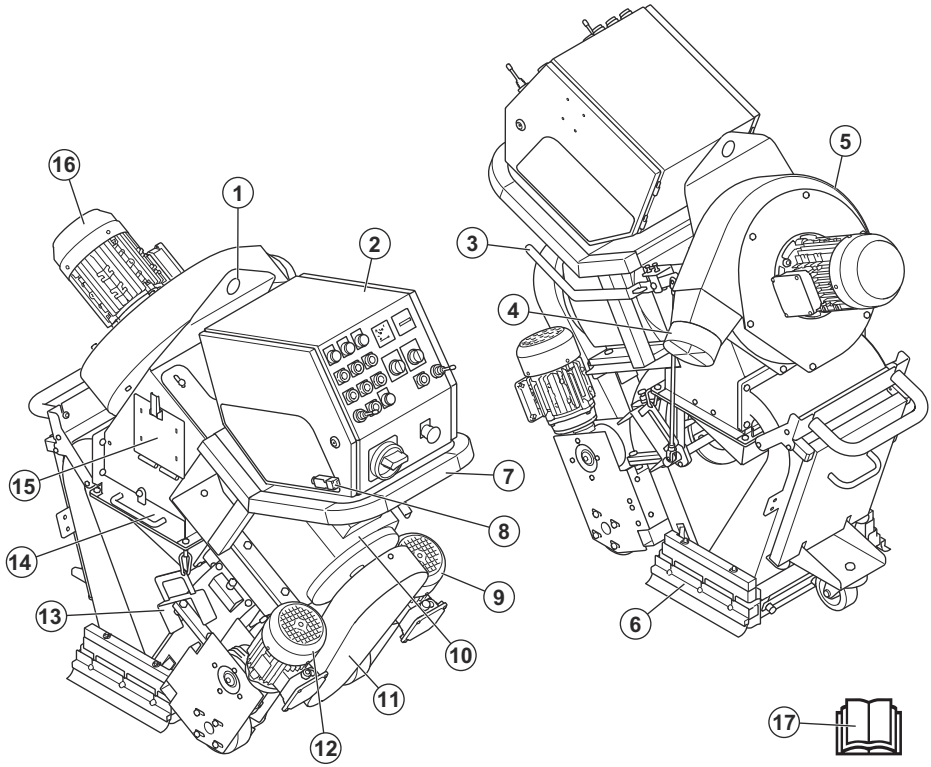

1. Zdvihací oko
2. Ovládací panel, viz *Ovládací panel na strani 3*
3. Ovládací páka abrazivního materiálu
4. Přípojka odsavače prachu
5. Jednotka ventilátoru
6. Těsnicí kartáčové lemy
7. Řídítka
8. Kontrola přítomnosti obsluhy (OPC)
9. Pravý hnací motor
10. Otryskávací motor
11. Kryt klínového řemenu
12. Levý hnací motor
13. Držák bočního těsnění
14. Zásobník separátoru
15. Dvířka separátoru
16. Jednotka ventilátoru
17. Návod k používání

Ovládací panel

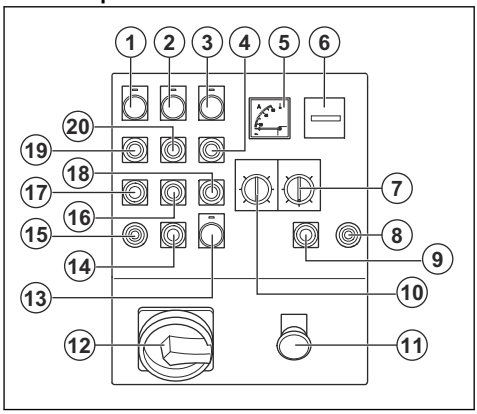

1. Kontrolka pro ovládací panel
2. Kontrolka pro jednotku ventilátoru

3. Kontrolka pro otryskávací motor
4. Tlačítko ZAP pro otryskávací motor
5. Ampérmetr
6. Počítadlo hodin
7. Potenciometr pro nastavení stopy
8. Joystick pro pravý hnací motor
9. Tlačítko STOP pro pravý hnací motor
10. Ovládání rychlosti
11. Tlačítko nouzového zastavení
12. Hlavní vypínač
13. Kontrolka, indikátor napájení
14. Tlačítko STOP pro levý hnací motor
15. Joystick pro levý hnací motor
16. Tlačítko VYP pro jednotku ventilátoru
17. Tlačítko VYP pro hnací motory
18. Tlačítko VYP pro otryskávací motor
19. Tlačítko ZAP pro hnací motory
20. Tlačítko ZAP pro jednotku ventilátoru

Symboly na výrobku



VAROVÁNÍ: Tento výrobek může být nebezpečný a způsobit obsluze či dalším osobám vážné zranění. Buďte opatrní a výrobek používejte správně.



Pečlivě si prostudujte návod a před tím, než tento výrobek budete používat, se ujistěte o tom, že pokynům rozumíte.



Používejte schválenou ochranu dýchacích cest.



Vždy používejte schválenou ochranu sluchu.



Vždy používejte schválenou ochranu očí.



Používejte schválené ochranné rukavice.



Používejte schválenou ochrannou obuv.



Horký povrch.



Vysoké napětí.



Zvedací bod.



Tento výrobek vyhovuje platným směrnicím EU.

Povšimněte si: Další symboly/štítky na výrobku se týkají zvláštních certifikačních požadavků pro určité obchodní trhy.

Typový štítek

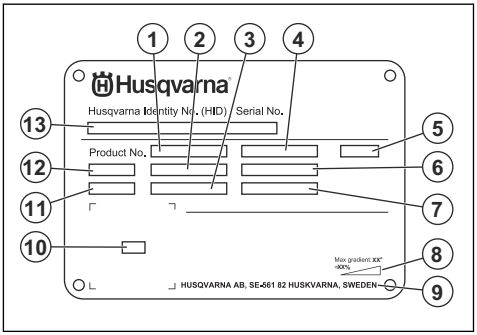

1. Číslo výrobku
2. Hmotnost výrobku
3. Jmenovitý výkon
4. Jmenovité napětí
5. Krytí
6. Jmenovitý proud
7. Frekvence
8. Maximální úhel sklonu
9. Výrobce
10. Skenovatelný kód
11. Rok výroby
12. Model
13. Výrobní číslo

Poškození výrobku

Neneseme odpovědnost za poškození výrobku, pokud:

- byl výrobek nesprávně opraven.

- byl výrobek opraven pomocí součástí od jiného výrobce nebo součástí, které nejsou výrobcem schváleny.
- má výrobek příslušenství od jiného výrobce nebo příslušenství, které není výrobcem schváleno.
- výrobek nebyl opraven ve schváleném servisním středisku nebo schváleným odborníkem.

Bezpečnost

Definice týkající se bezpečnosti

Varování, upozornění a poznámky slouží jako upozornění na specifické důležité části návodu.

VÝSTRAHA: Používá se v případě nebezpečí úrazu nebo usmrcení obsluhy nebo okolních osob, pokud nejsou dodrženy pokyny uvedené v této příručce.

VAROVÁNÍ: Používá se v případě nebezpečí poškození výrobku, dalších materiálů či škod na majetku v blízkém okolí, pokud nejsou dodrženy pokyny uvedené v této příručce.

Povšimněte si: Používá se k poskytnutí dalších informací, které jsou nezbytné v dané situaci.

Obecné bezpečnostní pokyny

VÝSTRAHA: Před použitím výrobku si přečtěte následující varování.

- Při neopatrném nebo nesprávném použití se stává tento výrobek velmi nebezpečným nástrojem. Tento výrobek může způsobit obsluze a dalším osobám vážné zranění. Než začnete výrobek používat, musíte si prostudovat tento návod k použití a porozumět jeho obsahu.
- Tento výrobek není určen k použití osobami (včetně dětí) s omezenými fyzickými, smyslovými nebo mentálními schopnostmi nebo s nedostatečnými zkušenostmi či znalostmi.
- Uložte si veškerá upozornění a pokyny.
- Dodržujte všechny platné zákony a předpisy.
- Obsluha a její zaměstnavatel musí znát rizika během provozu výrobku a předcházet jim.
- Nedovolte osobám používat výrobek, dokud si nepřečetly návod k používání a neporozuměly jeho obsahu.
- Nepoužívejte výrobek, pokud před použitím neabsolvujete školení. Zajistěte, aby všichni uživatelé absolvovali školení.
- Zamezte používání výrobku dětmi.
- Výrobek smí obsluhovat pouze schválené osoby.
- Obsluha je odpovědná za škodu způsobenou jiným osobám nebo na jejich majetku.
- Nepoužívejte výrobek, jste-li unavení, nemocní nebo pod vlivem alkoholu, drog nebo léků.
- Buďte stále opatrní a používejte zdravý rozum.
- Udržujte výrobek čistý. Ujistěte se, že jsou značky a štítky dobře čitelné.
- Nepoužívejte výrobek, pokud je poškozený nebo nefunguje správně.
- Neprovádějte na tomto výrobku žádné úpravy.
- Neprovozujte výrobek, pokud je možné, že úpravy výrobku provedla jiná osoba.

Bezpečnostní pokyny pro provoz

VÝSTRAHA: Před použitím výrobku si přečtěte následující varování.

- Používejte osobní ochranné pomůcky. Další informace jsou uvedeny v části *Osobní ochranné prostředky na strani 7*.
- Přílišné vystavení vibracím může u osob se zhoršenou funkcí krevního oběhu vést k poruchám oběhového nebo nervového systému. Pokud pocítíte příznaky obtíží způsobených nadměrným vystavením vibracím, vyhledejte lékařskou pomoc. Mezi tyto příznaky může patřit znecitlivění některých částí těla, ztráta citu v rukou, brnění, píchání, bolest, ztráta síly, změna barvy nebo stavu kůže. Tyto příznaky se obvykle objevují v prstech, na rukou nebo v zápěstí.
- Nepoužívejte výrobek, pokud nejsou namontovány všechny ochranné kryty.
- Ujistěte se, že víte, jak v případě nouze rychle zastavit motory.
- Než opustíte výrobek, vypněte motory a odpojte napájecí kabel. Ujistěte se, že nehrozí nebezpečí neúmyslného spuštění.
- Zajistěte, aby se oděv, dlouhé vlasy a šperky nezachytily v pohyblivých částech.
- Při práci udržujte bezpečnou a stabilní polohu.
- Zkontrolujte, zda jsou všechny šrouby a matice utažené.
- Výrobek během provozu nezvedejte ani nenaklánějte. Z výrobku vylétává abrazivní materiál vysokou rychlostí a může způsobit zranění. Před zvednutím nebo nakloněním výrobku vždy odpojte napájecí kabel.
- Zkontrolujte, zda jsou během provozu zásobník separátoru a kryt separátoru zavřené.

- Pokud by vám v případě nehody neměl kdo pomoci, výrobek nepoužívejte.
- Vždy používejte schválené příslušenství. Další informace získáte u svého prodejce Husqvarna.
- Pokud ve výrobku dochází k vibracím nebo je hladina hluku z výrobku neobvykle vysoká, okamžitě výrobek zastavte. Odpojte napájecí zástrčku. Zkontrolujte, zda není výrobek poškozený. Opravte poškozené díly nebo svěřte opravu schválenému servisnímu pracovníkovi.
- Vždy připojte výrobek k odsavači prachu, který bude odsávat prach.
- Netahejte za hadici odsavače prachu. Výrobek může spadnout a způsobit zranění nebo se může poškodit.
- Ponechejte odsavač prachu zapnutý, dokud se motory zcela nezastaví.
- Výrobek ovládejte pouze zezadu s rukama na řídítkách.
- Zkontrolujte, zda na rukojetích není mazivo nebo olej.
- Ujistěte se, že těsnicí kartáčové lemy nejsou poškozené.
- Ujistěte se, že jsou těsnicí kartáčové lemy nainstalovány ve správné výšce.
- Vždy používejte schválený abrazivní materiál. Další informace získáte u svého prodejce Husqvarna. Další informace jsou uvedeny v části *Schválený abrazivní materiál na strani 33*.
- Zkontrolujte, zda má jednotka ventilátoru správný směr otáčení. Správný směr otáčení je označen šipkou na krytu jednotky ventilátoru.
- Během práce si dělejte pravidelné přestávky.

Ochrana před vibracemi



VÝSTRAHA: Před použitím výrobku si přečtěte následující varování.

- Během provozu výrobku se vibrace přenášejí z výrobku na obsluhu. Pravidelné a časté používání výrobku může způsobit nebo zvýšit stupeň poranění obsluhy. Může dojít k poranění prstů, rukou, zápěstí, paží, ramen nebo nervů a krevního oběhu nebo jiných částí těla. Úrazy mohou být oslabující nebo trvalé a mohou se postupně v průběhu týdnů, měsíců nebo let zhoršovat. Mezi možná poranění patří poškození krevního oběhu, nervové soustavy, kloubů a dalších tělesných struktur.
- Příznaky se mohou vyskytnout během provozu výrobku nebo jindy. Pokud máte příznaky a budete pokračovat v práci s výrobkem, mohou se příznaky zhoršit nebo se stát trvalými. Pokud se objeví tyto nebo jiné příznaky, vyhledejte lékařskou pomoc:
  - Znecitlivění, ztráta citu, brnění, píchání, bolest, pálení, pulsování, ztuhlost, nešikovnost, ztráta síly, změna barvy nebo stavu pokožky.
- Příznaky se mohou zhoršovat při nízkých teplotách. Při práci s výrobkem v chladném prostředí používejte teplý oděv a mějte ruce v teple a v suchu.
- Abyste udrželi správnou hladinu vibrací, provádějte údržbu a výrobek používejte podle pokynů v návodu k používání.
- Výrobek je vybaven systémem tlumení vibrací, který snižuje vibrace z rukojetí k obsluze. Nechte pracovat výrobek.
- Ruce mějte pouze na řídítkách. Všechny ostatní části těla by měly být v bezpečné vzdálenosti od výrobku.
- Pokud se náhle objeví silné vibrace, okamžitě výrobek zastavte. Nepokračujte v práci, dokud neodstraníte příčiny zvýšených vibrací.

Ochrana proti prachu



VÝSTRAHA: Před použitím výrobku si přečtěte následující varování.

- Provoz výrobku může rozptýlit prach do vzduchu. Prach může způsobit vážné zranění a trvalé zdravotní problémy. Některé úřady považují křemenný prach za škodlivý a podléhá regulaci. Mezi tyto zdravotní problémy patří:
  - Smrtelná onemocnění plic chronická bronchitida, silikóza a plicní fibróza
  - rakovina,
  - porodní vady,
  - záněty pokožky.
- Používejte vybavení vhodné ke snížení množství prachu a výparů ve vzduchu a ke snížení množství prachu na pracovním zařízení, povrchu, oděvu a částech těla. Příkladem regulace jsou systémy pro sběr prachu. Kde je to možné, snižujte množství prachu u zdroje. Zajistěte, aby zařízení bylo správně nainstalováno, správně se používalo a aby se prováděla pravidelná údržba.
- Vždy používejte schválenou ochranu dýchacích cest. Zajistěte, aby se u nebezpečných materiálů v pracovní oblasti používala ochrana dýchacích cest.
- Zajistěte, aby bylo v pracovní oblasti dostatečné proudění vzduchu.

Ochrana proti hluku



VÝSTRAHA: Před použitím výrobku si přečtěte následující varování.

- Vysoké hladiny hluku a dlouhodobé vystavení hluku může způsobit ztrátu sluchu způsobenou hlukem.
- Chcete-li udržet hladinu hluku na minimu, provádějte údržbu výrobku a používejte ho podle pokynů v návodu k používání.
- Při práci s výrobkem používejte schválenou ochranu sluchu.

- Pokud používáte ochranu sluchu, poslouchejte pozorně varovné signály a hlasy. Když je výrobek zastavený, ochranu sluchu si sundejte, pokud není ochrana sluchu nezbytná kvůli hladině hluku v pracovní oblasti.

Osobní ochranné prostředky

VÝSTRAHA: Před použitím výrobku si přečtěte následující varování.

- Při používání výrobku je nutné vždy používat schválené osobní ochranné prostředky. Osobní ochranné prostředky nemohou zcela eliminovat nebezpečí úrazu, ale v případě nehody pomáhají snížit míru poranění. Požádejte prodejce, aby vám pomohl vybrat správné osobní ochranné prostředky a poradil, kdy je používat.
- Pravidelně kontrolujte stav osobních ochranných prostředků.
- Vždy používejte schválenou ochranu sluchu.
- Vždy používejte schválenou ochranu dýchacích cest.
- Používejte schválenou ochranu očí s postranní ochranou.
- Používejte ochranné rukavice.
- Používejte boty s ocelovou špičkou a protiskluzovou podrážkou.
- Používejte schválený pracovní oděv nebo odpovídající přiléhavý oděv s dlouhými rukávy a dlouhými nohavicemi.

Hasicí přístroj

- Vždy mějte po ruce hasicí přístroj.
- Použijte práškový hasicí přístroj nebo hasicí přístroj s oxidem uhličitým.

Bezpečnost pracovního prostoru

VÝSTRAHA: Před použitím výrobku si přečtěte následující varování.

- Za analýzu ošetřovaného povrchu odpovídá uživatel. Uživatel by měl posoudit rizika na základě informací získaných o ošetřovaném povrchu a přijmout vhodná opatření pro prováděnou práci.
- Nepoužívejte výrobek v mlze, dešti, silném větru, chladném počasí, při riziku výskytu blesků nebo při jiných nepříznivých povětrnostních podmínkách.
- Dávejte pozor na osoby, předměty a situace, které mohou bránit bezpečnému provozu výrobku.
- Nepoužívejte tento výrobek v místech, kde může dojít k požáru nebo výbuchu. Výrobek vytváří jiskry a hořlavý materiál může způsobit vznícení prachu nebo výparů.
- Udržujte děti, okolní osoby a zvířata mimo pracovní oblast a v bezpečné vzdálenosti od výrobku. Bezpečná vzdálenost je 15 m.

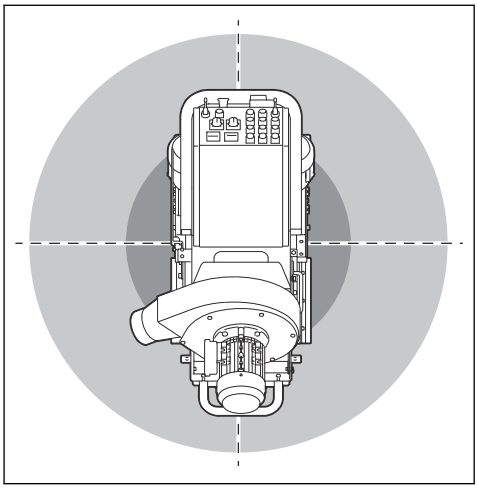

- Ujistěte se, že se okolní osoby a zvířata zdržují mimo pracovní oblast a v bezpečné vzdálenosti od výrobku.
- Zajistěte, aby se v pracovní oblasti vyskytovaly pouze oprávněné osoby.
- Udržujte pracovní oblast čistou a plně osvětlenou. Přeplněné či tmavé prostory nahrávají nehodám.
- Před použitím výrobku odkliďte z pracovní oblasti předměty, jako jsou šrouby, vruty, dráty a kameny.
- Ujistěte se, že ve směru provozu výrobku nejsou žádné kabely ani hadice.
- Ujistěte se, že nerovné povrchy, jako jsou svařované nebo podlahové spoje, výrobek nezastaví.
- Zajistěte, aby v pracovním prostoru bylo dostatečné proudění vzduchu.

Bezpečnost při používání el. energie

VÝSTRAHA: U elektrických produktů vždy existuje nebezpečí úrazu elektrickým proudem. Nepoužívejte produkt za špatných povětrnostních podmínek. Nedotýkejte se bleskosvodů a kovových předmětů. Produkt používejte vždy podle pokynů v tomto návodu k používání, aby nedošlo ke zranění.

VÝSTRAHA: Vždy používejte zdroj napájení s proudovým chráničem. Proudový chránič snižuje nebezpečí úrazu elektrickým proudem.

VÝSTRAHA: Vysoké napětí.
V pohonné jednotce jsou nechráněné části. Před otevřením dvířek rozvaděče vždy odpojte napájecí zástrčku.



VÝSTRAHA: Zásuvku na přístroji používejte pouze pro účely uvedené v pokynech.



VAROVÁNÍ: Napájení z výrobku či generátoru musí být dostatečné a stabilní, aby mohl motor pracovat bez problémů. Nesprávné napětí způsobí zvýšení spotřeby energie a teploty motoru, dokud se neaktivuje bezpečnostní obvod. Rozměr napájecího kabelu musí odpovídat národním a místním předpisům. Specifikace síťové zásuvky musí odpovídat hodnotě proudu elektrické zásuvky a prodlužovacího kabelu výrobku.

Pokud má napájecí síť vyšší odpor systému, může dojít při spuštění výrobku k poklesu napětí. To může mít vliv na provoz jiných zařízení. Může to například způsobit blikání světel.

- Zástrčka musí odpovídat použité elektrické zásuvce. Zástrčku nikdy žádným způsobem neupravujte. U uzemněných elektrických nástrojů nepoužívejte žádné adaptéry. Původní zástrčky a odpovídající zásuvky snižují nebezpečí úrazu elektrickým proudem.
- Zabraňte tělesnému kontaktu s uzemněnými povrchy, např. trubkami, radiátory, sporáky a chladničkami. Pokud je lidské tělo uzemněno, hrozí větší nebezpečí úrazu el. proudem.
- Zkontrolujte, zda napájení, pojistka a napětí elektrické sítě odpovídají hodnotě napětí uvedené na typovém štítku produktu.
- Před odpojením napájecí zástrčky vždy výrobek vypněte.
- Ujistěte se, že je vypínač v poloze VYP, než výrobek připojíte ke zdroji napájení.
- Při dlouhém zastavení výrobku vždy odpojte napájecí zástrčku.
- Výrobek nepoužívejte, pokud jsou napájecí kabel nebo napájecí zástrčka poškozené. Pokud je napájecí šňůra poškozená, musí ji vyměnit výrobce, servisní pracovník nebo kvalifikované osoby s příslušnou odborností, aby se eliminovalo jakékoli nebezpečí. Poškozený napájecí kabel může způsobit vážné zranění nebo usmrcení osob.
- Používejte napájecí kabel správným způsobem. Nepoužívejte napájecí kabel k přemísťování, tahání nebo odpojování výrobku. Napájecí kabel odpojte vytažením zástrčky. Netahejte za napájecí kabel.
- Výrobek provozujte pouze na suchém povrchu.
- Uchovávejte výrobek mimo dosah deště. Voda, která vnikne do elektrického nástroje zvyšuje nebezpečí úrazu elektrickým proudem.
- Před připojením nebo odpojením přípojky kabelu motoru a rozvodné skříně vždy odpojte napájecí kabel.
- Abyste předešli nebezpečí v důsledku neúmyslného resetování tepelné pojistky, nesmí být tento přístroj napájen prostřednictvím externího spínacího zařízení, jako je časovač, nebo připojen k obvodu, který je pravidelně zapínán a vypínán elektrickou sítí.
- Ujistěte se, že napájení výrobku je zajišťováno samostatnými transformátory, které se používají pouze pro průmyslové účely.

Pokyny pro uzemněný produkt



VÝSTRAHA: Nesprávné připojení může vést k úrazu elektrickým proudem. Pokud si nejste jisti, zda je vaše elektrická zásuvka správně uzemněna, obraťte se na kvalifikovaného elektrikáře.

Nemodifikujte napájecí zástrčku od továrních specifikací. V případě poruchy nebo nutnosti výměny napájecí zástrčky či napájecího kabelu se obraťte na servisního pracovníka společnosti Husqvarna. Dodržujte místní předpisy a zákony.

Pokud plně nerozumíte pokynům ohledně uzemněného produktu, obraťte se na kvalifikovaného elektrikáře.

Používejte pouze uzemněné venkovní prodlužovací kabely s uzemněnými zástrčkami a uzemněnou zásuvkou, do které lze zapojit napájecí zástrčku výrobku.

Výrobek má uzemněný napájecí kabel a napájecí zástrčku. Produkt vždy připojte do uzemněné síťové zásuvky. Tím snížíte nebezpečí úrazu elektrickým proudem.

Nepoužívejte výrobek s elektrickými adaptéry.

Prodlužovací kabely

- Používejte pouze schválené prodlužovací kabely s vhodnými vlastnostmi.
- Jmenovitá hodnota uvedená na prodlužovacím kabelu musí být stejná nebo vyšší než hodnota na typovém štítku výrobku.
- Používejte prodlužovací kabely s uzemněním.
- Při používání výrobku venku použijte prodlužovací kabel vhodný pro venkovní použití. Tím snížíte nebezpečí úrazu elektrickým proudem.
- Připojení prodlužovacího kabelu musí být v suchu a nesmí ležet na zemi.
- Udržujte prodlužovací kabel mimo dosah tepla, oleje, ostrých hran a pohyblivých částí. Poškozený kabel zvyšuje nebezpečí úrazu elektrickým proudem.
- Ujistěte se, že je prodlužovací kabel v dobrém stavu a není poškozený.

- Nepoužívejte prodlužovací kabel navinutý na bubnu. To by mohlo způsobit nadměrné zahřívání prodlužovacího kabelu.
- Ujistěte se, že prodlužovací kabel nepřekáží v cestě a výrobku v provozu. Toto opatření zabrání poškození prodlužovacího kabelu.

Bezpečnostní zařízení na produktu

VÝSTRAHA: Před použitím výrobku si přečtěte následující varování.

- Nepoužívejte výrobek s poškozenými bezpečnostními zařízeními nebo se zařízeními, která nefungují správně.
- Bezpečnostní zařízení kontrolujte každý den. Pokud jsou vaše bezpečnostní zařízení poškozená nebo nefungují správně, obraťte se na schválený servis Husqvarna.
- Neprovádějte úpravy bezpečnostních zařízení

Vypínač

Vypínač se používá ke spuštění a vypnutí zdroje napájení výrobku.

Kontrola vypínače

1. Otočte tlačítko nouzového zastavení (A) ve směru hodinových ručiček a přesvědčte se, že je tlačítko nouzového zastavení deaktivováno.

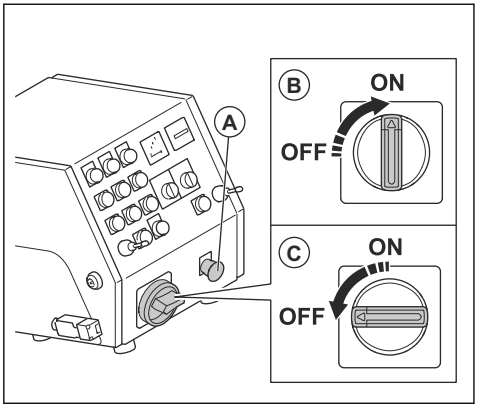

2. Nastavte vypínač do polohy zapnuto (B).
3. Ujistěte se, že se rozsvítí kontrolka na ovládacím panelu.
4. Nastavte vypínač do polohy vypnuto (C).
5. Ujistěte se, že kontrolka na ovládacím panelu zhasne.

Tlačítka ZAP/VYP hnacích motorů

Tlačítka ZAP/VYP hnacích motorů slouží ke spuštění a zastavení hnacích motorů. Viz část *Kontrola hnacích motorů na strani 9*.

Kontrola hnacích motorů

1. Otočte tlačítko nouzového zastavení ve směru hodinových ručiček a přesvědčte se, že je tlačítko nouzového zastavení deaktivováno.
2. Nastavte vypínač motoru do polohy zapnuto.
3. Stiskněte tlačítko ZAP hnacích motorů (A).

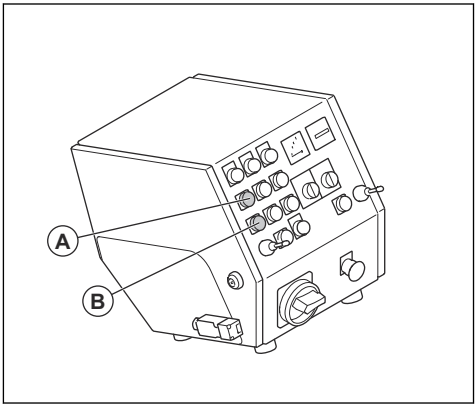

4. Ujistěte se, že se kontrolka rozsvítí.
5. Nastavte ovládání rychlosti do polohy 1.
6. Zatlačte 2 joysticky dopředu. Ujistěte se, že výrobek pracuje směrem dopředu.

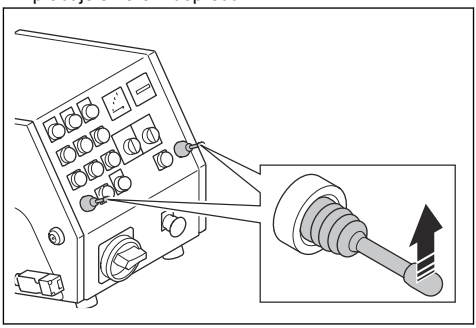

7. Přesuňte 2 joysticky do neutrální polohy. Ujistěte se, že se výrobek zastavil.
8. Zatáhněte 2 joysticky dozadu. Ujistěte se, že výrobek pracuje směrem dozadu.
9. Přesuňte 2 joysticky do neutrální polohy.
10. Stiskněte tlačítko VYP hnacích motorů (B).
11. Ujistěte se, že kontrolka zhasne.

Tlačítka ZAP/VYP jednotky ventilátoru

Tlačítka ZAP/VYP jednotky ventilátoru slouží ke spuštění a zastavení jednotky ventilátoru. Viz část *Kontrola tlačítek ZAP/VYP jednotky ventilátoru na strani 10*.

Kontrola tlačítek ZAP/VYP jednotky ventilátoru

1. Otočte tlačítko nouzového zastavení ve směru hodinových ručiček a přesvědčte se, že je tlačítko nouzového zastavení deaktivováno.
2. Nastavte vypínač motoru do polohy zapnuto.
3. Stiskněte tlačítko ZAP jednotky ventilátoru (A).

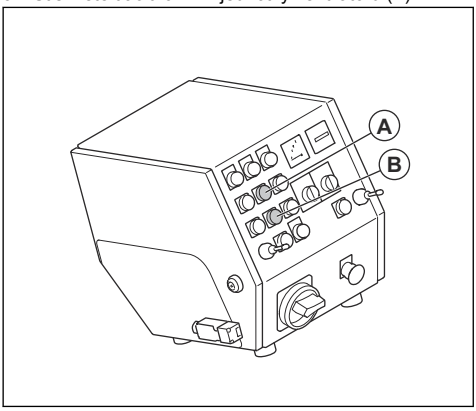

4. Ujistěte se, že se spustí jednotka ventilátoru.
5. Stiskněte tlačítko VYP jednotky ventilátoru (B).
6. Ujistěte se, že se jednotka ventilátoru zastaví.

Tlačítka ZAP/VYP otryskávacího motoru

Tlačítka ZAP/VYP otryskávacího motoru slouží ke spuštění a zastavení otryskávacího motoru. Viz část *Kontrola tlačítek ZAP/VYP otryskávacího motoru na strani 10*.

Kontrola tlačítek ZAP/VYP otryskávacího motoru

1. Otočte tlačítko nouzového zastavení ve směru hodinových ručiček a přesvědčte se, že je tlačítko nouzového zastavení deaktivováno.
2. Nastavte vypínač motoru do polohy zapnuto.
3. Stiskněte tlačítko ZAP otryskávacího motoru (A).

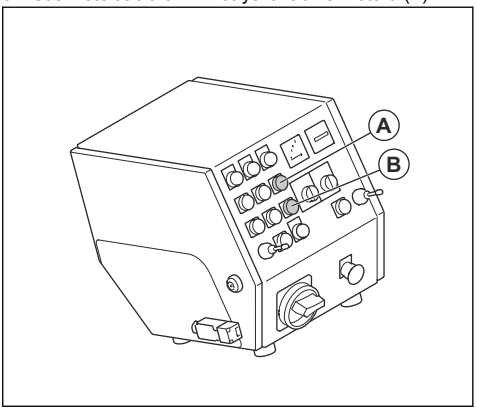

4. Ujistěte se, že se spustí otryskávací motor.
5. Stiskněte tlačítko VYP otryskávacího motoru (B).
6. Ujistěte se, že se otryskávací motor zastaví.

Ampérmetr

Ampérmetr zobrazuje proudem otryskávání na povrch. Maximální proud je uveden nad ampérmetrem.

Kontrola ampérmetru

Viz část *Ovládací panel na strani 3* s informacemi o umístění ampérmetrů na vašem výrobku.

1. Nastartujte výrobek. Viz část *Spuštění výrobku na strani 15*.
2. Počkejte, až bude ampérmetr v klidové poloze.
3. Zastavte výrobek. Viz část *Zastavení výrobku na strani 18*.

Tlačítko nouzového zastavení

Tlačítko nouzového zastavení slouží k rychlému zastavení motorů.

Kontrola tlačítka nouzového zastavení

Viz část *Ovládací panel na strani 3* s informacemi o umístění tlačítka nouzového zastavení na vašem výrobku.

1. Otočte tlačítko nouzového zastavení ve směru hodinových ručiček a přesvědčte se, že je tlačítko nouzového zastavení deaktivováno.
2. Nastartujte výrobek. Viz část *Spuštění výrobku na strani 15*.
3. Stiskněte tlačítko nouzového zastavení.
4. Ujistěte se, že se motory zastaví.
5. Otočením tlačítka nouzového zastavení ve směru hodinových ručiček jej deaktivujte.

Kontrola přítomnosti obsluhy (OPC)

Po aktivaci OPC se motor zastaví. Další informace jsou uvedeny v části *Kontrola funkce kontroly přítomnosti obsluhy (OPC) na strani 11*.

Kontrola funkce kontroly přítomnosti obsluhy (OPC)

1. Nastartujte výrobek. Viz část *Spuštění výrobku na strani 15*.
2. Vytáhněte klíč OPC. Pokud se motor nezastaví do 3 sekund, obraťte se na schválený servis Husqvarna.

Bezpečnostní pokyny pro údržbu

VÝSTRAHA: Před použitím výrobku si přečtěte následující varování.

- Provádějte pouze údržbu uvedenou v tomto návodu k používání. Veškerý další servis musí provést schválený servisní pracovník.
- Při nesprávném nebo nepravidelném provádění údržby se zvyšuje nebezpečí poranění a poškození výrobku.
- Před prováděním údržby výrobek vyčistěte, abyste odstranili nebezpečný materiál.
- Údržbu výrobku provádějte na stabilním a rovném povrchu. Zkontrolujte, zda se výrobek nemůže pohybovat.
- Neprovádějte na výrobku žádné úpravy. Úpravy, které neschválí výrobce, mohou způsobit vážné zranění nebo usmrcení osob.
- Poškozené, opotřebené či prasklé součásti vyměňte.
- K čištění výrobku nepoužívejte vysokotlaký čistič.
- Používejte pouze utěrky, které nepouští vlákna.
- Vždy používejte pouze originální příslušenství a náhradní díly. Příslušenství a náhradní díly, které neschválí výrobce, mohou způsobit vážné zranění nebo úmrtí.
- Po provedení údržby zkontrolujte hladinu vibrací ve výrobku. Pokud není správná, obraťte se na schváleného servisního pracovníka.
- Servis výrobku by měl provádět schválený servisní pracovník v pravidelných intervalech.

Provoz

Úvod

VÝSTRAHA: Před používáním produktu je třeba, abyste si přečetli a porozuměli kapitole o bezpečnosti.

Před provozem výrobku

1. Pozorně si prostudujte tento návod k používání a nepoužívejte výrobek, pokud návodu zcela nerozumíte.
2. Pozorně si prostudujte návod k používání odsavače prachu a nepoužívejte výrobek, pokud návodu zcela nerozumíte.
3. Pokud je výrobek používán ve spojení s napájecím zdrojem, přečtěte si návod k používání daného zdroje napájení a ujistěte se, že mu rozumíte.
4. Používejte osobní ochranné pomůcky. Viz část *Osobní ochranné prostředky na strani 7*.
5. Zajistěte, aby se v pracovní oblasti vyskytovaly pouze oprávněné osoby.
6. Provádějte denní údržbu. Viz část *Plán údržby na strani 19*.
7. Zkontrolujte, zda je výrobek správně zajištěn a nevykazuje známky poškození.
8. Zkontrolujte, zda jsou všechny vruty, šrouby a matice dotažené.
9. Zkontrolujte, zda nejsou lopatky otryskávacího kola, podávací hubice a těsnění poškozené nebo opotřebené. Díly vyměňte, pokud je opotřebeno 75 % tloušťky kotouče.
10. Zkontrolujte, zda separátor není poškozený.
11. Zkontrolujte, zda je separátor naplněn abrazivním materiálem až k zásobníku separátoru.
12. Ujistěte se, že jsou těsnicí kartáčové lemy nainstalovány ve správné výšce. Viz část *Nastavení správné výšky těsnicích kartáčových lemů na strani 12*.
13. Umístěte výrobek na pracovní oblast. Zkontrolujte, zda je povrch rovný. Zajistěte, aby byla přeprava výrobku do pracovní oblasti a v ní provedena bezpečně a správně. Viz část *Přeprava, skladování a likvidace na strani 27*.
14. Nainstalujte boční těsnění. Viz část *Montáž bočních těsnění na strani 12*.
15. Připojte k výrobku odsavač prachu. Viz část *Připojení odsavače prachu na strani 15*.
16. Před připojením výrobku ke zdroji napájení se ujistěte, že je vypínač v poloze vypnuto.
17. Připojte výrobek ke zdroji napájení. Viz část *Připojení výrobku ke zdroji napájení na strani 15*.

Ventil abrazivního materiálu

Ventil abrazivního materiálu řídí průtok dávek abrazivního materiálu k lopatkám otryskávacího kola.

Nastavení ventilu abrazivního materiálu je zobrazeno na ampérmetru. Viz část *Ampérmetr na strani 10*.

Ventil abrazivního materiálu můžete nastavit pomocí ovládací páky abrazivního materiálu. Viz část *Ventil abrazivního materiálu na strani 11*.

Ovládání ventilu abrazivního materiálu

VAROVÁNÍ: Ventil abrazivního materiálu otevírejte pouze v případě, že je otryskávací motor v provozu.

1. Zatlačením ovládací páky abrazivního materiálu zavřete ventil a zastavíte průtok abrazivního materiálu (A).

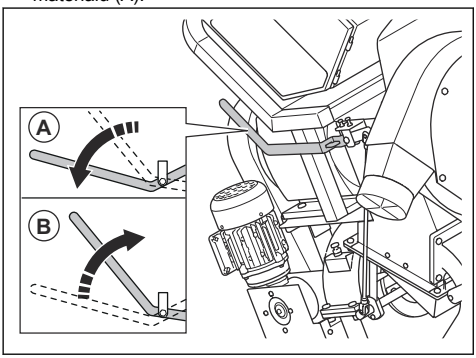

2. Vytažením ovládací páky abrazivního materiálu otevřete ventil a spustíte průtok abrazivního materiálu (B).

Těsnění abrazivního materiálu

Těsnění abrazivního materiálu je těsnicí systém se 2 bočními těsněními (A), 1 předním těsněním (B) a 1 zadním kartáčem (C). Těsnění abrazivního materiálu zajišťuje, že abrazivní materiál zůstane během provozu ve výrobku. Viz část *Montáž bočních těsnění na strani 12* s informacemi o bočních těsněních. Viz část *Výměna předních pryžových těsnění na strani 24* s informacemi o předním těsnění.

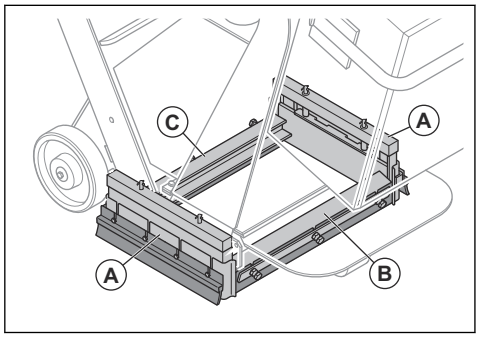

Nastavení správné výšky těsnicích kartáčových lemů

Těsnicí kartáčové lemy se při používání výrobku opotřebovávají. Výšku těsnicích kartáčových lemů je nutné v pravidelných intervalech upravovat.

1. Povolte 3 šrouby.

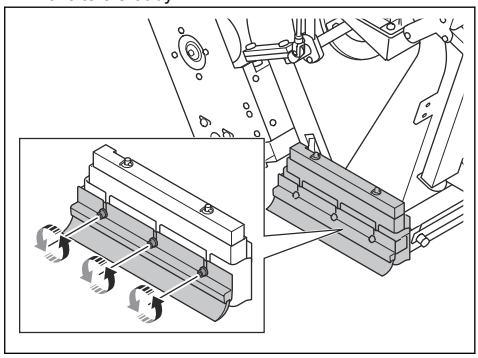

2. Nastavte těsnicí kartáčové lemy, aby byly 1 mm nad povrchem.

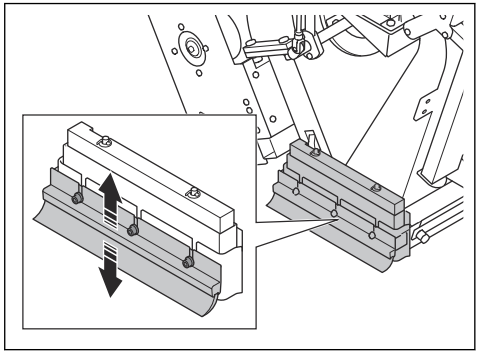

3. Utáhněte 3 šrouby.

Montáž bočních těsnění

VÝSTRAHA: Pro tento postup jsou nezbytné minimálně 2 osoby. Jedna osoba nainstaluje boční těsnění a druhá osoba zajišťuje, že výrobek zůstane na místě.

Systém bočního těsnění se skládá ze 2 kovových bočních těsnění, 2 pryžových bočních těsnění a 2 bočních kartáčů. Kovová boční těsnění vypadnou ze systému bočního těsnění, když výrobek zvednete z povrchu. Než začnete s výrobkem pracovat, nainstalujte boční těsnění.

1. Zaparkujte výrobek na rovné ploše.
2. Zastavte výrobek a nechte jej vychladnout.

3. Jedna osoba nakloní výrobek dozadu, dokud vzdálenost (A) nebude 120 mm..

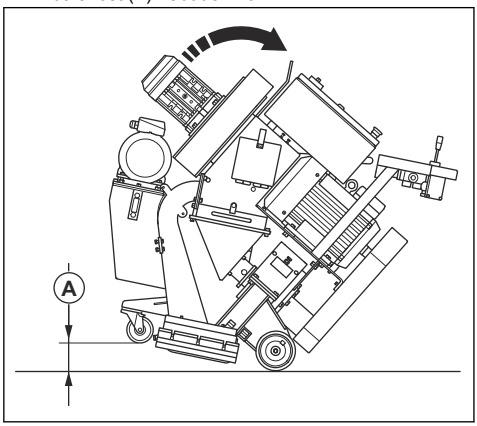

4. Druhá osoba položí kus dřeva (B) pod přední kolo. Rozměry kusu dřeva musí být 100 x 100 x 300 mm.

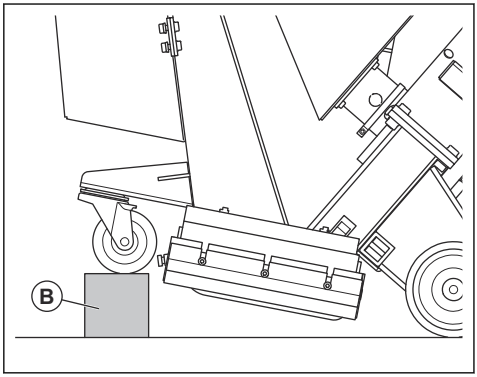

5. Zatímco první osoba sleduje postup, druhá osoba nainstaluje boční těsnění do boxů bočních těsnění:

a) Umístěte boční těsnění (C) do boxu bočního těsnění na jedné straně výrobku. Ujistěte se, že zaoblená část bočního těsnění směřuje k přední části výrobku.

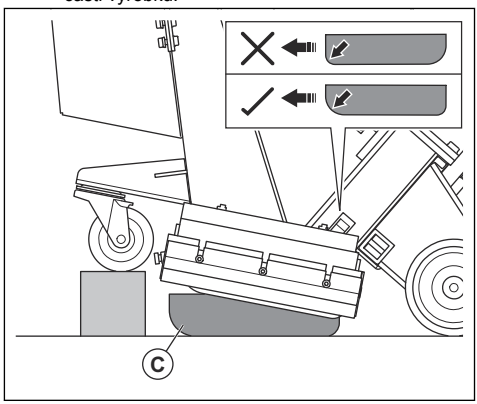

b) Umístěte držák bočního těsnění (D) na box bočního těsnění, aby bylo zajištěno, že boční těsnění zůstane ve správné poloze.

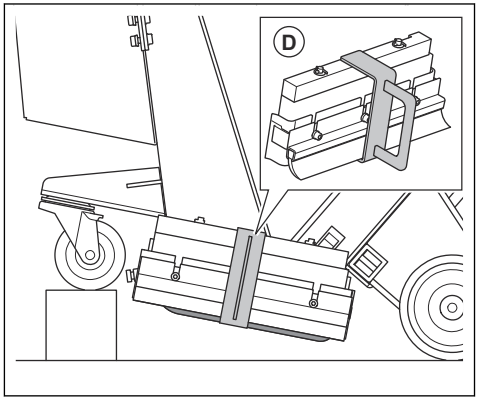

c) Nainstalujte boční těsnění na opačné straně výrobku.

6. Zatímco jedna osoba lehce zdvihne výrobek nahoru, druhá osoba odstraní kus dřeva.

7. Osoba, která výrobek zvedla nahoru, pomalu spustí výrobek na zem.

8. Druhá osoba odstraní držáky bočních těsnění na obou stranách výrobku (E).

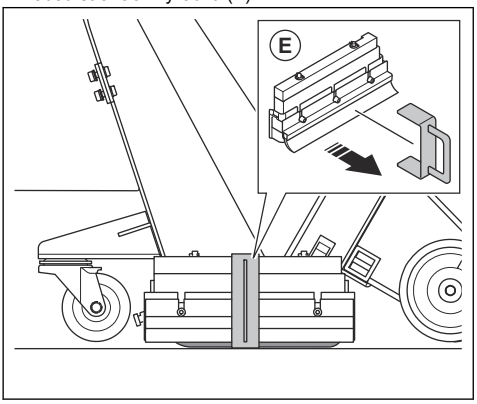

Abrazivní materiál

Obraťte se na prodejce Husqvarna, který vám poskytne výběr správného abrazivního materiálu pro operace na vašem povrchu. Viz část *Schválený abrazivní materiál na strani 33*.

Separátor

Separátor (A) zadržuje abrazivní materiál a dodává ho k lopatkám otryskávacího kola skrze násypku (B).

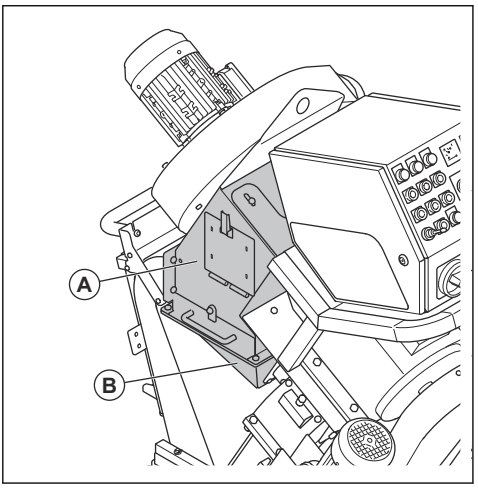

Zásobník separátoru brání kontaminaci abrazivního materiálu a lopatek otryskávacího kola.

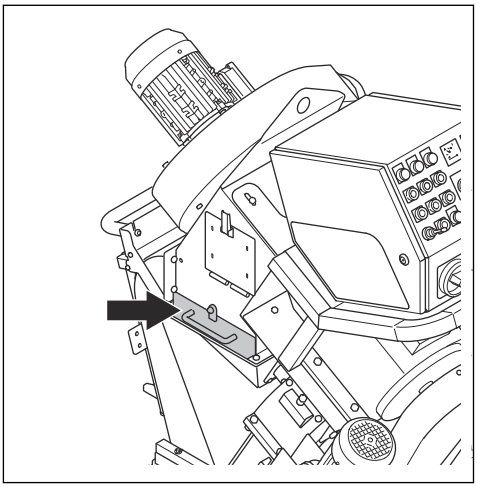

Naplnění výrobku abrazivním materiálem

VÝSTRAHA: Při doplňování abrazivního materiálu do výrobku vždy používejte osobní ochranné prostředky. Viz část *Osobní ochranné prostředky na strani 7*.

1. Ujistěte se, že je ventil abrazivního materiálu zavřený. Viz část *Ovládání ventilu abrazivního materiálu na strani 12*.
2. Otevřete dvířka separátoru.

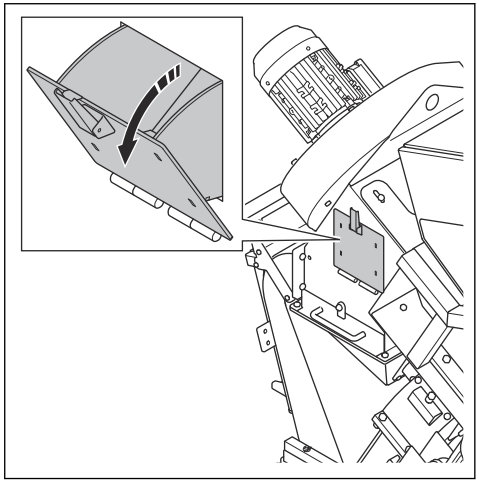

3. Otevřete zásobník separátoru a odstraňte veškeré nečistoty, když doplňujete abrazivní materiál nebo pokud je to nutné.

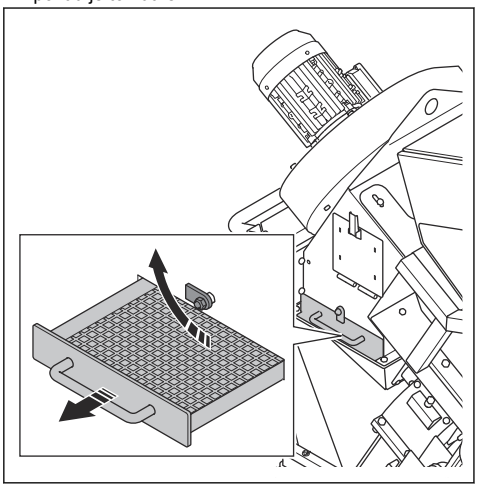

4. Naplňte separátor abrazivním materiálem až k zásobníku separátoru. Podle potřeby doplňujte separátor abrazivním materiálem.

Připojení odsavače prachu

VÝSTRAHA: Pokud je hadice odsavače prachu poškozená, nepoužívejte odsavač prachu. Zvyšuje se riziko, že budete vdechovat prach, který je nebezpečný pro vaše zdraví. Vždy používejte schválenou ochranu dýchacích cest.

1. Zkontrolujte, zda není hadice odsavače prachu poškozená.
2. Přesvědčte se, že jsou filtry odsavače prachu čisté a nepoškozené.
3. Připojte hadici odsavače prachu bezpečně k přípojce odsavače prachu. Připojte hadici odsavače prachu hadicovými svorkami a průmyslovou páskou.

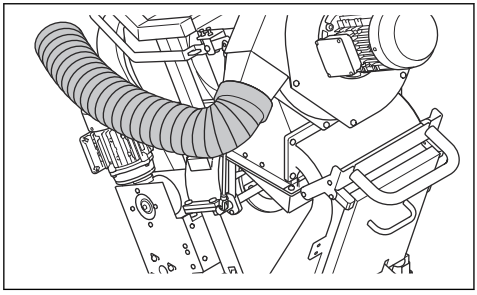

Připojení výrobku ke zdroji napájení

1. Připojte napájecí zástrčku výrobku k uzemněné síťové zásuvce nebo jinému zdroji napájení.
2. Zkontrolujte, zda napětí elektrické sítě odpovídá hodnotě na typovém štítku výrobku.

Kontrola směru otáčení jednotky ventilátoru

1. Nastartujte výrobek. Viz část *Spuštění výrobku na strani 15*.
2. Po několika sekundách výrobek zastavte. Viz část *Zastavení výrobku na strani 18*.
3. Zkontrolujte, zda má jednotka ventilátoru správný směr otáčení. Správný směr je znázorněn šipkou na krytu jednotky ventilátoru.
4. Pokud jednotka ventilátoru nemá správný směr otáčení, změňte sled fází zdroje napájení.

Nastavení správné rychlosti

Pro dosažení nejlepších výsledků je důležité provozovat výrobek správnou rychlostí. Pokud má povrch jinou kvalitu, úpravou rychlosti dosáhnete stejného výsledku. Zkontrolujte výsledek a v případě potřeby upravte rychlost.

- Rychlost zvýšíte otáčením ovládání rychlosti ve směru hodinových ručiček.

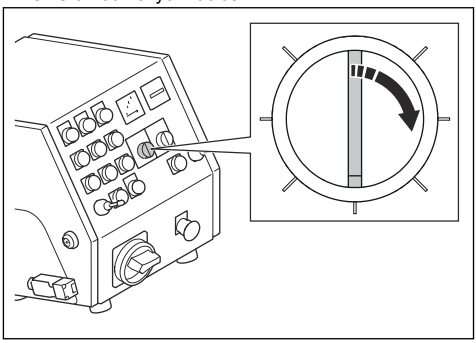

- Rychlost snížíte otáčením ovládání rychlosti proti směru hodinových ručiček.

Spuštění výrobku

1. Připojte výrobek ke zdroji napájení. Viz část *Připojení výrobku ke zdroji napájení na strani 15*.
2. Připojte hadici odsavače prachu k výrobku. Viz část *Připojení odsavače prachu na strani 15*.
3. Spusťte odsavač prachu. Viz návod k používání odsavače prachu.
4. Umístěte šňůru kontroly přítomnosti obsluhy kolem levého zápěstí.

5. Otočením tlačítka nouzového zastavení po směru hodinových ručiček deaktivujte tlačítko nouzového zastavení.
6. Nastavte vypínač do polohy zapnuto (A).

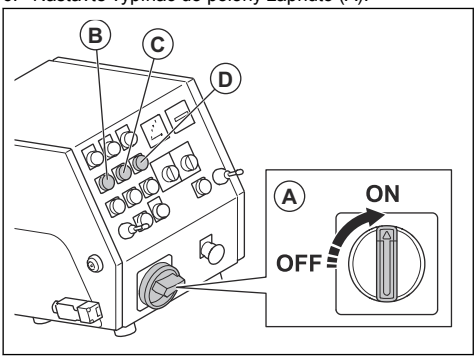

7. Spusťte hnací motory (B) a jednotku ventilátoru (C).
8. Zkontrolujte směr otáčení jednotky ventilátoru. Viz část *Kontrola směru otáčení jednotky ventilátoru na strani 15*.
9. Spusťte otryskávací motor (D).

Obsluha výrobku

VÝSTRAHA: Výrobek během provozu nezvedejte ani nenaklánějte. Z výrobku vylétává abrazivní materiál vysokou rychlostí a může způsobit zranění.

1. Zkontrolujte, zda je pracovní oblast bezpečná. Viz část *Bezpečnost pracovního prostoru na strani 7*.
2. Naplňte separátor abrazivním materiálem. Viz část *Naplnění výrobku abrazivním materiálem na strani 14*.
3. Nastartujte výrobek. Viz část *Spuštění výrobku na strani 15*.
4. Otočte knoflík ovládání rychlosti na nejnižší rychlost.
5. Zatlačením 2 joysticků dopředu jeďte výrobkem směrem dopředu.

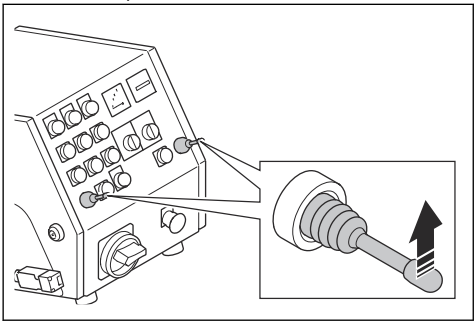

6. Stisknutím tlačítka STOP pro levý hnací motor zatočíte výrobkem doleva. Stisknutím tlačítka STOP pro pravý hnací motor zatočíte výrobkem doprava.
7. Zatažením ovládací páky abrazivního materiálu otevřete ventil. Viz část *Ovládání ventilu abrazivního materiálu na strani 12*.
8. Po 2 metrech zavřete ventil zatlačením ovládací páky abrazivního materiálu.
9. Zastavte výrobek.
10. Zkontrolujte profil otryskávání. V případě potřeby upravte profil otryskávání. Viz část *Nastavení profilu otryskávání na strani 17*.
11. Vyberte správnou rychlost. Viz část *Nastavení správné rychlosti na strani 15*.
12. Pohybujte výrobkem (A) v rovnoběžných stopách. Odsavač prachu (B) musí být připojen k výrobku (A) hadicí odsavače prachu (C).

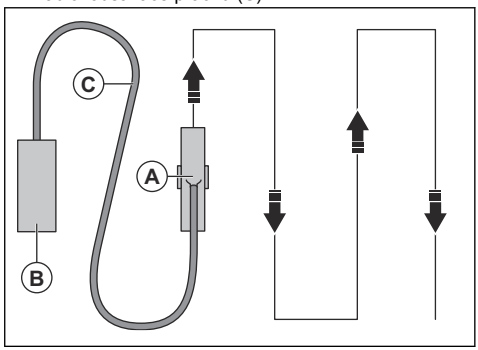

13. Zatlačením levého joysticku dozadu otočíte výrobek o 360° doleva.
14. Zatlačením pravého joysticku dozadu otočíte výrobek o 360° doprava.

Profil otryskávání

Profil otryskávání (A) je povrch, který byl ošetřen.

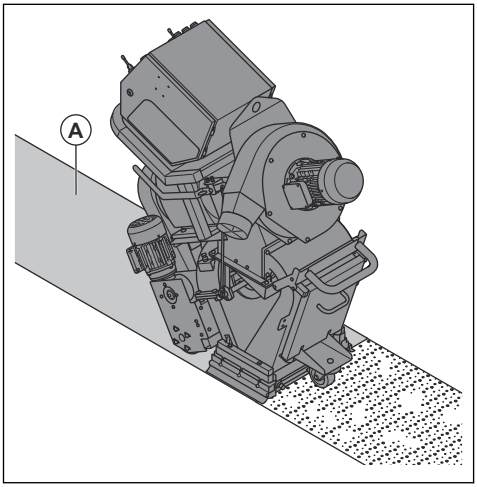

Pro dosažení dobrého výsledku musí být aktivní bod uprostřed profilu otryskávání. Pokud je aktivní bod příliš vlevo nebo vpravo, otočte řídicí klec. Viz část *Nastavení profilu otryskávání na strani 17*.

Tyto podmínky mají vliv na profil otryskávání:

- Správný směr otáčení lopatek otryskávacího kola.
- Zvýšené opotřebení lopatek otryskávacího kola, oběžného kola a řídicí klece.
- Rozměr abrazivního materiálu. Při použití abrazivního materiálu s jiným rozměrem je nutné upravit profil otryskávání.
- Poloha bočního okénka v řídicí kleci.
- Různé typy a tvrdost povrchu.

Nastavení profilu otryskávání

VÝSTRAHA: Pokud je výrobek zapnutý, neseřizujte nebo nepovolujte svorky klece, podávací hubici a lopatky otryskávacího kola ani se jich nedotýkejte. Při úpravě profilu otryskávání odpojte napájení.

VÝSTRAHA: Při úpravě profilu otryskávání je nutné používat osobní ochranné prostředky. Viz část *Osobní ochranné prostředky na strani 7*.

1. Otevřete dvířka separátoru a podívejte se, zda se v násypce nachází abrazivní materiál. Pokud je v násypce abrazivní materiál, vyprázdněte ji. Viz část *Odstranění abrazivního materiálu z násypky na strani 20*.
2. Odpojte napájecí zástrčku.
3. Odmontujte násypku. Viz část *Demontáž a montáž násypky na strani 20*
4. Poznamenejte si polohu řídicí klece. Jako vodítko použijte zářez v řídicí kleci (A).

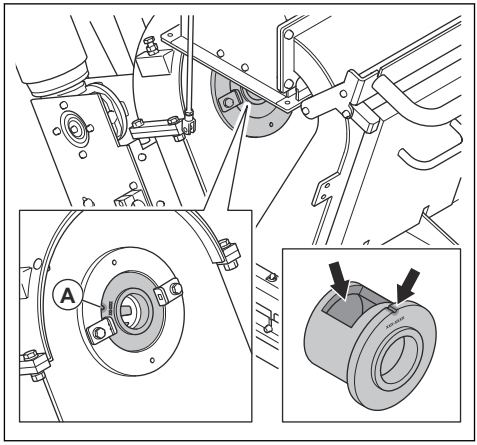

5. Uvolněte svorky klece.

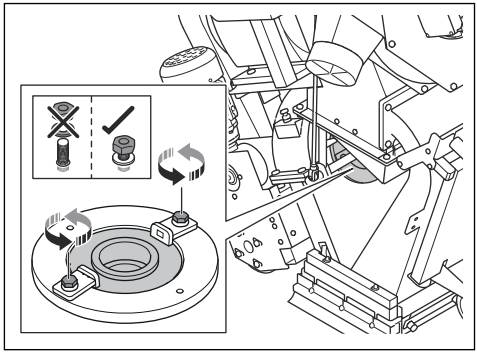

6. Zkontrolujte polohu okénka řídicí klece.

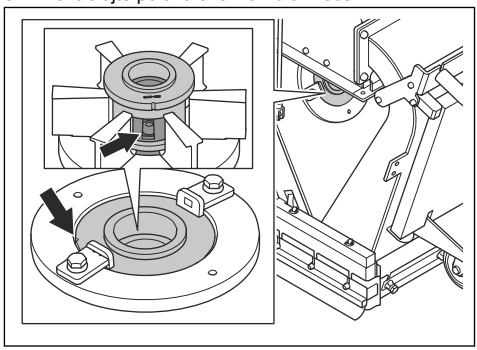

7. Otočte řídicí klec po směru hodinových ručiček, pokud je aktivní bod příliš napravo.

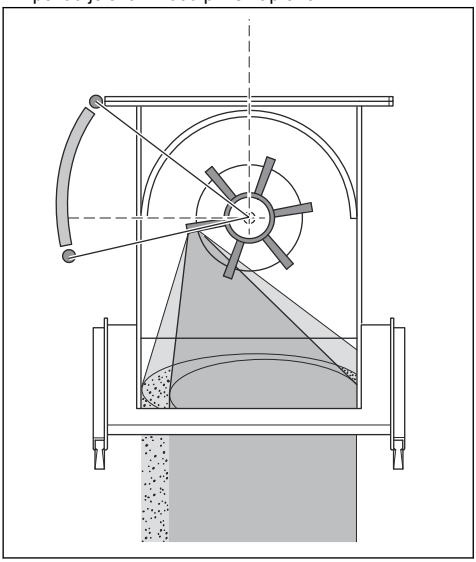

8. Otočte řídicí klec proti směru hodinových ručiček, pokud je aktivní bod příliš nalevo.

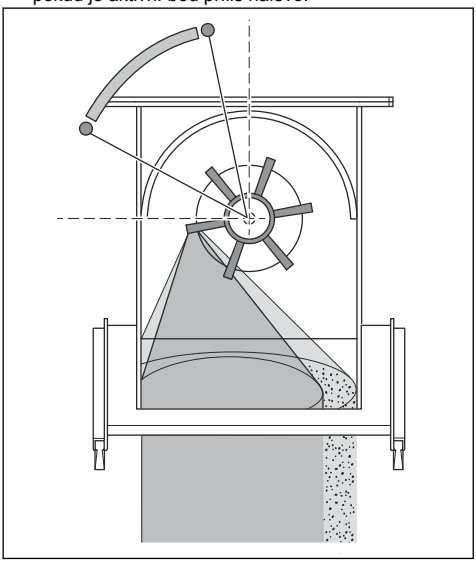

9. Dbejte na to, aby byl aktivní bod aplikován na povrch rovnoměrně, aby bylo možné jej správně nastavit.

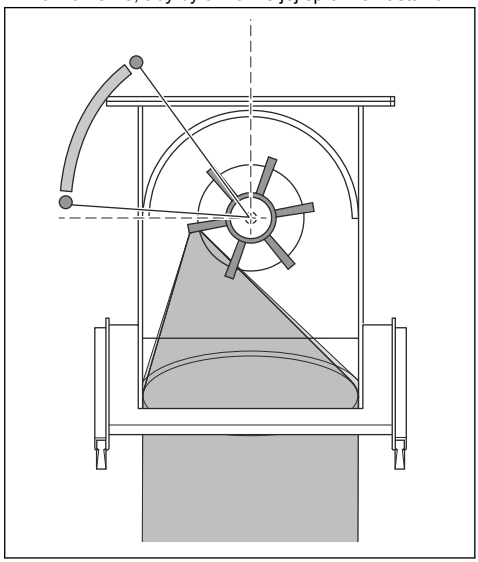

10. Ujistěte se, že oběžné kolo (B) a řídicí klec (C) jsou vzájemně správně nainstalovány.

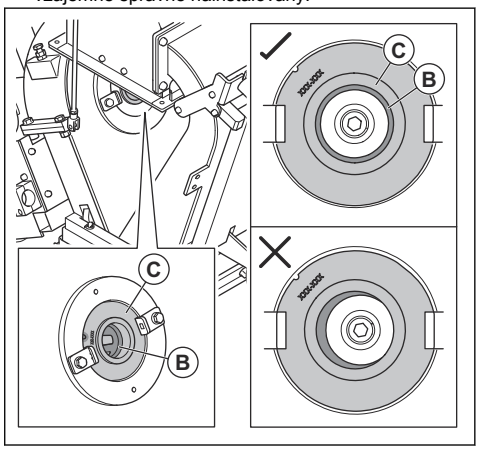

11. Utáhněte svorky klece.
12. Rukama otáčejte oběžným kolem a otryskávacím kolem. Ujistěte se, že se neozývají neobvyklé zvuky.
13. Nainstalujte násypku. Viz část *Demontáž a montáž násypky na strani 20*.

Zastavení výrobku

1. Zavřete ventil abrazivního materiálu. Viz část *Ovládání ventilu abrazivního materiálu na strani 12*.

2. Stiskněte tlačítko zastavení otryskávacího motoru (A), jednotky ventilátoru (B) a hnacího motoru (C).

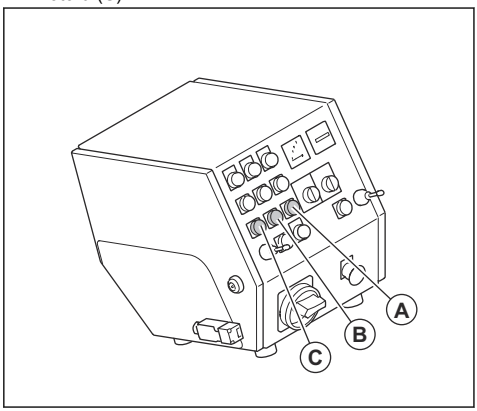

3. Nastavte vypínač do polohy vypnuto.
4. Odpojte elektrickou zástrčku od zdroje napájení.
5. Vypněte odsavač prachu. Viz návod k používání odsavače prachu.

Údržba

Úvod

VÝSTRAHA: Před prováděním údržby je třeba, abyste si přečetli kapitolu o bezpečnosti a porozuměli jí.

VÝSTRAHA: Při provádění servisu a údržby je nutné používat osobní ochranné prostředky. Viz část *Osobní ochranné prostředky na strani 7*.

VÝSTRAHA: Před prováděním údržby zastavte motory a odpojte napájecí zástrčku od zdroje napájení. Zkontrolujte, zda se všechny pohony zastaví.

Pro servis a opravy výrobku je nezbytné speciální školení. Garantujeme dostupnost profesionálních oprav a servisu. Pokud neposkytuje prodejce servisní služby, požádejte jej o informace o nejbližším servisu.

Podrobnější informace jsou uvedeny v části www.husqvarnaconstruction.com.

Plán údržby

* = Všeobecná údržba, kterou provádí obsluha. Pokyny nejsou uvedeny v tomto návodu k použití.

X = Pokyny jsou uvedeny v tomto návodu k použití.

O = Pokyny nejsou uvedeny v tomto návodu k použití. Údržbu by měl provést schválený servis.

Obecná údržba výrobku	Každé 3 h	Denně	12 h po provedení servisu	Každé 3 měsíce	Jednou ročně
Vyprázdněte odsavač prachu.	*				
Zkontrolujte separátor a zásobník separátoru.	X				
Zkontrolujte, zda jsou napájecí zástrčka a prodlužovací kabel v dobrém stavu a nepoškozené.		*			
Zkontrolujte elektrické součásti, kabely a spoje, zda nejsou opotřebené nebo poškozené.		*			

Obecná údržba výrobku	Každé 3 h	Denně	12 h po provedení servisu	Každé 3 měsíce	Jednou ročně
Zkontrolujte proudový chránič (RCD).		*			
Zkontrolujte, zda nejsou motory znečištěné nebo poškozené.		*			
Ujistěte se, že hadice odsavače prachu není poškozená nebo ucpaná.		*			
Zkontrolujte opotřebení řídicí klece a lopatek otryskávacího kola. Viz část *Před provozem výrobku na strani 11*.		X			
Vyčistěte výrobek.		X			
Zkontrolujte všechna bezpečnostní zařízení.		X			
Zkontrolujte opotřebení těsnicích kartáčových lemů a předních pryžových těsnění.		*			
Zkontrolujte, zda jsou matice a šrouby dotažené.			*		
Zkontrolujte napnutí klínového řemene.				X	
Proveďte kompletní servis a čištění výrobku.					O

Čištění výrobku

- Po použití vždy vyčistěte veškeré vybavení. Použijte vysavač.
- K čištění výrobku nepoužívejte vysokotlaký čistič.
- Udržujte vzduchové otvory čisté, aby bylo zajištěno, že výrobek má vždy dostatečně nízkou teplotu.

Odstranění abrazivního materiálu z násypky

1. Nastartujte výrobek. Viz část *Spuštění výrobku na strani 15*.
2. Stiskněte tlačítko ZAP otryskávacího motoru.
3. Stiskněte tlačítko VYP otryskávacího motoru, když je otryskávací motor nastaven na 75 % maximálních otáček. Současně otevřete ventil abrazivního materiálu. Viz část *Ovládání ventilu abrazivního materiálu na strani 12*.
4. Po 3 sekundách zavřete ventil abrazivního materiálu.
5. Posuňte výrobek 50 cm dozadu.
6. Otevřete dvířka separátoru a zkontrolujte, zda se v něm nachází zbytky abrazivního materiálu. Pokud jsou v násypce zbytky abrazivního materiálu, opakujte postup, dokud nebude násypka prázdná.

Demontáž a montáž násypky

1. Otevřete dvířka separátoru a podívejte se, zda se v násypce nachází abrazivní materiál. Pokud je v násypce abrazivní materiál, vyprázdněte ji. Viz část *Odstranění abrazivního materiálu z násypky na strani 20*.
2. Odpojte napájecí zástrčku.

3. Uvolněte svorku (A) na ventilu abraziva.

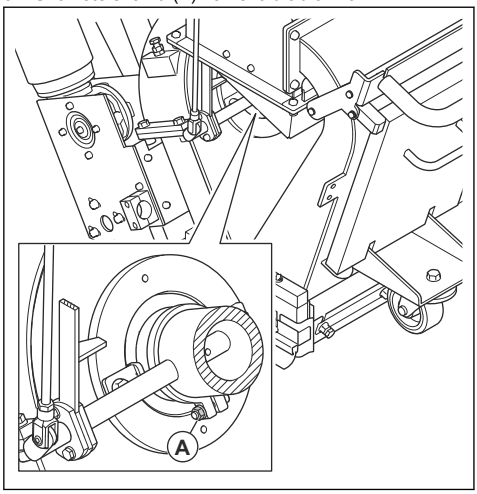

4. Uvolněte páku ventilu abraziva.

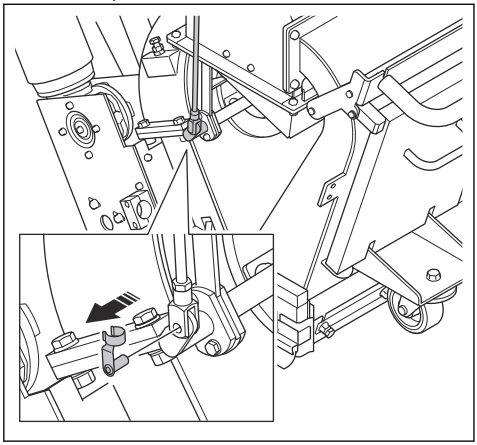

5. Odmontujte 4 šrouby, 8 podložek, 4 matice a násypku.

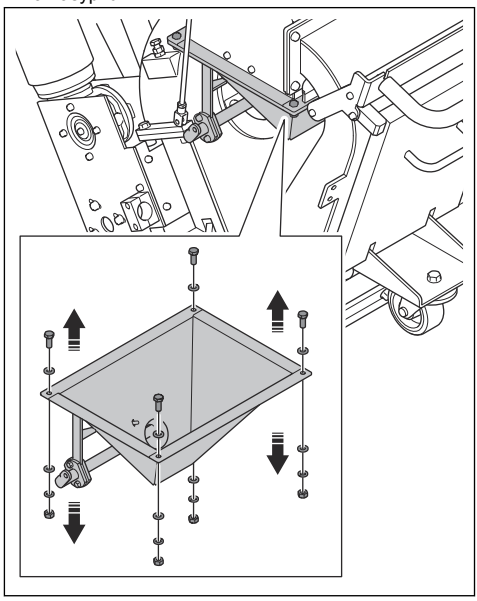

6. Instalaci násypky proveďte v opačném pořadí.

Demontáž oběžného kola

1. Otevřete dvířka separátoru a podívejte se, zda se v násypce nachází abrazivní materiál. Pokud je v násypce abrazivní materiál, vyprázdněte ji. Viz část *Odstranění abrazivního materiálu z násypky na strani 20*.
2. Odpojte napájecí zástrčku.
3. Odmontujte násypku. Viz část *Demontáž a montáž násypky na strani 20*.
4. Odmontujte 2 šrouby, 4 podložky, 2 svorky klece a řídicí klec.

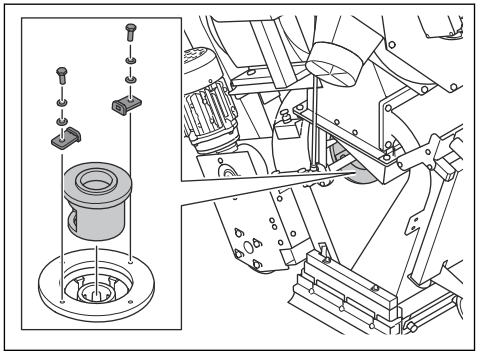

5. Do lopatek otryskávacího kola vložte vhodný nástroj, abyste zabránili otáčení. Vyšroubujte šroub a zlikvidujte jej.

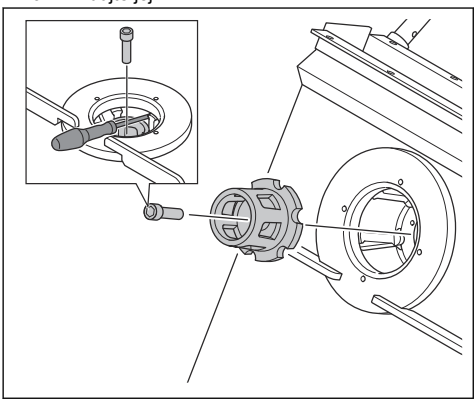

6. Odmontujte oběžné kolo.

Instalace oběžného kola

1. Vyčistěte závity otvoru pro šroub oběžného kola stlačeným vzduchem.
2. Nainstalujte oběžné kolo.

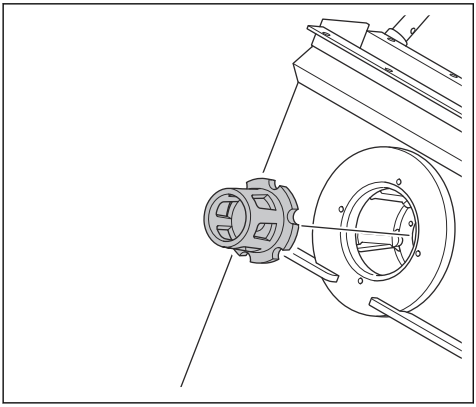

3. Zablokujte lopatky otryskávacího kola pomocí vhodného nástroje a namontujte šroub oběžného kola.

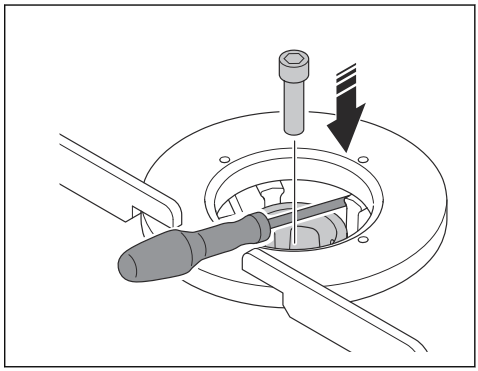

VAROVÁNÍ: Vždy použijte nový šroub.

VAROVÁNÍ: Pokud při montáži šroubu cítíte neobvyklý odpor, vyčistěte závity otvoru pro šroub. Při montáži šroubu nepoužívejte sílu. Mohlo by dojít k poškození závitů.

4. Namontujte 2 šrouby, 4 podložky, 2 svorky klece a řídicí klec.

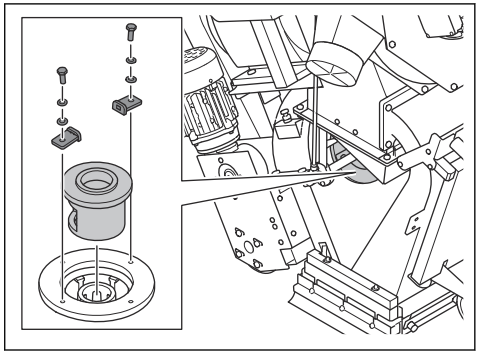

5. Nainstalujte násypku. Viz část *Demontáž a montáž násypky na strani 20*.

Demontáž lopatek otryskávacího kola

VAROVÁNÍ: Aby se zabránilo nevyvážení otryskávacího kola, je nezbytné vyměnit současně všech 6 lopatek otryskávacího kola.

1. Odmontujte násypku. Viz část *Demontáž oběžného kola na strani 21*.

2. Odmontuje řídicí klec a oběžné kolo. Viz část *Demontáž oběžného kola na strani 21*.
3. Zvedněte přední část výrobku a nakloňte výrobek dozadu.

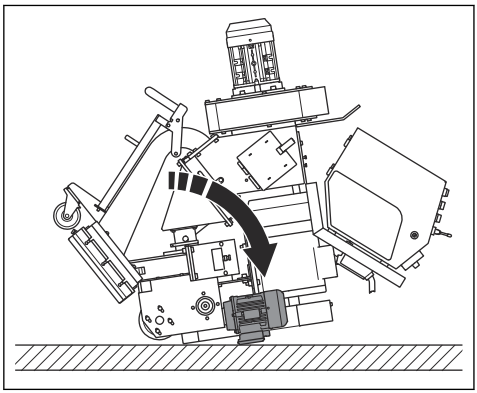

VÝSTRAHA: Zajistěte, aby se výrobek nenaklonil dopředu.

4. Pomocí mosazného trnu a kladiva vytlačte lopatky otryskávacího kola.

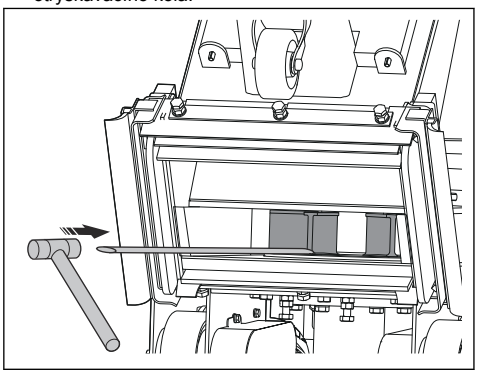

VAROVÁNÍ: Zatlačte na spodní část lopatek otryskávacího kola. Hrozí riziko prasknutí lopatek otryskávacího kola.

5. Důkladně vyčistěte otryskávací kolo, aby bylo zajištěno, že lopatky a oběžné kolo správně zapadají, a zabránilo se nevyvážení otryskávacího kola.
6. Vyměňte všechny lopatky a montáž stroje proveďte v opačném pořadí.

Kontrola napnutí klínového řemenu

VÝSTRAHA: Nepoužívejte výrobek, pokud není namontován kryt klínového řemenu.

1. Zastavte výrobek. Viz část *Zastavení výrobku na strani 18*.
2. Odmontujte 3 šrouby, 6 podložek a kryt klínového řemenu.

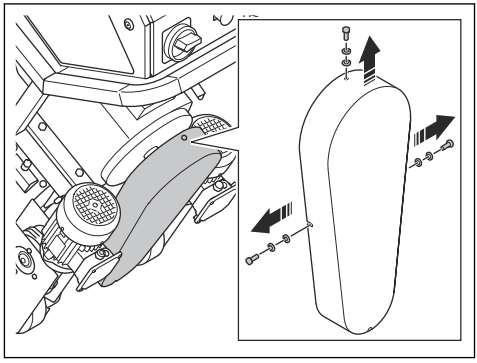

3. Zkontrolujte, zda není klínový řemen poškozený nebo opotřebený.
4. Zatlačte klínový řemen palcem a zkontrolujte jeho napnutí. Pokud můžete zatlačit klínové řemeny na vzdálenost 10–15 mm (A), je napnutí správné.

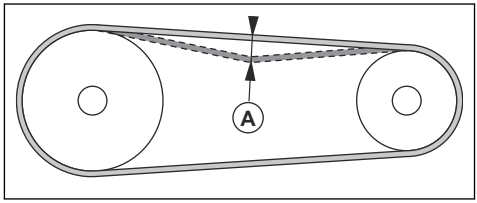

5. V případě potřeby seřiďte napnutí klínového řemenu. Povolte 4 šrouby motoru a pod patku motoru umístěte proužky.
6. V případě potřeby klínový řemen vyměňte. Viz část *Výměna klínového řemenu na strani 23*.
7. Namontujte kryt klínového řemenu.

Výměna klínového řemenu

VÝSTRAHA: Kryt klínového řemenu sejměte pouze v případě, že je odpojen zdroj napájení a motory se zcela zastavily.

VÝSTRAHA: Nepoužívejte výrobek, pokud není namontován kryt klínového řemenu.

1. Zastavte výrobek. Viz část *Kontrola napnutí klínového řemenu na strani 23*.
2. Odpojte zdroj napájení.
3. Odmontujte 3 šrouby, 6 podložek a kryt klínového řemenu.

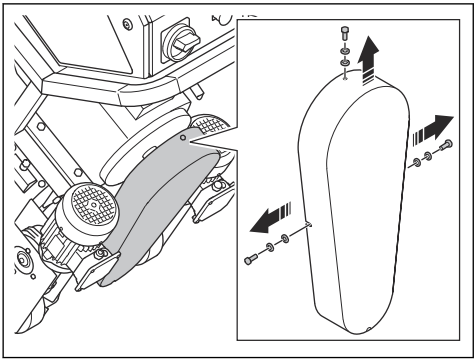

4. Povolte 4 šrouby motoru a v případě potřeby odstraňte proužky.
5. Odmontujte malou klínovou řemenici a klínový řemen.
6. Nasaďte nový klínový řemen na velkou klínovou řemenici.

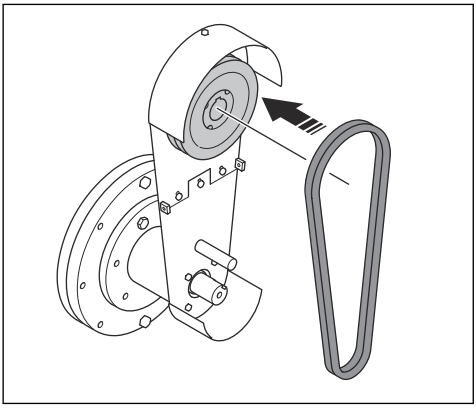

7. Nasaďte nový klínový řemen na malou klínovou řemenici.
8. Namontujte malou klínovou řemenici.

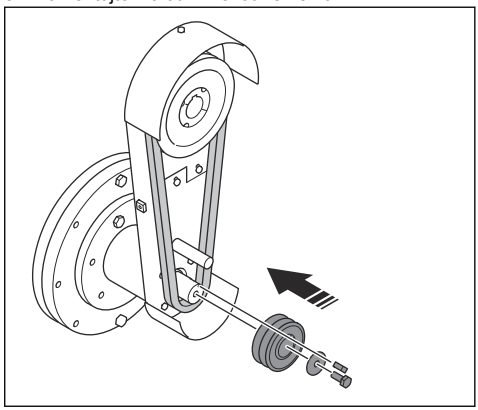

Výměna předních pryžových těsnění

1. Zvedněte přední část výrobku a nakloňte výrobek dozadu.

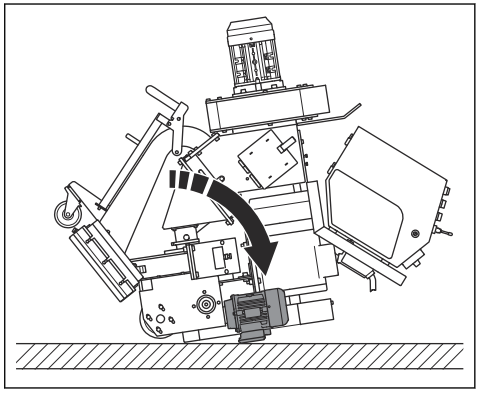

VÝSTRAHA: Zajistěte, aby se výrobek nenaklonil dopředu.

2. Povolte 6 matic a poté povolte 3 šrouby.

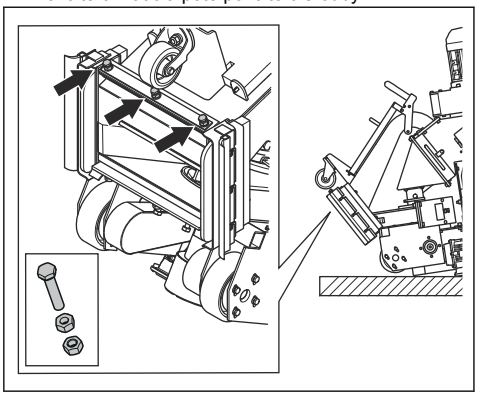

3. Odmontujte 3 přední pryžová těsnění (A) a kovovou lištu (B).

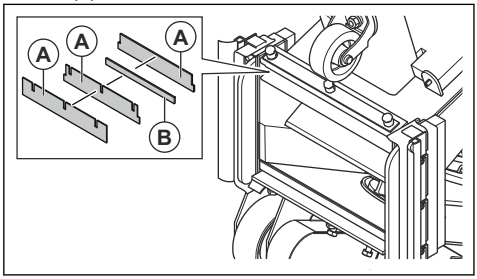

4. Namontujte nová přední pryžová těsnění (C) s ocelovými lištami (D) mezi předními pryžovými těsněními. Úhlová lišta (E) je součástí těla a nelze ji sundat.

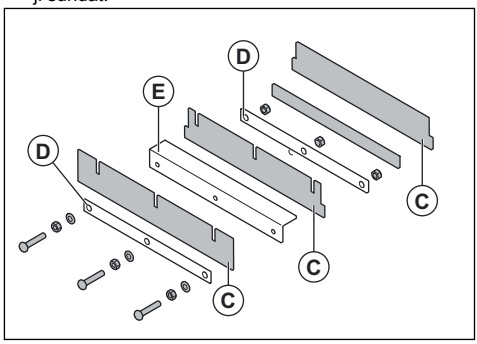

5. Namontujte 3 šrouby, nejprve utáhněte vnitřní matice a poté vnější matice.
6. Položte přední kolo na povrch.

Odstraňování problémů

Problém	Příčina	Řešení
Příliš velké vibrace nebo neobvyklé zvuky.	Lopatky otryskávacích kol jsou opotřebené nebo poškozené.	Opotřebené nebo poškozené díly vyměňte.
	Oběžné kolo je opotřebené.	Vyměňte oběžné kolo.
	Lopatky otryskávacího kola a řídicí klec nejsou správně zarovnány.	Zkontrolujte lopatky otryskávacího kola a řídicí klec.
	Povolené šrouby a matice.	Dotáhněte všechny šrouby a matice.
	Otryskávací motor je poškozený.	Obraťte se na schváleného servisního pracovníka Husqvarna.
	Kola jsou poškozená.	Vyměňte kola.

Problém	Příčina	Řešení
Snížený nebo žádný výkon.	Nedostatečný přísun abrazivního materiálu do lopatek otryskávacího kola.	Vyčistěte zásobník separátoru a naplňte separátor abrazivním materiálem.
		Zkontrolujte ventil abrazivního materiálu a ujistěte se, že není zablokovaný.
	Nesprávný typ abrazivního materiálu pro příslušný povrch.	Nahraďte jej abrazivním materiálem vhodným pro příslušný povrch.
	Abrazivní materiál je znečištěný.	Zkontrolujte odsavač prachu a jeho hadici.
	Lopatky otryskávacího kola nebo řídicí klec jsou opotřebené nebo poškozené.	Vyměňte lopatky otryskávacího kola nebo řídicí klec.
	Na začátku provozu zasáhne povrch příliš mnoho abrazivního materiálu.	Zavřete ventil abrazivního materiálu a zastavte výrobek. Znovu začněte pracovat a pomalu otevírejte ventil abrazivního materiálu.
	Řídicí klec není správně nainstalovaná.	Upravte řídicí klec, abyste nastavili lepší profil otryskávání.
	Provozní rychlost výrobku je příliš vysoká.	Snižte provozní otáčky.
Z výrobku vylétává abrazivní materiál.	Těsnění jsou poškozená.	Zkontrolujte všechna těsnění a v případě potřeby je vyměňte.
	Kvalita abrazivního materiálu není uspokojivá.	Další informace získáte u svého prodejce.
	Lopatky otryskávacích kol jsou opotřebené nebo poškozené.	Vyměňte lopatky otryskávacího kola.
Abrazivní materiál je znečištěný více, než je obvyklé.	Sací výkon odsavače prachu není dostatečný.	Zkontrolujte hadici odsavače prachu a odsavač prachu.
	Hadice odsavače prachu je ucpaná nebo poškozená.	Zkontrolujte hadici odsavače prachu. Ujistěte se, že nedošlo k ucpání. V případě potřeby vyměňte hadici odsavače prachu.
Nadměrné opotřebení na částech opláštění.	Nesprávný typ abrazivního materiálu.	Další informace získáte u svého prodejce.
	Řídicí klec není správně nainstalovaná.	Upravte řídicí klec, abyste nastavili lepší profil otryskávání.
	Sací výkon odsavače prachu není dostatečný.	Zkontrolujte hadici odsavače prachu a odsavač prachu.
Výrobek se nepohybuje.	Provozní rychlost je příliš nízká.	Zvyšte provozní rychlost.
	Řídicí jednotka je poškozená.	Vyměňte řídicí jednotku.
	Knoflík ovládání rychlosti je poškozený.	Obraťte se na schváleného servisního pracovníka Husqvarna.
	Pojistka je poškozená.	
	Hydraulický okruh nefunguje správně.	
Řídicí systém se nespouští.	Ochranný spínač motoru je zapnutý.	Znovu spusťte výrobek. Zkontrolujte napájení.

Problém	Příčina	Řešení
Řídicí systém se během provozu zastavuje.	Napájecí kabel je poškozený.	Vyměňte kabel.
	Kabel mezi výrobkem a odsavačem prachu je poškozený.	Vyměňte kabel.
	Ochranný spínač motoru je zapnutý.	Nechte provést kontrolu schváleným elektrikářem.
	Odsavač prachu se zastavuje v důsledku přetížení.	Nechte provést kontrolu schváleným elektrikářem.

Přeprava, skladování a likvidace

Přeprava

VÝSTRAHA: Při přepravě buďte opatrní. Výrobek je těžký a může způsobit úraz nebo škodu, jestliže při přepravě spadne nebo se posune.

VAROVÁNÍ: Netáhněte výrobek za vozidlem.

- Před přepravou odpojte elektrický kabel a hadici odsavače prachu.
- Před přepravou odstraňte abrazivní materiál. Viz část *Odstranění abrazivního materiálu z násypky na strani 20*.
- Během přepravy používejte na produktu vhodný typ ochrany. Ochrana chrání výrobek během přepravy před přírodními vlivy, například deštěm či sněhem.

Pohyb výrobku nahoru a dolů na rampě

VÝSTRAHA: Při přemísťování výrobku na rampu a z rampy buďte velmi opatrní. Výrobek je těžký a pokud spadne nebo se rozjede příliš rychle, hrozí nebezpečí úrazu.

VÝSTRAHA: U nájezdů s prudkým sklonem používejte vždy naviják. Nechoďte ani se nezdržujte pod výrobkem nebo v jeho blízkosti.

- Chcete-li s výrobkem sjet po rampě dolů, pomalu s ním jeďte směrem dopředu.
- Chcete-li s výrobkem vyjet na rampu, pomalu s ním jeďte směrem dozadu.
- Nezatáčejte s výrobkem na rampě doprava nebo doleva o více než 45°.

Připevnění výrobku k přepravnímu vozidlu pomocí upínacích popruhů

Během přepravy musí být výrobek připevněný, aby se zabránilo nehodám a poškození zařízení. Pomocí upínacích popruhů připevněte výrobek k přepravnímu vozidlu.

1. Umístěte výrobek na přepravní vozidlo.
2. Připevněte upínací popruhy kolem výrobku.

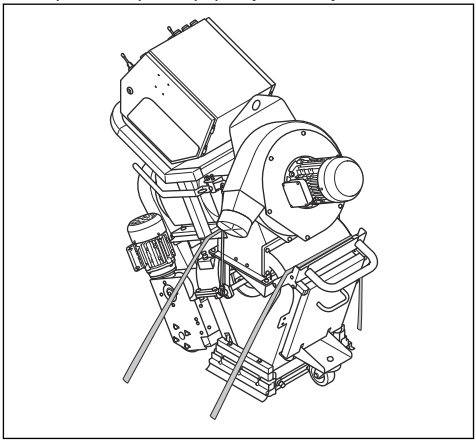

3. Připevněte a utáhněte upínací popruhy k přepravnímu vozidlu.

Zvedání výrobku

VÝSTRAHA: Přesvědčte se, že zvedací zařízení má správné specifikace pro bezpečné zvedání výrobku. Na typovém štítku na výrobku je uvedena hmotnost výrobku.

VÝSTRAHA: Nechoďte ani se nezdržujte pod výrobkem během zvedání nebo v jeho blízkosti. Udržujte okolní osoby mimo pracovní oblast.

VÝSTRAHA: Nezvedejte poškozený výrobek. Zkontrolujte, zda je zvedací oko správně zajištěno a nevykazuje známky poškození.

1. Připevněte zvedací vybavení ke zvedacímu oku.

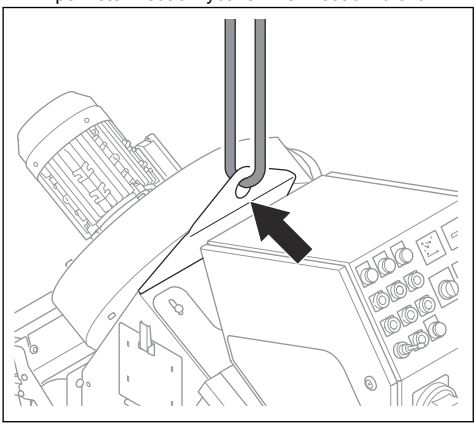

2. Zvedněte výrobek bezpečným způsobem. Držte rukojeť, dokud se výrobek nezvedne ze země.

Demontáž výrobku

Chcete-li výrobek přemístit skrz malé otvory, můžete jej rozebrat.

1. Otevřete dvířka separátoru a podívejte se, zda se v násypce nachází abrazivní materiál. Pokud je v násypce abrazivní materiál, vyprázdněte ji. Viz část *Odstranění abrazivního materiálu z násypky na strani 20*.
2. Odpojte výrobek od zdroje napájení.
3. Odmontujte hadici odsavače prachu.
4. Přestřihněte stahovací pásky, které drží napájecí kabely.
5. Odpojte kabely k ovládacímu panelu.

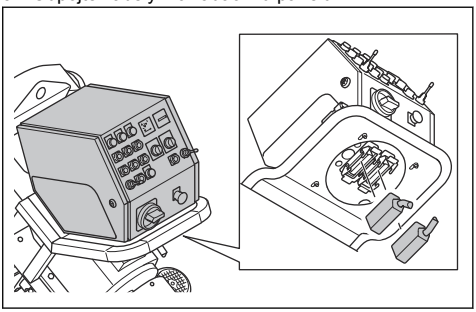

6. Demontujte ovládací panel.

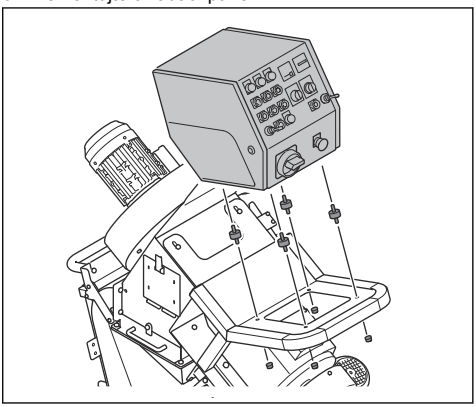

7. Odmontujte kryt ventilátoru.

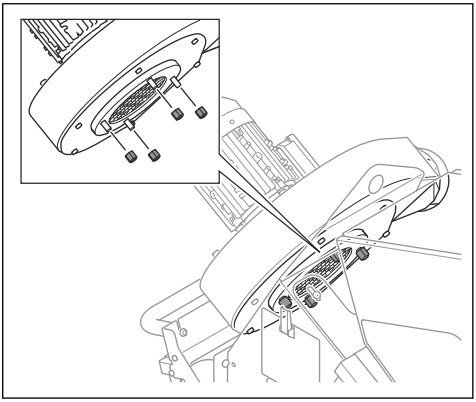

8. Odmontujte kryt klínového řemenu.

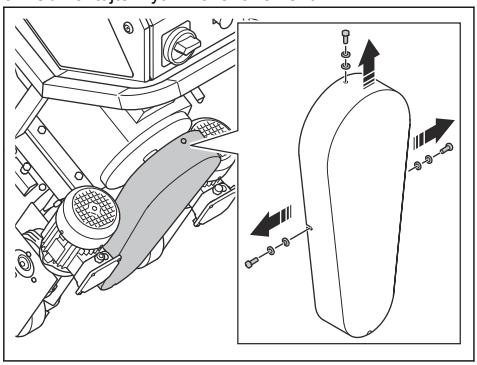

9. Odmontujte montážní desku klínového řemenu.

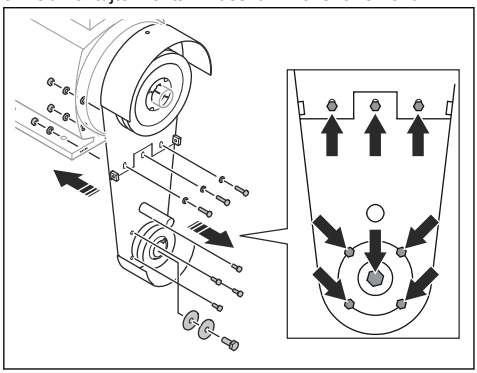

10. Odmontujte montážní desku otryskávacího motoru a otryskávací motor.

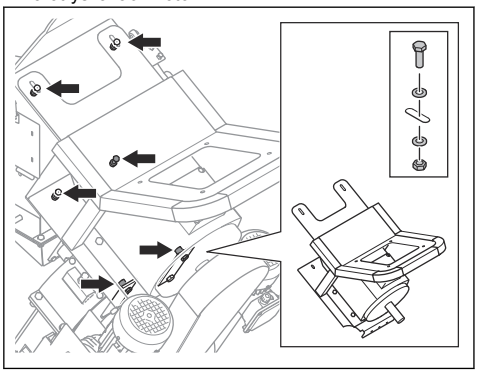

11. Odmontujte kryt horní vložky.

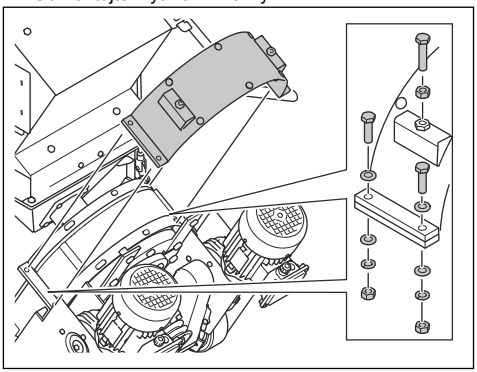

12. Odmontujte horní vložku.

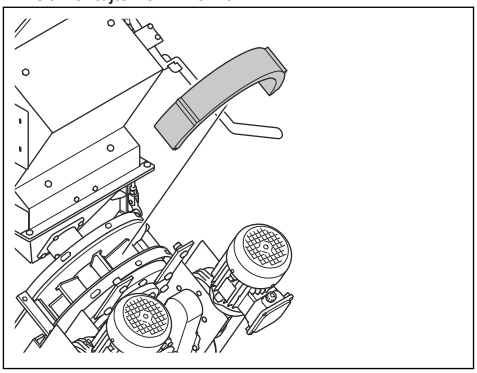

13. Odmontujte oběžné kolo. Viz část *Demontáž lopatek otryskávacího kola na strani 22*.

14. Pomocí mosazného trnu a kladiva zatlačte lopatky otryskávacího kola (A) dolů.

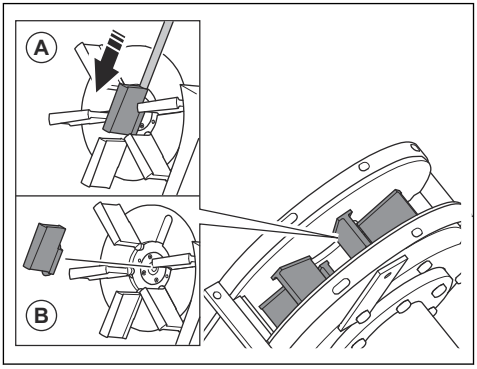

VAROVÁNÍ: Zatlačte na spodní část lopatek otryskávacího kola. Hrozí riziko prasknutí lopatek otryskávacího kola.

15. Odmontujte a zlikvidujte lopatky otryskávacího kola (B).

VAROVÁNÍ: Aby se zabránilo nevyvážení otryskávacího kola, je nezbytné vyměnit současně všech 6 lopatek otryskávacího kola.

16. Vyšroubujte šrouby, které přidržují separátor.

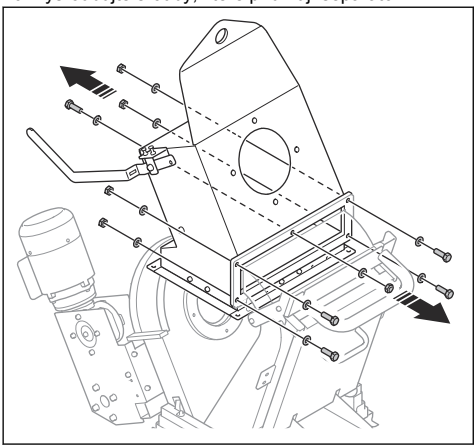

17. Odmontujte separátor.

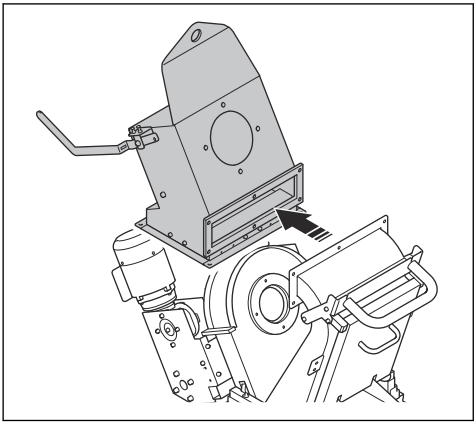

18. Odmontujte rukojeť ochrany.

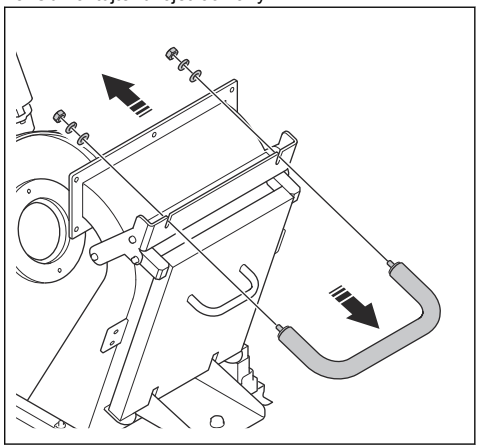

19. Odmontujte ochranný kryt.

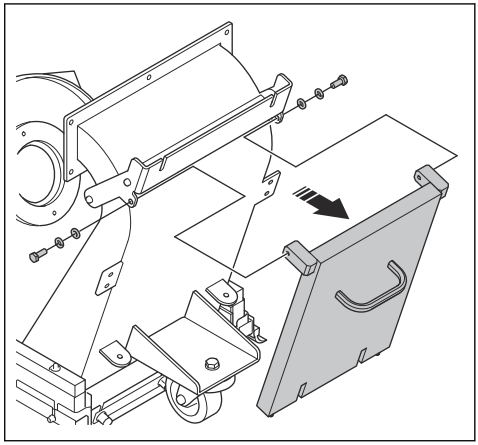

20. Povolte 2 šrouby (A) a odmontujte systém hnacího kola.

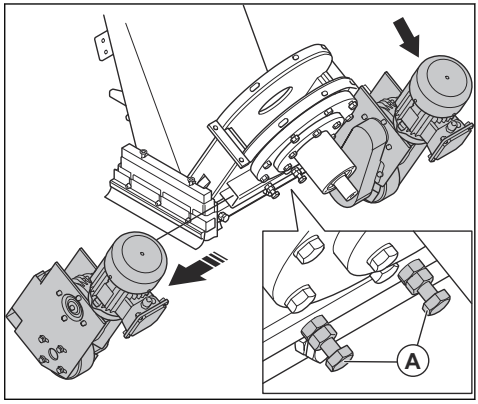

21. Smontujte výrobek v opačném pořadí.

Skladování

VAROVÁNÍ: Neskladujte výrobek venku. Vždy skladujte výrobek ve vnitřních prostorech.

- Uchovávejte výrobek na suchém a bezprašném místě.
- Před uskladněním výrobku jej vyčistěte a proveďte kompletní údržbu.
- Skladujte výrobek na uzamčeném místě, aby se zamezilo přístupů dětí a neoprávněných osob.
- Před uskladněním odstraňte ze separátoru abrazivní materiál.

Likvidace produktu

- Dodržujte místní požadavky ohledně recyklace a platné předpisy.
- Nehodláte-li výrobek dále používat, odešlete jej prodejci Husqvarna nebo jej dopravte do recyklační stanice.

Likvidace výrobku

Symbol znamená, že výrobek nelze zlikvidovat jako domovní odpad. Odevzdejte jej v místním sběrném místě pro recyklaci elektrických a elektronických zařízení. To přispívá k řádné likvidaci po dosažení konce životnosti.

Informace vám poskytnou místní úřady, služby zajišťující zpracování domovního odpadu, servis nebo prodejce Husqvarna.

Nesprávná likvidace může mít negativní vliv na životní prostředí a lidské zdraví v důsledku potenciální přítomnosti nebezpečných látek.



Technické údaje

Specifikace	EBE 350 400V 50Hz	EBE 350 400V 60Hz	EBE 350 440V 60Hz	EBE 350 480V 60Hz
Jmenovitý výkon, kW	13,6	13,6	15,4	15,4
Jmenovité napětí, V	400	400	440	480/277
Jmenovitá frekvence, Hz	50	60	60	60
Jmenovitý proud, A	26	25,4	25,7	27
Délka kabelu, m/stopy	25/82			35/114
Typ napájecího kabelu	4 × 6 mm^2			4 × AWG8
Napájecí zástrčka	63 A			60 A
Doporučený jistič, A	32 A			30 A
Provozní šířka, mm/palce	350/13,7			
Minimální stoupavost při čištění, stupně/%	10/18			
Rychlost pojezdu, m/min / stop/min	0–15/0–49			
Hmotnost, kg/lb	430/948			
Provozní teplota, °C/°F	−5–40 / 23–104			
Průměr přípojky hadice odsavače prachu, mm/palce	130/5			
Maximální délka hadice odsavače, m/ft	100/328			
Odsavač prachu	Pro další informace se obraťte na servis Husqvarna.			
Spotřeba abraziva, kg/m^2	0,1–0,5			

Povšimněte si: Pokud váš výrobek vyžaduje elektrickou specifikaci, která není uvedena v tabulce, obraťte se na servis Husqvarna, který vám poskytne další informace.

Emise hluku a vibrací

Emise hluku	
Hladina akustického výkonu, měřená LWA dB (A)[1]	111
Hladina akustického tlaku u ucha obsluhy, LP dB (A)[2]	94
Úrovně vibrací	
Hlavní rukojeť, m/s^2 [2] [3]	0,4

[1]Hladina akustického výkonu, určená podle normy EN ISO 3747. Měřeno na ocelovém povrchu. Odchylka Kwa 2,5 dB [2]Hladina akustického tlaku, určená podle normy EN ISO 11202. Měřeno na ocelovém povrchu. Odchylka Kpa 3 dB [3]Vážené efektivní zrychlení, měřené na řídítkách podle normy EN ISO 20643. Měřeno na ocelovém povrchu. Odchylka K 0,1 m/s^2	

Schválený abrazivní materiál

Maximální směšovací poměr: 70 % ocelové broky a 30 % ocelová drť.

	Ocelové kuličky s vysokým obsahem uhlíku				Ocelová drť s vysokým obsahem uhlíku	
Schválený abrazivní materiál	S-330	S-390	S-460	S-550*	SG25*	SG16*
Rozměry, mm	1	1,2	1,4	1,7	1	1,4
Tvrdost, HRC	45–52					
* speciální operace						

Prohlášení o hluku a vibracích

Tyto deklarované hodnoty byly získány testováním laboratorního typu v souladu s uvedenou směrnicí nebo normami a jsou vhodné pro porovnání s deklarovanými hodnotami jiných testovaných výrobků v souladu se stejnou směrnicí nebo normami. Tyto deklarované hodnoty nejsou vhodné pro použití při vyhodnocování rizik a hodnoty naměřené na jednotlivých pracovištích mohou být vyšší. Skutečné expoziční hodnoty a riziko újmy, ke kterým dochází u jednotlivých uživatelů, jsou jedinečné a závisí na způsobu, jakým uživatel pracuje, na materiálu, na kterém se výrobek používá, na době expozice i na tělesném stavu uživatele a na stavu výrobku.

Prodlužovací kabely

Délka kabelu	Průřez			
	≤ 16 A	≤ 32 A	≤ 63 A	≤ 125 A
Vypočítáno při použití předpojistky GG[1]:	16 A	32 A	63 A	125 A
> 20 m	1,5 mm^2	2,5 mm^2	10 mm^2	25 mm^2
20 m > 50 m	2,5 mm^2	4 mm^2	10 mm^2	25 mm^2
50 m > 75 m	4 mm^2	6 mm^2	16 mm^2	35 mm^2
75 m > 100 m	6 mm^2	10 mm^2	25 mm^2	50 mm^2

[1] Průřezy musí být přepočítány, pokud se používá jiný typ nebo rozměr předpojistky, než je uvedeno.

Rozměry výrobku

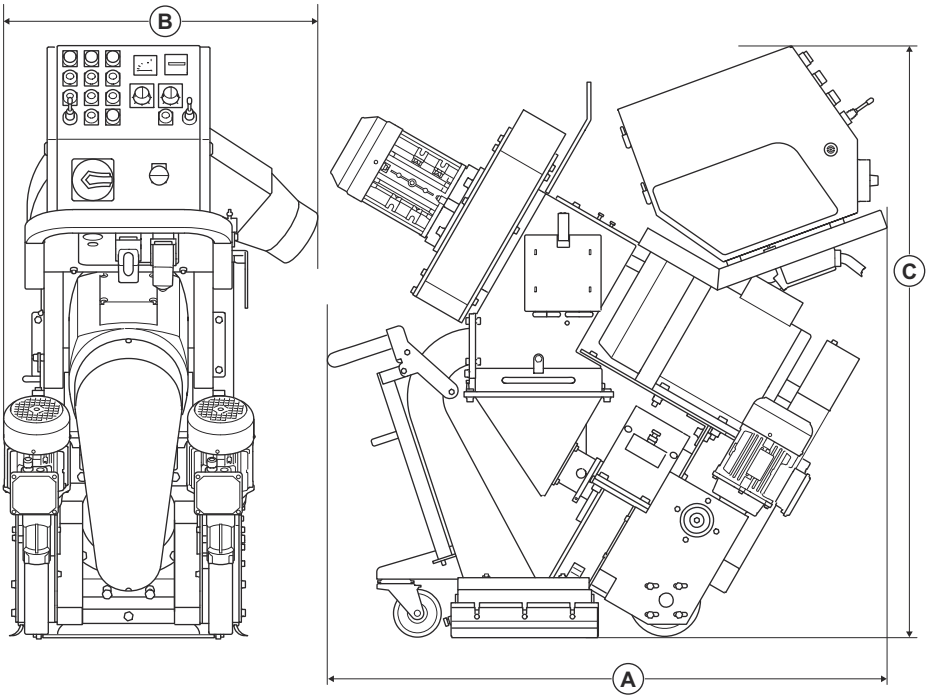

A	Délka, mm/palce	1 350/53
B	Šířka, mm/palce	650/25,6
C	Výška, mm/palce	1 100/43

Prohlášení o shodě

Prohlášení o shodě EU

My, společnost Husqvarna AB, SE 561 82 Huskvarna, Švédsko, tel. +46 36 146500, zcela zodpovědně prohlašujeme, že výrobek:

Popis	Otryskávač na ocel
Značka	Husqvarna
Typ/Model	EBE 350
Identifikace	Výrobní čísla od roku 2025 a dále

je zcela ve shodě s následujícími směrnicemi a předpisy EU:

Směrnice/předpis	**Popis**
2006/42/ES	„o strojních zařízeních“
2014/30/EU	„o elektromagnetické kompatibilitě“

a že byly použity následující normy nebo technické specifikace:

EN ISO 12100:2010

EN 55011:2016+A1:2017+A11:2020

Partille 2025-03-13



Christian Nyberg

Ředitel výzkumu a vývoje, betonové povrchy a podlahy

Husqvarna AB, divize Construction

Osoba odpovědná za technickou dokumentaci

UK Importer:
Husqvarna UK Ltd
Preston Road, Co. Durham
DL5 6UP

CE

Sadržaj

Uvod..... 36
Sigurnost.....39
Rad..... 45
Održavanje..... 53
Rješavanje problema..... 59
Prijevoz, spremanje i zbrinjavanje..... 61
Tehnički podaci 66
Emisije buke i vibracije..... 66
Izjava o sukladnosti..... 69

Uvod

Odgovornost vlasnika



UPOZORENJE: Obradom betona i kamena metodama kao što su rezanje, brušenje ili bušenje, poglavito tijekom suhog rada, stvara se prašina od obrađivanog materijala koja često sadrži silicij. Silicij je osnovna komponenta pijeska, kremena, opekarske gline, granita te brojnih drugih minerala i kamenja. Prekomjerna izloženost takvoj prašini može uzrokovati:

Bolesti respiratornog sustava (utječe na sposobnost disanja), uključujući kronični bronhitis, silikozu i plućnu fibrozu zbog izloženosti siliciju. Ove bolesti mogu biti smrtonosne;

Nadraženje kože i osip.

Rak prema NTP i IARC * * / Nacionalni program za toksikologiju (National Toxicology Program), Međunarodna agencija za istraživanje raka (International Agency for Research on Cancer).

Poduzmite sljedeće mjere opreza:

Izbjegavajte udisanje i kontakt kože s prašinom, izmaglicom i parama.

Vi i sve ostale nazočne osobe obavezno nosite prikladnu zaštitu dišnih putova, kao što su maske za zaštitu od prašine namijenjene filtriranju mikroskopskih čestica. (Pogledajte OSHA 29 CFR, dio 1926.1153)

Za smanjenje emisija prašine upotrebljavajte odgovarajući sakupljač prašine.

Vlasnik/poslodavac dužan je provjeriti ima li rukovatelj dostatno znanje za sigurnu upotrebu proizvoda. Nadzornici i rukovatelji trebaju pročitati i usvojiti korisnički priručnik. Trebaju biti svjesni sljedećega:

- Sigurnosnih uputa za proizvod.
- Opsega primjene i ograničenja proizvoda.
- Načina upotrebe i održavanja proizvoda.

Upotreba ovog proizvoda može biti ograničena nacionalnim/lokalnim propisima. Prije početka upotrebe proizvoda doznajte koji su propisi primjenjivi na vašem radnom mjestu.

Opis proizvoda

Proizvod je pješice upravljan stroj za pjeskarenje s čelikom za vodoravan rad, koji pogoni elektromotor. Proizvod je opremljen kotačem za pjeskarenje koji izbacuju metalni abrazivni materijal na površinu. Tijekom rada proizvod mora biti priključen na odgovarajući usisivač prašine.

Namjena

Proizvod je namijenjen za uklanjanje slojeva boje, brtvila i onečišćenja s čeličnih površina. Proizvod upotrebljavajte samo na suhim vodoravnim površinama bez mraza.

Proizvod je namijenjen profesionalnim rukovateljima u komercijalnom radu.

Proizvod nemojte upotrebljavati za druge zadatke.

Pregled proizvoda

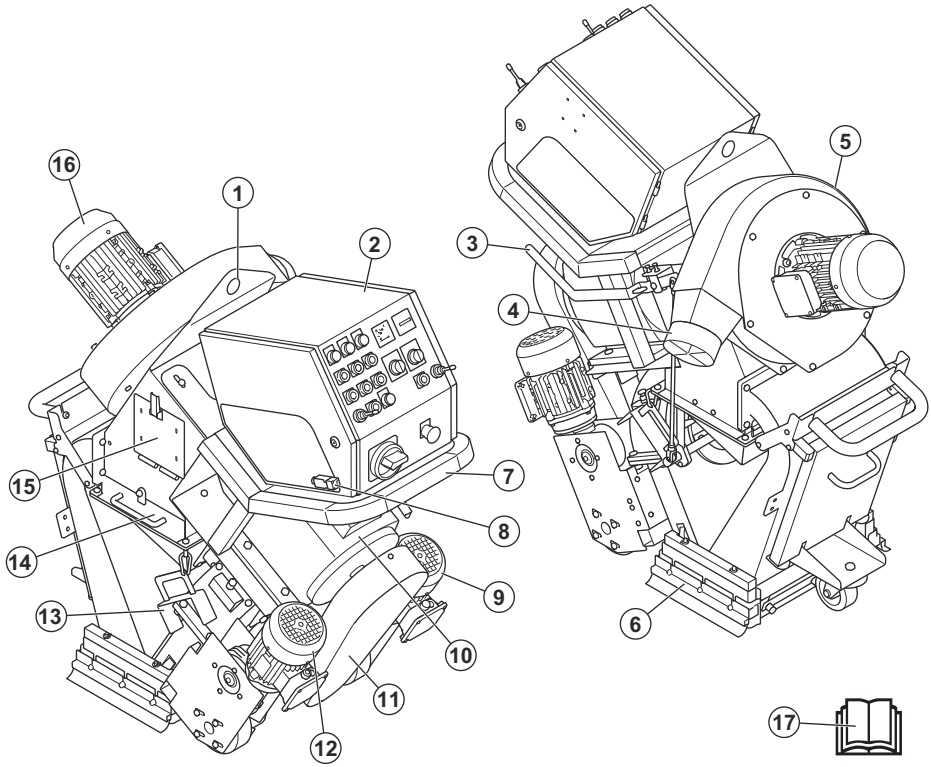

1. Podizni prsten
2. Upravljačka ploča, pogledajte *Upravljačka ploča na stranici 37*
3. Upravljačke poluge za abrazivni materijal
4. Priključak sakupljača prašine
5. Jedinica ventilatora
6. Brtve na četki
7. Ručka
8. Kontrola prisutnosti rukovatelja (OPC)
9. Desni pogonski motor
10. Motor za pjeskarenje
11. Poklopac klinastog remena
12. Lijevi pogonski motor
13. Držač bočne brtve
14. Ležište odvajača
15. Vrata odvajača
16. Jedinica ventilatora
17. Korisnički priručnik

Upravljačka ploča

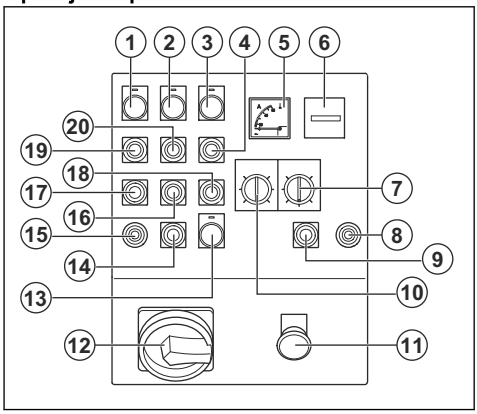

1. Indikator upravljačke ploče
2. Indikator jedinice ventilatora

3. Indikator motora za pjeskarenje
4. Gumb ON motora za pjeskarenje
5. Ampermetar
6. Brojač sati
7. Potenciometar za praćenje
8. Upravljačka palica za desni pogonski motor
9. Gumb STOP desnog pogonskog motora
10. Regulator brzine
11. Gumb za zaustavljanje u nuždi
12. Glavna sklopka ON/OFF
13. Kontrolno svjetlo, indikator napajanja
14. Gumb STOP lijevog pogonskog motora
15. Upravljačka palica za lijevi pogonski motor
16. Gumb OFF jedinice ventilatora
17. Gumb OFF pogonskih motora
18. Gumb OFF motora za pjeskarenje
19. Gumb ON pogonskih motora
20. Gumb ON jedinice ventilatora

Simboli na proizvodu



UPOZORENJE: Ovaj proizvod može biti opasan i izazvati teške ozljede ili smrt rukovatelja ili drugih osoba. Budite oprezni i pravilno upotrebljavajte ovaj proizvod.



Prije upotrebe proizvoda pažljivo pročitajte priručnik i dobro usvojite upute.



Upotrebljavajte odobrenu zaštitu dišnih putova.



Nosite odobrenu zaštitu sluha.



Upotrebljavajte odobrenu zaštitu za oči.



Upotrebljavajte odobrene zaštitne rukavice.



Nosite odobrene zaštitne čizme.



Vruća površina.



Visoki napon.



Podizni prsten.



Ovaj proizvod je u skladu s primjenjivim direktivama EU.

Napomena: Drugi simboli/naljepnice na proizvodu odnose se na zahtjeve za certifikaciju za pojedina tržišta.

Natpisna pločica

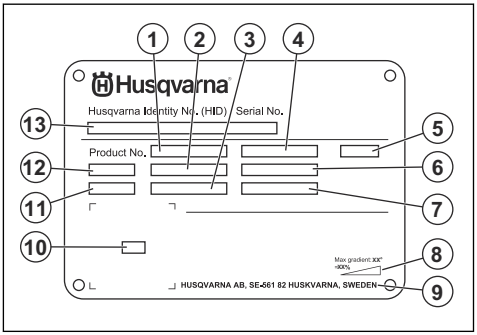

1. Broj proizvoda
2. Težina proizvoda
3. Nazivna snaga
4. Nazivni napon
5. Oklopljenje
6. Nazivna struja
7. Frekvencija
8. Maksimalni kut kosine
9. Proizvođač
10. Kôd koji se može skenirati
11. Godina proizvodnje
12. Model
13. Serijski broj

Oštećenje proizvoda

U sljedećim okolnostima nećemo biti odgovorni za oštećenja proizvoda:

- proizvod nepravilno popravljen

- proizvod popravljen dijelovima koje nije proizveo proizvođač ili nemaju odobrenje proizvođača
- proizvod ima dodatnu opremu koje nije proizveo proizvođač ili nemaju odobrenje proizvođača
- proizvod nije popravljen u odobrenom servisnom centru ili kod ovlaštene osobe.

Sigurnost

Sigurnosne definicije

Upozorenjima, oprezima i napomenama naglašavaju se posebno važni dijelovi priručnika.

UPOZORENJE: Koristi se kada nepoštivanje uputa iz priručnika može uzrokovati smrt ili ozljede rukovatelja ili promatrača.

OPREZ: Koristi se kada nepoštivanje uputa iz priručnika može uzrokovati oštećenje proizvoda ili drugih materijala u neposrednoj blizini.

Napomena: Koristi se prikaz neophodnih dodatnih informacija za zadanu situaciju.

Opće sigurnosne upute

UPOZORENJE: Prije upotrebe proizvoda pročitajte upozoravajuće upute u nastavku.

- Ako ga upotrebljavate neoprezno ili nepravilno, ovaj proizvod je opasan alat. Ovaj proizvod može uzrokovati teške ozljede ili smrt rukovatelja ili drugih osoba. Prije upotrebe proizvoda morate pročitati i usvojiti sadržaj ovog korisničkog priručnika.
- Ovaj proizvod ne smiju upotrebljavati osobe (uključujući djecu) s umanjenim fizičkim, osjetilnim ili mentalnim sposobnostima ili nedostatkom iskustva i znanja.
- Spremite sva upozorenja i upute.
- Pridržavajte se svih primjenjivih zakona i propisa.
- Rukovatelj i poslodavac rukovatelja moraju biti upoznati s rizicima rukovanja proizvodom i spriječiti ih.
- Rukovanje proizvodom dopustite samo osobama koje su pročitale i usvojile sadržaj priručnika za rukovatelja.
- Proizvodom nemojte rukovati ako prethodno niste obučeni. Svi rukovatelji moraju biti obučeni.
- Djeci nemojte dopustiti upotrebu proizvoda.
- Rukovanje proizvodom dopustite samo ovlaštenim osobama.
- Rukovatelj je odgovoran za nesreće drugih osoba i oštećenje njihove imovine.
- Proizvod nemojte upotrebljavati kada ste umorni, bolesni ili pod utjecajem alkohola, droge ili lijekova.
- Uvijek budite pažljivi i razumni.
- Proizvod održavajte čistim. Znakovi i naljepnice moraju biti jasno čitljivi.
- Oštećen ili neispravan proizvod nemojte upotrebljavati.
- Proizvod nemojte izmjenjivati.
- Nemojte upotrebljavati proizvod kojeg su možda izmijenile druge osobe.

Sigurnosne upute za rad

UPOZORENJE: Prije upotrebe proizvoda pročitajte upozoravajuće upute u nastavku.

- Upotrebljavajte osobnu zaštitnu opremu. Pogledajte *Oprema za osobnu zaštitu na stranici 41*.
- Preveliko izlaganje vibracijama može uzrokovati poremećaj cirkulacije ili oštećenje živčanog sustava kod osoba koji sa slabijom cirkulacijom. Ako imate simptome prevelikog izlaganja vibracijama, zatražite medicinsku pomoć. Ti simptomi uključuju trnce, gubitak osjećaja, bockanje, bolove, gubitak snage te promjene u boji ili stanju kože. Simptomi se uglavnom pojavljuju na prstima, rukama ili zglobovima.
- Proizvodom nemojte rukovati ako nisu postavljeni svi zaštitni poklopci.
- Naučite brzo zaustaviti motore u slučaju nužde.
- Prije napuštanja proizvoda zaustavite motore i odspojite pojni kabel. Uvjerite se da ne postoji opasnost od nehotičnog pokretanja.
- Spriječite zapetljanje odjeće, duge kose ili nakita u pokretne dijelove.
- Tijekom rada morate biti u sigurnom i čvrstom položaju.
- Provjerite jesu li svi vijci i matice pričvršćeni.
- Nemojte dizati ni naginjati proizvod tijekom rada. Abrazivni materijal izlazi iz proizvoda velikom brzinom i može uzrokovati ozljede. Prije podizanja ili naginjanja proizvoda obavezno odspojite kabel napajanja.
- Provjerite jesu li odvajač i ležište odvajača zatvoreni tijekom rada.
- Nemojte upotrebljavati proizvod ako ne možete primiti pomoć u slučaju nezgode.
- Obavezno upotrebljavajte originalnu dodatnu opremu. Za više informacija obratite se zastupniku tvrtke Husqvarna.

- Ako proizvod počne vibrirati ili postane neobično glasan, odmah ga zaustavite. Odspojite strujni utikač. Pregledajte je li proizvod oštećen. Popravite oštećenja ili popravak prepustite odobrenom servisnom agentu.
- Za uklanjanje prašine uvijek priključite proizvod na sakupljač prašine.
- Nemojte povlačiti crijevo sakupljača prašine. Proizvod se može prevrnuti i uzrokovati ozljedu ili oštećenje.
- Sakupljač prašine treba biti uključen do potpunog zaustavljanja motora.
- Proizvodom obvezno rukujte sa stražnje strane i s obje ruke na upravljaču.
- Na ručkama ne smije biti masti ili ulja.
- Provjerite jesu li brtve na četkama neoštećene.
- Provjerite jesu li brtve na četkama ugrađene na ispravnoj visini.
- Uvijek upotrebljavajte odobreni abrazivni materijal. Za više informacija obratite se zastupniku tvrtke Husqvarna. Pogledajte *Odobreni abrazivni materijal na stranici 67*.
- Provjerite okreće li se jedinica ventilatora u ispravnom smjeru. Ispravan smjer vrtnje označen je strelicom na poklopcu jedinice ventilatora.
- Tijekom rada redovito odmarajte.

Sigurnost od vibracija



UPOZORENJE: Prije upotrebe proizvoda pročitajte upozoravajuće upute u nastavku.

- Tijekom rukovanja proizvodom vibracije putuju od proizvoda do rukovatelja. Redovito i često rukovanje proizvodom može uzrokovati ili povećati stupanj ozljeda rukovatelja. Do ozljeda može doći na prstima, šakama, zapešćima, rukama, ramenima i/ili živčanom i krvožilnom sustavu odnosno u drugim dijelovima tijela. Ozljede mogu biti iscrpljujuće i/ili trajne te se mogu postupno povećavati kroz tjedne, mjesece ili godine. Moguće ozljede mogu se pojaviti u krvožilnom ili živčanom sustavu, zglobovima i drugim dijelovima tijela.
- Simptomi se mogu pojaviti tijekom rukovanja proizvodom ili tijekom drugih razdoblja. Ako po pojavi simptoma nastavite rukovati proizvodom, mogu se pojačati ili postati trajni. Ako se pojavi neki od sljedećih simptoma, zatražite liječničku pomoć:
  - Umrtvljenost, gubitak osjeta, trnci, pulsiranje, bol, peckanje, lupanje, ukočenost, nespretnost, slabost, promjene boje ili stanja kože.
- Simptomi se mogu pojačati pri niskim temperaturama. Kada proizvod upotrebljavate na niskim temperaturama, nosite toplu odjeću, a šake održavajte toplima i suhima.
- Kako biste održali ispravnu razinu vibracija, proizvod održavajte i upotrebljavajte sukladno uputama iz korisničkog priručnika.
- Proizvod obuhvaća sustav za smanjivanje vibracija koji ublažava vibracije koje prelaze s ručke na rukovatelja. Neka proizvod radi umjesto vas.
- Ruke držite isključivo na ručki ili ručkama. Sve dijelove tijela držite podalje od proizvoda.
- Ako se iznenada pojave jake vibracije, odmah zaustavite proizvod. Obustavite rad dok ne utvrdite uzrok pojačanih vibracija.

Sigurnost u vezi s prašinom



UPOZORENJE: Prije upotrebe proizvoda pročitajte upozoravajuće upute u nastavku.

- Rukovanje proizvodom može dovesti do povećanja prašine u zraku. Prašina može uzrokovati ozbiljne ozljede i trajne zdravstvene probleme. Silicijsku prašinu više je nadležnih tijela proglasilo štetnom. U nastavku su navedeni primjeri takvih zdravstvenih problema:
  - smrtonosne plućne bolesti kao što je kronični bronhitis, silikoza i fibroza pluća
  - rak
  - urođene mane
  - upalni procesi na koži
- Upotrebom odgovarajuće opreme smanjite količinu prašine i para u zraku te količinu prašine na radnoj opremi, površinama, odjeći i dijelovima tijela. Primjeri kontrole su sustavi za sakupljanje prašine. Smanjite količinu prašine na izvoru kada god je to moguće. Provjerite je li oprema pravilno postavljena, upotrebljava li se ispravno te provode li se redovita održavanja.
- Upotrebljavajte odobrenu zaštitu za dišne putove. Provjerite je li zaštita za dišne putove prikladna za opasne materijale u radnom području.
- Osigurajte dovoljan protok zraka u radnom području.

Sigurnost u bučnim uvjetima



UPOZORENJE: Prije upotrebe proizvoda pročitajte upozoravajuće upute u nastavku.

- Visoke razine buke i dugotrajna izloženost buci mogu uzrokovati gubitak sluha uzrokovan bukom.
- Da biste razinu buke zadržali na minimumu, provedite postupke održavanja i rukujte proizvodom prema uputama u priručniku za rukovatelja.
- Dok rukujete strojem, upotrebljavajte odobrenu zaštitu sluha.
- Slušajte signale upozorenja i glasove kada upotrebljavate zaštitu sluha. Zaštitu sluha uklonite kada zaustavite proizvod, osim ako je ona potrebna uslijed razine buke u radnom području.

Oprema za osobnu zaštitu

UPOZORENJE: Prije upotrebe proizvoda pročitajte upozoravajuće upute u nastavku.

- Pri upotrebi proizvoda obavezno nosite opremu za osobnu zaštitu. Oprema za osobnu zaštitu ne može u potpunosti spriječiti ozljede, no smanjuje stupanj ozljede u slučaju nezgode. Pri odabiru odgovarajuće opreme za osobnu zaštitu i njemu primjenu zatražite savjet od ovlaštenog zastupnika.
- Redovito provjeravajte stanje opreme za osobnu zaštitu.
- Nosite odobrenu zaštitu sluha.
- Upotrebljavajte odobrenu zaštitu za dišne putove.
- Nosite odobrenu zaštitu za oči s bočnom zaštitom.
- Nosite zaštitne rukavice.
- Nosite cipele sa čeličnom kapicom i protukliznim potplatima.
- Nosite odobrenu radnu odjeću ili ekvivalentnu usku odjeću s dugim rukavima i nogavicama.

Protupožarni aparat

- Tijekom rukovanja držite u blizini protupožarni aparat.
- Upotrebljavajte protupožarni aparat s prahom ili protupožarni aparat s ugljikovim dioksidom.

Sigurnost na radnom mjestu

UPOZORENJE: Prije upotrebe proizvoda pročitajte upozoravajuće upute u nastavku.

- Korisnik je odgovoran za analizu površine koja se obrađuje. Korisnik bi trebao izraditi procjenu rizika na temelju dobivenih informacija o obrađivanoj površini te provesti prikladne mjere opreza za rad koji treba provesti.
- Proizvod nemojte upotrebljavati po magli, kiši, jakom vjetru, po hladnom vremenu, opasnosti od munja ili drugim lošim vremenskim uvjetima.
- Pazite na osobe, predmete i situacije koje mogu onemogućiti siguran rad proizvoda.
- Proizvod nemojte upotrebljavati u područjima u kojima postoji opasnost od požara ili eksplozija. Proizvod iskri pa zapaljivi materijal s prašinom ili parama može uzrokovati zapaljenje.
- Djeci, promatračima i životinjama onemogućite pristup radnom području i zadržite ih na sigurnoj udaljenosti od proizvoda. Sigurna udaljenost je 15 m.

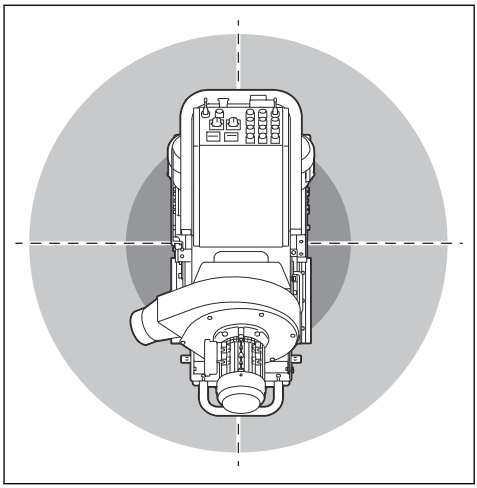

- Promatračima i životinjama onemogućite pristup radnom području i zadržite ih na sigurnoj udaljenosti od proizvoda.
- U radnom području smiju se zadržavati samo ovlaštene osobe.
- Radno područje mora biti čisto i potpuno osvijetljeno. Zakrčeni i tamni prostori čest su uzrok nesreća.
- Prije upotrebe proizvoda iz radnog područja uklonite predmete poput vijaka, žica i kamenja.
- U smjeru rada proizvoda ne smiju se nalaziti kabeli ili crijeva.
- Neravne površine, poput zavarenih šavova ili podnih spojeva, ne smiju zaustavljati proizvod.
- U radnom području mora biti dovoljan protok zraka.

Električna sigurnost

UPOZORENJE: Električni proizvodi uvijek predstavljaju opasnost od strujnog udara. Proizvod nemojte upotrebljavati u lošim vremenskim uvjetima. Nemojte dirati gromobrane i metalne predmete. Da biste spriječili ozljede, proizvod obavezno upotrebljavajte sukladno korisničkom priručniku.

UPOZORENJE: Uvijek upotrebljavajte napajanje sa zaštitnim uređajem diferencijalne struje(Residual-Current Device, RCD). RCD smanjuje opasnost od strujnog udara.

UPOZORENJE: Visoki napon. Na jedinici napajanja ima nezaštićenih dijelova. Prije otvaranja vrata električne kutije obavezno odspojite strujni utikač.



UPOZORENJE: Utičnicu na stroju upotrebljavajte samo u svrhe naznačene u uputama.



OPREZ: Za pogon motora bez problema napajanje proizvoda ili generator moraju biti dovoljno snažni i konstantni. Neprikladan napon uzrokuje povećanje potrošnje energije i temperature motora do pokretanja sigurnosnog kruga. Dimenzije pojnog kabela moraju biti u skladu s nacionalnim i lokalnim propisima. Dimenzija mrežne utičnice mora odgovarati amperaži električne utičnice i produžnog kabela proizvoda.

Ako je otpor u mrežnom sustavu viši, može doći do manjeg pada napona pri pokretanju proizvoda. To može utjecati na rad drugih proizvoda, npr. uzrokovati treperenje rasvjete.

- Strujni utikač mora odgovarati utičnici. Utikač ni pod kojim uvjetima nemojte preinačavati. Nemojte upotrebljavati adapterske utikače s uzemljenim električnim alatima. Neizmijenjeni utikači i odgovarajuće utičnice smanjuju opasnost od strujnog udara.
- Izbjegavajte tjelesni kontakt s uzemljenim površinama kao što su cijevi, radijatori, štednjaci i hladnjaci. Ako vam je tijelo uzemljeno, povećava se opasnost od strujnog udara.
- Provjerite jesu li snaga, osigurač i napon mreže prikladni za napon na natpisnoj pločici proizvoda.
- Prije odspajanja strujnog utikača obavezno zaustavite proizvod.
- Prije priključivanja proizvoda na napajanje provjerite je li sklopka za uključivanje/isključivanje (ON/OFF) postavljena u položaj za isključivanje (OFF).
- Tijekom dugog zaustavljanja proizvoda strujni utikač uvijek treba biti odspojen.
- Ako je oštećen pojni kabel ili strujni utikač, nemojte upotrebljavati proizvod. Kako bi se spriječila opasnost, oštećeni pojni kabel obavezno zamjenjuje proizvođač, njegov serviser ili osoblje sa sličnim kvalifikacijama. Oštećeni pojni kabel može uzrokovati ozbiljnu ozljedu i smrt.
- Pojni kabel upotrebljavajte pravilno. Pojni kabel nemojte upotrebljavati za premještanje, povlačenje ili isključivanje proizvoda. Za odspajanje pojnog kabela povucite strujni utikač. Nemojte povlačiti kabel za napajanje.
- Proizvod upotrebljavajte samo na suhim površinama.
- Zaštitite proizvod od kiše. Voda koja ulazi u proizvod povećava opasnost od strujnog udara.
- Prije priključivanja ili odspajanja priključka kabela motora i električnog kućišta obavezno odspojite pojni kabel.
- Kako biste spriječili opasnost uzrokovanu nehotičnim ponovnim postavljanjem toplinskog isključivanja, ovaj uređaj nije dopušteno napajati putem vanjskog uklopnog uređaja, primjerice mjerača vremena, ili priključivati u krug koji komunalna tvrtka redovito uključuje i isključuje.
- Napajanje proizvoda mora biti osigurano putem odvojenih industrijskih transformatora.

Upute za uzemljeni proizvod



UPOZORENJE: Nepravilan priključak može uzrokovati strujni udar. Ako niste sigurni u ispravnost uzemljenja vaše mrežne utičnice, obratite se ovlaštenom električaru.

Nemojte izmjenjivati tvorničke specifikacije strujni utikača. Ako su strujni utikač ili pojni kabel oštećeni ili ih morate zamijeniti, obratite se servisnom zastupniku tvrtke Husqvarna. Poštujte lokalne propise i zakone.

Ako u potpunosti ne razumijete upute za uzemljeni proizvod, ovlaštenom električaru.

Upotrebljavajte samo uzemljene produžne kabele za vanjsku upotrebu s uzemljivačkim iglicama i uzemljivačkom utičnicom prikladnom za strujni utikač proizvoda.

Proizvod je opremljen uzemljenim pojnim kabelom i strujnim utikačem. Proizvod uvijek priključujte na uzemljenu mrežnu utičnicu. Time smanjujete opasnost od strujnog udara.

S proizvodom nemojte upotrebljavati strujne adaptere.

Produžni kabeli

- Upotrebljavajte samo odobrene produžne kabele prikladnih svojstava.
- Nazivna vrijednost na produžnom kabelu mora biti jednaka navedenoj na natpisnoj pločici proizvoda ili veća od nje.
- Upotrebljavajte uzemljene produžne kabele.
- Kada proizvod upotrebljavate na otvorenom, upotrijebite produžni kabel prikladan za upotrebu na otvorenom. Time smanjujete opasnost od strujnog udara.
- Priključak produžnog kabela mora biti suh i iznad zemlje.
- Produžni kabel držite podalje od vrućine, ulja, oštrih rubova ili pokretnih dijelova. Oštećeni kabeli povećavaju opasnost od strujnog udara.
- Provjerite je li električni produžni kabel u dobrom stanju i neoštećen.
- Produžni kabel nemojte upotrebljavati dok je namotan. To može uzrokovati pregrijavanje produžnog kabela.

- Produžni kabel tijekom rada ne smije ometati rad s proizvodom ili sam proizvod. Tako sprječavate oštećenje produžnog kabela.

Sigurnosni uređaji za proizvod

UPOZORENJE: Prije upotrebe proizvoda pročitajte upozoravajuće upute u nastavku.

- Nemojte upotrebljavati proizvod koji nije ispravan ili je oštećen.
- Svakodnevno pregledavajte sigurnosne uređaje. Ako su sigurnosni uređaji oštećeni ili nisu ispravni, obratite se Husqvarna ovlaštenom serviseru tvrtke.
- Sigurnosne uređaje nije dopušteno izmjenjivati

Sklopka za uključivanje/isključivanje ON/OFF

Sklopkom za uključivanje/isključivanje (ON/OFF) pokreće se i prekida napajanje proizvoda.

Provjera sklopke za uključivanje/isključivanje (ON/OFF)

1. Okrenite gumb za zaustavljanje u nuždi (A) u smjeru kretanja kazaljke na satu kako biste bili sigurni da je isključen.

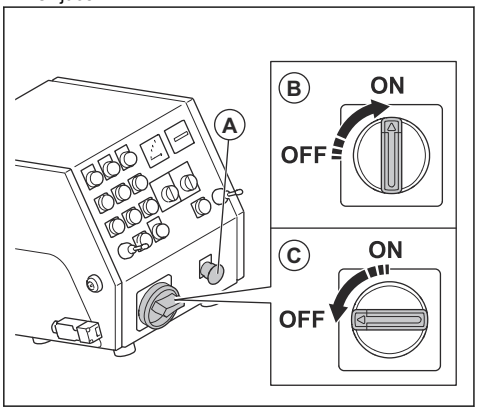

2. Sklopku ON/OFF okrenite u položaj za ON (B).
3. Provjerite uključuje li se kontrolno svjetlo na upravljačkoj ploči.
4. Sklopku za uključivanje/isključivanje ON/OFF okrenite u položaj za isključivanje OFF (C).
5. Provjerite je li isključeno kontrolno svjetlo na upravljačkoj ploči.

Gumbi ON/OFF pogonskih motora

Gumbima ON/OFF pogonskih motora pokreću se i zaustavljaju pogonski motori. Pogledajte *Pregled pogonskih motora na stranici 43*.

Pregled pogonskih motora

1. Okrenite gumb za zaustavljanje u nuždi u smjeru kretanja kazaljke na satu kako biste bili sigurni da je isključen.
2. Sklopku za uključivanje/isključivanje ON/OFF postavite u položaj za uključivanje ON.
3. Pritisnite gumb ON pogonskih motora (A).

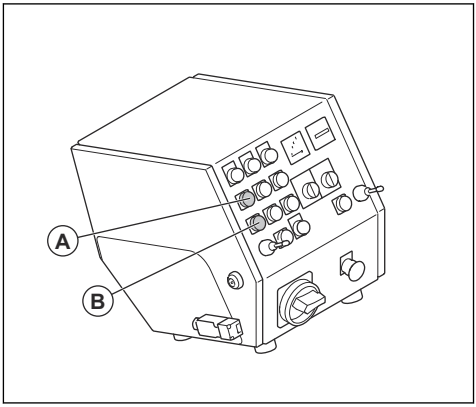

4. Provjerite uključuje li se indikator.
5. Regulator brzine postavite na 1.
6. Gurnite dvije upravljačke palice prema naprijed. Provjerite pogoni li se proizvod prema naprijed.

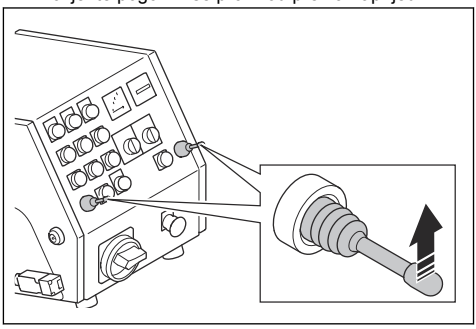

7. Postavite dvije upravljačke palice u neutralni položaj. Provjerite zaustavlja li se proizvod.
8. Povucite dvije upravljačke palice unatrag. Provjerite pogoni li se proizvod unatrag.
9. Postavite dvije upravljačke palice u neutralni položaj.
10. Pritisnite gumb OFF pogonskih motora (B).
11. Provjerite je li se indikator isključio.

Gumbi za ON/OFF jedinice ventilatora

Gumbima ON/OFF jedinice ventilatora pokreće se i zaustavlja jedinica ventilatora. Pogledajte *Provjera gumba ON/OFF jedinice ventilatora na stranici 44*.

Provjera gumba ON/OFF jedinice ventilatora

1. Okrenite gumb za zaustavljanje u nuždi u smjeru kretanja kazaljke na satu kako biste bili sigurni da je isključen.
2. Sklopku za uključivanje/isključivanje ON/OFF postavite u položaj za uključivanje ON.
3. Pritisnite gumb ON jedinice ventilatora (A).

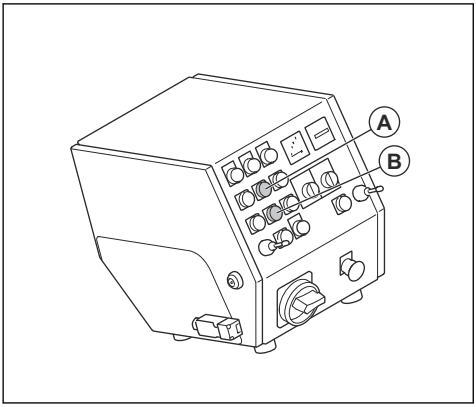

4. Provjerite pokreće li se jedinica ventilatora.
5. Pritisnite gumb OFF jedinice ventilatora (B).
6. Provjerite zaustavlja li se jedinica ventilatora.

Gumbi za ON/OFF motora za pjeskarenje

Gumbima za pokretanje/zaustavljanje (ON/OFF) motora za pjeskarenje pokreću se i zaustavljaju motori za pjeskarenje. Pogledajte *Provjera gumba ON/OFF motora za pjeskarenje na stranici 44*.

Provjera gumba ON/OFF motora za pjeskarenje

1. Okrenite gumb za zaustavljanje u nuždi u smjeru kretanja kazaljke na satu kako biste bili sigurni da je isključen.
2. Sklopku za uključivanje/isključivanje ON/OFF postavite u položaj za uključivanje ON.
3. Pritisnite gumb ON motora za pjeskarenje (A).

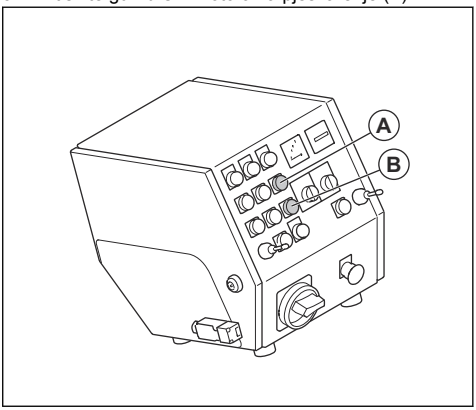

4. Provjerite pokreće li se motor za pjeskarenje.
5. Pritisnite gumb OFF motora za pjeskarenje (B).
6. Provjerite jesu li se motor za pjeskarenje zaustavio.

Ampermetar

Ampermetri prikazuju snagu udara na površinu. Maksimalna amperaža prikazana je iznad ampermetra.

Provjera ampermetra

Informacije o položaju ampermetara na svom proizvodu potražite pod *Upravljačka ploča na stranici 37*.

1. Pokrenite proizvod. Pogledajte *Pokretanje proizvoda na stranici 49*.
2. Pričekajte da ampermetar postigne položaj praznog hoda.
3. Zaustavite proizvod. Pogledajte *Zaustavljanje proizvoda na stranici 52*.

Gumb za zaustavljanje u nuždi

Gumb za zaustavljanje u nuždi služi za brzo zaustavljanje motora.

Provjera gumba za zaustavljanje u nuždi

Informacije o položaju gumba za zaustavljanje u nuždi na vašem proizvodu potražite pod *Upravljačka ploča na stranici 37*.

1. Okrenite gumb za zaustavljanje u nuždi u smjeru kretanja kazaljke na satu kako biste bili sigurni da je isključen.
2. Pokrenite proizvod. Pogledajte *Pokretanje proizvoda na stranici 49*.
3. Pritisnite gumb za zaustavljanje u nuždi.
4. Provjerite jesu li se motori zaustavili.
5. Gumb za zaustavljanje u nuždi okrenite u smjeru kazaljke na satu za isključenje.

Kontrola prisutnosti rukovatelja (OPC)

Kada se uključi OPC, motor se zaustavlja. Pogledajte *Provjera kontrole prisutnosti rukovatelja (Operator Presence Control, OPC) na stranici 45*.

Provjera kontrole prisutnosti rukovatelja (Operator Presence Control, OPC)

1. Pokrenite proizvod. Pogledajte *Pokretanje proizvoda na stranici 49*.
2. Izvucite ključ za OPC. Ako se motor ne zaustavi za tri sekunde, obratite se ovlaštenom serviseru tvrtke Husqvarna.

Sigurnosne upute za održavanje

UPOZORENJE: Prije upotrebe proizvoda pročitajte upozoravajuće upute u nastavku.

- Održavanje provodite isključivo prema uputama iz ovog korisničkog priručnika. Sva druga servisiranja prepustite serviseru.
- Ako se održavanje ne provodi ispravno i redovno, povećava se opasnost od ozljede i oštećenja proizvoda.
- Prije održavanja očistite proizvod i uklonite opasne materijale.
- Održavanje proizvoda provedite na stabilnom i ravnom tlu. Onemogućite pomicanje proizvoda.
- Proizvod nemojte izmjenjivati. Izmjene bez odobrenja proizvođača mogu uzrokovati ozbiljne ozljede ili smrt.
- Zamijenite oštećene, istrošene ili polomljene dijelove.
- Proizvod nemojte prati tlačnim peračem.
- Upotrebljavajte samo krpe za čišćenje koje ne ostavljaju dlačice.
- Obavezno upotrebljavajte samo originalnu dodatnu opremu i rezervne dijelove. Dodatna oprema i rezervni dijelovi bez odobrenja proizvođača mogu uzrokovati ozbiljne ozljede ili smrt.
- Nakon održavanja provjerite razinu vibracija proizvoda. Ako nije ispravna, obratite se ovlaštenom serviseru.
- Redovno servisirajte proizvod kod ovlaštenog servisera.

Rad

Uvod

UPOZORENJE: Prije rada s proizvodom morate pročitati i usvojiti poglavlje o sigurnosti.

Prije upotrebe proizvoda

1. Pažljivo pročitajte korisnički priručnik i prije upotrebe dobro usvojite sadržaj.
2. Pažljivo pročitajte priručnik za sakupljač prašine i dobro usvojite upute.
3. Ako proizvod radi u kombinaciji s izvorom napajanja, provjerite jeste li pročitali i razumjeli korisnički priručnik za taj izvor napajanja.
4. Upotrebljavajte osobnu zaštitnu opremu. Pogledajte *Oprema za osobnu zaštitu na stranici 41*.
5. U radnom području smiju se zadržavati samo ovlaštene osobe.
6. Provodite svakodnevno održavanje. Pogledajte *Raspored održavanja na stranici 53*.
7. Provjerite je li proizvod pravilno sastavljen i neoštećen.
8. Provjerite jesu li svi vijci i matice zategnuti.
9. Provjerite jesu li lopatice kotača za pjeskarenje, dovodni žlijeb i brtve neoštećeni i neistrošeni. Zamijenite dijelove kada se istroši 75 % debljine lopatice.
10. Provjerite je li odvajač neistrošen.
11. Provjerite je li odvajač napunjen abrazivnim materijalom do ležišta odvajača.
12. Provjerite jesu li brtve na četkama ugrađene na pravilnoj visini. Pogledajte *Podešavanje ispravne visine brtvi na četki na stranici 46*.
13. Postavite proizvod u radno područje. Površina mora biti ravna. Omogućite siguran i pravilan transport proizvoda do radnog područja i u njega. Pogledajte *Prijevoz, spremanje i zbrinjavanje na stranici 61*.
14. Ugradite bočne brtve. Pogledajte *Ugradnja bočnih brtvi na stranici 46*.
15. Priključite sakupljač prašine na proizvod. Pogledajte *Priključivanje sakupljača prašine na stranici 49*.
16. Prije priključivanja proizvoda na izvor napajanja provjerite je li sklopka ON/OFF u položaju OFF.
17. Priključite proizvod na izvor napajanja. Pogledajte *Priključenje proizvoda na električni izvor na stranici 49*.

Ventil za abrazivni materijal

Ventilom za abrazivni materijal upravlja se protokom abrazivnog materijala na lopatice kotača za pjeskarenje.

Podešenost ventila za abrazivni materijal prikazuje se na ampermetru. Pogledajte *Ampermetar na stranici 44*.

Ventil za abrazivni materijal moguće je podešavati s upravljačkom polugom za abrazivni materijal. Pogledajte *Ventil za abrazivni materijal na stranici 45*.

Primjena ventila za abrazivni materijal

OPREZ: Ventil za abrazivni materijal otvarajte samo kada je motor za pjeskarenje u pogonu.

1. Da biste zatvorili ventil i prekinuli protok abrazivnog materijala (A), pritisnite upravljačku polugu za abrazivni materijal.

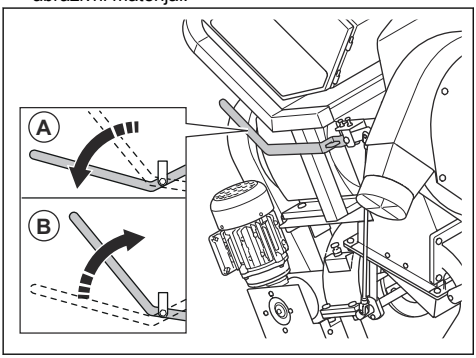

2. Da biste otvorili ventil i pokrenuli protok abrazivnog materijala (B), povucite upravljačku polugu za abrazivni materijal.

Brtva abrazivnog materijala

Brtva abrazivnog materijala sustav je brtvi s dvije bočne brtve (A), jednom prednjom brtvom (B) i jednom stražnjom brtvom (C). Brtva abrazivnog materijala tijekom rada osigurava zadržavanje abrazivnog materijala u proizvodu. Više informacija o bočnim brtvama potražite pod *Ugradnja bočnih brtvi na stranici 46*. Više informacija o prednjoj brtvi potražite pod *Zamjena prednjih gumenih brtvi na stranici 58*.

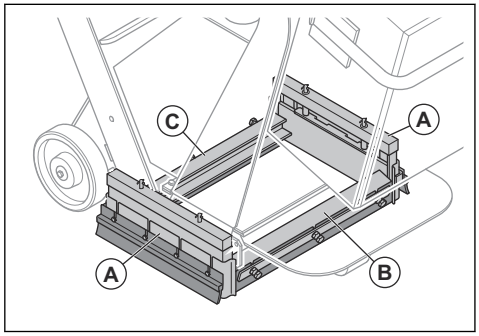

Podešavanje ispravne visine brtvi na četki

Brtve na četkama troše se tijekom rada proizvoda. Potrebno je podešavati visinu brtvi na četkama u redovitim razmacima.

1. Otpustite tri vijka.

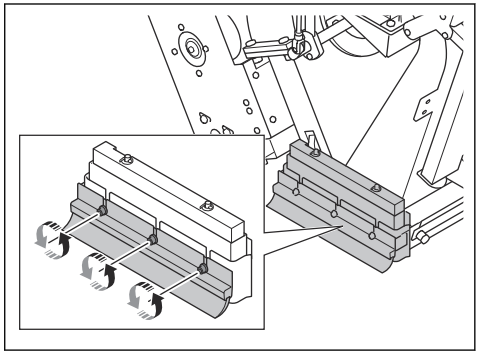

2. Podešavajte visinu dok brtve na četki ne postavite na 1 mm/0,04'' iznad površine.

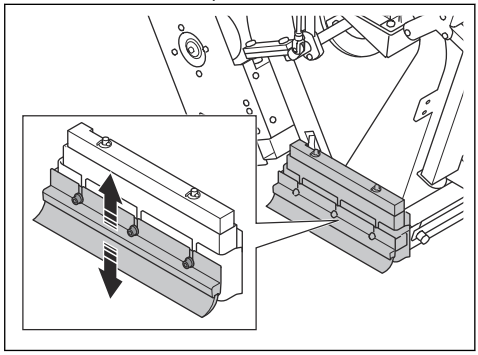

3. Zategnite tri vijka.

Ugradnja bočnih brtvi

UPOZORENJE: Za ovaj postupak potrebne su najmanje dvije osobe. Jedna osoba ugrađuje bočne brtve, a jedna onemogućuje promjenu položaja proizvoda.

Sustav bočne brtve sastoji se od dvije metalne bočne brtve, dvije gumene bočne brtve i dvije bočne četke. Metalne bočne brtve ispadaju iz sustava bočne brtve kada podignete proizvod s površine. Prije upotrebe proizvoda ugradite bočne brtve.

1. Parkirajte proizvod na ravno tlo.
2. Zaustavite proizvod i dopustite da se ohladi.

3. Jedna osoba treba nagnuti proizvod unatrag tako je udaljenost (A) iznosi 120 mm/4,7''.

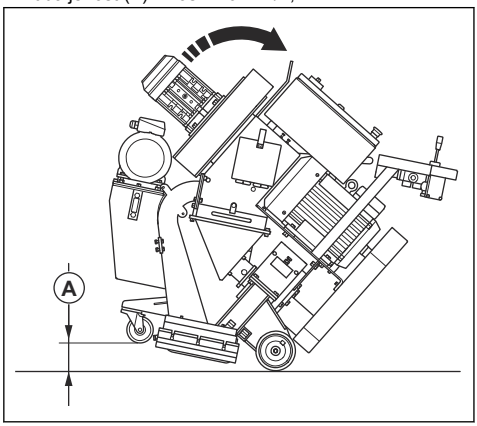

4. Druga osoba postavlja komad drveta (B) ispod prednjih kotača. Dimenzije komada drveta moraju biti 100×100×300 mm/4×4×12''.

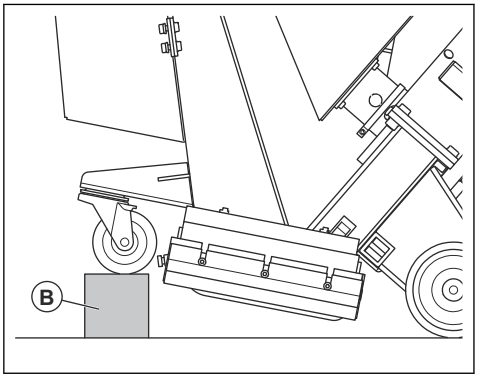

5. Dok jedna osoba nadgleda postupak, druga osoba ugrađuje bočne brtve u kućišta bočnih brtvi:

a) Postavite bočnu brtvu (C) u kućište bočne brtve na jednoj strani proizvoda. Zaobljeni dio bočne brtve mora biti usmjeren k prednjoj strani proizvoda.

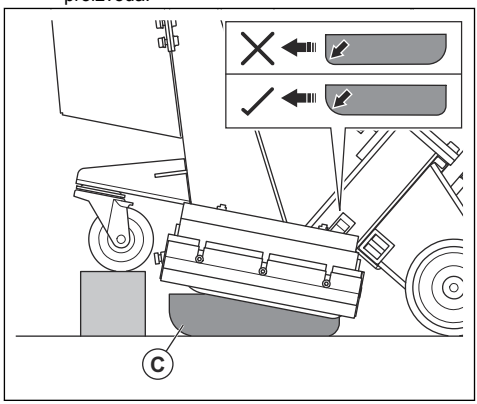

b) Postavite držač bočne brtve (D) oko kućišta bočne brtve kako biste bočnu brtvu učvrstili u pravilnom položaju.

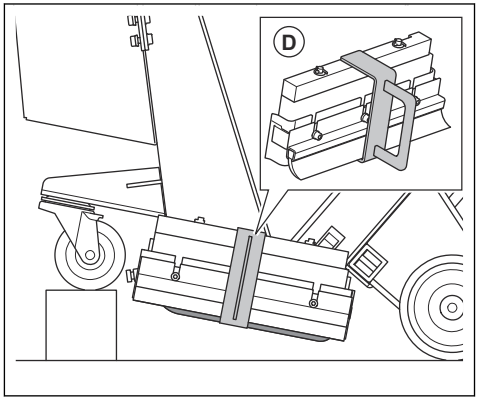

c) Ugradite bočnu brtvu na nasuprotnoj strani proizvoda.

6. Dok jedna osoba treba malo podići proizvod, a druga treba ukloniti komad drveta.
7. Osoba koja je podigla proizvod polako ga treba spustiti na tlo.

8. Druga osoba uklanja držače bočne brtve s obje strane proizvoda (E).

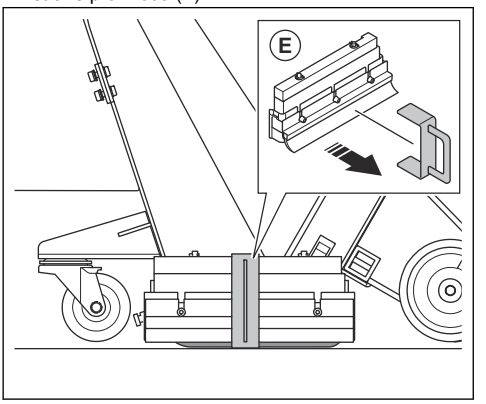

Abrazivni materijal

Za odabir abrazivnog materijala prikladnog za vaše površinske radove obratite se zastupniku tvrtke Husqvarna. Pogledajte *Odobreni abrazivni materijal na stranici 67*.

Odvajač

Odvajač (A) zadržava abrazivni materijal i abrazivni materijal putem lijevka (B) doprema na kotače za pjeskaranje.

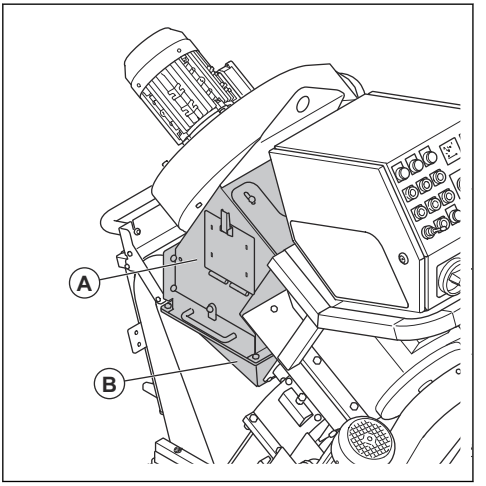

Ležište odvajača odvaja onečišćenje od abrazivnog materijala i lopatica kotača za pjeskarenje.

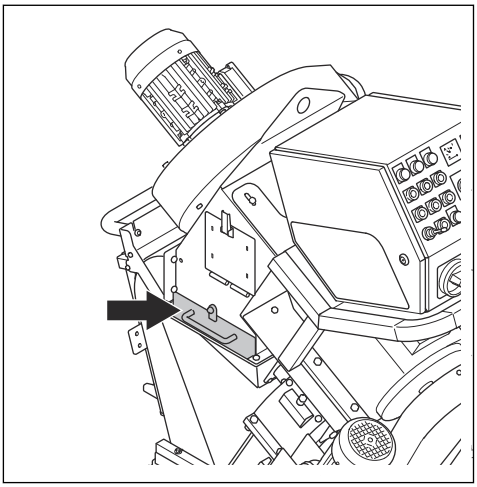

Punjenje proizvoda abrazivnim materijalom

UPOZORENJE: Pri punjenju proizvoda abrazivnim materijalom obavezno nosite osobnu zaštitnu opremu. Pogledajte *Oprema za osobnu zaštitu na stranici 41*.

1. Provjerite je li ventil za abrazivni materijal zatvoren. Pogledajte *Primjena ventila za abrazivni materijal na stranici 46*.
2. Otvorite vrata odvajača.

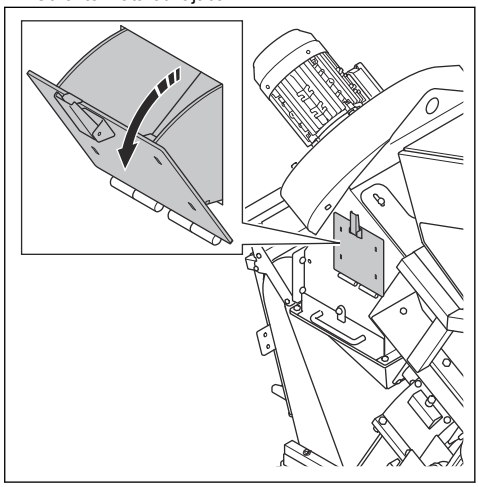

3. Otvorite ležište odvajača i pri punjenju abrazivnog materijala, ili po potrebi, uklonite sva onečišćenja.

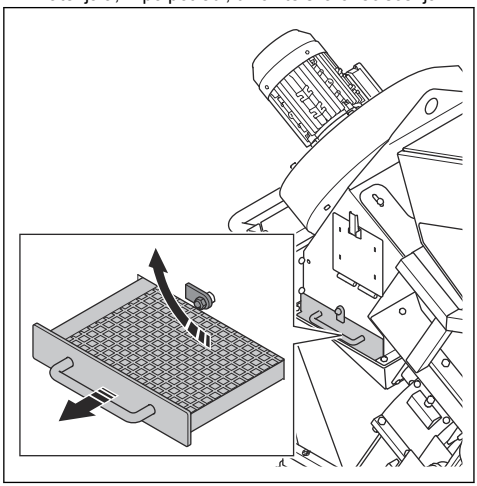

4. Napunite odvajač abrazivnim materijalom do ležišta odvajača. Ako je potrebno, odvajač napunite abrazivnim materijalom.

Priključivanje sakupljača prašine

UPOZORENJE: Ako je crijevo za sakupljanje prašine oštećeno, nemojte upotrebljavati sakupljač prašine. Povećava se rizik od udisanja prašine štetne za vaše zdravlje. Upotrebljavajte odobrenu zaštitu za dišne putove.

1. Provjerite je li crijevo za usisavanje prašine neoštećeno.
2. Provjerite jesu li filtri u sakupljaču prašine čisti i neoštećeni.
3. Crijevo sakupljača prašine pažljivo priključite na priključak za usisivač prašine. Crijevo sakupljača prašine priključite s crijevnim stezaljkama i industrijskom trakom.

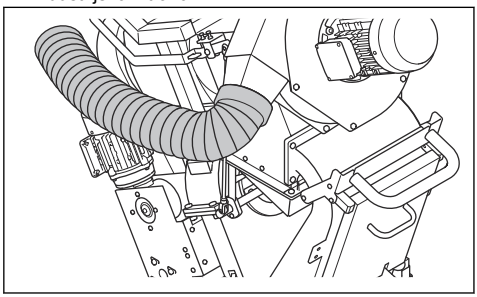

Priključenje proizvoda na električni izvor

1. Strujni utikač proizvoda priključite na uzemljenu mrežnu utičnicu ili drugi izvor napajanja.
2. Provjerite odgovara li mrežni napon onom na natpisnoj pločici proizvoda.

Provjerite smjera vrtnje jedinice ventilatora

1. Pokrenite proizvod. Pogledajte *Pokretanje proizvoda na stranici 49*.
2. Zaustavite proizvod nakon nekoliko sekundi. Pogledajte *Zaustavljanje proizvoda na stranici 52*.
3. Provjerite okreće li se jedinica ventilatora u ispravnom smjeru. Ispravan smjer prikazan je strelicom na poklopcu jedinice ventilatora.
4. Ako smjer vrtnje ventilatora nije ispravan, promijenite redoslijed faza napajanja.

Odabir ispravne brzine

Za najbolji rezultat važno je pogoniti proizvod s pravilnom brzinom. Ako je kvaliteta površine neujednačena, prilagodite brzinu za ostvarenje ujednačenog rezultata. Pregledajte rezultat i po potrebi prilagodite brzinu.

- Za povećanje brzine regulator brzine okrećite u smjeru kretanja kazaljke na satu.

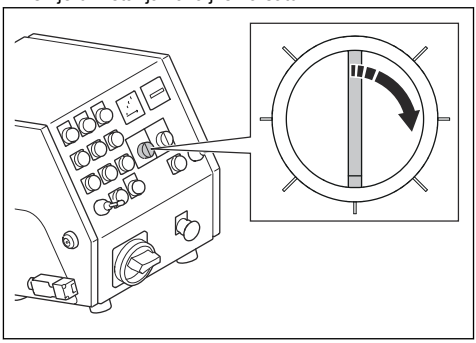

- Za smanjenje brzine regulator brzine okrećite u smjeru suprotnom od kretanja kazaljke na satu.

Pokretanje proizvoda

1. Priključite proizvod na napajanje. Pogledajte *Priključenje proizvoda na električni izvor na stranici 49*.
2. Na proizvod priključite crijeva sakupljača prašine. Pogledajte *Priključivanje sakupljača prašine na stranici 49*.
3. Pokrenite sakupljač prašine. Pogledajte korisnički priručnik za sakupljač prašine.

4. Kabel kontrole prisutnosti rukovatelja postavite oko lijevog zapešća.
5. Gumb za zaustavljanje u nuždi okrenite u smjeru kretanja kazaljke na satu kako biste ga isključili.
6. Sklopku za uključivanje/isključivanje ON/OFF postavite u položaj za uključivanje ON (A).

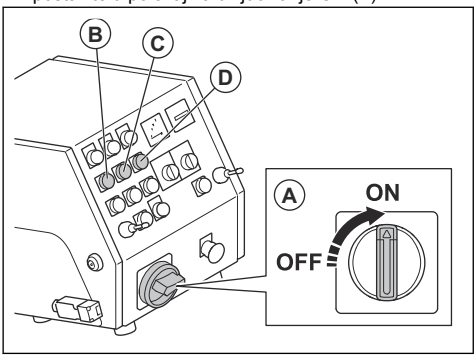

7. Pokrenite pogonske motore (B) i jedinicu ventilatora (C).
8. Provjerite smjer vrtnje jedinice ventilatora. Pogledajte *Provjerite smjera vrtnje jedinice ventilatora na stranici 49*.
9. Pokrenite motor za pjeskarenje (D).

Rad s proizvodom

UPOZORENJE: Nemojte dizati ni naginjati proizvod tijekom rada. Abrazivni materijal izlazi iz proizvoda velikom brzinom i može uzrokovati ozljede.

1. Provjerite je li radno područje sigurno. Pogledajte *Sigurnost na radnom mjestu na stranici 41*.
2. Odvajač napunite abrazivnim materijalom. Pogledajte *Punjenje proizvoda abrazivnim materijalom na stranici 48*.
3. Pokrenite proizvod. Pogledajte *Pokretanje proizvoda na stranici 49*.
4. Kotačić regulatora brzine postavite na najnižu brzinu.
5. Za pogon proizvoda prema naprijed dvije upravljačke palice pritisnite prema naprijed.

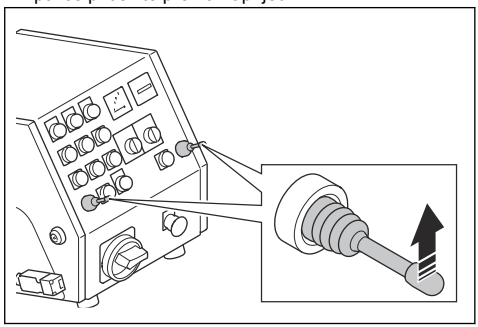

6. Pritisnite i zadržite gumb STOP lijevog pogonskog motora kako biste proizvodom skrenuli ulijevo. Pritisnite i zadržite gumb STOP desnog pogonskog motora kako biste proizvodom skrenuli udesno.
7. Za otvaranje ventila povucite upravljačku polugu za abrazivni materijal. Pogledajte *Primjena ventila za abrazivni materijal na stranici 46*.
8. Nakon 2 m/7’ pritisnite upravljačku polugu za abrazivni materijal kako biste zatvorili ventil.
9. Zaustavite proizvod.
10. Provjerite obrazac pjeskarenja. Ako je potrebno, prilagodite obrazac pjeskarenja. Pogledajte *Prilagodba obrasca pjeskarenja na stranici 51*.
11. Odaberite ispravnu brzinu. Pogledajte *Odabir ispravne brzine na stranici 49*.
12. Pomičite proizvod (A) paralelno. Sakupljač prašine (B) mora biti priključen na proizvod (A) putem crijeva sakupljača prašine (C).

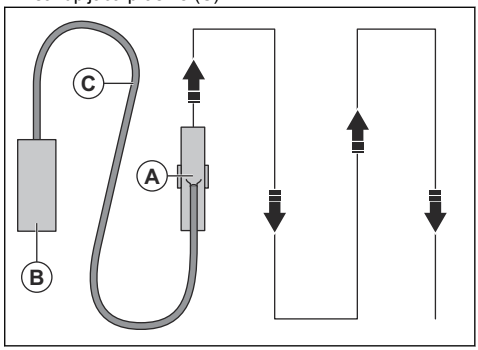

13. Da biste proizvod zaokrenuli ulijevo za 360,°lijevu upravljačku palicu pritisnite unatrag.
14. Da biste proizvod zaokrenuli udesno za 360,°desnu upravljačku palicu pritisnite unatrag.

Obrazac pjeskarenja

Obrazac pjeskarenja (A) je obrađena površina.

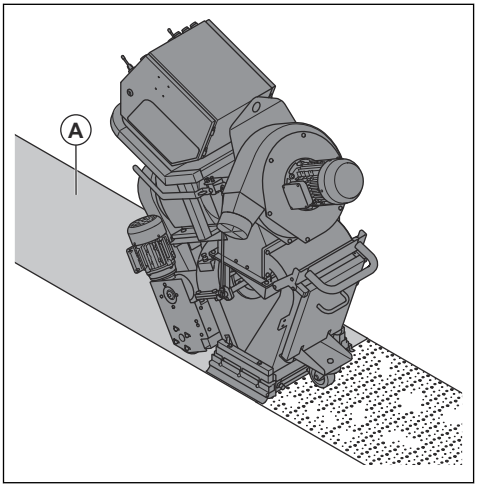

Za dobar rezultat žarišna točka mora biti u sredini obrasca pjeskarenja. Ako je žarišna točka previše ulijevo ili udesno, okrenite upravljački kavez. Pogledajte *Prilagodba obrasca pjeskarenja na stranici 51*.

Ovo su uvjeti koji utječu na obrazac pjeskarenja:

- Smjer vrtnje lopatica kotača za pjeskarenje je pravilan.
- Povećana potrošnja lopatica kotača za pjeskarenje, rotora i kontrolnog kaveza.
- Veličina abrazivnog materijala. Kada upotrebljavate abrazivni materijal druge dimenzije, nužno je prilagoditi obrazac pjeskarenja.
- Položaj bočnog prozora na upravljačkom kavezu.
- Različite vrste i tvrdoća površine.

Prilagodba obrasca pjeskarenja

UPOZORENJE: Kada je proizvod uključen, nemojte podešavati, otpuštati ili dodirivati stezaljke kaveza, dovodni žlijeb ili lopatice kotača za pjeskarenje. Dok podešavate obrazac pjeskarenja, isključite električno napajanje.

UPOZORENJE: Pri prilagođavanju obrasca pjeskarenja nosite opremu za osobnu zaštitu. Pogledajte *Oprema za osobnu zaštitu na stranici 41*.

1. Otvorite vrata odvajača i potražite abrazivni materijal u lijevku. Ako u lijevku ima abrazivnog materijala, ispraznite ga. Pogledajte *Uklanjanje abrazivnog materijala iz lijevka na stranici 54*.
2. Odspojite strujni utikač.
3. Uklonite lijevak. Pogledajte *Uklanjanje i ugradnja lijevka na stranici 54*
4. Zabilježite položaj kontrolnog kaveza. Utor na kontrolnom kavezu (A) neka vam posluži kao smjernica.

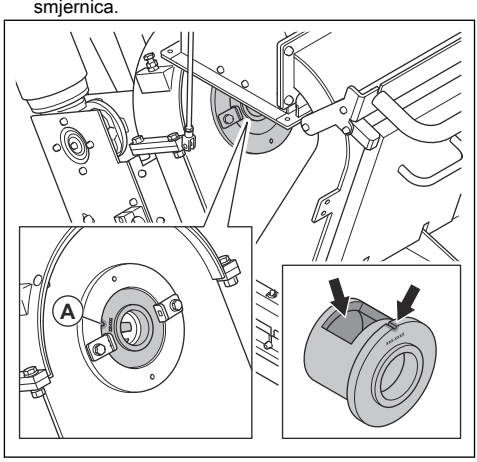

5. Otpustite stezaljke kaveza.

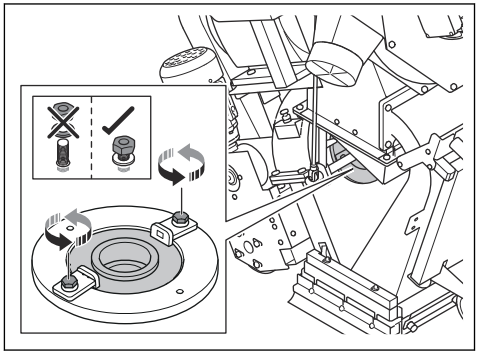

6. Provjerite položaj prozorčića upravljačkog kaveza.

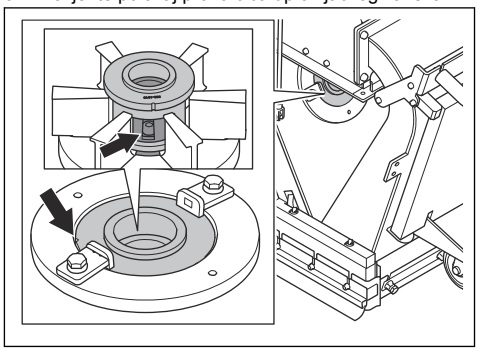

7. Ako je žarišna točka previše udesno, upravljački kavez okrenite u smjeru kretanja kazaljke na satu.

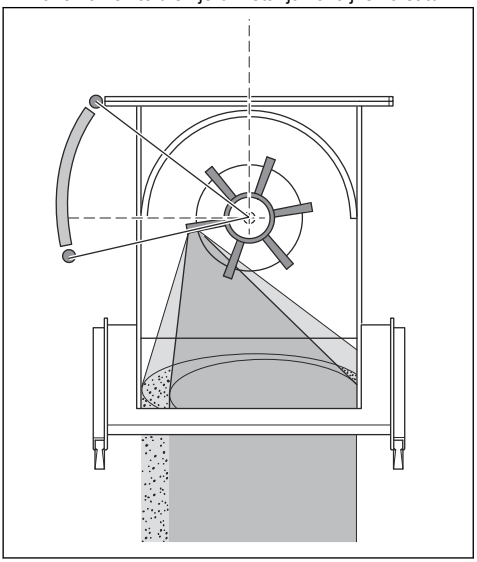

8. Ako je žarišna točka previše ulijevo, upravljački kavez okrenite u smjeru suprotnom od kretanja kazaljke na satu.

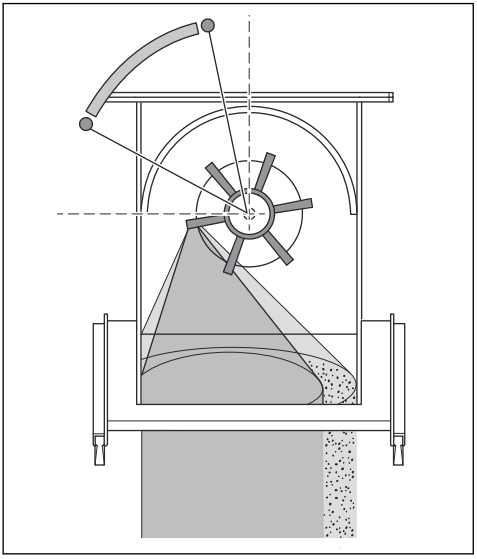

9. Za pravilnu podešenost žarišna točka mora biti podjednako raspodijeljena po površini.

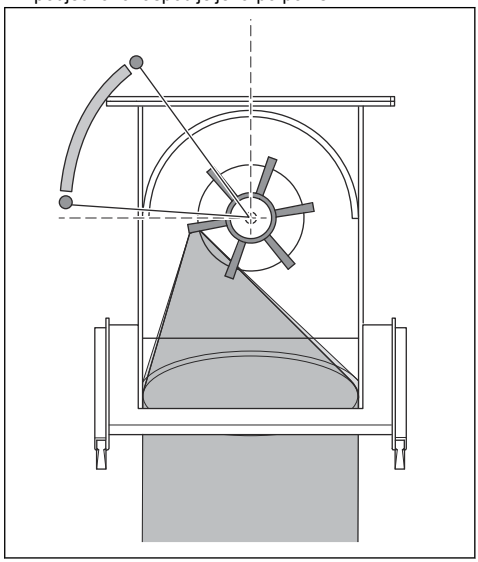

10. Rotor (B) i upravljački kavez (C) moraju biti pravilno instalirani jedan u odnosu na drugi.

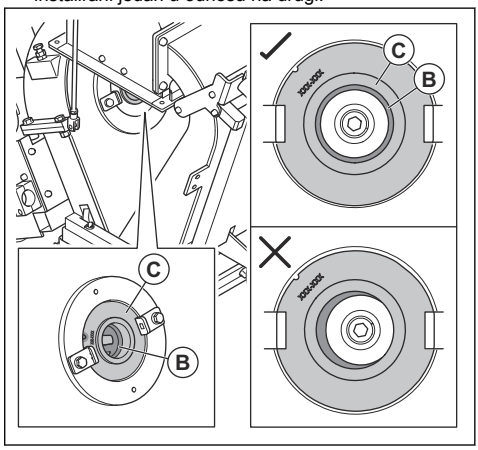

11. Zategnite stezaljke kaveza.
12. Rukama okrećite rotor i kotač za pjeskarenje. Provjerite ima li neobičnih zvukova.
13. Ugradite lijevak. Pogledajte *Uklanjanje i ugradnja lijevka na stranici 54*.

Zaustavljanje proizvoda

1. Zatvorite ventil za abrazivni materijal. Pogledajte *Primjena ventila za abrazivni materijal na stranici 46*.

2. Pritisnite gumb za zaustavljanje motora za pjeskarenje (A), jedinice ventilatora (B) i pogonskog motora (C).

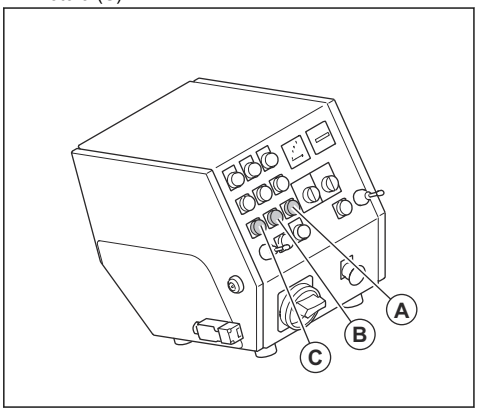

3. Sklopku za uključivanje/isključivanje ON/OFF okrenite u položaj za isključivanje OFF.
4. Odspojite električni utikač od napajanja.
5. Zaustavite sakupljač prašine. Pogledajte korisnički priručnik za sakupljač prašine.

Održavanje

Uvod

UPOZORENJE: Prije održavanja morate pročitati i usvojiti poglavlje o sigurnosti.

UPOZORENJE: Pri servisiranju i održavanju opreme nosite opremu za osobnu zaštitu. Pogledajte *Oprema za osobnu zaštitu na stranici 41*.

UPOZORENJE: Prije početka održavanja zaustavite motore i iskopčajte strujni utikač iz utičnice. Provjerite jesu li se svi pogoni zaustavili.

Za sve radove servisiranja i održavanja na proizvodu potrebna je posebna obuka. Jamčimo dostupnost profesionalnih popravaka i servisa. Ako vaš zastupnik nije serviser, od njega zatražite informacije o najbližem serviseru.

Detaljnije informacije potražite pod www.husqvarnaconstruction.com.

Raspored održavanja

* = opće održavanje koje provodi rukovatelj. Upute nisu u ovom korisničkom priručniku.

X = upute se nalaze u ovom korisničkom priručniku.

O = upute nisu u ovom korisničkom priručniku. Održavanje prepustite ovlaštenom serviseru.

Općeniti postupci održavanja proizvoda	Svakih 3 h	Dnevno	12 h nakon servisiranja	Svaka tri mjeseca	Godišnje
Ispraznite sakupljač prašine.	*				
Pregledajte odvajač i ležište odvajača.	X				
Provjerite jesu li strujni utikač i produžni kabel u dobrom stanju i neoštećeni.		*			
Provjerite jesu li električne komponente, kabeli i priključci neistrošeni i neoštećeni.		*			

Općeniti postupci održavanja proizvoda	Svakih 3 h	Dnevno	12 h nakon servisiranja	Svaka tri mjeseca	Godišnje
Pregledajte zaštitni uređaj diferencijalne struje (RCD).		*			
Provjerite ima li na motoru onečišćenja i oštećenja.		*			
Provjerite je li crijevo sakupljača prašine neoštećeno i prohodno.		*			
Provjerite jesu li istrošeni kontrolni kavez i lopatice kotača za pjeskarenje. Pogledajte *Prije upotrebe proizvoda na stranici 45*.		X			
Očistite proizvod.		X			
Pregledavajte sve sigurnosne uređaje.		X			
Provjerite jesu li istrošene brtve na četki i prednje gumene brtve.		*			
Provjerite jesu li svi matice i vijci zategnuti.			*		
Provjerite zategnutost klinastih remena.				X	
Provedite kompletan servis i čišćenje proizvoda.					O

Čišćenje proizvoda

- Opremu obavezno očistite nakon upotrebe. Upotrijebite usisivač.
- Proizvod nemojte prati peračem pod visokim tlakom.
- Otvore za zrak održavajte čistima i prohodnima kako biste osigurali uvijek dovoljno nisku temperaturu proizvoda.

Uklanjanje abrazivnog materijala iz lijevka

1. Pokrenite proizvod. Pogledajte *Pokretanje proizvoda na stranici 49*.
2. Pritisnite gumb ON motora za pjeskarenje.
3. Kada motor za pjeskarenje postigne 75 % maksimalne brzine, pritisnite gumb OFF motora za pjeskarenje. Istovremeno otvorite ventil za abrazivni materijal. Pogledajte *Primjena ventila za abrazivni materijal na stranici 46*.
4. Nakon tri sekunde zatvorite ventil za abrazivni materijal.
5. Pogonite proizvod 50 cm prema naprijed.
6. Otvorite vrata odvajača i potražite preostali abrazivni materijal. Ako je u lijevku preostalo abrazivnog materijala, ponavljajte postupak dok ne ispraznite lijevak.

Uklanjanje i ugradnja lijevka

1. Otvorite vrata odvajača i potražite abrazivni materijal u lijevku. Ako u lijevku ima abrazivnog materijala, ispraznite ga. Pogledajte *Uklanjanje abrazivnog materijala iz lijevka na stranici 54*.
2. Odspojite strujni utikač.

3. Otpustite stezaljku (A) na ventilu abraziva.

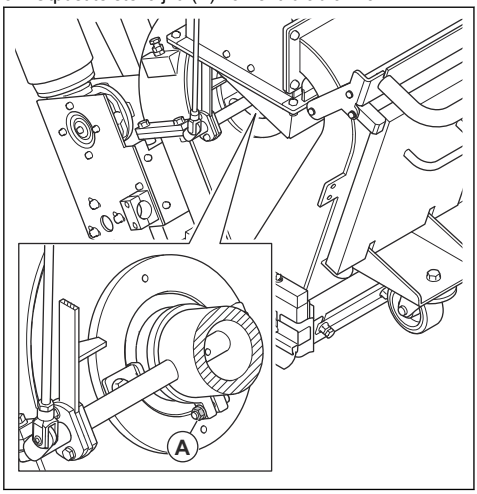

4. Otpustite polugu ventila abraziva.

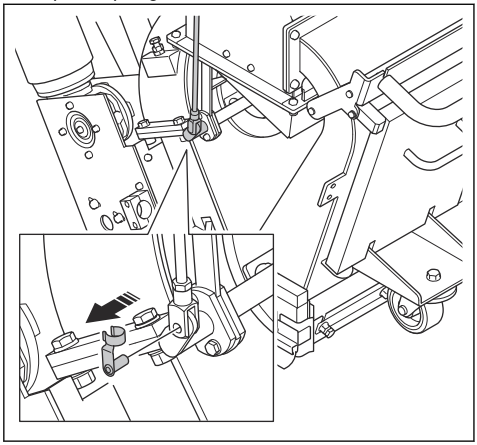

5. Uklonite četiri vijka, osam podloški, četiri matice i lijevak.

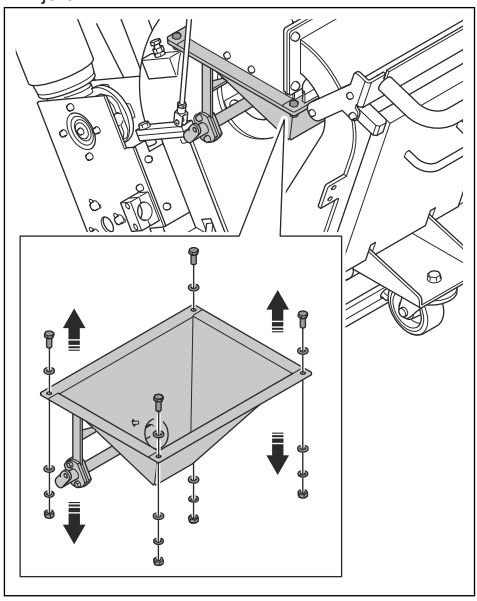

6. Lijevak ugradite obrnutim redoslijedom.

Uklanjanje rotora

1. Otvorite vrata odvajača i potražite abrazivni materijal u lijevku. Ako u lijevku ima abrazivnog materijala, ispraznite ga. Pogledajte *Uklanjanje abrazivnog materijala iz lijevka na stranici 54*.
2. Odspojite strujni utikač.
3. Uklonite lijevak. Pogledajte *Uklanjanje i ugradnja lijevka na stranici 54*.
4. Uklonite dva vijka, četiri podloške, dvije stezaljke kaveza i upravljački kavez.

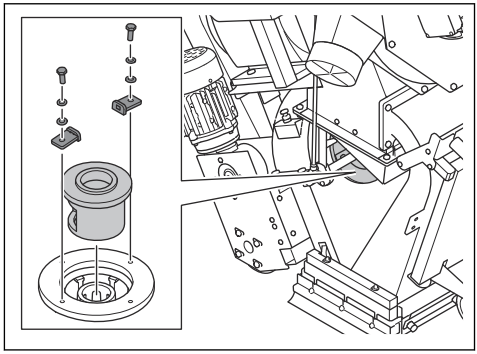

5. U lopatice kotača za pjeskarenje umetnite alat prikladan a sprječavanje vrtnje. Uklonite vijak i bacite ga u otpad.

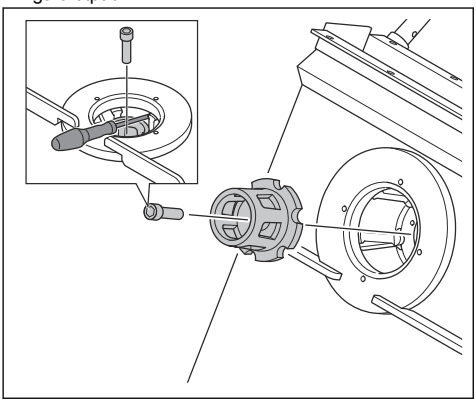

6. Uklonite rotor.

Ugradnja rotora

1. Navoje u otvoru vijka za rotor očistite komprimiranim zrakom.
2. Ugradite rotor.

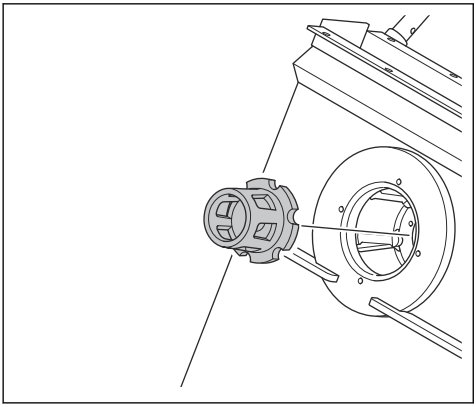

3. Prikladnim alatom blokirajte lopatice kotača za pjeskarenje i ugradite vijak rotora.

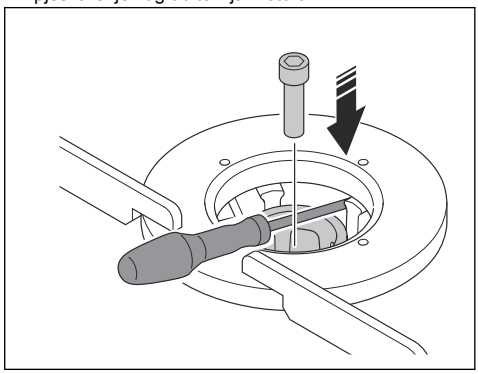

OPREZ: Uvijek upotrijebite novi vijak.

OPREZ: Ako pri postavljanju novog vijka osjetite neobičan otpor, očistite navoje u otvoru za vijak. Pri postavljanju vijka nemojte primjenjivati silu. Tako možete oštetiti navoje.

4. Postavite dvije matice, četiri podloške, dvije stezaljke kaveza i upravljački kavez.

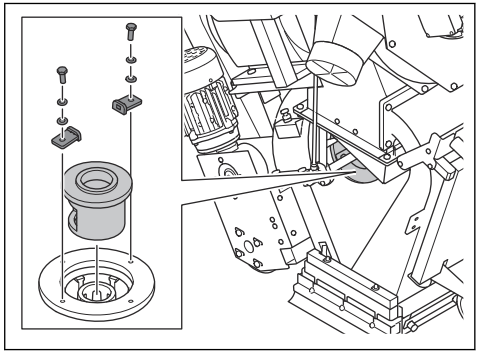

5. Ugradite lijevak. Pogledajte *Uklanjanje i ugradnja lijevka na stranici 54*.

Uklanjanje lopatica kotača za pjeskarenje

OPREZ: Kako kotač za pjeskarenje ne bi bio neuravnotežen, nužno je istovremeno zamijeniti svih šest lopatica kotača za pjeskarenje.

1. Uklonite lijevak. Pogledajte *Uklanjanje rotora na stranici 55*.

2. Uklonite upravljački kavez i rotor. Pogledajte *Uklanjanje rotora na stranici 55*.
3. Podignite prednju stanu proizvoda i nagnite proizvod unatrag.

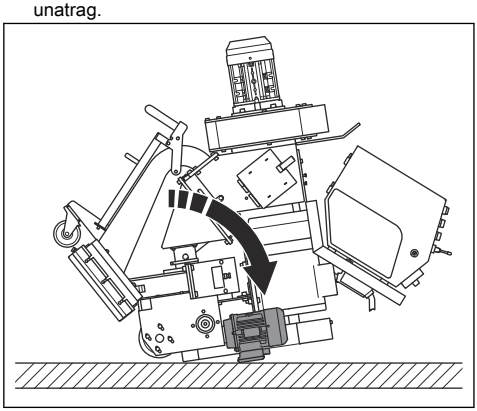

UPOZORENJE: Onemogućite naginjanje proizvoda prema naprijed.

4. Mjedenim točkalom i čekićem istisnite lopatice kotača za pjeskarenje.

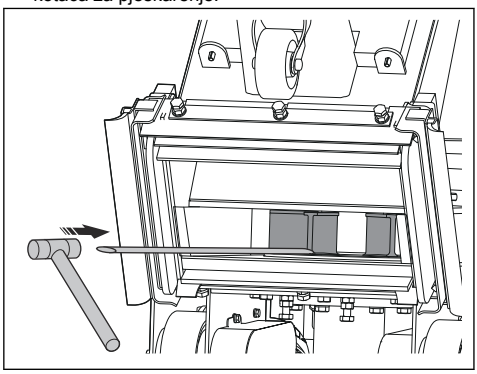

OPREZ: Istiskujte na dnu lopatica kotača za pjeskarenje. Postoji rizik od pucanja lopatica kotača za pjeskarenje.

5. Potpuno očistite kotač za pjeskarenje kako biste osigurali pravilan položaj lopatica i rotora te spriječili neuravnoteženost kotača za pjeskarenje.
6. Zamijenite sve lopatice i opremite stroj obrnutim redoslijedom.

Provjera zategnutosti klinastog remena

UPOZORENJE: Proizvodom nemojte rukovati ako nije postavljen poklopac klinastog remena.

1. Zaustavite proizvod. Pogledajte *Zaustavljanje proizvoda na stranici 52*.
2. Uklonite tri vijka, šest podloški i poklopac klinastog remena.

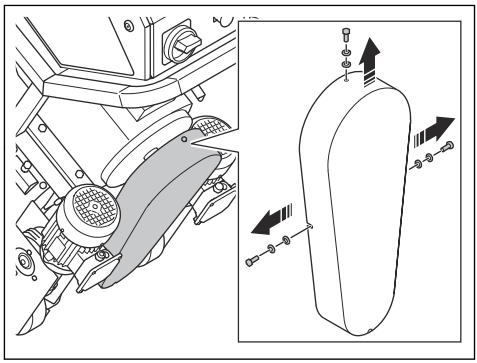

3. Provjerite je li klinasti remen oštećen i istrošen.
4. Ispitajte zategnutost pritiskom klinastog remena palcem. Zategnutost je ispravna ako možete pritisnuti klinaste remene na udaljenost od 10 – 15 mm (A).

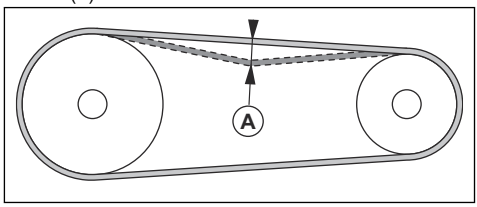

5. Ako je potrebno, podesite zategnutost klinastog remena. Otpustite četiri vijka na motoru i pod stopalo motora postavite trake.
6. Ako je potrebno, zamijenite klinasti remen. Pogledajte *Zamjena klinastog remena na stranici 57*.
7. Ugradite poklopac klinastog remena.

Zamjena klinastog remena

UPOZORENJE: Poklopac klinastog remena uklanjajte samo uz isključeno napajanje i potpuno zaustavljen motore.

UPOZORENJE: Proizvodom nemojte rukovati ako nije postavljen poklopac klinastog remena.

1. Zaustavite proizvod. Pogledajte *Provjera zategnutosti klinastog remena na stranici 57*.
2. Isključite električno napajanje.

3. Uklonite tri vijka, šest podloški i poklopac klinastog remena.

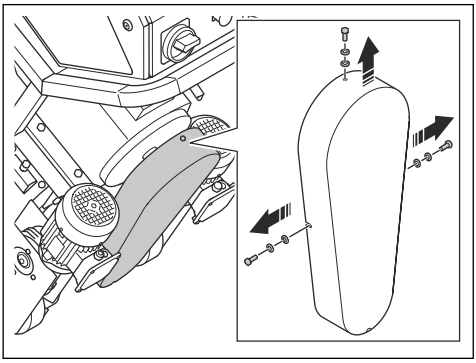

4. Otpustite četiri vijka na motoru i po potrebi uklonite trake.
5. Uklonite malu remenicu klinastog remena i klinasti remen.
6. Postavite novi klinasti remen na veliku remenicu klinastog remena.

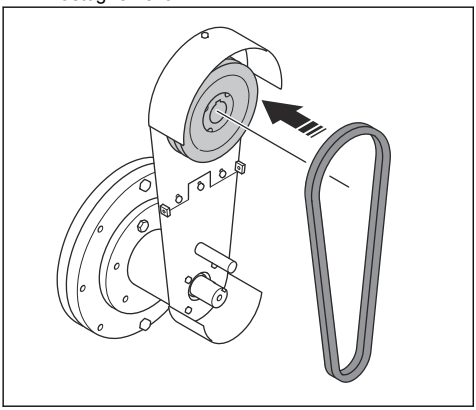

7. Postavite novi klinasti remen na malu remenicu klinastog remena.
8. Ugradite remenicu klinastog remena.

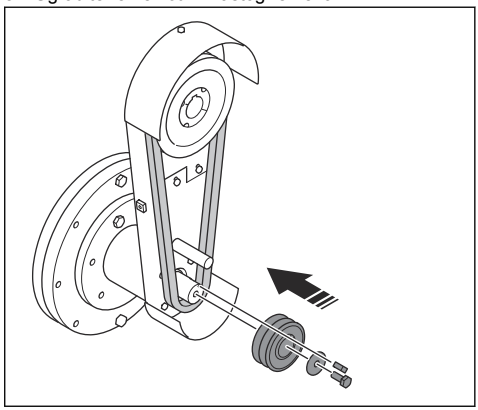

Zamjena prednjih gumenih brtvi

1. Podignite prednju stanu proizvoda i nagnite proizvod unatrag.

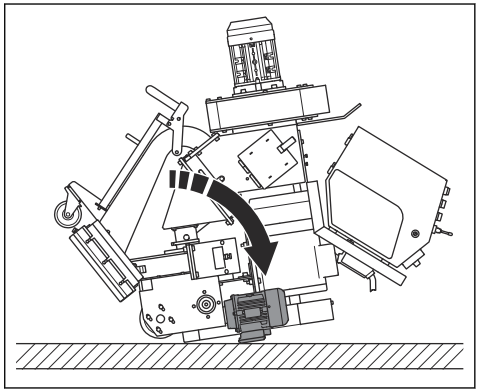

UPOZORENJE: Onemogućite naginjanje proizvoda prema naprijed.

2. Otpustite šest matica i otpustite tri vijka.

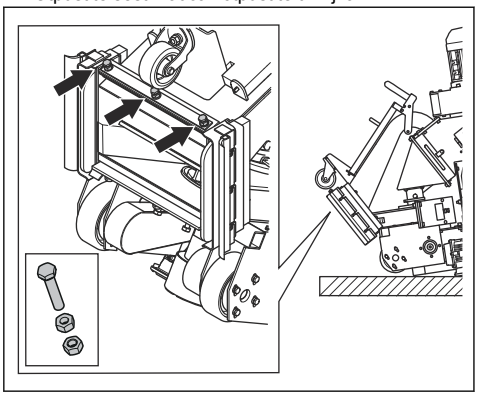

3. Uklonite tri prednje gumene brtve (A) i metalnu traku (B).

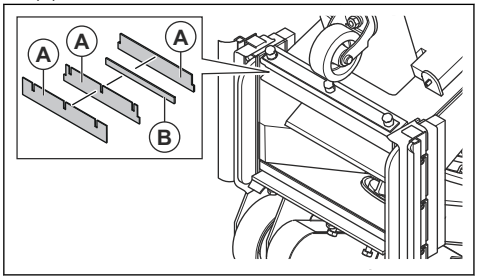

4. Ugradite nove prednje gumene brtve (C) s čeličnim trakama (D) između prednjih gumenih brtvi. Kutna traka (E) dio je karoserije i nije ju moguće ukloniti.

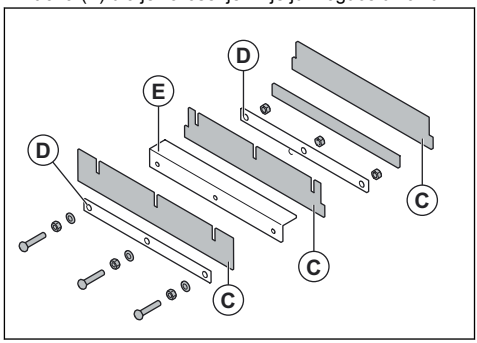

5. Ugradite tri vijka, a potom prvo zategnite unutarnje matice, a potom i vanjske matice.
6. Postavite prednji kotač na površinu.

Rješavanje problema

Problem	Uzrok	Rješenje
Prejake vibracije i/ili neuobičajena buka.	Lopatice kotača za pjeskarenje su istrošene ili oštećene.	Zamijenite istrošene ili oštećene dijelove.
	Rotor je istrošen.	Zamijenite rotor.
	Lopatice kotača za pjeskarenje i kontrolni kavez nisu pravilno poravnati.	Pregledajte lopatice kotača za pjeskarenje i kontrolni kavez.
	Vijci i matice su labavi.	Zategnite sve vijke i matice.
	Motor za pjeskarenje je oštećen.	Obratite se ovlaštenom serviseru tvrtke Husqvarna.
	Kotači su oštećeni.	Zamijenite kotače.

Problem	Uzrok	Rješenje
Smanjena učinkovitost ili neučinkovitost.	Dovod abrazivnog materijala na lopatice kotača za pjeskarenje nije dovoljan.	Očistite ladicu za odvajanje i napunite odvajač abrazivnim materijalom.
		Pregledajte ventil za abrazivni materijal i uvjerite se da je prohodan.
	Vrsta abrazivnog materijala neprikladna je za površinu.	Zamijenite abrazivni materijal abrazivnim materijalom koji je prikladan za površinu.
	Abrazivni materijal je onečišćen.	Pregledajte usisivač prašine i crijevo usisivača prašine.
	Istrošene su ili oštećene lopatice kotača za pjeskarenje ili upravljački kavez.	Zamijenite lopatice kotača za pjeskarenje ili kontrolni kavez.
	Na početku rada na površinu udara previše abrazivnog materijala.	Zatvorite ventil za abrazivni materijal i zaustavite proizvod. Ponovno pokrenite i polako otvorite ventil za abrazivni materijal.
	Upravljački kavez nije pravilno ugrađen.	Prilagodite upravljački kavez kako biste postavili bolji obrazac pjeskarenja.
	Radna brzina proizvoda je previsoka.	Smanjite radnu brzinu.
Iz proizvoda ispada abrazivni materijal.	Brtve su oštećene.	Provjerite sve brtve i po potrebi ih zamijenite.
	Kvaliteta abrazivnog materijala nije zadovoljavajuća.	Za više informacija obratite se zastupniku.
	Lopatice kotača za pjeskarenje su istrošene ili oštećene.	Zamijenite lopatice kotača za pjeskarenje.
Abrazivni materijal onečišćeniji je nego inače.	Usisna snaga sakupljača prašine nije dovoljna.	Provjerite crijevo sakupljača prašine i sakupljač prašine.
	Crijevo sakupljača prašine neprohodno je ili je oštećeno.	Pregledajte crijevo sakupljača prašine. Provjerite je li prohodno. Ako je potrebno, zamijenite crijevo sakupljača prašine.
Dijelovi u kućištu troše se više nego uobičajeno.	Neprikladna vrsta abrazivnog materijala.	Za više informacija obratite se zastupniku.
	Upravljački kavez nije pravilno ugrađen.	Prilagodite upravljački kavez kako biste postavili bolji obrazac pjeskarenja.
	Usisna snaga sakupljača prašine nije dovoljna.	Provjerite crijevo sakupljača prašine i sakupljač prašine.
Proizvod se ne pomiče.	Radna brzina je preniska.	Povećajte radnu brzinu.
	Upravljačka jedinica je oštećena.	Zamijenite upravljačku jedinicu.
	Kotačić regulatora brzine je oštećen.	Obratite se ovlaštenom serviseru tvrtke Husqvarna.
	Osigurač je oštećen.	
	Hidraulični krug ne radi pravilno.	
Upravljački sustav ne pokreće se.	Zaštitna sklopka motora je pokrenuta.	Ponovno pokrenite proizvod. Pregledajte napajanje.

Problem	Uzrok	Rješenje
Upravljački sustav zaustavlja se tijekom rada.	Kabel napajanja je oštećen.	Zamijenite kabel.
	Kabel između proizvoda i sakupljača prašine je oštećen.	Zamijenite kabel.
	Zaštitna sklopka motora je pokrenuta.	Provjerite kod odobrenog električara.
	Sakupljač prašine zaustavlja se zbog preopterećenja.	Provjerite kod odobrenog električara.

Prijevoz, spremanje i zbrinjavanje

Transportiranje

UPOZORENJE: Budite oprezni prilikom transporta. Ovaj je proizvod težak i, ako padne ili se pomakne tijekom transporta, može uzrokovati ozljede ili oštećenja.

OPREZ: Proizvod nemojte vući iza vozila.

- Prije transportiranja odspojite električni kabel i crijevo sakupljača prašine.
- Prije transporta uklonite abrazivni materijal. Pogledajte *Uklanjanje abrazivnog materijala iz lijevka na stranici 54*.
- Zaštitite proizvod tijekom transporta. Zaštita proizvod tijekom transporta štiti od prirodnih pojava poput kiše i snijega.

Pomicanje proizvoda uz i niz rampu

UPOZORENJE: Pri pomicanju proizvod uz i niz rampe budite vrlo oprezni. Proizvod je težak i, ako se prevrne ili pomakne prebrzo, postoji rizik od ozljede.

UPOZORENJE: Na strmim rampama obavezno se koristite vitlom. Nemojte hodati uz ili se zadržavati u blizini proizvoda.

- Za spuštanje proizvoda niz rampu niskom brzinom ga pogonite prema naprijed.
- Za uspon proizvoda uz rampu pogonite ga niskom brzinom unatrag.
- Na rampi proizvod nemojte naginjati ulijevo ili udesno za više od 45°.

Pričvršćivanje proizvoda za transportno vozilo

Učvrstite proizvod za transport kako biste spriječili nezgode i oštećenja proizvoda. Proizvod za transportno vozilo pričvrstite trakama za povezivanje.

1. Postavite proizvod na transportno vozilo.
2. Pričvrstite trake za povezivanje oko proizvoda.

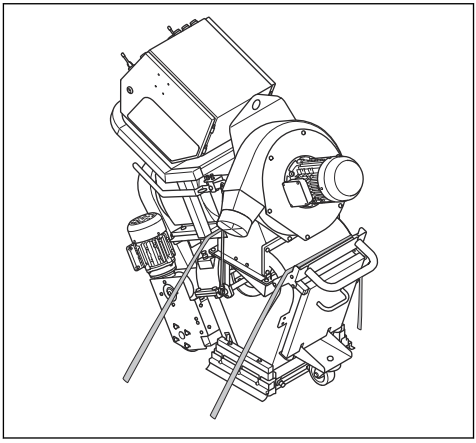

3. Postavite trake za povezivanje na transportno vozilo i zategnite ih.

Podizanje proizvoda

UPOZORENJE: Provjerite ima li oprema za podizanje odgovarajuće specifikacije za sigurno podizanje proizvoda. Na nazivnoj pločici na proizvodu navedena je težina proizvoda.

UPOZORENJE: Nemojte hodati niti se zadržavati ispod podignutog proizvoda. Promatračima onemogućite pristup radnom području.

UPOZORENJE: Nemojte podizati oštećen proizvod. Provjerite je li podizna očica pravilno ugrađena i neoštećena.

1. Pričvrstite opremu za podizanje za podiznu očicu.

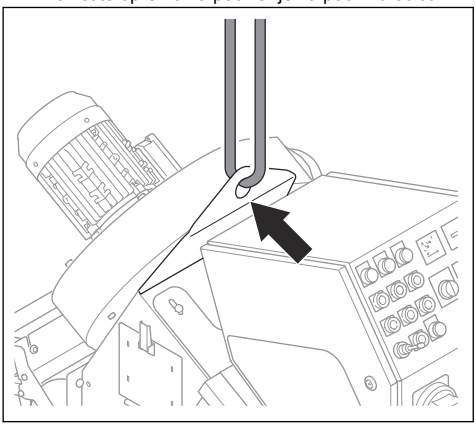

2. Pažljivo podignite proizvod. Držite ručku dok se proizvod ne podigne s tla.

Rastavljanje proizvoda

Proizvod možete rastaviti kako biste ga pomicali kroz male otvore.

1. Otvorite vrata odvajača i potražite abrazivni materijal u lijevku. Ako u lijevku ima abrazivnog materijala, ispraznite ga. Pogledajte *Uklanjanje abrazivnog materijala iz lijevka na stranici 54*.
2. Odspojite proizvod od napajanja.
3. Uklanjanje crijeva za prikupljanje prašine.
4. Prerežite vezice kabela koje drže kabele napajanja.
5. Isključite kabele prema upravljačkoj ploči.

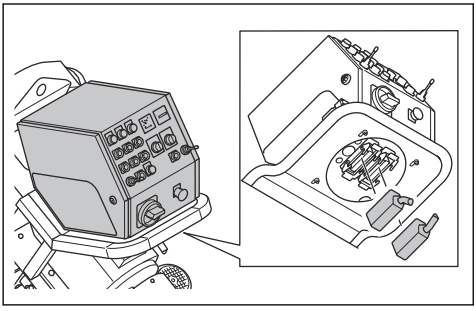

6. Uklonite upravljačku ploču.

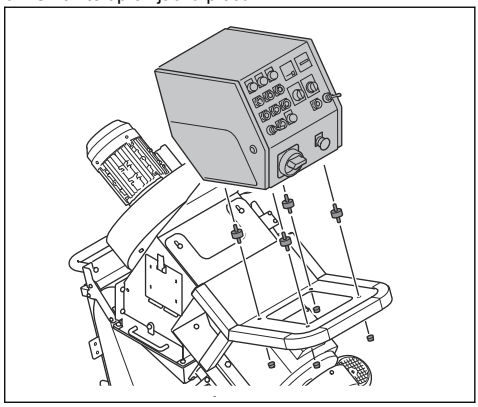

7. Uklonite kućište ventilatora.

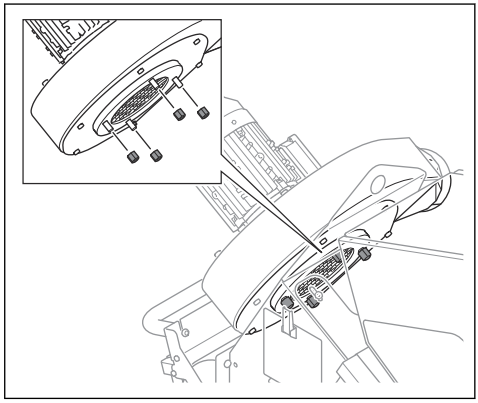

8. Uklonite poklopac V-remena.

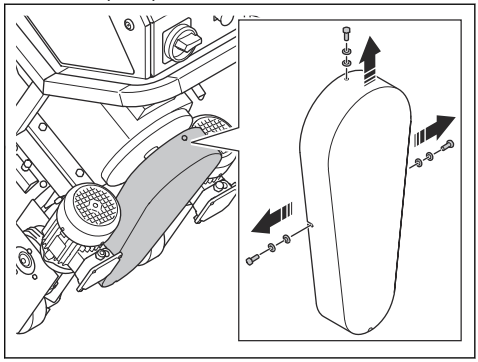

9. Uklonite nosaču ploču V-remena.

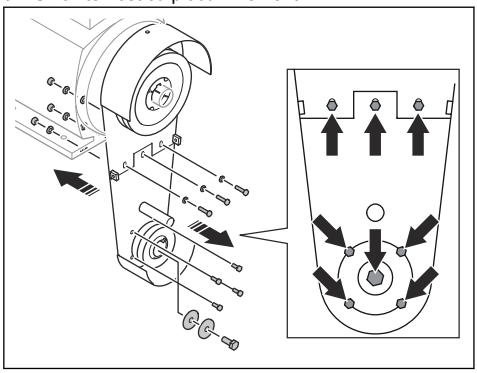

10. Uklonite montažnu ploču motora za pjeskarenje i motor za pjeskarenje.

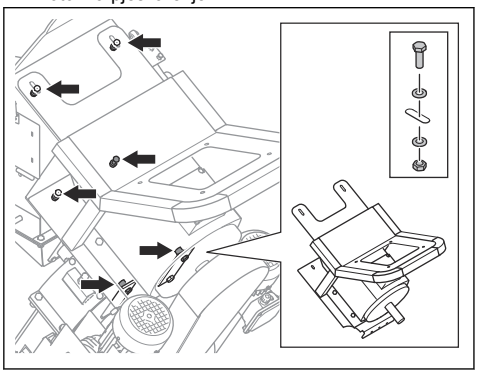

11. Uklonite poklopac gornje obloge.

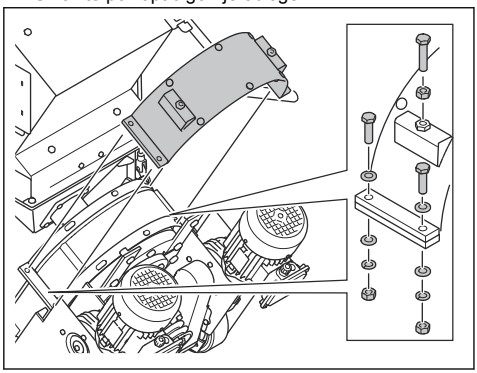

12. Uklonite gornju oblogu

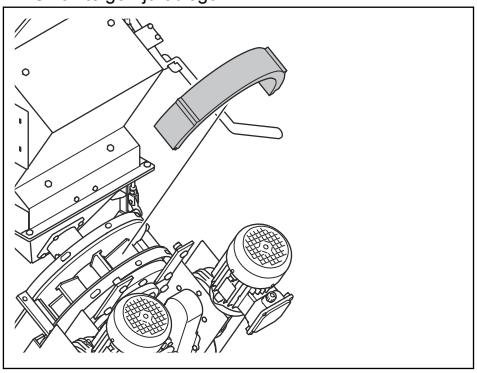

13. Uklonite rotor. Pogledajte *Uklanjanje lopatica kotača za pjeskarenje na stranici 56*.

14. Mjedenim točkalom i čekićem pritisnite prema dolje lopatice kotača za pjeskarenje (A).

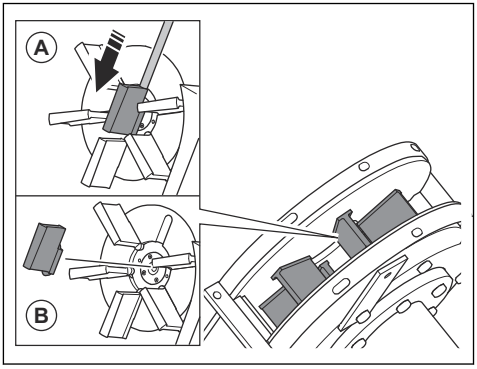

OPREZ: Istiskujte na dnu lopatica kotača za pjeskarenje. Postoji rizik od pucanja lopatica kotača za pjeskarenje.

15. Uklonite lopatice kotača za pjeskarenje i odložite ih u otpad (B).

OPREZ: Kako kotač za pjeskarenje ne bi bio neuravnotežen, nužno je istovremeno zamijeniti svih šest lopatica kotača za pjeskarenje.

16. Uklonite četiri vijka kojima je učvršćen odvajač.

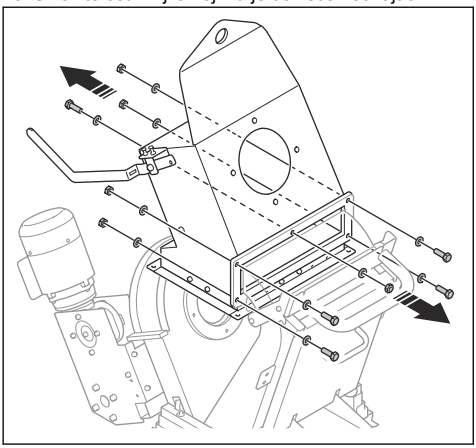

17. Uklonite odvajač.

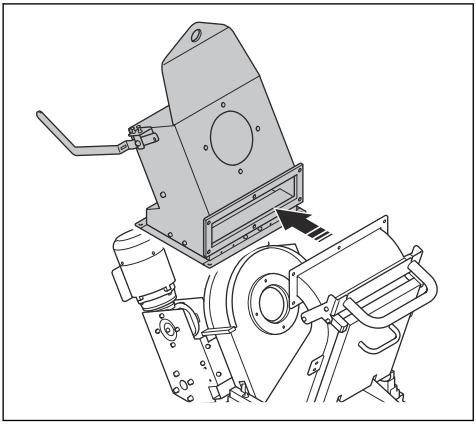

18. Uklonite zaštitnu ručku.

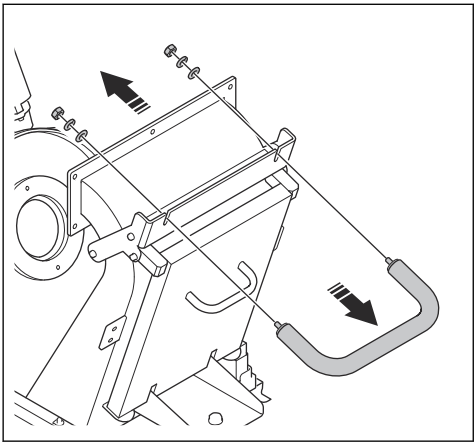

19. Skinite zaštitni poklopac.

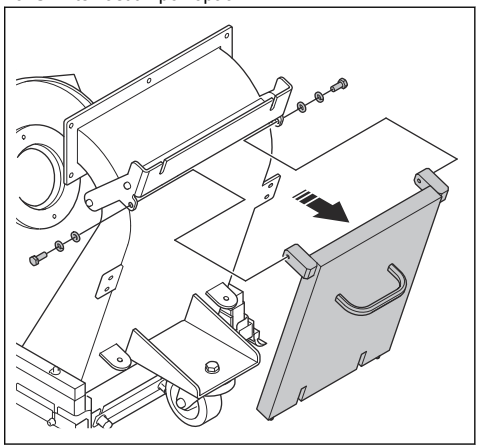

20. Otpustite 2 vijka (A) i uklonite sustav pogonskih kotača.

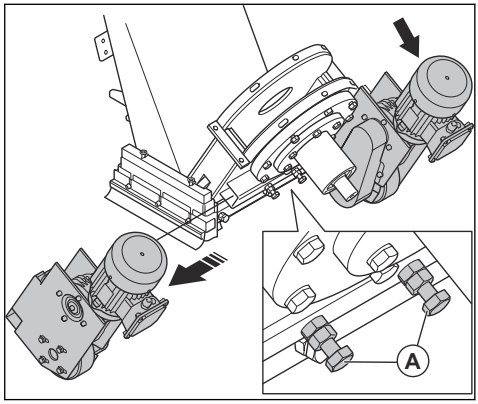

21. Proizvod sastavite obrnutim redoslijedom.

Skladištenje

OPREZ: Proizvod nemojte skladištiti na otvorenom. Proizvod uvijek čuvajte u zatvorenom prostoru.

- Proizvod skladištite u suhom prostoru bez mraza.
- Proizvod prije skladištenja očistite te provedite cjeloviti servis.
- Proizvod čuvajte u zaključanom prostoru kako biste onemogućili pristup djeci ili neodobrenim osobama.
- Prije skladištenja uklonite abrazivni materijal iz odvajača.

Zbrinjavanje proizvoda

- Poštujte lokalne zahtjeve za reciklažu i važeće propise.

- Ako proizvod više ne upotrebljavate, pošaljite ga distributeru tvrtke Husqvarna ili ga zbrinite na lokaciji za reciklažu.

Zbrinjavanje proizvoda

Simbol označava proizvod koji se ne ubraja u kućanski otpad. Reciklirajte ga u lokalnom sabirnom sustavu električne i elektroničke opreme. Tako doprinosite pravilnom upravljanju s otpadom na kraju vijeka trajanja.

Za informacije obratite se lokalnim nadležnim tijelima, službama za zbrinjavanje kućnog otpada te servisnom zastupniku ili prodavaču tvrtke Husqvarna.

Zbog potencijalne prisutnosti štetnih tvari, nepravilno odlaganje u otpad može potencijalno negativno utjecati na okoliš i ljudsko zdravlje.



Tehnički podaci

Specifikacija	EBE 350 400V 50Hz	EBE 350 400V 60Hz	EBE 350 440V 60Hz	EBE 350 480V 60Hz
Nazivna snaga, kW	13,6	13,6	15,4	15,4
Nazivni napon, V	400	400	440	480/277
Nazivna frekvencija, Hz	50	60	60	60
Nazivna struja, A	26	25,4	25,7	27
Duljina kabela, m/ft	25/82			35/114
Vrsta pojnog kabela	4×6 mm^2			4×AWG8
Strujni utikač	63 A			60 A
Preporučeni strujni prekidač, A	32 A			30 A
Radna širina, mm/in	350/13,7			
Minimalna sposobnost čišćenja, stupanj %	10/18			
Brzina vožnje, m/min / ft/min	0 – 15 / 0 – 49			
Težina, kg/lb	430/948			
Radna temperatura, °C	-5 – 40/23 – 104			
Promjer crijeva usisivača prašine, mm/in.	130/5			
Maksimalna duljina crijeva za prašinu, m/ft	100/328			
Usisivač prašine	Za više informacija obratite se Husqvarna serviseru.			
Potrošnja abraziva, kg/m^2	0,1 – 0,5			

Napomena: Ako je za proizvod potrebna električna specifikacija koja nije u tablici, za više informacija obratite se serviseru tvrtke Husqvarna.

Emisije buke i vibracije

Emisija buke	
Razina jačine zvuka, izmjerena LWA dB (A).[1]	111
Razina zvučnog tlaka na uhu rukovatelja, LP dB (A)[2]	94
Razine vibracije	
Glavna ručka, m/s^2 [3]	0,4

[1]Razina jačine zvuka utvrđena prema EN ISO 3747. Izmjerena na čeličnoj površini. Odstupanje Kwa od 2,5 dB (A)	
[2]Razina zvučnog tlaka utvrđena prema EN ISO 11202. Izmjerena na čeličnoj površini. Nesigurnost Kpa od 3 dB	
[3]Ponderirano efektivno ubrzanje izmjereno na ručki prema EN ISO 20643. Izmjerena na čeličnoj površini. Nesigurnost K 0,1 m/s^2	

Odobreni abrazivni materijal

Maksimalna smjesa: 70 % čeličnog pijeska i 30 % granulacije čelika.

	Sačma od visokougljičnog čelika				Granulacija visokougljičnog čelika	
Odobreni abrazivni materijal	S-330	S-390	S-460	S-550*	SG25	SG16*
Dimenzije, mm	1,0	1,2	1,4	1,7	1,0	1,4
Tvrdoća, HRC	45 – 52					
* posebni radovi						

Deklaracija o buci i vibracijama

Navedene vrijednosti dobivene su laboratorijskim ispitivanjem u skladu s navedenom direktivom ili normama te su prikladne za usporedbu s navedenim vrijednostima drugih proizvoda testiranih u skladu s istim direktivama ili normama. Navedene vrijednosti nisu prikladne za upotrebu prilikom procjene rizika, a vrijednosti izmjerene na pojedinačnim radnim mjestima mogu biti veće. Stvarne vrijednosti izlaganja i rizik od ozljeda za pojedinačnog korisnika jedinstveni su i ovise o načinu na koji korisnik radi, na kojem se materijalu proizvod upotrebljava kao i vrijeme izlaganja te fizička sprema korisnike i stanje proizvoda.

Produžni kabeli

Duljina kabela	Poprečni presjek			
	≤ 16 A	≤ 32 A	≤ 63 A	≤ 125 A
Izračunato na predosiguraču GG[2]:	16 A	32 A	63 A	125 A
> 20 m	1,5 mm^2	2,5 mm^2	10 mm^2	25 mm^2
20 m > 50 m	2,5 mm^2	4 mm^2	10 mm^2	25 mm^2
50 m > 75 m	4 mm^2	6 mm^2	16 mm^2	35 mm^2
75 m > 100 m	6 mm^2	10 mm^2	25 mm^2	50 mm^2

[2] Za upotrebu druge vrste ili dimenzije predosigurača poprečni presjeci moraju se ponovno izračunati.

Dimenzije proizvoda

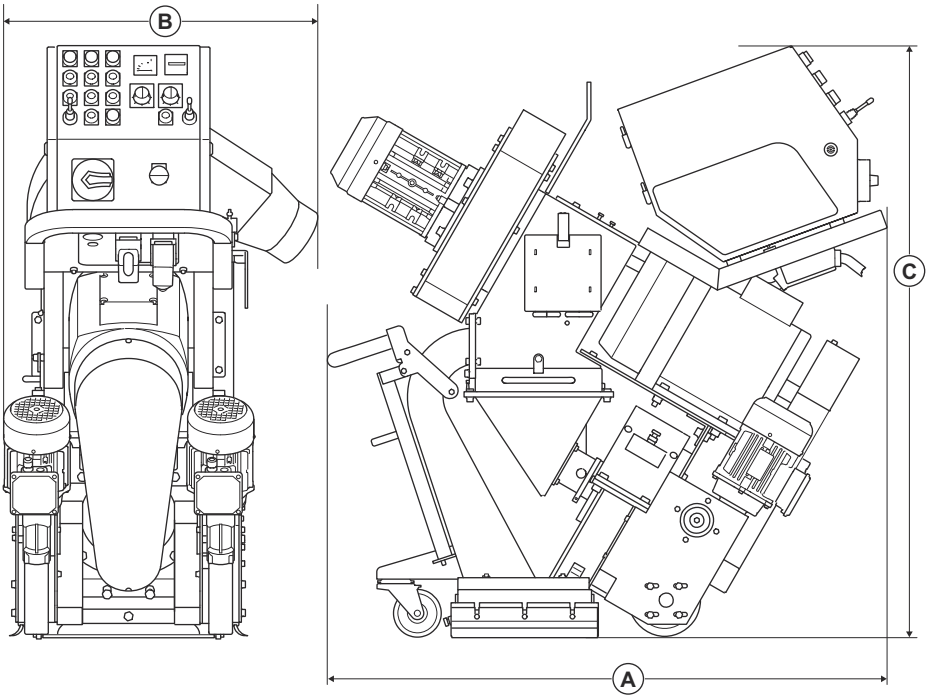

A	Duljina, mm / in.	1350/53
B	Širina, mm/in.	650/25,6
C	Visina, mm/in.	1100/43

Izjava o sukladnosti

EU izjava o sukladnosti

Mi, Husqvarna AB, SE 561 82 Huskvarna, ŠVEDSKA,
Tel. +46 36 146500, pod punom odgovornošću
izjavljujemo da proizvod:

Opis	Stroj za pjeskarenje čelikom
Robna marka	Husqvarna
Vrsta/model	EBE 350
Identifikacija	Serijski brojevi iz 2025 i noviji

u potpunosti sukladan sa sljedećim direktivama i
propisima u EU:

Direktiva/propis	**Opis**
2006/42/EC	„o strojevima”
2014/30/EU	„o elektromagnetskoj kompatibilnosti"

i primjenjuju se sljedeće norme i/ili tehničke
specifikacije;

EN ISO 12100:2010

EN 55011:2016+A1:2017+A11:2020

Partille 2025-03-13



Christian Nyberg

Direktor odjela za istraživanje i razvoj, Betonske
površine i podovi

Husqvarna AB, građevinski odjel

Odgovorna osoba za tehničku dokumentaciju

UK Importer:
Husqvarna UK Ltd
Preston Road, Co. Durham
DL5 6UP

CE

VSEBINA

Uvod..... 70
Varnost..... 73
Delovanje..... 79
Vzdrževanje..... 86
Odpravljanje težav..... 92
Transport skladiščenje in odstranitev..... 94
Tehnični podatki 99
Emisije hrupa in tresljajev..... 99
Izjava o skladnosti..... 102

Uvod

Odgovornost lastnika

OPOZORILO: Pri obdelovanju (na primer rezanju, lomljenju ali vrtanju) betona in kamna, še zlasti pri suhem delu, nastaja prah, ki izvira iz obdelovanega materiala, in ki pogosto vsebuje kremenico. Kremenica je sestavljena iz peska, kremena, opekarske gline, granita in številnih drugih mineralov in kamnin. Izpostavljenost prekomerni količini takšnega prahu lahko povzroča:

bolezni dihal (vpliva na sposobnost dihanja), vključno s kroničnim bronhitisom, silikozo in pljučno fibrozo od izpostavljenosti kremenici. Te bolezni so lahko smrtne;

Draženje kože in izpuščaj.

Karcinogene bolezni, glede na Nacionalni toksikološki program (NTP)* in Mednarodno agencijo za raziskave raka (IARC**).

Izvajajte previdnostne ukrepe:

Ne vdihavajte ter se izogibajte stiku s kožo prahu, meglice in plinov.

Nosite ustrezno zaščitno dihalno opremo (nositi jo morajo tudi vsi opazovalci), na primer protiprašne maske, zasnovane za filtriranje mikroskopskih delcev. (Glejte OSHA 29 CFR, del 1926.1153)

Za zmanjšanje emisij prahu uporabite ustrezni zbiralnik prahu.

Odgovornost lastnika/delodajalca je, da zagotovi, da ima uporabnik ustrezno znanje o varni uporabi izdelka. Nadzorniki in uporabniki morajo uporabniški priročnik prebrati in razumeti. Upoštevati morajo:

- varnostna navodila za izdelek;
- načine uporabe izdelka in njegove omejitve;
- način uporabe in vzdrževanja izdelka.

Uporabo tega izdelka lahko urejajo nacionalni/lokalni predpisi. Pred uporabo izdelka se pozanimajte, kateri predpisi veljajo na mestu uporabe.

Opis izdelka

Izdelek je potisni peskalnik za peskanje jeklenih površin v vodoravnem položaju, ki ga poganja elektromotor. Izdelek ima peskalno kolo, ki peskalno sredstvo nanaša na površino. Med delovanjem mora biti izdelek priključen na pravilen zbiralnik prahu.

Namen uporabe

Izdelek se uporablja za odstranjevanje plasti barve, tesnilnih sredstev in umazanije z jeklenih površin. Izdelek uporabljajte le na suhih, nepoledenelih in vodoravnih površinah.

Izdelek je namenjen profesionalnim uporabnikom v gospodarskih dejavnostih.

Izdelka ne uporabljajte za druga opravila.

Pregled izdelka

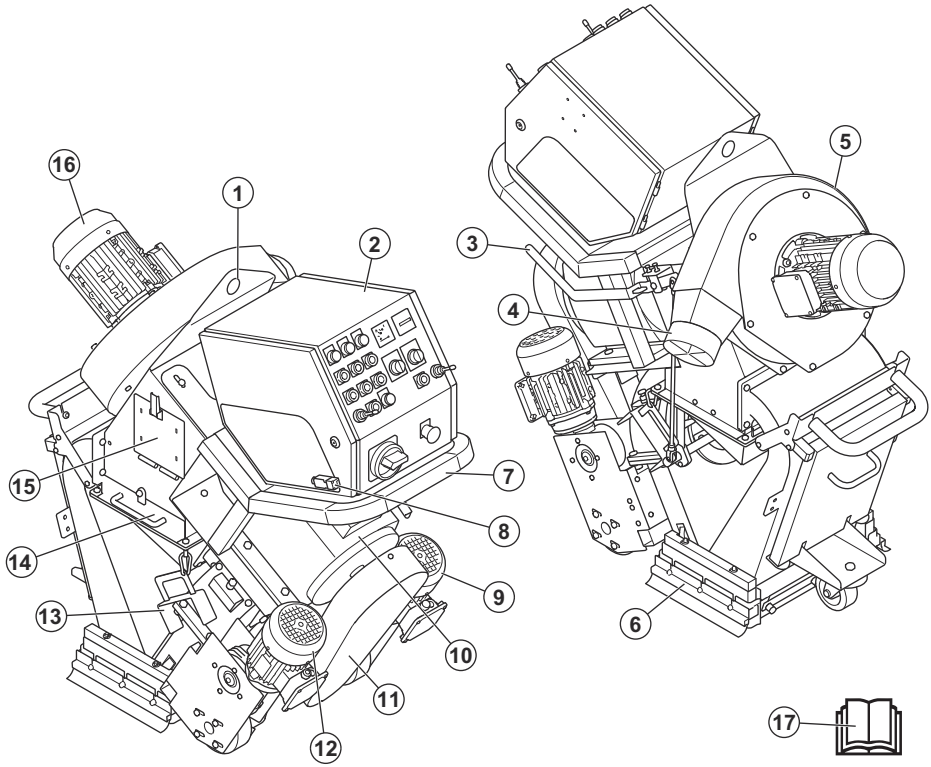

1. Dvižni obroč
2. Nadzorna plošča, glejte *Kontrolna plošča na strani 71*
3. Ročaj za peskalno sredstvo
4. Priključek zbiralnika prahu
5. Ventilator
6. Tesnila krtačne letve
7. Ročaj
8. Ročica za nadzor prisotnosti uporabnika (OPC)
9. Desni pogonski motor
10. Peskalni motor
11. Pokrov klinastega jermena
12. Levi pogonski motor
13. Držalo za stransko tesnilo
14. Pladenj ločevalnika
15. Loputa ločevalnika
16. Ventilator
17. Navodila za uporabo

Kontrolna plošča

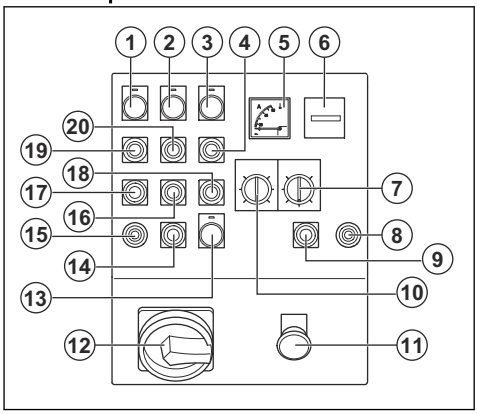

1. Indikator nadzorne plošče
2. Indikator ventilatorja

3. Indikator peskalnega motorja
4. Gumb za VKLOP peskalnega motorja
5. Ampermeter
6. Števec ur
7. Potenciometer za stekanje
8. Krmilna ročica desnega pogonskega motorja
9. Gumb STOP za desni pogonski motor
10. Nadzor hitrosti
11. Gumb za izklop v sili
12. Glavno stikalo za VKLOP/IZKLOP
13. Kontrolna lučka, indikator napajanja
14. Gumb STOP za levi pogonski motor
15. Krmilna ročica levega pogonskega motorja
16. Gumb za IZKLOP ventilatorja
17. Gumb za IZKLOP pogonskih motorjev
18. Gumb za IZKLOP peskalnega motorja
19. Gumb za VKLOP pogonskih motorjev
20. Gumb za VKLOP ventilatorja

Simboli na izdelku



OPOZORILO: Ta izdelek je lahko nevaren in lahko povzroči hude poškodbe oziroma smrt uporabnika ali drugih. Bodite previdni in uporabljajte izdelek pravilno.



Pred uporabo tega izdelka morate pozorno prebrati navodila za uporabo ter jih razumeti.



Uporabljajte odobreno zaščito dihal.



Uporabljajte odobreno zaščito za sluh.



Uporabljajte odobreno zaščito oči.



Uporabljajte odobrene zaščitne rokavice.



Uporabljajte odobrene zaščitne škornje.



Vroča površina.



Visoka napetost.



Dvižna točka.



Izdelek je skladen z veljavnimi direktivami EU.

Opomba: Ostali znaki in nalepke na izdelku se nanašajo na specifične zahteve glede certifikatov za določene trge.

Tipska ploščica

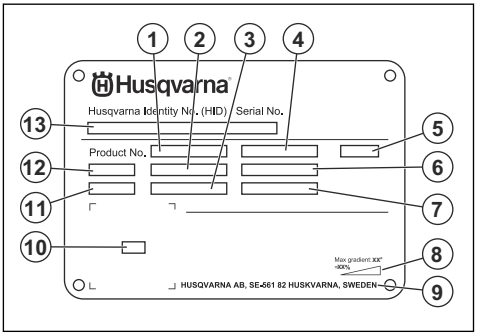

1. Številka izdelka
2. Teža izdelka
3. Nazivna moč
4. Nazivna napetost
5. Ohišje
6. Nazivni tok
7. Frekvenca
8. Največji kot naklona
9. Proizvajalec
10. Bralna koda
11. Leto izdelave
12. Model
13. Serijska številka

Škoda izdelka

Za škodo na izdelku ne odgovarjamo, če:

- Izdelek ni pravilno popravljen.

- Izdelek je popravljen z deli, ki jih ni izdelal ali odobril proizvajalec.
- Na izdelku je nameščena dodatna oprema, ki je ni izdelal ali odobril proizvajalec.
- Izdelek ni bil popravljen v pooblaščenem servisnem centru ali pri pooblaščenem organu.

Varnost

Varnostne definicije

Opozorila, svarila in opombe opozarjajo na posebej pomembne dele priročnika.

OPOZORILO: Se uporabi, če obstaja nevarnost telesne poškodbe ali smrti uporabnika ali opazovalcev ob neupoštevanju navodil v tem priročniku.

POZOR: Se uporabi, če obstaja nevarnost poškodbe izdelka, drugih materialov ali okolice ob neupoštevanju navodil v tem priročniku.

Opomba: Se uporabi za podajanje podrobnejših informacij, potrebnih v dani situaciji.

Splošna varnostna navodila

OPOZORILO: Pred uporabo izdelka preberite navodila v povezavi z opozorili v nadaljevanju.

- Izdelek je nevarno orodje, če niste previdni ali če ga ne uporabljate pravilno. Ta izdelek lahko povzroči hude poškodbe oziroma smrt upravljavca ali drugih. Pred uporabo izdelka morate natančno prebrati in razumeti navodila za uporabo.
- Ta izdelek ni namenjen uporabi s strani oseb (vključno z otroki) z zmanjšanimi telesnimi, zaznavalnimi ali duševnimi sposobnostmi ali pomanjkanjem izkušenj in znanja.
- Shranite vsa opozorila in navodila.
- Upoštevajte vse veljavne zakone in predpise.
- Upravljavec in njegov delodajalec morata poznati in preprečiti tveganja med uporabo izdelka.
- Osebi, ki ni prebrala in ne razume vsebine navodil za uporabo, ne dovolite uporabe izdelka.
- Izdelka ne uporabljajte, če pred uporabo niste bili deležni usposabljanja. Poskrbite, da bodo usposabljanje prejeli vsi upravljavci.
- Izdelka ne smejo uporabljati otroci.
- Upravljanje izdelka dovolite samo odobrenim osebam.
- Ne pozabite, da je upravljavec odgovoren za nesreče, ki jih povzroči drugim ljudem ali njihovi lastnini.
- Izdelka ne uporabljajte, ko ste utrujeni, bolni, ali pod vplivom alkohola, drog ali zdravil.
- Vedno bodite previdni in ravnajte razumno.
- Izdelek redno čistite. Pozorno preberite znake in nalepke.
- Če izdelek ne deluje pravilno ali je okvarjen, ga ne uporabljajte.
- Izdelka ne spreminjajte.
- Izdelka ne uporabljajte, če obstaja možnost, da so ga spreminjale druge osebe.

Varnostna navodila za uporabo

OPOZORILO: Pred uporabo izdelka preberite navodila v povezavi z opozorili v nadaljevanju.

- Uporabljajte osebno zaščitno opremo. Glejte *Osebna zaščitna oprema na strani 75*.
- Pri osebah z zmanjšano cirkulacijo krvi lahko pretirana izpostavljenost tresljajem povzroči poškodbe ožilja ali živčevja. Če opazite znamenja pretirane izpostavljenosti tresljajem, pojdite po medicinsko pomoč. Ti simptomi zajemajo otrplost, izgubo občutenja, ščemenje, zbadanje, bolečino, zmanjšano moč in spremembe barve ali stanja kože. Običajno se pojavijo v prstih, na rokah ali na zapestjih.
- Ne upravljajte izdelka brez nameščenih vseh zaščitnih pokrovov.
- V sili morate znati hitro zaustaviti motorje.
- Preden se oddaljite od izdelka, zaustavite motorje in odklopite napajalni kabel. Prepričajte se, da ni nevarnosti nenamernega zagona.
- Pazite, da se oblačila, dolgi lasje in nakit ne zapletejo v vrtljive dele.
- Med uporabo morate biti v varnem in stabilnem položaju.
- Prepričajte se, da ni nobenih zrahljanih vijakov in matic.
- Med njegovim delovanjem ne dvigajte in ne nagibajte izdelka. Peskalno sredstvo iz izdelka prihaja z visoko hitrostjo in lahko povzroči poškodbe. Preden izdelek dvignete ali nagnete, vedno odklopite napajalni vtič.
- Med delovanjem izdelka pazite, da sta ločevalnik in pladenj ločevalnika zaprta.
- Izdelka ne uporabljajte, če v primeru nesreče ne morete pravočasno prejeti pomoči.

- Vedno uporabljajte atestirane priključke. Če potrebujete več informacij, se obrnite na prodajalca Husqvarna.
- Če pri izdelku opazite tresljaje ali neobičajno visok nivo hrupa, izdelek nemudoma izklopite. Izvlecite napajalni vtič. Preglejte, ali je izdelek morda poškodovan. Poškodbe popravite ali pa popravilo prepustite pooblaščenemu serviserju.
- Za odstranjevanje prahu na izdelek vedno priključite zbiralnik prahu.
- Ne vlecite cevi zbiralnika prahu. Izdelek lahko pade in povzroči poškodbe ali materialno škodo.
- Poskrbite, da zbiralnik prahu ostane priključen, dokler se motorji popolnoma ne ustavijo.
- Izdelek vedno upravljajte od zadaj z rokama na ročaju.
- Prepričajte se, da na ročaju ni masti ali olja.
- Prepričajte se, da tesnila krtačne letve niso poškodovana.
- Prepričajte se, da so tesnila krtačne letve nameščena na pravi višini.
- Vedno uporabljajte odobreno peskalno sredstvo. Če potrebujete več informacij, se obrnite na prodajalca Husqvarna. Glejte *Odobreno peskalno sredstvo na strani 100*.
- Preverite, ali je smer vrtenja ventilatorja pravilna. Pravilna smer vrtenja je prikazana s puščico na pokrovu ventilatorja.
- Med delom si privoščite redne odmore.

Zaščita pred tresljaji



OPOZORILO: Pred uporabo izdelka preberite navodila v povezavi z opozorili v nadaljevanju.

- Med delovanjem izdelka se prenašajo tresljaji z izdelka na upravljavca. Redno in pogosto upravljanje izdelka lahko povzroči oziroma poveča stopnjo poškodb upravljavca. Do poškodb lahko pride na prstih, rokah, zapestjih, rokah, ramenih in/ali živčevju ter ožilju ali drugih delih telesa. Poškodbe so lahko izčrpavajoče in/ali trajne ter se lahko postopoma povečujejo skozi tedne, mesece ali leta. Možne poškodbe vključujejo poškodbo sistema krvnega obtoka, živčnega sistema, sklepov in drugih telesnih struktur.
- Simptomi se lahko pojavijo med upravljanjem izdelka ali kdaj drugič. Če imate simptome in nadaljujete z uporabo izdelka, se lahko simptomi povečajo ali postanejo trajni. Če se pojavijo naslednji ali drugi simptomi, poiščite zdravniško pomoč:
  - otrplost, izguba občutenja, ščemenje, zbadanje, bolečina, pekoč občutek, utripanje, togost, nerodnost, zmanjšana moč in sprememba barve ali stanja kože.
- Simptomi se lahko pri hladnih temperaturah povečajo. Pri uporabi izdelka v hladnih okoljih uporabite topla oblačila ter skrbite, da bodo vaše roke tople in suhe.
- Izdelek vzdržujte in upravljajte, kot je opisano v navodilih za uporabo, da ohranite ustrezno raven tresljajev.
- Izdelek ima sistem za dušenje tresljajev, ki zmanjšuje vibracije z ročajev na upravljavca. Pustite izdelku, naj opravi delo.
- Roke držite samo na ročaju ali ročajih. Vseh drugih delov telesa ne približujte izdelku.
- Če se nenadoma pojavijo močni tresljaji, nemudoma ustavite izdelek. Z uporabo nadaljujte šele, ko odpravite vzrok za večje tresljaje.

Zaščita pred prahom



OPOZORILO: Pred uporabo izdelka preberite navodila v povezavi z opozorili v nadaljevanju.

- Delovanje izdelka lahko povzroči prah v zraku. Prah lahko povzroči resne poškodbe in trajne zdravstvene težave. V predpisih več organov je določeno, da je kremenov prah škodljiv. To so primeri takšnih zdravstvenih težav:
  - smrtne bolezni pljuč, kronični bronhitis, silikoza in fibroza pljuč
  - rak
  - okvare ploda
  - vnetje kože
- Uporabite ustrezno opremo, da zmanjšate količino prahu in hlapov v zraku ter zmanjšate količino prahu na delovni opremi, površinah, oblačilih in delih telesa. Primer krmilnih elementov so sistemi za zbiranje prahu. Kjer je možno, zmanjšajte količino prahu na izvoru. Poskrbite, da je oprema pravilno nameščena in uporabljena ter da se izvaja redno vzdrževanje.
- Uporabljajte odobreno zaščito za dihala. Prepričajte se, da je zaščita za dihala ustreza nevarnim materialom v delovnem območju.
- Poskrbite, da je v delovnem območju zadosten pretok zraka.

Zaščita pred hrupom



OPOZORILO: Pred uporabo izdelka preberite navodila v povezavi z opozorili v nadaljevanju.

- Visoke ravni hrupa in dolgoročna izpostavljenost hrupu lahko povzročijo izgubo sluha.
- Za vzdrževanje ravni hrupa na najnižji ravni izdelek vzdržujte in upravljajte, kot je opisano v navodilih za uporabo.
- Pri uporabi izdelka uporabljajte odobreno zaščito za sluh.
- Kadar uporabljate zaščito za sluh, bodite pozorni na svarilne znake in glasove. Ko izdelek ustavite

odstranite zaščito za sluh, razen če je ta potrebna zaradi ravni hrupa v delovnem območju.

Osebna zaščitna oprema

OPOZORILO: Pred uporabo izdelka preberite navodila v povezavi z opozorili v nadaljevanju.

- Pri uporabi izdelka vedno uporabljajte odobreno osebno zaščitno opremo. Osebna zaščitna oprema ne more popolnoma preprečiti poškodb, vendar v primeru nesreče omili posledice. Prodajalec naj vam pomaga izbrati ustrezno osebno zaščitno opremo in vam svetuje, kdaj jo uporabljati.
- Redno pregledujte stanje osebne zaščitne opreme.
- Uporabljajte odobreno zaščito za sluh.
- Uporabljajte odobreno zaščito za dihala.
- Odobreno zaščito oči uporabljajte s stransko zaščito.
- Uporabljajte zaščitne rokavice.
- Uporabljajte obutev z ojačano konico in nedrsečim podplatom.
- Uporabljajte odobrena delovna oblačila ali enakovredna oblačila z dolgimi rokavi in dolgimi hlačami.

Gasilni aparat

- Med uporabo izdelka imejte v bližini vedno gasilni aparat.
- Uporabite gasilni aparat na prah ali gasilni aparat na ogljikovi dioksid.

Varnost delovnega področja

OPOZORILO: Pred uporabo izdelka preberite navodila v povezavi z opozorili v nadaljevanju.

- Uporabnik je odgovoren za analizo delovne površine. Uporabnik naj tveganje oceni na osnovi informacij o obdelovalni površini in sprejme ustrezne varnostne ukrepe za delo.
- Izdelka ne uporabljajte v megli, dežju, močnem vetru, ko obstaja nevarnost udara strele ali v drugih slabih vremenskih razmerah.
- Bodite pozorni na osebe, predmete in situacije, ki lahko preprečijo varno obratovanje izdelka.
- Izdelka ne uporabljajte na območjih, kjer lahko pride do požara ali eksplozije. Izdelek lahko povzroči iskre, vnetljiv material pa lahko povzroči vžig praha ali hlapov.
- Poskrbite, da se otroci, živali in mimoidoči ne približajo delovnemu območju in da so varno oddaljeni od izdelka. Varna razdalja je 15 m/49 čevljev.

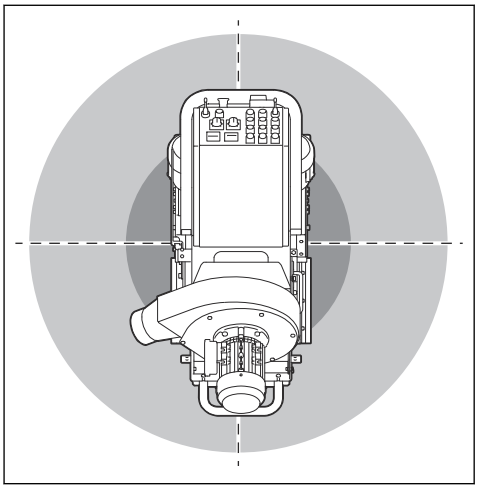

- Poskrbite, da živali in mimoidoči niso v delovnem območju in da so varno oddaljeni od izdelka.
- Poskrbite, da se v delovnem območju ne zadržujejo tretje osebe.
- Delovno območje naj bo čisto in dobro osvetljeno. V prenatrpanih ali mračnih prostorih lahko hitro pride do nesreče.
- Pred uporabo izdelka z delovnega območja odstranite predmete, kot so vijaki, žice in kamni.
- Poskrbite, da na delovni poti izdelka ni kablov ali cevi.
- Prepričajte se, da neravne površine, kot so varjeni šivi ali talni spoji, ne ustavijo izdelka.
- Poskrbite, da je v delovnem območju zadosten pretok zraka.

Električna varnost

OPOZORILO: Uporaba elektronske opreme je vedno povezana s tveganjem električnega udara. Izdelka ne uporabljajte v slabih vremenskih pogojih. Ne dotikajte se strelovodov in kovinskih predmetov. Da bi preprečili telesne poškodbe, izdelek vedno uporabljajte, kot je navedeno v teh navodilih za uporabo.

OPOZORILO: Vedno uporabljajte napajanje z napravo RCD (naprava na diferenčni tok). Naprava RCD zmanjša nevarnost električnega udara.

OPOZORILO: Visoka napetost. V napajalni enoti so nezaščiteni deli. Preden odprete vrata električne omarice, odklopite napajalni vtič.

OPOZORILO: Vtičnico na stroju uporabljajte samo za namene, ki so navedeni v navodilih.

POZOR: Da lahko motor deluje brez težav, mora biti napajanje izdelka ali generatorja zadostno in stalno. Zaradi napačne napetosti se povečata poraba energije in temperatura motorja, dokler se ne sprosti varnostni tokokrog. Dimenzija napajalnega kabla mora ustrezati nacionalnim in lokalnim predpisom. Dimenzija omrežne vtičnice se mora ujemati z jakostjo električne vtičnice in podaljška izdelka.

Če ima električno omrežje večjo sistemsko upornost, lahko ob zagonu izdelka pride do kratkega padca napetosti. To lahko vpliva na delovanje drugih izdelkov, na primer na utripanje luči.

- Napajalni vtič se mora ujemati z vtičnico. Vtiča na noben način ne spreminjajte. Z (ozemljenimi) električnimi orodji ne uporabljajte adapterjev za vtič. Nepredelani vtiči in ustrezne vtičnice poskrbijo za zmanjšano nevarnost električnega udara.
- Izogibajte se telesnega stika z ozemljenimi površinami, kot so cevi, radiatorji, štedilniki in hladilniki. Če je vaše telo ozemljeno, se nevarnost električnega udara poveča.
- Preverite, ali so napajalna napetost, napetost varovalke in napetost omrežja enake vrednosti napetosti, navedeni na tipski ploščici izdelka.
- Preden odklopite napajalni vtič, vedno zaustavite izdelek.
- Preden izdelek priklopite na električno omrežje, se prepričajte, da je stikalo za VKLOP/IZKLOP v položaju za IZKLOP.
- Če izdelek dlje časa miruje, izvlecite napajalni vtič.
- Izdelka ne uporabljajte, če sta napajalni kabel ali napajalni vtič poškodovana. Če je napajalni kabel poškodovan, ga mora zamenjati proizvajalec, pooblaščeni serviser ali ustrezno usposobljena oseba. S tem se izognete morebitnim nevarnostim. Poškodovan napajalni kabel lahko povzroči hude telesne poškodbe in smrt.
- Napajalni kabel uporabljajte pravilno. Napajalnega kabla ne uporabljajte za premikanje, vlečenje ali odklapljanje izdelka. Izvlecite napajalni vtič, da odklopite napajalni kabel. Nikoli ne vlecite za napajalni kabel.
- Izdelek uporabljajte samo na suhih površinah.
- Izdelka ne izpostavljajte dežju. Voda, ki vstopa v izdelek, poveča nevarnost električnega udara.
- Preden priklopite ali odklopite priključek za kabel motorja in električno ohišje, vedno najprej odklopite napajalni kabel.
- Da se izognete nevarnosti zaradi nenamerne ponastavitve toplotnega odklopa, ta naprava ne sme biti napajana prek zunanje stikalne naprave, kot je časovnik, ali priključena na tokokrog, ki ga redno vklaplja in izklaplja omrežje.
- Poskrbite, da izdelek napajajo ločeni transformatorji, ki se uporabljajo samo za industrijske namene.

Navodila za ozemljen izdelek

OPOZORILO: Nepravilna priključitev lahko povzroči električni udar. Če niste prepričani, ali je omrežna vtičnica pravilno ozemljena, se posvetujte s pooblaščenim električarjem.

Ne spreminjajte tovarniških specifikacij napajalnega vtiča. Če je napajalni vtič ali napajalni kabel poškodovan ali ga je treba zamenjati, se obrnite na svojega servisnega zastopnika družbe Husqvarna. Upoštevajte lokalne predpise in zakonodajo.

Če navodil za ozemljen izdelek ne razumete popolnoma, se pogovorite z usposobljenim električarjem.

Z ozemljitvenimi vtiči in ozemljitveno vtičnico, ki je primerna za napajalni vtič izdelka, uporabljajte samo ozemljene podaljške za zunanjo uporabo.

Izdelek ima ozemljena napajalni kabel in napajalni vtič. Izdelek vedno priključite na ozemljeno omrežno vtičnico. To zmanjša nevarnost električnega udara.

Za izdelek ne uporabljajte električnih adapterjev.

Podaljški

- Uporabljajte samo odobrene podaljške z ustreznimi lastnostmi.
- Nazivna vrednost na podaljšku mora biti enaka ali višja od vrednosti na tipski ploščici na izdelku.
- Uporabite ozemljene podaljške.
- Če izdelek uporabljate na prostem, uporabite podaljšek, ki je primeren za uporabo na prostem. To zmanjša nevarnost električnega udara.
- Priključek podaljška naj bo suh in odmaknjen od tal.
- Podaljška ne izpostavljajte vročini, olju, ostrim predmetom in gibljivim delom. Poškodovan podaljšek poveča nevarnost električnega udara.
- Prepričajte se, da je podaljšek v dobrem stanju in ni poškodovan.
- Podaljška ne uporabljajte, ko je navit. Zaradi tega se lahko podaljšek preveč segreje.
- Zagotovite, da podaljšek ni v napoto in ne ovira izdelka med delovanjem. To preprečuje poškodbe podaljška.

Varnostne naprave na izdelku

OPOZORILO: Pred uporabo izdelka preberite navodila v povezavi z opozorili v nadaljevanju.

- Če so varnostne naprave poškodovane ali ne delujejo pravilno, izdelka ne uporabljajte.
- Redno preverjajte varnostne naprave. Če so varnostne naprave poškodovane ali ne delujejo pravilno, se obrnite na serviserja družbe Husqvarna.
- Ne spreminjajte varnostnih naprav.

Stikalo za VKLOP/IZKLOP

Stikalo za VKLOP/IZKLOP se uporablja za zagon in zaustavitev napajanja izdelka.

Preverjanje stikala za VKLOP/IZKLOP

1. Če se želite prepričati, ali je gumb za izklop v sili (A) izklopljen, ga obrnite v smeri urnega kazalca.

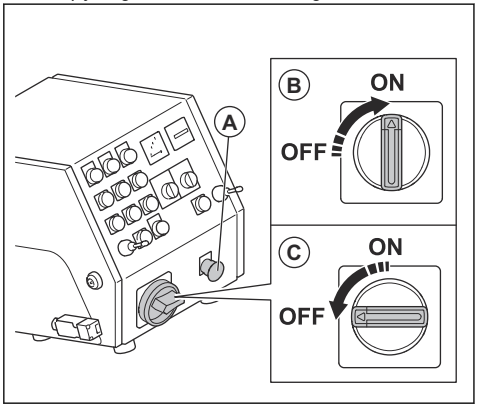

2. Stikalo za VKLOP/IZKLOP preklopite v položaj za VKLOP (B).
3. Prepričajte se, da kontrolna lučka na nadzorni plošči zasveti.
4. Stikalo za VKLOP/IZKLOP preklopite v položaj za IZKLOP (C).
5. Prepričajte se, da kontrolna lučka na nadzorni plošči ugasne.

Gumba za VKLOP/IZKLOP pogonskih motorjev

Gumba za VKLOP/IZKLOP pogonskih motorjev se uporabljata za zagon in zaustavitev pogonskih motorjev. Glejte *Preverjanje pogonskih motorjev na strani 77*.

Preverjanje pogonskih motorjev

1. Da se prepričate, ali je gumb za izklop v sili izklopljen, ga obrnite v smeri urnega kazalca.
2. Stikalo za VKLOP/IZKLOP motorja nastavite v položaj za VKLOP.
3. Pritisnite gumb za VKLOP pogonskih motorjev (A).

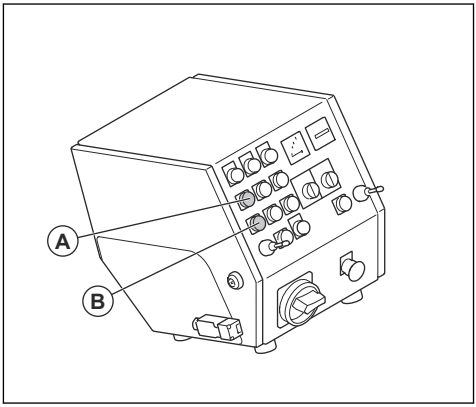

4. Prepričajte se, da indikator zasveti.
5. Gumb za nadzor hitrosti prestavite v položaj 1.
6. Potisnite 2 krmilni ročici naprej. Preverite, ali se izdelek premakne naprej.

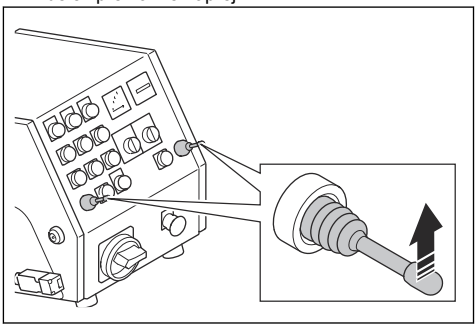

7. Prestavite 2 krmilni ročici v nevtralni položaj. Prepričajte se, da se je izdelek zaustavil.
8. Povlecite 2 krmilni ročici nazaj. Preverite, ali se izdelek premakne nazaj.
9. Prestavite 2 krmilni ročici v nevtralni položaj.
10. Pritisnite gumb za IZKLOP pogonskih motorjev (B).
11. Prepričajte se, da je indikator ugasnil.

Gumba za VKLOP/IZKLOP ventilatorja

Gumba za VKLOP/IZKLOP ventilatorja se uporabljata za zagon in zaustavitev ventilatorja. Glejte *Preverjanje gumbov za VKLOP/IZKLOP ventilatorja na strani 77*.

Preverjanje gumbov za VKLOP/IZKLOP ventilatorja

1. Da se prepričate, ali je gumb za izklop v sili izklopljen, ga obrnite v smeri urnega kazalca.
2. Stikalo za VKLOP/IZKLOP motorja nastavite v položaj za VKLOP.

3. Pritisnite gumb za VKLOP ventilatorja (A).

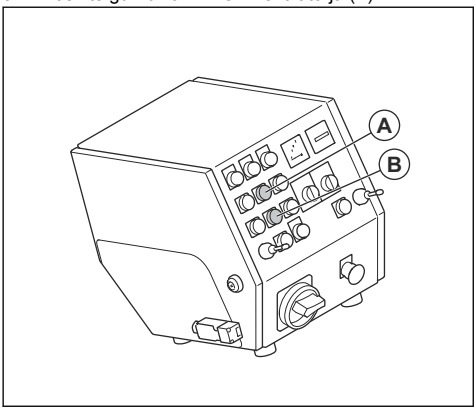

4. Prepričajte se, da se ventilator zažene.
5. Pritisnite gumb za IZKLOP ventilatorja (B).
6. Prepričajte se, da se ventilator zaustavi.

Gumba za VKLOP/IZKLOP peskalnega motorja

Gumba za VKLOP/IZKLOP peskalnega motorja se uporabljata za zagon in zaustavitev peskalnega motorja. Glejte *Preverjanje gumbov za VKLOP/IZKLOP peskalnega motorja na strani 78*.

Preverjanje gumbov za VKLOP/IZKLOP peskalnega motorja

1. Da se prepričate, ali je gumb za izklop v sili izklopljen, ga obrnite v smeri urnega kazalca.
2. Stikalo za VKLOP/IZKLOP motorja nastavite v položaj za VKLOP.
3. Pritisnite gumb za VKLOP peskalnega motorja (A).

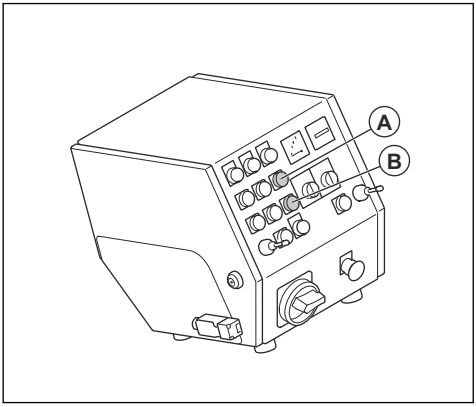

4. Prepričajte se, da se peskalni motor zažene.
5. Pritisnite gumb za IZKLOP peskalnega motorja (B).
6. Prepričajte se, da se peskalni motor zaustavi.

Ampermeter

Ampermeter prikazuje, s kakšno močjo se peskalno sredstvo nanaša na površino. Največja jakost toka je prikazana nad ampermetrom.

Preverjanje ampermetra

Glejte *Kontrolna plošča na strani 71* za informacije o lokaciji ampermetra na izdelku.

1. Zaženite izdelek. Glejte *Zagon izdelka na strani 83*.
2. Počakajte, da je ampermeter v prostem teku.
3. Izklopite izdelek. Glejte *Izklop izdelka na strani 86*.

Gumb za izklop v sili

Gumb za izklop v sili se uporablja za hitro zaustavitev motorja.

Preverjanje gumba za izklop v sili

Glejte *Kontrolna plošča na strani 71* za informacije o lokaciji gumba za izklop v sili na izdelku.

1. Da se prepričate, ali je gumb za izklop v sili izklopljen, ga obrnite v smeri urnega kazalca.
2. Zaženite izdelek. Glejte *Zagon izdelka na strani 83*.
3. Pritisnite gumb za izklop v sili.
4. Prepričajte se, da sta se motorja zaustavila.
5. Gumb za izklop v sili obrnite v smeri urnega kazalca, da izklopite izdelek.

Nadzor prisotnosti uporabnika (OPC)

Ko uporabite sistem za nadzor prisotnosti uporabnika, se motor zaustavi. Glejte *Preverjanje nadzora prisotnosti uporabnika (OPC) na strani 78*.

Preverjanje nadzora prisotnosti uporabnika (OPC)

1. Zaženite izdelek. Glejte *Zagon izdelka na strani 83*.
2. Izvlecite ključ sistema za nadzor prisotnosti uporabnika. Če se motor ne zaustavi v 3 sekundah, se posvetujte s pooblaščenim serviserjem Husqvarna.

Varnostna navodila za vzdrževanje

OPOZORILO: Pred uporabo izdelka preberite navodila v povezavi z opozorili v nadaljevanju.

- Vzdrževalna dela opravite tako, kot je navedeno v teh navodilih za uporabo. Vsakršno drugačno vzdrževanje naj opravi osebje pooblaščene servisne delavnice.
- Če izdelka ne vzdržujete pravilno in redno, se poveča nevarnost poškodb osebam in izdelku.
- Pred izvajanjem vzdrževalnih del izdelek očistite, da odstranite nevarne materiale.

- Vzdrževalna dela na izdelku opravite na stabilnih ravnih tleh. Prepričajte se, da se izdelek ne more premakniti.
- Izdelka ne spreminjajte. Spremembe izdelka, ki niso odobrene s strani proizvajalca, lahko povzročijo resne poškodbe ali smrt.
- Zamenjajte poškodovane, obrabljene ali zlomljene dele.
- Izdelka ne čistite s tlačnim čistilnikom.
- Uporabljajte samo čistilne krpe, ki ne puščajo vlaken.
- Vedno uporabljajte originalno dodatno opremo in nadomestne dele. Dodatna oprema in nadomestni deli, ki niso odobreni s strani proizvajalca, lahko povzročijo resne poškodbe ali smrt.
- Po opravljenih vzdrževalnih delih preverite raven tresljajev v izdelku. Če ta ni pravilna, se obrnite na pooblaščeno servisno delavnico.
- Redno dovolite osebju pooblaščene servisne delavnice izvajati vzdrževalna dela.

Delovanje

Uvod

OPOZORILO: Pred uporabo izdelka morate prebrati in razumeti poglavje o varnosti.

Pred uporabo izdelka

1. Natančno preberite navodila za uporabo in se prepričajte, da ste jih razumeli.
2. Natančno preberite navodila za uporabo zbiralnika prahu in se prepričajte, da ste jih razumeli.
3. Če izdelek uporabljate z napajalnikom, se prepričajte, da ste prebrali in razumeli navodila za uporabo napajalnika.
4. Uporabljajte osebno zaščitno opremo. Glejte *Osebna zaščitna oprema na strani 75*.
5. Poskrbite, da se v delovnem območju ne zadržujejo tretje osebe.
6. Izvajajte vsakodnevno vzdrževanje. Glejte *Urnik vzdrževanja na strani 87*.
7. Prepričajte se, da je izdelek pravilno nameščen in ni poškodovan.
8. Prepričajte se, da so vsi vijaki in matice dobro priviti.
9. Prepričajte se, da rezila peskalnega kolesa, dovodni žlebovi in tesnila niso poškodovani ali obrabljeni. Dele zamenjajte, ko je obrabljenih 75 % debeline rezila.
10. Poskrbite, da ločevalnik ni poškodovan.
11. Poskrbite, da je ločevalnik napolnjen s peskalnim sredstvom vse do pladnja ločevalnika.
12. Prepričajte se, da so tesnila krtačne letve nameščena na ustrezni višini. Glejte *Nastavitev pravilne višine tesnil krtačne letve na strani 80*.
13. Izdelek postavite na delovno območje. Površina mora biti ravna. Prevoz izdelka na delovno območje in premikanje po njem morata biti izvedena varno in pravilno. Glejte *Transport skladiščenje in odstranitev na strani 94*.
14. Namestite stranska tesnila. Glejte *Namestitev stranskih tesnil na strani 80*.
15. Na izdelek priključite zbiralnik prahu. Glejte *Priklapljanje zbiralnika prahu na strani 82*.
16. Preden izdelek priklopite na vir napajanja, mora biti stikalo za VKLOP/IZKLOP v položaju za IZKLOP.
17. Izdelek priklopite na vir napajanja. Glejte *Priklop izdelka na napajanje na strani 83*.

Ventil za peskalno sredstvo

Z ventilom za peskalno sredstvo uravnavate pretok peskalnega sredstva do rezil peskalnega kolesa. Ampermeter prikazuje nastavitve ventila za peskalno sredstvo. Glejte *Ampermeter na strani 78*.

Ventil za peskalno sredstvo lahko nastavite z ročajem za peskalno sredstvo. Glejte *Ventil za peskalno sredstvo na strani 79*.

Uporaba ventila za peskalno sredstvo

POZOR: Ventil za peskalno sredstvo odprite samo med delovanjem peskalnega motorja.

1. Potisnite ročaj za peskalno sredstvo, da zaprete ventil in zaustavite pretok peskalnega sredstva (A).

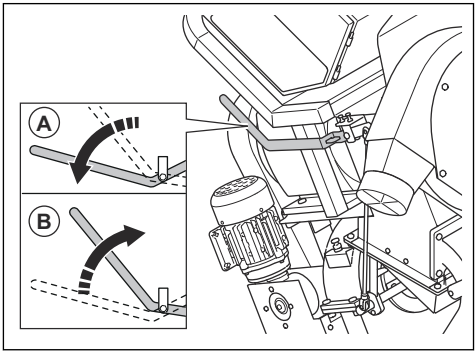

2. Povlecite ročaj za peskalno sredstvo, da odprete ventil in sprostite pretok peskalnega sredstva (B).

Tesnilo peskalnega sredstva

Tesnilo peskalnega sredstva je tesnilni sistem z 2 stranskima tesniloma (A), 1 sprednjim tesnilom (B) in 1 zadnjim tesnilom (C). Tesnilo peskalnega sredstva poskrbi, da peskalno sredstvo med delovanjem ne uhaja iz izdelka. Glejte *Namestitev stranskih tesnil na strani 80* za dodatne informacije o stranskih tesnilih. Glejte *Zamenjava sprednjih gumijastih tesnil na strani 91* za dodatne informacije o sprednjem tesnilu.

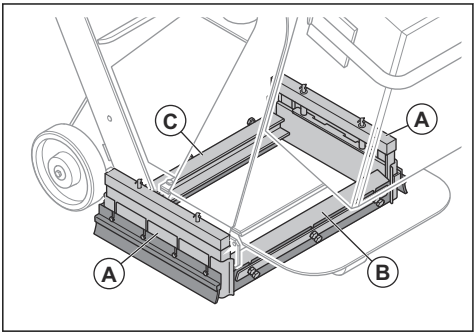

Nastavitev pravilne višine tesnil krtačne letve

Med uporabo izdelka se tesnila krtačne letve obrabljajo. Višino tesnil krtačne letve je treba redno prilagajati.

1. Odvijte 3 vijake.

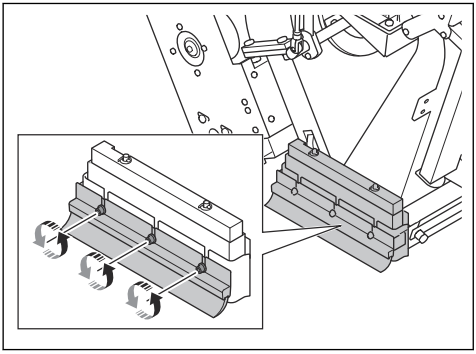

2. Nastavite višino, da bo razdalja med tesnili krtačne letve in površino 1 mm/0,04 palca.

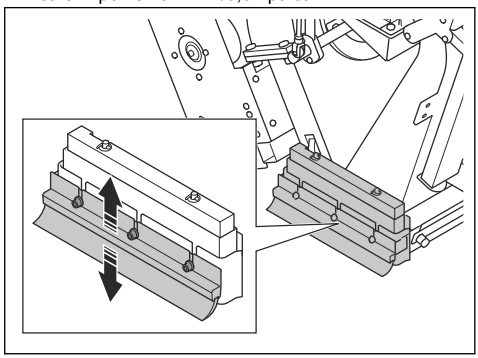

3. Zategnite 3 vijake.

Namestitev stranskih tesnil

OPOZORILO: Za ta postopek sta zahtevani najmanj dve osebi. Ena oseba namešča stranska tesnila, medtem ko druga oseba zagotavlja, da izdelek ostane na svojem mestu.

Sistem stranskih tesnil ima dve kovinski stranski tesnili, dve gumijasti stranski tesnili in dve stranski krtači. Kovinska stranska tesnila padejo iz sistema stranskih tesnil, ko izdelek dvignete s površine. Stranska tesnila namestite pred uporabo izdelka.

1. Izdelek parkirajte na ravna tla.
2. Zaustavite izdelek in počakajte, da se ohladi.
3. Ena oseba izdelek nagne nazaj, dokler razdalja (A) ne meri 120 mm/4,7 palca.

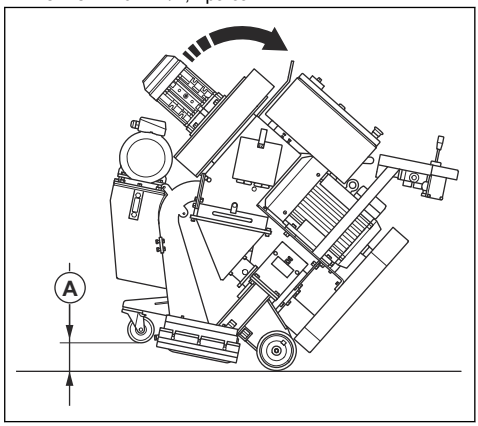

4. Druga oseba pa pod sprednje kolo postavi kos lesa (B). Kos lesa mora meriti 100 × 100 × 300 mm/4 × 4 × 12 palcev.

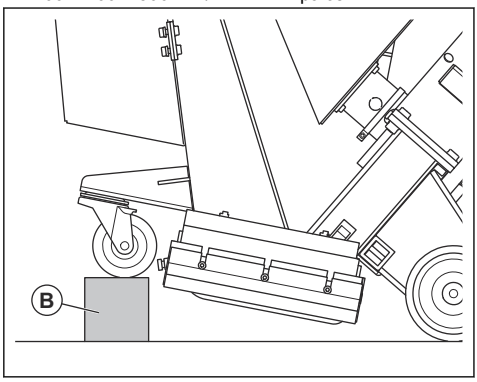

5. Medtem ko ena oseba opazuje postopek, druga oseba namešča stranska tesnila v okvir s stranskimi tesnili:
   a) Stransko tesnilo (C) vstavite v okvir s stranskimi tesnili na eni strani izdelka. Zaobljeni del stranskega tesnila mora biti obrnjen proti sprednjemu delu izdelka.

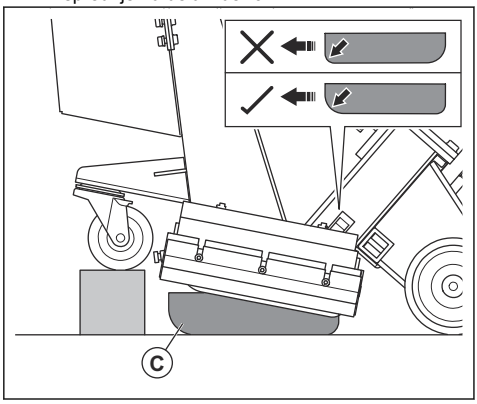

   b) Držalo za stransko tesnilo (D) namestite okoli stranskega tesnila, da zagotovite, da stransko tesnilo ostane v pravilnem položaju.

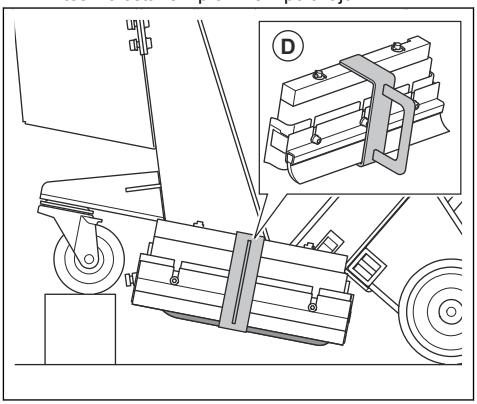

   c) Stransko tesnilo namestite na nasprotno stran izdelka.
6. Medtem ko ena oseba rahlo dvigne izdelek, druga oseba odstrani kos lesa.
7. Oseba, ki dvigne izdelek navzgor, počasi spusti izdelek na tla.
8. Druga oseba odstrani držali za stransko tesnilo na obeh straneh izdelka (E).

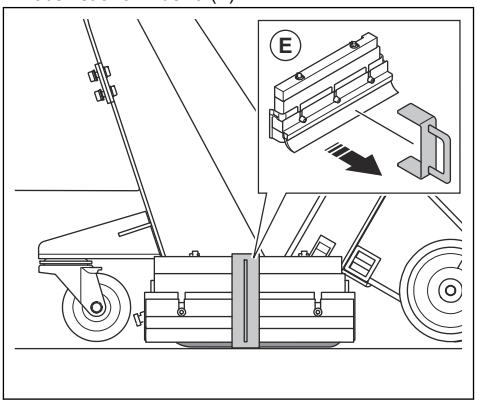

Peskalno sredstvo

Glede izbire ustreznega peskalnega sredstva za obdelavo svoje površine se obrnite na zastopnika družbe Husqvarna. Glejte *Odobreno peskalno sredstvo na strani 100*.

Ločevalnik

Ločevalnik (A) drži peskalno sredstvo in ga prek zbiralnika (B) dovaja na rezila peskalnega kolesa.

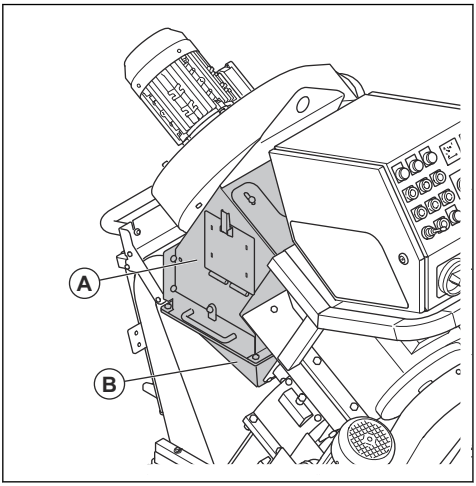

Pladenj ločevalnika poskrbi, da se v peskalno sredstvo in peskalni kolesi ne vnaša umazanija.

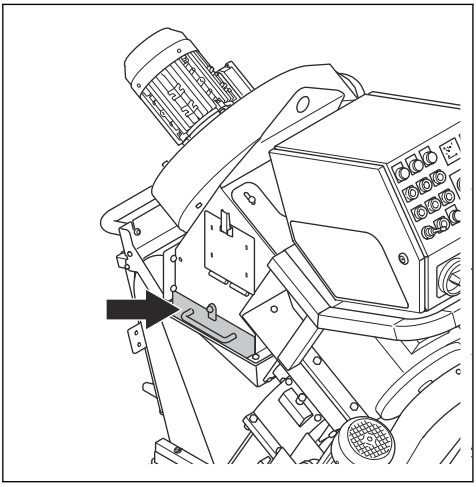

Polnjenje izdelka s peskalnim sredstvom

OPOZORILO: Med polnjenjem izdelka s peskalnim sredstvom vedno nosite osebno zaščitno opremo. Glejte *Osebna zaščitna oprema na strani 75*.

1. Ventil za peskalno sredstvo mora biti zaprt. Glejte *Uporaba ventila za peskalno sredstvo na strani 79*.
2. Odprite vrata ločevalnika.

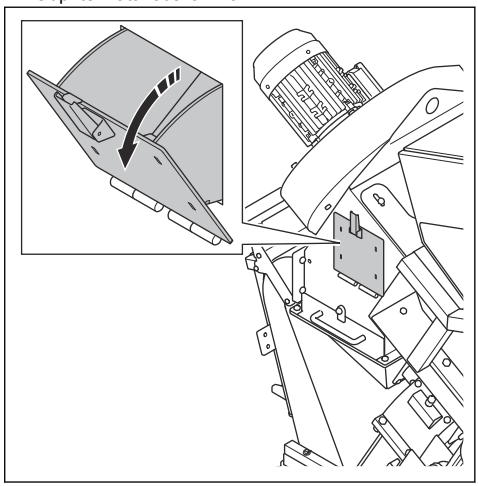

3. Pri polnjenju peskalnega sredstva ali kadar je to potrebno, odprite pladenj ločevalnika in odstranite vso umazanijo.

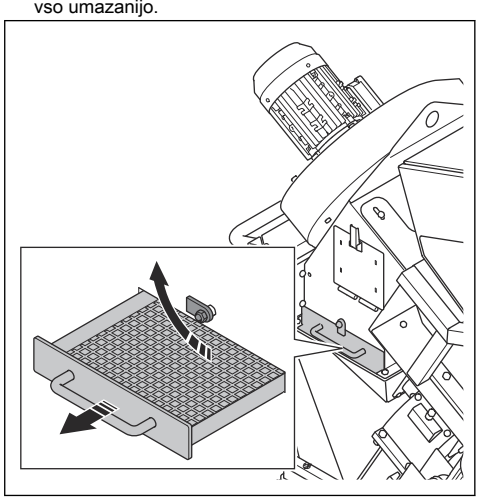

4. Ločevalnik napolnite s peskalnim sredstvom vse do pladnja ločevalnika. Peskalno sredstvo dodajte v ločevalnik po potrebi.

Priklapljanje zbiralnika prahu

OPOZORILO: Zbiralnika prahu ne uporabljajte, če je njegova cev poškodovana. Poveča se tveganje za vdihavanje zdravju škodljivega prahu. Uporabljajte odobreno zaščito za dihala.

1. Preverite, ali je cev zbiralnika prahu morda poškodovana.

2. Prepričajte se, da so filtri v zbiralniku prahu čisti in nepoškodovani.
3. Cev zbiralnika prahu trdno pritrdite na priključek za zbiralnik prahu. Cev zbiralnika prahu pritrdite z objemkami cevi in industrijskim trakom.

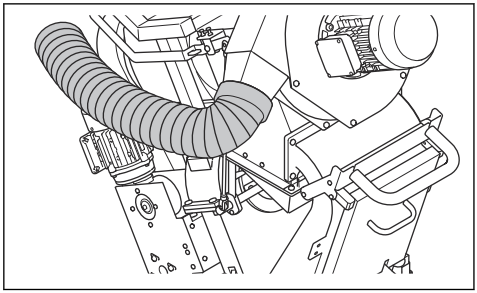

Priklop izdelka na napajanje

1. Napajalni vtič izdelka priključite v ozemljeno omrežno vtičnico ali drug vir napajanja.
2. Prepričajte se, da je omrežna napetost združljiva s tipsko ploščico na izdelku.

Preverjanje smeri vrtenja ventilatorja

1. Zaženite izdelek. Glejte *Zagon izdelka na strani 83*.
2. Po nekaj sekundah zaustavite izdelek. Glejte *Izklop izdelka na strani 86*.
3. Preverite, ali je smer vrtenja ventilatorja pravilna. Pravilna smer je prikazana s puščico na pokrovu ventilatorja.
4. Če smer vrtenja ventilatorske enote ni pravilna, zamenjajte zaporedje faz napajalnika.

Izbira pravilne hitrosti

Za najboljše rezultate uporabljajte izdelek pri ustrezni hitrosti. Če je površina neenakomerna, prilagodite hitrost za dosledne rezultate. Oglejte si rezultate in po potrebi prilagodite hitrost.

- Za zvišanje hitrosti obrnite gumb za nadzor hitrosti v smeri urnega kazalca.

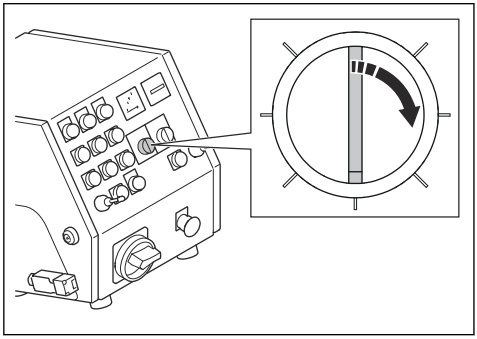

- Za znižanje hitrosti obrnite gumb za nadzor hitrosti v nasprotni smeri urnega kazalca.

Zagon izdelka

1. Izdelek priklopite na vir napajanja. Glejte *Priklop izdelka na napajanje na strani 83*.
2. Na izdelek priklopite cev zbiralnika prahu. Glejte *Priklapljanje zbiralnika prahu na strani 82*.
3. Zaženite zbiralnik prahu. Glejte navodila za uporabo zbiralnika prahu.
4. Kabel sistema za nadzor prisotnosti uporabnika ovijte okrog levega zapestja.
5. Gumb za izklop v sili obrnite v smeri urnega kazalca, da ga izklopite.
6. Stikalo za VKLOP/IZKLOP prestavite v položaj za VKLOP (A).

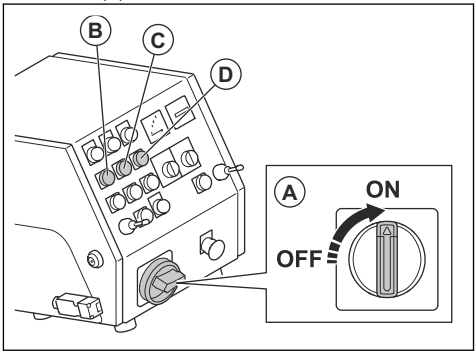

7. Zaženite pogonske motorje (B) in ventilator (C).
8. Preverite smer vrtenja ventilatorja. Glejte *Preverjanje smeri vrtenja ventilatorja na strani 83*.
9. Zaženite peskalni motor (D).

Upravljanje izdelka

OPOZORILO: Med njegovim delovanjem ne dvigajte in ne nagibajte izdelka. Peskalno sredstvo iz izdelka prihaja z visoko hitrostjo in lahko povzroči poškodbe.

1. Prepričajte se, da je delovno območje varno. Glejte *Varnost delovnega področja na strani 75*.
2. Napolnite ločevalnik s peskalnim sredstvom. Glejte *Polnjenje izdelka s peskalnim sredstvom na strani 82*.
3. Zaženite izdelek. Glejte *Zagon izdelka na strani 83*.
4. Z vrtljivim gumbom za nadzor hitrosti nastavite najnižjo hitrost.

5. Potisnite 2 krmilni ročici naprej, da zapeljete izdelek naprej.

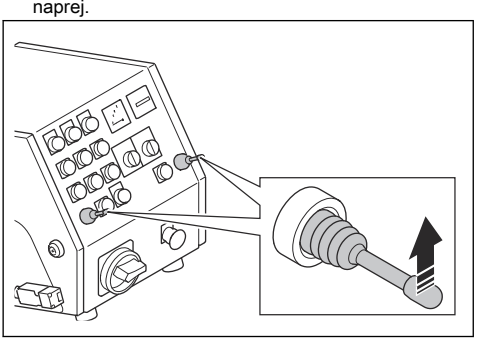

6. Pritisnite in pridržite gumb STOP za levi pogonski motor, da obrnete izdelek v levo. Pritisnite in pridržite gumb STOP za desni pogonski motor, da obrnete izdelek v desno.
7. Povlecite ročaj za peskalno sredstvo, da odprete ventil. Glejte *Uporaba ventila za peskalno sredstvo na strani 79*.
8. Po 2 m / 7 čevljih potisnite ročaj za peskalno sredstvo, da zaprete ventil.
9. Izklopite izdelek.
10. Preverite vzorec peskanja. Vzorec peskanja prilagodite po potrebi. Glejte *Prilagajanje vzorca peskanja na strani 84*.
11. Izberite ustrezno hitrost. Glejte *Izbira pravilne hitrosti na strani 83*.
12. Izdelek (A) premikajte vzporedno. Zbiralnik prahu (B) mora biti z izdelkom (A) povezan s cevjo zbiralnika prahu (C).

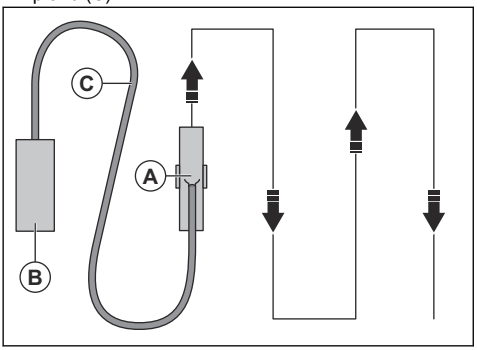

13. Potisnite levo krmilno ročico nazaj, da izdelek obrnete za 360° v levo.
14. Potisnite desno krmilno ročico nazaj, da izdelek obrnete za 360° v desno.

Vzorec peskanja

Vzorec peskanja (A) je obdelana površina.

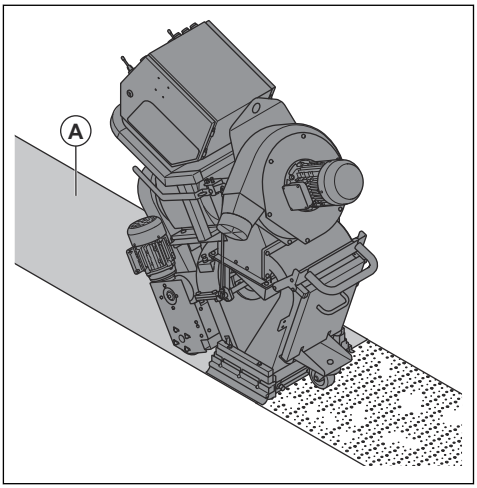

Za dobre rezultate mora biti ciljna točka v središču vzorca peskanja. Če je ciljna točka preveč v levo ali desno, obrnite usmerjevalnik. Glejte *Prilagajanje vzorca peskanja na strani 84*.

Na vzorec peskanja vplivajo naslednji pogoji:

- Pravilna smer vrtenja rezil peskalnega kolesa.
- Povečana obraba rezil peskalnega kolesa, rotorja ali usmerjevalnika.
- Mere peskalnega sredstva. Pri uporabi peskalnega sredstva različnih mer je treba prilagoditi vzorec peskanja.
- Položaj stranskega okna usmerjevalnika.
- Različne vrste in trdote površine.

Prilagajanje vzorca peskanja

OPOZORILO: Ne prilagajajte, rahljajte ali se dotikajte objemk usmerjevalnika, dovodnega žleba ali rezil peskalnega kolesa, ko je izdelek vklopljen. Ko prilagajate vzorec peskanja, odklopite vir napajanja.

OPOZORILO: Pri prilagajanju vzorca peskanja uporabljajte osebno zaščitno opremo. Glejte *Osebna zaščitna oprema na strani 75*.

1. Odprite loputo ločevalnika in poglejte, ali je v zbiralniku peskalno sredstvo. Če je v zbiralniku peskalno sredstvo, ga izpraznite. Glejte *Odstranjevanje peskalnega sredstva iz zbiralnika na strani 88*.
2. Izvlecite napajalni vtič.
3. Odstranite zbiralnik. Glejte *Odstranitev in namestitev zbiralnika na strani 88*

4. Zabeležite si položaj usmerjevalnika. Za vodilo uporabite zarezo na usmerjevalniku (A).

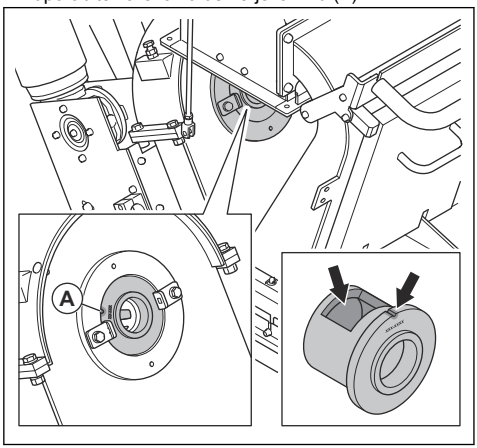

5. Zrahljajte objemke usmerjevalnika.

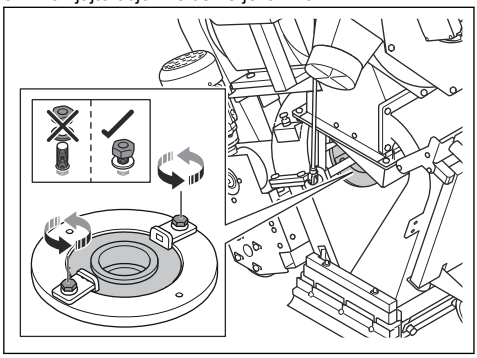

6. Oglejte si položaj okna usmerjevalnika.

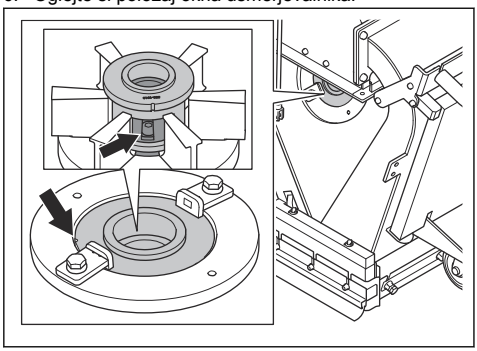

7. Če je ciljna točka preveč na desni, obrnite usmerjevalnik (B) v smeri urinega kazalca.

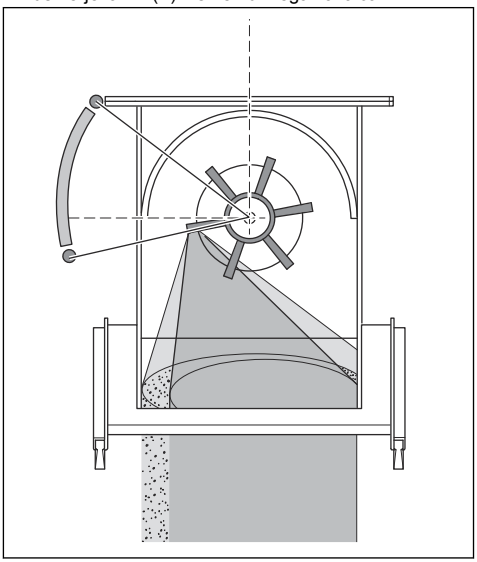

8. Če je ciljna točka preveč na levi, obrnite usmerjevalnik (B) v nasprotni smeri urinega kazalca.

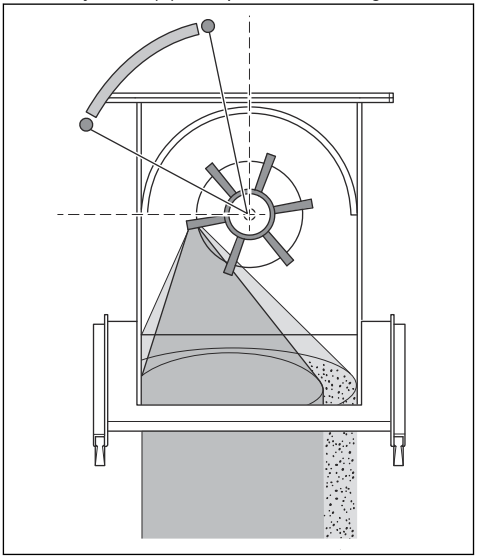

9. Za pravilno prilagoditev mora biti ciljna točka enakomerno poravnana glede na površino.

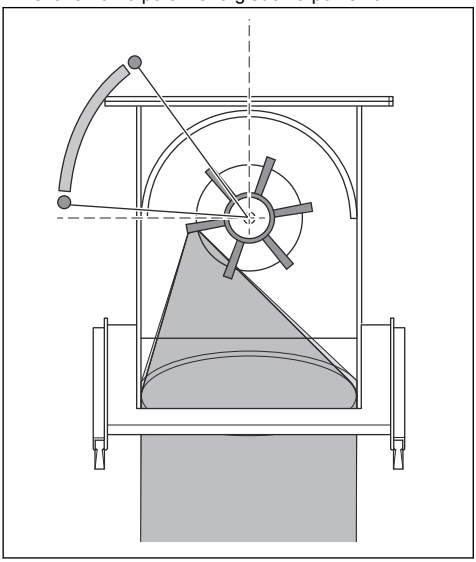

10. Rotor (B) in usmerjevalnik (C) morate biti pravilno nameščena glede na medsebojni položaj.

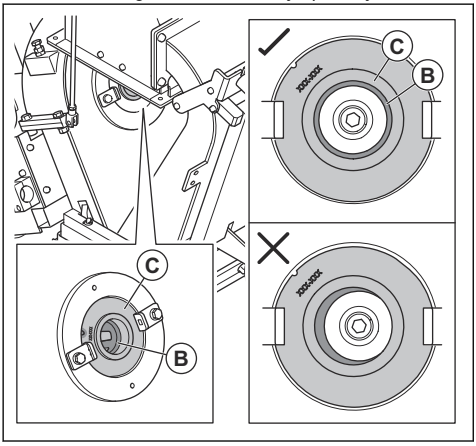

11. Zategnite objemke usmerjevalnika.
12. Z rokama zasukajte rotor in peskalno kolo. Prepričajte se, da ni nobenih nenavadnih zvokov.
13. Namestite zbiralnik. Glejte *Odstranitev in namestitev zbiralnika na strani 88*.

Izklop izdelka

1. Zaprite ventil za peskalno sredstvo. Glejte *Uporaba ventila za peskalno sredstvo na strani 79*.
2. Pritisnite gumb za zaustavitev peskalnega motorja (A), ventilatorja (B) in pogonskega motorja (C).

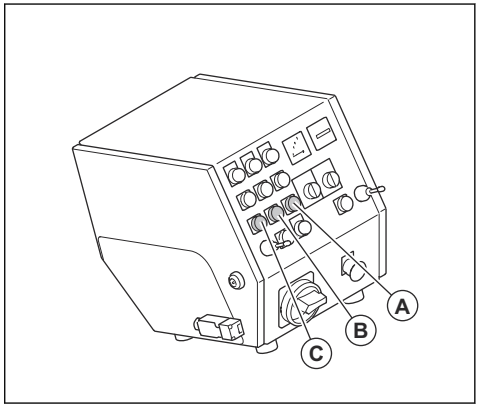

3. Stikalo za VKLOP/IZKLOP preklopite v položaj za IZKLOP.
4. Izvlecite napajalni vtič iz vira napajanja.
5. Zaustavite zbiralnik prahu. Glejte navodila za uporabo zbiralnika prahu.

Vzdrževanje

Uvod

OPOZORILO: Pred izvajanjem vzdrževalnih del morate prebrati in razumeti poglavje o varnosti.

OPOZORILO: Pri servisnih in vzdrževalnih delih uporabljajte osebno zaščitno opremo. Glejte *Osebna zaščitna oprema na strani 75*.

OPOZORILO: Pred vzdrževalnimi deli zaustavite motorja in odklopite napajalni vtič

iz vira napajanja. Vsi pogoni morajo biti zaustavljeni.

Za vsa servisna dela in popravila na izdelku je potrebno posebno usposabljanje. Zagotavljamo, da vam bodo na voljo strokovna popravila in servisiranje. Če vaš prodajalec ni serviser, ga vprašajte, kje je najbližji serviser.

Za več informacij glejte www.husqvarnaconstruction.com.

Urnik vzdrževanja

* = Splošna vzdrževalna dela, ki jih izvede operater. Navodila niso navedena v teh navodilih v uporabo.

X = Navodila so navedena v teh navodilih za uporabo.

O = Navodila niso navedena v teh navodilih v uporabo. Vzdrževalna dela naj izvede pooblaščen serviser.

Splošno vzdrževanje izdelka	Vsake 3 ure	Dnevno	12 ur po servisiranju	Vsake 3 mesece	Letno
Izpraznite zbiralnik prahu.	*				
Preglejte ločevalnik in pladenj ločevalnika.	X				
Napajalni vtič in kabelski podaljšek morata biti v dobrem stanju in ne smeta biti poškodovana.		*			
Preglejte električne dele, kable in priključke ter preverite, ali so obrabljeni oz. poškodovani.		*			
Preglejte napravo na diferenčni tok (RCD).		*			
Preverite, ali so motorji umazani oz. poškodovani.		*			
Prepričajte se, da cev zbiralnika prahu ni poškodovana ali zamašena.		*			
Preglejte usmerjevalnik in rezila peskalnega kolesa ter se prepričajte, da niso obrabljeni. Glejte *Pred uporabo izdelka na strani 79*.		X			
Izdelek očistite.		X			
Preverite vse varnostne naprave.		X			
Preglejte tesnila krtačne letve in sprednja gumijasta tesnila ter se prepričajte, da niso obrabljena.		*			
Prepričajte se, da so matice in vijaki dobro priviti.			*		
Preverite napetost klinastega jermena.				X	
V celoti servisirajte in očistite izdelek.					O

Čiščenje izdelka

- Po uporabi vedno očistite opremo. Uporabite sesalnik.
- Izdelka ne čistite z visokotlačnim čistilnikom.
- Poskrbite, da so odprtine za zrak čiste in odmašene, in tako zagotovite, da ima izdelek vedno dovolj nizko temperaturo.

Odstranjevanje peskalnega sredstva iz zbiralnika

1. Zaženite izdelek. Glejte *Zagon izdelka na strani 83*.
2. Pritisnite gumb za VKLOP peskalnega motorja.
3. Pritisnite gumb za IZKLOP peskalnega motorja, ko peskalni motor deluje s 75 % najvišje hitrosti. Hkrati odprite ventil za peskalno sredstvo. Glejte *Uporaba ventila za peskalno sredstvo na strani 79*.
4. Po 3 sekundah zaprite ventil za peskalno sredstvo.
5. Izdelek zapeljite 50 cm nazaj.
6. Odprite loputo ločevalnika in poglejte, ali je ostalo kaj peskalnega sredstva. Če je v zbiralniku ostalo kaj peskalnega sredstva, ponovite postopek, dokler ni zbiralnik prazen.

Odstranitev in namestitev zbiralnika

1. Odprite loputo ločevalnika in poglejte, ali je v zbiralniku peskalno sredstvo. Če je v zbiralniku peskalno sredstvo, ga izpraznite. Glejte *Odstranjevanje peskalnega sredstva iz zbiralnika na strani 88*.
2. Izvlecite napajalni vtič.
3. Razrahljajte objemko (A) na ventilu za peskalno sredstvo.

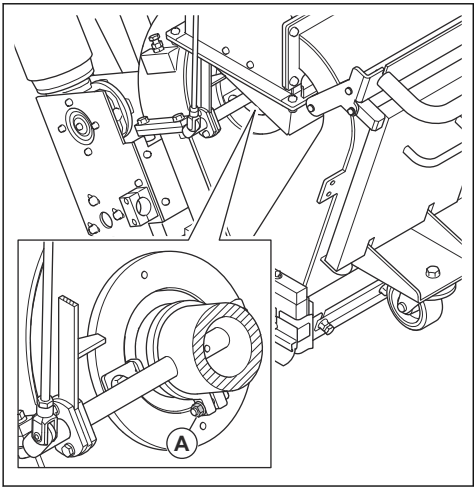

4. Razrahljajte ročico za ventil za peskalno sredstvo.

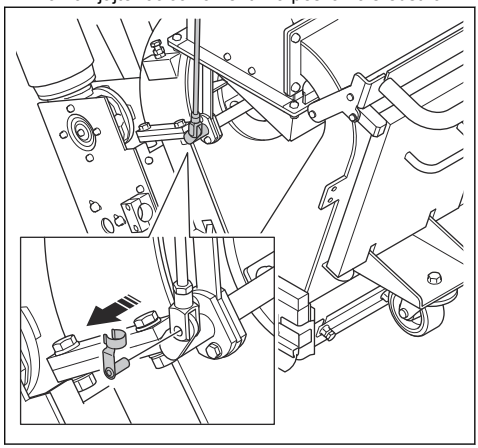

5. Odstranite 4 vijake, 8 podložk, 4 matice in zbiralnik.

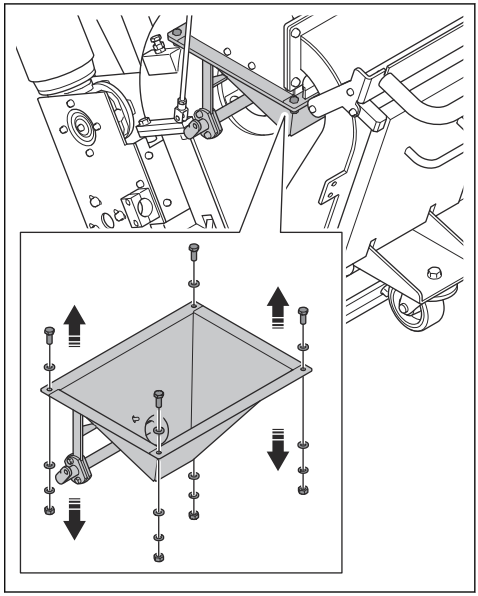

6. Zbiralnik namestite v obratnem vrstnem redu.

Odstranjevanje rotorja

1. Odprite loputo ločevalnika in poglejte, ali je v zbiralniku peskalno sredstvo. Če je v zbiralniku peskalno sredstvo, ga izpraznite. Glejte *Odstranjevanje peskalnega sredstva iz zbiralnika na strani 88*.
2. Izvlecite napajalni vtič.
3. Odstranite zbiralnik. Glejte *Odstranitev in namestitev zbiralnika na strani 88*.

4. Odstranite 2 vijaka, 4 podložke, 2 objemki usmerjevalnika in usmerjevalnik.

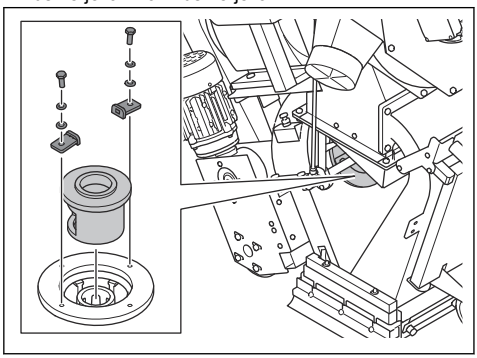

5. V rezila peskalnega kolesa vstavite ustrezno orodje, da preprečite vrtenje. Odstranite vijak in ga zavrzite.

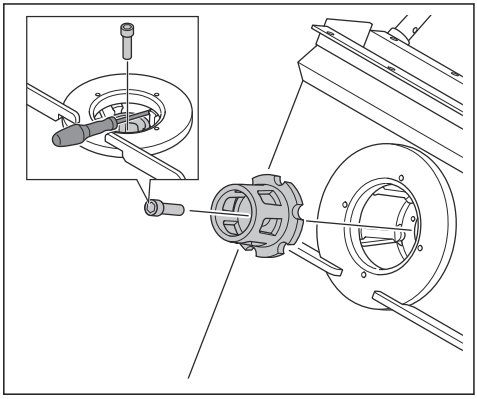

6. Odstranite rotor.

Namestitev rotorja

1. Očistite navoje odprtine za vijak za rotor s stisnjenim zrakom.

2. Namestite rotor.

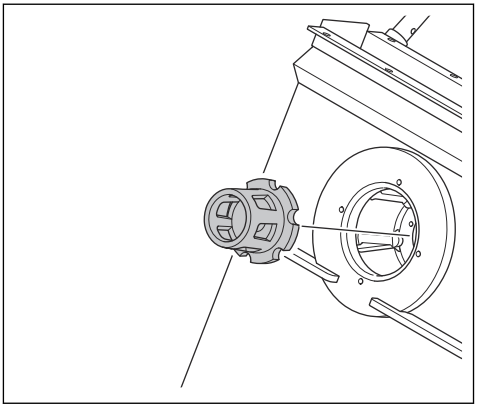

3. Blokirajte rezila peskalnega kolesa z ustreznim orodjem in namestite vijak za rotor.

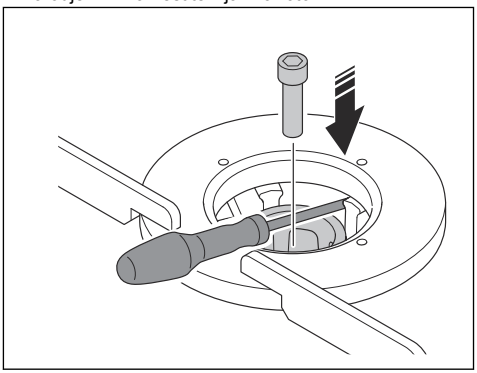

POZOR: Vedno uporabite nov vijak.

POZOR: Če pri namestitvi vijaka začutite nenavaden odpor, očistite navoje odprtine za vijak. Vijaka ne vstavljajte na silo. Lahko poškodujete navoje.

4. Namestite 2 vijaka, 4 podložke, 2 objemki usmerjevalnika in usmerjevalnik.

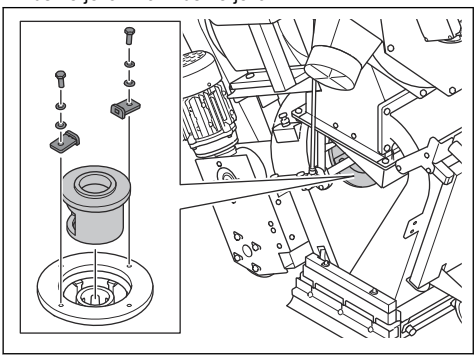

5. Namestite zbiralnik. Glejte *Odstranitev in namestitev zbiralnika na strani 88*.

Odstranjevanje rezil peskalnega kolesa

POZOR: Če želite preprečiti neuravnoteženost peskalnega kolesa, morate zamenjati vseh 6 rezil peskalnega kolesa hkrati.

1. Odstranite zbiralnik. Glejte *Odstranjevanje rotorja na strani 88*.
2. Odstranite usmerjevalnik in rotor. Glejte *Odstranjevanje rotorja na strani 88*.
3. Dvignite sprednji del izdelka in nagnite izdelek nazaj.

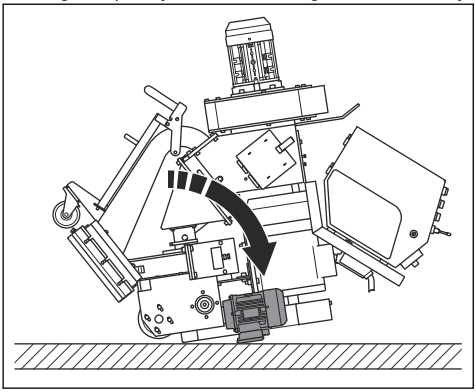

OPOZORILO: Pazite, da se izdelek ne nagne naprej.

4. Z medeninastim tolkalom in kladivom potisnite rezila peskalnega kolesa navzven.

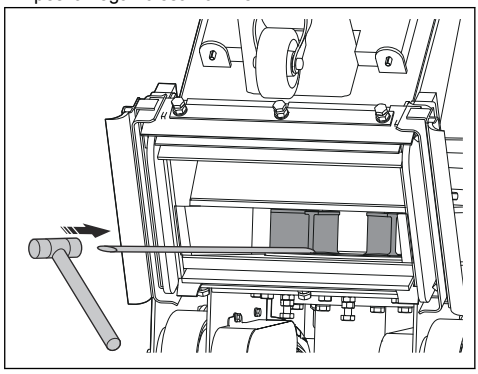

POZOR: Potisnite pri dnu rezil peskalnega kolesa. Obstaja nevarnost, da se rezila peskalnega kolesa zlomijo.

5. V celoti očistite peskalno kolo, da bo rezila in rotor mogoče ustrezno namestiti in da preprečite neuravnoteženost peskalnega kolesa.
6. Zamenjajte vsa rezila in namestite stroj v obratnem vrstnem redu.

Preverjanje napetosti klinastega jermena

OPOZORILO: Izdelka ne upravljajte brez nameščenega pokrova klinastega jermena.

1. Izklopite izdelek. Glejte *Izklop izdelka na strani 86*.
2. Odstranite 3 vijake, 6 podložk in pokrov klinastega jermena.

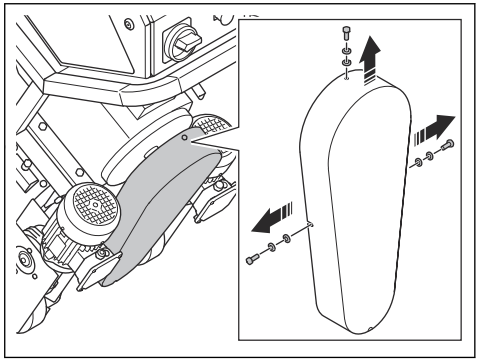

3. Preverite, ali je klinasti jermen poškodovan ali obrabljen.

4. S palcem pritisnite klinasti jermen, da preverite napetost. Če klinasta jermena lahko potisnete za 10–15 mm (A), je napetost pravilna.

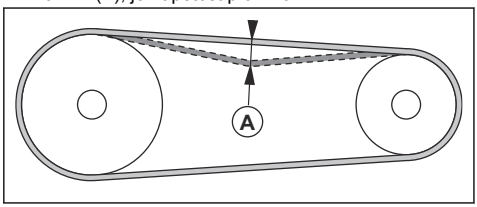

5. Po potrebi prilagodite napetost klinastega jermena. Odvijte 4 vijake motorja in vstavite trakove pod nogo motorja.
6. Klinasti jermen po potrebi zamenjajte. Glejte *Zamenjava klinastega jermena na strani 91*.
7. Namestite pokrov klinastega jermena.

Zamenjava klinastega jermena

OPOZORILO: Pokrov klinastega jermena odstranite, samo ko so motorji zaustavljeni in je napajanje izklopljeno.

OPOZORILO: Izdelka ne upravljajte brez nameščenega pokrova klinastega jermena.

1. Izklopite izdelek. Glejte *Preverjanje napetosti klinastega jermena na strani 90*.
2. Odklopite napajalni kabel.
3. Odstranite 3 vijake, 6 podložk in pokrov klinastega jermena.

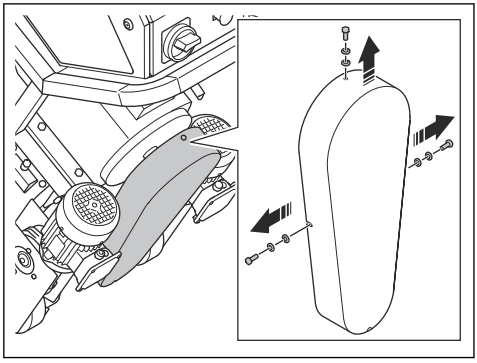

4. Odvijte 4 vijake motorja in po potrebi odstranite trakove.
5. Odstranite manjšo jermenico klinastega jermena in klinasti jermen.
6. Novi klinasti jermen nataknite na večjo jermenico klinastega jermena.

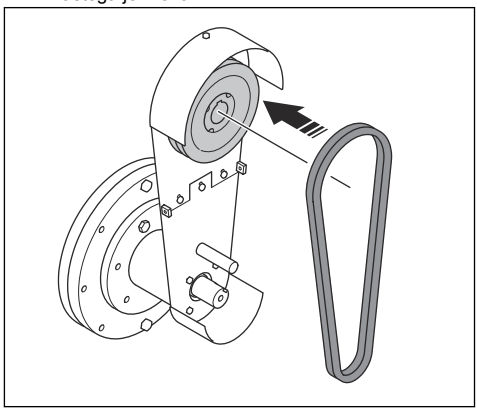

7. Novi klinasti jermen napeljite okrog manjše jermenice klinastega jermena.
8. Namestite manjšo jermenico klinastega jermena.

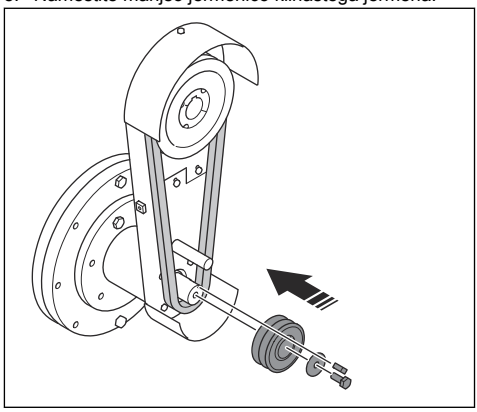

Zamenjava sprednjih gumijastih tesnil

1. Dvignite sprednji del izdelka in nagnite izdelek nazaj.

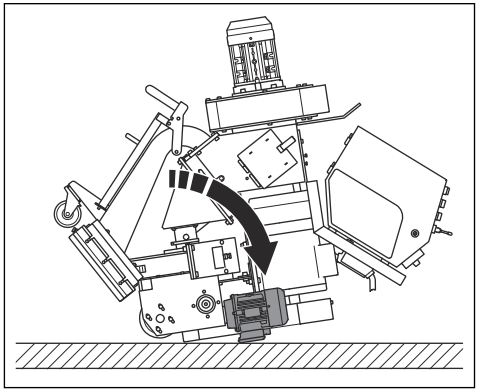

OPOZORILO: Pazite, da se izdelek ne nagne naprej.

2. Odvijte 6 matic in 3 vijake.

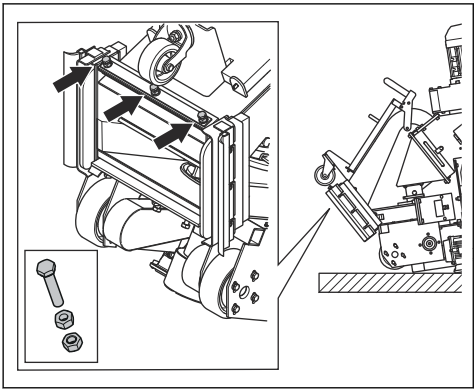

3. Odstranite tri sprednja gumijasta tesnila (A) in kovinski trak (B).

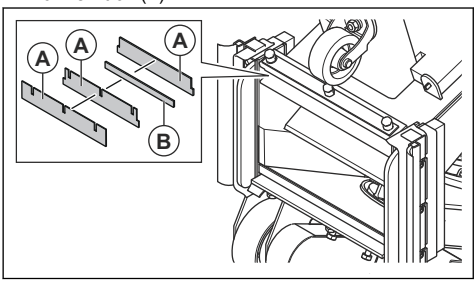

4. Namestite nova sprednja gumijasta tesnila (C) z jeklenimi trakovi (D) med sprednjimi gumijastimi tesnili. Kotni trak (E) je del ohišja in ni snemljiv.

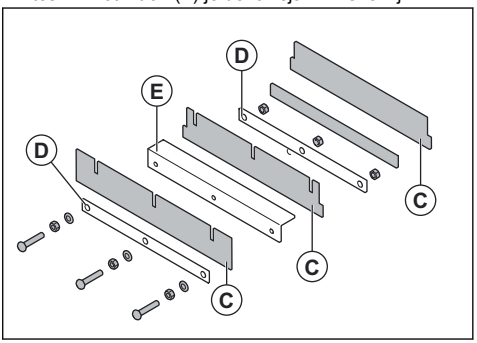

5. Vstavite 3 vijake, najprej zategnite notranje matice, nato pa še zunanje.
6. Postavite sprednje kolo na površino.

Odpravljanje težav

Težava	Vzrok	Rešitev
Preveč tresljajev in/ali nenavadni zvoki.	Rezila peskalnega kolesa so obrabljena ali poškodovana.	Zamenjajte dele, ki so obrabljeni ali poškodovani.
	Rotor je obrabljen.	Zamenjajte rotor.
	Lopatice peskalnega rotorja in usmerjevalnik niso pravilno poravnani.	Preglejte rezila peskalnega kolesa in usmerjevalnik.
	Nekateri vijaki in matice niso zategnjeni.	Privijte vse vijake in matice.
	Peskalni motor je poškodovan.	Obrnite se na pooblaščenega servisnega zastopnika Husqvarna.
	Kolesa so poškodovana.	Namestite kolesa.

Težava	Vzrok	Rešitev
Izdelek deluje slabše ali ne deluje.	Nezadostno dovajanje peskalnega sredstva na rezila peskalnega kolesa.	Očistite pladenj ločevalnika in napolnite ločevalnik s peskalnim sredstvom.
		Preglejte ventil za peskalno sredstvo in preverite, da ni nobenih blokad.
	Vrsta peskalnega sredstva za to površino ni ustrezna.	Peskalno sredstvo zamenjajte s peskalnim sredstvom, ki bo primerno za določeno površino.
	V peskalnem sredstvu je umazanija.	Preglejte zbiralnik prahu in cev zbiralnika prahu.
	Rezila peskalnega kolesa ali usmerjevalnik so obrabljena ali poškodovana.	Zamenjajte rezila peskalnega kolesa ali usmerjevalnik.
	Ob zagonu se na površino nanaša prevelika količina peskalnega sredstva.	Zaprite ventil za peskalno sredstvo in zaustavite izdelek. Znova zaženite izdelek in počasi odpirajte ventil za peskalno sredstvo.
	Usmerjevalnik ni pravilno nameščen.	Za boljši peskalni vzorec prilagodite usmerjevalnik.
	Hitrost obratovanja izdelka je previsoka.	Znižajte hitrost obratovanja.
Iz izdelka uhaja peskalno sredstvo.	Tesnila so poškodovana.	Preglejte vsa tesnila in jih po potrebi zamenjajte.
	Kakovost peskalnega sredstva ni zadostna.	Če potrebujete več informacij, se obrnite na prodajalca.
	Rezila peskalnega kolesa so obrabljena ali poškodovana.	Zamenjajte rezila peskalnega kolesa.
V peskalnem sredstvu je več umazanije kot običajno.	Nezadostna moč sesanja zbiralnika prahu.	Preglejte cev zbiralnika prahu in zbiralnik prahu.
	Cev zbiralnika prahu je zamašena ali poškodovana.	Preglejte cev zbiralnika prahu. Preverite, da ni zamašena. Po potrebi zamenjajte cev zbiralnika prahu.
Deli ohišja so bolj obrabljeni kot običajno.	Neustrezna vrsta peskalnega sredstva.	Če potrebujete več informacij, se obrnite na prodajalca.
	Usmerjevalnik ni pravilno nameščen.	Za boljši peskalni vzorec prilagodite usmerjevalnik.
	Nezadostna moč sesanja zbiralnika prahu.	Preglejte cev zbiralnika prahu in zbiralnik prahu.
Izdelek se ne premika.	Hitrost obratovanja je prenizka.	Zvišajte hitrost obratovanja.
	Krmilna enota je poškodovana.	Zamenjajte krmilno enoto.
	Gumb za nastavitev hitrosti je poškodovan.	Obrnite se na pooblaščenega servisnega zastopnika Husqvarna.
	Varovalka je poškodovana.	
	Hidravlični krogotok ne deluje pravilno.	
Krmilni sistem se ne zažene.	Stikalo za zaščito motorja je vklopljeno.	Znova zaženite izdelek. Preverite vir napajanja.

Težava	Vzrok	Rešitev
Krmilni sistem se med delovanjem zaustavlja.	Napajalni kabel je poškodovan.	Zamenjajte kabel.
	Kabel med izdelkom in zbiralnikom prahu je poškodovan.	Zamenjajte kabel.
	Stikalo za zaščito motorja je vklopljeno.	Pregled naj opravi pooblaščeni električar.
	Zbiralnik prahu se zaustavi zaradi preobremenitve.	Pregled naj opravi pooblaščeni električar.

Transport skladiščenje in odstranitev

Prevoz

OPOZORILO: Med prevozom bodite previdni. Izdelek je težak in lahko povzroči telesne poškodbe ali materialno škodo, če med prevozom pade ali se premakne.

POZOR: Izdelka ne vlecite za vozilom.

- Pred prevozom odklopite električni kabel in cev zbiralnika prahu.
- Pred prevozom odstranite peskalno sredstvo. Glejte *Odstranjevanje peskalnega sredstva iz zbiralnika na strani 88*.
- Izdelek med prevozom zaščitite z neko vrsto zaščite. Zaščita izdelek med prevozom varuje pred naravnimi elementi, kot sta dež in sneg.

Premikanje izdelka navzgor in navzdol po klančini

OPOZORILO: Če izdelek pomikate navzgor in navzdol po klančini, bodite izjemno previdni. Izdelek je težek in obstaja nevarnost poškodb, če izdelek pade ali se prehitro premakne.

OPOZORILO: Pri strmih klančinah vedno uporabite vitel. Ne hodite ob izdelku ter se ne zadržujte pod izdelkom ali v njegovi bližini.

- Če želite izdelek premakniti navzdol po klančini, ga počasi premikajte naprej.
- Če želite izdelek premakniti navzgor po klančini, ga počasi premikajte v vzvratni smeri.
- Na klančini izdelka ne obračajte v levo ali desno za več kot 45°.

Pritrditev izdelka na transportno vozilo

Pritrdite izdelek med prevozom, da preprečite nezgode in poškodbe opreme. Za pritrditev izdelka na transportno vozilo uporabite pritrdilne trakove.

1. Izdelek postavite na transportno vozilo.
2. Okrog izdelka napeljite pritrdilne trakove.

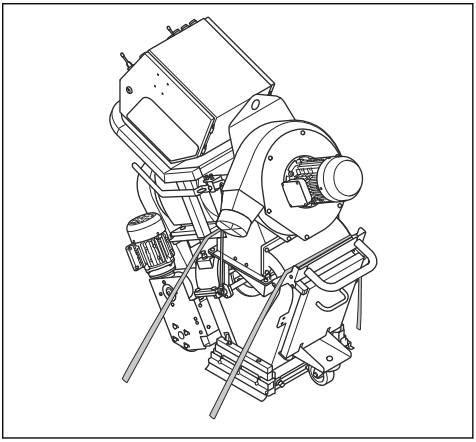

3. Pritrdilne trakove pritrdite na transportno vozilo in jih zategnite.

Dvig izdelka

OPOZORILO: Prepričajte se, da ima dvižna oprema ustrezne specifikacije za varno dvigovanje izdelka. Teža izdelka je navedena na tipski ploščici izdelka.

OPOZORILO: Ne hodite ali se ne zadržujte pod dvignjenim izdelkom ali njegovi v bližini. Mimoidočim preprečite približevanje delovnemu območju.

OPOZORILO: Ne dvigujte poškodovanega izdelka. Prepričajte se, da je dvižni obroček pravilno nameščen in ni poškodovan.

1. Dvižno opremo namestite na dvižni obroč.

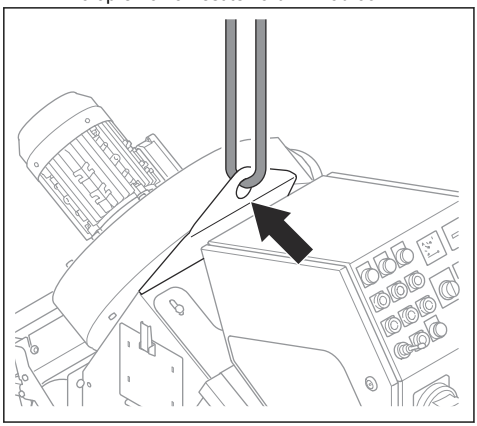

2. Varno dvignite izdelek. Držite ročaj, dokler izdelek ni dvignjen od tal.

Razstavljanje izdelka

Če morate izdelek zapeljati skozi manjše odprtine, ga lahko razstavite.

1. Odprite loputo ločevalnika in poglejte, ali je v zbiralniku peskalno sredstvo. Če je v zbiralniku peskalno sredstvo, ga izpraznite. Glejte *Odstranjevanje peskalnega sredstva iz zbiralnika na strani 88*.
2. Izdelek odklopite iz napajanja.
3. Odstranite cev zbiralnika prahu.
4. Prerežite kabelske vezice, s katerimi so pritrjeni napajalni kabli.
5. Odklopite kable do nadzorne plošče.

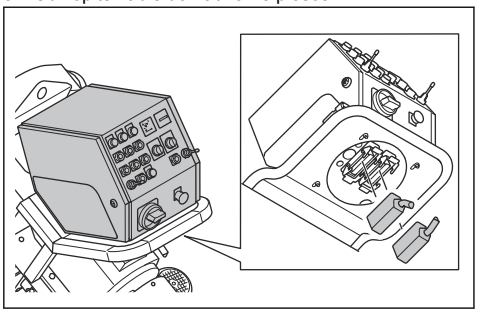

6. Odstranite nadzorno ploščo.

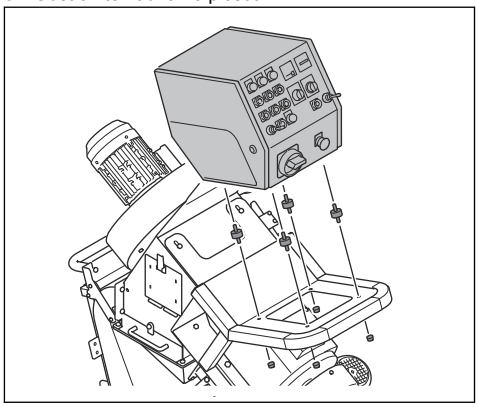

7. Odstranite ohišje ventilatorja.

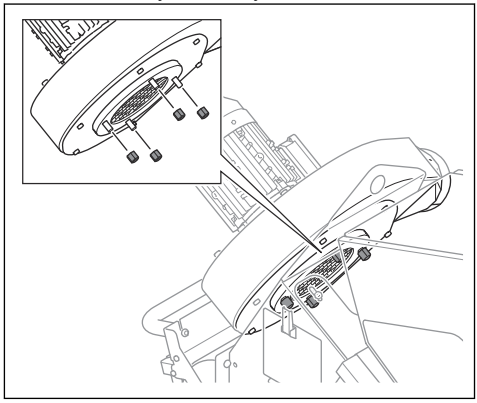

8. Odstranite pokrov klinastega jermena.

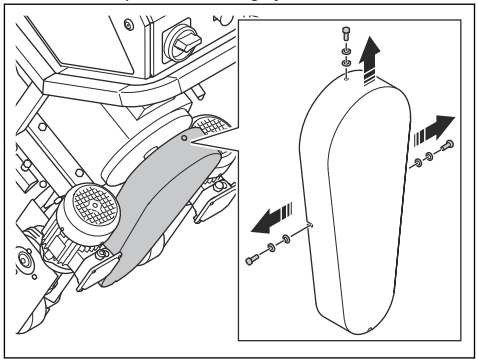

9. Odstranite ploščo klinastega jermena.

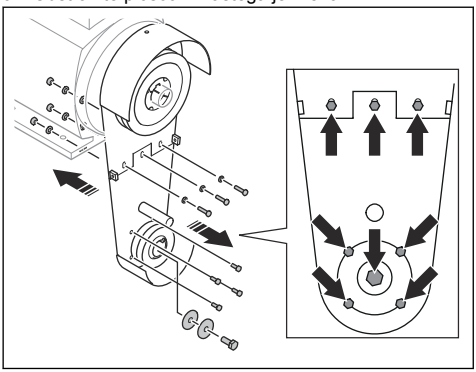

10. Odstranite pritrdilno ploščo peskalnega motorja in peskalni motor.

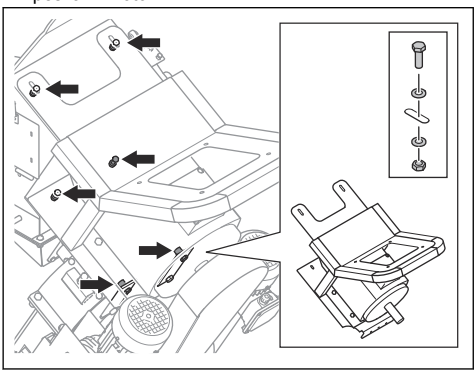

11. Odstranite pokrov zgornje obloge.

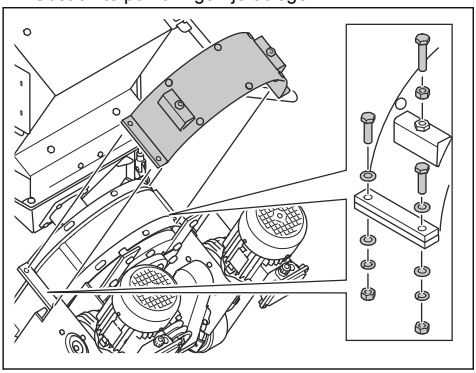

12. Odstranite zgornjo oblogo.

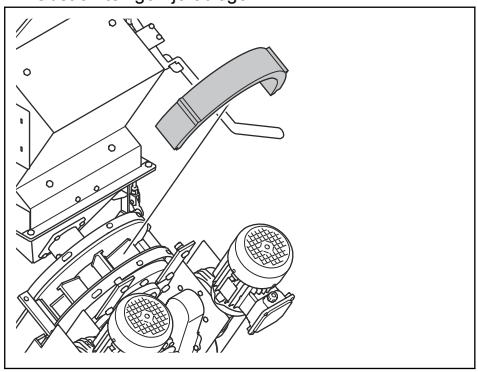

13. Odstranite rotor. Glejte *Odstranjevanje rezil peskalnega kolesa na strani 90*.

14. Z medeninastim tolkalom in kladivom potisnite rezila peskalnega kolesa (A) navzdol.

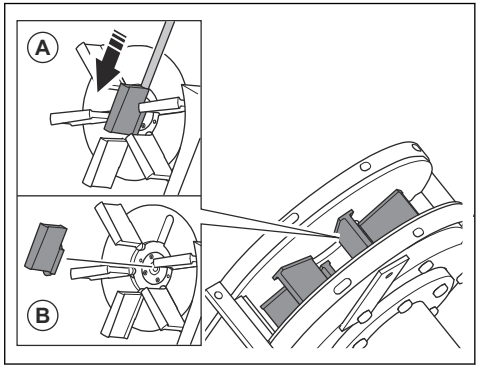

POZOR: Potisnite pri dnu rezil peskalnega kolesa. Obstaja nevarnost, da se rezila peskalnega kolesa zlomijo.

15. Odstranite in zavrzite rezila peskalnega kolesa (B).

POZOR: Če želite preprečiti neuravnoteženost peskalnega kolesa, morate zamenjati vseh 6 rezil peskalnega kolesa hkrati.

16. Odstranite vijake, s katerimi je pritrjen ločevalnik.

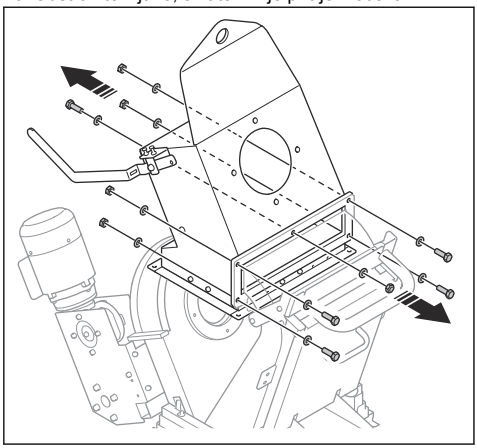

17. Odstranite ločevalnik.

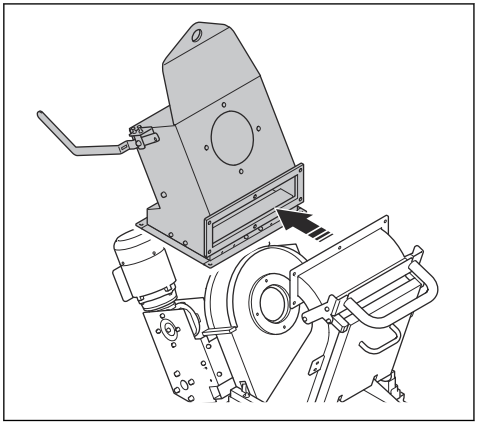

18. Odstranite ročaj zaščite.

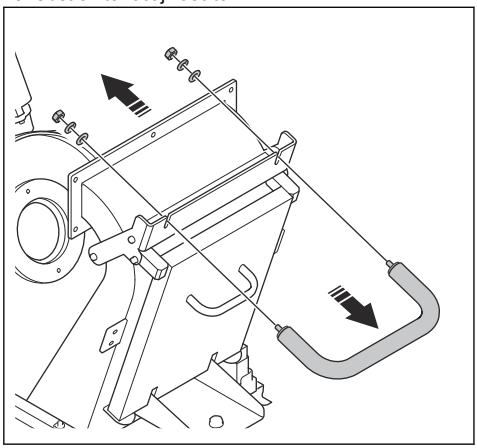

19. Odstranite zaščitni pokrov.

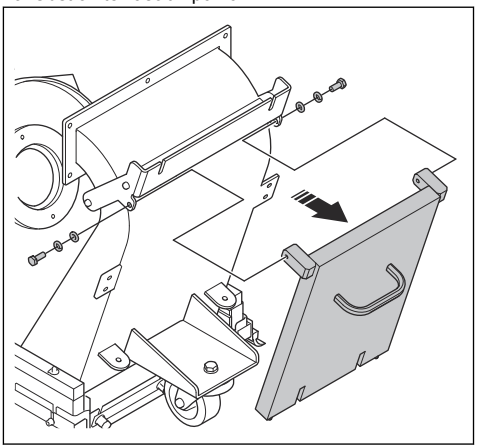

20. Odvijte 2 vijaka (A) in odstranite sistem pogonskih koles.

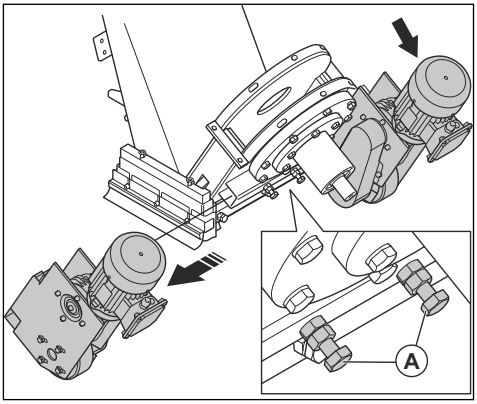

21. Izdelek sestavite v obratnem vrstnem redu.

Skladiščenje

POZOR: Izdelka ne skladiščite v zunanjih prostorih. Izdelek vedno shranjujte v zaprtih prostorih.

- Izdelek skladiščite na suhem mestu, kjer ne zmrzuje.
- Preden izdelek shranite, ga očistite in opravite celoten servis.
- Izdelek skladiščite v zaklenjenem prostoru, tako da otroci ali osebe, ki niso primerne za rokovanje z izdelkom, do izdelka ne morajo dostopati.
- Pred skladiščenjem odstranite peskalno sredstvo iz ločevalnika.

Odstranitev izdelka

- Spoštujte lokalne zahteve za recikliranje in veljavne predpise.
- Ko izdelka ne uporabljate več, ga pošljite k prodajalcu Husqvarna ali pa ga zavrzite na mestu za recikliranje.

Odlaganje izdelka

Simbol pomeni, da izdelek ni gospodinjski odpadek. Obvezna je reciklaža v najbližjem zbirnem centru za električno in elektronsko opremo. To prispeva k ustreznemu ravnanju z izrabljenimi odpadki.

Za informacije se obrnite na lokalne organe, službe za ravnanje z gospodinjskimi odpadki, servisnega zastopnika ali prodajalca družbe Husqvarna.

V primeru neustrezne odstranitve odpadkov lahko pride zaradi morebitne prisotnosti nevarnih snovi do škodljivih posledic za okolje in zdravje ljudi.



Tehnični podatki

Specifikacija	EBE 350 400V 50Hz	EBE 350 400V 60Hz	EBE 350 440V 60Hz	EBE 350 480V 60Hz
Nazivna moč, kW	13,6	13,6	15,4	15,4
Nazivna napetost, V	400	400	440	480/277
Nazivna frekvenca, Hz	50	60	60	60
Nazivni tok, A	26	25,4	25,7	27
Dolžina kabla, m/čevlji	25/82			35/114
Vrsta napajalnega kabla	4 × 6 mm^2			4 × AWG8
Napajalni vtič	63A			60A
Priporočeni odklopnik, A	32a			30a
Delovna širina, mm/palci	350/13,7			
Najmanjše premagovanje vzpona med čiščenjem, stop./%	10/18			
Pogonska hitrost, m/min / čevljev/min	0–15/0–49			
Teža, kg/lb	430/948			
Delovna temperatura, °C/°F	-5–40/23–104			
Premer priključka cevi odstranjevalnika prahu, mm/palci	130/5			
Največja dolžina cevi sesalnika, m/čevlji	100/328			
Sesalnik	Za več informacij se obrnite na pooblaščenega serviserja družbe Husqvarna.			
Poraba peskalnega sredstva, kg/m^2	0,1–0,5			

Opomba: Če vaš izdelek potrebuje električne specifikacije, ki niso navedene v tabeli, se za več informacij obrnite na serviserja družbe Husqvarna.

Emisije hrupa in tresljajev

Emisije hrupa	
Raven zvočne moči, izmerjena v LWA dB (A).[1]	111
Raven zvočnega tlaka pri ušesu upravljavca, LP dB (A)[2]	94
Ravni tresljajev	
Glavni ročaj, m/s^2 [3]	0,4

[1]Raven zvočne moči, določena v skladu s standardom EN ISO 3747. Izmerjeno na jekleni površini. Odstopanje KwA 2,5 dB. [2]Raven zvočnega tlaka, določena v skladu s standardom EN ISO 11202. Izmerjeno na jekleni površini. Odstopanje KpA 3 dB [3]Uteženi dejanski pospešek, izmerjen na ročaju v skladu s standardom EN ISO 20643. Izmerjeno na jekleni površini. Odstopanje K 0,1 m/s^2	

Odobreno peskalno sredstvo

Največje razmerje: 70 % jeklenih kroglic in 30 % jeklenega sekanca.

	Okrogel visokoogljični jekleni granulat				Drobljen visokoogljični jekleni granulat	
Odobreno peskalno sredstvo	S-330	S-390	S-460	S-550*	SG25*	SG16*
Mera, mm	1,0	1,2	1,4	1,7	1,0	1,4
Trdota, HRC	45–52					
* posebne vrste uporabe						

Izjava o hrupu in vibracijah

Navedene vrednosti so bile pridobljene z laboratorijskim preizkušanjem v skladu z navedeno direktivo ali standardi in so primerne za primerjavo z navedenimi vrednostmi drugih izdelkov, preizkušenih v skladu z isto direktivo ali standardi. Te navedene vrednosti niso primerne za uporabo pri ocenah tveganja, vrednosti, izmerjene na posameznih delovnih mestih, pa so lahko tudi višje. Dejanske vrednosti izpostavljenosti in tveganje za škodo za posamezne uporabnike so edinstvene in so odvisne od načina dela uporabnika, od tega, za kakšen material se izdelek uporablja, ter od časa izpostavljenosti in fizičnega stanja uporabnika in stanja izdelka.

Podaljški

Dolžina kabla	Presek			
	≤ 16 A	≤ 32 A	≤ 63 A	≤ 125 A
Izračunano na GG pred varovalko[3]:	16 A	32 A	63 A	125 A
> 20 m	1,5 mm^2	2,5 mm^2	10 mm^2	25 mm^2
20 m > 50 m	2,5 mm^2	4 mm^2	10 mm^2	25 mm^2
50 m > 75 m	4 mm^2	6 mm^2	16 mm^2	35 mm^2
75 m > 100 m	6 mm^2	10 mm^2	25 mm^2	50 mm^2

[3] Če se uporablja druga vrsta ali dimenzija pred varovalko, kot je navedena, je treba prečne prereze znova izračunati.

Mere izdelka

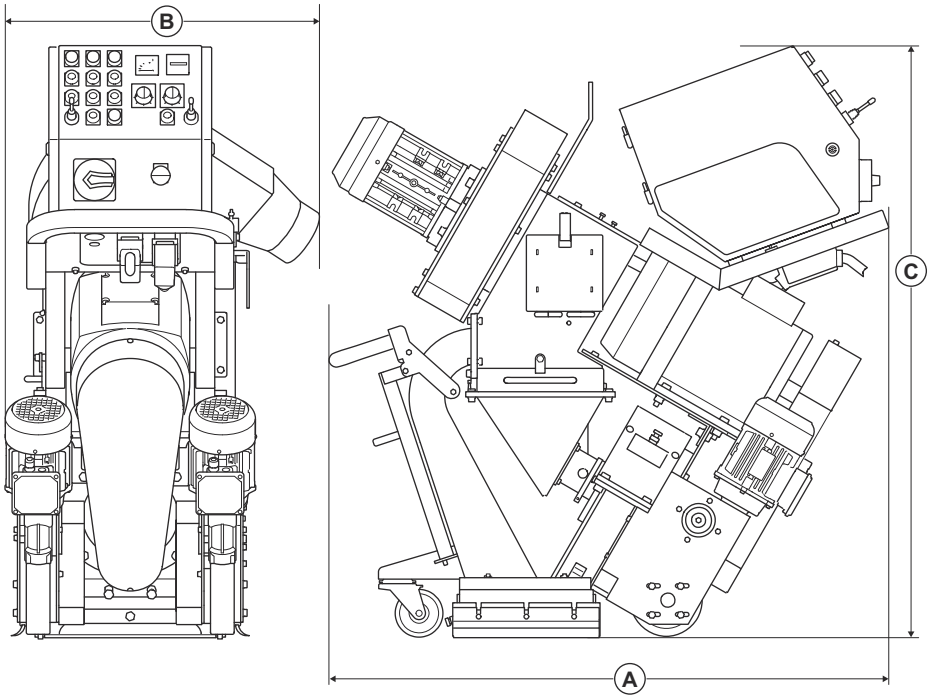

A	Dolžina, mm/palci	1350/53
B	Širina, mm/in	650/25,6
C	Višina, mm/in.	1100/43

Izjava o skladnosti

Izjava EU o skladnosti

Husqvarna AB, SE 561 82 Huskvarna, ŠVEDSKA, Tel. +46 36 146500, na lastno odgovornost izjavljamo, da je izdelek:

Opis	Peskalnik za peskanje jeklenih površin
Znamka	Husqvarna
Vrsta/model	EBE 350
Identifikacija	Serijske številke od letnika 2025 dalje

v celoti skladen z naslednjimi direktivami in uredbami EU:

Direktiva/uredba	Opis
2006/42/ES	"o strojih"
2014/30/EU	"o elektromagnetni združljivosti"

in so pri tem v veljavi naslednji standardi in/ali tehnične specifikacije:

EN ISO 12100:2010

EN 55011:2016+A1:2017+A11:2020

Partille 2025-03-13



Christian Nyberg

Direktor oddelka za raziskave in razvoj, oddelek za betonske površine in tla

Husqvarna AB, Oddelek za gradbeništvo

Odgovorni za tehnično dokumentacijo

UK Importer:
Husqvarna UK Ltd
Preston Road, Co. Durham
DL5 6UP

CE

SPIS TREŚCI

Wstęp.....103
Bezpieczeństwo.....106
Przeznaczenie.....113
Konserwacja.....121
Rozwiązywanie problemów.....127
Transport, przechowywanie i utylizacja.....128
Dane techniczne.....133
Emisja hałasu i wibracji.....133
Deklaracja zgodności.....136

Wstęp

Odpowiedzialność właściciela

OSTRZEŻENIE: Obróbka betonu i kamienia metodami takimi jak cięcie, szlifowanie lub wiercenie, szczególnie podczas pracy na sucho, powoduje wytwarzanie pyłu z przetwarzanego materiału, który często zawiera krzemionkę. Krzemionka to podstawowy składnik piasku, kwarcu, gliny ceglanej, granitu i wielu minerałów oraz skał. Narażanie się na duże ilości takiego pyłu może powodować:

Choroby dróg oddechowych (pogarszające zdolność do oddychania), w tym zapalenie oskrzeli, pylicę krzemową oraz zwłóknienie płuc są spowodowane wystawieniem się na działanie krzemionki. Choroby ta mogą być śmiertelne.

Podrażnienie skóry oraz wysypkę.

Nowotwór zgodnie z NTP* oraz IARC* */ Narodowy Program Toksykologiczny, Międzynarodowa Agencja Badań Raka.

Należy przedsięwziąć odpowiednie kroki zapobiegawcze:

Unikać wdychania oraz kontaktu skóry z pyłem, mgiełką oraz oparami.

Należy nosić oraz zapewnić, aby wszystkie osoby postronne nosiły odpowiednie środki ochrony dróg oddechowych, takie jak maski przystosowane do filtrowania mikroskopijnych cząsteczek. (Patrz OSHA 29 CFR część 1926.1153).

W celu zminimalizowania emisji pyłu należy używać odpowiedniego ekstraktora pyłu.

Właściciel/pracodawca jest odpowiedzialny za odpowiednie wyszkolenie operatora, umożliwiające bezpieczną obsługę urządzenia. Kierownicy i operatorzy muszą przeczytać i zrozumieć niniejszą instrukcję obsługi. Muszą być świadomi:

- Instrukcji bezpieczeństwa produktu.
- Zakresu zastosowań i ograniczeń urządzenia.
- Sposobu użytkowania i konserwacji produktu.

Użycie tego produktu może podlegać ograniczeniom wynikającym z krajowych/lokalnych przepisów. Przed rozpoczęciem pracy z produktem należy sprawdzić, jakie przepisy obowiązują w danym miejscu.

Opis produktu

Śrutownica do stali do pracy poziomej zasilana silnikiem elektrycznym, obsługiwana przez operatora pieszego. Produkt jest wyposażony w tarczę śrutującą, która wyrzuca na powierzchnię materiał ścierny. Podczas pracy produkt musi być podłączony do odkurzacza budowlanego.

Przeznaczenie

Produkt służy do usuwania warstw farby, uszczelniaczy i zanieczyszczeń z powierzchni stalowych. Produkt należy stosować wyłącznie na suchych, nieoszronionych powierzchniach poziomych.

Produkt przeznaczony jest do działalności komercyjnej prowadzonej przez profesjonalnych operatorów.

Nie używać produktu do innych zadań.

Przegląd produktu

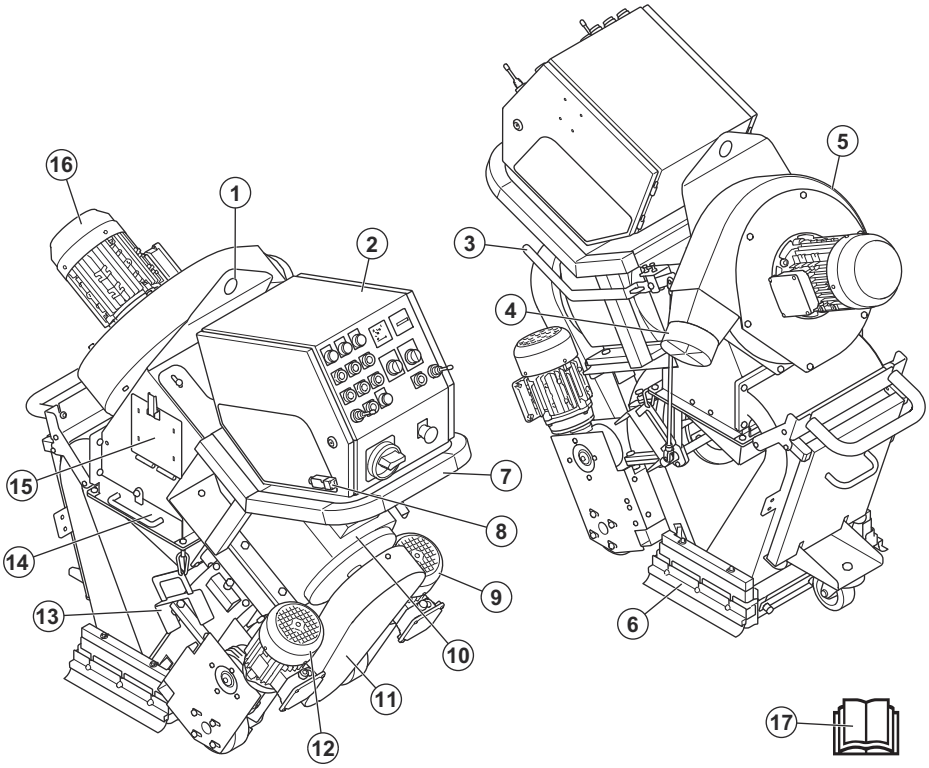

1. Ucho do podnoszenia
2. Panel sterowania, patrz *Panel sterowania na stronie 104*
3. Dźwignia sterująca materiałem ściernym
4. Złącze odkurzacza budowlanego
5. Zespół wentylatora
6. Uszczelki listwy szczotkowej
7. Uchwyt
8. Czujnik obecności operatora (OPC)
9. Prawy silnik napędowy
10. Silnik śrutujący
11. Osłona paska klinowego
12. Lewy silnik napędowy
13. Uchwyt uszczelki bocznej
14. Taca separatora
15. Drzwiczki separatora
16. Zespół wentylatora
17. Instrukcja obsługi

Panel sterowania

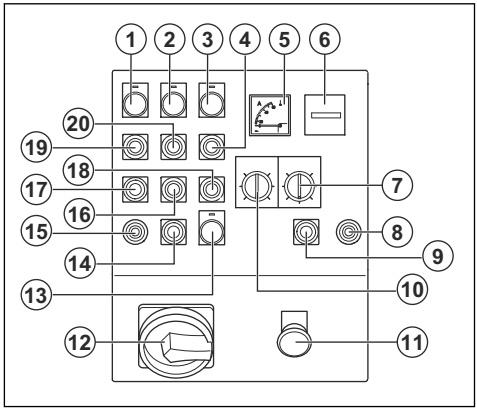

1. Kontrolka panelu sterowania
2. Kontrolka zespołu wentylatora

3. Kontrolka silnika śrutującego
4. Przycisk WŁ. silnika śrutującego
5. Amperomierz
6. Licznik motogodzin
7. Potencjometr prowadzenia
8. Joystick prawego silnika napędowego
9. Przycisk STOP prawego silnika napędowego
10. Regulacja obrotów
11. Przycisk zatrzymania awaryjnego
12. Główny przełącznik WŁ./WYŁ.
13. Kontrolka zasilania
14. Przycisk STOP lewego silnika napędowego
15. Joystick lewego silnika napędowego
16. Przycisk WYŁ. zespołu wentylatora
17. Przycisk WYŁ. silników napędowych
18. Przycisk WYŁ. silnika śrutującego
19. Przycisk WŁ. silników napędowych
20. Przycisk WŁ. zespołu wentylatora

Symbole znajdujące się na produkcie



OSTRZEŻENIE: Produkt może spowodować poważne obrażenia ciała lub śmierć operatora lub innych osób. Należy zachować ostrożność i prawidłowo korzystać z produktu.



Przed przystąpieniem do pracy należy dokładnie i ze zrozumieniem zapoznać się z treścią niniejszej instrukcji obsługi.



Stosować atestowane środki ochrony dróg oddechowych.



Stosować atestowane ochronniki słuchu.



Stosować atestowane środki ochrony oczu.



Nosić rękawice ochronne.



Stosować zatwierdzone obuwie ochronne.



Gorąca powierzchnia.



Wysokie napięcie.



Punkt podnoszenia.



Niniejszy produkt jest zgodny z obowiązującymi dyrektywami UE.

Uwaga: Pozostałe symbole/naklejki samoprzylepne umieszczone na produkcie dotyczą specjalnych wymogów certyfikacyjnych dla niektórych rynków.

Tabliczka znamionowa

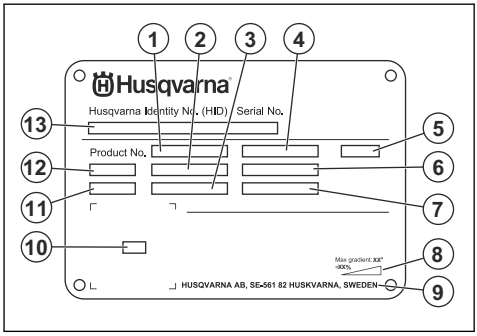

1. Numer produktu
2. Waga produktu
3. Moc znamionowa
4. Napięcie znamionowe
5. Obudowa
6. Prąd znamionowy
7. Częstotliwość
8. Maksymalny kąt nachylenia podłoża
9. Producent
10. Kod do przeskanowania
11. Rok produkcji
12. Model
13. Numer seryjny

Uszkodzenie produktu

Nie odpowiadamy za uszkodzenia naszego produktu, w przypadku gdy:

- produkt jest nieprawidłowo naprawiany.

- produkt jest naprawiany przy użyciu części niepochodzących od producenta lub niezatwierdzonych przez producenta.
- produkt jest wyposażony w akcesoria niepochodzące od producenta lub niezatwierdzone przez producenta.
- produkt nie jest naprawiany w autoryzowanym centrum serwisowym lub przez autoryzowaną placówkę.

Bezpieczeństwo

Definicje dotyczące bezpieczeństwa

Ostrzeżenia, uwagi i informacje są używane do zwrócenia uwagi na szczególnie ważne sekcje instrukcji obsługi.



OSTRZEŻENIE: Jest używane, gdy istnieje ryzyko poważnych obrażeń, śmierci operatora lub uszkodzenia otoczenia w wyniku nieprzestrzegania instrukcji obsługi.



UWAGA: Jest używane, gdy istnieje ryzyko uszkodzenia materiałów lub urządzenia w wyniku nieprzestrzegania instrukcji obsługi.

Uwaga: Stosuje się, aby przekazać więcej informacji, które są przydatne w danej sytuacji.

Ogólne zasady bezpieczeństwa



OSTRZEŻENIE: Przed rozpoczęciem użytkowania produktu przeczytać następujące ostrzeżenia.

- Ten produkt jest niebezpiecznym narzędziem w przypadku nieostrożnego postępowania lub nieprawidłowego korzystania. Produkt może spowodować poważne obrażenia ciała lub śmierć operatora lub innych osób. Nie uruchamiać urządzenia bez uprzedniego przeczytania i zrozumienia treści instrukcji obsługi.
- Produkt nie jest przeznaczony do użytku przez osoby (w tym dzieci) o ograniczonych zdolnościach fizycznych, sensorycznych lub umysłowych oraz osoby nieposiadające odpowiedniego doświadczenia i wiedzy.
- Należy stosować się do wszystkich ostrzeżeń i poleceń.
- Zgodność ze wszystkimi obowiązującymi przepisami prawa.
- Operator i pracodawca operatora muszą znać zagrożenia i zapobiegać im podczas obsługi produktu.
- Nie pozwalać używać maszyny jakimkolwiek osobom, które nie zapoznały się i nie zrozumiały zawartości instrukcji obsługi.
- Nie używać produktu przed przeszkoleniem z obsługi produktu. Sprawdzić, czy wszyscy operatorzy zostali przeszkoleni.
- Nie pozwalać dzieciom używać produktu.
- Produkt mogą obsługiwać wyłącznie osoby upoważnione.
- Operator ponosi odpowiedzialność za wypadki lub spowodowanie zagrożenia wobec innych osób, lub mienia.
- Osoba, która jest zmęczona, chora lub pod wpływem alkoholu, narkotyków lub lekarstw nie może obsługiwać urządzenia.
- Zawsze zachowywać ostrożność i kierować się zdrowym rozsądkiem.
- Utrzymywać produkt czystym. Upewnić się, że można łatwo odczytać oznaczenia i naklejki.
- Jeżeli produkt jest uszkodzony lub nie działa prawidłowo, nie należy go używać.
- Nie należy dokonywać modyfikacji produktu.
- Nie używać produktu, jeśli możliwe jest, że inne osoby dokonały jego modyfikacji.

Instrukcje bezpieczeństwa dotyczące obsługi



OSTRZEŻENIE: Przed rozpoczęciem użytkowania produktu przeczytać następujące ostrzeżenia.

- Stosować środki ochrony osobistej. Patrz *Środki ochrony osobistej na stronie 108*.
- Narażenie operatora na nadmierne działanie drgań może powodować uszkodzenia układu krążenia i układu nerwowego, szczególnie u osób z niewydolnością układu krążenia. Zwrócić się do lekarza w przypadku rozpoznania u siebie objawów dolegliwości somatycznych, których przyczyną może być wystawienie na nadmierne drgania. Przykładem takich symptomów jest drętwienie, utrata czucia, mrowienie, kłucie, ból, utrata sił, zmiany koloru skóry lub jej stanu. Objawy te występują zazwyczaj w palcach, dłoniach lub nadgarstkach.
- Nie uruchamiać produktu bez zamontowanych wszystkich osłon ochronnych.
- Należy zawsze wiedzieć, jak szybko wyłączyć silnik w razie awarii.
- Przed oddaleniem się od urządzenia należy wyłączyć silnik i odłączyć przewód zasilania.

Upewnić się, że nie występuje żadne ryzyko przypadkowego uruchomienia.

- Zachować ostrożność, ponieważ ubranie, biżuteria lub długie włosy mogą zostać pochwycone przez elementy ruchome.
- Zapewnić bezpieczną i stabilną postawę podczas pracy.
- Sprawdzić, czy nie występują poluzowane śruby i nakrętki.
- Podczas pracy nie wolno podnosić ani przechylać urządzenia. Materiał ścierny wydostaje się z produktu z dużą prędkością i może spowodować obrażenia. Przed podniesieniem lub pochyleniem produktu należy zawsze odłączać przewód zasilający.
- Upewnić się, że separator i taca separatora są zamknięte podczas pracy.
- Nie używać produktu, jeśli otrzymanie pomocy w razie wypadku będzie niemożliwe.
- Zawsze korzystać z zatwierdzonych akcesoriów. Aby uzyskać więcej informacji, należy skontaktować się z dilerem Husqvarna.
- Jeśli w produkcie występują drgania lub poziom hałasu jest wyjątkowo wysoki, należy natychmiast wyłączyć produkt. Odłączyć wtyczkę zasilania. Należy sprawdzić maszynę pod kątem uszkodzeń. Należy naprawić uszkodzenia lub zlecić przeprowadzenie naprawy przez autoryzowany punkt serwisowy.
- W celu zapewnienia usuwania pyłu urządzenie należy zawsze podłączać do odkurzacza budowlanego.
- Nie ciągnąć za wąż odkurzacza budowlanego. Produkt może przewrócić się, powodując obrażenia lub uszkodzenia.
- Odkurzacz budowlany powinien pozostać włączony do momentu całkowitego zatrzymania silnika.
- Obsługiwać urządzenie wyłącznie od tyłu, trzymając rękoma uchwyt sterowniczy.
- Upewnić się, że na uchwytach nie znajduje się smar ani olej.
- Sprawdzić, czy pierścienie uszczelki listwy szczotkowej nie są uszkodzone.
- Upewnić się, że uszczelki listwy szczotkowej są zamontowane na odpowiedniej wysokości.
- Zawsze używać zatwierdzonego materiału ściernego. Aby uzyskać więcej informacji, należy skontaktować się z dilerem Husqvarna. Patrz *Zatwierdzony materiał ścierny na stronie 134*.
- Upewnić się, że zespół wentylatora ma prawidłowy kierunek obrotów. Prawidłowy kierunek obrotów jest oznaczony strzałką na pokrywie zespołu wentylatora.
- Należy pamiętać o robieniu regularnych przerw w pracy.

Zasady bezpieczeństwa związane z emisją drgań

OSTRZEŻENIE: Przed rozpoczęciem użytkowania produktu przeczytać następujące ostrzeżenia.

- Podczas pracy urządzenia wibracje są przenoszone z produktu na ciało operatora. Regularna i częsta obsługa produktu może spowodować obrażenia ciała operatora lub zwiększyć ich poziom. Urazy mogą wystąpić w palcach, dłoniach, nadgarstkach, ramionach, barkach i/lub nerwach, dopływach krwi lub w innych częściach ciała. Urazy mogą być poważne i/lub trwałe i mogą rosnąć stopniowo w ciągu tygodni, miesięcy lub lat. Możliwe obrażenia obejmują uszkodzenie układu krążenia krwi, układu nerwowego, stawów i innych struktur ciała.
- Objawy mogą wystąpić podczas użytkowania produktu lub w innych sytuacjach. W przypadku wystąpienia objawów i kontynuacji pracy z produktem objawy mogą się nasilić lub stać się trwałe. W przypadku wystąpienia tych lub innych objawów należy uzyskać pomoc medyczną:
  - Drętwienie, utrata czucia, mrowienie, kłucie, ból, pieczenie, pulsujący ból, sztywność, niezdarność, utrata siły, zmiana koloru skóry lub jej stanu.
- Objawy mogą się nasilać w niskich temperaturach. Podczas pracy w niskich temperaturach należy używać ciepłej odzieży i chronić ręce przed zimnem i wilgocią.
- W celu utrzymania prawidłowego poziomu drgań należy przeprowadzać czynności konserwacyjne i obsługiwać urządzenie zgodnie z opisem zamieszczonym w instrukcji obsługi.
- Produkt jest wyposażony w system tłumienia drgań, który zmniejsza drgania przenoszone z uchwytów na operatora. Pozwolić, aby urządzenie wykonało pracę.
- Trzymać ręce wyłącznie na uchwycie lub na uchwytach. Trzymać wszystkie inne części ciała z dala od urządzenia.
- W przypadku wystąpienia silnych drgań należy natychmiast wyłączyć urządzenie. Zanim przyczyna zwiększonych wibracji nie zostanie usunięta nie należy kontynuować pracy.

Ochrona przed pyłem

OSTRZEŻENIE: Przed rozpoczęciem użytkowania produktu przeczytać następujące ostrzeżenia.

- Obsługa urządzenia może powodować gromadzenie się pyłu w powietrzu. Pył może spowodować poważne obrażenia ciała i trwałe problemy ze zdrowiem. Pył krzemionkowy jest często klasyfikowany przez organy administracji i inne

instytucje jako substancja szkodliwa. Oto przykłady powiązanych problemów zdrowotnych:

- Śmiertelne choroby płuc, przewlekłe zapalenie oskrzeli, krzemica i zwłóknienie płuc
- Rak
- Wady wrodzone
- Stan zapalny skóry

- Należy używać odpowiedniego sprzętu w celu zmniejszenia ilości pyłu i oparów w powietrzu oraz ilości pyłu na sprzęcie roboczym, powierzchniach, odzieży i częściach ciała. Do takich rozwiązań należą między innymi systemy odpylające. Jeśli to możliwe, należy zmniejszyć ilość pyłu u źródła. Należy upewnić się, że urządzenie jest prawidłowo skonfigurowane i używane oraz że przeprowadzana jest jego regularna konserwacja.
- Stosować atestowane środki ochrony oczu. Należy się upewnić, że środki ochrony dróg oddechowych są dostosowane do niebezpiecznych materiałów w miejscu pracy.
- Sprawdzić, czy w obszarze roboczym występuje odpowiedni przepływ powietrza.

Bezpieczeństwo dotyczące hałasu

OSTRZEŻENIE: Przed rozpoczęciem użytkowania produktu przeczytać następujące ostrzeżenia.

- Wysoki poziom hałasu i długotrwałe narażenie na hałas mogą powodować utratę słuchu wywołaną hałasem.
- Aby ograniczyć poziom hałasu do minimum, należy przeprowadzać czynności konserwacyjne i obsługiwać produkt zgodnie z opisem zawartym w instrukcji obsługi.
- Podczas używania produktu stosować atestowane środki ochrony słuchu.
- Należy słuchać sygnałów ostrzegawczych i komunikatów podczas korzystania z ochronników słuchu. Po zatrzymaniu produktu należy zdjąć ochronniki słuchu, chyba że dla poziomu hałasu w miejscu pracy konieczne jest zastosowanie środków ochrony słuchu.

Środki ochrony osobistej

OSTRZEŻENIE: Przed rozpoczęciem użytkowania produktu przeczytać następujące ostrzeżenia.

- Podczas używania produktu należy zawsze mieć na sobie atestowane środki ochrony osobistej. Środki ochrony osobistej nie eliminują ryzyka odniesienia obrażeń, ograniczają natomiast ich rozmiar w razie zaistnienia wypadku. Należy korzystać z pomocy dilera przy wyborze odpowiednich środków ochrony osobistej oraz poradzić się, kiedy należy ich używać.
- Regularnie sprawdzać stan środków ochrony osobistej.
- Stosować atestowane ochronniki słuchu.
- Stosować atestowane środki ochrony oczu.
- Stosować atestowane środki ochrony oczu z osłonami bocznymi.
- Stosować rękawice ochronne.
- Nosić wysokie obuwie z noskami stalowymi i podeszwami przeciwpoślizgowymi.
- Używać zatwierdzonych ubrań roboczych lub podobnych dobrze dopasowanych ubrań z długimi rękawami i nogawkami.

Gaśnica

- Przechowywać gaśnicę w pobliżu obszaru pracy.
- Używać gaśnicy proszkowej lub gaśnicy zawierającej dwutlenek węgla.

Bezpieczeństwo miejsca pracy

OSTRZEŻENIE: Przed rozpoczęciem użytkowania produktu przeczytać następujące ostrzeżenia.

- Użytkownik jest odpowiedzialny za analizę powierzchni, która ma być poddana obróbce. Na podstawie uzyskanych informacji na temat powierzchni, która ma być poddana obróbce, użytkownik powinien dokonać oceny ryzyka oraz podjąć środki ostrożności odpowiednie do wykonywanej pracy.
- Nie używać produktu we mgle, deszczu, przy silnym wietrze, niskiej temperaturze, ryzyku piorunów ani w innych złych warunkach pogodowych.
- Należy uważać na osoby, przedmioty i sytuacje, które mogą uniemożliwiać bezpieczną obsługę maszyny.
- Nie wolno używać produktu w obszarach, w których występuje zagrożenie pożarem lub wybuchem. Produkt wytwarza iskry, a łatwopalny materiał może powodować zapłon w połączeniu z pyłem lub oparami.
- Dzieci, osoby postronne i zwierzęta powinny znajdować się z dala od miejsca pracy

i w bezpiecznej odległości od urządzenia. Bezpieczna odległość wynosi 15 m/49 stóp.

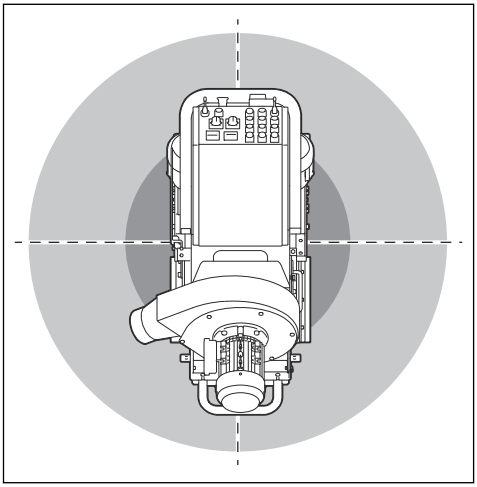

- Upewnić się, że osoby postronne i zwierzęta nie znajdują się w miejscu pracy i przebywają w bezpiecznej odległości od urządzenia.
- Sprawdzić, czy tylko upoważnione osoby znajdują się w obszarze roboczym.
- Utrzymywać miejsce pracy w czystości i zapewnić pełne oświetlenie. Obszary zaciemnione i takie, w których panuje nieład, mogą powodować wypadki.
- Przed rozpoczęciem użytkowania urządzenia należy usunąć z miejsca pracy takie przedmioty, jak wkręty, śruby, druty i kamienie.
- Upewnić się, że na drodze pracy urządzenia nie znajdują się żadne przewody ani węże.
- Upewnić się, że urządzenie nie zatrzymuje się na nierównych powierzchniach, takich jak zgrzewane szwy lub połączenia podłogowe.
- Upewnić się, że w miejscu pracy występuje dostateczny przepływ powietrza.

Bezpieczeństwo elektryczne

OSTRZEŻENIE: W przypadku produktów elektrycznych zawsze istnieje ryzyko porażenia prądem. Nie używać produktu w niesprzyjających warunkach pogodowych. Nie dotykać piorunochronów ani metalowych przedmiotów. Zawsze używać urządzenia zgodnie z zaleceniami podanymi w instrukcji obsługi, aby zapobiec obrażeniom ciała.

OSTRZEŻENIE: Należy zawsze używać zasilacza z wyłącznikiem różnicowo-prądowym (RCD). Wyłącznik RCD zmniejsza ryzyko porażenia prądem elektrycznym.

OSTRZEŻENIE: Wysokie napięcie. W jednostce napędowej znajdują się niezabezpieczone części. Przed otwarciem drzwiczek skrzynki elektrycznej należy zawsze odłączyć wtyczkę zasilania.

OSTRZEŻENIE: Gniazdka zasilania produktu należy używać wyłącznie w celach określonych w instrukcji.

UWAGA: Zasilanie energią z produktu lub prądnicy musi być stałe i mieć odpowiednio dużą moc, aby zapewnić bezproblemowe działanie silnika. Nieprawidłowe napięcie powoduje wzrost zużycia prądu oraz temperatury silnika, aż do zadziałania obwodu bezpieczeństwa. Rozmiar przewodu zasilającego musi być zgodny z krajowymi i lokalnymi rozporządzeniami. Rozmiar gniazda sieciowego musi być zgodny z natężeniem gniazda elektrycznego i przedłużacza produktu.

Jeśli sieć zasilająca ma większą rezystancję, w trakcie uruchamiania produktu może wystąpić krótki spadek napięcia. Może to mieć wpływ na działanie innych produktów, na przykład spowodować migotanie oświetlenia.

- Wtyczka maszyny musi pasować do gniazdka. Zabrania się dokonywania przeróbek wtyczki. Nie należy stosować adapterów w przypadku uziemionych narzędzi elektrycznych. Nieprzerobione wtyczki i dopasowane gniazdka pozwalają zredukować ryzyko porażenia prądem.
- Należy unikać kontaktu ciała z powierzchniami uziemionymi, takimi jak rury, grzejniki, kuchenki i lodówki. Uziemienie ciała powoduje zwiększenie ryzyka porażenia prądem.
- Sprawdzić, czy zasilanie, bezpiecznik i napięcie sieci są takie same jak napięcie podane na tabliczce znamionowej produktu.
- Przed odłączeniem wtyczki zasilania należy zawsze zatrzymywać produkt.
- Przed podłączeniem urządzenia do zasilania upewnić się, że przełącznik WŁ./WYŁ. znajduje się w położeniu WYŁ.
- Podczas długiego zatrzymywania produktu należy zawsze odłączać wtyczkę zasilania.
- Nie wolno używać produktu w przypadku uszkodzenia przewodu zasilania lub wtyczki. Jeśli kabel zasilający jest uszkodzony, musi zostać wymieniony przez producenta, autoryzowany serwis

lub podobnie wykwalifikowaną osobę, aby uniknąć niebezpieczeństwa. Uszkodzony przewód zasilania może być przyczyną poważnych obrażeń i śmierci.
- Używać przewodu zasilania prawidłowo. Nie używać przewodu zasilania do przemieszczania, ciągnięcia lub odłączania produktu. Nie wyciągać wtyczki z gniazdka za przewód zasilania. Nie ciągnąć za przewód zasilający.
- Urządzenie należy użytkować wyłącznie na suchych powierzchniach.
- Chronić produkt przed deszczem. Wniknięcie wody do produktu zwiększa ryzyko porażenia prądem.
- Przed podłączeniem lub odłączeniem przewodu silnika i obudowy elementów układu elektrycznego należy najpierw odłączyć przewód zasilania.
- Aby uniknąć niebezpieczeństwa przypadkowego zresetowania wyłącznika termicznego, urządzenie nie może być zasilane za pomocą zewnętrznego urządzenia przełączającego, takiego jak wyłącznik czasowy, ani podłączone do obwodu, który jest regularnie włączany i wyłączany przez inny układ sterujący.
- Upewnić się, że zasilanie urządzenia jest dostarczane przez oddzielne transformatory, które są używane wyłącznie do celów przemysłowych.

Instrukcje dotyczące uziemienia produktu

OSTRZEŻENIE: Nieprawidłowe połączenie może spowodować porażenie prądem elektrycznym. W przypadku wątpliwości co do prawidłowego uziemienia gniazda sieciowego skontaktować się z wykwalifikowanym elektrykiem.

Nie dokonywać modyfikacji wtyczki zasilania, które mogłyby sprawić, że stanie się niezgodna ze specyfikacją fabryczną. Jeśli wtyczka przewodu zasilającego lub przewód zasilający są uszkodzone lub muszą zostać wymienione, należy skontaktować się z agentem serwisowym Husqvarna. Przestrzegać lokalnych przepisów i obowiązującego prawa.

Jeśli instrukcje dotyczące uziemienia produktu nie są w pełni zrozumiałe, należy skontaktować się z wykwalifikowanym elektrykiem.

Należy używać wyłącznie uziemionych przedłużaczy do użytku zewnętrznego z wtykami uziemiającym i gniazdkiem uziemiającym, które pasują do wtyczki zasilania urządzenia.

Produkt jest wyposażony w przewód zasilania z uziemieniem i wtyczkę zasilania. Zawsze należy podłączać produkt do uziemionego gniazda zasilania. Zmniejsza to ryzyko porażenia prądem elektrycznym.

Nie używać przejściówek elektrycznych z produktem.

Przedłużacze

- Należy używać wyłącznie zatwierdzonych przedłużaczy o odpowiednich właściwościach.
- Oznaczenie na przedłużaczu musi mieć co najmniej taką samą lub wyższą wartość znamionową, jak ta podana na tabliczce znamionowej produktu.
- Zawsze używać przedłużaczy z uziemieniem.
- Używając urządzenia na zewnątrz, należy stosować odpowiedni przedłużacz przeznaczony do pracy na zewnątrz. Zmniejsza to ryzyko porażenia prądem elektrycznym.
- Unikać kładzenia przewodu na ziemi i narażania go na działanie wilgoci.
- Przedłużacz należy trzymać z dala od źródeł ciepła, oleju, ostrych krawędzi lub ruchomych części. Uszkodzony przewód zwiększa ryzyko porażenia prądem elektrycznym.
- Należy sprawdzić, czy przedłużacz nie jest uszkodzony i jest w dobrym stanie.
- Nie wolno używać zwiniętego przedłużacza. Może to doprowadzić do jego przegrzania.
- Upewnić się, że przedłużacz nie przeszkadza i nie utrudnia pracy urządzenia. Zapobiegnie to uszkodzeniu przedłużacza.

Zespoły zabezpieczające na produkcie

OSTRZEŻENIE: Przed rozpoczęciem użytkowania produktu przeczytać następujące ostrzeżenia.

- Nie używać produktu z urządzeniami zabezpieczającymi, które są uszkodzone lub nie działają prawidłowo.
- Codziennie przeprowadzać kontrole urządzeń zabezpieczających. Jeśli urządzenia zabezpieczające są uszkodzone lub nie działają prawidłowo, należy skontaktować się z warsztatem obsługi technicznej Husqvarna.
- Nie wolno dokonywać modyfikacji urządzeń zabezpieczających

Przełącznik WŁ./WYŁ.

Przełącznik WŁ./WYŁ. służy do uruchamiania i wyłączania zasilania produktu.

Sprawdzanie przełącznika WŁ./WYŁ.

1. Obrócić przycisk zatrzymania awaryjnego (A) w prawo, aby upewnić się, że jest on wyłączony.

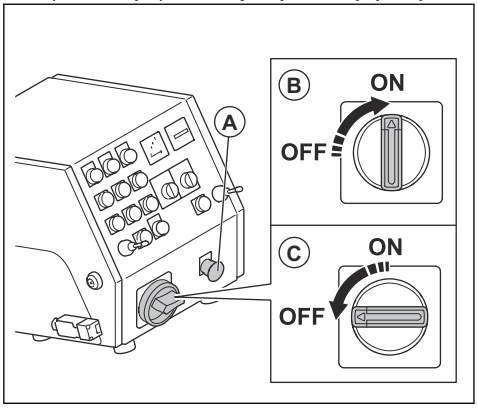

2. Ustawić przełącznik WŁ/WYŁ. w położeniu WŁ. (B).
3. Upewnić się, że zapala się kontrolka na panelu sterowania.
4. Ustawić przełącznik WŁ./WYŁ. w położeniu WYŁ. (C).
5. Upewnić się, że przestaje świecić kontrolka na panelu sterowania.

Przyciski WŁ./WYŁ. silników napędowych

Przyciski WŁ./WYŁ. silników napędowych służą do uruchamiania i zatrzymywania silników napędowych. Patrz *Sprawdzanie silników napędowych na stronie 111*.

Sprawdzanie silników napędowych

1. Obrócić przycisk zatrzymania awaryjnego w prawo, aby upewnić się, że jest on wyłączony.
2. Przestawić włącznik w położenie ON (wł.).
3. Nacisnąć przycisk WŁ. silników napędowych (A).

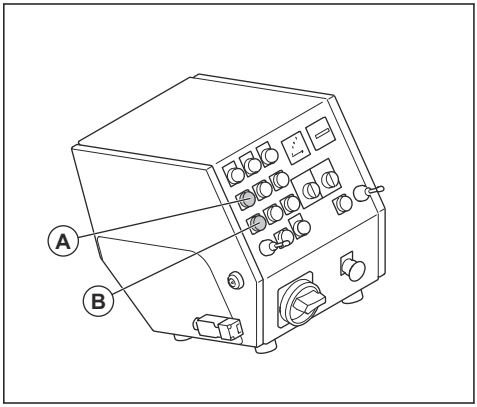

4. Upewnić się, że zapala się kontrolka.
5. Ustawić pokrętło regulacji prędkości w położeniu 1.
6. Popchnąć 2 joysticki do przodu. Upewnić się, że urządzenie pracuje w kierunku do przodu.

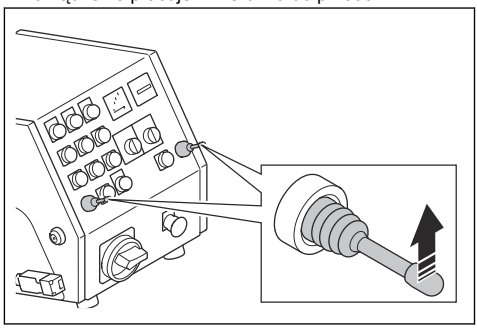

7. Ustawić 2 joysticki w położeniu neutralnym. Sprawdzić, czy urządzenie się zatrzymuje.
8. Pociągnąć 2 joysticki do tyłu. Upewnić się, że urządzenie pracuje w kierunku do tyłu.
9. Ustawić 2 joysticki w położeniu neutralnym.
10. Nacisnąć przycisk WYŁ. silników napędowych (B).
11. Upewnić się, że kontrolka przestała świecić.

Przyciski WŁ./WYŁ. zespołu wentylatora

Przyciski WŁ./WYŁ. zespołu wentylatora służą do uruchamiania i zatrzymywania zespołu wentylatora. Patrz *Sprawdzanie przycisków WŁ./WYŁ. zespołu wentylatora na stronie 111*.

Sprawdzanie przycisków WŁ./WYŁ. zespołu wentylatora

1. Obrócić przycisk zatrzymania awaryjnego w prawo, aby upewnić się, że jest on wyłączony.
2. Przestawić włącznik w położenie ON (wł.).
3. Nacisnąć przycisk WŁ. zespołu wentylatora (A).

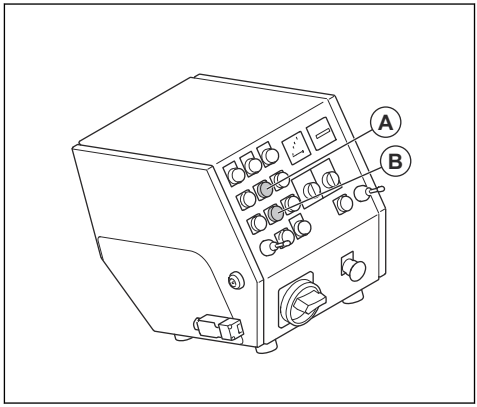

4. Upewnić się, że zespół wentylatora uruchomił się.
5. Nacisnąć przycisk WYŁ. zespołu wentylatora (B).
6. Upewnić się, że zespół wentylatora wyłączył się.

Przyciski WŁ./WYŁ. silnika śrutującego

Przyciski WŁ./WYŁ. silnika śrutującego służą do uruchamiania i zatrzymywania silnika śrutującego. Patrz *Sprawdzanie przycisków WŁ./WYŁ. silnika śrutującego na stronie 112*.

Sprawdzanie przycisków WŁ./WYŁ. silnika śrutującego

1. Obrócić przycisk zatrzymania awaryjnego w prawo, aby upewnić się, że jest on wyłączony.
2. Przestawić włącznik w położenie ON (wł.).
3. Nacisnąć przycisk WŁ. silnika śrutującego (A).

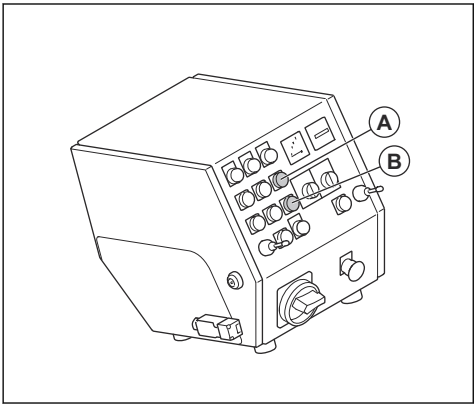

4. Upewnić się, że silnik śrutujący uruchomił się.
5. Nacisnąć przycisk WYŁ. silnika śrutującego (B).
6. Upewnić się, że nastąpiło wyłączenie silnika śrutującego.

Amperomierz

Amperomierz pokazuje obciążenie rozstrzeliwanym śrutem na powierzchnię. Maksymalne natężenie prądu jest podane powyżej amperomierza.

Sprawdzanie amperomierza

Patrz *Panel sterowania na stronie 104* w celu uzyskania informacji na temat umiejscowienia amperomierza w urządzeniu.

1. Uruchomić produkt. Patrz *Uruchamianie produktu na stronie 117*.
2. Poczekać, aż amperomierz znajdzie się w położeniu jałowym.
3. Zatrzymać urządzenie. Patrz *Wyłączanie produktu na stronie 120*.

Przycisk zatrzymania awaryjnego

Przycisk zatrzymania awaryjnego służy do szybkiego zatrzymania silników.

Kontrola przycisku zatrzymania awaryjnego

Patrz *Panel sterowania na stronie 104* informacje na temat lokalizacji przycisku zatrzymania awaryjnego na urządzeniu.

1. Obrócić przycisk zatrzymania awaryjnego w prawo, aby upewnić się, że jest on wyłączony.
2. Uruchomić produkt. Patrz *Uruchamianie produktu na stronie 117*.
3. Wcisnąć przycisk zatrzymania awaryjnego.
4. Upewnić się, że nastąpiło wyłączenie silników.
5. Obrócić przycisk zatrzymania awaryjnego w prawo, aby go wyłączyć.

Czujnik obecności operatora (OPC) w modelu

Zadziałanie czujnika OPC powoduje wyłączenie silnika. Patrz *Kontrola czujnika wykrywania obecności operatora (OPC) na stronie 112*.

Kontrola czujnika wykrywania obecności operatora (OPC)

1. Uruchomić produkt. Więcej informacji znajduje się w *Uruchamianie produktu na stronie 117*.
2. Wyciągnąć kluczyk z czujnika OPC. Jeśli silnik nie wyłączy się w ciągu 3 sekund, należy skontaktować się z autoryzowanym warsztatem obsługi technicznej Husqvarna.

Instrukcje bezpieczeństwa dotyczące konserwacji

OSTRZEŻENIE: Przed rozpoczęciem użytkowania produktu przeczytać następujące ostrzeżenia.

- Konserwację należy przeprowadzać wyłącznie w sposób określony w instrukcji użytkownika. Zlecić autoryzowanemu warsztatowi obsługi technicznej wykonanie wszelkich czynności serwisowych.
- W przypadku nieprawidłowo lub nieregularnie przeprowadzanej konserwacji wzrasta ryzyko obrażeń oraz uszkodzenia produktu.
- Przed przystąpieniem do konserwacji należy wyczyścić urządzenie w celu usunięcia niebezpiecznych materiałów.
- Konserwację urządzenia należy przeprowadzać na stabilnym, równym podłożu. Upewnić się, że produkt nie może się poruszać.
- Nie należy dokonywać modyfikacji produktu. Modyfikacje produktu niezatwierdzone przez producenta mogą spowodować poważne obrażenia lub śmierć.
- Wymienić uszkodzone, zużyte lub zniszczone części.
- Nie używać myjek wysokociśnieniowych do czyszczenia urządzenia.

- Używać wyłącznie niestrzępiących się ściereczek do czyszczenia.
- Należy zawsze używać oryginalnych akcesoriów i części zamiennych. Niezatwierdzone przez producenta akcesoria i modyfikacje maszyny mogą spowodować poważne obrażenia lub śmierć.
- Po zakończeniu konserwacji należy sprawdzić poziom wibracji w urządzeniu. Jeśli nie jest prawidłowy, należy skontaktować się z autoryzowanym centrum serwisowym.
- Należy dopilnować przeprowadzania regularnej konserwacji produktu przez autoryzowany serwis.

Przeznaczenie

Wstęp

OSTRZEŻENIE: Przed użyciem urządzenia należy przeczytać ze zrozumieniem rozdział poświęcony bezpieczeństwu.

Przed obsługą produktu

1. Przed przystąpieniem do pracy należy dokładnie i ze zrozumieniem zapoznać się z treścią niniejszej instrukcji obsługi.
2. Należy dokładnie i ze zrozumieniem zapoznać się z treścią instrukcji obsługi odkurzacza budowlanego.
3. Jeśli produkt jest używany w połączeniu ze źródłem zasilania, należy przeczytać ze zrozumieniem instrukcję obsługi tego źródła zasilania.
4. Stosować środki ochrony osobistej. Patrz *Środki ochrony osobistej na stronie 108*.
5. Sprawdzić, czy tylko upoważnione osoby znajdują się w obszarze roboczym.
6. Wykonywać codzienną konserwację. Patrz *Plan konserwacji na stronie 121*.
7. Sprawdzić, czy produkt jest prawidłowo zmontowany i czy nie jest uszkodzony.
8. Sprawdzić, czy wszystkie śruby i nakrętki są dokręcone.
9. Upewnić się, że łopatki tarcz śrutujących, rura podająca i uszczelnienia nie są uszkodzone lub zużyte. Wymienić części, gdy 75% grubości tarczy uległo zużyciu.
10. Upewnić się, że separator nie jest uszkodzony.
11. Upewnić się, że separator jest napełniony materiałem ściernym do poziomu tacy separatora.
12. Upewnić się, że uszczelki listwy szczotkowej są zamontowane na odpowiedniej wysokości. Patrz *Ustawianie prawidłowej wysokości uszczelek listwy szczotkowej na stronie 114*.
13. Położyć produkt na obszarze roboczym. Upewnić się, że powierzchnia jest równa. Upewnić się, że transport produktu do obszaru roboczego i z powrotem jest przeprowadzany w bezpieczny i poprawny sposób. Patrz *Transport, przechowywanie i utylizacja na stronie 128*.
14. Zamontować uszczelki boczne. Patrz *Montaż uszczelek bocznych na stronie 114*.
15. Podłączyć odkurzacz budowlany do produktu. Patrz *Podłączanie ekstraktora pyłu na stronie 116*.
16. Przed podłączeniem urządzenia do źródła zasilania należy upewnić się, że przełącznik WŁ./WYŁ. znajduje się w położeniu WYŁ.
17. Podłączyć produkt do źródła zasilania. Patrz *Podłączanie produktu do źródła zasilania na stronie 117*.

Zawór materiału ściernego

Zawór materiału ściernego steruje przepływem materiału ściernego do łopatek tarczy śrutującej. Regulacja zaworu materiału ściernego jest wskazywana na amperomierzu. Patrz *Amperomierz na stronie 112*.

Zawór materiału ściernego można regulować za pomocą dźwigni sterującej materiałem ściernym. Patrz *Zawór materiału ściernego na stronie 113*.

Obsługa zaworu materiału ściernego

UWAGA: Zawór materiału ściernego należy otwierać wyłącznie podczas pracy silnika śrutującego.

1. Popchnąć dźwignię sterującą materiałem ściernym, aby zamknąć zawór i przerwać przepływ materiału ściernego (A).

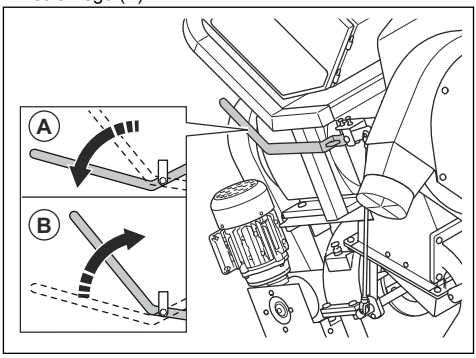

2. Pociągnąć dźwignię sterującą materiałem ściernym, aby otworzyć zawór i rozpocząć przepływ materiału ściernego (B).

Uszczelka materiału ściernego

Uszczelka materiału ściernego jest systemem uszczelnień składającym się z 2 uszczelek bocznych

(A), 1 uszczelki przedniej (B) i 1 szczotki tylnej (C). Uszczelka materiału ściernego zapewnia, że materiał ścierny pozostaje w produkcie podczas pracy. Patrz *Montaż uszczelek bocznych na stronie 114* , aby uzyskać więcej informacji na temat uszczelek bocznych. Patrz *Wymiana przednich gumowych uszczelek na stronie 126* , aby uzyskać więcej informacji na temat uszczelki przedniej.

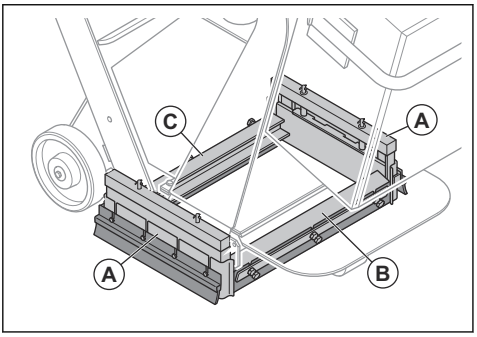

Ustawianie prawidłowej wysokości uszczelek listwy szczotkowej

Podczas obsługi produktu uszczelki listwy szczotkowej zużywają się. Konieczne jest regularne kontrolowanie wysokości uszczelek listwy szczotkowej.

1. Poluzować 3 śruby.

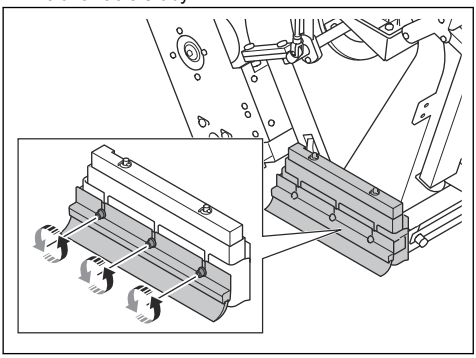

2. Ustawić wysokość uszczelek listwy szczotkowej na 1 mm/0,04 cala nad powierzchnią.

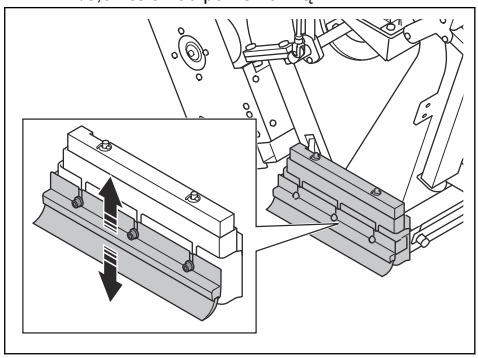

3. Dokręcić 3 śruby.

Montaż uszczelek bocznych

OSTRZEŻENIE: Do przeprowadzenia tej procedury niezbędne są minimum dwie osoby. Jedna osoba montuje boczne uszczelki, a druga osoba upewnia się, że urządzenie pozostaje na swoim miejscu.

System uszczelek bocznych składa się z 2 metalowych uszczelek bocznych, 2 gumowych uszczelek bocznych i 2 szczotek bocznych. Metalowe uszczelki boczne wypadają z systemu uszczelek bocznych podczas podnoszenia urządzenia z powierzchni. Przed przystąpieniem do używania urządzenia należy zamontować uszczelki boczne.

1. Zaparkować produkt na równym podłożu.
2. Wyłączyć urządzenie i poczekać, aż ostygnie.
3. Jedna osoba przechyla urządzenie do tyłu, aż odległość (A) wyniesie 120 mm/4,7 cala.

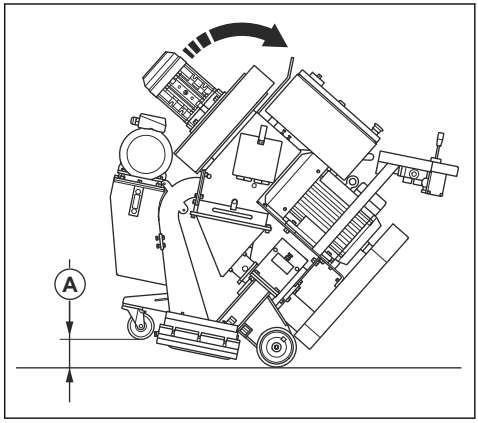

4. Druga osoba umieszcza kawałek drewna (B) pod przednim kołem. Wymiary kawałka drewna muszą wynosić 100×100×300 mm/4×4×12 cali.

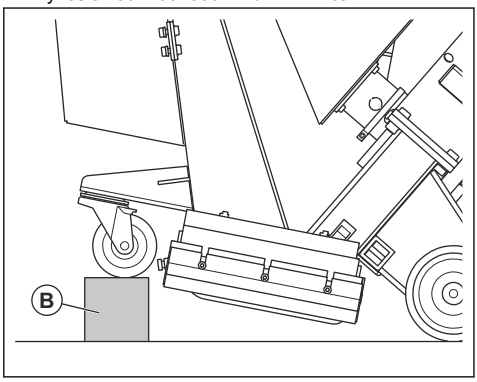

5. Podczas gdy jedna osoba obserwuje ten proces, druga osoba montuje uszczelki boczne w ramach uszczelek bocznych:
   a) Umieścić uszczelkę boczną (C) w ramie uszczelek bocznych po jednej stronie urządzenia. Upewnić się, że zaokrąglona część uszczelki bocznej jest skierowana ku przedniej części urządzenia.

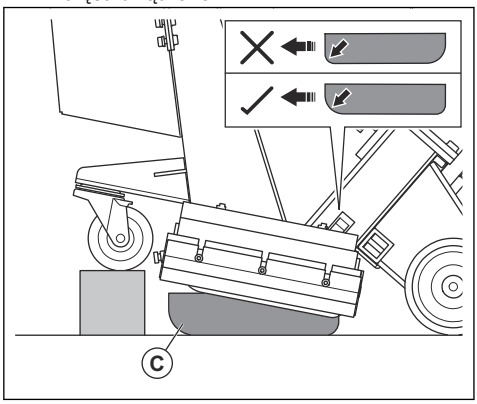

   b) Umieścić uchwyt bocznej uszczelki (D) wokół ramy uszczelek bocznych, aby upewnić się, że uszczelka boczna pozostaje we właściwym położeniu.

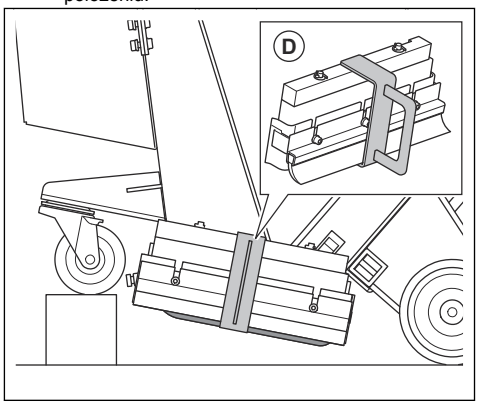

   c) Zamontować uszczelkę boczną po przeciwnej stronie urządzenia.
6. Podczas gdy jedna osoba lekko podnosi urządzenie, druga osoba usuwa kawałek drewna.
7. Osoba, która podnosi urządzenie do góry, powoli opuszcza je na podłoże.
8. Druga osoba zdejmuje uchwyty uszczelek bocznych po obu stronach urządzenia (E).

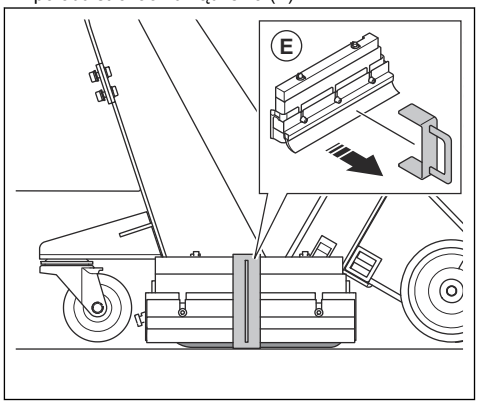

Materiały ścierne

W celu uzyskania informacji na temat doboru materiału ściernego do danej powierzchni należy skontaktować się z dilerem Husqvarna. Patrz *Zatwierdzony materiał ścierny na stronie 134*.

Separator

Separator (A) gromadzi materiał ścierny i dostarcza go na łopatki tarczy śrutującej za pośrednictwem kosza zsypowego (B).

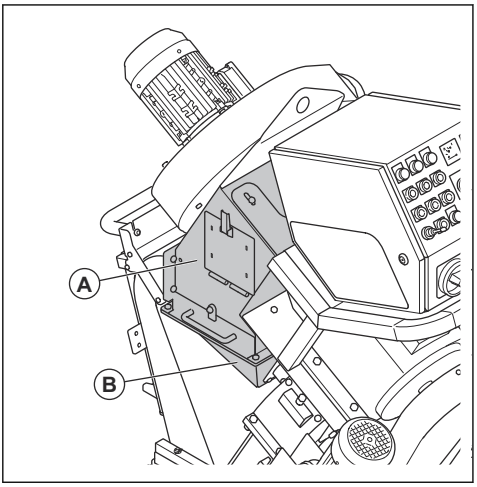

Taca separatora utrzymuje zanieczyszczenia z dala od materiału ściernego i łopatek tarczy śrutującej.

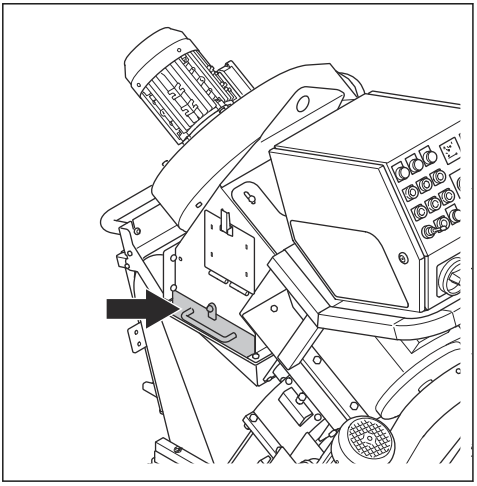

Napełnianie produktu materiałem ściernym

OSTRZEŻENIE: Podczas napełniania produktu materiałem ściernym należy zawsze stosować środki ochrony indywidualnej. Patrz *Środki ochrony osobistej na stronie 108*.

1. Upewnić się, że zawór materiału ściernego jest zamknięty. Patrz *Obsługa zaworu materiału ściernego na stronie 113*.
2. Otworzyć drzwiczki separatora.

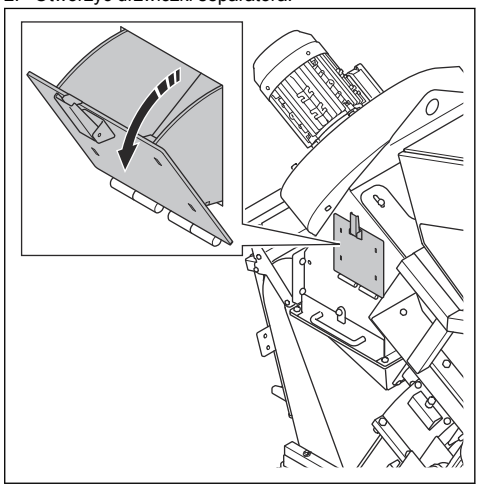

3. Otworzyć tacę separatora i usunąć wszelkie zanieczyszczenia podczas napełniania materiałem ściernym lub gdy zajdzie taka potrzeba.

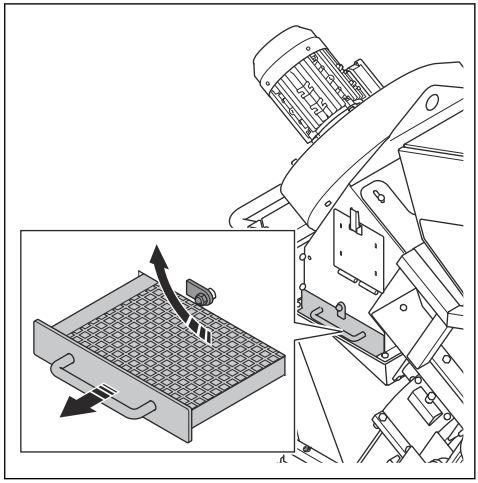

4. Napełnić separator materiałem ściernym do poziomu tacy separatora. W razie potrzeby napełnić separator materiałem ściernym.

Podłączanie ekstraktora pyłu

OSTRZEŻENIE: Nie używać odkurzacza budowlanego, jeżeli jego przewód jest uszkodzony. Zwiększa to ryzyko wdychania pyłu, który jest

niebezpieczny dla zdrowia. Stosować atestowane środki ochrony oczu.

1. Sprawdzić przewód odkurzacza budowlanego pod kątem uszkodzeń.
2. Sprawdzić, czy filtry ekstraktora pyłu nie są uszkodzone i czy są czyste.
3. Podłączyć przewód odkurzacza budowlanego do złącza odkurzacza budowlanego. Przewód odkurzacza budowlanego podłączyć za pomocą zacisków i taśmy przemysłowej.

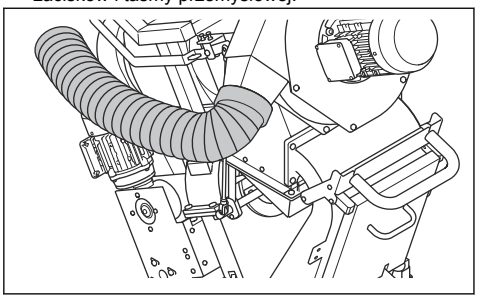

Podłączanie produktu do źródła zasilania

1. Podłączyć wtyczkę zasilania urządzenia do uziemionego gniazda sieciowego lub innego źródła zasilania.
2. Upewnić się, że napięcie sieciowe jest zgodne z wartością podaną na tabliczce znamionowej produktu.

Sprawdzanie kierunku obrotów zespołu wentylatora

1. Uruchomić produkt. Patrz *Uruchamianie produktu na stronie 117*.
2. Po kilku sekundach zatrzymać urządzenie. Patrz *Wyłączanie produktu na stronie 120*.
3. Upewnić się, że zespół wentylatora ma prawidłowy kierunek obrotów. Prawidłowy kierunek jest oznaczony strzałką na pokrywie zespołu wentylatora.
4. Jeżeli zespół wentylatora nie obraca się we właściwym kierunku, zmienić kolejność faz zasilania.

Wybór prawidłowej prędkości

Aby uzyskać najlepsze rezultaty, ważne jest, aby pracować z prawidłową prędkością urządzenia. Jeśli powierzchnia ma inną jakość, wyregulować prędkość, aby uzyskać jednakowy wynik. Sprawdzić wynik i w razie potrzeby wyregulować prędkość.

- Obrócić pokrętło regulacji prędkości w prawo, aby zwiększyć prędkość.

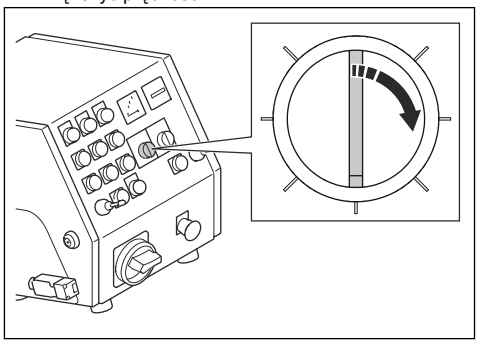

- Obrócić pokrętło regulacji prędkości w lewo, aby zmniejszyć prędkość.

Uruchamianie produktu

1. Podłączyć produkt do zasilania. Patrz *Podłączanie produktu do źródła zasilania na stronie 117*.
2. Zamocować przewód odkurzacza budowlanego do urządzenia. Patrz *Podłączanie ekstraktora pyłu na stronie 116*.
3. Uruchomić ekstraktor pyłu. Informacje na temat ekstraktora pyłu znajdują się w instrukcji obsługi.
4. Owinąć przewód czujnika kontroli obecności operatora wokół lewego nadgarstka.
5. Obrócić przycisk zatrzymania awaryjnego w prawo, aby wyłączyć wyłącznik awaryjny.
6. Ustawić przełącznik WŁ./WYŁ. w położeniu WŁ. (A).

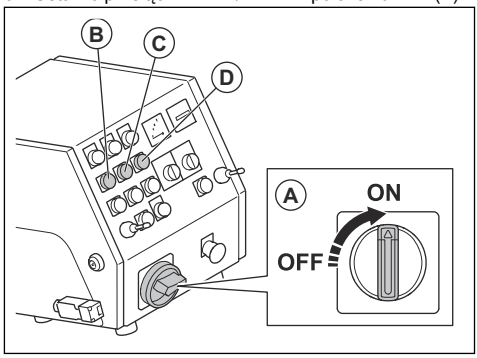

7. Uruchomić silniki napędowe (B) i zespół wentylatora (C).
8. Sprawdzić kierunek obrotów zespołu wentylatora. Patrz *Sprawdzanie kierunku obrotów zespołu wentylatora na stronie 117*.
9. Uruchomić silnik śrutowy (D).

Obsługa produktu

OSTRZEŻENIE: Podczas pracy nie wolno podnosić ani przechylać urządzenia. Materiał ścierny wydostaje się z produktu z dużą prędkością i może spowodować obrażenia.

1. Należy upewnić się, że miejsce pracy jest bezpieczne. Patrz *Bezpieczeństwo miejsca pracy na stronie 108*.
2. Napełnić separator materiałem ściernym. Patrz *Napełnianie produktu materiałem ściernym na stronie 116*.
3. Uruchomić produkt. Patrz *Uruchamianie produktu na stronie 117*.
4. Obrócić pokrętło regulacji prędkości do najniższej prędkości.
5. Popchnąć 2 joysticki do przodu, aby przemieścić urządzenie do przodu.

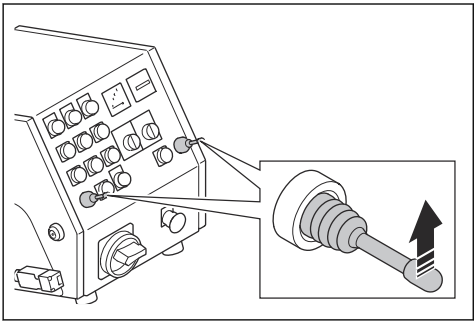

6. Nacisnąć i przytrzymać przycisk STOP lewego silnika napędowego, aby obrócić urządzenie w lewo. Nacisnąć i przytrzymać przycisk STOP prawego silnika napędowego, aby obrócić urządzenie w prawo.
7. Pociągnąć dźwignię sterującą materiałem ściernym, aby otworzyć zawór. Patrz *Obsługa zaworu materiału ściernego na stronie 113*.
8. Po przejechaniu 2 m/7 stóp popchnąć dźwignię sterującą materiałem ściernym, aby zamknąć zawór.
9. Zatrzymać urządzenie.
10. Przeprowadzić kontrolę wzoru śrutowania. W razie potrzeby wyregulować wzór śrutowania. Patrz *Dostosowywanie wzoru śrutowania na stronie 119*.
11. Wybrać odpowiednią prędkość. Patrz *Wybór prawidłowej prędkości na stronie 117*.
12. Przemieścić urządzenie (A) w równoległych torach. Ekstraktor pyłu (B) musi być podłączony do urządzenia (A) za pomocą przewodu ekstraktora pyłu (C).

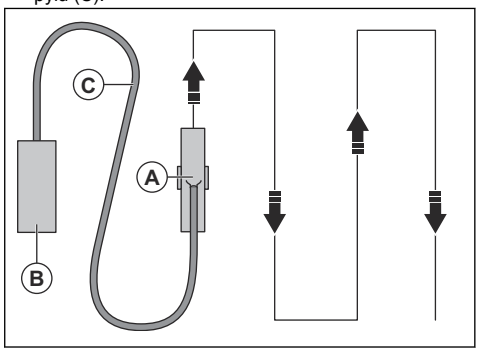

13. Popchnąć lewy joystick do tyłu, aby obrócić urządzenie o 360° w lewo.
14. Popchnąć prawy joystick do tyłu, aby obrócić urządzenie o 360° w prawo.

Wzór śrutowania

Wzór śrutowania (A) to powierzchnia, która została już poddana obróbce.

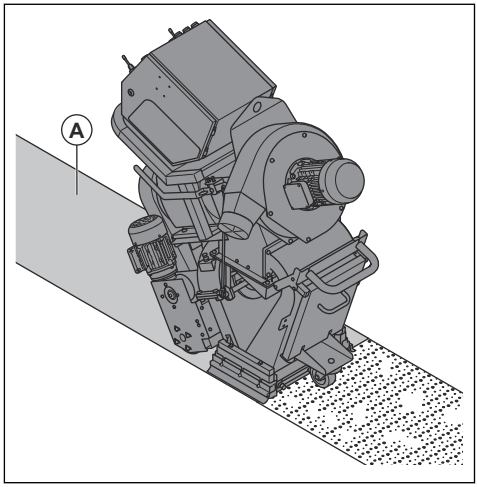

Aby uzyskać dobry efekt, wyróżniony punkt musi znajdować się w środku wzoru śrutowania. Jeśli wyróżniony punkt jest odsunięty zbyt daleko w lewo lub w prawo, obrócić klatkę kontrolną. Patrz *Dostosowywanie wzoru śrutowania na stronie 119*.

Poniżej przedstawiono warunki, które mają wpływ na wzór śrutowania:

- Kierunek obrotów łopatek tarczy śrutującej jest prawidłowy.

- Zwiększone zużycie łopatek tarczy śrutującej, wirnika i klatki kontrolnej.
- Rozmiar materiału ściernego. Podczas używania materiału ściernego o innym wymiarze konieczne jest dostosowanie wzoru śrutowania.
- Położenie okna bocznego w klatce kontrolnej.
- Różne rodzaje i twardość powierzchni.

Dostosowywanie wzoru śrutowania

OSTRZEŻENIE: Nie regulować, nie luzować ani nie dotykać zacisków klatki, rynny zasilającej i łopatek tarczy śrutującej, gdy urządzenie jest włączone. Po wyregulowaniu wzoru śrutowania odłączyć zasilanie.

OSTRZEŻENIE: Podczas regulowania wzoru śrutowania należy zawsze nosić środki ochrony indywidualnej. Patrz *Środki ochrony osobistej na stronie 108*.

1. Otworzyć drzwiczki separatora i sprawdzić, czy w koszu zsypowym znajduje się materiał ścierny. Jeśli w koszu zsypowym znajduje się materiał ścierny, należy go opróżnić. Patrz *Usuwanie materiału ściernego z kosza zsypowego na stronie 122*.
2. Odłączyć wtyczkę zasilania.
3. Wymontować kosz zsypowy. Patrz *Demontaż i montaż kosza zsypowego na stronie 122*
4. Zapisać położenie klatki kontrolnej. Wykonać nacięcie na klatce kontrolnej (A) w celu referencyjnym.

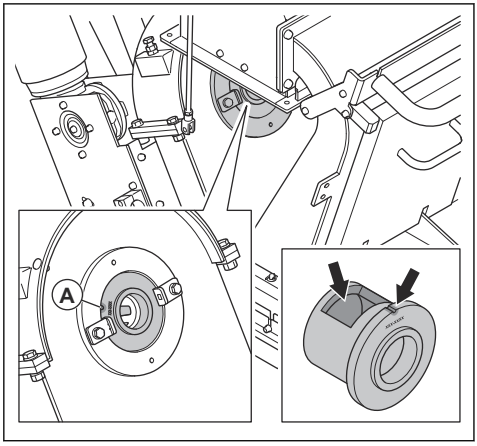

5. Poluzować zaciski klatki.

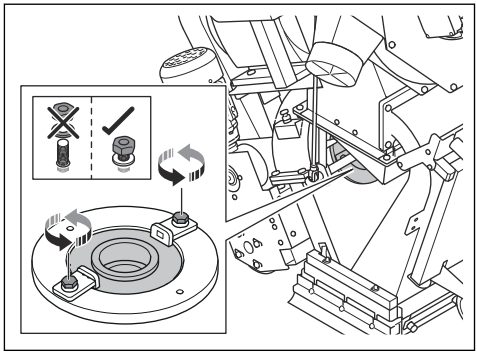

6. Sprawdzić położenie okna klatki kontrolnej.

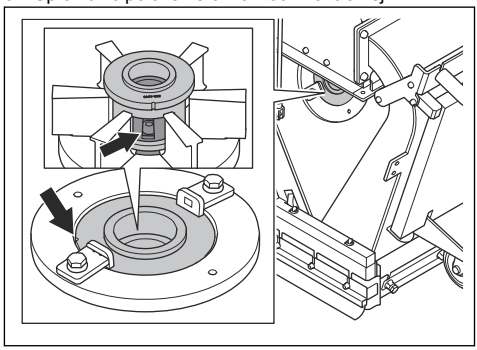

7. Jeśli wyróżniony punkt znajduje się zbyt daleko po prawej stronie, obrócić klatkę kontrolną w prawo.

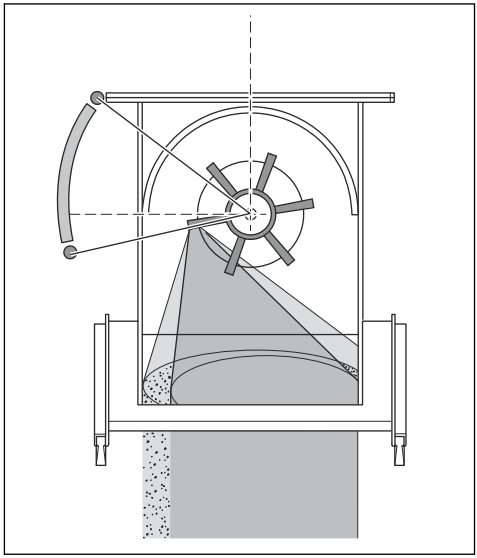

8. Jeśli wyróżniony punkt znajduje się zbyt daleko po lewej stronie, obrócić klatkę kontrolną w lewo.

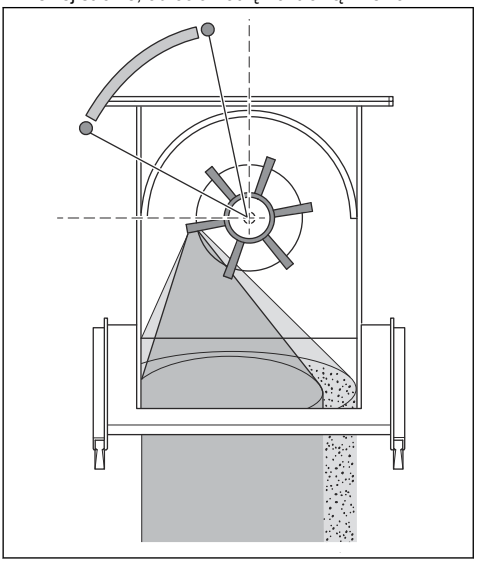

9. Upewnić się, że wyróżnione punkty są równomiernie rozmieszczone na powierzchni, aby zapewnić prawidłową regulację.

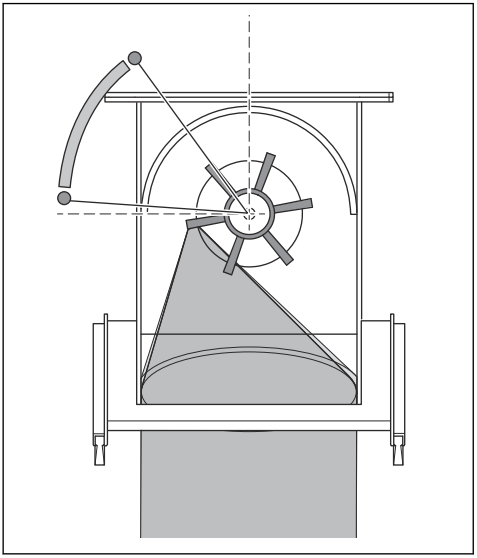

10. Upewnić się, że wirnik (B) i klatka kontrolna (C) są prawidłowo zamontowane względem siebie.

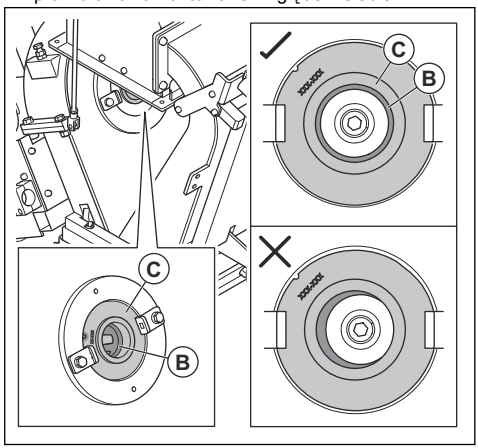

11. Dokręcić zaciski klatki.
12. Obrócić rękami wirnik i tarczę śrutującą. Sprawdzić, czy nie pojawiają się nietypowe odgłosy.
13. Zamontować kosz zsypowy. Patrz *Demontaż i montaż kosza zsypowego na stronie 122*.

Wyłączanie produktu

1. Zamknąć zawór materiału ściernego. Patrz *Obsługa zaworu materiału ściernego na stronie 113*.
2. Nacisnąć przycisk STOP silnika śrutowego (A), zespołu wentylatora (B) i silnika napędowego (C).

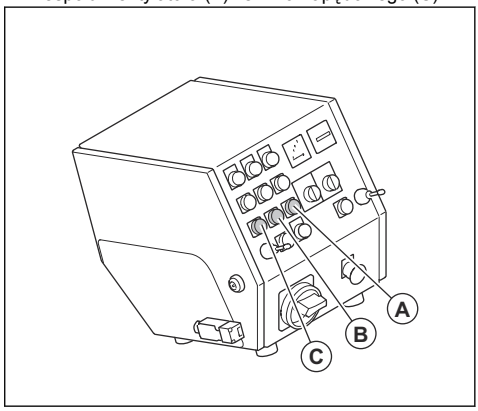

3. Ustawić przełącznik WŁ./WYŁ. w położeniu WYŁ.
4. Odłączyć wtyczkę zasilania od źródła zasilania.
5. Wyłączyć ekstraktor pyłu. Informacje na temat ekstraktora pyłu znajdują się w instrukcji obsługi.

Konserwacja

Wstęp

OSTRZEŻENIE: Przed przeprowadzeniem konserwacji należy przeczytać i zrozumieć rozdział o bezpieczeństwie.

OSTRZEŻENIE: Podczas serwisowania i konserwacji należy zawsze nosić zatwierdzone środki ochrony osobistej. Patrz *Środki ochrony osobistej na stronie 108*.

OSTRZEŻENIE: Przed przystąpieniem do konserwacji należy wyłączyć silniki i odłączyć wtyczkę zasilania. Upewnić się, że wszystkie napędy zatrzymały się.

Do wykonywania wszelkich prac serwisowych i naprawczych konieczne jest specjalistyczne przeszkolenie. Gwarantujemy dostępność profesjonalnych napraw i usług serwisowych. Jeśli dany dealer nie jest autoryzowanym punktem serwisowym, poproś sprzedawcę o informacje na temat najbliższego autoryzowanego punktu serwisowego.

Aby uzyskać więcej szczegółowych informacji, patrz www.husqvarnaconstruction.com.

Plan konserwacji

* = Ogólna konserwacja wykonywana przez operatora. Zalecenia nie zostały zawarte w niniejszej instrukcji obsługi.

X = zalecenia są zawarte w niniejszej instrukcji obsługi.

O = zalecenia nie zostały zawarte w niniejszej instrukcji obsługi. Wykonanie przeglądu należy zlecić autoryzowanemu warsztatowi obsługi technicznej.

Ogólna konserwacja produktu	Co 3 godz.	Codziennie	12 godz. po konserwacji	Co 3 miesiące	Co rok
Opróżnić ekstraktor pyłu.	*				
Sprawdzić separator i tacę separatora.	X				
Upewnić się, że wtyczka zasilania i przedłużacz są w dobrym stanie i nie są uszkodzone.		*			
Sprawdzić podzespoły elektryczne, przewody i złącza pod kątem zużycia i uszkodzeń.		*			
Sprawdzić wyłącznik różnicowoprądowy (RCD).		*			
Sprawdzić silniki pod kątem zanieczyszczeń i uszkodzeń.		*			
Upewnić się, że przewód odkurzacza budowlanego nie jest uszkodzony ani zatkany.		*			
Sprawdzić, czy klatka kontrolna i łopatki tarczy śrutującej nie są zużyte. Patrz *Przed obsługą produktu na stronie 113*.		X			
Wyczyścić urządzenie.		X			
Sprawdzić wszystkie urządzenia zabezpieczające.		X			

Ogólna konserwacja produktu	Co 3 godz.	Codziennie	12 godz. po konserwacji	Co 3 miesiące	Co rok
Sprawdzić, czy uszczelki listwy szczotkowej i przednie gumowe uszczelki nie są zużyte.		*			
Upewnić się, że wszystkie nakrętki i śruby są dokręcone.			*		
Sprawdzić naprężenie paska klinowego.				X	
Przeprowadzić pełny przegląd i czyszczenie urządzenia.					O

Czyszczenie produktu

- Po zakończeniu użytkowania należy zawsze wyczyścić całe urządzenie. Skorzystać z odkurzacza.
- Nie używać myjek wysokociśnieniowych do czyszczenia urządzenia.
- Należy zachować czystość i drożność otworów powietrznych, aby temperatura urządzenia była zawsze wystarczająco niska.

Usuwanie materiału ściernego z kosza zsypowego

1. Uruchomić produkt. Patrz *Uruchamianie produktu na stronie 117*.
2. Nacisnąć przycisk WŁ. silnika śrutującego.
3. Nacisnąć przycisk WYŁ. silnika śrutującego, gdy silnik śrutujący pracuje na poziomie 75% maksymalnej prędkości obrotowej. Jednocześnie otworzyć zawór materiału ściernego. Patrz *Obsługa zaworu materiału ściernego na stronie 113*.
4. Po 3 sekundach zamknąć zawór materiału ściernego.
5. Przesunąć urządzenie o 50 cm do tyłu.
6. Otworzyć drzwiczki separatora i sprawdzić, czy pozostał jakikolwiek materiał ścierny. Jeśli w koszu zsypowym pozostał materiał ścierny, należy powtórzyć procedurę do momentu opróżnienia kosza zsypowego.

Demontaż i montaż kosza zsypowego

1. Otworzyć drzwiczki separatora i sprawdzić, czy w koszu zsypowym znajduje się materiał ścierny. Jeśli w koszu zsypowym znajduje się materiał ścierny, należy go opróżnić. Patrz *Usuwanie materiału ściernego z kosza zsypowego na stronie 122*.
2. Odłączyć wtyczkę zasilania.
3. Poluzować zacisk (A) na zaworze materiału ściernego.

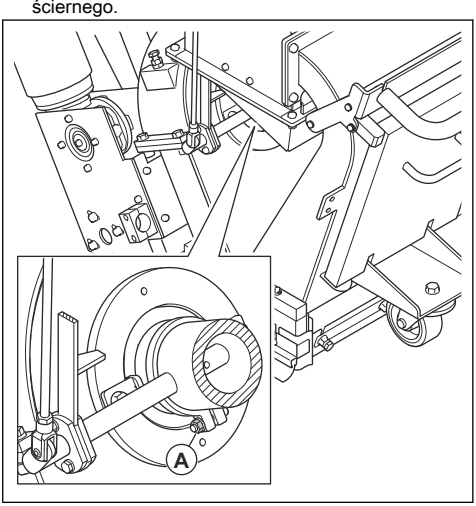

4. Poluzować dźwignię zaworu materiału ściernego.

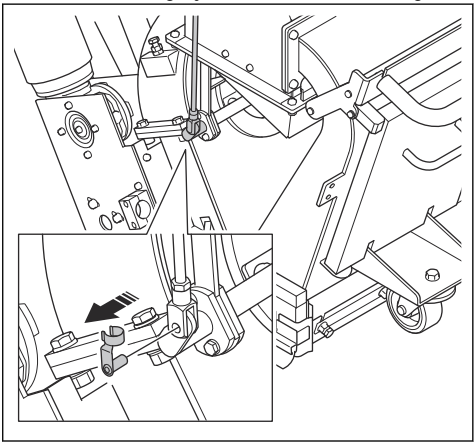

5. Wykręcić 4 śruby, zdjąć 8 podkładek, odkręcić 4 nakrętki i wymontować kosz zsypowy.

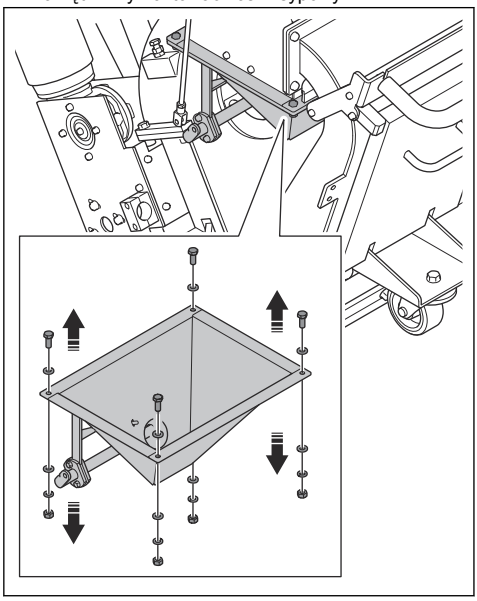

6. Zamontować kosz zsypowy, wykonując czynności w odwrotnej kolejności.

Demontaż wirnika

1. Otworzyć drzwiczki separatora i sprawdzić, czy w koszu zsypowym znajduje się materiał ścierny. Jeśli w koszu zsypowym znajduje się materiał ścierny, należy go opróżnić. Patrz *Usuwanie materiału ściernego z kosza zsypowego na stronie 122*.
2. Odłączyć wtyczkę zasilania.
3. Wymontować kosz zsypowy. Patrz *Demontaż i montaż kosza zsypowego na stronie 122*.
4. Wykręcić 2 śruby, zdjąć 4 podkładki i wymontować 2 zaciski klatki oraz klatkę kontrolną.

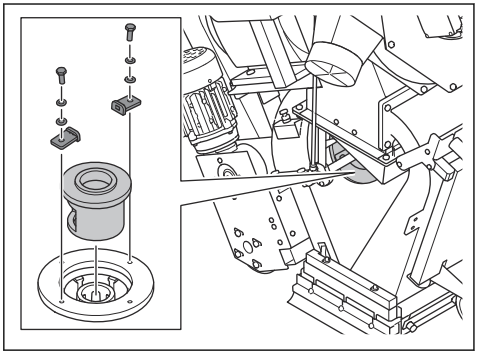

5. Umieścić odpowiednie narzędzie w łopatkach tarczy śrutującej, aby zapobiec obracaniu się. Wykręcić śrubę i wyrzucić ją.

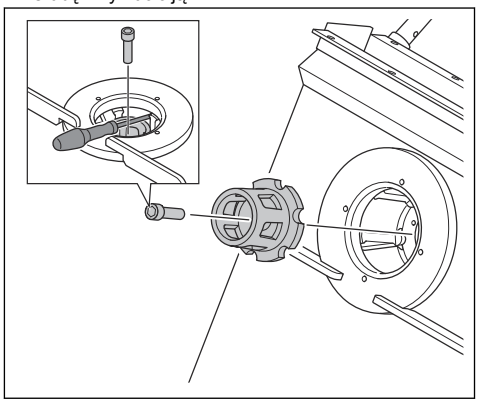

6. Wymontować wirnik.

Montaż wirnika

1. Oczyścić sprężonym powietrzem gwinty otworu na śrubę wirnika.
2. Zamontować wirnik.

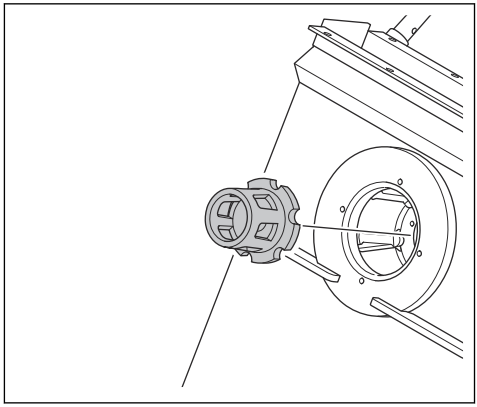

3. Zablokować łopatki tarczy śrutującej za pomocą odpowiedniego narzędzia i wkręcić śrubę wirnika.

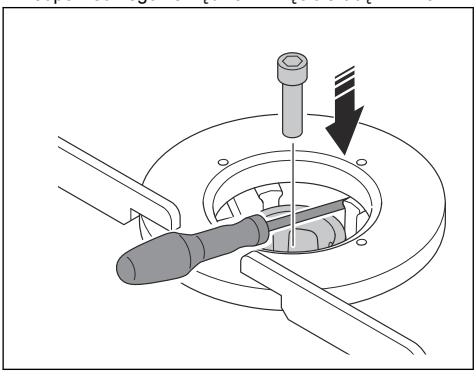

UWAGA: Zawsze używać nowej śruby.

UWAGA: Jeśli podczas wkręcania śruby wyczuwalny jest nietypowy opór, oczyścić gwinty otworu na śrubę. Nie używać siły do wkręcania śruby. Może to spowodować uszkodzenie gwintów.

4. Przykręcić 2 nakrętki, założyć 4 podkładki i zamontować 2 zaciski klatki i klatkę kontrolną.

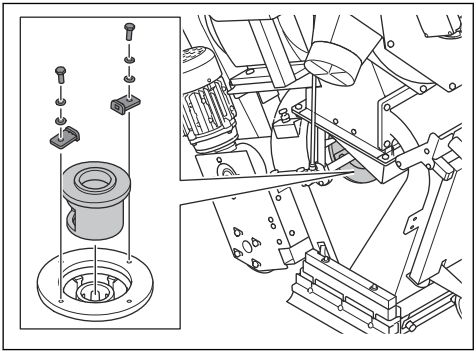

5. Zamontować kosz zsypowy. Patrz *Demontaż i montaż kosza zsypowego na stronie 122*.

Demontaż łopatek tarczy śrutującej

UWAGA: Aby zapobiec niewyważeniu tarczy śrutującej, należy koniecznie wymienić jednocześnie wszystkie 6 łopatek tarczy śrutującej.

1. Wymontować kosz zsypowy. Patrz *Demontaż wirnika na stronie 123*.
2. Wymontować klatkę kontrolną i wirnik. Patrz *Demontaż wirnika na stronie 123*.
3. Podnieść przednią część urządzenia i przechylić je do tyłu.

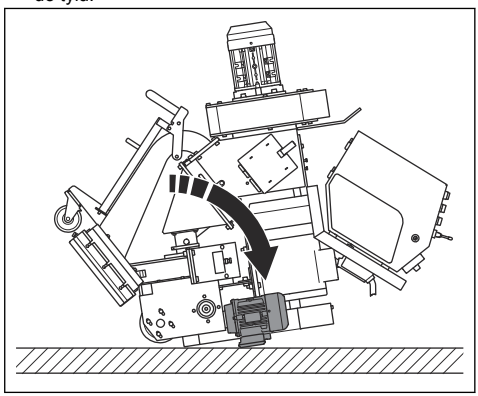

OSTRZEŻENIE: Upewnić się, że urządzenie nie przechyla się do przodu.

4. Za pomocą mosiężnego trzpienia i młotka wypchnąć łopatki tarczy śrutującej.

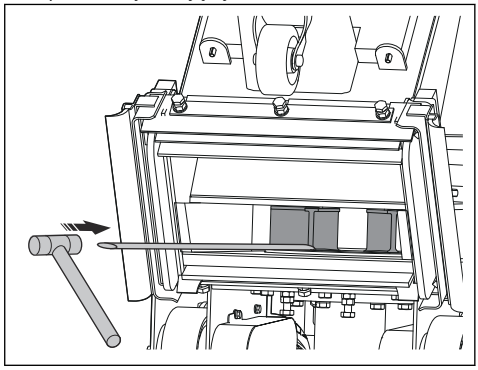

UWAGA: Nacisnąć spód łopatek tarczy śrutującej. Istnieje ryzyko pęknięcia łopatek tarczy śrutującej.

5. Oczyścić całkowicie tarczę śrutującą, aby upewnić się, że łopatki i wirnik będą prawidłowo dopasowane i zapobiec niewyważeniu tarczy śrutującej.
6. Wymienić wszystkie łopatki i zamontować maszynę, wykonując czynności w odwrotnej kolejności.

Sprawdzanie naprężenia paska klinowego

OSTRZEŻENIE: Nie uruchamiać produktu bez zamontowanej osłony paska klinowego.

1. Zatrzymać urządzenie. Patrz *Wyłączanie produktu na stronie 120*.
2. Wykręcić 3 śruby, zdjąć 6 podkładki i wymontować osłonę paska klinowego.

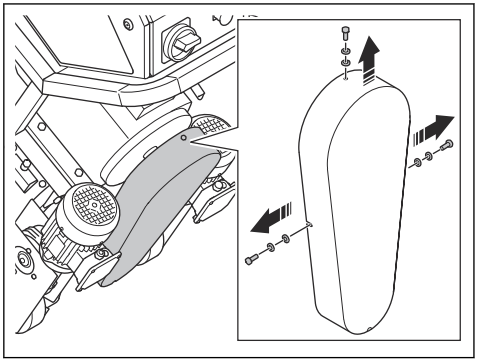

3. Sprawdzić, czy pasek klinowy pod kątem uszkodzeń lub nadmiernego zużycia.
4. Nacisnąć pasek klinowy kciukiem, aby sprawdzić naprężenie. Jeśli da się wcisnąć paski klinowe na 10–15 mm (A), naprężenie jest prawidłowe.

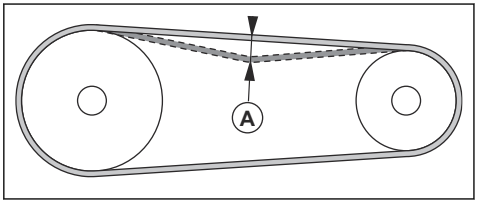

5. Wyregulować naprężenie paska klinowego, jeśli to konieczne. Poluzować 4 śruby silnika i umieścić listwy pod stopą silnika.
6. W razie konieczności wymienić pasek klinowy. Patrz *Wymiana paska klinowego na stronie 125*.
7. Założyć osłonę paska klinowego.

Wymiana paska klinowego

OSTRZEŻENIE: Osłonę paska klinowego należy zdejmować tylko wtedy, gdy zasilanie jest odłączone, a silniki są całkowicie zatrzymane.

OSTRZEŻENIE: Nie uruchamiać produktu bez zamontowanej osłony paska klinowego.

1. Zatrzymać urządzenie. Patrz *Sprawdzanie naprężenia paska klinowego na stronie 125*.
2. Odłączyć zasilanie.
3. Wykręcić 3 śruby, zdjąć 6 podkładek i wymontować osłonę paska klinowego.

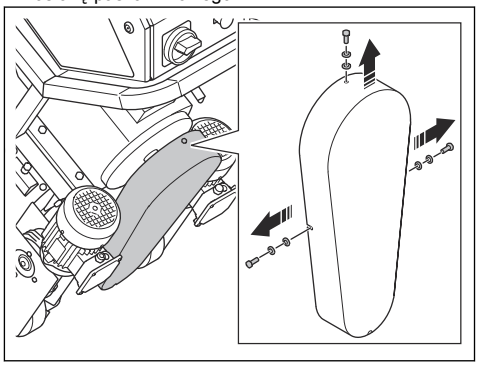

4. Poluzować 4 śruby silnika i w razie potrzeby wymontować listwy.
5. Wymontować małe koło pasowe paska klinowego i pasek klinowy.
6. Założyć nowy pasek klinowy na duże koło pasowe paska klinowego.

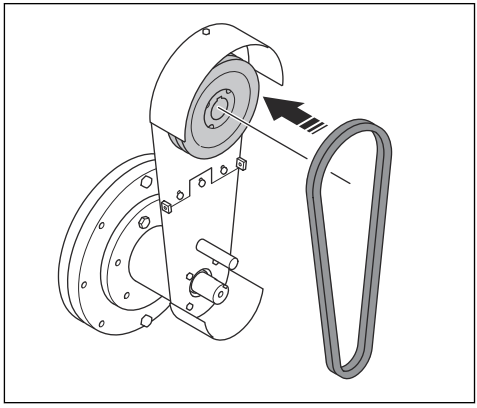

7. Założyć nowy pasek klinowy na małe koło pasowe paska klinowego.

8. Zamontować małe koło pasowe paska klinowego.

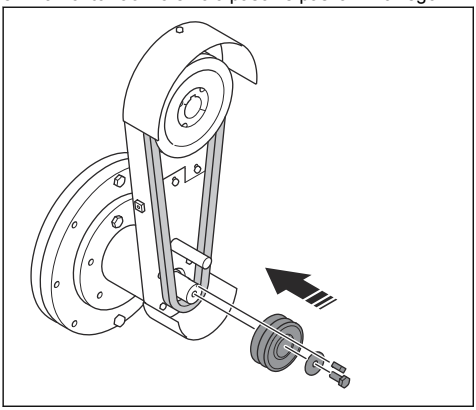

Wymiana przednich gumowych uszczelek

1. Podnieść przednią część urządzenia i przechylić je do tyłu.

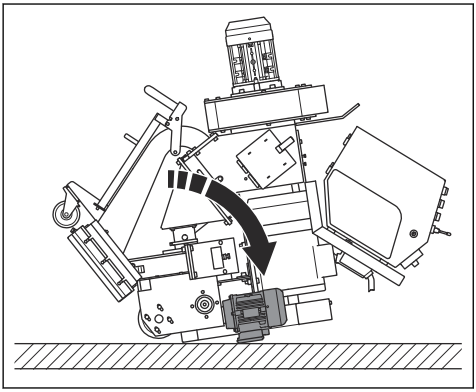

OSTRZEŻENIE: Upewnić się, że urządzenie nie przechyla się do przodu.

2. Poluzować 6 nakrętek, a następnie poluzować 3 śruby.

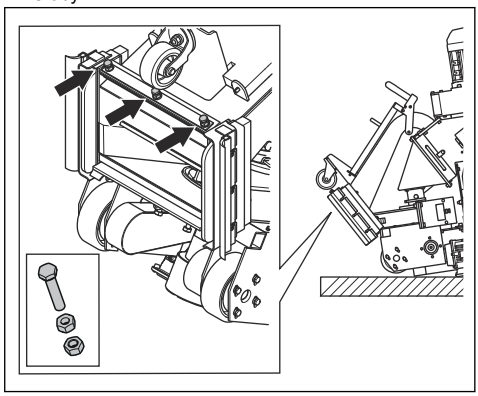

3. Wymontować 3 przednie uszczelki gumowe (A) i metalową listwę (B).

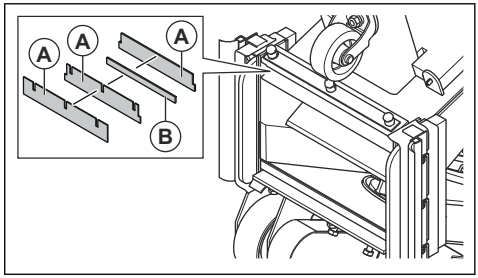

4. Zamontować nowe gumowe uszczelki przednie (C) wraz z listwami stalowymi (D) między przednimi gumowymi uszczelkami. Listwa kątowa (E) stanowi część korpusu i nie można jej odłączyć.

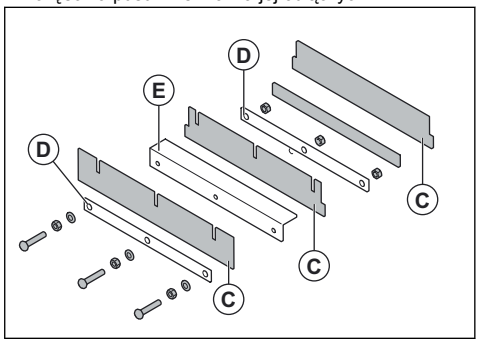

5. Wkręcić 3 śruby, najpierw dokręcając nakrętki wewnętrzne, a następnie nakrętki zewnętrzne.
6. Ustawić przednie koło na powierzchni.

Rozwiązywanie problemów

Problem	Przyczyna	Rozwiązanie
Zbyt silne drgania i/lub nietypowe odgłosy.	Łopatki tarczy śrutującej są zużyte lub uszkodzone.	Wymienić zużyte lub uszkodzone części.
	Wirnik jest zużyty.	Wymienić wirnik.
	Łopatki tarczy śrutującej i klatka kontrolna nie są prawidłowo wyrównane.	Sprawdzić łopatki tarczy śrutującej i klatkę kontrolną.
	Poluzowane śruby i nakrętki.	Dokręcić wszystkie śruby i nakrętki.
	Silnik śrutujący jest uszkodzony.	Skontaktować się z autoryzowanym warsztatem obsługi technicznej Husqvarna.
	Koła są uszkodzone.	Wymienić koła.
Pogorszenie lub brak wydajności.	Zbyt słabe podawanie materiału ściernego na łopatki tarczy śrutującej.	Oczyścić tacę separatora i napełnić separator materiałem ściernym.
		Sprawdzić zawór materiału ściernego, upewniając się, że nie ma w nim zatorów.
	Typ materiału ściernego nie jest odpowiednio dobrany do powierzchni.	Wymienić materiał ścierny na odpowiednio dobrany do powierzchni.
	Materiał ścierny jest zanieczyszczony.	Sprawdzić ekstraktor pyłu i przewód ekstraktora pyłu.
	Łopatki tarczy śrutującej lub klatka kontrolna są zużyte lub uszkodzone.	Wymienić łopatki tarczy śrutującej lub klatkę kontrolną.
	Zbyt duża ilość materiału ściernego uderza w powierzchnię na początku operacji.	Zamknąć zawór materiału ściernego i zatrzymać urządzenie. Ponownie rozpocząć operację i powoli otworzyć zawór materiału ściernego.
	Klatka kontrolna nie jest prawidłowo zamontowana.	Wyregulować klatkę kontrolną, aby poprawić strefę rozproszenia śrutu.
	Prędkość pracy urządzenia jest zbyt wysoka.	Zmniejszyć prędkość roboczą.
Z urządzenia wydostaje się materiał ścierny.	Uszczelki są uszkodzone.	Sprawdzić wszystkie uszczelki i w razie potrzeby wymienić.
	Jakość materiału ściernego nie jest zadowalająca.	Dodatkowe informacje można uzyskać w punkcie sprzedaży.
	Łopatki tarczy śrutującej są zużyte lub uszkodzone.	Wymienić łopatki tarczy śrutującej.
Materiał ścierny jest bardziej zanieczyszczony niż zwykle.	Moc ssania odkurzacza budowlanego jest niewystarczająca.	Sprawdzić przewód odkurzacza budowlanego i odkurzacz budowlany.
	Przewód odkurzacza budowlanego jest zatkany lub uszkodzony.	Sprawdzić przewód odkurzacza budowlanego. Upewnić się, że nie ma zatorów. W razie konieczności wymienić przewód odkurzacza budowlanego.

Problem	Przyczyna	Rozwiązanie
Zużycie elementów obudowy jest większe niż normalnie.	Typ materiału ściernego jest nieprawidłowy.	Dodatkowe informacje można uzyskać w punkcie sprzedaży.
	Klatka kontrolna nie jest prawidłowo zamontowana.	Wyregulować klatkę kontrolną, aby poprawić strefę rozproszenia śrutu.
	Moc ssania odkurzacza budowlanego jest niewystarczająca.	Sprawdzić przewód odkurzacza budowlanego i odkurzacz budowlany.
Produkt nie porusza się.	Prędkość pracy jest zbyt niska.	Zwiększyć prędkość roboczą.
	Moduł sterujący jest uszkodzony.	Wymienić moduł sterujący.
	Pokrętło regulacji prędkości jest uszkodzone.	Skontaktować się z autoryzowanym warsztatem obsługi technicznej Husqvarna.
	Bezpiecznik jest uszkodzony.	
	Obwód hydrauliczny nie działa prawidłowo.	
Układ sterowania nie uruchamia się.	Przełącznik zabezpieczenia silnika jest włączony.	Ponownie uruchomić produkt. Sprawdzić zasilanie.
Układ sterowania zatrzymuje się podczas pracy.	Kabel zasilania jest uszkodzony.	Wymienić przewód.
	Kabel między urządzeniem a odkurzaczem budowlanym jest uszkodzony.	Wymienić przewód.
	Przełącznik zabezpieczenia silnika jest włączony.	Zlecić kontrolę autoryzowanemu elektrykowi.
	Odkurzacz budowlany zatrzymuje się z powodu przeciążenia.	Zlecić kontrolę autoryzowanemu elektrykowi.

Transport, przechowywanie i utylizacja

Transportowanie

OSTRZEŻENIE: Zachować ostrożność podczas transportu. Produkt jest ciężki i może spowodować obrażenia ciała bądź uszkodzenie, jeżeli spadnie lub poruszy się podczas transportu.

UWAGA: Nie wolno holować produktu za pojazdem.

- Przed transportem odłączyć przewód elektryczny i przewód odkurzacza budowlanego.
- Przed transportem usunąć materiał ścierny. Patrz *Usuwanie materiału ściernego z kosza zsypowego na stronie 122*.
- Na czas transportu zabezpieczyć produkt od zewnątrz pokrowcem lub plandeką. Zabezpieczenie chroni urządzenie podczas transportu przed czynnikami atmosferycznymi, takimi jak np. śnieg i deszcz.

Przemieszczanie produktu w górę i w dół rampy

OSTRZEŻENIE: Należy zachować szczególną ostrożność przy wjeżdżaniu urządzeniem na rampy i zjeżdżaniu z nich. Produkt jest ciężki i istnieje ryzyko odniesienia obrażeń w przypadku jego upadku lub zbyt szybkiego ruchu.

OSTRZEŻENIE: W przypadku ramp o dużym kącie nachylenia należy zawsze używać wciągarki. Nie przechodzić ani nie stawać pod urządzeniem lub w jego pobliżu.

- W celu zjechania urządzeniem z rampy należy je powoli przemieszczać do przodu.
- W celu wjechania urządzeniem na rampę należy je powoli przemieszczać do tyłu.
- Nie obracać urządzenia w lewo ani w prawo na rampie o więcej niż 45°.

Zabezpieczenie produktu w pojeździe transportowym

Przymocować produkt podczas transportu w celu uniknięcia wypadków i uszkodzenia wyposażenia. Za pomocą pasów mocujących przymocować produkt do pojazdu transportującego.

1. Umieścić urządzenie na pojeździe transportowym.
2. Zamocować pasy mocujące wokół urządzenia.

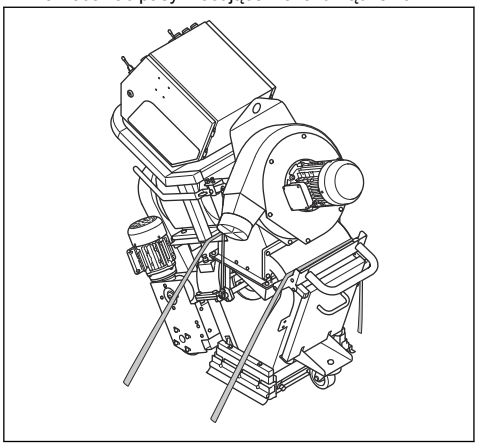

3. Zamocować i dociągnąć pasy mocujące do pojazdu transportowego.

Podnoszenie produktu

OSTRZEŻENIE: Upewnić się, że sprzęt do podnoszenia ma odpowiednie parametry, aby bezpiecznie podnieść produkt. Na tabliczce znamionowej urządzenia podana jest masa produktu.

OSTRZEŻENIE: Nie przechodzić ani nie stawać pod podnoszonym produktem ani w jego pobliżu. Należy trzymać osoby postronne z dala od obszaru roboczego.

OSTRZEŻENIE: Nie wolno używać uszkodzonego produktu. Upewnić się, że ucho do podnoszenia jest prawidłowo rozłożone i nie jest uszkodzone.

1. Przymocować wyposażenie do podnoszenia do ucha do podnoszenia.

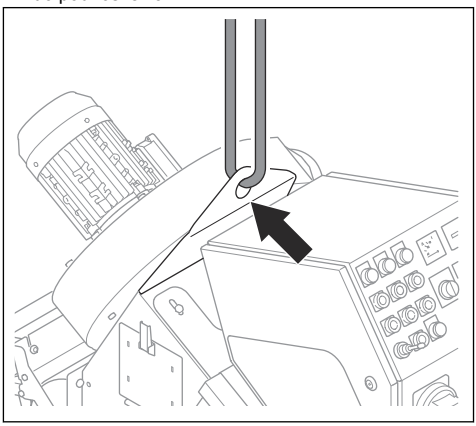

2. Bezpiecznie podnieść urządzenie. Przytrzymać uchwyt, aż urządzenie zostanie podniesione z podłoża.

Demontaż urządzenia

Aby przemieścić urządzenie przez małe otwory, można je zdemontować.

1. Otworzyć drzwiczki separatora i sprawdzić, czy w koszu zsypowym znajduje się materiał ścierny. Jeśli w koszu zsypowym znajduje się materiał ścierny, należy go opróżnić. Patrz *Usuwanie materiału ściernego z kosza zsypowego na stronie 122*.
2. Odłączyć urządzenie od źródła zasilania.
3. Wymontować przewód odkurzacza budowlanego.
4. Przeciąć opaski kablowe przytrzymujące przewody zasilające.
5. Odłączyć przewody od panelu sterowania.

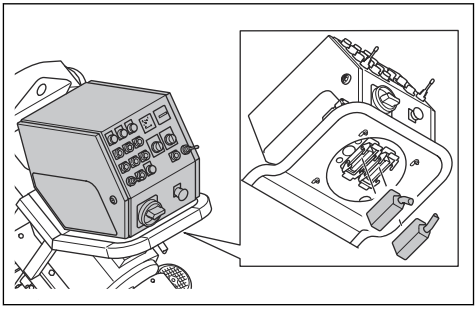

6. Wymontować panel sterowania.

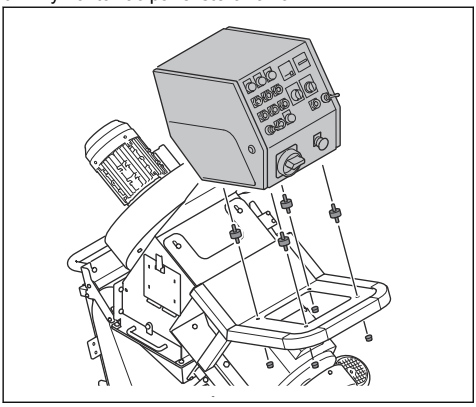

7. Wymontować obudowę wentylatora.

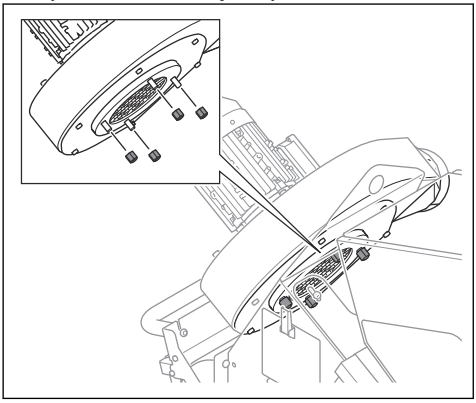

8. Wymontować osłonę paska klinowego.

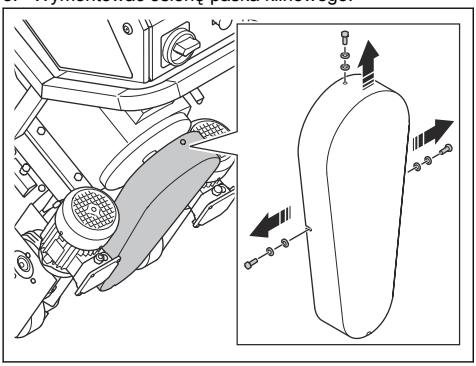

9. Wymontować płytę montażową paska klinowego.

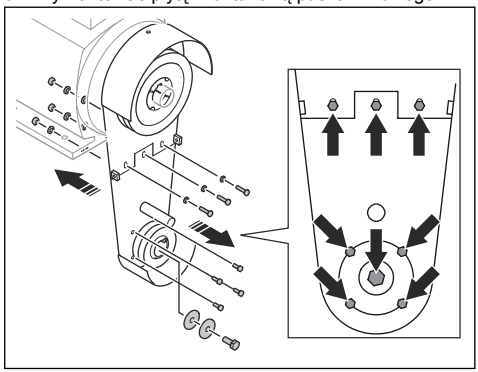

10. Wymontować płytę montażową silnika śrutującego i silnik śrutujący.

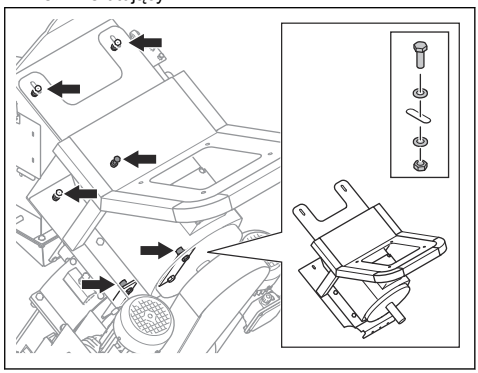

11. Wymontować osłonę górnej okładziny.

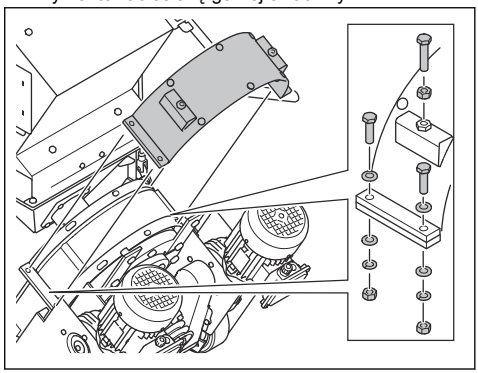

12. Wymontować górną okładzinę.

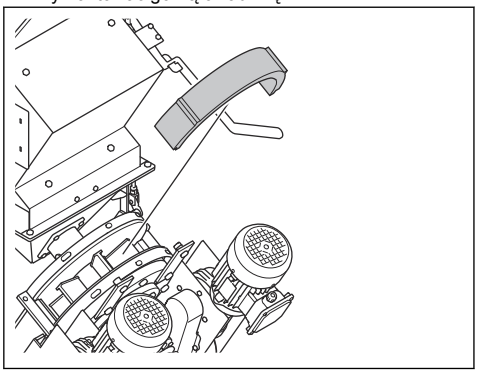

13. Wymontować wirnik. Patrz *Demontaż łopatek tarczy śrutującej na stronie 124*.

14. Za pomocą mosiężnego trzpienia i młotka wcisnąć łopatki tarczy śrutującej (A).

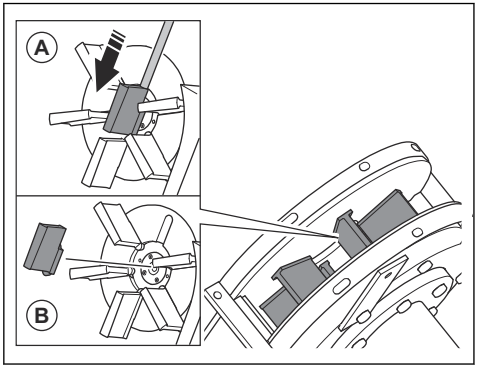

UWAGA: Nacisnąć spód łopatek tarczy śrutującej. Istnieje ryzyko pęknięcia łopatek tarczy.

15. Wymontować i wyrzucić łopatki tarczy śrutującej (B).

UWAGA: Aby zapobiec niewyważeniu tarczy śrutującej, należy koniecznie wymienić jednocześnie wszystkie 6 łopatek tarczy śrutującej.

16. Wykręcić śruby mocujące separator.

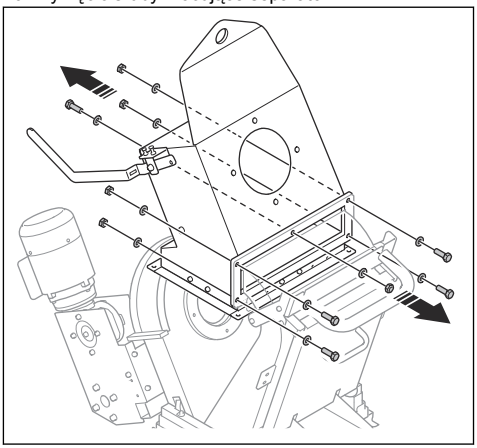

17. Wymontować separator.

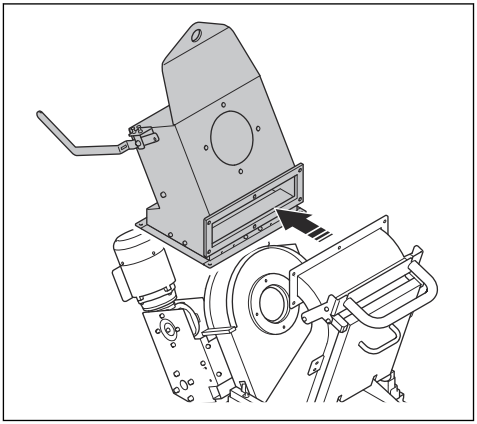

18. Wymontować uchwyt ochronny.

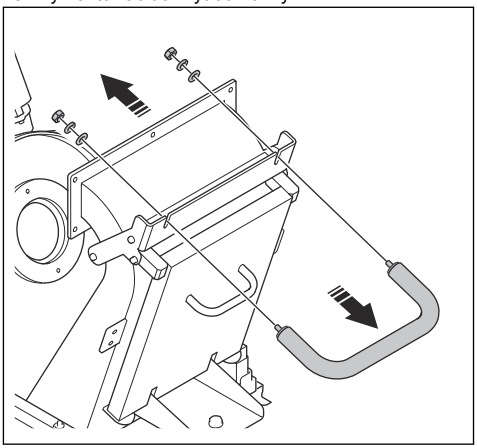

19. Wymontować pokrywę ochronną.

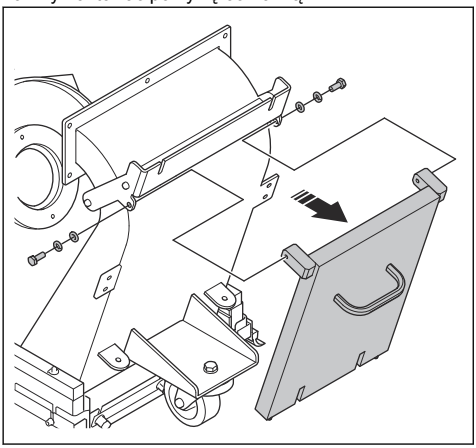

20. Poluzować 2 śruby (A) i wymontować układ kół napędowych.

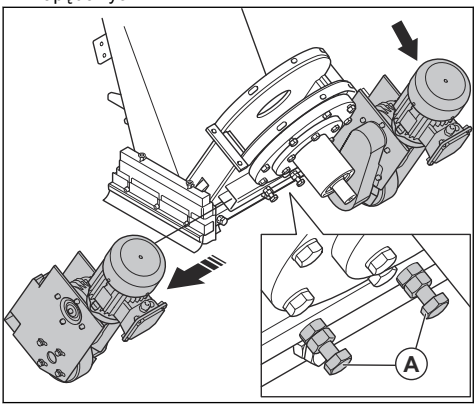

21. Zamontować urządzenie, wykonując działania w odwrotnej kolejności.

Przechowywanie

UWAGA: Nie przechowywać produktu na zewnątrz. Produkt należy zawsze przechowywać w pomieszczeniu.

- Produkt przechowywać w suchym obszarze nie narażonym na przymrozki.
- Przed odstawieniem produktu do przechowywania należy go wyczyścić oraz przeprowadzić pełny przegląd.
- Produkt należy przechowywać w zamkniętym miejscu, aby uniemożliwić dostęp do niego dzieciom i osobom nieupoważnionym.
- Przed przechowywaniem usunąć materiał ścierny z separatora.

Usuwanie urządzenia

- Przestrzegaj lokalnych wymogów dotyczących recyklingu oraz wszystkich innych obowiązujących przepisów.
- Gdy produkt nie jest już użytkowany, należy go odesłać do Husqvarna dealera bądź oddać do punktu zajmującego się recyklingiem.

Utylizacja produktu

Symbol ten oznacza, że produkt nie stanowi odpadu gospodarczego. Należy poddać go recyklingowi za pośrednictwem lokalnego systemu zbiórki sprzętu elektrycznego i elektronicznego. Pozwala to na prawidłowego zarządzanie urządzeniem, które osiągnęło koniec okresu eksploatacji.

W celu uzyskania informacji należy skontaktować się z lokalnymi władzami, służbami zajmującymi się odpadami komunalnymi, sprzedawcą lub punktem serwisowym Husqvarna.

Nieprawidłowa utylizacja może mieć negatywny wpływ na środowisko i zdrowie ludzi ze względu na potencjalną obecność substancji niebezpiecznych.



Dane techniczne

Specyfikacja	EBE 350 400V 50Hz	EBE 350 400V 60Hz	EBE 350 440V 60Hz	EBE 350 480V 60Hz
Moc znamionowa, kW	13,6	13,6	15,4	15,4
Napięcie znamionowe, V	400	400	440	480/277
Częstotliwość znamionowa, Hz	50	60	60	60
Prąd znamionowy, A	26	25,4	25,7	27
Długość przewodu, m/stopy	25/82			35/114
Typ przewodu zasilania	4×6 mm^2			4×AWG8
Wtyczka zasilania	63A			60A
Zalecany wyłącznik, A	32a			30a
Szerokość robocza, mm/cale	350/13,7			
Minimalna zdolność pokonywania wzniesień podczas czyszczenia, stopnie/%	10/18			
Prędkość napędu, m/min / stopy/min	0–15/0–49			
Masa, kg/funty	430/948			
Temperatura robocza, °C/°F	-5–40/23–104			
Średnica złącza węża odkurzacza budowlanego, mm/cale	130/5			
Maksymalna długość węża pyłowego, m/stopy	100/328			
Odkurzacz budowlany	Więcej informacji można uzyskać w autoryzowanym punkcie serwisowym Husqvarna.			
Zużycie materiału ściernego, kg/m^2	0,1–0,5			

Uwaga: Jeśli wymagania elektryczne urządzenia nie znajdują się w tabeli, należy skontaktować się z warsztatem obsługi technicznej Husqvarna w celu uzyskania dalszych informacji.

Emisja hałasu i wibracji

Emisja hałasu	
Poziom głośności, zmierzona moc akustyczna LWA dB (A).[1]	111
Poziom ciśnienia akustycznego przy uchu operatora, LP dB (A)[2]	94
Poziomy drgań	
Uchwyt główny, m/s^2 [2] [3]	0,4

[1]Poziom mocy akustycznej zmierzony zgodnie z normą EN ISO 3747. Pomiar na powierzchni stalowej. Współczynnik niepewności Kwa 2,5 dB [2]Poziom ciśnienia akustycznego zmierzony zgodnie z normą EN ISO 11202. Pomiar na powierzchni stalowej. Współczynnik niepewności Kpa 3 dB [3]Ważone efektywne przyspieszenie zmierzone na uchwycie zgodnie z normą EN ISO 20643. Pomiar na powierzchni stalowej. Niepewność K 0,1 m/s^2	

Zatwierdzony materiał ścierny

Maksymalne mieszanie: 70% śrutu stalowego i 30% stali wysokowęglowej.

	Śrut ze stali wysokowęglowej				Ziarno ze stali wysokowęglowej	
Zatwierdzony materiał ścierny	S-330	S-390	S-460	S-550*	SG25*	SG16*
Wymiary, mm	1,0	1,2	1,4	1,7	1,0	1,4
Twardość, HRC	45–52					
* Operacje specjalne						

Deklaracja dotycząca emisji hałasu i drgań

Deklarowane wartości zostały uzyskane w badaniach laboratoryjnych zgodnie z podaną dyrektywą lub normami i można je porównać z deklarowanymi wartościami innych produktów testowanych zgodnie z tą samą dyrektywą lub normami. Deklarowane wartości nie nadają się do stosowania w ocenach ryzyka, a wartości zmierzone w poszczególnych miejscach pracy mogą być wyższe. Rzeczywiste wartości narażenia i ryzyko wystąpienia szkód, jakie może odnieść użytkownik, są unikatowe i zależą od sposobu działania użytkownika, materiału użytego w produkcie, czasu ekspozycji, stanu fizycznego użytkownika oraz stanu produktu.

Przedłużacze

Długość przewodu	Przekrój			
	≤ 16 A	≤ 32 A	≤ 63 A	≤ 125 A
Obliczona przy zabezpieczeniu instalacji bezpiecznikiem GG[4]:	16 A	32 A	63 A	125 A
> 20m	1,5 mm^2	2,5 mm^2	10 mm^2	25 mm^2
20 m > 50 m	2,5 mm^2	4 mm^2	10 mm^2	25 mm^2
50 m > 75 m	4 mm^2	6 mm^2	16 mm^2	35 mm^2
75m > 100m	6 mm^2	10 mm^2	25 mm^2	50 mm^2

[4] W przypadku korzystania z innego niż podano rodzaju lub wielkości zabezpieczenia instalacji bezpiecznikiem należy ponownie obliczyć przekroje poprzeczne.

Wymiary produktu

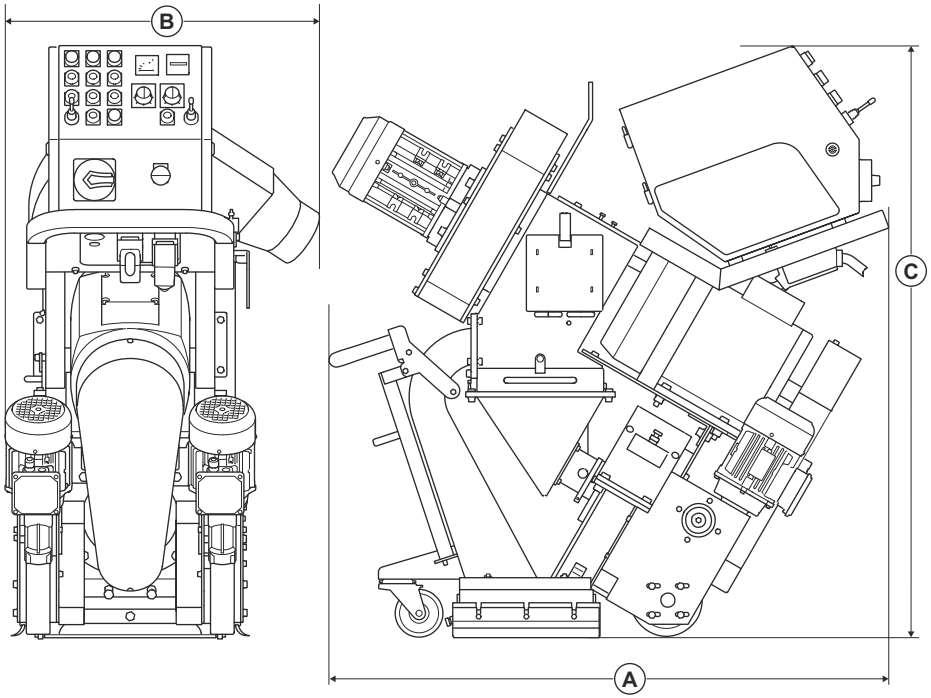

A	Długość, mm/cale	1350/53
B	Szerokość, mm/cale	650/25,6
C	Wysokość, mm/cale	1100/43

Deklaracja zgodności

Deklaracja zgodności UE

HusqvarnaAB, SE 561 82 Huskvarna, SZWECJA,
tel. +46 36 146500, deklarujemy z pełną
odpowiedzialnością, że produkt:

Opis	Śrutownica na śrut stalowy
Marka	Husqvarna
Typ/model	EBE 350
Identyfikacja	Numery seryjne z roku 2025 i nowsze

spełnia wszystkie wymogi określone w odpowiednich
dyrektywach i przepisach UE:

Dyrektywa/przepis	**Opis**
2006/42/WE	„dotycząca maszyn”
2014/30/UE	„w sprawie kompatybilności elektromagnetycznej”

oraz został zaprojektowany zgodnie z następującymi
normami i specyfikacjami technicznymi;

EN ISO 12100:2010

EN 55011:2016+A1:2017+A11:2020

Partille 2025-03-13



Christian Nyberg

Dyrektor ds. badań i rozwoju powierzchni betonowych
i podłóg

Husqvarna AB, Construction Division

Osoba odpowiedzialna za dokumentację techniczną

UK Importer:
Husqvarna UK Ltd
Preston Road, Co. Durham
DL5 6UP

CE

Obsah

Úvod..... 137
Bezpečnosť.....140
Prevádzka.....146
Údržba..... 154
Riešenie problémov..... 160
Preprava, skladovanie a likvidácia.....162
Technické údaje 167
Emisie hluku a vibrácií..... 167
Vyhlásenie o zhode..... 170

Úvod

Zodpovednosť majiteľa

VÝSTRAHA: Spracovanie betónu a kameňa spôsobom, ako je rezanie, drvenie alebo vŕtanie obzvlášť pri aplikáciách nasucho, vytvára prach pochádzajúci zo spracovávaného materiálu, ktorý často obsahuje oxid kremičitý. Oxid kremičitý tvorí základný prvok piesku, kremeňa, hliny, žuly a mnohých ďalších minerálov a hornín. Vystavenie nadmernému množstvu takéhoto prachu môže mať za následok:

Respiračné ochorenie (ovplyvňujúce vašu schopnosť dýchať) vrátane chronickej bronchitídy, silikózy a pľúcnej fibrózy v dôsledku vystavenia pôsobeniu oxidu kremičitého. Tieto ochorenia môžu byť smrteľné.

Podráždenie a začervenanie pokožky.

Rakovinu podľa NTP* a IARC* */Národný toxikologický program, Medzinárodná agentúra pre výskum rakoviny.

Dodržiavajte bezpečnostné opatrenia:

Nevdychujte a zabráňte kontaktu pokožky s prachom, výparmi a výfukovými plynmi.

Používajte a uistite sa, že všetky osoby nachádzajúce sa v blízkosti používajú príslušný ochranný respirátor, ako sú napr. protiprachové masky navrhnuté na filtráciu mikroskopických častíc. (Prečítajte si smernicu OSHA 29 CFR, časť 1926.1153)

Na minimalizáciu emisií prachu použite vhodný odsávač prachu.

Zodpovednosťou vlastníka/zamestnávateľa je zabezpečiť, aby bol obsluhujúci pracovník dostatočne oboznámený s bezpečným používaním výrobku. Dohliadajúci a obsluhujúci pracovníci si musia prečítať prevádzkovú príručku a pochopiť ju. Musia byť oboznámení s:

- Bezpečnostnými pokynmi týkajúcimi sa výrobku.
- Rozsahom použitia a obmedzeniami týkajúcimi sa výrobku.
- Spôsobom, akým sa výrobok používa a jeho údržbou.

Použitie tohto zariadenia môže byť obmedzené vnútroštátnymi/miestnymi predpismi. Skôr ako začnete výrobok používať, oboznámte sa s predpismi, ktoré sa naň vzťahujú v mieste, kde budete pracovať.

Popis výrobku

Tento výrobok je oceľový otryskávač na vodorovnú prevádzku s kráčajúcou obsluhou poháňaný elektrickým motorom. Výrobok má tryskací kotúč, ktorý vrhá abrazívny materiál na povrch. Výrobok musí byť počas prevádzky pripojený k vhodnému odsávaču prachu.

Plánované použitie

Výrobok sa používa na odstránenie vrstiev farby, tmelov a kontaminácií z oceľových povrchov. Výrobok používajte len na suchých, mrazuvzdorných vodorovných povrchoch.

Výrobok používajú profesionálni operátori v obchodných prevádzkach.

Výrobok nepoužívajte na iné účely.

Prehľad výrobku

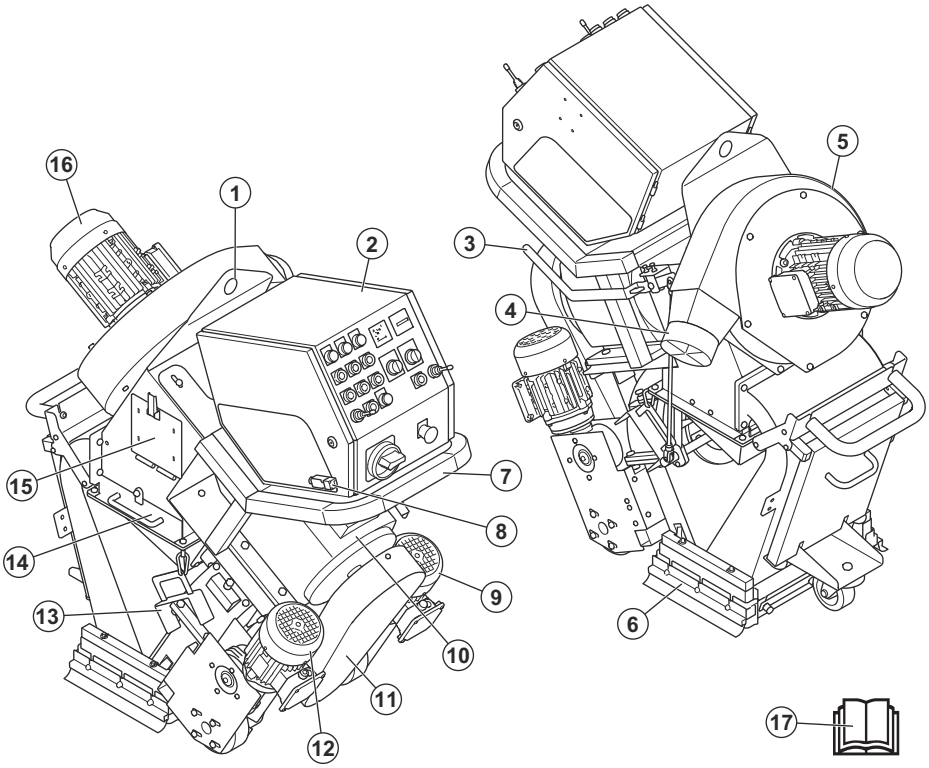

1. Oko na zdvíhanie
2. Ovládací panel, pozrite *Ovládací panel na strane 138*
3. Ovládacia páčka pre abrazívny materiál
4. Pripojenie odsávača prachu
5. Jednotka ventilátora
6. Tesnenia lišty kefy
7. Rukoväť
8. Kontrola prítomnosti operátora (OPC)
9. Pravý hnací motor
10. Tryskací motor
11. Kryt klinového remeňa
12. Ľavý hnací motor
13. Držiak bočného tesnenia
14. Zásobník oddeľovača
15. Dvierka oddeľovača
16. Jednotka ventilátora
17. Návod na obsluhu

Ovládací panel

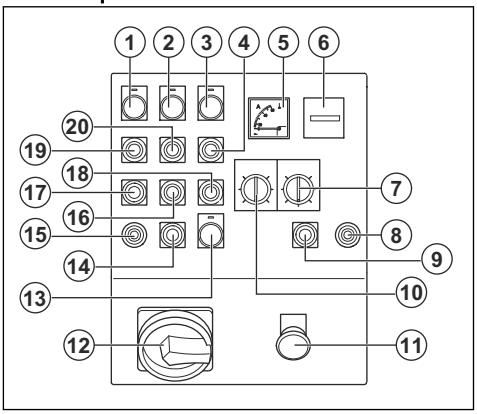

1. Indikátor pre ovládací panel
2. Indikátor pre jednotku ventilátora

3. Indikátor pre tryskací motor
4. Tlačidlo ON (Zap.) pre tryskací motor
5. Ampérmeter
6. Počítadlo hodín
7. Potenciometer na sledovanie
8. Joystick pre pravý hnací motor
9. Tlačidlo zastavenia pre pravý hnací motor
10. Regulátor rýchlosti
11. Tlačidlo núdzového zastavenia
12. Hlavný spínač zapnutia/vypnutia
13. Kontrolka, indikátor pre zdroj napájania
14. Tlačidlo zastavenia pre ľavý hnací motor
15. Joystick pre ľavý hnací motor
16. Tlačidlo OFF (Vyp.) pre jednotku ventilátora
17. Tlačidlo OFF (Vyp.) pre hnacie motory
18. Tlačidlo OFF (Zap.) pre tryskací motor
19. Tlačidlo ON (Vyp.) pre hnacie motory
20. Tlačidlo ON (Vyp.) pre jednotku ventilátora

Symboly na výrobku



UPOZORNENIE: Tento výrobok môže byť nebezpečný a spôsobiť vážne poranenie alebo usmrtenie obsluhujúceho pracovníka alebo iných osôb. Postupujte opatrne a používajte výrobok správnym spôsobom.



Pred používaním výrobku si pozorne prečítajte návod na obsluhu a uistite sa, že porozumiete uvedeným pokynom.



Používajte schválenú ochranu dýchacích ciest.



Používajte schválené chrániče sluchu.



Používajte schválené chrániče očí.



Používajte schválené ochranné rukavice.



Používajte schválenú ochrannú obuv.



Horúci povrch.



Vysoké napätie.



Zdvíhací bod.

Tento výrobok je v súlade s príslušnými smernicami EÚ.

Poznámka: Ostatné symboly/štítky na výrobku obsahujú údaje v súlade so zvláštnymi požiadavkami certifikácie pre určité trhy.

Typový štítok

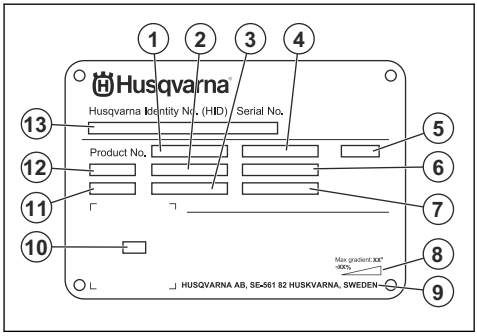

1. Číslo výrobku
2. Hmotnosť výrobku
3. Menovitý výkon
4. Menovité napätie
5. Kryt
6. Menovitý prúd
7. Frekvencia
8. Maximálny uhol sklonu
9. Výrobca
10. Snímateľný kód
11. Rok výroby
12. Model
13. Výrobné číslo

Poškodenie výrobku

Nie sme zodpovední za škody na našom výrobku v prípade:

- nesprávne vykonanej opravy výrobku,

- opravy výrobku, pri ktorej neboli použité diely od výrobcu alebo diely schválené výrobcom,
- používania príslušenstva od iného výrobcu alebo príslušenstva, ktoré nie je schválené výrobcom,
- opravy výrobku, ktoré neboli vykonané v schválenom servisnom stredisku alebo schválenými kompetentnými osobami.

Bezpečnosť

Bezpečnostné definície

Výstrahy, upozornenia a poznámky slúžia na zdôraznenie mimoriadne dôležitých častí návodu.

VÝSTRAHA: Používa sa, ak pre obsluhu alebo osoby v okolí existuje nebezpečenstvo poranenia alebo smrti v prípade nedodržania pokynov v návode.

VAROVANIE: Používa sa, ak hrozí nebezpečenstvo poškodenia produktu, iných materiálov alebo okolitej oblasti v prípade nedodržania pokynov v návode.

Poznámka: Používa sa na poskytnutie informácií nad rámec nevyhnutných informácií v danej situácii.

Všeobecné bezpečnostné pokyny

VÝSTRAHA: Skôr než budete výrobok používať, prečítajte si nasledujúce výstrahy.

- Tento výrobok môže byť nebezpečný, ak nie ste opatrní alebo ho používate nesprávne. Tento výrobok môže spôsobiť vážne poranenie alebo usmrtenie obsluhujúceho pracovníka alebo iných osôb. Pred použitím výrobku si musíte prečítať tento návod na obsluhu a porozumieť jeho obsahu.
- Tento výrobok nie je určený na používanie osobami (vrátane detí) s obmedzenými fyzickými, zmyslovými alebo mentálnymi schopnosťami alebo s nedostatočnými skúsenosťami či znalosťami.
- Uschovajte si všetky upozornenia a pokyny.
- Dodržiavajte všetky platné zákony a predpisy.
- Obslužný personál aj jeho zamestnávateľ musia poznať a predchádzať rizikám počas prevádzky výrobku.
- Výrobok smú používať iba osoby, ktoré si prečítali návod na obsluhu a porozumeli jeho obsahu.
- Nepoužívajte výrobok, ak ste pred použitím neabsolvovali príslušné školenie. Zabezpečte vyškolenie všetkých operátorov.
- Nedovoľte, aby výrobok používali deti.
- Výrobok smú obsluhovať iba oprávnené osoby.
- Za nehody, pri ktorých dôjde k poškodeniu zdravia osôb alebo majetku, nesie zodpovednosť prevádzkovateľ.
- Výrobok nepoužívajte, ak ste unavení, chorí alebo ste pod vplyvom alkoholu, drog alebo liekov.
- Vždy zachovávajte opatrnosť a riaďte sa zdravým úsudkom.
- Výrobok udržiavajte čistý. Uistite sa, že sú symboly a emblémy čitateľné.
- Ak je výrobok poškodený alebo nefunguje správne, nepoužívajte ho.
- Nepokúšajte sa výrobok upravovať.
- Nepoužívajte výrobok, ak je možné, že bol upravený inými osobami.

Bezpečnostné pokyny pre prevádzku

VÝSTRAHA: Skôr než budete výrobok používať, prečítajte si nasledujúce výstrahy.

- Používajte osobné ochranné pomôcky. nájdete v časti *Osobné ochranné prostriedky na strane 142*.
- Nadmerné vystavenie vibráciám môže spôsobiť narušenie krvného obehu alebo poškodenie nervov u osôb, ktoré majú zhoršený krvný obeh. Ak máte príznaky nadmerného vystavenia vibráciám, obráťte sa na svojho lekára. Príkladmi týchto symptómov sú: znecitlivenie, stratu citu, brnenie, pichanie, bolesť, strata sily, zmeny farby alebo stavu pokožky. Tieto symptómy sa bežne objavujú na prstoch, rukách a zápästiach.
- Výrobok nepoužívajte, ak nie sú nainštalované všetky ochranné kryty.
- Naučte sa, ako v prípade núdze rýchlo zastaviť motory.
- Predtým, ako sa vzdialite od výrobku, zastavte motory a odpojte napájací kábel. Uistite sa, že nehrozí nebezpečenstvo neúmyselného spustenia.
- Dbajte na to, aby sa oblečenie, dlhé vlasy alebo šperky nezachytili v pohyblivých častiach.
- Počas používania musíte byť v bezpečnej a stabilnej polohe.
- Skontrolujte, či žiadne skrutky ani matice nie sú uvoľnené.
- Počas prevádzky nezdvíhajte ani nenakláňajte výrobok. Abrazívny materiál vychádza z výrobku pri vysokej rýchlosti a môže spôsobiť zranenie. Predtým než výrobok nadvihnete alebo nakloníte, vždy odpojte napájací kábel.
- Uistite sa, že oddeľovač a zásobník oddeľovača sú počas prevádzky zatvorené.
- Výrobok nepoužívajte, ak v prípade nehody nebude k dispozícii pomoc.

- Vždy používajte schválené príslušenstvo. Ak potrebujete ďalšie informácie, obráťte sa na predajcu Husqvarna.
- Ak cítite vibrácie vo výrobku alebo je hladina hluku z výrobku neobyčajne vysoká, okamžite výrobok zastavte. Odpojte elektrickú zástrčku. Skontrolujte, či nie je výrobok poškodený. Opravte akékoľvek poškodenie alebo kontaktujte autorizovaného servisného zástupcu.
- Na odstraňovanie prachu výrobok vždy pripojte k odsávaču prachu.
- Neťahajte za hadicu odsávača prachu. Výrobok môže spadnúť a spôsobiť zranenie alebo škody.
- Odsávač prachu ponechajte zapnutý, až kým sa motory úplne nezastavia.
- Výrobok používajte len zozadu s rukami na rukoväti.
- Uistite sa, že sa na rukovätiach nenachádza žiaden olej ani mazadlo.
- Skontrolujte, či tesnenia lišty kefy nie sú poškodené.
- Uistite sa, že tesnenia lišty kefy sú nainštalované v správnej výške.
- Vždy používajte schválený abrazívny materiál. Ak potrebujete ďalšie informácie, obráťte sa na predajcu Husqvarna. nájdete v časti *Schválený abrazívny materiál na strane 168*.
- Uistite sa, či má jednotka ventilátora správny smer otáčania. Správny smer otáčania je daný šípkou na kryte jednotky ventilátora.
- Nezabudnite si pri práci robiť pravidelné prestávky.

Ochrana proti vibráciám



VÝSTRAHA: Skôr než budete výrobok používať, prečítajte si nasledujúce výstrahy.

- Počas používania sa z výrobku prenášajú vibrácie na obslužný personál. Pri pravidelnom alebo častom používaní výrobku môže dôjsť k poškodeniu zdravia obslužného personálu alebo k zvýšeniu závažnosti poškodenia. Poškodenie zdravia sa môže týkať prstov, rúk, zápästí, ramien, pliec alebo nervov a prívodu krvi do iných častí tela. Poškodenie zdravia môže viesť k dočasnému oslabeniu alebo mať trvalý charakter a môže sa s postupom času (týždňov, mesiacov alebo rokov) zhoršovať. Medzi možné poškodenia zdravia patrí narušenie krvného obehu, nervovej sústavy, kĺbov a iných štruktúr tela.
- Príznaky sa môžu prejaviť počas používania výrobku alebo inokedy. Ak sa prejavia príznaky a vy budete naďalej používať výrobok, intenzita príznakov sa môže zvyšovať alebo nadobudnú trvalý charakter. Ak sa prejavia nasledujúce alebo iné príznaky, vyhľadajte lekársku pomoc:
    - znecitlivenie, strata citu, šteklenie, pichanie, bolesť, pálivé pocity, pulzujúca bolesť, stuhnutosť, ťažkopádnosť, pokles sily, zmena sfarbenia alebo stavu pokožky.
- Intenzita príznakov sa môže zvýšiť v chladnom počasí. Ak výrobok používate v chladnom prostredí, noste teplé oblečenie a uchovávajte ruky v teple a suchu.
- Na udržanie správnej úrovne vibrácií vykonávajte údržbu a prevádzku výrobku v súlade s pokynmi v návode na obsluhu.
- Výrobok je vybavený systémom na tlmenie vibrácií, ktorý znižuje prenášanie vibrácií z rukoväte na obslužný personál. Nechajte pracovať výrobok.
- Ruky majte vždy položené iba na rukoväti alebo rukovätiach. Nedotýkajte sa výrobku žiadnymi inými časťami tela.
- Ak náhle dôjde k silným vibráciám, výrobok okamžite vypnite. Výrobok nepoužívajte, až kým neodstránite príčinu zvýšeným vibrácií.

Bezpečnosť a ochrana pred prachom



VÝSTRAHA: Skôr než budete výrobok používať, prečítajte si nasledujúce výstrahy.

- Pri používaní výrobku môže dôjsť k zvíreniu prachu do ovzdušia. Prach môže spôsobiť vážne poškodenie zdravia a trvalé zdravotné problémy. Prach oxidu kremičitého je niekoľkými orgánmi regulovaný ako škodlivý. Medzi takéto zdravotné problémy patria napr.:
    - smrteľné ochorenia pľúc ako chronická bronchitída, silikóza a pľúcna fibróza,
    - rakovina,
    - vrodené poruchy,
    - zápal kože.
- Používajte správne vybavenie na zníženie množstva prachu a výparov v ovzduší a na zníženie množstva prachu na pracovnom vybavení, povrchoch, oblečení a častiach tela. Príkladom ovládacích prvkov sú systémy zberu prachu. Ak je to možné, znížte mieru vytvárania prachu pri zdroji. Dbajte na to, aby bolo vybavenie správne nainštalované a používané a aby sa vykonávala pravidelná údržba.
- Používajte schválenú ochranu dýchacích ciest. Dbajte na to, aby sa na pracovisku používali prostriedky na ochranu dýchacích ciest pred nebezpečnými materiálmi.
- Dbajte na to, aby bolo na pracovisku zabezpečené dostatočné prúdenie vzduchu.

Bezpečnosť a ochrana pred hlukom



VÝSTRAHA: Skôr než budete produkt používať, prečítajte si nasledujúce výstrahy.

- Vysoké hladiny hluku a dlhodobé vystavenie hluku môžu spôsobiť stratu sluchu v dôsledku hluku.

- Aby ste zachovali čo najnižšiu hladinu hluku, používajte výrobok a vykonávajte jeho údržbu v súlade s pokynmi v návode na obsluhu.
- Počas prevádzky výrobku používajte schválené chrániče sluchu.
- Pri používaní chráničov sluchu venujte pozornosť výstražným signálom a hlasom. Po zastavení výrobku si zložte chrániče sluchu, pokiaľ nie je potrebné používať chrániče sluchu kvôli úrovni hluku na pracovisku.

Osobné ochranné prostriedky

VÝSTRAHA: Skôr než budete výrobok používať, prečítajte si nasledujúce výstrahy.

- Pri používaní výrobku vždy používajte schválené osobné ochranné prostriedky. Osobné ochranné prostriedky nedokážu úplne vylúčiť riziko, ale môžu znížiť vážnosť zranenia v prípade nehody. Požiadajte svojho predajcu, aby vám pomohol pri výbere správnych osobných ochranných prostriedkov a o tom, kedy ich použiť.
- Pravidelne vykonávajte kontrolu stavu osobných ochranných prostriedkov.
- Používajte schválené chrániče sluchu.
- Používajte schválenú ochranu dýchacích ciest.
- Používajte chrániče očí s bočnou ochranou zraku.
- Používajte ochranné rukavice.
- Používajte topánky s oceľovou špičkou a protišmykovou podrážkou.
- Používajte schválené pracovné oblečenie alebo podobný, tesne priliehajúci odev s dlhými rukávmi a dlhými nohavicami.

Hasiaci prístroj

- Počas prevádzky majte vždy na blízku hasiaci prístroj.
- Používajte práškový hasiaci prístroj alebo hasiaci prístroj s kysličníkom uhličitým.

Bezpečnosť na pracovisku

VÝSTRAHA: Skôr než budete výrobok používať, prečítajte si nasledujúce výstrahy.

- Používateľ je zodpovedný za posúdenie povrchu, ktorý chce opracovať. Používateľ má vykonať posúdenie rizika na základe informácií získaných o povrchu, ktorý chce opracovať, a prijať náležité opatrenia pre plánovanú prácu.
- Výrobok nepoužívajte v hmle, daždi, silnom vetre, studenom počasí, pri vysokom riziku blesku alebo za iných nepriaznivých poveternostných podmienok.
- Dávajte pozor na osoby, predmety a situácie, ktoré môžu zamedziť bezpečnej prevádzke výrobku.
- Výrobok nepoužívajte v oblastiach, kde môže dôjsť k požiaru alebo výbuchu. Výrobok vytvára iskry a horľavý materiál sa môže vznietiť v spojení s prachom alebo výparmi.
- Zabezpečte, aby sa deti, okolostojace osoby a zvieratá nachádzali mimo pracovnej oblasti a v bezpečnej vzdialenosti od výrobku. Bezpečná vzdialenosť je 15 m.

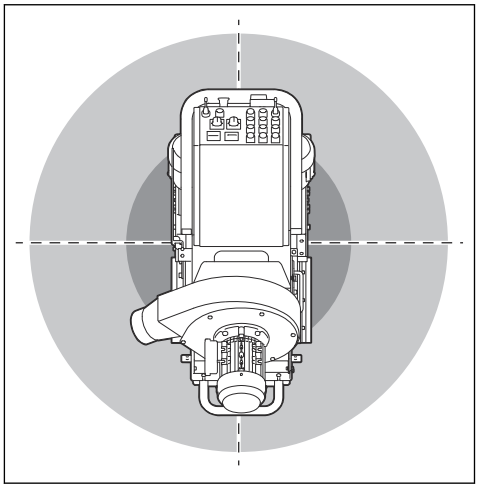

- Zabezpečte, aby iné osoby a zvieratá neboli v pracovnej oblasti, ale aby sa nachádzali v bezpečnej vzdialenosti od výrobku.
- Zabezpečte, aby sa v pracovnej oblasti nachádzali len schválené osoby.
- V pracovnej oblasti udržiavajte čistotu a zabezpečte v ňom plné osvetlenie. Neporiadok aj tmavé osvetlenie vedú k nehodám.
- Pred používaním výrobku odstráňte z pracovnej oblasti predmety, ako sú napr. skrutky, matice, drôty a kamene.
- Uistite sa, že sa v smere prevádzky výrobku nenachádzajú káble ani hadice.
- Uistite sa, že nezastavujete výrobok na nerovných miestach, ako sú zvary alebo podlahové spoje.
- Uistite sa, že v pracovnom priestore je dostatočné prúdenie vzduchu.

Elektrická bezpečnosť

VÝSTRAHA: Pri obsluhe elektrických produktov vždy existuje riziko zásahu elektrickým prúdom. Tento produkt nepoužívajte v zlých poveternostných podmienkach. Nedotýkajte sa bleskozvodov a kovových predmetov. Produkt vždy používajte spôsobom, ktorý je uvedený v tomto návode na obsluhu, aby ste predišli zraneniu.

VÝSTRAHA: Vždy používajte napájanie s prúdovým chráničom (RCD). Prúdový chránič znižuje riziko zásahu elektrickým prúdom.

VÝSTRAHA: Vysoké napätie. V napájacej jednotke sú nechránené časti. Pred otvorením dvierok do elektrickej skrinky vždy odpojte elektrickú zástrčku.

VÝSTRAHA: Zásuvku na stroji používajte iba na účely uvedené v pokynoch.

VAROVANIE: Zdroj napájania z výrobku alebo generátora musí byť dostatočný a konštantný, aby motor fungoval bez problémov. Nesprávne napätie spôsobí zvýšenie spotreby energie a teploty motora, až kým sa bezpečnostný obvod neuvoľní. Rozmer napájacieho kábla musí zodpovedať národným a miestnym predpisom. Rozmer sieťovej zásuvky musí súhlasiť s prúdom pre elektrickú zásuvku a predlžovací kábel výrobku.

Ak má elektrická sieť vyšší systémový odpor, môže dôjsť ku krátkodobému poklesu napätia pri spustení produktu. Môže to ovplyvniť prevádzku iných produktov, napríklad blikanie svetiel.

- Sieťová zástrčka musí zodpovedať zásuvke. Nikdy a žiadnym spôsobom nemodifikujte elektrickú zástrčku. S uzemnenými elektrickými nástrojmi nepoužívajte žiadne adaptérové zástrčky. Nemodifikované zástrčky a zhodné zásuvky znižujú riziko úrazu elektrickým prúdom.
- Zabráňte telesnému kontaktu s uzemnenými plochami, napríklad s potrubím, radiátormi, sporákmi a chladničkami. Ak je vaše telo uzemnené, riziko úrazu elektrickým prúdom je zvýšené.
- Skontrolujte, či napájacie napätie, napätie poistiek a sieťové napätie zodpovedajú hodnote napätia uvedenej na výkonovom štítku produktu.
- Pred odpojením napájacej zástrčky produkt vždy zastavte.
- Pred pripojením výrobku k zdroju napájania sa uistite, či je spínač zapnutia/vypnutia vypnutý.
- Počas dlhého zastavenia produktu vždy odpojte elektrickú zástrčku.
- Výrobok nepoužívajte, ak je poškodený napájací kábel alebo zástrčka. Ak je napájací kábel poškodený, musí ho vymeniť výrobca, jeho servisný zástupca alebo podobne kvalifikované osoby, aby sa zabránilo nebezpečenstvu. Poškodený napájací kábel môže spôsobiť vážne poranenie a smrť.
- Napájací kábel používajte správne. Nepoužívajte napájací kábel na presúvanie, ťahanie alebo odpojenie výrobku. Pri odpájaní ťahajte napájací kábel za zástrčku. Neťahajte za napájací kábel.
- Výrobok používajte len na suchých povrchoch.
- Výrobok nevystavujte dažďu. Voda, ktorá vnikne do výrobku, zvyšuje riziko zásahu elektrickým prúdom.
- Keď pripájate alebo odpájate pripojenie kábla motora a elektrickej skrine, vždy odpojte napájací kábel.
- Aby sa predišlo nebezpečenstvu spôsobenému neúmyselným resetovaním tepelnej poistky, tento spotrebič sa nesmie napájať cez externé spínacie zariadenie, napríklad časový spínač, ani pripojiť k obvodu, ktorý elektrická sieť pravidelne zapína a vypína.
- Napájanie výrobku musí byť zabezpečené samostatnými transformátormi, ktoré sa používajú len na priemyselné účely.

Pokyny k uzemneniu produktu

VÝSTRAHA: Nesprávne pripojenie môže spôsobiť zásah elektrickým prúdom. Ak nemáte istotu, či je sieťová zásuvka správne uzemnená, obráťte sa na certifikovaného elektrikára.

Neupravujte napájaciu zástrčku tak, aby sa zmenili výrobné špecifikácie. Ak sú napájacia zástrčka alebo napájací kábel poškodené alebo musí byť vymenené, obráťte sa na servisného zástupcu spoločnosti Husqvarna. Dodržujte miestne predpisy a zákony.

Ak úplne nerozumiete pokynom týkajúcim sa uzemneného produktu, obráťte sa na certifikovaného elektrikára.

Používajte len uzemnené vonkajšie predlžovacie káble s uzemňovacími zástrčkami a uzemňovacou zásuvkou vhodnou pre danú uzemňovaciu zástrčku.

Tento výrobok má uzemnený kábel a napájaciu zástrčku. Produkt vždy pripájajte k uzemnenej sieťovej zásuvke. Znižuje sa tým riziko úrazu elektrickým prúdom.

Na výrobku nepoužívajte adaptéry.

Predlžovacie káble

- Používajte iba schválené predlžovacie káble s príslušnými vlastnosťami.
- Menovitá hodnota na predlžovacom kábli musí byť rovnaká alebo vyššia ako menovitá hodnota uvedená na výrobnom štítku výrobku.
- Používajte uzemnené predlžovacie káble.
- Pri používaní výrobku vonku používajte predlžovací kábel vhodný na použitie vonku. Znižuje sa tým riziko úrazu elektrickým prúdom.

- Miesto pripojenia k predlžovaciemu káblu udržujte suché a nad zemou.
- Predlžovací kábel chráňte pred horúčavou, olejom, ostrými hranami alebo pohybujúcimi sa časťami. Poškodený kábel zvyšuje riziko úrazu elektrickým prúdom.
- Skontrolujte, či je predlžovací kábel v dobrom stave a nie je poškodený.
- Predlžovací kábel nepoužívajte, keď je navinutý. Môže to spôsobiť, že sa predlžovací kábel príliš zahreje.
- Uistite sa, že predlžovací kábel neprekáža vám ani výrobku počas prevádzky. Zabráni sa tým poškodeniu predlžovacieho kábla.

Bezpečnostné zariadenia na výrobku

VÝSTRAHA: Skôr než budete výrobok používať, prečítajte si nasledujúce výstrahy.

- Výrobok nepoužívajte, ak sú bezpečnostné zariadenia poškodené alebo nefungujú správne.
- Denne kontrolujte bezpečnostné zariadenia. Ak sú bezpečnostné zariadenia poškodené alebo nefungujú správne, obráťte sa na servisného zástupcu Husqvarna.
- Bezpečnostné zariadenia neupravujte

Spínač zapnutia/vypnutia

Spínač zapnutia/vypnutia sa používa na spustenie a zastavenie napájania výrobku.

Kontrola spínača zapnutia/vypnutia

1. Tlačidlo núdzového zastavenia (A) otočte v smere hodinových ručičiek, aby ste sa uistili, že je tlačidlo núdzového zastavenia vypnuté.

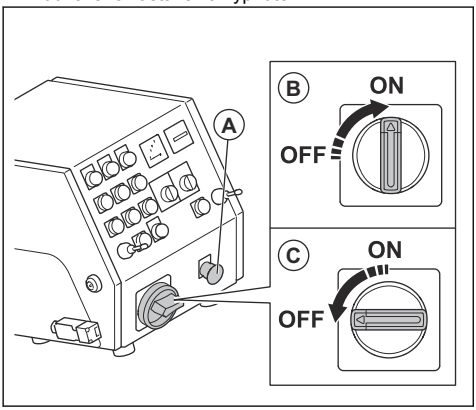

2. Otočte spínač zapnutia/vypnutia do polohy ON (Zap.) (B).
3. Uistite sa, že sa rozsvietila kontrolka na ovládacom paneli.
4. Otočte spínač zapnutia/vypnutia do polohy OFF (Vyp.) (C).
5. Uistite sa, že sa zhasla kontrolka na ovládacom paneli.

Tlačidlá ON/OFF (Zap./Vyp.) hnacích motorov

Tlačidlá ON/OFF (Zap./Vyp.) hnacích motorov sa používajú na spustenie a zastavenie hnacích motorov. Pozrite si časť *Kontrola hnacích motorov na strane 144*.

Kontrola hnacích motorov

1. Tlačidlo núdzového zastavenia otočte v smere hodinových ručičiek, aby ste sa uistili, že je tlačidlo núdzového zastavenia vypnuté.
2. Spínač zapnutia/vypnutia nastavte do polohy ON (Zap.).
3. Stlačte tlačidlo ON (Zap.) hnacích motorov (A).

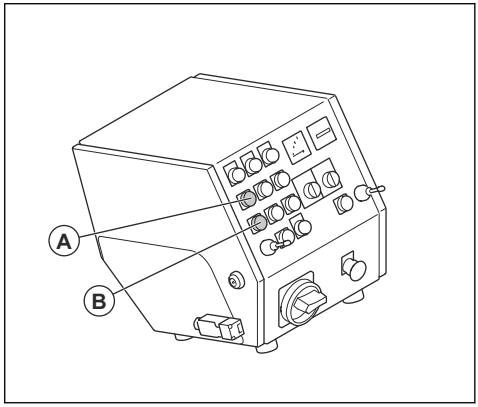

4. Uistite sa, že sa rozsvieti indikátor.
5. Prepnite regulátor rýchlosti do polohy 1.
6. Potlačte 2 joysticky dopredu. Skontrolujte, či výrobok ide dopredu.

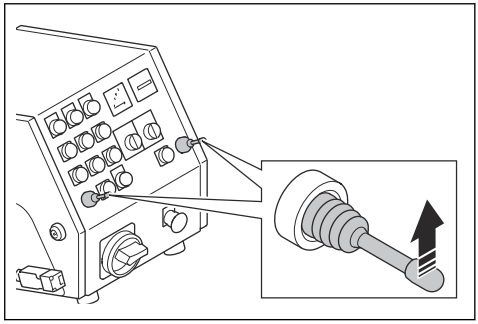

7. Uveďte 2 joysticky do neutrálnej polohy. Skontrolujte, či sa výrobok zastavil.
8. Potiahnite 2 joysticky dozadu. Skontrolujte, či výrobok ide dozadu.

9. Uveďte 2 joysticky do neutrálnej polohy.
10. Stlačte tlačidlo OFF (Vyp.) hnacích motorov (B).
11. Presvedčte sa, že indikátor zhasol.

Tlačidlá ON/OFF (Zap./Vyp.) jednotky ventilátora

Tlačidlá ON/OFF (Zap./Vyp.) jednotky ventilátora sa používajú na spustenie a zastavenie jednotky ventilátora. Pozrite si časť *Kontrola tlačidiel ON/OFF (Zap./Vyp.) jednotky ventilátora na strane 145*.

Kontrola tlačidiel ON/OFF (Zap./Vyp.) jednotky ventilátora

1. Tlačidlo núdzového zastavenia otočte v smere hodinových ručičiek, aby ste sa uistili, že je tlačidlo núdzového zastavenia vypnuté.
2. Spínač zapnutia/vypnutia nastavte do polohy ON (Zap.).
3. Stlačte tlačidlo ON (Zap.) jednotky ventilátora (A).

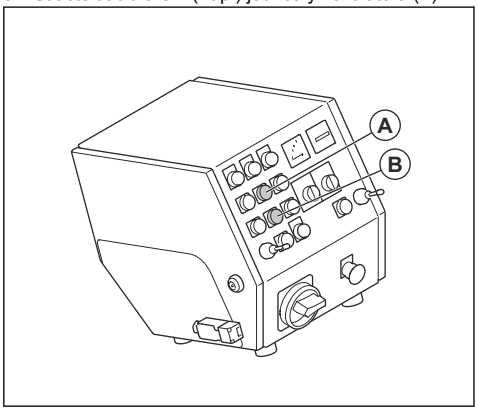

4. Uistite sa, že sa jednotka ventilátora spustí.
5. Stlačte tlačidlo OFF (Vyp.) jednotky ventilátora (B).
6. Uistite sa, že sa jednotka ventilátora vypla.

Tlačidlá ON/OFF (Zap./Vyp.) tryskacieho motora

Tlačidlá ON/OFF (Zap./Vyp.) tryskacieho motora sa používajú na spustenie a zastavenie tryskacieho motora. Pozrite si časť *Kontrola tlačidiel ON/OFF (Zap./Vyp.) tryskacieho motora na strane 145*.

Kontrola tlačidiel ON/OFF (Zap./Vyp.) tryskacieho motora

1. Tlačidlo núdzového zastavenia otočte v smere hodinových ručičiek, aby ste sa uistili, že je tlačidlo núdzového zastavenia vypnuté.
2. Spínač zapnutia/vypnutia nastavte do polohy ON (Zap.).
3. Stlačte tlačidlo ON (Zap.) tryskacieho motora (A).

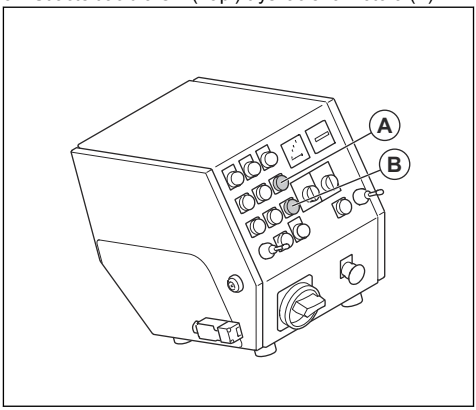

4. Uistite sa, že sa tryskací motor spustí.
5. Stlačte tlačidlo OFF (Vyp.) tryskacieho motora (B).
6. Uistite sa, že sa tryskací motor vypol.

Ampérmeter

Ampérmeter zobrazuje záťaž otryskávania na povrch. Maximálna intenzita prúdu je zobrazená nad ampérmetrom.

Kontrola ampérmetra

Pozrite si časť *Ovládací panel na strane 138* s informáciami o tom, kde sa na výrobku nachádza ampérmeter.

1. Zapnite výrobok. Pozrite si časť *Zapnutie výrobku na strane 150*.
2. Počkajte, kým ampérmeter nie je pripravený na meranie.
3. Vypnite výrobok. Pozrite si časť *Zastavenie výrobku na strane 154*.

Tlačidlo núdzového zastavenia

Tlačidlo núdzového zastavenia slúži na rýchle zastavenie motorov.

Kontrola tlačidla núdzového zastavenia

Pozrite si časť *Ovládací panel na strane 138* s informáciami o tom, kde sa na výrobku nachádza tlačidlo núdzového zastavenia.

1. Tlačidlo núdzového zastavenia otočte v smere hodinových ručičiek, aby ste sa uistili, že je tlačidlo núdzového zastavenia vypnuté.
2. Zapnite výrobok. Pozrite si časť *Zapnutie výrobku na strane 150*.
3. Stlačte tlačidlo núdzového zastavenia.
4. Skontrolujte, či sa motory zastavili.

5. Otočením tlačidla núdzového zastavenia v smere hodinových ručičiek deaktivujte núdzový vypínač.

Kontrola prítomnosti operátora (OPC)

Keď sa aktivuje funkcia OPC, motor sa zastaví. Pozrite si časť *Kontrola systému prítomnosti obsluhy (OPC) na strane 146*.

Kontrola systému prítomnosti obsluhy (OPC)

1. Zapnite výrobok. Pozrite si časť *Zapnutie výrobku na strane 150*.
2. Vytiahnite kľúč systému prítomnosti obsluhy. Ak sa motor nezastaví do 3 sekúnd, obráťte sa na schváleného servisného zástupcu spoločnosti Husqvarna.

Bezpečnostné pokyny pre údržbu

VÝSTRAHA: Skôr než budete výrobok používať, prečítajte si nasledujúce výstrahy.

- Vykonávajte len údržbu uvedenú v tomto návode na obsluhu. Vykonanie všetkých ostatných servisných úkonov ponechajte na schváleného servisného zástupcu.
- Nepravidelná a nesprávne vykonaná údržba zvyšuje nebezpečenstvo poranenia a poškodenia výrobku.
- Pred vykonávaním údržby vyčistením odstráňte z výrobku nebezpečné materiály.
- Údržbu výrobku vykonávajte v stabilnej polohe na rovnej zemi. Skontrolujte, či sa výrobok nemôže pohybovať.
- Výrobok neupravujte. Úpravy, ktoré neschválil výrobca, môžu spôsobiť vážne poranenie alebo usmrtenie.
- Vymeňte všetky poškodené, opotrebované alebo zlomené diely.
- Na čistenie výrobku nepoužívajte vysokotlakový čistič.
- Používajte len čistiace utierky, ktoré nezanechávajú vlákna.
- Vždy používajte originálne príslušenstvo a náhradné diely. Príslušenstvo a náhradné diely, ktoré neschválil výrobca, môžu spôsobiť vážne poranenie alebo usmrtenie.
- Po údržbe skontrolujte na výrobku úroveň vibrácií. Ak nie je správna, kontaktujte schváleného servisného zástupcu.
- Výrobok nechajte pravidelne kontrolovať kvôli údržbe u schváleného servisného zástupcu.

Prevádzka

Úvod

VÝSTRAHA: Pred používaním výrobku si musíte prečítať kapitolu o bezpečnosti a porozumieť informáciám, ktoré sa v nej uvádzajú.

Postup pred používaním výrobku

1. Pozorne si prečítajte tento návod na obsluhu a uistite sa, že ste porozumeli pokynom.
2. Pozorne si prečítajte návod na obsluhu odsávača prachu a uistite sa, že ste porozumeli pokynom.
3. Ak sa zariadenie používa v spojení so zdrojom napájania, uistite sa, že ste si prečítali a pochopili návod na obsluhu daného zdroja napájania.
4. Používajte osobné ochranné pomôcky. Pozrite si časť *Osobné ochranné prostriedky na strane 142*.
5. Zabezpečte, aby sa v pracovnej oblasti nachádzali len schválené osoby.
6. Vykonávajte dennú údržbu. Pozrite si časť *Plán údržby na strane 154*.
7. Skontrolujte, či je výrobok správne zostavený a nie je poškodený.
8. Uistite sa, že sú všetky skrutky a matice dotiahnuté.
9. Skontrolujte, či lopatky tryskacieho kotúča, prívodný výpust a tesnenia nie sú poškodené ani opotrebované. Vymeňte diely, keď je 75 % hrúbky čepele opotrebovaných.
10. Uistite sa, že oddeľovač nie je poškodený.
11. Uistite sa, že je oddeľovač naplnený abrazívnym materiálom až po zásobník oddeľovača.
12. Uistite sa, či sú tesnenia lišty kefy nainštalované v správnej výške. Pozrite si časť *Nastavenie správnej výšky tesnení lišty kefy na strane 147*.
13. Položte výrobok na pracovnú plochu. Skontrolujte, či je povrch rovný. Uistite sa, že preprava výrobku na pracovisko a v rámci neho je prevedená bezpečne a správne. Pozrite si časť *Preprava, skladovanie a likvidácia na strane 162*.
14. Nainštalujte bočné tesnenia. Pozrite si časť *Inštalácia bočných tesnení na strane 147*.
15. Pripojte odsávač prachu k výrobku. Pozrite si časť *Pripojenie odsávača prachu na strane 150*.
16. Pred pripojením výrobku k zdroju napájania sa uistite, že je spínač zapnutia/vypnutia v polohe OFF (Vyp.).
17. Pripojte výrobok k zdroju napájania. Pozrite si časť *Pripojenie výrobku k zdroju napájania na strane 150*.

Ventil pre abrazívny materiál

Ventil pre abrazívny materiál reguluje prietok abrazívneho materiálu do lopatiek tryskacieho kotúča. Nastavenie ventilu pre abrazívny materiál je znázornené na ampérmetri. Pozrite si časť *Ampérmeter na strane 145*.

Ventil pre abrazívny materiál môžete nastaviť pomocou ovládacej páčky pre abrazívny materiál. Pozrite si časť *Ventil pre abrazívny materiál na strane 147*.

Ovládanie ventilu pre abrazívny materiál

VAROVANIE: Ventil pre abrazívny materiál otvárajte len vtedy, keď je tryskací motor v prevádzke.

1. Zatlačením ovládacej páčky pre abrazívny materiál zatvoríte ventil a zastavíte prietok abrazívneho materiálu (A).

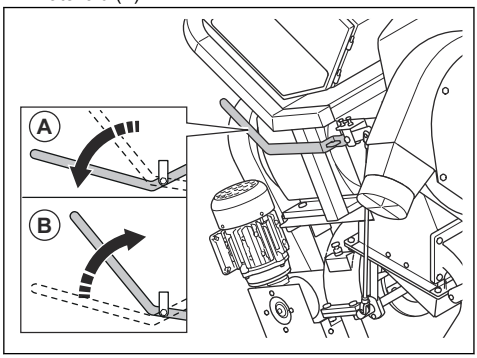

2. Potiahnutím ovládacej páčky pre abrazívny materiál otvoríte ventil a spustíte prietok abrazívneho materiálu (B).

Tesnenie abrazívneho materiálu

Tesnenie abrazívneho materiálu je systém tesnenia s 2 bočnými tesneniami (A), 1 predným tesnením (B) a 1 zadnou kefou (C). Tesnenie abrazívneho materiálu zabezpečuje, aby abrazívny materiál zostal vo výrobku počas prevádzky. Pozrite si časť *Inštalácia bočných tesnení na strane 147* pre ďalšie informácie o bočných tesneniach. Pozrite si časť *Výmena predných gumových tesnení na strane 159* pre ďalšie informácie o prednom tesnení.

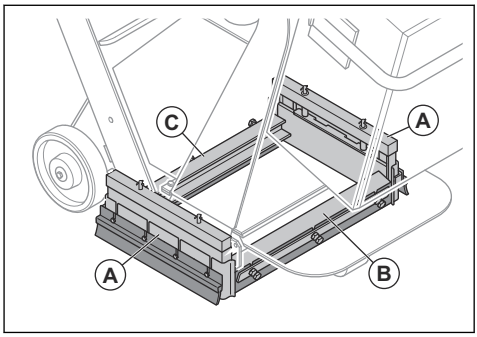

Nastavenie správnej výšky tesnení lišty kefy

Tesnenia lišty kefy sa pri prevádzke výrobku opotrebúvajú. Je potrebné pravidelne nastavovať výšku tesnení lišty kefy.

1. Povoľte 3 skrutky.

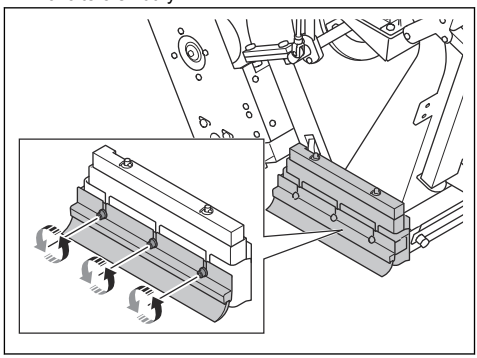

2. Nastavte výšku tesnení lišty kefy 1 mm nad povrchom.

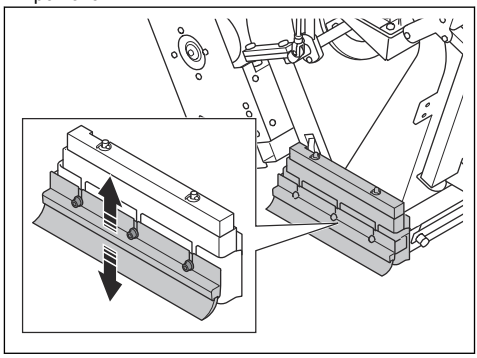

3. Utiahnite 3 skrutky.

Inštalácia bočných tesnení

VÝSTRAHA: Tento postup si vyžaduje najmenej 2 osoby. 1 osoba nainštaluje

bočné tesnenia a 2 osoba zaistí, že sa výrobok nepohne.

Systém bočných tesnení pozostáva z 2 kovových bočných tesnení, 2 gumených bočných tesnení a 2 bočných kief. Kovové bočné tesnenia vypadnú z bočnej tesniaceho systému pri zdvihnutí výrobku z povrchu. Pred používaním výrobku nainštalujte bočné tesnenia.

1. Zaparkujte s výrobkom na rovnom podklade.
2. Zastavte výrobok a nechajte ho vychladnúť.
3. 1 osoba nakloní výrobok dozadu, až kým vzdialenosť (A) nebude 120 mm/4,7 palcov.

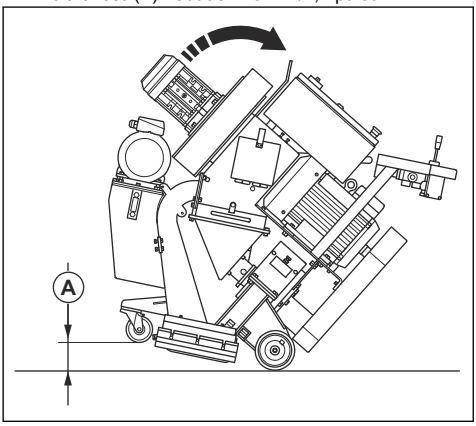

4. Druhá osoba položí kus dreva (B) pod predné koleso. Rozmery kusu dreva musia byť 100 × 100 × 12 mm/4 × 4 × 300 palcov.

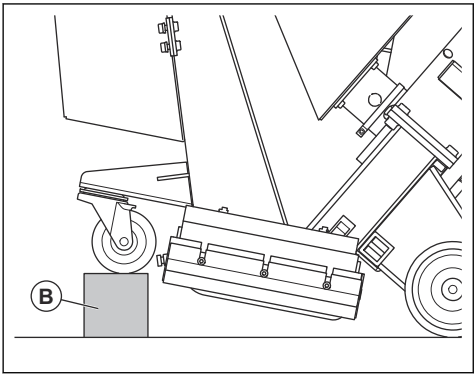

5. Zatiaľ čo 1 osoba sleduje proces, druhá osoba nainštaluje bočné tesnenia do bočných tesniacich boxov:
   a) Bočné tesnenie (C) vložte do bočnej tesniacej skrinky na 1 strane výrobku. Uistite sa, že zaoblená časť bočného tesnenia smeruje k prednej časti výrobku.

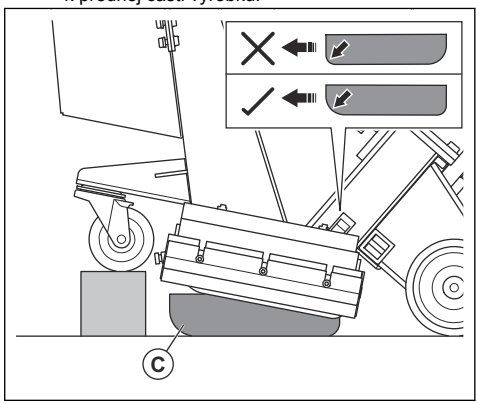

   b) Umiestnite držiak bočného tesnenia (D) okolo bočnej tesniacej skrinky, aby ste sa uistili, že bočné tesnenie zostane v správnej polohe.

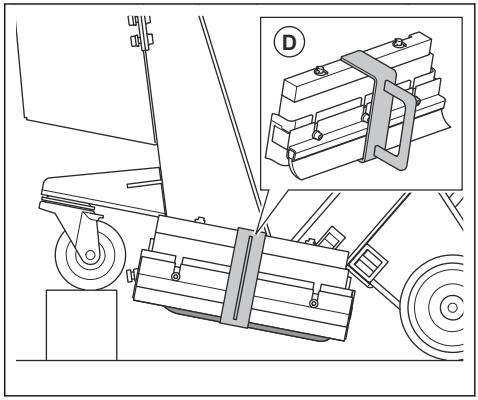

   c) Nainštalujte bočné tesnenie na druhej strane výrobku.
6. Zatiaľ čo 1 osoba mierne nadvihne výrobok, druhá osoba odstráni kus dreva.
7. Osoba, ktorá výrobok nadvihla, ho pomaly spustí na zem.

8. Druhá osoba odstráni držiaky bočných tesnení na oboch stranách výrobku (E).

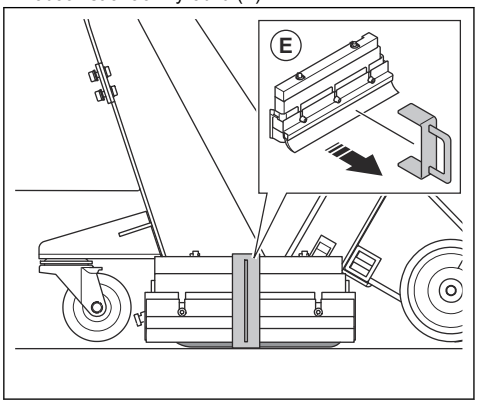

Abrazívny materiál

Poraďte sa s predajcom Husqvarna o výbere správneho abrazívneho materiálu pre povrch určený na opracovanie. Pozrite si časť *Schválený abrazívny materiál na strane 168*.

Oddeľovač

Oddeľovač (A) obsahuje abrazívny materiál a cez násypník (B) dodáva abrazívny materiál do lopatiek tryskacieho kotúča.

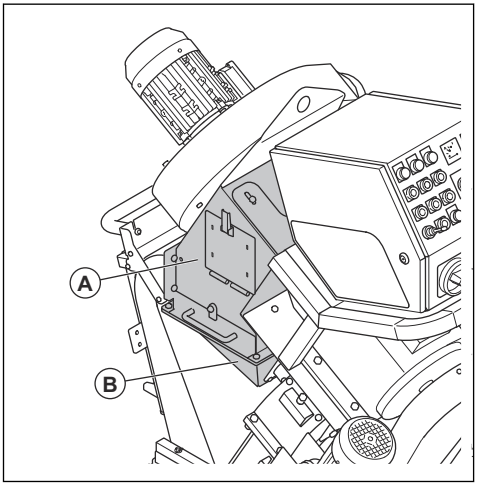

Zásobník oddeľovača chráni pred kontamináciou abrazívneho materiálu a lopatiek tryskacieho kotúča.

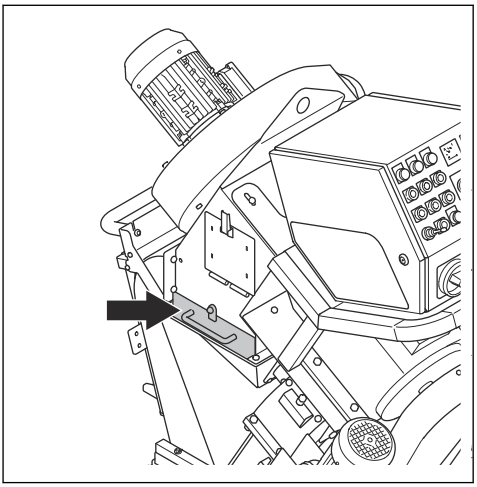

Naplnenie výrobku abrazívnym materiálom

VÝSTRAHA: Pri napĺňaní výrobku abrazívnym materiálom vždy používajte osobné ochranné prostriedky. Pozrite si časť *Osobné ochranné prostriedky na strane 142*.

1. Uistite sa, či je ventil pre abrazívny materiál zatvorený. Pozrite si časť *Ovládanie ventilu pre abrazívny materiál na strane 147*.
2. Otvorte dvierka oddeľovača.

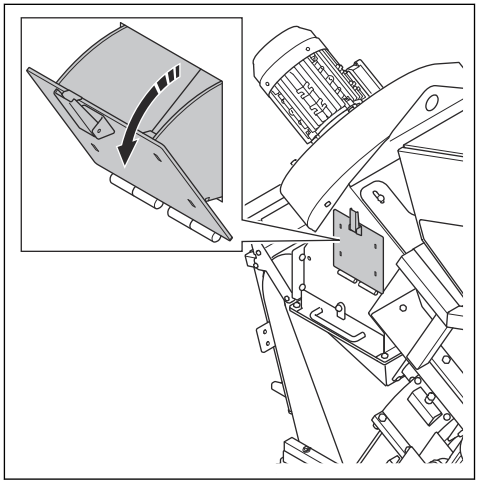

3. Pri plnení abrazívneho materiálu alebo v prípade potreby otvorte zásobník oddeľovača a odstráňte všetky nečistoty.

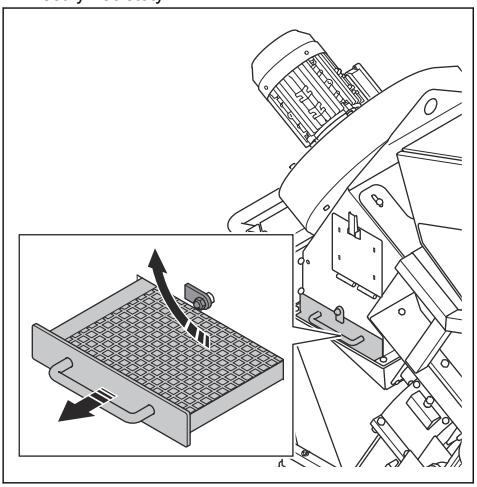

4. Naplňte oddeľovač abrazívnym materiálom až po zásobník oddeľovača. Do oddeľovača doplňte abrazívny materiál v prípade potreby.

Pripojenie odsávača prachu

VÝSTRAHA: Ak je hadica odsávača prachu poškodená, odsávač prachu nepoužívajte. Zvyšuje sa riziko vdychovania prachu, ktorý je nebezpečný pre vaše zdravie. Používajte schválenú ochranu dýchacích ciest.

1. Skontrolujte, či nie je hadica odsávača prachu poškodená.
2. Skontrolujte, či sú filtre v odsávači prachu čisté a nepoškodené.
3. Pripojte hadicu odsávača prachu k pripojeniu odsávača prachu. Hadicu odsávača prachu pripojte pomocou hadicových svoriek a priemyselnej pásky.

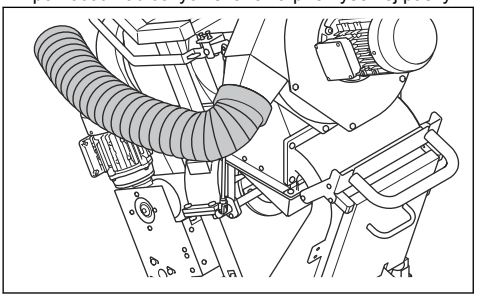

Pripojenie výrobku k zdroju napájania

1. Pripojte sieťovú zástrčku zariadenia do uzemnenej elektrickej zásuvky alebo iného zdroja napájania.
2. Uistite sa, že sieťové napätie zodpovedá údaju uvedenému na typovom štítku výrobku.

Kontrola smeru otáčania jednotky ventilátora

1. Zapnite výrobok. Pozrite si časť *Zapnutie výrobku na strane 150*.
2. Po niekoľkých sekundách výrobok zastavte. Pozrite si časť *Zastavenie výrobku na strane 154*.
3. Uistite sa, či má jednotka ventilátora správny smer otáčania. Správny smer je znázornený šípkou na kryte jednotky ventilátora.
4. Ak jednotka ventilátora nemá správny smer otáčania, zmeňte fázovú sekvenciu zdroju napájania.

Výber správnej rýchlosti pohybu

Pre dosiahnutie čo najlepšieho výsledku je dôležité obsluhovať výrobok pri správnej rýchlosti. Ak má povrch inú kvalitu, nastavte rýchlosť tak, aby ste dosiahli totožný výsledok. Skontrolujte výsledok a v prípade potreby upravte rýchlosť.

- Regulátor rýchlosti otočte v smere hodinových ručičiek, aby ste rýchlosť zvýšili.

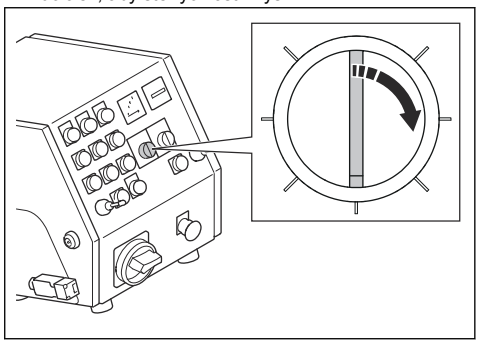

- Regulátor rýchlosti otočte proti smeru hodinových ručičiek, aby ste rýchlosť znížili.

Zapnutie výrobku

1. Pripojte výrobok na zdroj napájania. Pozrite si časť *Pripojenie výrobku k zdroju napájania na strane 150*.
2. Pripojte hadicu odsávača prachu k výrobku. Pozrite si časť *Pripojenie odsávača prachu na strane 150*.
3. Spustite odsávač prachu. Pozrite si návod na obsluhu odsávača prachu.
4. Umiestnite si šnúru kontroly prítomnosti operátora okolo ľavého zápästia.
5. Otočte tlačidlo núdzového zastavenia v smere hodinových ručičiek, aby ste ho deaktivovali.

6. Spínač zapnutia/vypnutia nastavte do polohy ON (Zap.) (A).

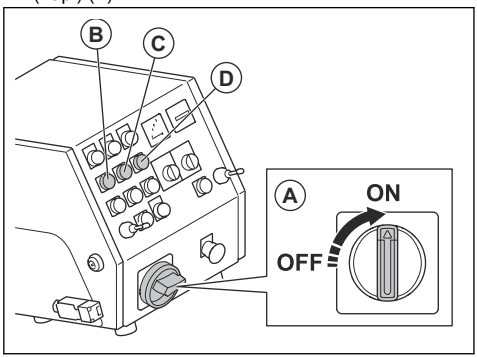

7. Naštartujte hnacie motory (B) a jednotku ventilátora (C).
8. Skontrolujte smer otáčania jednotky ventilátora. Pozrite si časť *Kontrola smeru otáčania jednotky ventilátora na strane 150*.
9. Naštartujte tryskací motor (D).

Obsluha výrobku

VÝSTRAHA: Počas prevádzky nezdvíhajte ani nenakláňajte výrobok. Abrazívny materiál vychádza z výrobku pri vysokej rýchlosti a môže spôsobiť zranenie.

1. Skontrolujte, či je pracovná plocha bezpečná. Pozrite si časť *Bezpečnosť na pracovisku na strane 142*.
2. Naplňte oddeľovač abrazívnym materiálom. Pozrite si časť *Naplnenie výrobku abrazívnym materiálom na strane 149*.
3. Zapnite výrobok. Pozrite si časť *Zapnutie výrobku na strane 150*.
4. Regulátorom rýchlosti otočte na najnižšiu rýchlosť.
5. Potlačte 2 joysticky dopredu, aby ste výrobok posunuli dopredu.

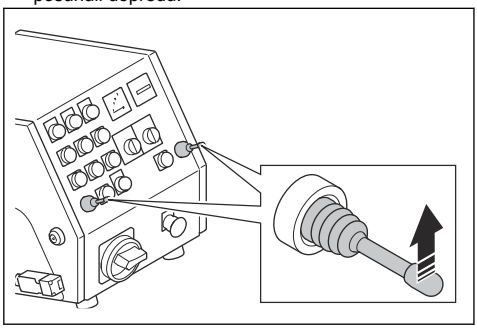

6. Stlačením a podržaním tlačidla zastavenia pre ľavý hnací motor otočíte výrobok doľava. Stlačením a podržaním tlačidla zastavenia pre pravý hnací motor otočíte výrobok doprava.
7. Potiahnutím ovládacej páčky pre abrazívny materiál otvorte ventil. Pozrite si časť *Ovládanie ventilu pre abrazívny materiál na strane 147*.
8. Po 2 m/7 ft potlačte ovládaciu páčku pre abrazívny materiál, aby ste ventil zatvorili.
9. Vypnite výrobok.
10. Skontrolujte zónu otryskávania. V prípade potreby upravte zónu otryskávania. Pozrite si časť *Úprava zóna otryskávania na strane 152*.
11. Vyberte správnu rýchlosť. Pozrite si časť *Výber správnej rýchlosti pohybu na strane 150*.
12. Presuňte výrobok (A) do paralelných dráh. Odsávač prachu (B) musí byť pripojený k výrobku (A) hadicou odsávača prachu (C).

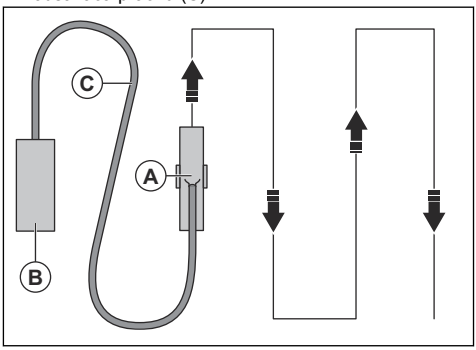

13. Potlačením ľavého joysticku dozadu otočíte výrobok o 360° doľava.
14. Potlačením pravého joysticku dozadu otočíte výrobok o 360° doprava.

Zóna otryskávania

Zóna otryskávania (A) je povrch, ktorý prešiel povrchovou úpravou.

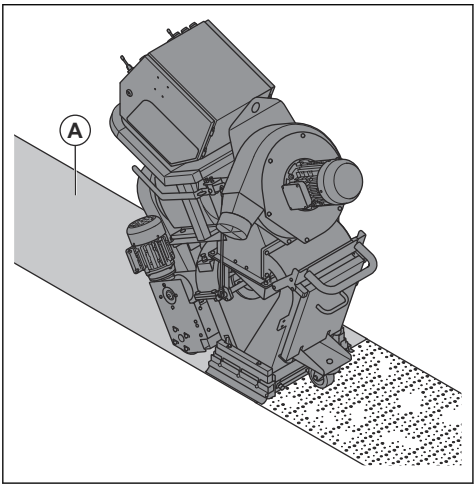

Pre dobrý výsledok musí byť stred otryskávania v strede otryskávanej zóny. Ak je stred otryskávania príliš vľavo alebo vpravo, otočte klietku riadenia. Pozrite si časť *Úprava zóna otryskávania na strane 152*.

Tieto podmienky majú vplyv na zónu otryskávania:

- Smer otáčania lopatiek tryskacieho kotúča je správny.
- Zvýšené opotrebovanie lopatiek tryskacieho kotúča, obežného kolesa a klietky riadenia.
- Rozmery abrazívneho materiálu. Pri použití abrazívneho materiálu s iným rozmerom je potrebné upraviť zónu otryskávania.
- Poloha bočného okienka v klietke riadenia.
- Rôzne typy a tvrdosti povrchu.

Úprava zóna otryskávania

VÝSTRAHA: Keď je zariadenie zapnuté, neupravujte, neuvoľňujte ani sa nedotýkajte svoriek klietky, prívodného výpustu a lopatiek tryskacieho kotúča. Pri úprave zóny otryskávania odpojte zdroj napájania.

VÝSTRAHA: Pri úprave zóny otryskávania používajte osobné ochranné prostriedky. Pozrite si časť *Osobné ochranné prostriedky na strane 142*.

1. Otvorte dvierka oddeľovača a pozrite sa, či je v násypníku abrazívny materiál. Ak je v násypníku abrazívny materiál, vyprázdnite ho. Pozrite si časť *Odstránenie abrazívneho materiálu z násypníka na strane 155*.
2. Odpojte elektrickú zástrčku.
3. Odstráňte násypník. Pozrite si časť *Demontáž a montáž násypníka na strane 156*
4. Poznačte si polohu klietky riadenia. Použite zárez v klietke riadenia (A) ako vodidlo.

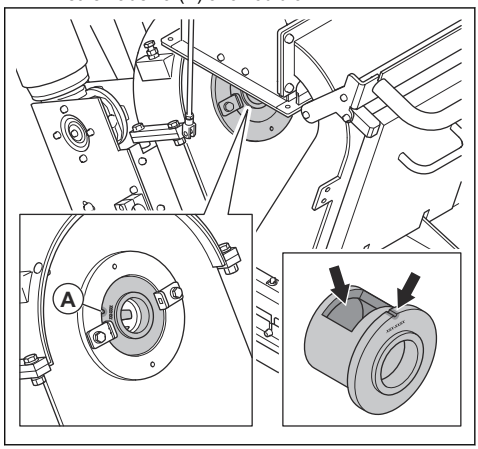

5. Uvoľnite svorky klietky.

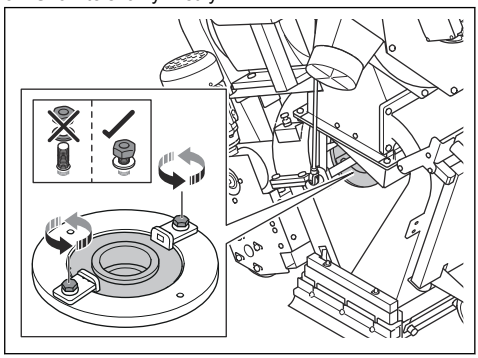

6. Skontrolujte polohu okienka v klietke riadenia.

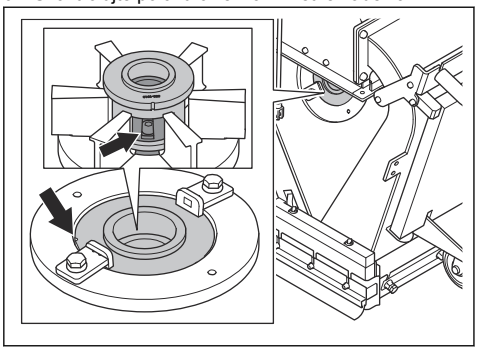

7. Otočte klietku riadenia v smere hodinových ručičiek, ak je stred otryskávania príliš vpravo.

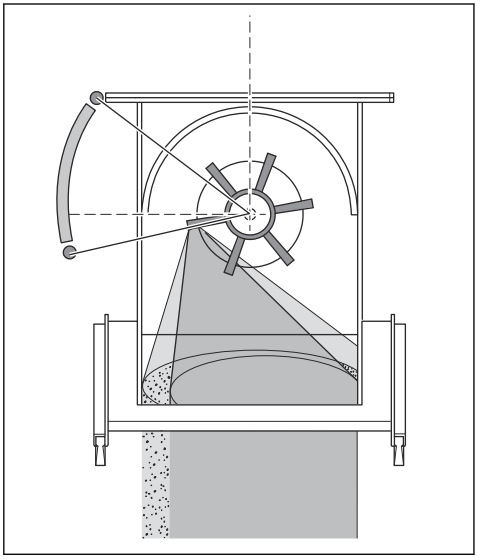

8. Otočte klietku riadenia proti smeru hodinových ručičiek, ak je stred otryskávania príliš vľavo.

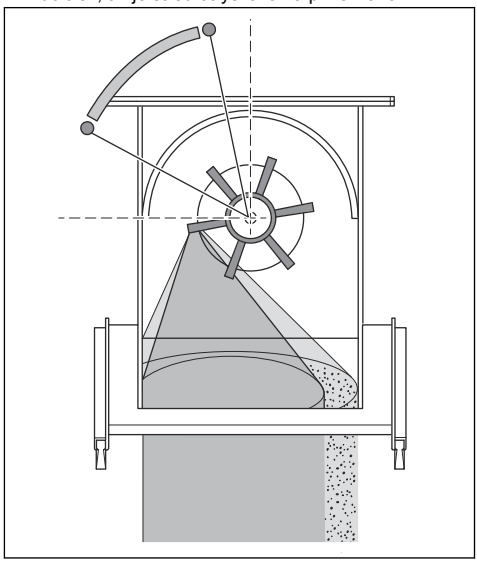

9. Uistite sa, že stred otryskávania je rovnomerne aplikovaný na povrch, aby ste ho mohli správne nastaviť.

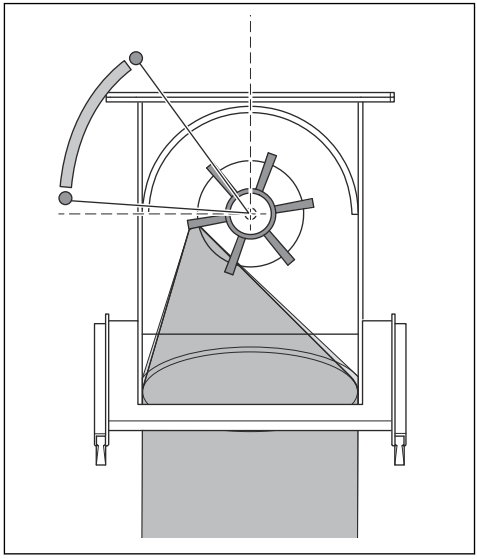

10. Uistite sa, že obežné koleso (B) a klietka riadenia (C) sú voči sebe správne nainštalované.

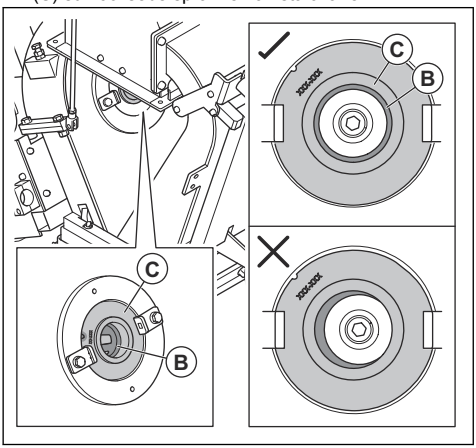

11. Dotiahnite svorky klietky.
12. Pomocou rúk otáčajte obežné koleso a tryskací kotúč. Skontrolujte, či nepočuť žiadne nezvyčajné zvuky.
13. Nainštalujte násypník. Pozrite si časť *Demontáž a montáž násypnika na strane 156*.

Zastavenie výrobku

1. Zatvorte ventil pre abrazívny materiál. Pozrite si časť *Ovládanie ventilu pre abrazívny materiál na strane 147*.
2. Stlačte tlačidlo zastavenia pre tryskací motor (A), jednotku ventilátora (B) a hnací motor (C).

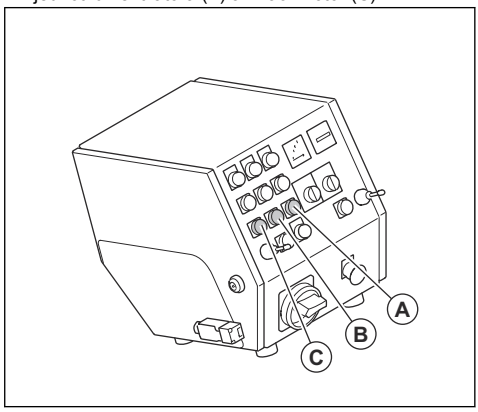

3. Otočte spínač zapnutia/vypnutia do vypnutej polohy OFF.
4. Vytiahnite zástrčku zo zdroja napájania.
5. Vypnite odsávač prachu. Pozrite si návod na obsluhu odsávača prachu.

Údržba

Úvod

VÝSTRAHA: Pred vykonávaním akejkoľvek údržby si musíte prečítať kapitolu o bezpečnosti a porozumieť jej.

VÝSTRAHA: Pri vykonávaní servisu a údržby výrobku používajte osobné ochranné prostriedky. Pozrite si časť *Osobné ochranné prostriedky na strane 142*.

VÝSTRAHA: Pred údržbou zastavte motory a odpojte elektrickú zástrčku zo zdroja napájania. Uistite sa, že sa všetky pohony zastavili.

Údržba a opravné práce na výrobku si vyžadujú špeciálne školenie. Zaručujeme dostupnosť profesionálnych opravných prác a údržby. Ak váš predajca nie je servisný zástupca, kontaktujte predajcu, ktorý vám poskytne informácie o najbližšom servisnom zástupcovi.

Podrobnejšie informácie nájdete na stránke www.husqvarnaconstruction.com.

Plán údržby

* = Všeobecná údržba vykonávaná operátorom. Pokyny sa neuvádzajú v tomto návode na obsluhu.

X = Pokyny sa uvádzajú v tomto návode na obsluhu.

O = Pokyny sa neuvádzajú v tomto návode na obsluhu. Údržbu zverte schválenému servisnému zástupcovi.

Všeobecná údržba výrobku	Každé 3 h	Denne	12 hod po vykonaní servisu	Každých 3 mesiacov	Ročne
Vyprázdnite odsávač prachu.	*				

Všeobecná údržba výrobku	Každé 3 h	Denne	12 hod po vykonaní servisu	Každých 3 mesiacov	Ročne
Skontrolujte oddeľovač a zásobník oddeľovača.	X				
Skontrolujte, či sú napájacia zástrčka a predlžovací kábel v dobrom stave a nie sú poškodené.		*			
Skontrolujte, či elektrické komponenty, káble a pripojenia nie sú opotrebované alebo poškodené.		*			
Skontrolujte prúdový chránič zariadenia (RCD).		*			
Skontrolujte, či motory nie sú znečistené alebo poškodené.		*			
Uistite sa, či hadica odsávača prachu nie je poškodená a zablokovaná.		*			
Skontrolujte opotrebovanie klietky riadenia a lopatiek tryskacieho kotúča. Pozrite si časť *Postup pred používaním výrobku na strane 146*.		X			
Vyčistite výrobok.		X			
Skontrolujte všetky bezpečnostné zariadenia.		X			
Skontrolujte opotrebovanie tesnení lišty kefy a predných gumových tesnení.		*			
Skontrolujte, či sú matice a skrutky dotiahnuté.			*		
Skontrolujte napnutie klinového remeňa.				X	
Vykonajte úplný servis a čistenie výrobku.					O

Čistenie výrobku

- Všetko vybavenie vždy po použití vyčistite. Použite vysávač.
- Na čistenie výrobku nepoužívajte vysokotlakový čistič.
- Zabezpečte, aby boli všetky vzduchové otvory čisté a voľné, aby teplota výrobku bola vždy dostatočne nízka.

Odstránenie abrazívneho materiálu z násypníka

1. Zapnite výrobok. Pozrite si časť *Zapnutie výrobku na strane 150*.
2. Stlačte tlačidlo ON (Zap.) tryskacieho motora.
3. Keď je tryskací motor na úrovni 75 % maximálnej rýchlosti, stlačte tlačidlo OFF (Vyp.) tryskacieho motora. Súčasne otvorte ventil pre abrazívny materiál. Pozrite si časť *Ovládanie ventilu pre abrazívny materiál na strane 147*.
4. Po 3 sekundách zatvorte ventil pre abrazívny materiál.

5. Výrobok posuňte 50 cm dozadu.
6. Otvorte dvierka oddeľovača a skontrolujte, či vnútri zostal abrazívny materiál. Ak v násypníku zostal abrazívny materiál, zopakujte postup, kým nebude násypník prázdny.

Demontáž a montáž násypníka

1. Otvorte dvierka oddeľovača a pozrite sa, či je v násypníku abrazívny materiál. Ak je v násypníku abrazívny materiál, vyprázdnite ho. Pozrite si časť *Odstránenie abrazívneho materiálu z násypníka na strane 155*.
2. Odpojte elektrickú zástrčku.
3. Uvoľnite svorku (A) na ventile pre abrazívny materiál.

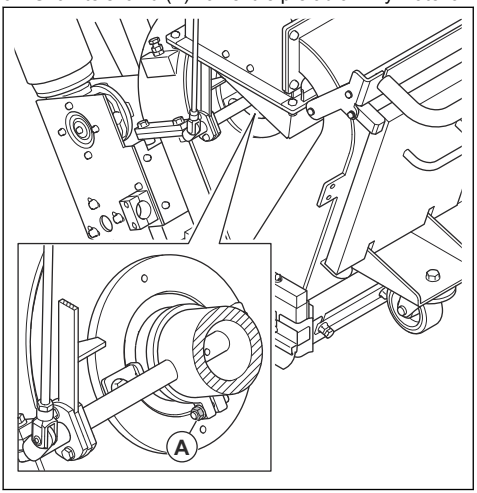

4. Uvoľnite páku ventilu pre abrazívny materiál.

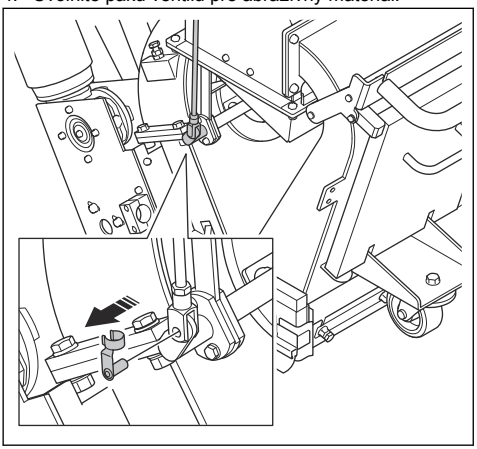

5. Odstráňte 4 skrutky, 8 podložiek, 4 matice a násypník.

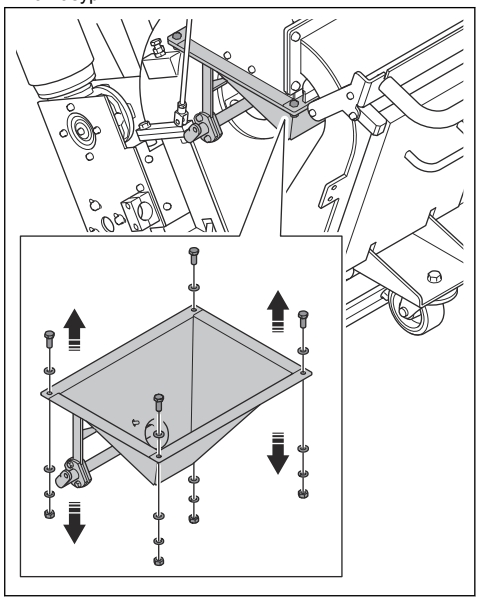

6. Pri montáži násypníka postupujte v opačnom poradí.

Demontáž obežného kolesa

1. Otvorte dvierka oddeľovača a pozrite sa, či je v násypníku abrazívny materiál. Ak je v násypníku abrazívny materiál, vyprázdnite ho. Pozrite si časť *Odstránenie abrazívneho materiálu z násypníka na strane 155*.
2. Odpojte elektrickú zástrčku.
3. Odstráňte násypník. Pozrite si časť *Demontáž a montáž násypníka na strane 156*.
4. Odstráňte 2 skrutky, 4 podložky, 2 svorky klietky a klietku riadenia.

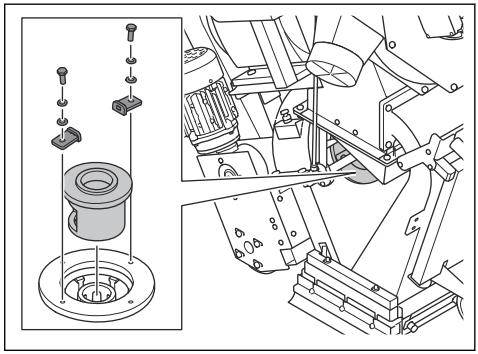

5. Do lopatiek tryskacieho kotúča vložte vhodný nástroj, aby sa zabránilo otáčaniu. Vyberte skrutku a zlikvidujte ju.

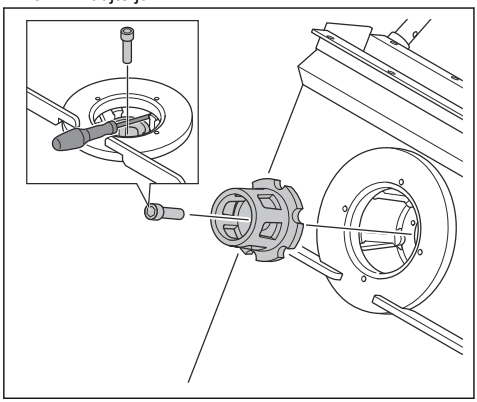

6. Odstráňte obežné koleso.

Inštalácia obežného kolesa

1. Očistite závity otvoru pre skrutku obežného kolesa stlačeným vzduchom.
2. Nainštalujte obežné koleso.

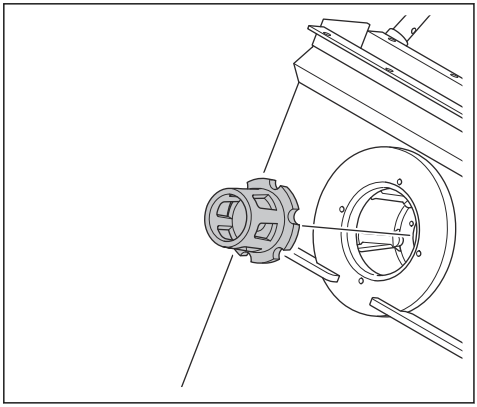

3. Zablokujte lopatky tryskacieho kotúča vhodným nástrojom a nainštalujte skrutku obežného kolesa.

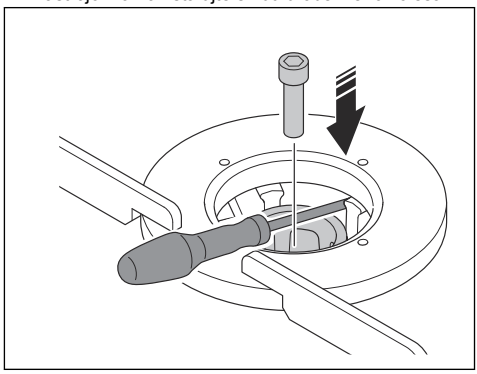

VAROVANIE: Vždy použite novú skrutku.

VAROVANIE: Ak pri inštalácii skrutky pociťujete nezvyčajný odpor, vyčistite závity otvoru pre skrutku. Na inštaláciu skrutky nepoužívajte silu. Mohlo by to viesť k poškodeniu závitov.

4. Nainštalujte 2 skrutky, 4 podložky, 2 svorky klietky a klietku riadenia.

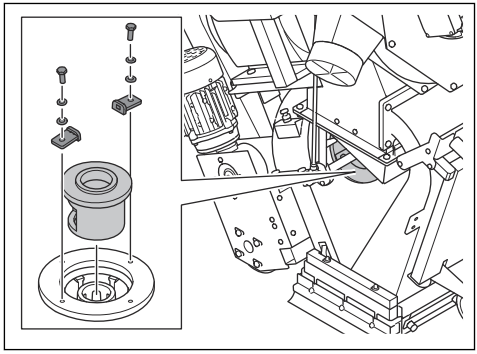

5. Nainštalujte násypník. Pozrite si časť *Demontáž a montáž násypníka na strane 156*.

Demontáž lopatiek tryskacieho kotúča

VAROVANIE: Aby sa zabránilo nevyváženosti tryskacieho kotúča, vymeňte súčasne všetkých 6 lopatiek tryskacieho kotúča.

1. Odstráňte násypník. Pozrite si časť *Demontáž obežného kolesa na strane 156*.

2. Vyberte klietku riadenia a obežné koleso. Pozrite si časť *Demontáž obežného kolesa na strane 156*.
3. Zdvihnite prednú časť výrobku a nakloňte výrobok dozadu.

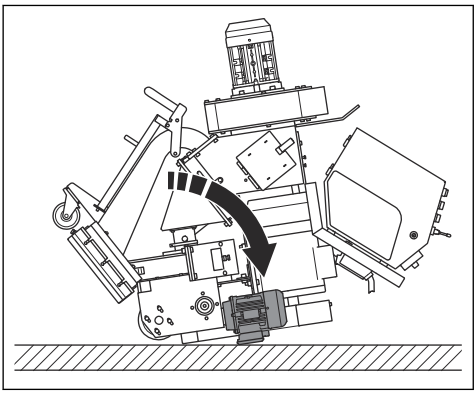

VÝSTRAHA: Uistite sa, že sa výrobok nenakloní dopredu.

4. Použite mosadzný vyrážací klin a kladivo na vytlačenie lopatiek tryskacieho kotúča.

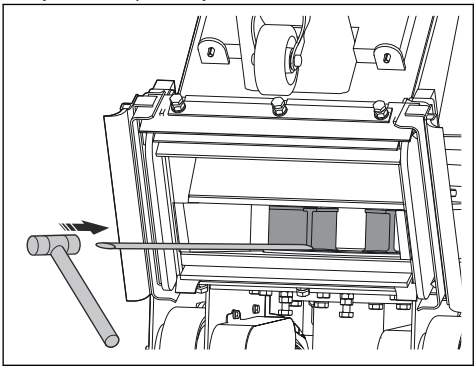

VAROVANIE: Zatlačte na spodnú časť lopatiek tryskacieho kotúča. Hrozí riziko, že sa lopatky tryskacieho kotúča zlomia.

5. Vyčistite tryskací kotúč, aby lopatky a obežné koleso správne zapadli a aby sa zabránilo nevyváženosti tryskacieho kotúča.
6. Vymeňte všetky lopatky a zmontujte stroj v opačnom poradí.

Kontrola napnutia klinového remeňa.

VÝSTRAHA: Výrobok nepoužívajte, ak nie je nainštalovaný kryt klinového remeňa.

1. Vypnite výrobok. Pozrite si časť *Zastavenie výrobku na strane 154*.
2. Odstráňte 3 skrutky, 6 podložiek a kryt klinového remeňa.

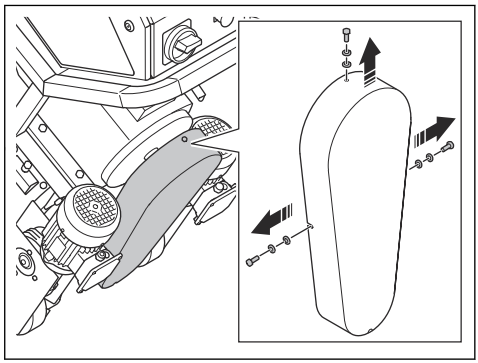

3. Skontrolujte, nie je klinový remeň poškodený alebo opotrebovaný.
4. Zatlačte na klinový remeň prstom, aby ste skúsili jeho napnutie. Ak môžete klinové remene prehnúť o 10 – 15 mm (A), napnutie je správne.

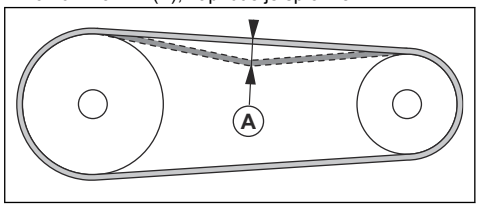

5. V prípade potreby nastavte napnutie klinového remeňa. Uvoľnite 4 skrutky motora a pod pätku motora vložte pásiky.
6. V prípade potreby klinový remeň vymeňte. Pozrite si časť *Výmena klinového remeňa na strane 158*.
7. Nasaďte kryt klinového remeňa.

Výmena klinového remeňa

VÝSTRAHA: Kryt klinového remeňa vyberajte len vtedy, keď je odpojený zdroj napájania a motory sa úplne zastavili.

VÝSTRAHA: Výrobok nepoužívajte, ak nie je nainštalovaný kryt klinového remeňa.

1. Vypnite výrobok. Pozrite si časť *Kontrola napnutia klinového remeňa. na strane 158*.
2. Odpojte zdroj napájania.

3. Odstráňte 3 skrutky, 6 podložiek a kryt klinového remeňa.

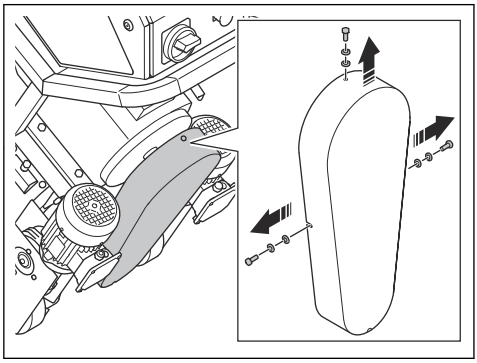

4. Uvoľnite 4 skrutky motora a v prípade potreby odstráňte pásiky.
5. Odstráňte malú remenicu klinového remeňa a klinový remeň.
6. Nový klinový remeň nasaďte na veľkú remenicu klinového remeňa.

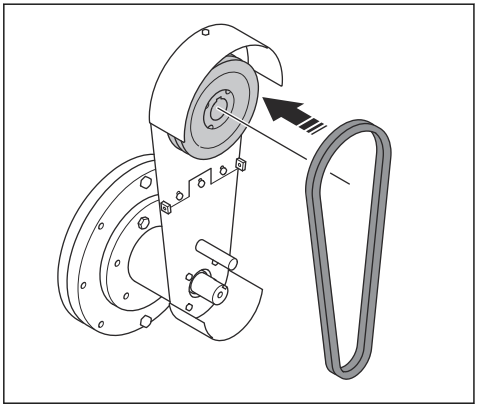

7. Nový klinový remeň umiestnite okolo malej remenice klinového remeňa.
8. Nainštalujte malú remenicu klinového remeňa.

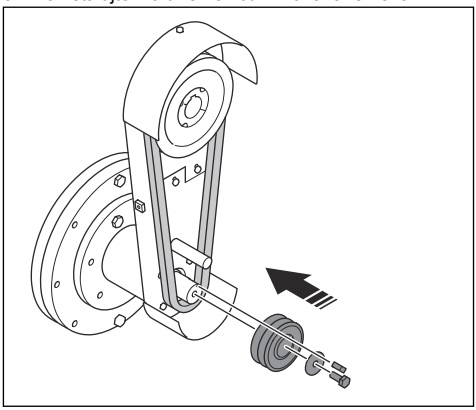

Výmena predných gumových tesnení

1. Zdvihnite prednú časť výrobku a nakloňte výrobok dozadu.

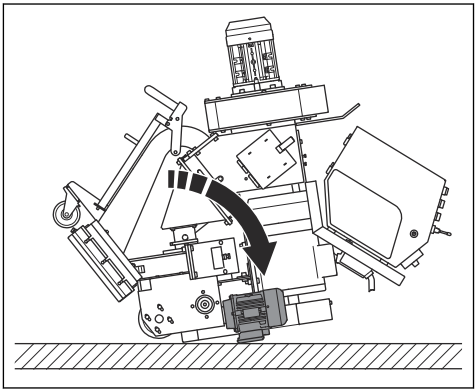

VÝSTRAHA: Uistite sa, že sa výrobok nenakloní dopredu.

2. Uvoľnite 6 matíc a potom uvoľnite 3 skrutky.

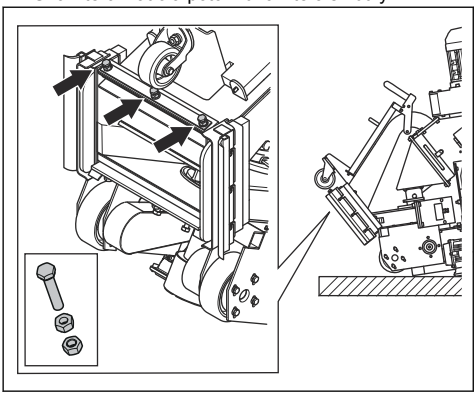

3. Odstráňte 3 predné gumové tesnenia (A) a kovový pásik (B).

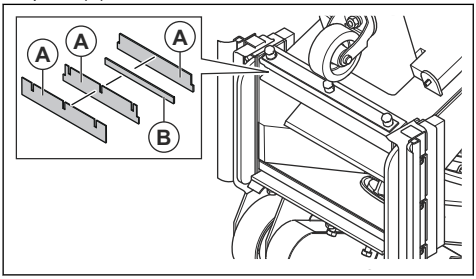

4. Nainštalujte nové predné gumové tesnenia (C) s oceľovými pásikmi (D) medzi nimi. Uhlový pásik (E) je súčasťou tela a nemôže sa uvoľniť.

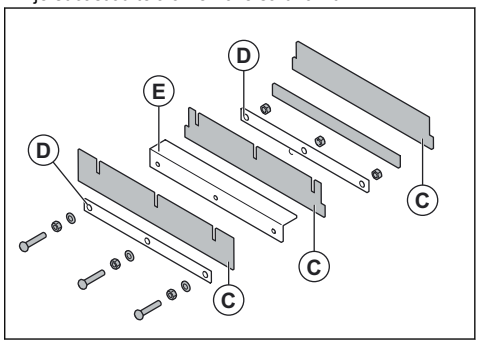

5. Nainštalujte 3 skrutky, najskôr dotiahnite vnútorné matice a potom vonkajšie matice.
6. Položte predné koleso na povrch.

Riešenie problémov

Problém	Príčina	Riešenie
Nadmerné vibrácie a/alebo nezvyčajné zvuky.	Sú opotrebované alebo poškodené lopatky tryskacieho kotúča.	Vymeňte diely, ktoré sú opotrebované alebo poškodené.
	Obežné koleso je opotrebované.	Vymeňte obežné koleso.
	Lopatky tryskacieho kotúča a klietka riadenia nie sú správne zarovnané.	Skontrolujte lopatky tryskacieho kotúča a klietku riadenia.
	Sú uvoľnené skrutky a matice.	Dotiahnite všetky skrutky a matice.
	Tryskací motor je poškodený.	Kontaktujte schváleného servisného zástupcu spoločnosti Husqvarna.
	Kolesá sú poškodené.	Vráťte kolesá na miesto.

Problém	Príčina	Riešenie
Znížený alebo nulový výkon.	Prívod abrazívneho materiálu do lopatiek tryskacieho kotúča nie je dostatočný.	Vyčistite zásobník oddeľovača a naplňte oddeľovač abrazívnym materiálom.
		Skontrolujte ventil pre abrazívny materiál a uistite sa, že nie je upchatý.
	Typ abrazívneho materiálu je nesprávny pre daný povrch.	Vymeňte abrazívny materiál za správny abrazívny materiál pre daný povrch.
	Abrazívny materiál je znečistený.	Skontrolujte odsávač prachu a hadicu odsávača prachu.
	Lopatky tryskacieho kotúča alebo klietka riadenia sú opotrebované alebo poškodené.	Vymeňte lopatky tryskacieho kotúča alebo klietku riadenia.
	Pri spustení zariadenia dopadá na povrch príliš veľa abrazívneho materiálu.	Zatvorte ventil pre abrazívny materiál a zastavte výrobok. Znovu spustite zariadenie a pomaly otvorte ventil pre abrazívny materiál.
	Nie je správne nainštalovaný regulátor.	Nastavením regulátora nastavte lepší vzor otryskávania.
	Prevádzková rýchlosť výrobku je príliš vysoká.	Znížte prevádzkovú rýchlosť.
Abrazívny materiál vychádza z výrobku.	Tesnenia sú poškodené.	Skontrolujte všetky tesnenia a v prípade potreby ich vymeňte.
	Kvalita abrazívneho materiálu nie je uspokojivá.	Ak potrebujete ďalšie informácie, obráťte sa na predajcu.
	Sú opotrebované alebo poškodené lopatky tryskacieho kotúča.	Vymeňte lopatky tryskacieho kotúča.
Abrazívny materiál má väčšiu kontamináciu ako zvyčajne.	Sací výkon odsávača prachu nie je dostatočný.	Skontrolujte hadicu odsávača prachu a odsávač prachu.
	Hadica odsávača prachu je upchatá alebo poškodená.	Skontrolujte hadicu odsávača prachu. Uistite sa, že nie je upchatá. V prípade potreby hadicu odsávača prachu vymeňte.
Opotrebovanie na častiach opláštenia je väčšie ako zvyčajne.	Typ abrazívneho materiálu je nesprávny.	Ak potrebujete ďalšie informácie, obráťte sa na predajcu.
	Nie je správne nainštalovaný regulátor.	Nastavením regulátora nastavte lepší vzor otryskávania.
	Sací výkon odsávača prachu nie je dostatočný.	Skontrolujte hadicu odsávača prachu a odsávač prachu.
Výrobok sa nehýbe.	Prevádzková rýchlosť je príliš nízka.	Zvýšte prevádzkovú rýchlosť.
	Riadiaca jednotka je poškodená.	Vymeňte riadiacu jednotku.
	Regulátor rýchlosti je poškodený.	Kontaktujte schváleného servisného zástupcu spoločnosti Husqvarna.
	Poistka je poškodená.	
	Hydraulický obvod nefunguje správne.	
Riadiaci systém sa nespúšťa.	Je zapnutý spínač ochrany motora.	Znovu spustite výrobok. Skontrolujte prívod napájania.

Problém	Príčina	Riešenie
Riadiaci systém sa zastavuje počas prevádzky.	Kábel zdroja napájania je poškodený.	Vymeňte kábel.
	Kábel medzi výrobkom a odsávačom prachu je poškodený.	Vymeňte kábel.
	Je zapnutý spínač ochrany motora.	Nechajte certifikovaného elektrikára vykonať kontrolu.
	Odsávač prachu sa zastavuje kvôli preťaženiu.	Nechajte certifikovaného elektrikára vykonať kontrolu.

Preprava, skladovanie a likvidácia

Preprava

VÝSTRAHA: Počas prepravy buďte opatrní. Výrobok je ťažký a ak počas prepravy spadne alebo sa pohne, môže spôsobiť poranenie alebo poškodenie.

VAROVANIE: Výrobok nikdy neťahajte za vozidlom.

- Pred prepravou odpojte elektrický kábel a hadicu odsávača prachu.
- Pred prepravou odstráňte abrazívny materiál. Pozrite si časť *Odstránenie abrazívneho materiálu z násypníka na strane 155*.
- Počas prepravy chráňte produkt nejakým druhom ochranného materiálu. Ochranný materiál má počas prepravy chrániť produkt pred poveternostnými vplyvmi, ako je dážď a sneh.

Premiestňovanie výrobku nahor a nadol po rampe

VÝSTRAHA: Pri premiestňovaní výrobku nahor a nadol po rampách postupujte veľmi opatrne. Výrobok je ťažký a ak spadne alebo sa pohybuje veľmi rýchlo, hrozí riziko zranenia.

VÝSTRAHA: V prípade rámp so strmým sklonom vždy používajte navijak. Neprechádzajte popod výrobok ani sa nezdržiavajte pod výrobkom ani v jeho blízkosti.

- Výrobkom, ktorý sa premiestňuje nadol po rampe, pohybujte pomaly dopredu.
- Výrobok, ktorý sa premiestňuje nahor po rampe, ovládajte pomaly dopredu.
- Na rampe výrobok neotáčajte o viac ako 45 ° doľava alebo doprava.

Upevnenie výrobku na prepravné vozidlo

Pri preprave výrobok upevnite, aby ste zabránili nehodám a poškodeniu zariadenia. Výrobok pripojíte k prepravnému vozidlu pomocou uväzovacích popruhov.

1. Položte výrobok na prepravné vozidlo.
2. Pripevnite upevňovacie popruhy okolo výrobku.

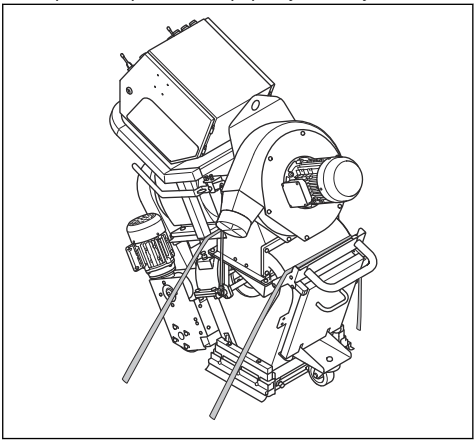

3. Upevňovacie popruhy pripevnite k prepravnému vozidlu a utiahnite.

Zdvíhanie výrobku

VÝSTRAHA: Uistite sa, že zdvíhacie vybavenie má správne technické parametre na bezpečné zodvihnutie výrobku. Hmotnosť výrobku je uvedená na jeho typovom štítku.

VÝSTRAHA: Neprechádzajte popod ani sa nezdržiavajte pod ani v blízkosti zdvihnutého výrobku. Okolostojace osoby zadržte v bezpečnej vzdialenosti od pracovnej oblasti.

VÝSTRAHA: Nedvíhajte poškodený výrobok. Závesné oko musí byť správne namontované a nesmie byť poškodené.

1. Zdvíhacie zariadenie pripevnite na závesné oko.

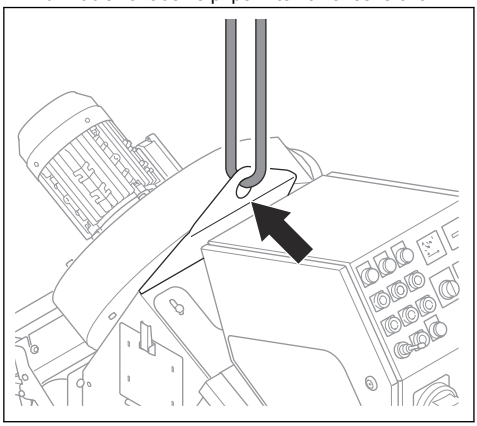

2. Výrobok zdvíhajte bezpečným spôsobom. Držte rukoväť, kým nie je výrobok zdvihnutý zo zeme.

Demontáž výrobku

Ak chcete výrobok premiestniť cez malé otvory, môžete výrobok rozobrať.

1. Otvorte dvierka oddeľovača a pozrite sa, či je v násypníku abrazívny materiál. Ak je v násypníku abrazívny materiál, vyprázdnite ho. Pozrite si časť *Odstránenie abrazívneho materiálu z násypníka na strane 155*.
2. Odpojte výrobok od zdroja napájania.
3. Odstráňte hadicu odsávača prachu.
4. Odrežte káblové spony, ktoré držia káble zdroja napájania.
5. Odpojte káble vedúce k ovládaciemu panelu.

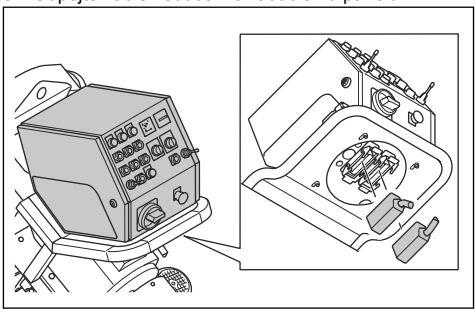

6. Zložte riadiaci panel.

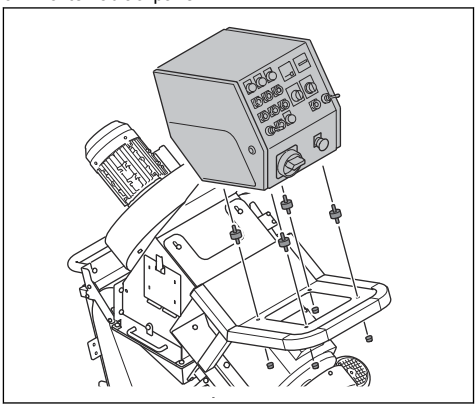

7. Odstráňte kryt ventilátora.

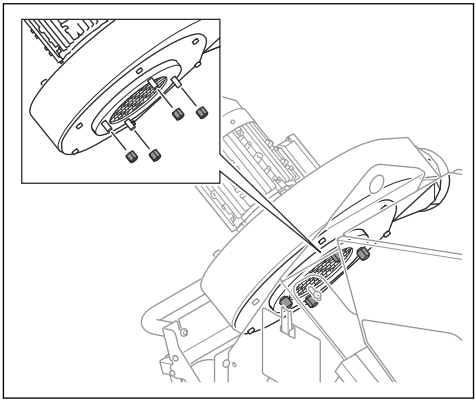

8. Odstráňte kryt klinového remeňa.

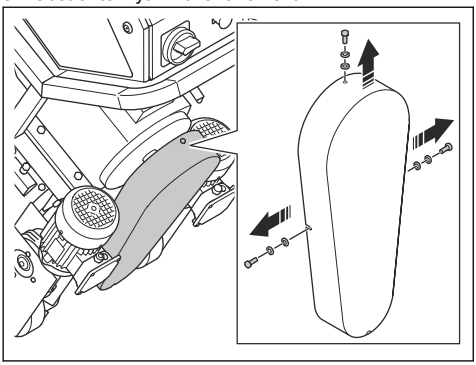

9. Odstráňte montážnu dosku klinového remeňa.

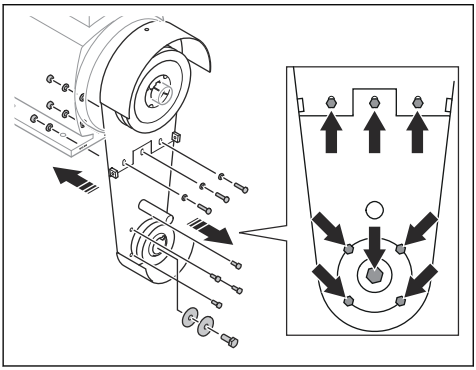

10. Odstráňte montážnu dosku tryskacieho motora a tryskací motor.

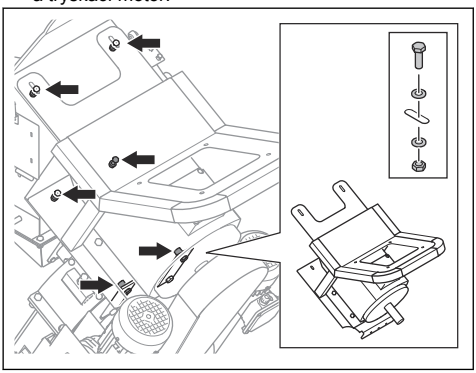

11. Odstráňte kryt vrchnej vložky.

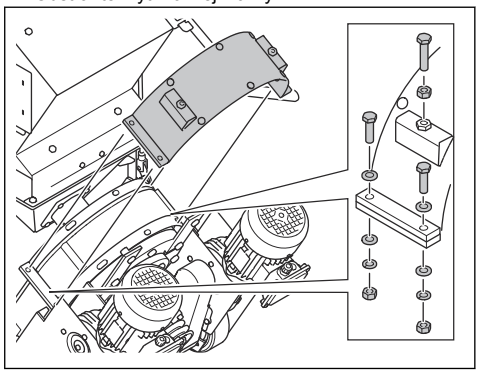

12. Odstráňte vrchnú vložku.

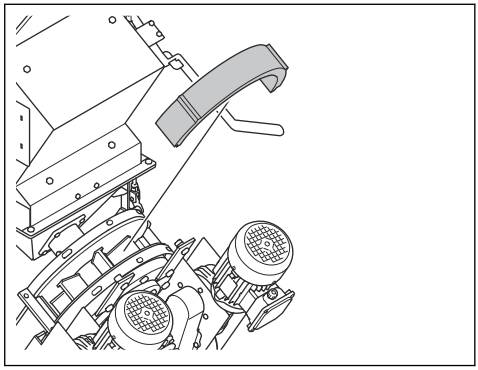

13. Odstráňte obežné koleso. Pozrite si časť *Demontáž lopatiek tryskacieho kotúča na strane 157*.

14. Použite mosadzný vyrážací klin a kladivo na zatlačenie lopatiek tryskacieho kotúča (A).

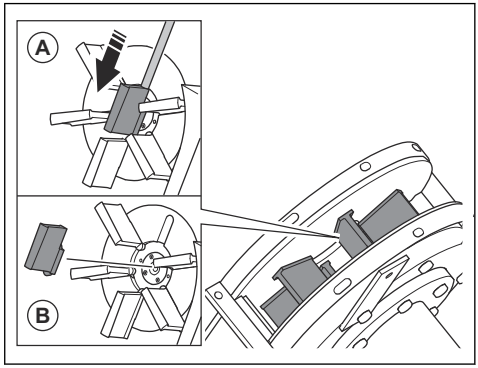

VAROVANIE: Zatlačte na spodnú časť lopatiek tryskacieho kotúča. Hrozí riziko, že sa lopatky tryskacieho kotúča zlomia.

15. Odstráňte a zlikvidujte lopatky tryskacieho kotúča (B).

VAROVANIE: Aby sa zabránilo nevyváženosti tryskacieho kotúča, vymeňte súčasne všetkých 6 lopatiek tryskacieho kotúča.

16. Odstráňte skrutky, ktoré pridržiavajú oddeľovač.

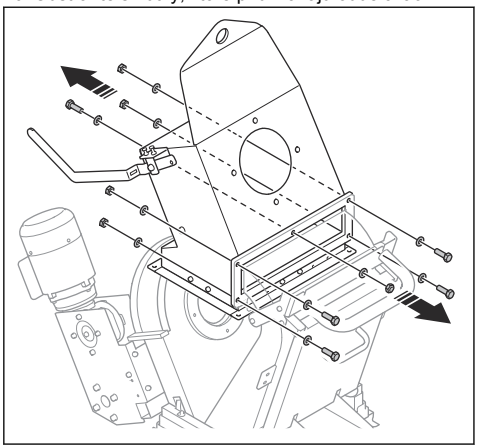

17. Odstráňte oddeľovač.

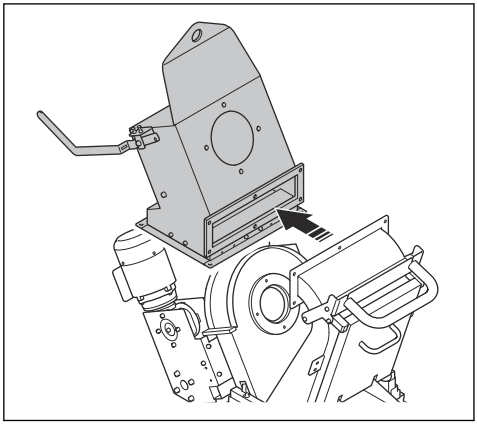

18. Odstráňte ochrannú rukoväť.

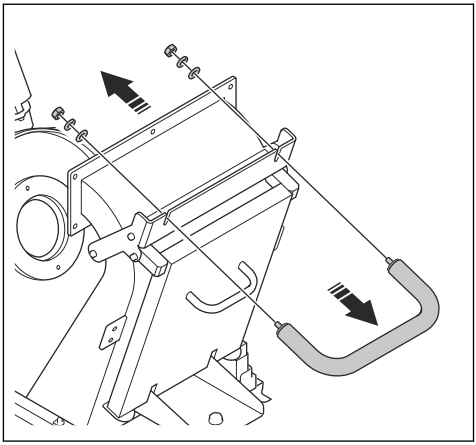

19. Odstráňte ochranný kryt.

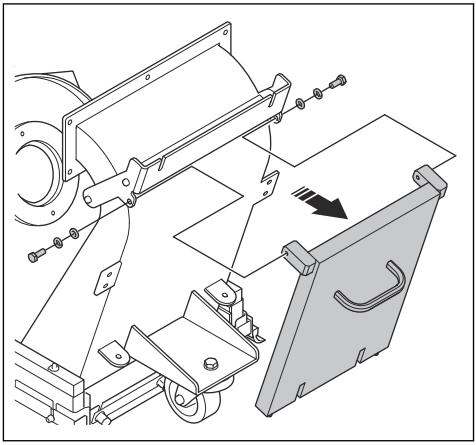

20. Uvoľnite 2 skrutky (A) a odstráňte systém hnacieho kolesa.

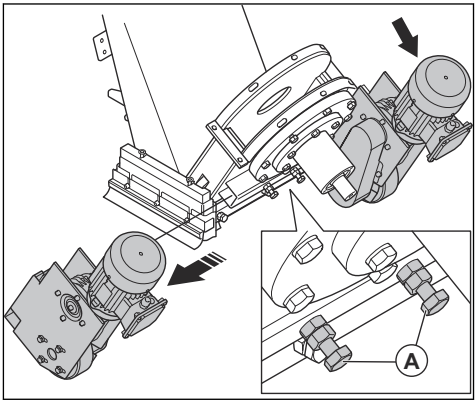

21. Pri montáži výrobku postupujte v opačnom poradí.

Skladovanie

VAROVANIE: Výrobok neskladujte vonku. Výrobok vždy uchovávajte v interiéri.

- Výrobok skladujte na suchom mieste, ktoré je chránené pred mrazom.
- Pred uskladnením výrobok vyčistite a vykonajte kompletný servis.
- Výrobok skladujte v uzamknutom priestore mimo dosahu detí a neoprávnených osôb.
- Pred uskladnením odstráňte z oddeľovača abrazívny materiál.

Likvidácia výrobku

- Dodržiavajte miestne požiadavky v oblasti recyklácie a platné predpisy.
- Keď už výrobok nepoužívate, pošlite ho predajcovi spoločnosti Husqvarna alebo ho zlikvidujte v recyklačnom zariadení.

Likvidácia výrobku

Uvedený symbol znamená, že výrobok nepatrí do komunálneho odpadu. Recyklujte ho prostredníctvom miestneho zberného systému pre elektrické a elektronické zariadenia. Prispejete tým k správnej likvidácii výrobku po skončení jeho životnosti.

Informácie získate od miestnych úradov, služieb na likvidáciu komunálneho odpadu, prípadne od servisného alebo maloobchodného predajcu spoločnosti Husqvarna.

Nesprávna likvidácia môže mať potenciálny negatívny vplyv na životné prostredie a zdravie človeka z dôvodu možnej prítomnosti nebezpečných látok.



Technické údaje

Špecifikácia	EBE 350 400V 50Hz	EBE 350 400V 60Hz	EBE 350 440V 60Hz	EBE 350 480V 60Hz
Menovitý výkon, kW	13,6	13,6	15,4	15,4
Menovité napätie, V	400	400	440	480/277
Menovitá frekvencia, Hz	50	60	60	60
Menovitý prúd, A	26	25,4	25,7	27
Dĺžka kábla, m/stopy	25/82			35/114
Typ napájacieho kábla	4 × 6mm^2			4×AWG8
Napájacia zástrčka	63 A			60 A
Odporúčaný istič, A	32 a			30 a
Prevádzková šírka, mm/palce	350/13,7			
Minimálna stúpavosť čistenia, stupne/%	10/18			
Rýchlosť pohonu, m/min / st./min	0 – 15/0 – 49			
Hmotnosť, kg/lb	430/948			
Pracovná teplota, °C/°F	-5 – 40/23 – 104			
Priemer pripojenia hadice odsávača prachu, mm/palce.	130/5			
Maximálna dĺžka hadice na prach, m/st.	100/328			
Odsávač prachu	Ďalšie informácie získate od servisného zástupcu Husqvarna.			
Spotreba abrazíva, kg/m^2	0,1 – 0,5			

Poznámka: Ak váš výrobok vyžaduje elektrické špecifikácie, ktoré nie sú uvedené v tabuľke, požiadajte o viac informácií servisného zástupcu spoločnosti Husqvarna.

Emisie hluku a vibrácií

Emisie hluku	
Nameraná úroveň hlučnosti, LWA dB (A).[1]	111
Hladina akustického tlaku pri uchu obsluhy, LP dB (A)[2]	94
Úrovne vibrácií	
Hlavná rukoväť, m/s^2 [2] [3]	0,4

[1]Hladina akustického tlaku určená podľa normy EN ISO 3747. Merané na oceľovom povrchu. Neistota Kwa 2,5 dB. [2]Hladina akustického tlaku určená podľa normy EN ISO 11202. Merané na oceľovom povrchu. Neistota Kpa 3 dB [3]Vážené efektívne zrýchlenie merané na rukoväti podľa normy EN ISO 20643. Merané na oceľovom povrchu. Odchýlka K 0,1 m/s^2	

Schválený abrazívny materiál

Maximálny pomer miešania: 70 % oceľových brokov a 30 % oceľového piesku.

	Broky z ocele s vysokým obsahom uhlíka				Piesok z ocele s vysokým obsahom uhlíka	
Schválený abrazívny materiál	S-330	S-390	S-460	S-550*	SG25*	SG16*
Rozmery, mm	1,0	1,2	1,4	1,7	1,0	1,4
Tvrdosť, HRC	45 – 52					
* špeciálne operácie						

Vyhlásenie o úrovni hluku a vibrácií

Tieto deklarované hodnoty boli získané laboratórnymi typovými skúškami v súlade s uvedenou smernicou alebo normami a sú vhodné na porovnanie s deklarovanými hodnotami iných výrobkov testovaných v súlade s tou istou smernicou alebo normami. Tieto deklarované hodnoty nie sú vhodné na použitie pri hodnotení rizík a hodnoty namerané na jednotlivých pracoviskách môžu byť vyššie. Skutočné hodnoty expozície a riziko poškodenia u jednotlivých používateľov sú jedinečné a závisia od spôsobu, akým používateľ pracuje, v akom materiáli sa výrobok používa, ako aj od času vystavenia a fyzického stavu používateľa a stavu samotného výrobku.

Predlžovacie káble

Dĺžka kábla	Prierez			
	≤ 16 A	≤ 32 A	≤ 63 A	≤ 125 A
Vypočítané na mieste prvku GG pred poistkou[5]:	16 ampérov	32 ampérov	63 ampérov	125 ampérov
> 20 m	1,5 mm^2	2,5 mm^2	10 mm^2	25 mm^2
20 m > 50 m	2,5 mm^2	4 mm^2	10 mm^2	25 mm^2
50 m > 75 m	4 mm^2	6 mm^2	16 mm^2	35 mm^2
75 m > 100 m	6 mm^2	10 mm^2	25 mm^2	50 mm^2

[5] Prierez sa musí prepočítať, keď sa použije iný ako uvedený typ alebo rozmer pred poistkou.

Rozmery výrobku

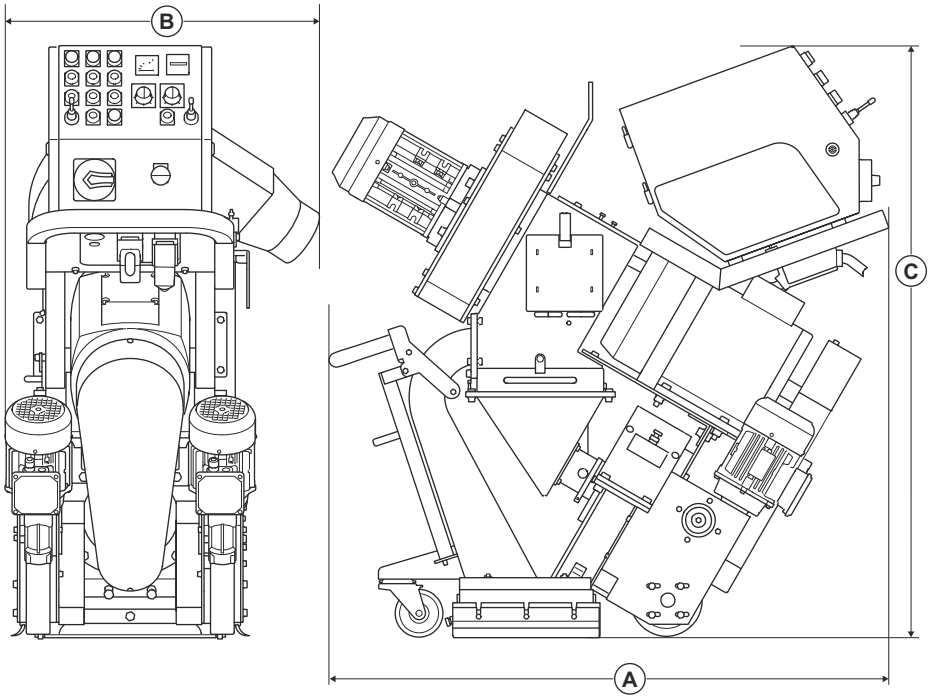

A	Dĺžka, mm/pal.	1350/53
B	Šírka, mm/palce	650/25,6
C	Výška, mm/palce	1100/43

Vyhlásenie o zhode

Vyhlásenie o zhode EÚ

My, Husqvarna AB, SE 561 82 Huskvarna,
ŠVÉDSKO, tel. +46 36 146500, vyhlasujeme s plnou
zodpovednosťou, že výrobok:

Popis	Oceľové tryskacie zariadenie
Značka	Husqvarna
Typ/model	EBE 350
Identifikácia	Výrobné čísla od roku 2025 a novšie

plne spĺňa nasledujúce smernice a nariadenia EÚ:

Smernice/Nariadenia	**Popis**
2006/42/ES	„o strojových zariadeniach“
2014/30/EÚ	„o elektromagnetickej kompatibilite“

a že sa pri ňom uplatňujú nasledujúce normy a
technické špecifikácie;

EN ISO 12100:2010

EN 55011:2016+A1:2017+A11:2020

Partille 2025-03-13



Christian Nyberg

Riaditeľ výskumu a vývoja, Betónové povrchy a podlahy

Husqvarna AB, divízia stavebníctva (Construction
Division)

Zodpovedný za technickú dokumentáciu

UK Importer:
Husqvarna UK Ltd
Preston Road, Co. Durham
DL5 6UP

CE

TARTALOMJEGYZÉK

Bevezető....171
Biztonság....174
Üzemeltetés....180
Karbantartás....188
Hibaelhárítás....194
Szállítás, tárolás és ártalmatlanítás....196
Műszaki adatok....201
Zaj és rezgés kibocsátási adatai....201
Megfelelőségi nyilatkozat....204

Bevezető

A tulajdonos felelőssége

FIGYELMEZTETÉS: A beton és a kő különösen szárazon történő vágásakor, őrlésekor vagy fúrásakor keletkező, a feldolgozás alatt álló anyagból származó por gyakran tartalmaz szilícium-dioxidot. A szilícium-dioxid a homok, kvarc, tégla agyag, gránit és számos más ásványi anyag és kőzet alapvető összetevője. A túlzott mennyiségű ilyen por okozhat:

Légzőszervi megbetegedéseket, beleértve a krónikus bronchitist, a szilikózist és a tüdőfibrózist a szilícium-dioxid hatására. Ezek a betegségek halálos kimenetelűek is lehetnek;

Bőrirritációt és bőrkiütést.

Rákot, az NTP* és az IARC* szerint */ Országos Toxikológiai Program, Nemzetközi Rákkutató Intézet.

Tegyen óvintézkedéseket:

Kerülje a por, köd és füst belélegzését és bőrrel való érintkezését.

Viseljen és győződjön meg róla, hogy minden közelben tartózkodó személy megfelelő légzésvédőt, például mikroszkopikus részecskéket kiszűrő porvédő maszkokat visel. (Lásd az OSHA 29 CFR 1926.1153 részt)

A porkibocsátás minimálisra csökkentése érdekében használjon megfelelő porgyűjtőt.

A tulajdonos, illetve a munkaadó felelőssége, hogy a kezelő elegendő ismerettel rendelkezzen a termék biztonságos használatának módjáról. A felügyelőknek és a kezelőknek figyelmesen el kell olvasniuk a használati utasítást. Ismerniük kell a következőket:

- A termékkel kapcsolatos biztonsági utasítások.
- A termék alkalmazási köre és korlátozásai.
- A termék használatának és karbantartásának módja.

A nemzeti/helyi szabályozások korlátozhatják a termék használatát. A termék használatának megkezdése előtt állapítsa meg, hogy milyen szabályozások vannak érvényben a munkavégzés helyén.

Termékleírás

A termék egy elektromos motorral működtetett, acélfelületi szemcseszóró vízszintes műveletekhez. A termék egy szórófejjel rendelkezik, amely csiszolóanyagot szór a felületre. A működtetéshez a terméknek egy megfelelő porgyűjtőhöz kell csatlakoznia.

Rendeltetésszerű használat

A termék festékrétegek, tömítőanyagok és szennyeződések acélfelületekről történő eltávolítására szolgál. A terméket csak száraz, fagymentes vízszintes felületen használja.

Terméket szakemberek használják a kereskedelmi szektorban.

Ne használja a terméket egyéb feladatokra.

A termék áttekintése

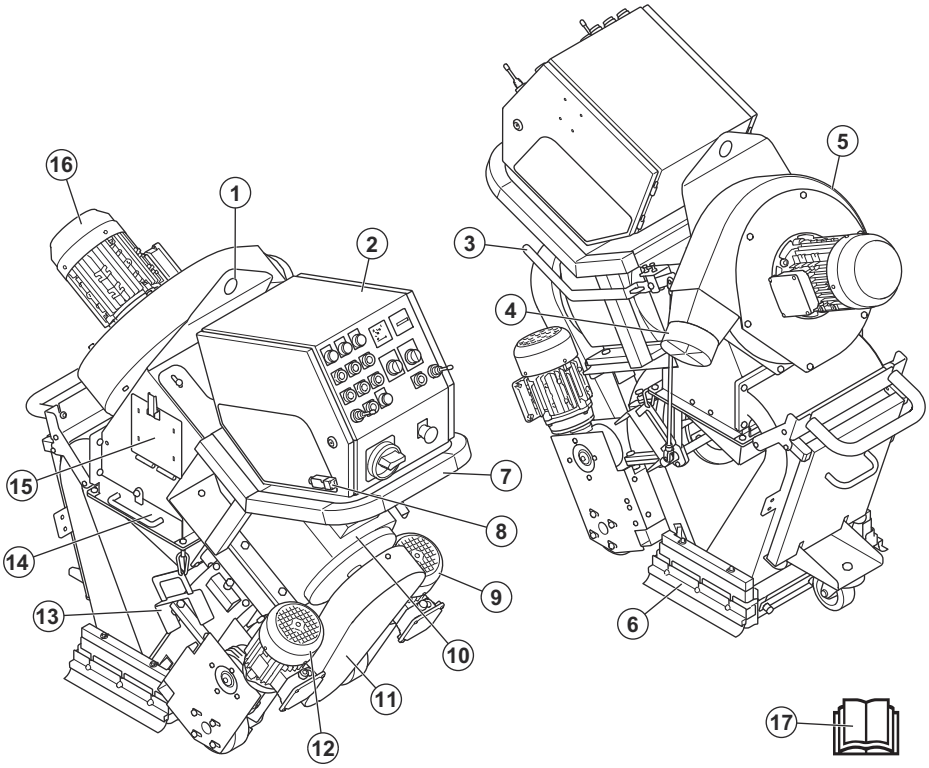

1. Emelőszem
2. Vezérlőpanel, lásd: *Vezérlőpanel172. oldalon*
3. Csiszolóanyag-szabályzókar
4. Porgyűjtő-csatlakozás
5. Ventilátoregység
6. Kefeszegély-tömítések
7. Fogantyú
8. Kezelőijelenlét-vezérlő (OPC)
9. Jobb oldali hajtómotor
10. Szórómotor
11. Hajtószíjburkolat
12. Bal oldali hajtómotor
13. Oldalsó tömítéstartó
14. Szeparátortálca
15. Szeparátorajtó
16. Ventilátoregység
17. Kezelői kézikönyv

Vezérlőpanel

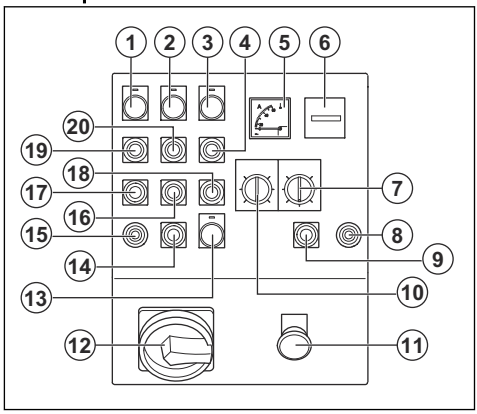

1. Vezérlőpanel visszajelzője
2. Ventilátoregység visszajelzője

3. Szórómotor visszajelzője
4. Szórómotor BE gombja
5. Áramerősség-mérő
6. Üzemóra-számláló
7. Potenciométer nyomkövetéshez
8. Hajtómotor jobb oldali botkormánya
9. „STOP” gomb a jobb oldali hajtómotorhoz
10. Sebességszabályozó
11. Vészleállító gomb
12. BE/KI főkapcsoló
13. Ellenőrző lámpa, tápellátás visszajelzője
14. „STOP” gomb a bal oldali hajtómotorhoz
15. Botkormány a bal oldali hajtómotorhoz
16. Ventilátoregység KI gombja
17. Hajtómotorok KI gombja
18. Szórómotor KI gombja
19. Hajtómotorok BE gombja
20. Ventilátoregység BE gombja

A terméken lévő jelzések



FIGYELMEZTETÉS: A termék veszélyes lehet a kezelőre és másokra, valamint a súlyos sérülésüket és halálukat okozhatja. Körültekintően járjon el, és megfelelően használja a terméket!



Olvassa el a használati utasítást, és a termék használatba vétele előtt mindenképpen legyen tisztában a benne foglaltakkal!



Használjon jóváhagyott légzésvédő készüléket.



Használjon jóváhagyott fülvédőt.



Használjon jóváhagyott védőszemüveget.



Használjon jóváhagyott védőkesztyűt.



Viseljen jóváhagyott védőlábbelit.



Forró felület.



Magas feszültség.



Emelőpont.



Ez a termék megfelel a vonatkozó EU-s irányelveknek.

Megjegyzés: A terméken szereplő többi jel/címke egyes piacok specifikus vizsgáztatási követelményeire vonatkozik.

Típustábla

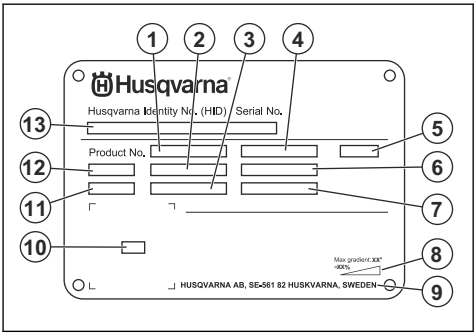

1. Termékszám
2. Termék tömege
3. Névleges teljesítmény
4. Névleges feszültség
5. Vezérlődoboz
6. Névleges áramerősség
7. Frekvencia
8. Maximális lejtési szög
9. Gyártó
10. Beolvasható kód
11. Gyártás éve
12. Modell
13. Sorozatszám

A termék károsodása

A termékben keletkezett károkért nem vállalunk felelősséget, amennyiben:

- a termék javítását helytelenül végezték;

- a termék javítása nem a gyártótól származó vagy általa jóváhagyott alkatrészekkel történt;
- a terméket nem a gyártótól származó vagy általa jóváhagyott kiegészítővel szerelték fel;
- a termék javítását nem hivatalos szakszerviz vagy jóváhagyott egyéb szerviz végezte.

Biztonság

Biztonsági meghatározások

A figyelmeztetések, óvintézkedések és megjegyzések a használati utasítás kiemelten fontos részeire hívják fel a figyelmet.

FIGYELMEZTETÉS: Akkor használatos, ha a kézikönyv utasításainak be nem tartása esetén fennáll a kezelő vagy a közelben tartózkodók sérülésének vagy halálának veszélye.

VIGYÁZAT: Akkor használatos, ha a kézikönyv utasításainak be nem tartása esetén fennáll a vagyoni kár, illetve a termék vagy a környező terület károsodásának veszélye.

Megjegyzés: További információt biztosít az adott helyzetben szükséges tennivalókról.

Általános biztonsági utasítások

FIGYELMEZTETÉS: A termék használata előtt olvassa el az alábbi figyelmeztetéseket.

- Ez a termék veszélyes szerszám, ha nem körültekintően járnak el a használata során, vagy nem megfelelőképpen használják. A gép a kezelő és mások súlyos sérülését és halálát is okozhatja. A termék használata előtt mindenképpen olvassa el figyelmesen a jelen használati utasítás tartalmát.
- A terméket csökkent fizikai, érzékelési vagy mentális képességekkel rendelkező, illetve a szükséges tapasztalattal és tudással nem rendelkező személy (beleértve a gyermekeket is) nem használhatja.
- Tegyen el minden figyelmeztetést és utasítást.
- Minden vonatkozó törvénynek és előírásnak meg kell felelni.
- A gépkezelőnek és a gépkezelő munkaadójának ismernie kell a termék kezelésével kapcsolatos kockázatokat, és meg kell akadályozniuk őket.
- Senkinek ne engedélyezze a termék használatát, amíg figyelmesen el nem olvasta a használati utasítás tartalmát.
- Ne használja a terméket, ha nem kapott képzést a használatára. Ügyeljen arra, hogy minden kezelő képzésben részesüljön.
- A terméket gyermekek nem használhatják.
- Kizárólag jóváhagyott személyek számára engedélyezze a termék használatát.
- A kezelő tartozik felelősséggel az olyan balesetekért, amelyek más személyekkel vagy vagyontárgyaikkal történnek.
- Ne használja a terméket, ha fáradt, beteg, illetve alkohol, drog vagy gyógyszer hatása alatt áll.
- Mindig megfontoltan és előrelátóan cselekedjen.
- Tartsa tisztán a terméket. Ügyeljen arra, hogy a jelek és címkék jól olvashatóak legyenek.
- Ne használja a terméket, ha az sérült vagy nem működik megfelelően.
- Ne végezzen módosításokat a terméken.
- Ne működtesse a terméket, ha előfordulhat, hogy más személyek módosításokat végeztek a terméken.

Biztonsági utasítások az üzemeltetéshez

FIGYELMEZTETÉS: A termék használata előtt olvassa el az alábbi figyelmeztetéseket.

- Használjon személyi védőfelszerelést! Lásd: *Személyi védőfelszerelés176. oldalon*.
- Az erős rezgés a vérkeringési zavarokban szenvedő személyeknél ér- vagy idegsérüléseket okozhat. Forduljon orvoshoz, ha olyan tüneteket tapasztal, amelyek az erős rezgés hatására jöhettek létre. Ezek a tünetek lehetnek többek között: zsibbadás, érzéskiesés, bizsergés, szúró érzés, fájdalom, erőtlenség, a bőr színének vagy felületének megváltozása. A tünetek többnyire az ujjakban, a kézben vagy a csuklóban jelentkeznek.
- A terméket kizárólag akkor indítsa el, ha minden védőburkolat fel van szerelve.
- Mindenképpen ismernie kell a motorok gyors vészhelyzeti leállításával kapcsolatos eljárást.
- Mielőtt felügyelet nélkül hagyná a terméket, állítsa le a motorokat és válassza le a tápkábelt. Ügyeljen arra, hogy ne álljon fenn a véletlen elindítás veszélye.
- Ügyeljen arra, hogy a ruházat, a hosszú haj és a lelógó ékszerek ne kerüljenek a mozgó alkatrészek közé.
- A termék működtetése során ügyeljen a biztonságos, stabil testtartásra.
- Ellenőrizze, hogy nincsenek-e kilazult csavarok és anyák.

- Működés közben ne emelje fel és ne döntse meg a terméket. A csiszolóanyag nagy sebességgel lép ki a termékből, és sérülést okozhat. Mindig húzza ki a hálózati csatlakozót, mielőtt felemeli vagy megdönti a terméket.
- Ügyeljen arra, hogy működés közben a szeparátor és a szeparátortálca zárva legyen.
- Kizárólag akkor működtesse a terméket, ha baleset esetén segítséget kaphat.
- Mindig eredeti tartozékokat használjon. További információért forduljon Husqvarna szakkereskedőjéhez.
- Ha a termék rezegni kezd, illetve ha a zajszintje szokatlanul magas, azonnal állítsa le a terméket. Húzza ki a csatlakozódugót. Ellenőrizze, hogy a termék sérülésmentes-e. Javítsa ki a sérüléseket, vagy végeztesse el a javításokat egy jóváhagyott szervizműhellyel.
- A por eltávolítása érdekében a terméket mindig csatlakoztassa egy porgyűjtőhöz.
- Ne húzza meg a porgyűjtő tömlőjét. A termék felborulhat és sérülést vagy kárt okozhat.
- Tartsa bekapcsolva a porgyűjtőt, amíg a motorok teljesen le nem állnak.
- A terméket csak mögötte állva, két kézzel a fogantyút tartva működtesse.
- Győződjön meg arról, hogy a fogantyúkon nincs zsír vagy olaj.
- Ellenőrizze, hogy a kefeszegély tömítései nem sérültek-e.
- Ügyeljen arra, hogy a kefeszegély tömítései a megfelelő magasságban legyenek felszerelve.
- Mindig jóváhagyott csiszolóanyagot használjon. További információért forduljon Husqvarna szakkereskedőjéhez. Lásd: *Jóváhagyott csiszolóanyag202. oldalon*.
- Győződjön meg arról, hogy a ventilátoregység a megfelelő irányba forog. A megfelelő forgásirányt egy nyíl jelzi a ventilátoregység burkolatán.
- Ügyeljen arra, hogy a normál fékek ne léphessenek működésbe.

Rezgéssel kapcsolatos biztonsági tudnivalók

FIGYELMEZTETÉS: A termék használata előtt olvassa el az alábbi figyelmeztetéseket.

- A termék működtetése során rezgések jutnak a termékből a gépkezelőbe. A termék rendszeres és gyakori működtetése a gépkezelő sérüléseit okozhatja, vagy súlyosbíthatja a sérüléseket. Sérülések érhetik az ujjakat, a kézfejet, a csuklót, a kart, a vállat és/vagy az idegeket és más testrészek vérellátását. A sérülések súlyos elesettséget és/vagy maradandó károsodást okozhatnak, és hetek, hónapok vagy évek elteltével fokozódhatnak. A lehetséges sérülések magukban foglalják a keringési rendszer, az idegrendszer, az ízületek és egyéb testrészek károsodását.
- A tünetek a termék működtetése során és máskor egyaránt jelentkezhetnek. Ha tüneteket észlel, és folytatja a termék működtetését, akkor a tünetek súlyosbodhatnak vagy állandósulhatnak. Ha az alábbi vagy egyéb tünetek jelentkeznek, kérjen orvosi segítséget:
  - Zsibbadás, érzéskiesés, bizsergés, szúró érzés, fájdalom, égő érzés, lüktetés, merevség, ügyetlenség, erőtlenség, a bőr színének vagy felületének megváltozása.
- A tünetek hideg hőmérséklet esetén erősödhetnek. Ha a terméket hideg környezetben működteti, viseljen meleg ruházatot, és tartsa melegen a kezét.
- A helyes rezgésszint fenntartása érdekében a termék karbantartását és működtetését a használati utasításban foglaltaknak megfelelően végezze.
- A termék fel van szerelve egy rezgéscsillapító rendszerrel, amely csökkenti a fogantyúkból a kezelőbe jutó rezgéseket. Hagyja, hogy a termék Ön helyett dolgozzon.
- Kizárólag a fogantyún vagy a fogantyúkon tartsa a kezét. Minden más testrészét tartsa a terméktől távol.
- Ha hirtelen erős rezgést érez, azonnal állítsa le a terméket. Ne folytassa a gép működtetését, amíg meg nem szüntette a felerősödött rezgés okát.

Porvédelem

FIGYELMEZTETÉS: A termék használata előtt olvassa el az alábbi figyelmeztetéseket.

- A termék működtetése során por juthat a levegőbe. A por súlyos sérülést és maradandó egészségügyi problémákat okozhat. A szilícium-dioxid port számos hatóság károsnak minősít. Az ilyen egészségügyi problémákra jelentenek példát az alábbiak:
  - Halálos tüdőbetegségek, pl. krónikus bronchitis, szilikózis és tüdőfibrózis
  - Rák
  - Születési rendellenességek
  - Bőrgyulladás
- A levegőbe, valamint a berendezésre, felületekre, ruházatra és testrészekre jutó por és gőzök mennyiségének csökkentése érdekében használjon megfelelő felszerelést. Példa a szabályozókra a porgyűjtő rendszerek. A lehetséges esetekben a kialakulási helyén csökkentse a por mennyiségét. Ügyeljen arra, hogy a berendezés megfelelően legyen felszerelve, és hogy biztosított legyen a rendszeres karbantartása.
- Használjon jóváhagyott légzésvédőt. Ügyeljen arra, hogy a légzésvédő készülék a munkavégzési területen jelen lévő veszélyes anyagoknak megfelelő legyen.

- Ügyeljen arra, hogy a munkavégzési területen megfelelő legyen a légáramlás.

Zajvédelem

FIGYELMEZTETÉS: A termék használata előtt olvassa el az alábbi figyelmeztetéseket.

- A magas zajszintek és a hosszú távú zajártalom halláskárosodást okozhat.
- A zajszint minimális szinten tartása érdekében a termék karbantartását és működtetését a használati utasításban foglaltaknak megfelelően végezze.
- A termék használatakor viseljen jóváhagyott hallásvédőt.
- Hallásvédő használata közben is figyeljen a veszélyjelzésekre és a kiáltásokra. A termék leállítása esetén távolítsa el a hallásvédőt, kivéve, ha a munkavégzési terület zajszintje szükségessé teszi a hallásvédő használatát.

Személyi védőfelszerelés

FIGYELMEZTETÉS: A termék használata előtt olvassa el az alábbi figyelmeztetéseket.

- Amikor a terméket használja, mindig viseljen jóváhagyott személyi védőfelszerelést. A személyi védőfelszerelés nem küszöböli ki teljes mértékben a sérülés kockázatát, de csökkenti a sérülés mértékét, ha bekövetkezik a baleset. Kérje az illetékes kereskedő segítségét a megfelelő személyi védőfelszerelés kiválasztásában és hogy mikor kell azokat használni.
- Rendszeresen ellenőrizze a személyi védőfelszerelés állapotát.
- Használjon jóváhagyott fülvédőt.
- Használjon jóváhagyott légzésvédőt.
- Használjon jóváhagyott, oldalsó elemekkel ellátott szemvédőt.
- Használjon védőkesztyűt.
- Használjon acéllemezes lábujjvédővel és csúszásgátló talppal ellátott védőbakancsot.
- Használjon jóváhagyott munkavédelmi ruházatot vagy azzal egyenértékű, testhezálló ruházatot, azaz hosszú ujjú és szárú ruhadarabokat.

Tűzoltó készülék

- A gép működtetése közben tartson a közelben tűzoltó készüléket.
- Használjon poroltó készüléket vagy szén-dioxidos tűzoltó készüléket.

A munkaterület biztonsága

FIGYELMEZTETÉS: A termék használata előtt olvassa el az alábbi figyelmeztetéseket.

- A felhasználó felelőssége a kezelendő felület vizsgálata. A felhasználónak a kezelendő felületről szerzett információk alapján kockázatértékelést kell végeznie, és megfelelő óvintézkedéseket kell tennie a munka elvégzéséhez.
- Ne használja a terméket ködben, esőben, erős szélben, illetve villámlás kockázata vagy egyéb kedvezőtlen időjárási körülmények esetén.
- Ügyeljen az olyan személyekre, tárgyakra és helyzetekre, amelyek akadályozzák a termék biztonságos üzemeltetését.
- Ne használja a terméket tűz- vagy robbanásveszélyes területeken. A termék szikrákat hoz létre, és a gyúlékony anyagok a porral vagy a füsttel elkeveredve lángra kaphatnak.
- Tartsa távol a gyerekeket, a nézelődőket és az állatokat a munkaterülettől, illetve biztonságos távolságban a terméktől. A biztonságos távolság 15 m (49 láb).

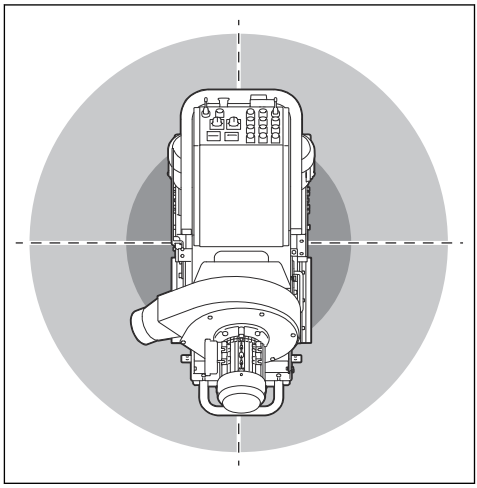

- Tartsa távol a nézelődőket és az állatokat a munkaterülettől, illetve biztonságos távolságban a terméktől.
- Győződjön meg arról, hogy csak illetékes személyek tartózkodnak a munkavégzési területen.
- Tartsa tisztán és megfelelő fényviszonyok között a munkavégzési területet. A zsúfolt vagy sötét területeken könnyen bekövetkeznek balesetek.
- A termék használata előtt távolítsa el a különböző tárgyakat, például csavarokat, huzalokat és köveket a munkaterületről.
- Győződjön meg arról, hogy nincsenek kábelek vagy tömlők a termék működési irányában.

- Győződjön meg róla, hogy az egyenetlen felületek, például hegesztett varratok vagy padlótalálkozások nem akadályozzák a terméket.
- Ügyeljen arra, hogy biztosított legyen a munkavégzési terület megfelelő légáramlása.

Elektromos biztonság

FIGYELMEZTETÉS: Az elektromos termékek esetében mindig fennáll az áramütés veszélye. Ne használja a terméket rossz időjárási viszonyok között. Ne kerüljön villámhárítóval vagy fémtárgyakkal érintkezésbe. A sérülések elkerülése érdekében mindig a használati utasításban megadottak szerint használja a terméket.

FIGYELMEZTETÉS: Mindig érintésvédelmi relével (RCD) felszerelt tápegységet használjon. Az RCD csökkenti az áramütés kockázatát.

FIGYELMEZTETÉS: Magas feszültség. A tápegység villamossági szempontból nem védett alkatrészeket tartalmaz. Mindig húzza ki a csatlakozódugót, mielőtt felnyitná a vezérlődoboz fedelét.

FIGYELMEZTETÉS: A gépen lévő csatlakozókimenet csak a kézikönyvben megadott célokra használható.

VIGYÁZAT: Az elektromos hálózat vagy a generátor tápfeszültségének kellően erősnek és állandónak kell lennie ahhoz, hogy a motor gond nélkül működjön. A nem megfelelő feszültség miatt megnövekedhet az áramfogyasztás és olyan mértékben megemelkedhet a motor hőmérséklete, hogy a biztonsági áramkör működésbe léphet. A tápkábelnek meg kell felelnie nemzeti és helyi előírásoknak. A hálózati aljzat áramerősség-besorolásának meg kell egyeznie a termék hálózati csatlakozójának és hosszabbítókábelének áramerősség-besorolásával.

Ha az elektromos hálózat nagyobb rendszerellenállással rendelkezik, a termék indításakor rövid feszültségesések léphetnek fel. Ez befolyásolhatja más termékek működését, pl. villogó fényforrások.

- A hálózati csatlakozónak illeszkednie kell az aljzatba. A dugón soha semmilyen átalakítást ne végezzen. Ne használjon adapter dugaszt a földelt motoros szerszámokhoz. Kisebb az áramütés veszélye, ha eredeti dugókat és hozzájuk illő aljzatokat használ.
- Kerülje el az érintkezést a földelt felületekkel, pl. csövekkel, radiátorokkal, tűzhelyekkel és hűtőszekrényekkel. Megnövekszik az áramütés veszélye, ha teste le van földelve.
- Győződjön meg róla, hogy az áramellátás, a biztosíték és a hálózat feszültsége megegyezik a termék típustábláján feltüntetett feszültséggel.
- Mindig állítsa le a terméket, mielőtt kihúzza a tápkábelt.
- Mielőtt a terméket csatlakoztatja a tápellátáshoz, győződjön meg arról, hogy a főkapcsoló KI állásban van.
- Ha hosszabb ideig nem használja a terméket, mindig húzza ki a hálózati csatlakozót.
- Ne használja a terméket, ha a tápkábel vagy a hálózati csatlakozó sérült. A sérülések és a veszély elkerülése végett, ha tápkábel megsérült, azt a gyártónak, szervizműhelynek vagy képzett szakembernek kell kicserélnie. A sérült kábel súlyos sérüléseket, de akár halált is okozhat.
- Megfelelő módon használja a kábelt. Ne használja a tápkábelt a készülék mozgatásához, húzásához vagy hálózatról való lecsatlakoztatásához. A tápkábelt a hálózati csatlakozónál fogva húzza ki. Ne a tápkábelt húzza.
- A terméket csak száraz felületeken használja.
- A termék esőtől távol tartandó. A termékbe jutó víz növeli az áramütés kockázatát.
- Mindig húzza ki a tápkábelt, amikor a motorkábelt és a vezérlődobozt csatlakoztatja vagy szétválasztja.
- A hőkapcsoló véletlen visszaállítása miatti veszély elkerülése érdekében ezt a készüléket nem szabad külső kapcsolóberendezésen, például időzítőn keresztül táplálni, és nem szabad olyan áramkörhöz csatlakoztatni, amelyet a közmű rendszeresen be- és kikapcsol.
- Győződjön meg arról, hogy a termék áramellátását kizárólag ipari célra használt külön transzformátorok biztosítják.

Földelt termékre vonatkozó utasítások

FIGYELMEZTETÉS: A hibás csatlakozás áramütést okozhat. Ha nem biztos abban, hogy a hálózati aljzat megfelelően van-e földelve, forduljon egy hivatásos villanyszerelőhöz.

Ne módosítsa a hálózati csatlakozó gyári kialakítását. Ha a hálózati csatlakozó vagy a tápkábel megsérült vagy ki kell cserélni, forduljon a Husqvarna márkaszervizhez. Kövesse a helyi szabályozásokat és törvényeket.

Ha nincs teljesen tisztában a földelt termékre vonatkozó utasításokkal, forduljon egy hivatásos villanyszerelőhöz.

Csak földelt kültéri hosszabbítókábelt használjon földelt dugóval és földelt aljzattal, amelybe illeszkedik a termék hálózati dugója.

A termék földelt tápkábellel és hálózati csatlakozóval rendelkezik. Mindig földelt hálózati aljzathoz csatlakoztassa a terméket. Ez csökkenti az áramütés kockázatát.

Ne használjon hálózati adaptert a termékhez.

Hosszabbító kábelek

- Kizárólag jóváhagyott, megfelelő tulajdonságokkal rendelkező hosszabbítókábeleket használjon.
- A kábelen lévő névleges értéknek meg kell egyeznie vagy nagyobbnak kell lennie a termék típustábláján feltüntetett értéknél.
- Használjon földelt hosszabbító kábeleket.
- Ha kültéren használja a terméket, használjon kültéri használathoz megfelelő hosszabbítókábelt. Ez csökkenti az áramütés kockázatát.
- A hosszabbítókábel csatlakozását tartsa szárazon és úgy, hogy ne érintkezzen a talajjal.
- Tartsa távol a hosszabbítókábelt hőtől, olajtól, éles szélektől vagy mozgó alkatrészektől. A sérült kábel növeli az áramütés kockázatát.
- Ellenőrizze, hogy a hosszabbítókábel jó állapotban van-e, illetve nem sérült-e.
- Feltekert állapotban ne használja a hosszabbítókábelt. Ennek hatására a hosszabbítókábel felforrósodhat.
- Ügyeljen arra, hogy a hosszabbítókábel ne legyen útban, és a termék útjában a működös során. Ez megakadályozza, hogy a hosszabbítókábel megsérüljön.

Biztonsági eszközök a terméken

FIGYELMEZTETÉS: A termék használata előtt olvassa el az alábbi figyelmeztetéseket.

- Ne használja a terméket sérült vagy nem megfelelően működő biztonsági eszközökkel.
- Naponta végezze el a biztonsági eszközök ellenőrzését. Ha a biztonsági eszközök sérültek vagy nem működnek megfelelően, forduljon a Husqvarna szakszervizhez.
- Ne módosítsa a biztonsági eszközöket

BE/KI kapcsoló

A BE/KI kapcsoló gomb a termék tápellátásának elindítására és leállítására szolgál.

A BE/KI kapcsoló ellenőrzése

1. Fordítsa el a vészleállító gombot (A) az óramutató járásával megegyező irányba, ezzel biztosítva, hogy a vészleállító gomb inaktív.

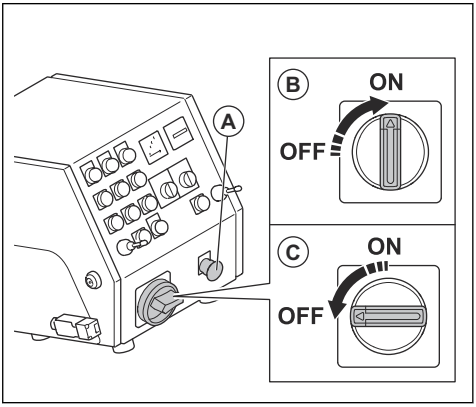

2. Fordítsa a BE/KI kapcsolót BE állásba (B).
3. Ellenőrizze, hogy a vezérlőpanel ellenőrző lámpája világít-e.
4. Fordítsa a BE/KI kapcsolót KI állásba (C).
5. Ellenőrizze, hogy a vezérlőpanel jelzőlámpája kialszik-e.

Hajtómotorok BE/KI gombjai

A hajtómotorok BE/KI kapcsoló gombjai a hajtómotorok beindítására és leállítására szolgálnak. Lásd: *A hajtómotorok ellenőrzése178. oldalon*.

A hajtómotorok ellenőrzése

1. Fordítsa el a vészleállító gombot az óramutató járásával megegyező irányba, ezzel biztosítva, hogy a vészleállító gomb inaktív.
2. Állítsa a gyújtáskapcsolót bekapcsolt helyzetbe.
3. Nyomja meg a hajtómotorok BE gombját (A).

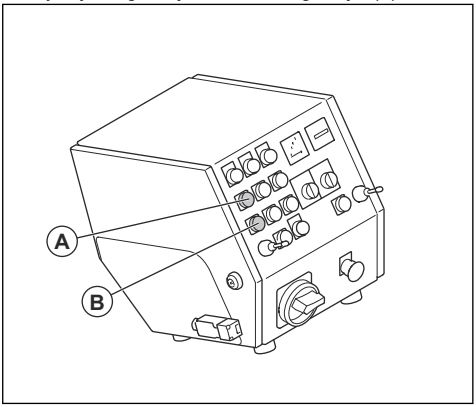

4. Győződjön meg arról, hogy a jelzőfény világít-e.
5. Állítsa a sebességszabályozót az 1-es helyzetbe.
6. Tolja előre a 2 botkormányt. Győződjön meg arról, hogy a termék előremenetben működik-e.

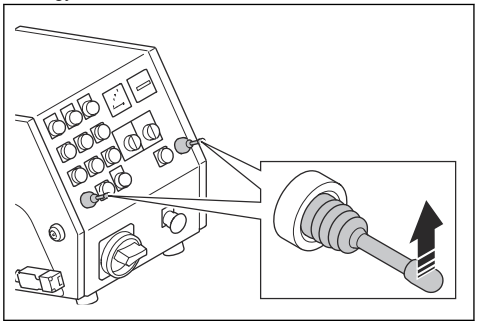

7. Állítsa a 2 botkormányt semleges helyzetbe. Ügyeljen arra, hogy a termék megálljon.
8. Húzza a 2 botkormányt hátrafelé. Győződjön meg arról, hogy a termék hátramenetben működik-e.
9. Állítsa a 2 botkormányt semleges helyzetbe.
10. Nyomja meg a hajtómotorok KI gombját (B).
11. Győződjön meg róla, hogy a visszajelző kikapcsol-e.

Ventilátoregység BE/KI kapcsoló gombjai

A ventilátoregység BE/KI kapcsoló gombjai a ventilátoregység indítására és leállítására szolgálnak. Lásd: *A ventilátoregységen található BE/KI gombok ellenőrzése179. oldalon*.

A ventilátoregységen található BE/KI gombok ellenőrzése

1. Fordítsa el a vészleállító gombot az óramutató járásával megegyező irányba, ezzel biztosítva, hogy a vészleállító gomb inaktív.
2. Állítsa a gyújtáskapcsolót bekapcsolt helyzetbe.
3. Nyomja meg a ventilátoregység BE gombját (A).

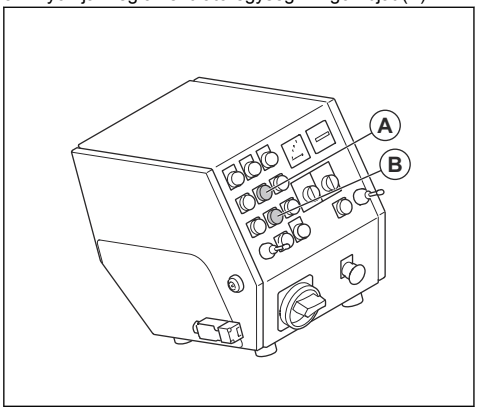

4. Ügyeljen arra, hogy a ventilátoregység elinduljon.
5. Nyomja meg a ventilátoregység KI gombját (B).
6. Ügyeljen arra, hogy a ventilátoregység leálljon.

Szórómotor BE/KI kapcsoló gombjai

A szórómotor BE/KI kapcsoló gombjai a szórómotor beindítására és leállítására szolgálnak. Lásd: *A szórómotor BE/KI kapcsoló gombjainak ellenőrzése179. oldalon*.

A szórómotor BE/KI kapcsoló gombjainak ellenőrzése

1. Fordítsa el a vészleállító gombot az óramutató járásával megegyező irányba, ezzel biztosítva, hogy a vészleállító gomb inaktív.
2. Állítsa a gyújtáskapcsolót bekapcsolt helyzetbe.
3. Nyomja meg a szórómotor BE gombját (A).

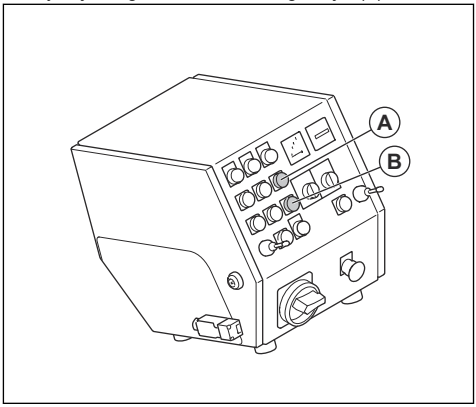

4. Ügyeljen arra, hogy a szórómotor elinduljon.
5. Nyomja meg a szórómotor KI gombját (B).
6. Ügyeljen arra, hogy a szórómotor megálljon.

Áramerősség-mérő

Az áramerősség-mérő a felület töltöttségét mutatja. A maximális áramerősség az áramerősség-mérő felett látható.

Az áramerősség-mérő ellenőrzése

Lásd: *Vezérlőpanel172. oldalon* az áramerősség-mérő elhelyezkedésével kapcsolatban.

1. Indítsa be a terméket. Lásd: *A termék elindítása185. oldalon*.
2. Várjon, amíg az áramerősség-mérő alaphelyzetbe áll.
3. Állítsa le a terméket. Lásd: *A termék leállítása 188. oldalon*.

Vészleállító gomb

A vészleállító gomb a motorok gyors leállítására szolgál.

A vészleállító gomb ellenőrzése

Lásd: *Vezérlőpanel172. oldalon* a vészleállító gomb elhelyezkedésével kapcsolatban.

1. Fordítsa el a vészleállító gombot az óramutató járásával megegyező irányba, ezzel biztosítva, hogy a vészleállító gomb inaktív.
2. Indítsa be a terméket. Lásd: *A termék elindítása185. oldalon*.
3. Nyomja meg a vészleállító gombot.
4. Győződjön meg arról, hogy a motorok leálltak.
5. Fordítsa el a vészleállító gombot az óramutató járásával egyező irányba a kioldáshoz.

Kezelőijelenlét-vezérlő (OPC)

Amikor az OPC be van kapcsolva, a motor leáll. Lásd: *A kezelőijelenlét-vezérlő (OPC) ellenőrzése180. oldalon*.

A kezelőijelenlét-vezérlő (OPC) ellenőrzése

1. Indítsa be a terméket. Lásd: *A termék elindítása185. oldalon*.
2. Húzza ki az OPC-kulcsot. Ha a motor 3 másodpercen belül nem áll le, forduljon egy hivatalos Husqvarna szakszervizhez.

Biztonsági utasítások a karbantartáshoz

FIGYELMEZTETÉS: A termék használata előtt olvassa el az alábbi figyelmeztetéseket.

- Csak a használati utasításban megadott karbantartást végezze el. Minden egyéb szervizelési munkát hagyjon egy hivatalos szervizműhelyre.
- Ha a karbantartást nem megfelelően és rendszeresen végezték el, nő a termék sérülésének és károsodásának kockázata.
- A karbantartás elvégzése előtt tisztítsa meg a terméket a veszélyes anyagok eltávolítása érdekében.
- A termék karbantartását stabil, vízszintes talajon végezze. Biztosítsa, hogy a termék ne mozdulhasson el.
- Ne végezzen módosításokat a terméken. A gyártó által nem jóváhagyott módosítások súlyos sérülést vagy halált okozhatnak.
- A sérült, kopott vagy törött alkatrészt cserélje ki.
- Ne használjon nagynyomású tisztítóberendezést a termék tisztításához.
- Csak szöszmentes tisztítókendőt használjon.
- Mindig eredeti tartozékokat és pótalkatrészeket használjon. A gyártó által nem jóváhagyott tartozékok és pótalkatrészek súlyos sérülést vagy halált okozhatnak.
- Karbantartás után ellenőrizze a termék rezgésszintjét. Ha nem megfelelő, forduljon egy hivatalos szervizközponthoz.
- A termék rendszeres szervizelését hivatalos szervizműhellyel kell elvégeztetni.

Üzemeltetés

Bevezető

FIGYELMEZTETÉS: A termék működtetése előtt el kell olvasnia és meg kell értenie a biztonságról szóló fejezetet.

A termék működtetése előtti teendők

1. Olvassa el figyelmesen a használati utasítást, és győződjön meg arról, hogy megértette a benne foglaltakat.
2. Olvassa el figyelmesen a porgyűjtő kezelői kézikönyvét, és győződjön meg arról, hogy megértette a benne foglaltakat.
3. Ha a terméket áramforrással együtt üzemelteti, győződjön meg róla, hogy elolvasta és megértette az áramforrás kezelési útmutatóját.
4. Használjon személyi védőfelszerelést. Lásd: *Személyi védőfelszerelés176. oldalon*.
5. Győződjön meg arról, hogy csak illetékes személyek tartózkodnak a munkavégzési területen.
6. Végezze el a napi karbantartást. Lásd: *Karbantartási terv188. oldalon*.
7. Ellenőrizze, hogy a termék helyesen van-e összeszerelve, és nem sérült-e.
8. Ellenőrizze, hogy a csavarok és az anyák szorosan meg vannak-e húzva.
9. Győződjön meg róla, hogy a szórófejek lapátjai, az adagolócső és a tömítések sérülésmentesek és nincsenek elkopva. Cserélje ki az alkatrészeket, ha a korong vastagságának 75%-a elkopott.
10. Ellenőrizze, hogy a szeparátor sértetlen.
11. Győződjön meg róla, hogy a szeparátor a szeparátortálcáig fel van töltve csiszolóanyaggal.
12. Ügyeljen arra, hogy a kefeszegély tömítései a megfelelő magasságban legyenek felszerelve. Lásd: *A kefeszegély-tömítések megfelelő magasságának beállítása181. oldalon*.

13. Helyezze a terméket a munkaterületre. Ügyeljen arra, hogy a felület vízszintes legyen. Ügyeljen arra, hogy a termék munkaterületre történő szállítása megfelelő és biztonságos módon történjen. Lásd: *Szállítás, tárolás és ártalmatlanítás196. oldalon*.
14. Szerelje fel az oldalsó tömítéseket. Lásd: *Az oldalsó tömítések felszerelése182. oldalon*.
15. Csatlakoztasson porgyűjtőt a termékhez. Lásd: *A porgyűjtő csatlakoztatása184. oldalon*.
16. Mielőtt a terméket csatlakoztatja az áramforráshoz, győződjön meg arról, hogy a BE/KI kapcsoló KI állásban van.
17. Csatlakoztassa a terméket a tápellátáshoz. Lásd: *A termék csatlakoztatása a tápellátáshoz184. oldalon*.

Csiszolóanyag-szelep

A csiszolóanyag-szelep szabályozza a csiszolóanyag szórófejlapátok felé történő áramlását. A csiszolóanyag-szelep beállítása az áramerősség-mérőn látható. Lásd: *Áramerősség-mérő 179. oldalon*.

A csiszolóanyag-szelep beállítását a csiszolóanyag vezérlőkarjával végezheti el. Lásd: *Csiszolóanyag-szelep181. oldalon*.

A csiszolóanyag-szelep működtetése

VIGYÁZAT: Csak akkor nyissa ki a csiszolóanyag-szelepet, amikor a szórómotor üzemel.

1. Nyomja meg a csiszolóanyag-vezérlőkart a csiszolóanyag-szelep elzárásához és a csiszolóanyag áramlásának leállításához (A).

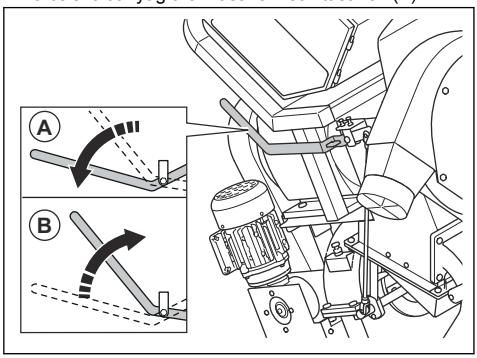

2. Húzza meg a csiszolóanyag-vezérlőkart a csiszolóanyag-szelep megnyitásához és a csiszolóanyag áramlásának elindításához (B).

Csiszolóanyag-tömítés

A csiszolóanyag-tömítés egy olyan tömítőrendszer, amelyet 2 oldalsó tömítés (A), 1 elülső tömítés (B) és 1 hátsó kefe (C) alkot. A csiszolóanyag-tömítés biztosítja, hogy a csiszolóanyag működés közben a termékben maradjon. Lásd: *Az oldalsó tömítések felszerelése182. oldalon* az oldalsó tömítésekkel kapcsolatos további információért. Lásd: *Az elülső gumitömítések cseréje193. oldalon* az elülső tömítésekkel kapcsolatos további információért.

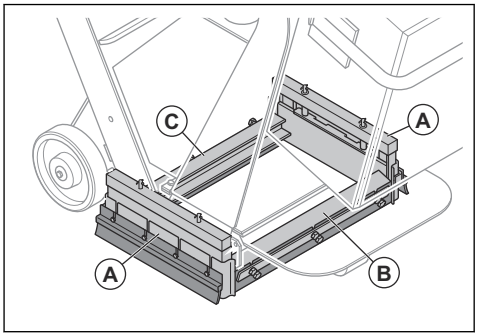

A kefeszegély-tömítések megfelelő magasságának beállítása

A kefeszegély-tömítések elhasználódnak a termék működtetése közben. A kefeszegély-tömítések magasságát rendszeres időközönként be kell állítani.

1. Lazítsa meg a 3 csavart.

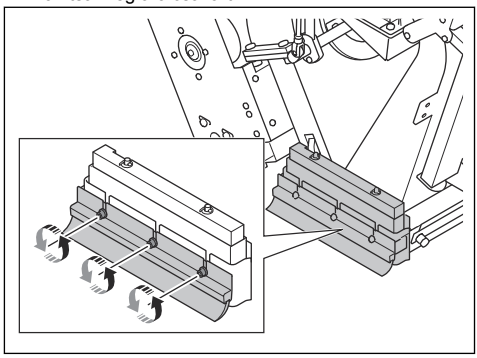

2. Állítsa be a kefeszegély-tömítések magasságát úgy, hogy azok 1 mm-rel/0,04 hüvelykkel a felület fölött legyenek.

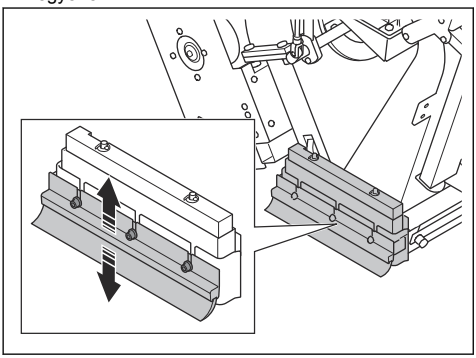

3. Húzza meg a 3 csavart.

Az oldalsó tömítések felszerelése

FIGYELMEZTETÉS: Ehhez az eljáráshoz legalább 2 fő szükséges. 1 személy szerelje fel az oldalsó tömítéseket, és 1 személy gondoskodjon arról, hogy a termék a helyén marad.

Az oldalsó tömítőrendszert 2 oldalsó fémtömítés, 2 oldalsó gumitömítés és 2 oldalsó kefe alkotja. Az oldalsó fémtömítések kiesnek az oldalsó tömítőrendszerből, amikor felemeli a terméket a felületről. A termék használata előtt szerelje fel az oldalsó tömítéseket.

1. Állítsa le a terméket vízszintes talajon.
2. Állítsa le a terméket, és hagyja lehűlni.
3. 1 személy döntse hátra a terméket, amíg a távolság (A) 120 mm / 4,7 hüvelyk nem lesz.

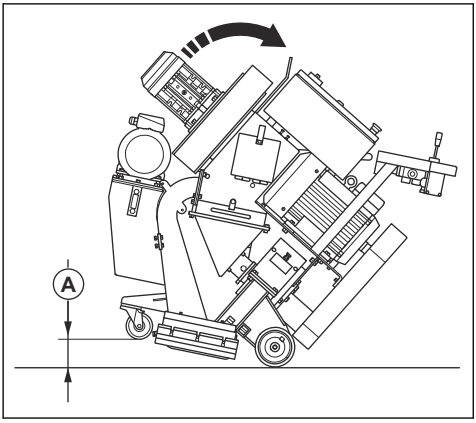

4. A második személy helyezzen egy fadarabot (B) az első kerék alá. A fadarabnak 100×100×300 mm / 4×4×12 hüvelyk méretűnek kell lennie.

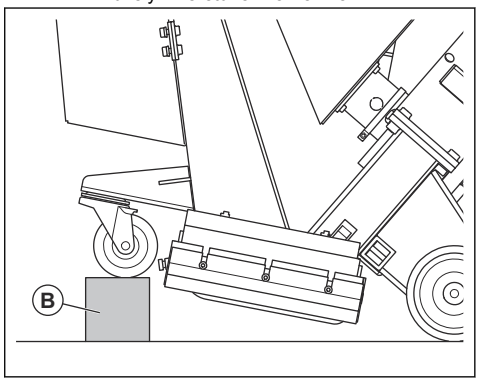

5. Míg 1 személy figyeli a folyamatot, a második személy helyezze az oldalsó tömítéseket az oldalsó tömítések dobozaiba:
   a) Helyezze az oldalsó tömítést (C) a termék egyik oldalán található oldalsó tömítések dobozába. Győződjön meg róla, hogy az oldalsó tömítés lekerekített része a termék eleje felé mutat.

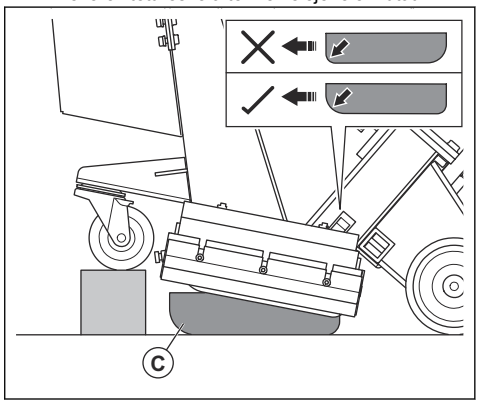

b) Helyezze az oldalsó tömítéstartót (D) az oldalsó tömítések doboza köré, hogy az oldalsó tömítés biztosan a megfelelő pozícióban maradjon.

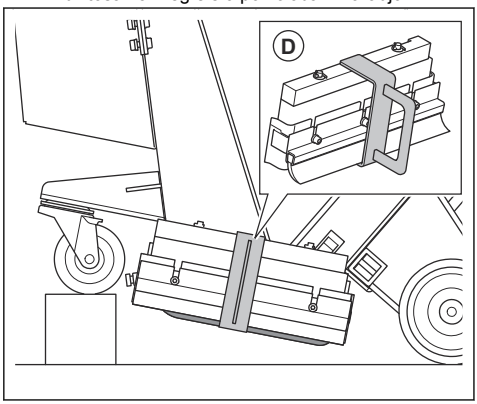

c) Helyezze fel az oldalsó tömítést a termék másik oldalára is.

6. Míg 1 személy a terméket kissé megemeli, a másik személy távolítsa el a fadarabot.
7. A terméket felemelő személy lassan leengedheti a talajra.
8. A második személy távolítsa el az oldalsó tömítéstartókat a termék mindkét oldaláról (E).

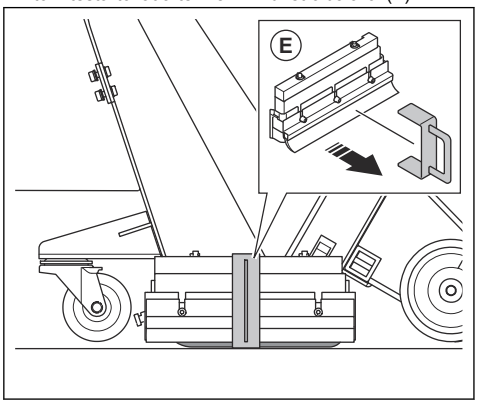

Csiszolóanyag

Forduljon Husqvarna márkakereskedőjéhez a felületi művelethez megfelelő csiszolóanyag kiválasztásához. Lásd: *Jóváhagyott csiszolóanyag202. oldalon*.

Szeparátor

A szeparátor (A) tárolja a csiszolóanyagot, és biztosítja a csiszolóanyagot a szórófejlapátok számára a garaton keresztül (B).

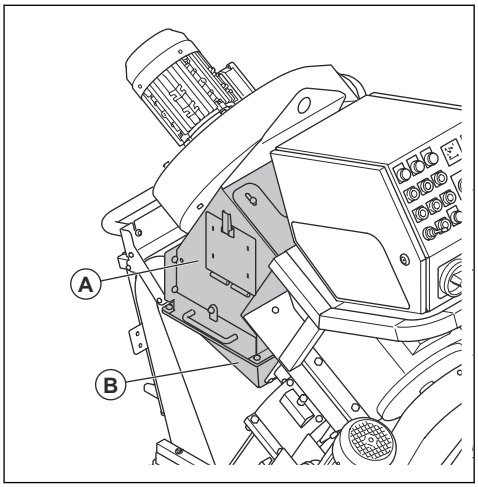

A szeparátortálca távol tartja a szennyeződést a csiszolóanyagtól és a szórófejlapátoktól.

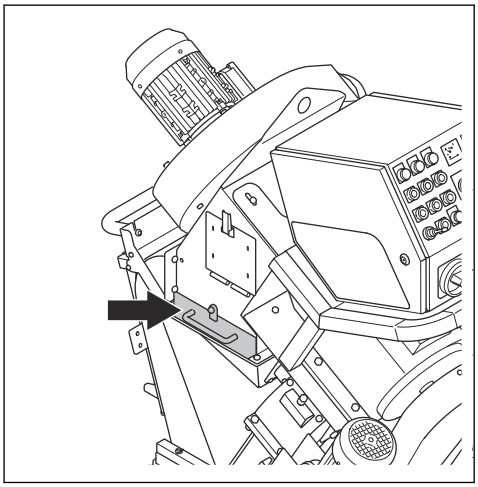

A termék csiszolóanyaggal történő feltöltése

FIGYELMEZTETÉS: Mindig használjon személyi védőfelszerelést, amikor a terméket csiszolóanyaggal tölti fel. Lásd: *Személyi védőfelszerelés176. oldalon*.

1. Ügyeljen arra, hogy a csiszolóanyag-szelep zárva legyen. Lásd: *A csiszolóanyag-szelep működtetése181. oldalon*.

2. Nyissa ki a szeparátorajtót.

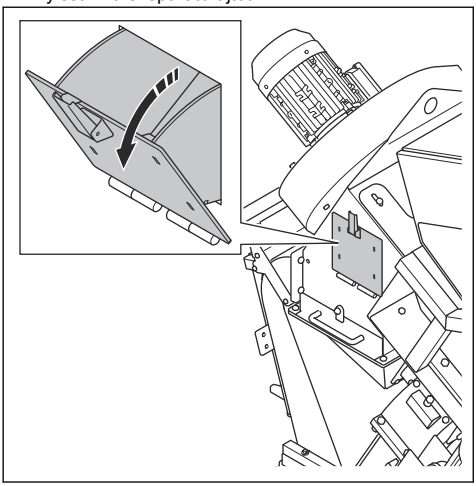

3. Nyissa ki a szeparátortálcát, és távolítsa el az összes szennyeződést, amikor betölti a csiszolóanyagot, vagy amikor szükséges.

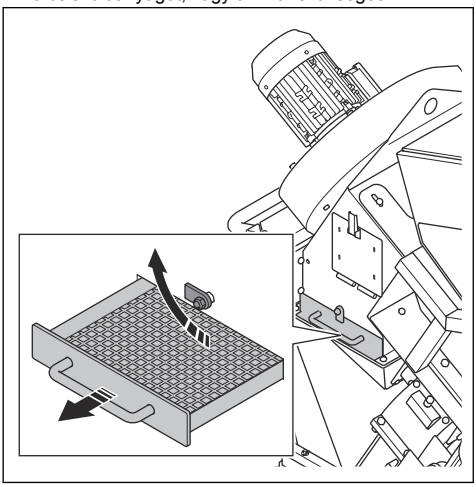

4. Töltse fel a szeparátort csiszolóanyaggal a szeparátortálcáig. Amikor szükséges, töltse fel a szeparátort csiszolóanyaggal.

A porgyűjtő csatlakoztatása

FIGYELMEZTETÉS: Ha a porgyűjtő tömlője sérült, ne használja a porgyűjtőt. Ilyen esetben megnő a veszélye, hogy egészségkárosító port lélegez be. Használjon jóváhagyott légzésvédőt.

1. Ellenőrizze a porgyűjtő tömlőjének épségét.
2. Ellenőrizze, hogy a porgyűjtőben található szűrők tiszták és sértetlenek-e.
3. Csatlakoztassa biztonságosan a porgyűjtőtömlőt a porgyűjtő csatlakozójához. Tömlőbilincsekkel és ipari ragasztószalaggal csatlakoztassa a porgyűjtő tömlőjét.

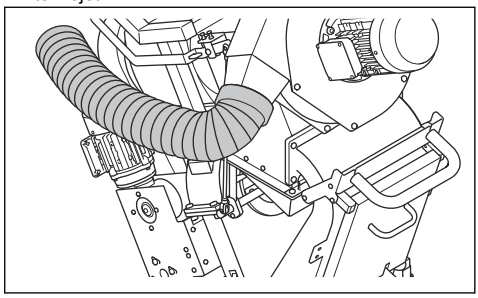

A termék csatlakoztatása a tápellátáshoz

1. Csatlakoztassa a termék hálózati csatlakozóját földelt fali aljzathoz vagy más áramforráshoz.
2. Ügyeljen arra, hogy a hálózati feszültség megegyezzen a termék típustábláján szereplő értékkel.

A ventilátoregység forgásirányának ellenőrzése

1. Indítsa be a terméket. Lásd: *A termék elindítása185. oldalon*.
2. Néhány másodperc múlva állítsa le a terméket. Lásd: *A termék leállítása 188. oldalon*.
3. Győződjön meg arról, hogy a ventilátoregység a megfelelő irányba forog. A megfelelő irányt egy nyíl jelzi a ventilátoregység burkolatán.
4. Ha a ventilátoregység forgásiránya nem megfelelő, módosítsa a tápellátás fázissorrendjét.

A megfelelő sebesség kiválasztása

A legjobb eredmény érdekében fontos, hogy a terméket a megfelelő sebességgel mozgassa. Ha a felület minősége eltérő, a sebességet úgy állítsa be, hogy egyenletes eredményt érjen el. Vizsgálja meg az eredményt, és ha szükséges, módosítsa a sebességet.

- Forgassa a sebességszabályozót az óramutató járásával egyező irányba a sebesség növeléséhez.

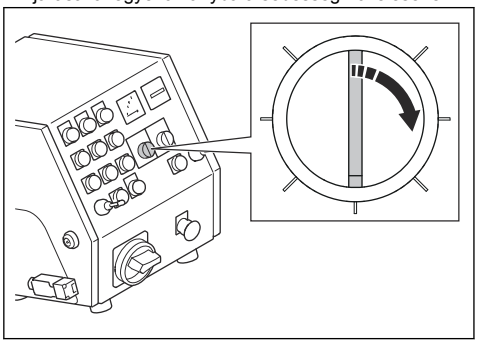

- Forgassa a sebességszabályozót az óramutató járásával ellentétes irányba a sebesség csökkentéséhez.

A termék elindítása

1. Csatlakoztassa a terméket a tápellátáshoz. Lásd: *A termék csatlakoztatása a tápellátáshoz184. oldalon*.
2. Csatlakoztassa a porgyűjtőtömlőt a termékhez. Lásd: *A porgyűjtő csatlakoztatása184. oldalon*.
3. Indítsa el a porgyűjtőt. Tekintse meg a porgyűjtő kezelői kézikönyvét.
4. Helyezze a kezelőjelenlét-vezérlő kábelét a bal csuklójára.
5. A vészleállító gombot az óramutató járásával megegyező irányban elforgatva kapcsolja ki a vészleállító gombot.
6. Állítsa a BE/KI kapcsolót BE helyzetbe (A).

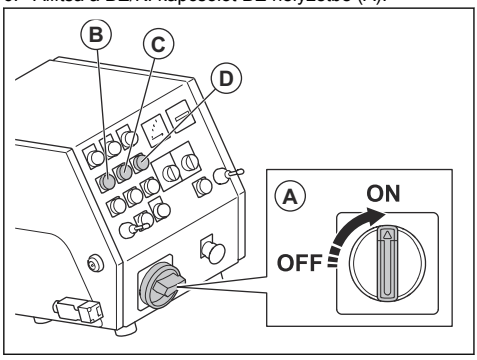

7. Indítsa el a hajtómotorokat (B) és a ventilátoregységet (C).
8. Ellenőrizze a ventilátoregység forgásirányát. Lásd: *A ventilátoregység forgásirányának ellenőrzése184. oldalon*.
9. Indítsa el a szórómotort (D).

A termék működtetése

FIGYELMEZTETÉS: Működés közben ne emelje fel és ne döntse meg a terméket. A csiszolóanyag nagy sebességgel lép ki a termékből, és sérülést okozhat.

1. Ügyeljen arra, hogy a munkaterület biztonságos legyen. Lásd: *A munkaterület biztonsága176. oldalon*.
2. Töltse fel a szeparátort csiszolóanyaggal. Lásd: *A termék csiszolóanyaggal történő feltöltése183. oldalon*.
3. Indítsa be a terméket. Lásd: *A termék elindítása185. oldalon*.
4. Állítsa a sebességszabályozó gombot a legalacsonyabb sebességre.
5. Tolja előre a 2 botkormányt a termék előrefelé történő mozgatásához.

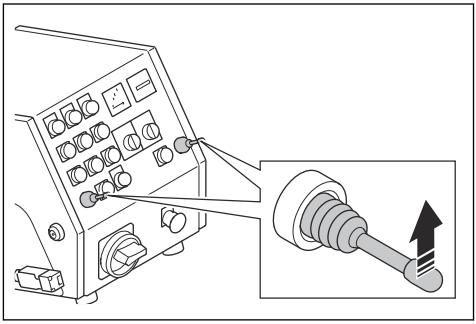

6. Nyomja le és tartsa lenyomva a bal oldali hajtómotor LEÁLLÍTÓGOMBJÁT a termék balra fordításához. Nyomja le és tartsa lenyomva a jobb oldali hajtómotor LEÁLLÍTÓGOMBJÁT a termék jobbra fordításához.
7. Húzza meg a csiszolóanyag-vezérlőkart a szelep kinyitásához. Lásd: *A csiszolóanyag-szelep működtetése181. oldalon*.
8. 2 m után nyomja meg a csiszolóanyag-vezérlőkart a szelep elzárásához.
9. Állítsa le a terméket.
10. Ellenőrizze a szórásmintát. Szükség esetén állítsa be a szórásmintát. Lásd: *A szórásminta beállítása186. oldalon*.
11. Válassza ki a megfelelő sebességet. Lásd: *A megfelelő sebesség kiválasztása184. oldalon*.

12. A terméket (A) párhuzamos nyomvonalon mozgassa. A porgyűjtőt (B) a porelszívótömlővel (C) kell a termékhez (A) csatlakoztatni.

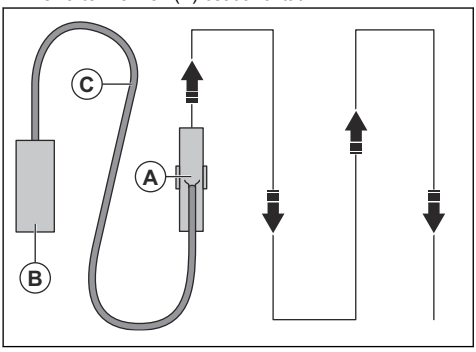

13. Tolja hátrafelé a bal oldali botkormányt a termék 360°-os szögben való balra fordításához.
14. Tolja hátrafelé a jobb oldali botkormányt a termék 360°-os szögben való jobbra fordításához.

Szórásminta

A szórásminta (A) az a felület, amely kezelést kapott.

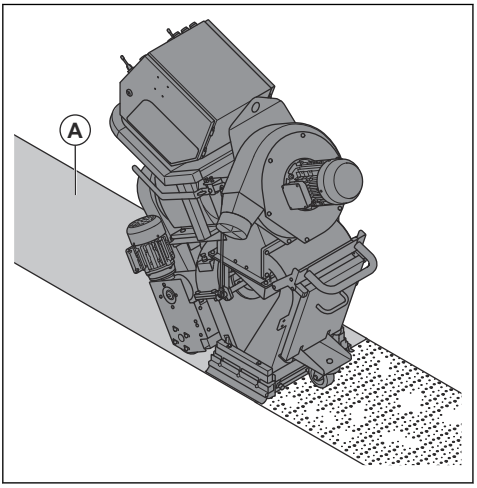

A jó eredmény érdekében az aktív területnek a szórásmintázat közepén kell lennie. Ha az aktív terület túlságosan balra vagy jobbra van, fordítsa el a szabályozóházat. Lásd: *A szórásminta beállítása186. oldalon*.

Az alábbiak vannak hatással a szórásmintára:

- A szórófejlapátok forgásiránya megfelelő.
- A szórófejlapátok, a járókerék és a szabályozóház fokozott kopása.
- A csiszolóanyag mérete. Szükség van a szórásminta beállítására, ha különböző méretű csiszolóanyagot használ.
- Az oldalsó ablak helyzete a szabályozóházban.
- A felület különböző típusai és keménysége.

A szórásminta beállítása

FIGYELMEZTETÉS: Ne állítsa be, ne lazítsa meg és ne érintse meg a ház bilincseit, az adagolócsövet és a szórófejlapátot, amikor a termék be van kapcsolva. A szórásminta beállításakor válassza le a tápegységet.

FIGYELMEZTETÉS: A szórásminta beállítása során viseljen személyi védőfelszerelést. Lásd: *Személyi védőfelszerelés176. oldalon*.

1. Nyissa ki a szeparátorajtót, és ellenőrizze, hogy van-e csiszolóanyag a garatban. Ha a garatban csiszolóanyag van, ürítse ki. Lásd: *A csiszolóanyag eltávolítása a garatból189. oldalon*.
2. Húzza ki a csatlakozódugót.
3. Távolítsa el a garatot. Lásd: *A garat eltávolítása és beszerelése190. oldalon*
4. Jegyezze fel a szabályozóház helyzetét. A szabályozóházban található mélyedést (A) használhatja kiindulópontként.

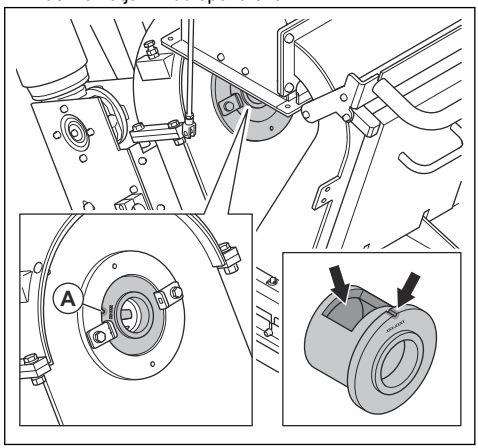

5. Lazítsa meg a ház rögzítőit.

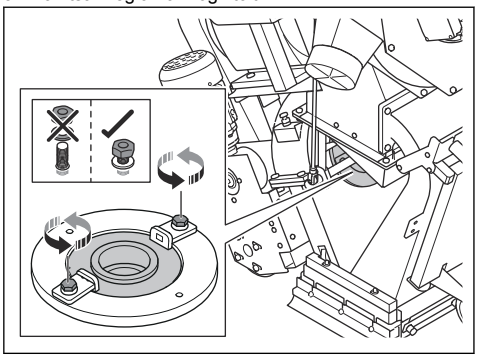

6. Ellenőrizze a szabályozóház ablakának helyzetét.

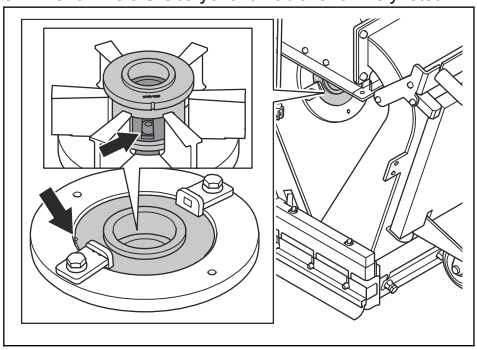

7. Fordítsa a szabályozóházat az óramutató járásával egyező irányba, ha az aktív terület túlságosan a jobb oldalon van.

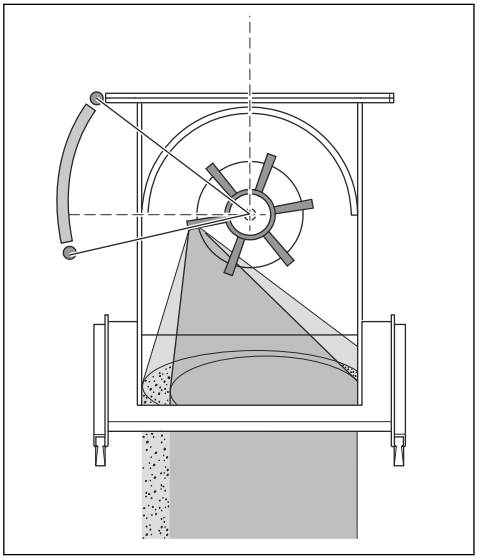

8. Fordítsa a szabályozóházat az óramutató járásával ellentétes irányba, ha az aktív terület túlságosan a bal oldalon van.

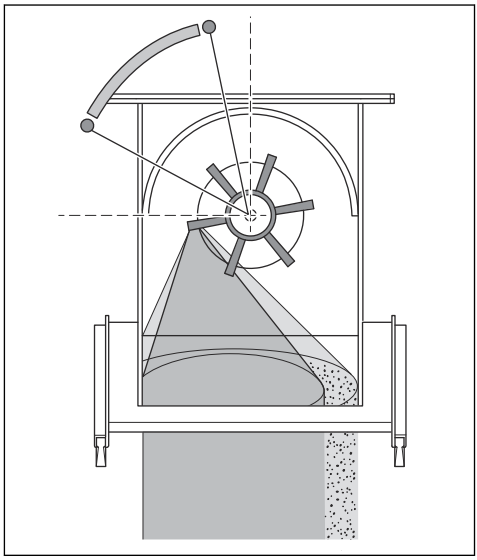

9. A megfelelő beállítás érdekében győződjön meg arról, hogy az aktív terület egyenletesen helyezkedik el a felületen.

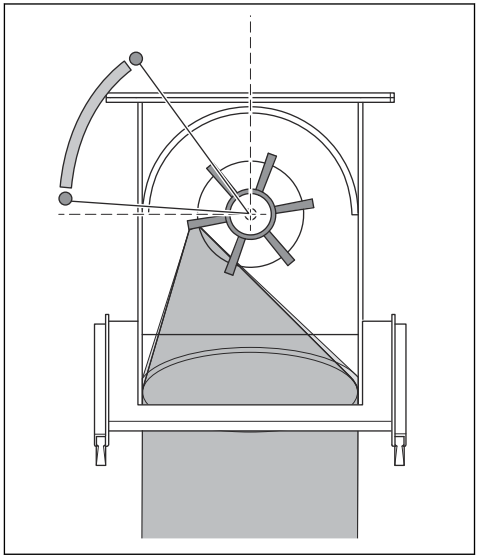

10. Ellenőrizze, hogy a járókerék (B) és a szabályozóház (C) egymáshoz viszonyítva megfelelően van-e beszerelve.

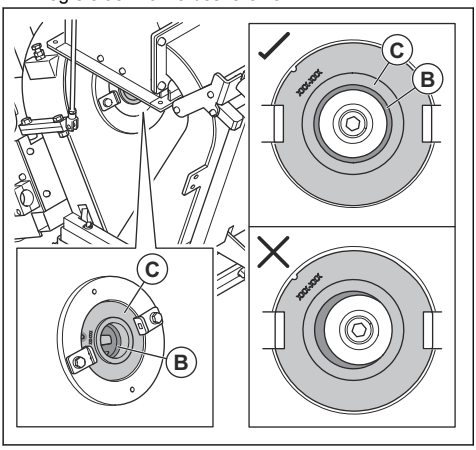

11. Húzza meg a ház rögzítőit.
12. A kezével forgassa el a járókereket és a szórófejet. Ellenőrizze, hogy nincsenek-e szokatlan zajok.
13. Szerelje fel a garatot. Lásd: *A garat eltávolítása és beszerelése190. oldalon*.

A termék leállítása

1. Zárja el a csiszolóanyag-szelepet. Lásd: *A csiszolóanyag-szelep működtetése181. oldalon*.
2. Nyomja meg a szórómotor (A), a ventilátoregység (B) és a hajtómotor (C) leállítógombját.

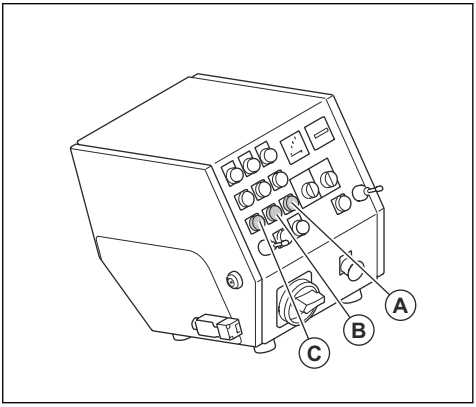

3. Fordítsa a BE/KI kapcsolót KI állásba.
4. Húzza ki a hálózati csatlakozót a hálózati aljzatból.
5. Állítsa le a porgyűjtőt. Tekintse meg a porgyűjtő kezelői kézikönyvét.

Karbantartás

Bevezetés

FIGYELMEZTETÉS: Karbantartás előtt el kell olvasnia és meg kell értenie a biztonságról szóló fejezetet.

FIGYELMEZTETÉS: A termék szervizelése és karbantartása során viseljen személyi védőfelszerelést. Lásd: *Személyi védőfelszerelés176. oldalon*.

FIGYELMEZTETÉS:
A karbantartás megkezdése előtt állítsa le a motort, és húzza ki a hálózati csatlakozót a hálózati aljzatból. Győződjön meg róla, hogy minden meghajtó leállt.

A gépen végzett minden szerviz- és javítási munkálat szakképzettséget igényel. Garantáljuk a professzionális javítások és szervizelés lehetőségét. Ha viszonteladója nem szervizműhely, forduljon hozzájuk a legközelebbi szervizműhellyel kapcsolatban.

Részletesebb információért lásd: www.husqvarnaconstruction.com.

Karbantartási terv

* = Kezelő által végzett általános karbantartás. Az utasítások nem szerepelnek ebben a kezelői kézikönyvben.

X = Az utasítások szerepelnek ebben a kezelői kézikönyvben.

O = Az utasítások nem szerepelnek ebben a kezelői kézikönyvben. Bízza hivatalos szervizműhelyre a karbantartást.

Általános termékkarbantartás	3 üzemórán-ként	Naponta	12 órával a karbantartás után	3 havonta	Évente
Ürítse ki a porgyűjtőt.	*				
Ellenőrizze a szeparátort és a szeparátortálcát.	X				

Általános termékkarbantartás	3 üzemórán-ként	Naponta	12 órával a karbantartás után	3 havonta	Évente
Ellenőrizze, hogy a tápcsatlakozó és a hosszabbítókábel jó állapotban vannak-e, illetve épek-e.		*			
Ellenőrizze az elektromos alkatrészeket, a kábeleket és a csatlakozásokat kopás és sérülés szempontjából.		*			
Ellenőrizze az életvédelmi relével (RCD) működő eszközt.		*			
Ellenőrizze, hogy a motorok tiszták és épek-e.		*			
Győződjön meg róla, hogy a porgyűjtőtömlő ép és nincs eltömődve.		*			
Ellenőrizze a szabályozóház és a szórófejlapátok kopását. Lásd: *A termék működtetése előtti teendők180. oldalon*.		X			
Tisztítsa meg a terméket.		X			
Ellenőrizze az összes biztonsági eszközt.		X			
Ellenőrizze a kefeszegély-tömítések és az elülső gumitömítések kopását.		*			
Győződjön meg arról, hogy az anyák és csavarok szorosan rögzülnek-e.			*		
Ellenőrizze a hajtószíj feszességét.				X	
Végezze el a termék teljes körű szervizelését és tisztítását.					O

A termék tisztítása

- Használat után mindig tisztítsa meg az összes felszerelést. Használjon porszívót.
- Ne használjon nagynyomású tisztítóberendezést a termék tisztításához.
- Tartsa tisztán és akadálymentesen a levegőnyílásokat, hogy a termék mindig megfelelően hideg hőmérsékletű legyen.

A csiszolóanyag eltávolítása a garatból

1. Indítsa be a terméket. Lásd: *A termék elindítása185. oldalon*.
2. Nyomja meg a szórómotor BE gombját.
3. Nyomja meg a szórómotor KI gombját, amikor a szórómotor eléri a maximális sebesség 75%-át. Eközben nyissa ki a csiszolóanyag-szelepet. Lásd: *A csiszolóanyag-szelep működtetése181. oldalon*.
4. 3 másodperc elteltével zárja el a csiszolóanyag-szelepet.
5. Mozgassa a terméket 50 cm-rel hátrafelé.
6. Nyissa ki a szeparátorajtót, és ellenőrizze, hogy maradt-e még csiszolóanyag. Ha a garatban maradt még csiszolóanyag, végezze el újra az eljárást, amíg a garat ki nem ürül.

A garat eltávolítása és beszerelése

1. Nyissa ki a szeparátorajtót, és ellenőrizze, hogy van-e csiszolóanyag a garatban. Ha a garatban csiszolóanyag van, ürítse ki. Lásd: *A csiszolóanyag eltávolítása a garatból189. oldalon*.
2. Húzza ki a csatlakozódugót.
3. Lazítsa meg a csiszolóanyag-szelep bilincsét (A).

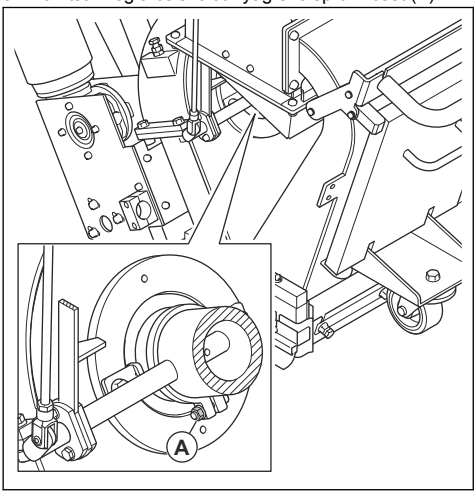

4. Lazítsa meg a csiszolóanyag szelepének karját.

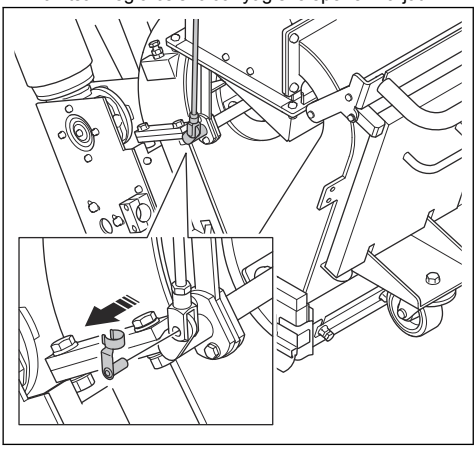

5. Távolítsa el a 4 csavart, a 8 alátétet, a 4 anyát és a garatot.

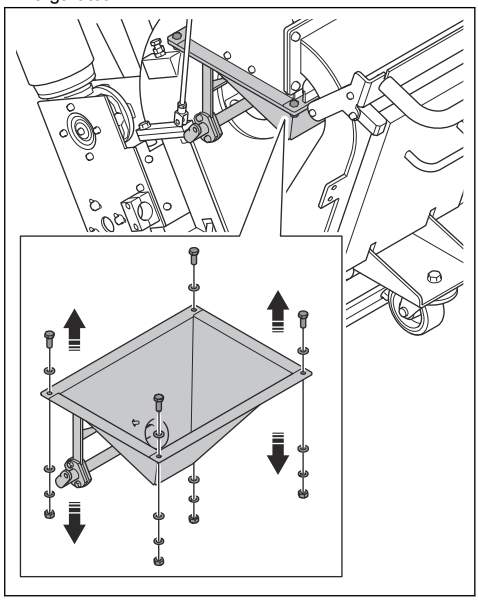

6. Fordított sorrendben szerelje be a garatot.

A járókerék eltávolítása

1. Nyissa ki a szeparátorajtót, és ellenőrizze, hogy van-e csiszolóanyag a garatban. Ha a garatban csiszolóanyag van, ürítse ki. Lásd: *A csiszolóanyag eltávolítása a garatból189. oldalon*.
2. Húzza ki a csatlakozódugót.
3. Távolítsa el a garatot. Lásd: *A garat eltávolítása és beszerelése190. oldalon*.
4. Távolítsa el a 2 csavart, a 4 alátétet, a 2 házrögzítőt és a szabályozóházat.

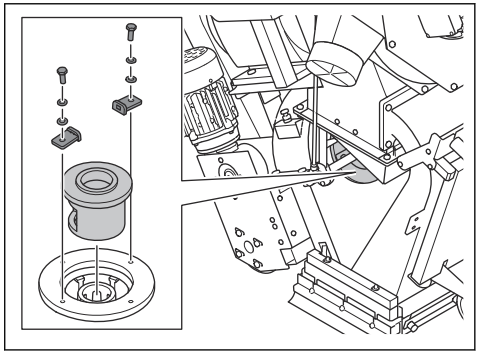

5. A forgás megakadályozása érdekében helyezzen egy megfelelő szerszámot a szórófejlapátokba. Távolítsa el a csavart, és dobja ki.

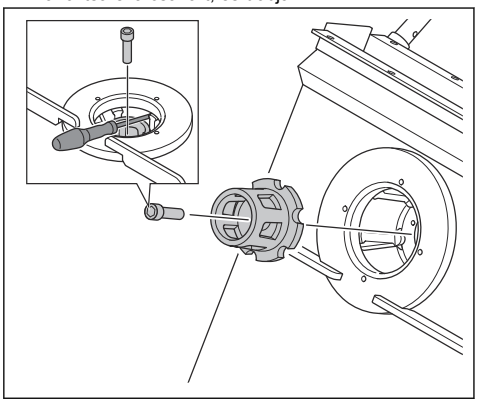

6. Távolítsa el a járókereket.

A járókerék felszerelése

1. Sűrített levegővel tisztítsa meg a járókerék csavarjának csavarmeneteit.
2. Szerelje fel a járókereket.

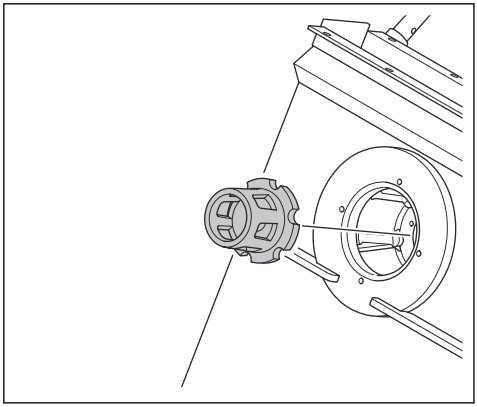

3. Ékelje ki a szórófejlapátokat egy megfelelő szerszámmal, és rögzítse a járókerék csavarját.

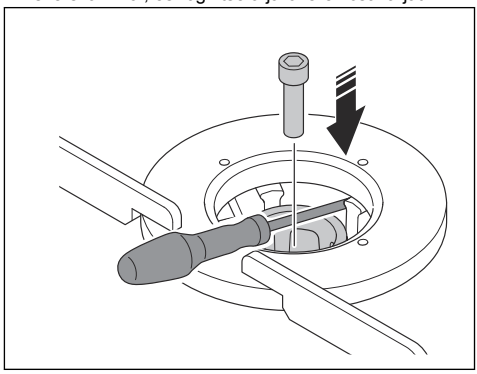

VIGYÁZAT: Mindig használjon új csavart.

VIGYÁZAT: Ha szokatlan ellenállást érez a csavar rögzítésekor, tisztítsa meg a csavar csavarmeneteit. Ne erőltesse a csavar rögzítését. Ez kárt tehet a menetekben.

4. Szerelje fel a 2 csavart, a 4 alátétet, a 2 házrögzítőt és a szabályozóházat.

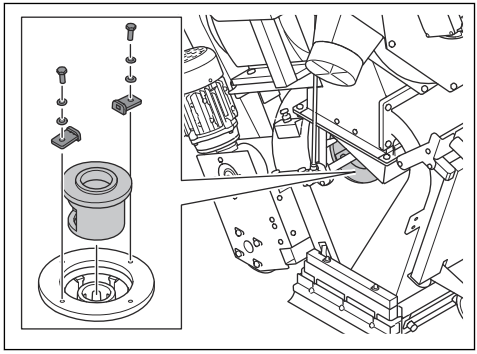

5. Szerelje fel a garatot. Lásd: *A garat eltávolítása és beszerelése190. oldalon*.

A szórófejlapátok eltávolítása

VIGYÁZAT: A szórófej kiegyensúlyozatlanságának elkerülése érdekében mind a 6 szórófejlapátot egyszerre kell kicserélnie.

1. Távolítsa el a garatot. Lásd: *A járókerék eltávolítása190. oldalon*.

2. Távolítsa el a szabályozóházat és a járókereket. Lásd: *A járókerék eltávolítása190. oldalon*.
3. Emelje fel a készülék elülső részét, és döntse hátra a terméket.

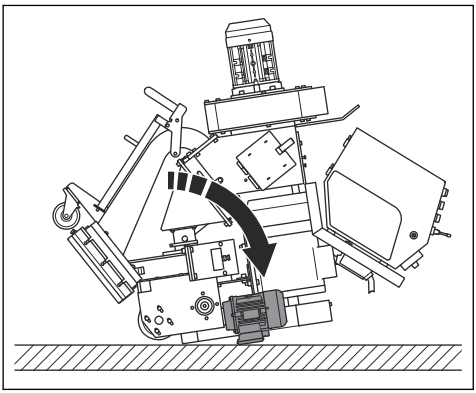

FIGYELMEZTETÉS:
Győződjön meg arról, hogy a termék nem dől-e előre.

4. Egy réz sodrony és egy kalapács segítségével nyomja ki a szórófejlapátokat.

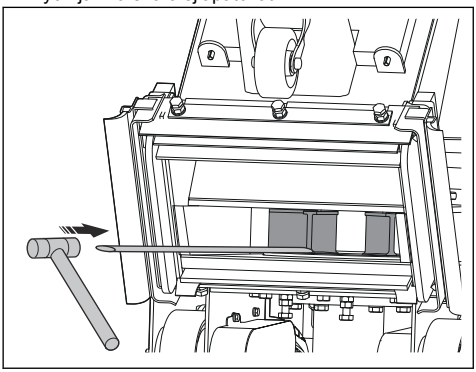

VIGYÁZAT: Nyomja meg a szórófejlapátok alsó részét. Fennáll a veszélye annak, hogy a szórófejlapátok eltörnek.

5. Tisztítsa meg teljesen a szórófejet, hogy megbizonyosodjon a lapátok és a járókerék megfelelő illeszkedéséről, és megakadályozza a szórófej kiegyensúlyozatlanságát.
6. Cserélje ki a lapátokat, és szerelje fel a gépet fordított sorrendben.

A hajtószíj feszességének ellenőrzése

FIGYELMEZTETÉS: A terméket kizárólag akkor indítsa el, ha fel van szerelve a hajtószíj burkolata.

1. Állítsa le a terméket. Lásd: *A termék leállítása 188. oldalon*.
2. Távolítsa el a 3 csavart, a 6 alátétet és a hajtószíj burkolatát.

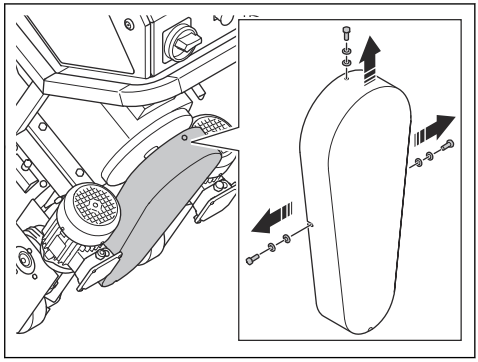

3. Ellenőrizze a hajtószíjat kopás és sérülések szempontjából.
4. A feszesség ellenőrzéséhez nyomja meg a hajtószíjat a hüvelykujjával. Ha a hajtószíjakat 10–15 mm-re (A) be tudja tolni, akkor a feszesség megfelelő.

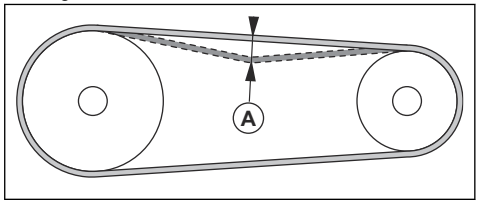

5. Szükség esetén állítsa be a hajtószíj feszességét. Lazítsa meg a motor 4 csavarját, és helyezzen szalagokat a motor alá.
6. Szükség esetén cserélje ki a hajtószíjat. Lásd: *A hajtószíj cseréje192. oldalon*.
7. Szerelje fel a hajtószíj fedelét.

A hajtószíj cseréje

FIGYELMEZTETÉS: Csak akkor távolítsa el a hajtószíjburkolatot, ha a tápellátás le van választva, és a motorok teljesen leálltak.

FIGYELMEZTETÉS: A terméket kizárólag akkor indítsa el, ha fel van szerelve a hajtószíj burkolata.

1. Állítsa le a terméket. Lásd: *A hajtószíj feszességének ellenőrzése192. oldalon*.
2. Válassza le a tápegységet.
3. Távolítsa el a 3 csavart, a 6 alátétet és a hajtószíj burkolatát.

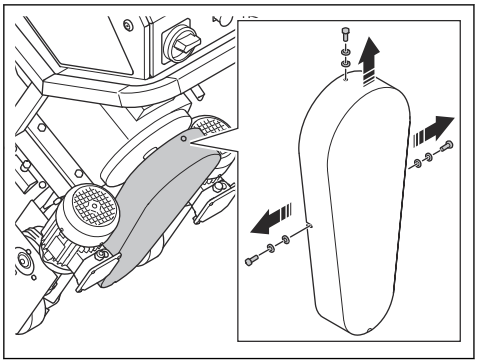

4. Lazítsa meg a motor 4 csavarját, és szükség esetén távolítsa el a szalagokat.
5. Távolítsa el a kis hajtószíjtárcsát és a hajtószíjat.
6. Helyezze az új hajtószíjat a nagy hajtószíjtárcsára.

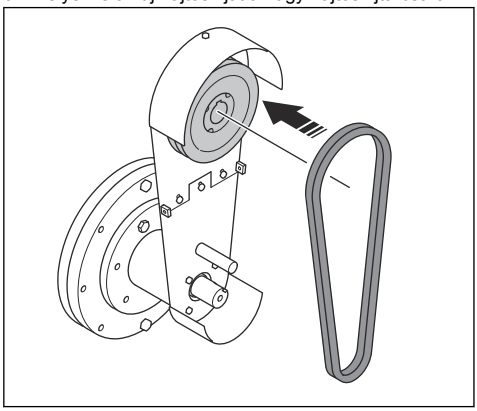

7. Helyezze az új hajtószíjat a kis hajtószíjtárcsa köré.
8. Szerelje fel a kis hajtószíjtárcsát.

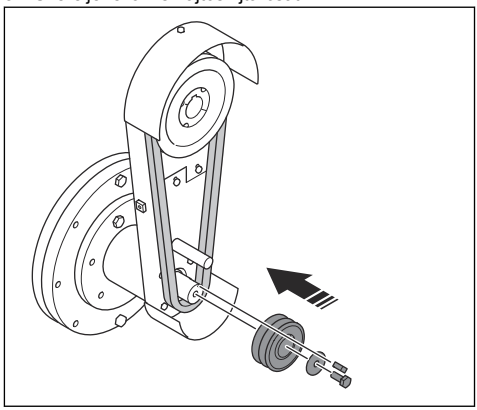

Az elülső gumitömítések cseréje

1. Emelje fel a készülék elülső részét, és döntse hátra a terméket.

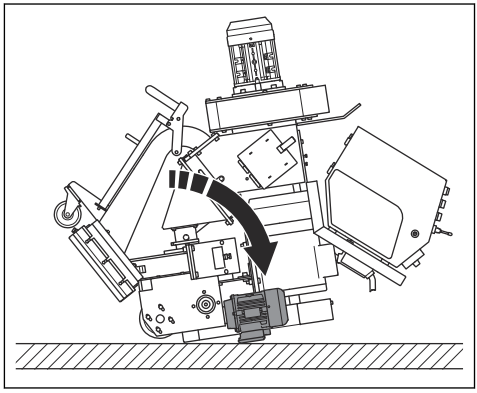

FIGYELMEZTETÉS:
Győződjön meg arról, hogy a termék nem dől-e előre.

2. Lazítsa meg a 6 anyát, majd lazítsa meg a 3 csavart.

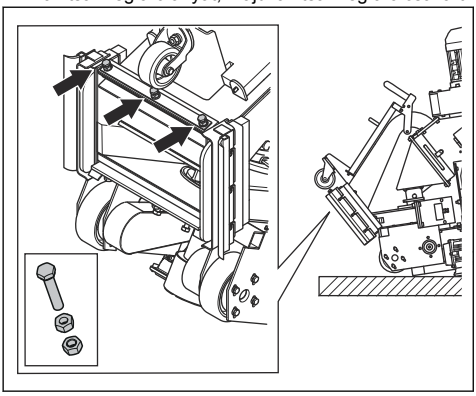

3. Távolítsa el a 3 elülső gumitömítést (A) és a fémszalagot (B).

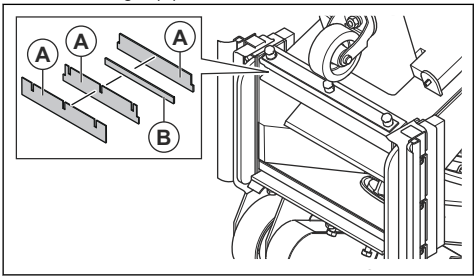

4. Szerelje fel az új elülső gumitömítéseket (C) az acélszalagokkal (D) az elülső gumitömítések közé. A sarokszalag (E) a váz része, és nem vehető le.

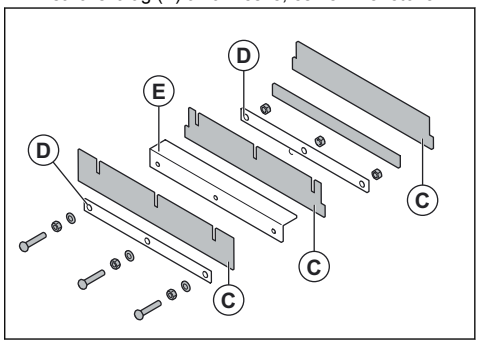

5. Szerelje fel a 3 csavart, majd húzza meg először a belső, majd a külső anyákat.
6. Helyezze az első kereket a felületre.

Hibaelhárítás

Probléma	Ok	Megoldás
Túl sok rezgés és/ vagy szokatlan zajok.	A szórófejlapátok elhasználódtak vagy sérültek.	Cserélje ki a kopott vagy sérült alkatrészeket.
	A járókerék kopott.	Cserélje ki a járókereket.
	A szórófejlapátok és a szabályozóház nincs megfelelően igazítva.	Ellenőrizze a szórófejlapátokat és a szabályozóházat.
	Kilazult csavarok és anyák vannak.	Szorítsa meg az összes csavart és anyát.
	Megsérült a szórómotor.	Forduljon egy hivatalos Husqvarna szakszervizhez.
	A szórófejek sérültek.	Cserélje ki a kerekeket.

Probléma	Ok	Megoldás
Megszűnt vagy csökkent a teljesítmény.	A szórófejlapátok csiszolóanyag-ellátása nem megfelelő.	Tisztítsa meg a szeparátortálcát, és töltse fel a szeparátort csiszolóanyaggal.
		Ellenőrizze a csiszolóanyag-szelepet, hogy nem található-e benne a csiszolóanyag, és győződjön meg arról, hogy nincs-e eltömődve.
	A csiszolóanyag típusa nem megfelelő a felülethez.	Cserélje ki a csiszolóanyagot a felületnek megfelelőre.
	A csiszolóanyag szennyezett.	Ellenőrizze a porgyűjtőt és a porgyűjtőtömlőt.
	A szórófejlapátok vagy a szabályozóház elkopott vagy megsérült.	Cserélje ki a szórófejlapátokat vagy a szabályozóházat.
	A művelet kezdetekor túl sok csiszolóanyag éri a felületet.	Zárja el a csiszolóanyag-szelepet, és állítsa le a terméket. Kezdje újra a műveletet, és lassan nyissa ki a csiszolóanyag-szelepet.
	A szabályozóház nem megfelelően van beszerelve.	Állítsa be a szabályozóházat a jobb szórásminta beállításához.
	A termék működési sebessége túl nagy.	Csökkentse a működési sebességet.
A termékből csiszolóanyag távozik.	A tömítések sérültek.	Ellenőrizze az összes tömítést, és szükség esetén cserélje ki őket.
	A csiszolóanyag minősége nem kielégítő.	További információért forduljon szakkereskedőjéhez.
	A szórófejlapátok elhasználódtak vagy sérültek.	Cserélje ki a szórófejlapátokat.
A csiszolóanyag a szokásosnál jobban szennyezett.	A porgyűjtő szívóereje nem megfelelő.	Ellenőrizze a porgyűjtőtömlőt és a porgyűjtőt.
	A porgyűjtőtömlő eltömődött vagy megsérült.	Ellenőrizze a porgyűjtőtömlőt. Ügyeljen az eltömődés elkerülésére. Szükség esetén cserélje ki a porgyűjtőtömlőt.
A ház egyes részein a szokásosnál nagyobb a kopás.	A csiszolóanyag típusa nem megfelelő.	További információért forduljon szakkereskedőjéhez.
	A szabályozóház nem megfelelően van beszerelve.	Állítsa be a szabályozóházat a jobb szórásminta beállításához.
	A porgyűjtő szívóereje nem megfelelő.	Ellenőrizze a porgyűjtőtömlőt és a porgyűjtőt.
A termék nem indul el.	A működési sebesség túl alacsony.	Növelje a működési sebességet.
	A vezérlőegység megsérült.	Cserélje ki a vezérlőegységet.
	A sebességvezérlő gomb sérült.	Forduljon egy hivatalos Husqvarna szakszervizhez.
	A biztosíték megsérült.	
	A hidraulikakör nem működik megfelelően.	
A vezérlőrendszer nem indul el.	A motorvédő kapcsoló be van kapcsolva.	Indítsa el újra a terméket. Ellenőrizze a tápellátást.

Probléma	Ok	Megoldás
A vezérlőrendszer leáll működés közben.	A tápkábel sérült.	Cserélje ki a kábelt.
	A terméket és a porgyűjtőt összekötő kábel sérült.	Cserélje ki a kábelt.
	A motorvédő kapcsoló be van kapcsolva.	Az ellenőrzést egy szakképzett villanyszerelővel végeztesse el.
	A porgyűjtő túlterhelés miatt leáll.	Az ellenőrzést egy szakképzett villanyszerelővel végeztesse el.

Szállítás, tárolás és ártalmatlanítás

Szállítás

FIGYELMEZTETÉS: A szállítás során körültekintően járjon el. A termék nehéz, és sérüléseket vagy károsodásokat okozhat, ha a szállítás során leesik vagy elmozdul.

VIGYÁZAT: Ne vontassa jármű mögött a terméket.

- Szállítás előtt húzza ki az elektromos kábelt és a porgyűjtőtömlőt.
- Szállítás előtt távolítsa el a csiszolóanyagot. Lásd: *A csiszolóanyag eltávolítása a garatból189. oldalon*.
- A szállításhoz helyezzen a termékre valamilyen védőponyvát. A védőponyva szállítás közben védelmet biztosít a természeti erők, például az eső és a hó ellen.

A termék mozgatása rámpán fel- és lefelé

FIGYELMEZTETÉS: Nagyon óvatosan járjon el, amikor a terméket fel- és lefelé mozgatja a rámpákon. A termék nehéz, és fennáll a sérülés veszélye, ha a termék felborul vagy túl gyorsan mozog.

FIGYELMEZTETÉS: A meredek rámpák esetében mindig használjon csörlőt. Ne sétáljon és ne maradjon a termék alatt vagy közelében.

- Ha a terméket rámpán lefelé kell mozgatni, lassan, előremenetben működtesse a terméket.
- Ha a terméket rámpán felfelé kell mozgatni, lassan, hátramenetben működtesse a terméket.
- Egy rámpán ne fordítsa el 45°-nál jobban a terméket sem balra, sem jobbra.

A termék rögzítése szállítójárműhöz

A balesetek és a berendezés sérülésének elkerülése érdekében a szállítás során mindig rögzítse a terméket. A terméket rögzítőhevederekkel rögzítse a szállítójárműhöz.

1. Helyezze a terméket a szállítójárműre.
2. Rögzítse a rögzítőhevedereket a termék köré.

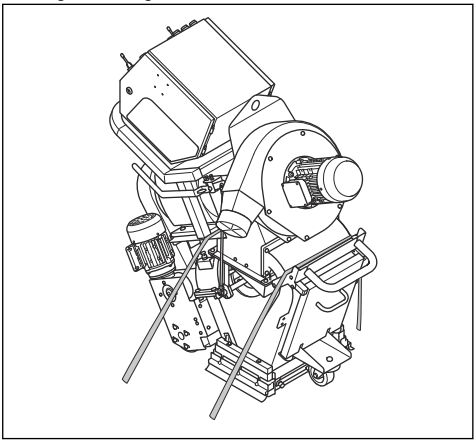

3. Rögzítse a rögzítőhevedereket a szállítójárműhöz, és feszítse meg azokat.

A termék megemelése

FIGYELMEZTETÉS: Ügyeljen arra, hogy az emelőberendezés műszaki jellemzői megfelelőek legyenek a termék biztonságos megemeléséhez. A termék típustábláján látható a termék tömege.

FIGYELMEZTETÉS: Ne sétáljon és ne maradjon az emelés alatt álló termék alatt vagy közelében. Tartsa távol a közelben tartózkodókat a munkaterülettől.

FIGYELMEZTETÉS: Sérült terméket ne emeljen meg. Ügyeljen arra, hogy az emelőszem helyesen legyen csatlakoztatva, és ne legyen sérült.

1. Csatlakoztassa az emelőberendezést az emelőszemhez.

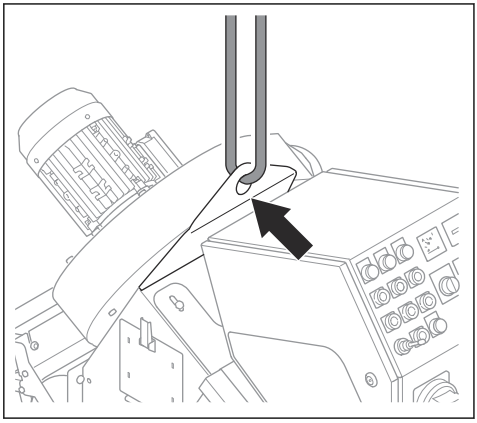

2. Biztonságosan emelje meg a terméket. Tartsa meg a fogantyút, amíg a termék fel nem emelkedik a földről.

A termék szétszerelése

A terméket szétszerelheti a kis nyílásokon keresztül történő mozgatásához.

1. Nyissa ki a szeparátorajtót, és ellenőrizze, hogy van-e csiszolóanyag a garatban. Ha a garatban csiszolóanyag van, ürítse ki. Lásd: *A csiszolóanyag eltávolítása a garatból189. oldalon*.
2. Válassza le a terméket a vízellátásról.
3. Távolítsa el a porgyűjtőtömlőt.
4. Vágja el a tápkábelt rögzítő kábelkötegeket.
5. Válassza le a kábeleket a vezérlőpanelről.

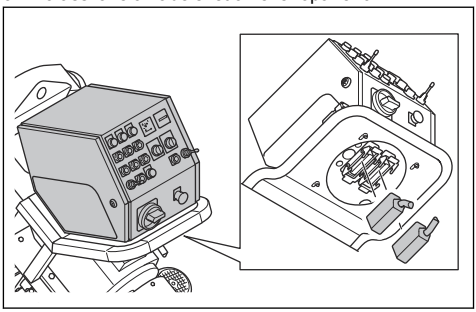

6. Távolítsa el a vezérlőpanelt.

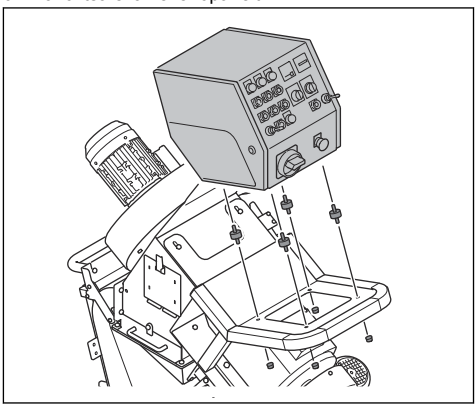

7. Távolítsa el a ventilátorházat.

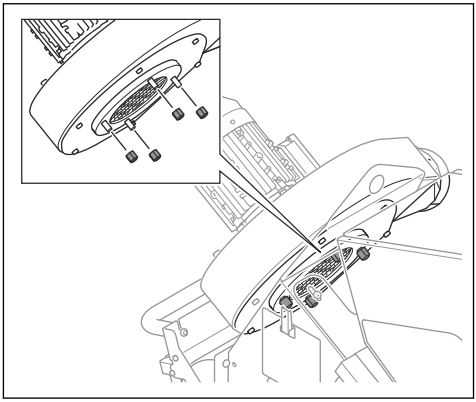

8. Távolítsa el a hajtószíj burkolatát.

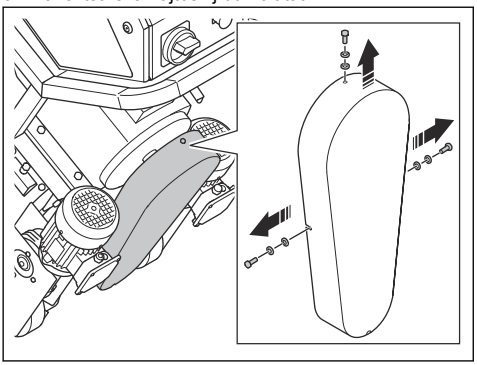

9. Távolítsa el a hajtószíj rögzítőlemezét.

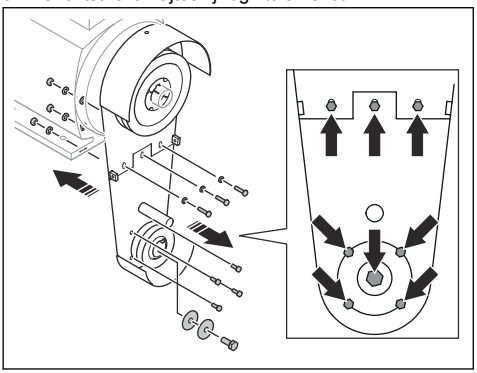

10. Távolítsa el a szórómotor rögzítőlemezét és a szórómotort.

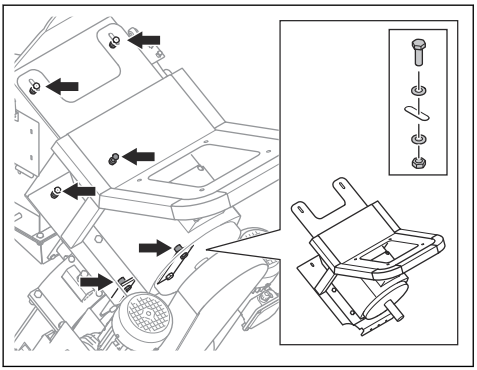

11. Távolítsa el a felső takarófóliát.

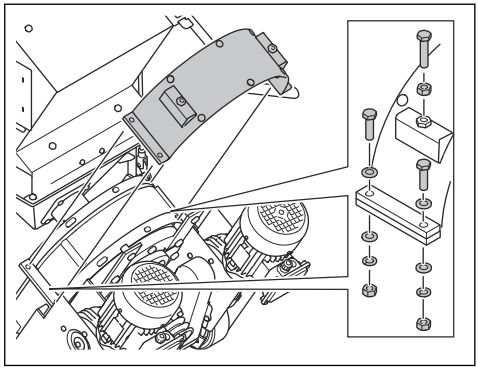

12. Távolítsa el a felső fóliát.

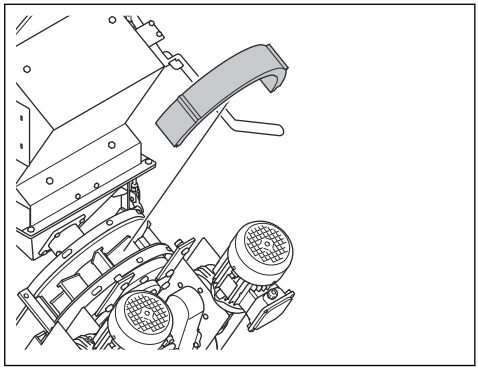

13. Távolítsa el a járókereket. Lásd: *A szórófejlapátok eltávolítása191. oldalon*.

14. Egy réz sodrony és egy kalapács segítségével nyomja le a szórófejlapátokat (A).

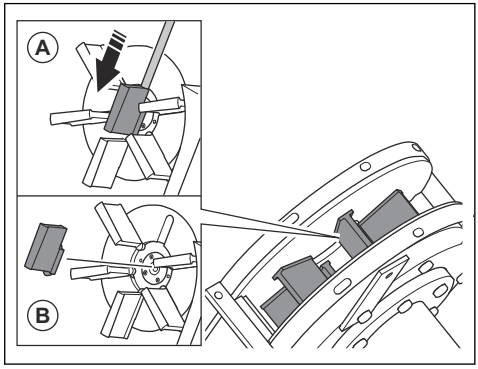

VIGYÁZAT: Nyomja meg a szórófejlapátok alsó részét. Fennáll a veszélye annak, hogy a szórófejlapátok eltörnek.

15. Távolítsa el és selejtezze le a szórófejlapátokat (B).

VIGYÁZAT: A szórófej kiegyensúlyozatlanságának elkerülése érdekében mind a 6 szórófejlapátot egyszerre kell kicserélnie.

16. Távolítsa el a szeparátort rögzítő csavarokat.

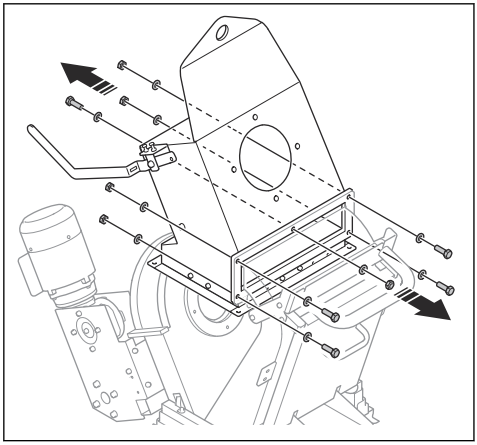

17. Távolítsa el a szeparátort.

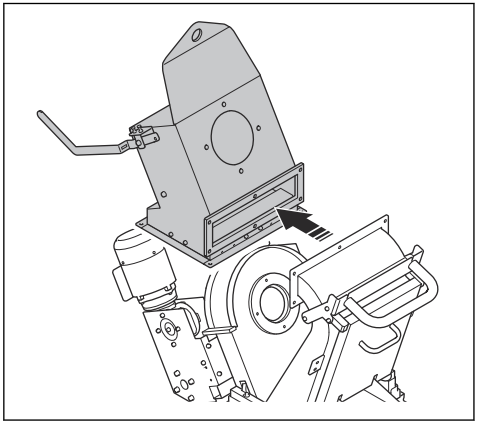

18. Távolítsa el a védőkart.

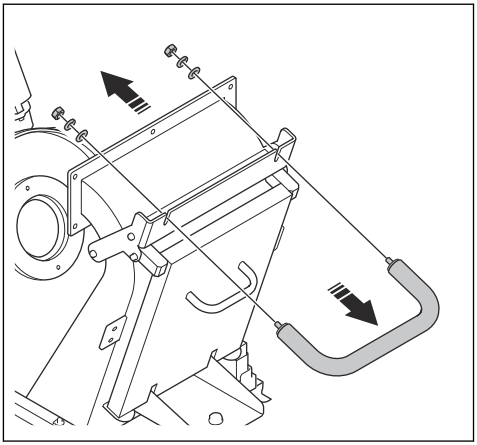

19. Távolítsa el a védőburkolatot.

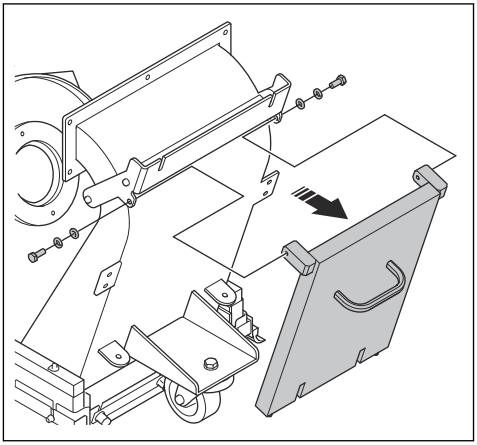

20. Lazítsa meg a 2 csavart (A), és távolítsa el a hajtókerék-rendszert.

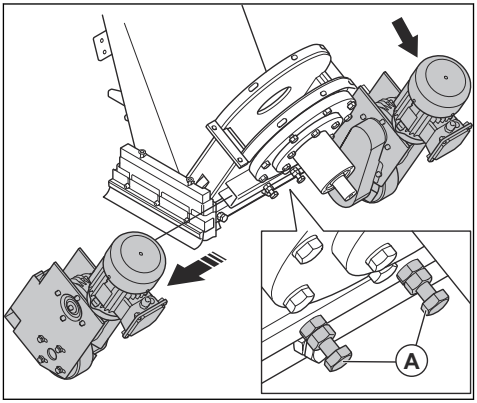

21. A termék összeszerelését ezzel ellentétes sorrendben végezze.

Tárolás

VIGYÁZAT: A terméket ne tárolja kültéren. Mindig tartsa beltérben.

- Tartsa a terméket száraz és fagymentes helyen.
- Tárolás előtt tisztítsa meg a terméket, és végezze el annak teljes karbantartását.
- Tartsa a terméket zárható helyen, ahol gyermek vagy jogosulatlan személy nem férhet hozzá.
- Tárolás előtt távolítsa el a csiszolóanyagot a szeparátorból.

A termék ártalmatlanítása

- Kövesse a helyi újrahasznosítási előírásokat és a vonatkozó szabályozásokat.
- A már nem használt terméket küldje vissza a Husqvarna kereskedőhöz, vagy adja le egy újrahasznosítási ponton.

A termék ártalmatlanítása

A szimbólum azt jelzi, hogy a termék nem minősül háztartási hulladéknak. Hasznosítsa újra az elektromos és elektronikus berendezések helyi gyűjtőrendszerében. Ez hozzájárul az élettartam végi hulladékkezeléshez.

További információért forduljon a helyi hatóságokhoz, a hulladékártalmatlanítási szolgáltatást végző vállalkozáshoz, a Husqvarna hivatalos márkaszervizéhez vagy kiskereskedőjéhez.

A helytelen ártalmatlanítás potenciálisan negatív hatással lehet a környezetre és az emberi egészségre a veszélyes anyagok esetleges jelenléte miatt.



Műszaki adatok

Műszaki jellemzők	EBE 350 400V 50Hz	EBE 350 400V 60Hz	EBE 350 440V 60Hz	EBE 350 480V 60Hz
Névleges teljesítmény, kW	13,6	13,6	15,4	15,4
Feszültségosztály, V	400	400	440	480@277
Névleges frekvencia, Hz	50	60	60	60
Névleges áram, A	26	25,4	25,7	27
Kábelhossz, m/láb	25/82			35/114
Tápkábel típusa	4×6mm^2			4×AWG8
Tápcsatlakozó-dugasz	63 A			60 A
Ajánlott áramkör-megszakító, A	32 A			30 A
Használati szélesség, mm/hüvelyk	350/13,7			
Minimális tisztítási lejtésszög, fok/%	10@18			
Haladási sebesség, m/perc vagy láb/perc	0–15/0–49			
Tömeg, kg/lb	430/948			
Üzemi hőmérséklet °C/°F	-5–40/23–104			
Porelszívó tömlő csatlakozójának átmérője, mm/hüvelyk	130/5			
A porelszívó cső maximális hossza, m/láb	100/328			
Porelszívó	Bővebb információért forduljon a hivatalos Husqvarna szakszervizhez.			
Csiszolóanyag-fogyasztás, kg/m^2	0,1–0,5			

Megjegyzés: Ha a termék olyan elektromos specifikációt igényel, amely nem szerepel a táblázatban, további információkért forduljon egy Husqvarna szakszervizhez.

Zaj és rezgés kibocsátási adatai

Zajkibocsátás	
Hangteljesítményszint, mért, LWA, dB (A)[1]	111
Zajnyomásszint a kezelő fülénél, LP dB (A)[2]	94
Rezgésszintek	
Fő fogantyú, m/s^2 [2] [3]	0,4

[1]Az EN ISO 3747 szabvány szerint mért hangteljesítményszint. Acélfelületen mérve. Mérési bizonytalanság, Kwa 2,5 dB [2]Mért hangnyomásszint az EN ISO 11202 szabvány szerint. Acélfelületen mérve. Mérési bizonytalanság, Kpa 3 dB [3]A fogantyúnál mért súlyozott tényleges gyorsulás az EN ISO 20643 szabvány szerint. Acélfelületen mérve. Mérési bizonytalanság, K 0,1 m/s^2	

Jóváhagyott csiszolóanyag

Maximális keverési arány: 70% acélsörét és 30% acélszemcse.

	Magas széntartalmú acélsörét				Magas széntartalmú acélszemcse	
Jóváhagyott csiszolóanyag	S-330	S-390	S-460	S-550*	SG25*	SG16*
Méret, mm	1,0	1,2	1,4	1,7	1,0	1,4
Keménység, HRC	45–52					
* különleges műveletek						

Zajra és rezgésre vonatkozó nyilatkozat

A nyilatkozatban szereplő értékeket laboratóriumi tesztelés keretében állapították meg az említett irányelvek vagy szabványok figyelembevételével, és alkalmasak összevetésre más olyan termékek nyilatkozatban szereplő értékeivel, amelyeket ugyanezen irányelvek vagy szabványok figyelembevételével teszteltek. Ezek a nyilatkozatban szereplő értékek nem használhatók kockázatértékelési célokra, és az adott munkavégzési területeken mért értékek magasabbak lehetnek. A tényleges kitettségi értékek és az egyéni felhasználókra vonatkozó sérülési kockázatok egyediek, és függnek attól, hogy milyen a felhasználók munkavégzési stílusa, hogy milyen anyagban használják a terméket, valamint hogy milyen hosszú a felhasználó expozíciós ideje, milyen a fizikai állapota, és milyen állapotban van a termék.

Hosszabbító kábelek

Kábel hossza	Keresztmetszet			
	≤16 A	≤32 A	≤63 A	≤125 A
GG előbiztosítékkal számítva[6]:	16 amper	32 amper	63 amper	125 amper
>20m	1,5 mm^2	2,5 mm^2	10 mm^2	25 mm^2
20 m > 50 m	2,5 mm^2	4 mm^2	10 mm^2	25 mm^2
50 m > 75 m	4 mm^2	6 mm^2	16 mm^2	35 mm^2
75 m > 100 m	6 mm^2	10 mm^2	25 mm^2	50 mm^2

[6] A keresztmetszeteket újra kell számítani, ha a megadottól eltérő típusú vagy méretű előbiztosítékot használnak.

Termék méretei

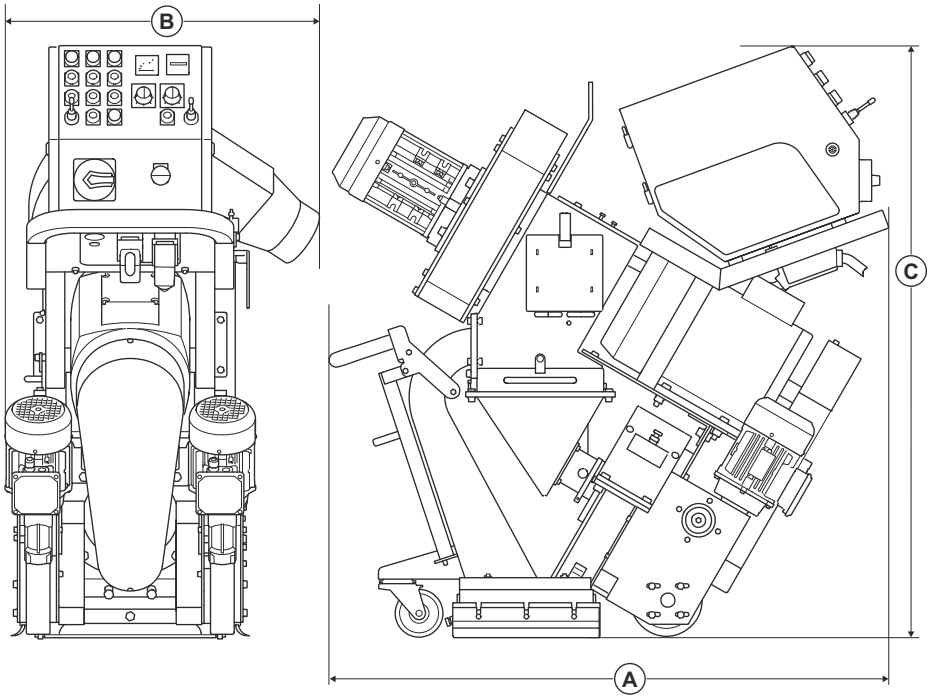

A	Hossz, mm/hüv.	1350/53
B	Szélesség, mm/hüv.	650/25,6
C	Magasság, mm/hüv.	1100/43

Megfelelőségi nyilatkozat

EU megfelelőségi nyilatkozat

A Husqvarna AB, SE 561 82 Huskvarna,
SVÉDORSZÁG, Tel.: +46 36 146500 a saját
felelősségére kijelenti, hogy a termék:

Leírás	Acélfelületi szemcseszóró
Márka	Husqvarna
Típus/modell	EBE 350
Megjelölés	2025 és újabb sorozatszámok

teljes mértékben megfelel a következő EU-
irányelveknek és szabályozásoknak:

Irányelv/rendelet	**Leírás**
2006/42/EK	„gépre vonatkozó”
2014/30/EU	„elektromágneses megfelelőségre vonatkozó”

valamint hogy az alábbi szabványok és/vagy műszaki
előírások kerültek alkalmazásra;

EN ISO 12100:2010

EN 55011:2016+A1:2017+A11:2020

Partille 2025-03-13



Christian Nyberg

K+F igazgató, Betonfelületek és -padlók

Husqvarna AB, Építőipari részleg

A műszaki dokumentációk felelőse

UK Importer:
Husqvarna UK Ltd
Preston Road, Co. Durham
DL5 6UP

CE

Husqvarna®

www.husqvarnaconstruction.com

Původní pokyny
Originalne upute
Izvirna navodila

Oryginalne instrukcje
Pôvodné pokyny
Eredeti útmutatás



1143477-50 Rev. C

2025-09-10