

Husqvarna®

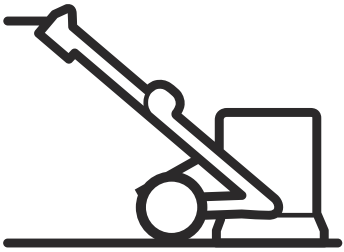

BG 250, BG 250 Petrol

SV	Bruksanvisning	2-29
DA	Brugsanvisning	30-58
FI	Käyttöohje	59-87
NO	Bruksanvisning	88-115
PT	Manual do utilizador	116-145
EL	Οδηγίες χρήσης	146-176

Innehåll

Introduktion..... 2
Säkerhet..... 6
Drift..... 11
Underhåll..... 18
Felsökning..... 23
Transport, förvaring och kassering..... 25
Tekniska data..... 26
EU-försäkran om överensstämmelse..... 28

Introduktion

Produktbeskrivning

Produkten är en golvslip för ytor av olika hårdhetsgrad. Produkten drivs av en el- (BG 250) eller bensinmotor (BG 250 Petrol).

Avsedd användning

Produkten används för att slipa ytor av material med olika hårdhetsgrad, som natursten, terazzo och betong. Du kan använda produkten till att slipa täckmaterial som lim. Produkten är endast avsedd för torrslipning. Du får endast använda produkten på horisontella ytor under torra förhållanden. Du får inte använda produkten till att slipa trä.

Produkten används inom kommersiell verksamhet av professionella användare.



VARNING: Använd inte produkten till annat.

Produktöversikt BG 250

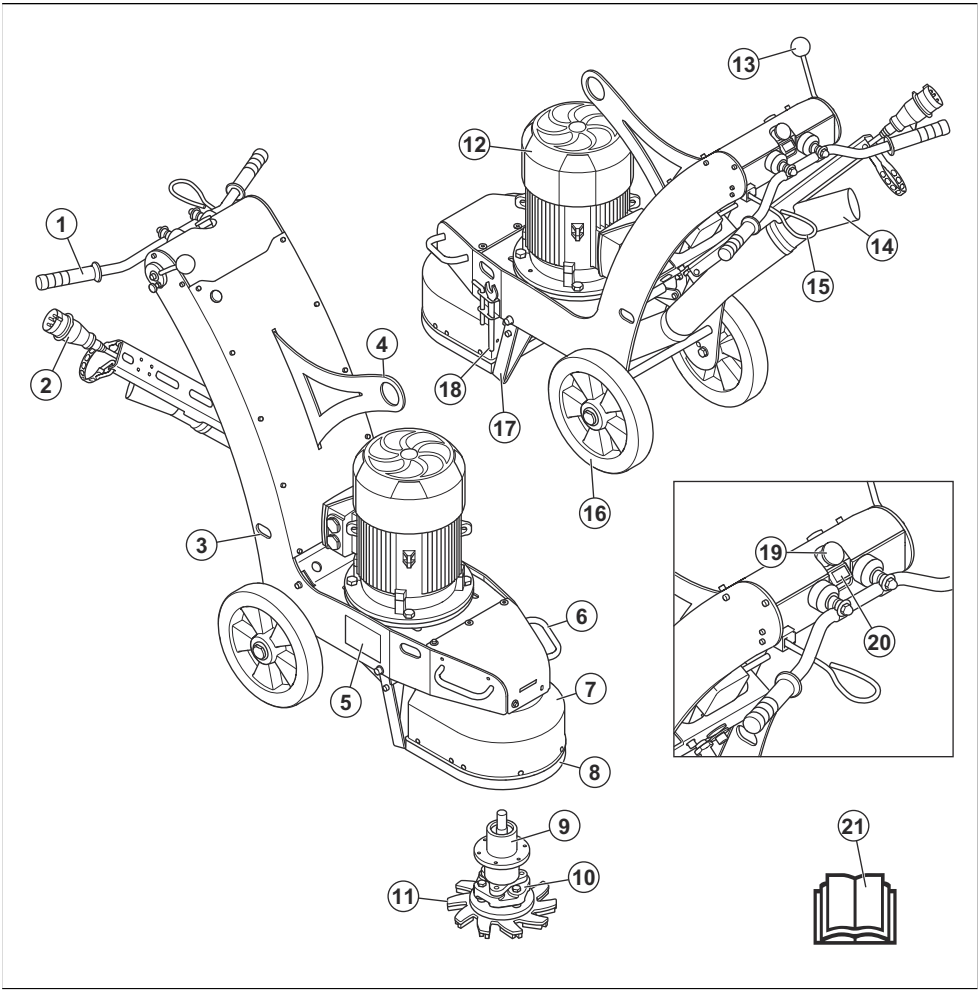

1. Handtag
2. Nätsladd med fasväxelriktare
3. Hål för remmar
4. Lyftögla
5. Typskylt
6. Lyfthandtag
7. Dammskydd
8. Borstlist
9. Lagerenhet
10. Flexibel koppling
11. Slipskiva
12. Slipmotor
13. Startstödsspak
14. Anslutning för stoftavskiljare
15. Säkerhetsgrepp (OPC)
16. Hjul
17. Startstöd
18. Verktyg
19. Nödstoppsknapp
20. Startknapp
21. Bruksanvisning

Produktöversikt BG 250 Petrol

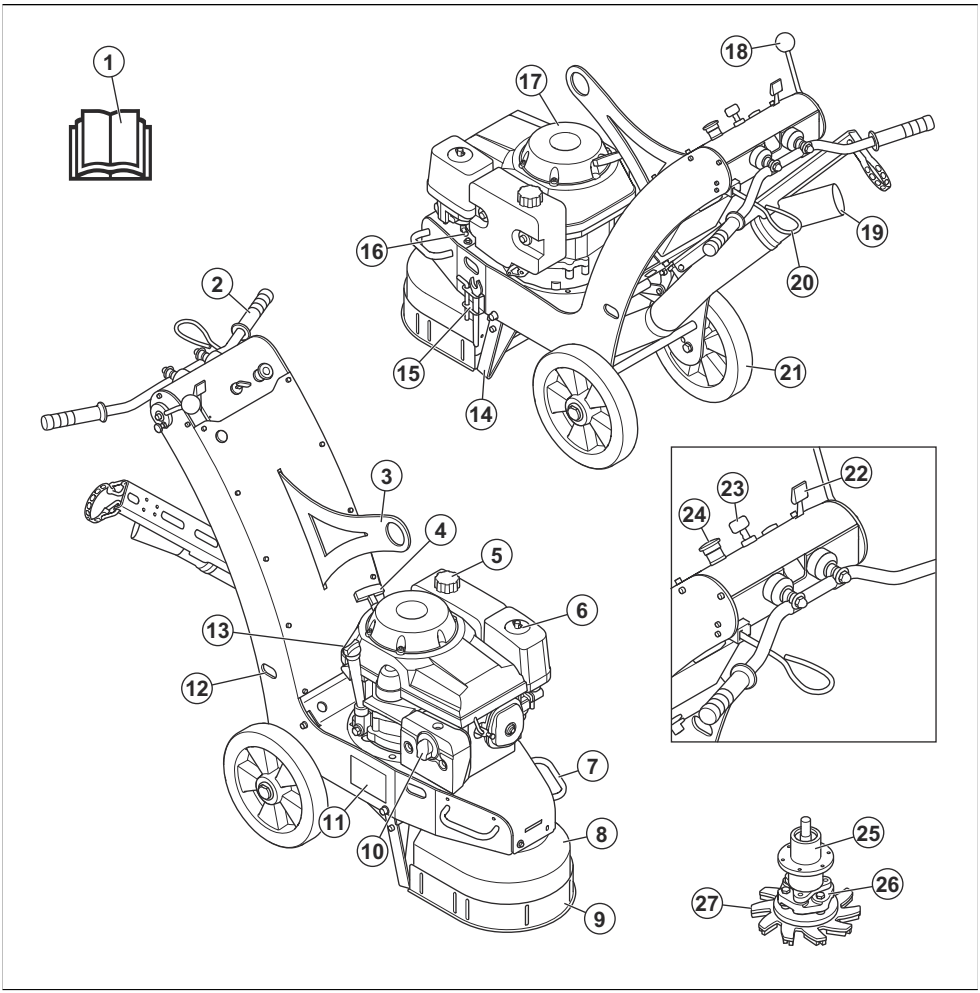

1. Bruksanvisning
2. Handtag
3. Lyftögla
4. Startsnörets handtag
5. Bränsletankslock
6. Luftfilter
7. Lyfthandtag
8. Dammskydd
9. Borstlist
10. Ljuddämpare
11. Typskylt
12. Hål för remmar
13. Oljetankslock
14. Startstöd
15. Verktyg
16. Bränsleventil
17. Slipmotor
18. Startstödsspak
19. Anslutning för stoftavskiljare
20. Säkerhetsgrepp (OPC)
21. Hjul
22. Gasreglage
23. Motorns startknapp
24. Nödstoppsknapp

25. Lagerenhet
26. Flexibel koppling
27. Slipskiva

Symboler på produkten



Varning! Den här produkten kan vara farlig och kan orsaka allvarlig eller livshotande skada för användaren och andra. Var försiktig och använd produkten på rätt sätt.



Hög spänning.



Håll alla delar av kroppen borta från heta ytor.



Lyftpunkt.



Läs noggrant igenom bruksanvisningen och se till att du förstår innehållet innan du använder produkten.



Använd ett godkänt andningsskydd.



Använd godkända hörselskydd.



Använd godkänt ögonskydd.



Använd godkända skyddshandskar.



Använd godkända skyddskängor.



Symbolen innebär att produkten inte är hushållsavfall. Mer information finns här: *Kassering av produkten BG 250 på sida 26*.

Denna produkt överensstämmer med gällande EU-direktiv.

Notera: Övriga på produkten angivna symboler/dekaler avser specifika krav för certifieringar på vissa marknader.

Typskylt

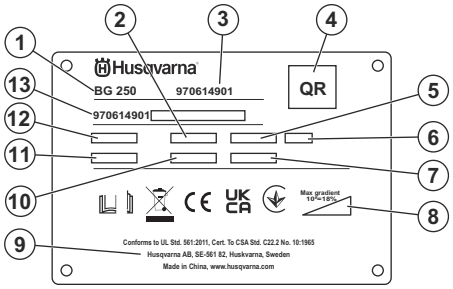

1. Modell
2. Märkfrekvens
3. Produktnummer
4. QR-kod
5. Märkeffekt
6. IP-klass
7. Tillverkningsår
8. Maximal lutningsvinkel
9. Tillverkare
10. Produktvikt
11. Märkström
12. Märkspänning
13. Serienummer (HID)

Produktskada

Vi ansvarar inte för skador på vår produkt om:

- produkten repareras felaktigt
- produkten repareras med delar som inte kommer från tillverkaren eller inte har godkänts av tillverkaren
- produkten har ett tillbehör som inte kommer från tillverkaren eller inte har godkänts av tillverkaren
- produkten inte repareras vid ett godkänt servicecenter eller av en godkänd person.

Säkerhetsdefinitioner

Varningar, försiktighetsåtgärder och anmärkningar används för att betona speciellt viktiga delar i bruksanvisningen.



VARNING: Används om det finns risk för skador eller dödsfall för användaren eller kringstående om anvisningarna i bruksanvisningen inte följs.



OBSERVERA: Används om det finns risk för skada på produkten, annat material eller det angränsande området om anvisningarna i bruksanvisningen inte följs.

Notera: Används för att ge mer information som är nödvändig i en viss situation.

Allmänna säkerhetsanvisningar



VARNING: Läs varningsinstruktionerna nedan innan du använder produkten.

- Denna produkt är ett farligt verktyg om du inte är försiktig eller om du använder produkten felaktigt. Den här produkten kan orsaka allvarlig eller livshotande skada för användaren och andra. Det är mycket viktigt att du läser och förstår innehållet i denna bruksanvisning innan du använder produkten.
- Produkten är inte avsedd för användning av personer (inklusive barn) med olika funktionshinder, eller bristande erfarenhet och kunskap.
- Spara alla varningar och instruktioner.
- Följ alla tillämpliga lagar och bestämmelser.
- Användaren och dennes arbetsgivare måste känna till och förebygga risker vid användning av produkten.
- Låt inte någon använda produkten om personen inte har läst och förstått innehållet i bruksanvisningen.
- Använd inte produkten förrän du har fått utbildning om hur du använder den. Se till att alla användare utbildas.
- Låt inte barn använda produkten.
- Låt endast godkända personer använda produkten.
- Användaren ansvarar för olyckor som drabbar andra personer eller deras egendom.
- Använd aldrig produkten om du är trött eller sjuk eller om du är påverkad av alkohol, droger eller läkemedel.
- Var alltid försiktig och använd sunt förnuft.
- Denna produkt alstrar ett elektromagnetiskt fält under drift. Detta fält kan under vissa omständigheter ge påverkan på aktiva eller passiva medicinska implantat. För att minska risken för allvarlig eller livshotande skada rekommenderar vi därför personer med medicinska implantat att rådgöra med läkare samt tillverkaren av det medicinska implantatet innan denna produkt används.
- Håll produkten ren. Se till att du kan läsa skyltar och dekaler tydligt.
- Använd inte produkten om den är skadad.
- Gör inga modifieringar av den här produkten.
- Använd inte produkten om det är möjligt att andra personer har modifierat den.

Säkerhetsinstruktioner för drift



VARNING: Läs varningsinstruktionerna nedan innan du använder produkten.

- Använd personlig skyddsutrustning. Se *Personlig skyddsutrustning på sida 7*.
- Överexponering av vibrationer kan orsaka blodkärls- eller nervskador hos personer med dålig blodcirkulation. Uppsök läkare om du upplever symptom som kan relateras till överexponering av vibrationer. Exempel på sådana symptom är domningar, avsaknad av känsel, kittlingar, stickningar, smärta, avsaknad eller reducering av normal styrka, förändringar i hudens färg eller dess yta. Dessa symptom uppträder vanligtvis i fingrar, händer eller handleder.
- Använd inte produkten utan att alla skyddskåpor är monterade.
- Se till att du vet hur man snabbt stoppar motorn i en nödsituation.
- BG 250: Innan du lämnar produkten ska du stoppa motorn och koppla ifrån strömkabeln. Se till att det inte finns någon risk för oavsiktlig start.
- BG 250 Petrol: Stoppa motorn innan du lämnar produkten. Se till att det inte finns någon risk för oavsiktlig start.
- Håll dig borta från områden där produkten kan orsaka personskador.
- Se till att kläder, långt hår och smycken inte fastnar i rörliga delar.
- Se till att du står säkert och stadigt under användning.
- Använd endast produkten på horisontella ytor.
- Använd inte produkten om du inte kan få hjälp om en olycka skulle inträffa.
- Använd alltid godkända tillbehör. Prata med din Husqvarna-återförsäljare för mer information.

- Om vibrationer uppstår i produkten eller om ljudnivån från produkten är ovanligt hög ska du omedelbart stoppa produkten. Kontrollera om det finns några skador på produkten. Reparera skadorna eller låt en godkänd serviceverkstad utföra reparationen.
- BG 250 Petrol: Under och efter användning ska du inte röra ljuddämparen förrän den har svalnat. Det finns risk för brännskador.
- BG 250 Petrol: Håll personer i närheten och föremål borta från de heta avgaserna från ljuddämparen.
- Starta endast produkten med borstlisten på. Borstlisten ska sluta tätt mot underlaget, i synnerhet vid arbete på torra ytor.
- Se till att borstlisten är ren och fri från skador. Byt ut en skadad borstlist.
- Anslut produkten till en stoftavskiljare för borttagning av damm.
- Dra inte i stoftavskiljarens slang. Produkten kan falla och orsaka personskador och materiella skador.
- Låt stoftavskiljaren vara på tills motorn stannar helt.
- Se till att sliphuvudet inte vidrör ytan när du startar produkten.
- Använd endast produkten stående bakifrån med händerna på handtaget.
- Se till att det inte finns fett eller olja på handtagen.
- Ha alltid de två hjulen på marken under drift.

Dammsäkerhet



VARNING: Läs varningsinstruktionerna nedan innan du använder produkten.

- Användning av produkten kan orsaka damm i luften. Damm kan orsaka allvarliga skador och permanenta hälsoproblem. Kvartsdamm regleras som skadligt av flera myndigheter. Det här är exempel på sådana hälsoproblem:
  - de dödliga lungsjukdomarna kronisk bronkit, silikos och lungfibros
  - cancer
  - fosterskador
  - hudinflammation
- Använd rätt utrustning för att minska mängden damm och ångor i luften och för att minska mängden damm på arbetsutrustning, ytor, kläder eller kroppsdelar. Exempel på bekämpningsåtgärder är dammsamlare och vattenspray för att binda dammet. Minska mängden damm vid källan när det är möjligt. Se till att utrustningen är korrekt installerad, används på rätt sätt och underhålls regelbundet.
- Använd godkänt andningsskydd. Se till att andningsskydd används när det finns farliga material på arbetsområdet.
- Se till att luftflödet är tillräckligt på arbetsområdet.
- Rikta om möjligt produktens utblås så att inte damm åker ut i luften.

Bullersäkerhet



VARNING: Läs varningsinstruktionerna nedan innan du använder produkten.

- Höga ljudnivåer och långvarig exponering för buller kan orsaka bullerorsakad hörselnedsättning.
- För att hålla ljudnivån på ett minimum ska underhåll och användning av produkten utföras enligt anvisningarna i bruksanvisningen.
- Använd godkänt hörselskydd när du använder produkten.
- Lyssna efter varningssignaler och röster när du använder hörselskydd. Ta bort hörselskydden när produkten är avstängd, såvida inte ljudnivån på arbetsområdet är sådant att hörselskydd krävs.

Avgassäkerhet



VARNING: Läs varningsinstruktionerna nedan innan du använder produkten.

- Motorns avgaser innehåller kolmonoxid som är en luktfri, giftig och mycket farlig gas. Att andas in kolmonoxid kan leda till dödsfall. Eftersom kolmonoxid är luktfri och inte syns, är det inte möjligt att känna den. Ett symptom på kolmonoxidförgiftning är yrsel, men det är möjligt att en person blir medvetslös utan förvarning om mängden eller koncentrationen av kolmonoxid är tillräckligt hög.
- Avgaserna innehåller också oförbrända kolväten, inklusive bensen. Långvarig inandning kan orsaka hälsoproblem.
- Avgaser som du kan se eller lukta innehåller också kolmonoxid.
- Använd inte en produkt med förbränningsmotor inomhus eller på platser som inte har ett tillräckligt luftflöde.
- Undvik att andas in avgaser.
- Se till att luftflödet på arbetsområdet är tillräckligt. Det här är mycket viktigt när du använder produkten i diken eller på andra små arbetsområden där avgaser lätt kan samlas.

Personlig skyddsutrustning



VARNING: Läs varningsinstruktionerna nedan innan du använder produkten.

- Använd alltid rätt personlig skyddsutrustning när du använder produkten. Den personliga skyddsutrustningen eliminerar inte risken för skador. Den personliga skyddsutrustningen minskar skadans allvarlighetsgrad om en olycka inträffar. Be en återförsäljare om hjälp med att välja rätt utrustning.
- Använd godkänt ögonskydd när du använder produkten.

- Använd inte löst sittande, tung eller olämplig klädsel. Använd kläder som du kan röra dig fritt i.
- Använd godkända skyddshandskar som ger ett stadigt grepp och förhindrar hudirritation.
- Använd en godkänd skyddshjälm.
- Använd alltid godkänt hörselskydd när du använder produkten. Om du utsätts för buller en längre period kan det orsaka hörselnedsättning.
- Produkten generar damm och ångor som innehåller farliga kemikalier. Använd ett godkänt andningsskydd.
- Använd stövlar med stålhätta och halkfri sula.
- Se till att du har ett första hjälpen-kit i närheten.
- Gnistbildning kan uppstå när du använder produkten. Se till att du har en brandsläckare i närheten.

Brandsläckare

- Ha en brandsläckare i närheten när du använder produkten.
- Använd en pulverbrandsläckare eller en koldioxidsläckare.

Säkerhet i arbetsområdet

VARNING: Läs varningsinstruktionerna nedan innan du använder produkten.

- Håll personer i närheten på avstånd från området som visas på bilden nedan under drift. Användaren måste vara mycket försiktig i det här området under drift.

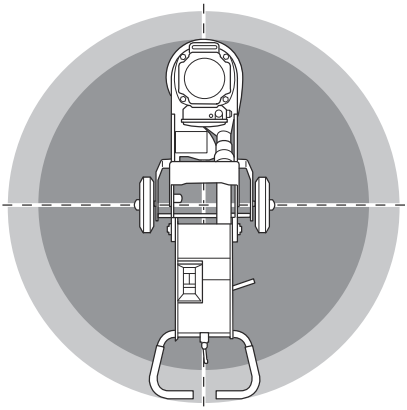

- Använd inte produkten vid dimma, regn, kraftiga vindar, kallt väder, risk för åska eller andra ogynnsamma väderförhållanden. Att använda produkten i dåligt väder eller på våta platser kan påverka din uppmärksamhet negativt. Dåligt väder kan orsaka farliga arbetsförhållanden.
- Använd inte produkten i områden där brand eller explosion kan inträffa.
- Håll barn, personer i närheten och djur borta från arbetsområdet och på säkert avstånd från produkten.
- Se till att endast behöriga personer befinner sig inom arbetsområdet.
- Håll arbetsområdet rent och tillräckligt upplyst.
- Ta bort föremål som skruvar, bultar, kablar och stenar från arbetsområdet innan du använder produkten.
- Se till att det inte finns några kablar eller slangar i produktens arbetsriktning.
- Se till att det finns tillräckligt luftflöde i arbetsområdet.

Elsäkerhet

VARNING: Det finns alltid en risk för stötar från elprodukter. Använd inte produkten vid dåligt väder. Vidrör inte åskledare och metallföremål. Använd alltid produkten så som anges i denna bruksanvisning för att förhindra skador.

OBSERVERA: Produkten uppfyller kraven i SS-EN 61000-3-11 och är föremål för särskilda anslutningsvillkor. För att uppfylla kraven i SS-EN 61000-3-11 ska produkten endast anslutas till ett system med följande impedans: Zmax = 0,028 Ω eller lägre. Innan du ansluter produkten till det allmänna elnätet ska du kontakta din lokala myndighet för strömförsörjning för att säkerställa att elnätet uppfyller ovanstående krav.

VARNING: Använd alltid strömförsörjning med jordfelsbrytare. Detta minskar risken för elektriska stötar.

VARNING: Hög spänning. Det finns oskyddade delar i kraftaggregatet. Koppla alltid bort stickproppen innan du öppnar luckan till elskåpet.

OBSERVERA: Strömförsörjningen från produkten eller generatorn måste vara tillräcklig och konstant för att säkerställa att motorn går utan problem. Felaktig spänning gör att motorns strömförbrukning och temperatur ökar tills säkerhetskretsen släpper. Strömkabelns mått måste stämma överens med nationella och lokala regler. Eluttagets mått måste stämma överens med

strömstyrkan hos produktens eluttag och förlängningskabel.

Om elnätet har högre systemresistans kan korta spänningsfall uppstå när produkten startas. Detta kan påverka funktionen hos andra produkter, t.ex. flimrande lampor.

- Se till att spänningen i säkringar och elnät stämmer med den spänning som anges på produktens typskylt.
- Stäng alltid av produkten innan du kopplar bort stickproppen.
- Använd inte produkten om strömsladden eller stickproppen är skadad. Lämna in den till en auktoriserad serviceverkstad för reparation. En skadad strömsladd kan orsaka allvarlig skada och dödsfall.
- Använd strömsladden på rätt sätt. Använd inte strömsladden för att flytta, dra eller koppla bort produkten. Håll i stickproppen när du kopplar bort strömsladden. Dra inte i strömsladden.
- Använd inte produkten i vattendjup där produktens utrustning blir blöt. Utrustningen kan skadas och produkten kan bli strömförande och orsaka personskador.
- Låt inte mer fukt tränga in i produkten än det vatten som tillförs av vattensystemet. Utsätt inte produkten för regn. Vatten som tränger in i produkten ökar risken för elektrisk stöt.
- Koppla alltid bort strömkabeln innan du kopplar i eller ur kontakten för motorkabeln och elskåpet.

Instruktioner för jordad produkt

VARNING: Felaktig anslutning kan medföra elektriska stötar. Tala med en behörig elektriker om du är osäker på om nätuttaget är ordentligt jordat.

Gör inga modifieringar på nätkontakten från dess fabriksspecifikation. Om nätkontakten eller nätsladden är skadad eller måste bytas ut ska du kontakta din Husqvarna-serviceverkstad. Följ lokala föreskrifter och lagar.

Om du inte förstår instruktionerna beträffande den jordade produkten helt ska du tala med en behörig elektriker.

Använd endast jordade förlängningskablar för utomhusbruk med jordningskontakter och jordat uttag som är godkänt för produktens nätkontakt.

Produkten har en jordad strömsladd och en stickpropp. Anslut alltid produkten till ett jordat nätuttag. Detta minskar risken för elektriska stötar.

Använd inte elektriska adaptrar med produkten.

Förlängningskablar

- Använd endast godkända förlängningssladdar som är tillräckligt långa.
- Märkvärdet på förlängningssladden måste vara samma som eller högre än det som anges på produktens typskylt.
- Använd jordade förlängningssladdar.
- När du använder produkten utomhus ska du använda en förlängningssladd som är lämplig för utomhusbruk. Detta minskar risken för elektriska stötar.
- Se till att anslutningen till förlängningssladden hålls torr och inte ligger direkt mot marken.
- Håll förlängningssladden borta från värme, olja, vassa kanter och rörliga delar. En skadad sladd ökar risken för elektriska stötar.
- Se till att förlängningssladden är i gott skick och inte är skadad.
- Använd inte förlängningssladden när den är upplindad. Det kan leda till att förlängningssladden blir för varm.
- Se till att förlängningssladden inte är i vägen för produkten under drift.

Säkerhetsanordningar på produkten

VARNING: Läs varningsinstruktionerna nedan innan du använder produkten.

- Använd inte en produkt med säkerhetsanordningar som är skadade eller som inte fungerar korrekt.
- Kontrollera säkerhetsanordningarna regelbundet. Om säkerhetsanordningarna är skadade eller om de inte fungerar korrekt ska du kontakta en Husqvarna-serviceverkstad.
- Gör inga ändringar på säkerhetsanordningarna.

Nödstoppsknapp

Nödstoppsknappen används för att snabbt stoppa motorn.

Kontrollera nödstoppsknappen

1. Vrid nödstoppsknappen medsols för att se till att nödstoppsknappen är avaktiverad.

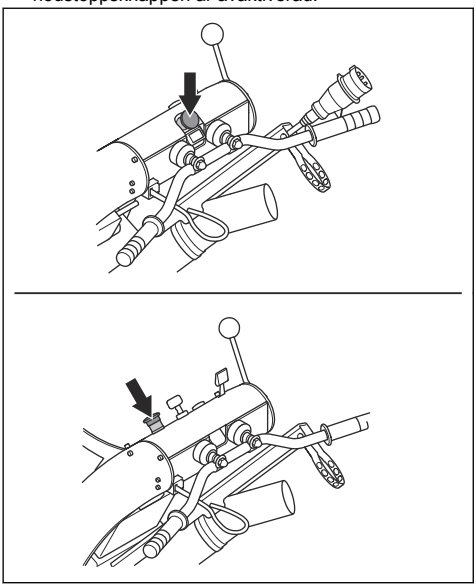

2. Starta produkten. Se *Starta produkten BG 250 på sida 16*.
3. Tryck på nödstoppsknappen.
4. Se till att motorn stannar.
5. Vrid nödstoppsknappen medurs för att avaktivera.

Säkerhetsgrepp (OPC)

När säkerhetsgreppet är aktiverat stannar motorn. Se *Kontrollera säkerhetsgreppet på sida 10*.

Kontrollera säkerhetsgreppet

1. Starta produkten. Se *Starta produkten BG 250 på sida 16* eller *Starta produkten BG 250 Petrol på sida 16*.
2. Dra ut OPC-nyckeln. Om motorn inte stannar efter tre sekunder kontaktar du en godkänd Husqvarna-serviceverkstad.

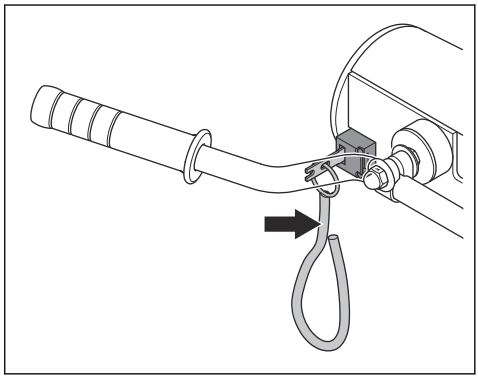

Ljuddämpare

Ljuddämparen håller ljudnivån till ett minimum och leder bort motorns avgaser från användaren.

Använd inte produkten utan ljuddämpare eller med en skadad ljuddämpare. En defekt ljuddämpare ökar ljudnivån och brandrisken.

VARNING: Ljuddämparen blir mycket varm under och efter användning samt när motorn går på tomgång. Var försiktig nära brandfarliga material och/eller ångor för att förhindra brand.

Kontrollera ljuddämparen

- Undersök ljuddämparen regelbundet för att se till att den är korrekt monterad och inte skadad.

Bränslesäkerhet

VARNING: Läs varningsinstruktionerna nedan innan du använder produkten.

- Bränsle är brandfarligt och ångorna är explosiva. Var försiktig med bränslet för att förhindrar skada, brand och explosion.
- Undvik att andas in bränsleångor. Bränsleångor är giftiga och kan orsaka skador. Se till att luftflödet är tillräckligt.
- Ta inte av bränsletanklocket och fyll aldrig på bensin medan motorn är igång.
- Se till att motorn har svalnat innan du fyller på bränsle.
- Fyll inte på bränsle när du är inomhus. Otillräckligt luftflöde kan orsaka skador eller dödsfall på grund av kvävning eller kolmonoxidförgiftning.
- Rök inte i närheten av bränslet eller motorn.

- Placera inga heta föremål i närheten av bränslet eller motorn.
- Fyll inte på bränsle i närheten av gnistor eller lågor.
- Innan du fyller på bränsle bör du öppna bränsletanklocket långsamt och försiktigt släppa på trycket.
- Bränsle på huden kan orsaka skador. Om du får bränsle på huden ska du använda tvål och vatten för att ta bort bränslet.
- Om du spillt bränsle på kläderna skall dessa bytas omedelbart.
- Fyll inte upp tanken helt. Värme gör att bränslet expanderar. Lämna lite plats längst upp på tanken.
- Dra åt bränsletanklocket ordentligt. Om bränsletanklocket inte dras åt ordentligt finns det en risk för brand.
- Innan du startar produkten ska du flytta den så den är minst 3 m från den plats där du fyllde på bränsle.
- Starta inte produkten om det finns bränsle eller motorolja på produkten. Ta bort det oönskade bränslet och motoroljan och låt produkten torka innan du startar motorn.
- Undersök regelbundet om motorn läcker. Om det finns läckor i bränslesystemet ska du inte starta motorn förrän läckaget är åtgärdat.
- Använd inte fingrarna för att undersöka om motorn läcker.
- Förvara endast bränslet i godkända behållare.
- Se till att bränsle och bränsleångor inte kan orsaka skada när produkten och bränslet förvaras.
- Tappa ur bränslet i en godkänd behållare utomhus och på avstånd från gnistor och eld.

Säkerhetsinstruktioner för underhåll

VARNING: Läs varningsinstruktionerna nedan innan du använder produkten.

- Använd personlig skyddsutrustning. Se *Personlig skyddsutrustning på sida 7*.
- Utför endast underhåll enligt anvisningarna i den här bruksanvisningen. Låt en godkänd serviceverkstad utföra all annan service.
- Informera alltid servicepersonalen ifall produkten har använts med farligt material.
- Om underhåll inte utförs korrekt och regelbundet ökar risken för personskador och skador på produkten.
- Rengör produkten för att få bort farliga material innan du utför underhåll.
- Rengör produkten under service om damm har samlats.
- Innan du utför underhållet ska du stoppa produkten och förhindra oavsiktlig start:
  - BG 250: Stoppa motorn, dra ut säkerhetsgreppet och dra ut nätkontakten.
  - BG 250 Petrol: Stoppa motorn och dra ut säkerhetsgreppet.
- Utför underhåll av produkten på stabil och plan mark.
- Gör inga ändringar på produkten. Ändringar som inte godkänts av tillverkaren kan orsaka allvarliga personskador eller dödsfall.
- Byt ut skadade, slitna eller trasiga delar.
- Använd alltid originaltillbehör och originaldelar. Tillbehör och reservdelar som inte godkänts av tillverkaren kan orsaka allvarliga personskador eller dödsfall.
- Kontrollera vibrationsnivån i produkten efter underhåll. Om den inte är korrekt ska du prata med en godkänd serviceverkstad.
- Låt en godkänd serviceverkstad utföra service på produkten regelbundet.

Drift

Introduktion

VARNING: Innan du använder produkten måste du läsa igenom och förstå kapitlet om säkerhet.

Att göra innan du använder produkten

1. Läs igenom bruksanvisningen noggrant och se till att du förstår instruktionerna.
2. Använd personlig skyddsutrustning. Se *Personlig skyddsutrustning på sida 7*.
3. Se till att endast behöriga personer befinner sig inom arbetsområdet.
4. Utför dagligt underhåll. Se *Underhållsschema på sida 18*.
5. Se till att produkten är monterad korrekt och inte är skadad.
6. Ställ produkten på arbetsytan. Se till att ytan är jämn. Se till att transport av produkten till och inom arbetsområdet utförs säkert och korrekt. Se *Transport på sida 25*.
7. Se till att det finns diamantverktyg på sliphuvudet och att de är ordentligt fastsatta.
8. Ansluta en stoftavskiljare till produkten. Se *Ansluta en stoftavskiljare på sida 12*.
9. BG 250: Ansluta produkten till en strömkälla. Se *Ansluta produkten till en strömkälla BG 250 på sida 13*.
10. BG 250 Petrol: Fylla bränsletanken. Se *Fylla på bränsle BG 250 Petrol på sida 13*.

11. BG 250 Petrol: Kontrollera oljenivån. Se *Kontrollera oljenivån ((BG 250 Petrol)) på sida 21*.
12. BG 250: se till att du känner till motorns rotationsriktning. Se *Kontrollera rotationsriktningen för motorn (BG 250) på sida 15*.

Slipskivor

Det finns många typer av slipskivor för produkten. Välj rätt slipskiva för ytan. Tala med en godkänd serviceverkstad eller gå till www.husqvarnacp.com för att välja rätt slipskiva.

Byta slipskiva

VARNING: BG 250: dra ut nätkontakten innan du byter slipskivan för att förhindra att golvslipen startas av misstag.

VARNING: Slipskivorna kan bli mycket varma, så använd skyddshandskar.

VARNING: Använd godkänt andningsskydd när du byter slipskiva. Dammet under sliphuvudet är hälsofarligt.

VARNING: Använd stoftavskiljaren när du byter slipskiva. Stoftavskiljaren minskar mängden damm som kan orsaka hälsoproblem.

1. Stoppa produkten. BG 250: dra ut nätkontakten.
2. Håll i styret och luta produkten bakåt. Luta produkten tills den är på golvet.

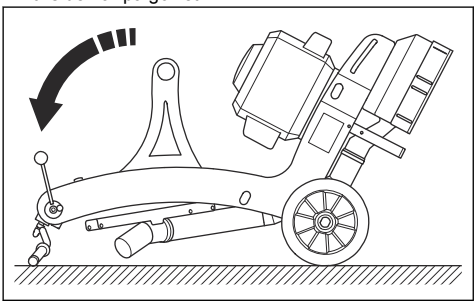

VARNING: Se till att produkten står stadigt innan du byter slipskiva.

3. Lås slip- eller flerlamellskivan och ta bort de fyra skruvarna.

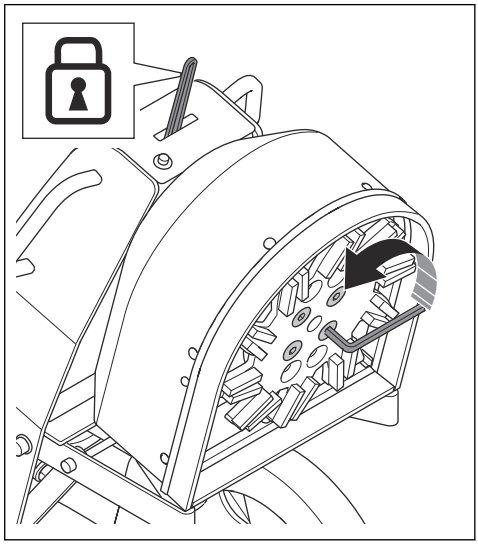

4. Ta bort slip- eller flerlamellskivan från adapterplattan.
5. Montera en ny slip- eller flerlamellskiva på adapterplattan.
6. Montera och dra åt de fyra skruvarna. Kontrollera skruvarna regelbundet för att se till att de är åtdragna.
7. Lyft försiktigt produkten i styret för att sänka den till arbetsläget.

Ansluta en stoftavskiljare

VARNING: Använd inte stoftavskiljaren om stoftavskiljarslangen är skadad. Risken ökar för att du andas in damm som är skadligt för din hälsa. Använd godkända andningsskydd, ögonskydd och handskar.

1. Kontrollera att stoftavskiljarslangen inte är skadad.
2. Se till att filtren i stoftavskiljaren är rena och oskadade.

3. Anslut stoftavskiljarslangen till anslutningen för stoftavskiljare.

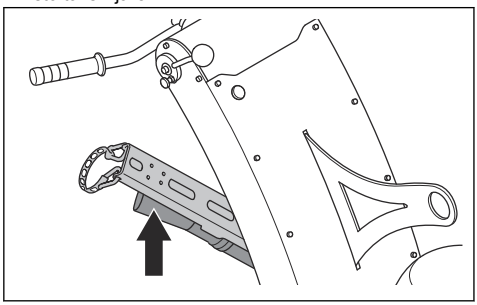

Ansluta produkten till en strömkälla BG 250

1. Anslut produktens nätkontakt till en lämplig förlängningssladd.

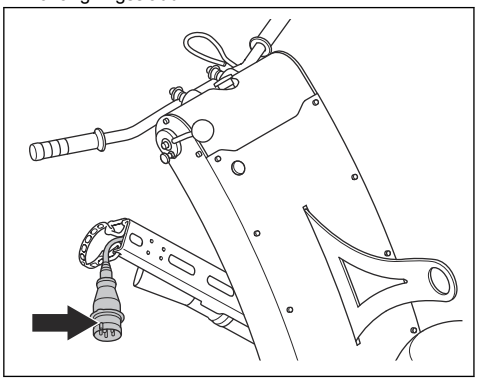

2. Anslut förlängningssladden till ett nätuttag.

OBSERVERA: När produkten är ansluten till en stoftavskiljare måste stoftavskiljaren anslutas till en trefasströmkälla.

Fylla på bränsle BG 250 Petrol

Använd miljöanpassad bensin/alkylatbensin om det finns. Om miljöanpassad bensin/alkylatbensin inte finns tillgänglig ska du använda blyfri bensin eller blyad bensin av hög kvalitet med ett oktantal på minst 90.

OBSERVERA: Använd inte bensin med ett oktantal lägre än 90 RON (87 AKI). Det kan orsaka skador på produkten.

1. Öppna tanklocket långsamt för att släppa på trycket.
2. Fyll på långsamt med en bränsledunk. Om du spiller bränsle ska du ta bort det med en trasa och låta bensinresterna avdunsta.
3. Torka rent runt bränsletanklocket.
4. Dra åt bränsletanklocket ordentligt. Om bränsletanklocket inte dras åt ordentligt finns det en risk för brand.
5. Flytta produkten minst tre meter från den plats där du fyllde på tanken innan du startar den.

Gasreglage (BG 250 Petrol)

Gasreglaget har tre tillgängliga lägen:

- Stoppläge (A).
- Start-/chokeläge (B).
- Arbetsläge (C).

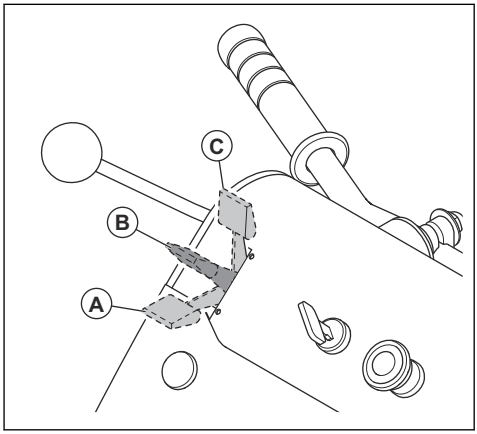

VARNING: Ställ alltid gasreglaget i stoppläget (A) när du stoppar produkten för att förhindra att den startas av misstag.

Ändra position för hjulen

Hjulen kan ha två positioner i ramen. Du använder det övre hålet (A) när du monterar slipskivor. Du använder det understa hålet (B) när du monterar krysshamringsverktyg.

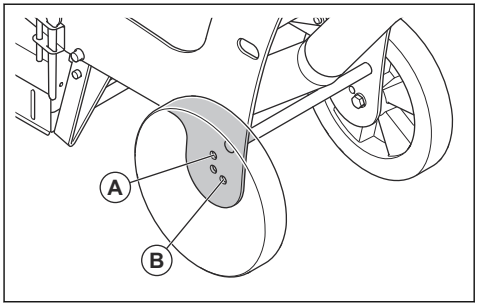

1. Ta bort bultarna, brickorna och hjulet från ramen.

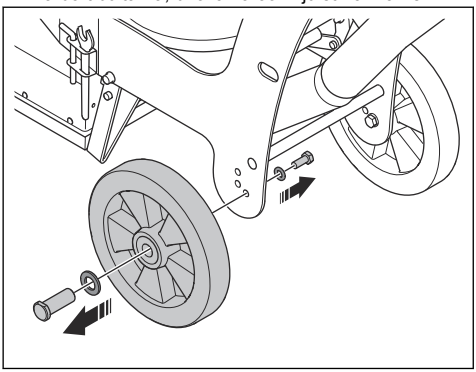

2. Montera i rätt hål i ramen i omvänd ordning.
3. Utför samma procedur på andra sidan av produkten

Drifthastighet

Om produkten används på en ny typ av yta ställer du först in hastigheten på 70 %. När användaren känner till typen av yta kan hastigheten justeras.

Använda golvslipen med krysshamringsverktyg

OBSERVERA: Använd alltid det långa startstödet när du inte använder produkten. Den flexibla kopplingen kan skadas.

Vibrationsnivån ökar när du monterar tillbehör som krysshamringsverktyg och skärare på produkten. Livslängden på slitagedelarna kan minska när du använder krysshamringsverktyg och skärare. Utför dagligt underhåll för att upprätthålla maximala prestanda.

1. Montera krysshamringsverktygen. Se *Montera och ta bort krysshamringsverktyg på sida 14*.
2. Minska arbetshastigheten:
   a) BG 250: byt remskivorna. Se *Byta remskivorna (BG 250) på sida 20*.
   b) BG 250 Petrol: justera gasreglaget. Se *Gasreglage (BG 250 Petrol) på sida 13*.
3. Byt startstödet mot det långa startstödet. Se *Montera det långa startstödet på sida 14*.
4. Om du inte har det långa startstödet utför du ett av följande steg när du slutar använda produkten:
   a) BG 250: luta produkten bakåt tills styret är på golvet.
   b) BG 250 Petrol: ta bort krysshamringsverktygen. BG 250 Petrol får inte lutas under längre tid.
   c) När du monterar tillbehör som krysshamringsverktyg och skärare ökar vibrationsnivån.

Montera och ta bort krysshamringsverktyg

1. Håll i styret och luta produkten bakåt. Luta produkten tills den är på golvet.

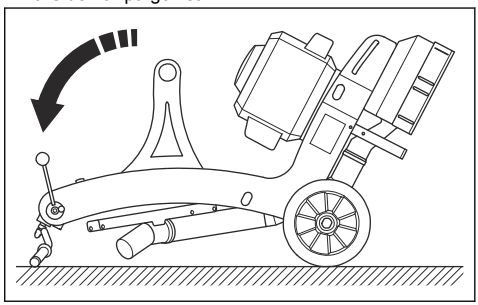

2. Montera krysshamringsverktygen på verktygsplattan.
3. Dra åt bulten till 60 Nm.
4. Ta bort krysshamringsverktygen i omvänd ordning.

Montera kåpan för krysshamringsverktygen

Kåpan för krysshamringsverktygen är ett tillbehör.

1. Placera kåpan för krysshamringsverktygen på dammskyddet.

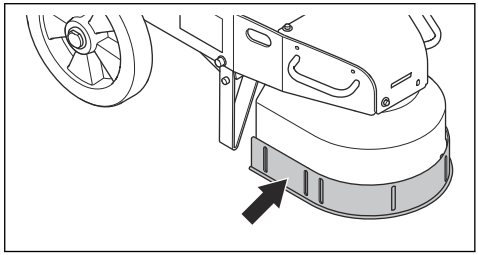

2. Montera de fyra bultarna, de fyra brickorna och de fyra låsmuttrarna.
3. Tryck ned kåpan mot ytan och dra åt de fyra bultarna.

Montera det långa startstödet

Det långa startstödet är ett tillbehör.

1. Ta bort skruvarna, brickorna och startstödet från produkten.

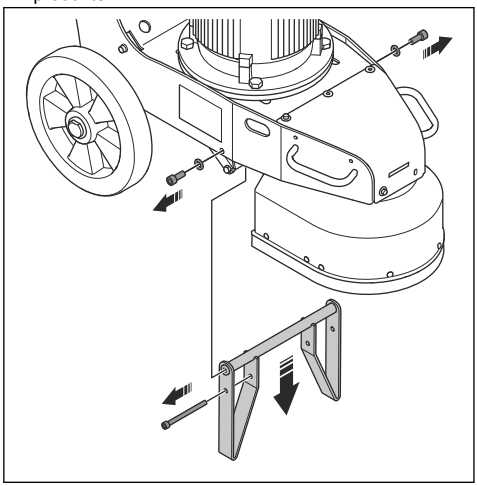

2. Montera det långa startstödet, brickorna och skruvarna på produkten.

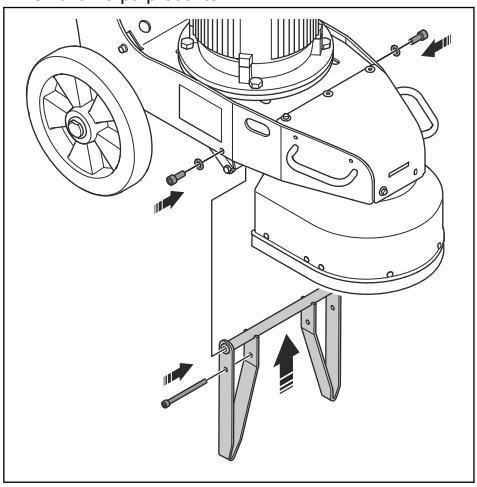

Kontrollera rotationsriktningen för motorn (BG 250)

1. Tryck startstödsspaken (A) bakåt för att lyfta diamantverktygen från ytan.

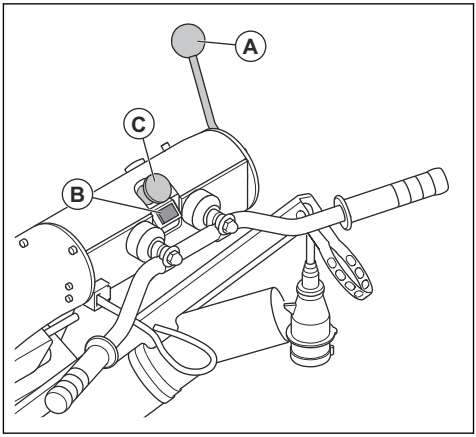

2. Tryck på startknappen (B).
3. Efter några sekunder trycker du på nödstoppsknappen (C).
4. Vrid fläkten medurs och kontrollera rotationsriktningen för motorn. Rätt riktning visas med en pil på fläkten.

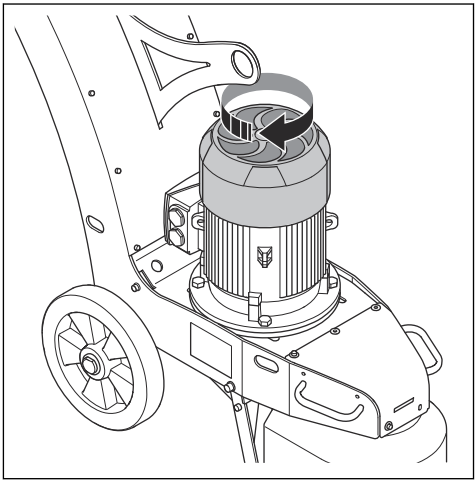

5. Ändra rotationsriktningen för motorn om det behövs. Se *Ändra motorns rotationsriktning BG 250 på sida 15*.

Ändra motorns rotationsriktning BG 250

1. Stanna motorn. Se *Stoppa produkten BG 250 på sida 17*.
2. Vänta tills produkten har stannat helt.

3. Koppla från nätkontakten.
4. Vrid växelriktarens omkopplare i nätkontakten till motsatt läge.

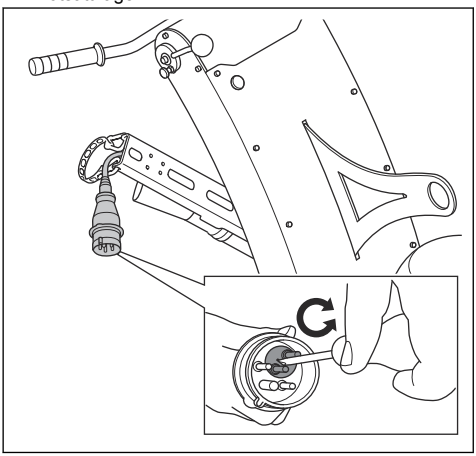

5. Anslut nätsladden och kontrollera rotationsriktningen för motorn. Se *Kontrollera rotationsriktningen för motorn (BG 250) på sida 15*.

Starta produkten BG 250

OBSERVERA: Flytta produkten hela tiden medan produkten är igång. Om du inte flyttar produkten kan ytan bli grov.

1. Starta stoftavskiljaren.
2. Anslut stoftavskiljarslangen till produkten. Se *Ansluta en stoftavskiljare på sida 12*.
3. Stå bakom produkten.
4. Tryck startstödsspaken (A) bakåt för att lyfta diamantverktygen från ytan.

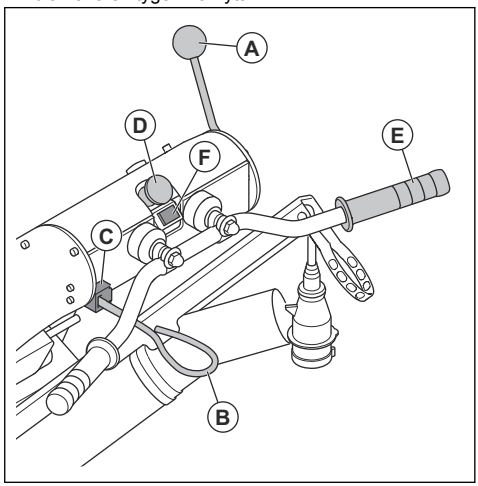

5. Sätt fast sladden (B) till säkerhetsgreppet på en arm eller på kläderna.
6. Kontrollera att nyckeln till säkerhetsgreppet (C) sitter i produkten.
7. Vrid nödstoppsknappen (D) medsols för att se till att nödstoppsknappen är urkopplad.
8. Håll handtaget (E) med en hand och tryck på startknappen (F).
9. Kontrollera rotationsriktningen. Se *Kontrollera rotationsriktningen för motorn (BG 250) på sida 15*.
10. Tryck startstödsspaken framåt för att sänka diamantverktygen till ytan.

Starta produkten BG 250 Petrol

OBSERVERA: Flytta produkten hela tiden medan produkten är igång. Om du inte flyttar produkten kan ytan bli grov.

1. Starta stoftavskiljaren.
2. Anslut stoftavskiljarslangen till produkten. Se *Ansluta en stoftavskiljare på sida 12*.

3. Se till att bränslekranen är öppen.

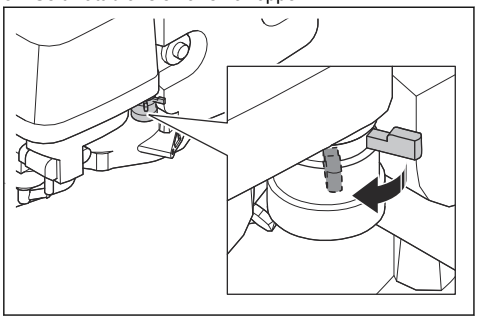

4. Stå bakom produkten.
5. Tryck startstödsspaken (A) bakåt för att lyfta diamantverktygen från ytan.

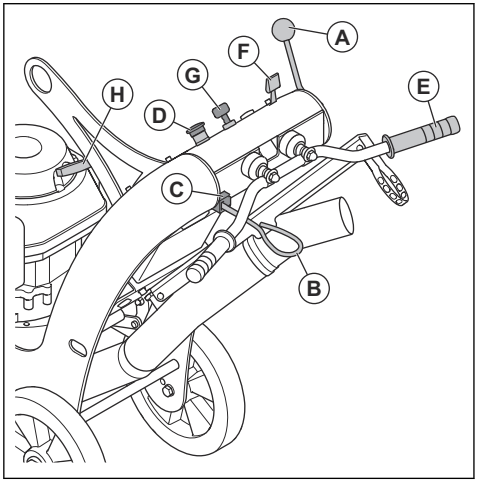

6. Sätt fast sladden (B) till säkerhetsgreppet på en arm eller på kläderna.
7. Kontrollera att nyckeln till säkerhetsgreppet (C) sitter i produkten.
8. Vrid nödstoppsknappen (D) medsols för att se till att nödstoppsknappen är urkopplad.
9. Håll handtaget (E) med en hand och dra gasreglaget till hälften (F).
10. Vrid på startnyckeln (G) för att starta motorn.
11. Om batteriet är urladdat drar du i handtaget på startsnöret (H) för att starta motorn.
12. Tryck startstödsspaken framåt för att sänka diamantverktygen till ytan.
13. Dra gasreglaget bakåt för att minska arbetshastigheten.

Styra körriktningen

Under drift kan produkten dra åt sidorna. Dragriktningen är relaterad till sliphuvudets rotationsriktning och hur produkten används.

- Ha alltid de två hjulen på marken när produkten används.
- Använd sidokrafterna på handtaget för att styra produkten.
- Håll alltid handtaget stadigt med båda händerna för att se till att produkten inte rör sig i sidled.

Stoppa produkten BG 250

OBSERVERA: Lyft inte sliphuvudet från ytan när du stannar motorn. Verktygsplattorna roterar en stund efter att motorn stannar. Damm kan åka ut i luften och ytan kan skadas.

OBSERVERA: Låt inte produkten stå stilla förrän verktygsplattorna stannat helt.

1. Tryck på nödstoppsknappen (A).

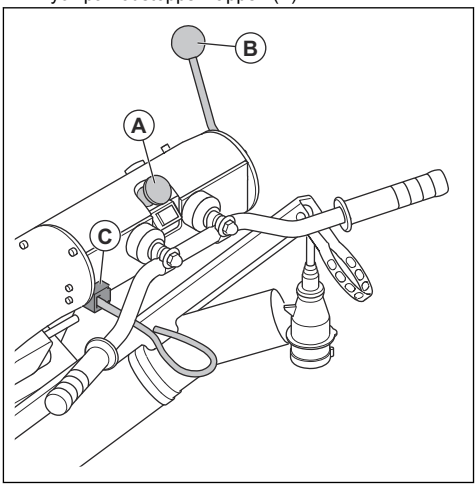

2. Håll verktygsplattorna mot ytan tills de stannar helt.
3. Tryck startstödsspaken (B) bakåt för att lyfta diamantverktygen från ytan.

OBSERVERA: Om du slipar vidhäftande asfalt, färg eller liknande material kan produkten fastna på den vidhäftande ytan. När verktygsplattan har stannat lyfter du upp den främre delen av produkten lite.

4. Koppla från nätkontakten.

5. Ta bort nyckeln för säkerhetsgreppet (C) från produkten.
6. Stoppa stoftavskiljaren.

Stoppa produkten BG 250 Petrol

OBSERVERA: Lyft inte sliphuvudet från ytan när du har stannat motorn. Verktygsplattorna roterar ett tag efter att motorn har stannat. Damm kan åka ut i luften och ytan kan skadas.

OBSERVERA: Låt inte produkten stå stilla förrän verktygsplattorna stannat helt.

1. Tryck gasreglaget (A) framåt till stoppläget.

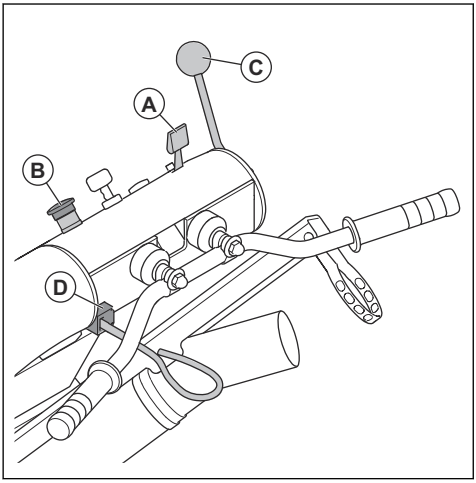

2. Tryck på nödstoppknappen (B).
3. Håll verktygsplattorna mot ytan tills de stannar helt.
4. Tryck startstödsspaken (C) bakåt för att lyfta diamantverktygen från ytan.

OBSERVERA: Om du slipar vidhäftande asfalt, färg eller liknande material kan produkten fastna på den vidhäftande ytan. När verktygsplattan har stannat lyfter du upp den främre delen av produkten lite.

5. Ta bort nyckeln för säkerhetsgreppet (D) från produkten.
6. Stäng bränslekranen.
7. Stoppa stoftavskiljaren.

Underhåll

Introduktion

VARNING: Innan du utför underhåll måste du läsa och förstå kapitlet om säkerhet.

För allt service- och reparationsarbete på produkten krävs särskild utbildning. Vi garanterar att du kan få en fackmannamässig reparation och service utförd. Om din återförsäljare inte är en serviceverkstad kan du tala med dem för information om närmaste serviceverkstad.

Mer information finns här i .

Underhållsschema

* = Allmänt underhåll som utförs av användaren. Instruktionerna ges inte i denna bruksanvisning.

X = Instruktionerna ges i denna bruksanvisning.

O = Instruktionerna ges inte i denna bruksanvisning. Låt en godkänd serviceverkstad utföra underhållet.

Allmänt produktunderhåll	Dagligen	Första månaden eller efter 20 timmar	Var 3:e månad eller var 50:e timme	Var 6:e månad eller var 100:e timme	Varje år eller var 300:e timme
Rengör produkten.	X				
Kontrollera säkerhetsanordningarna.	X				
Se till att muttrar och skruvar är åtdragna.	*				
Kontrollera de elektriska komponenterna, kablarna och anslutningarna med avseende på slitage och skador.	*				
Kontrollera slanganslutningarna. Kontrollera att alla slangar på produkten inte är skadade eller läcker.	*				
Se till att dammslangarna inte är skadade och fria från blockeringar.	*				
Se till att stoftavskiljaren är tom och korrekt ansluten.	*				
Kontrollera om slipskivan eller den flexibla kopplingen är skadad eller sliten.	*				
Kontrollera nödstoppsknappen.	X				
Kontrollera borstlisten.	X				

Motorunderhåll (BG 250)	Dagligen	Första månaden eller efter 20 timmar	Var 3:e månad eller var 50:e timme	Var 6:e månad eller var 100:e timme	Varje år eller var 300:e timme
Se till att strömsladden och förlängningskabeln är i gott skick och att de inte är skadade.	*				

Motorunderhåll (BG 250 Petrol)	Dagligen	Första månaden eller efter 20 timmar	Var 3:e månad eller var 50:e timme	Var 6:e månad eller var 100:e timme	Varje år eller var 300:e timme
Se till att det inte läcker olja eller bränsle.	*				
Kontrollera oljenivån.	X				
Undersök luftfiltret.	X				
Byt oljan.		X		X	

Motorunderhåll (BG 250 Petrol)	Dagligen	Första månaden eller efter 20 timmar	Var 3:e månad eller var 50:e timme	Var 6:e månad eller var 100:e timme	Varje år eller var 300:e timme
Rengör luftfiltret.			X [1]		
Undersök tändstiftet.				X	
Byt luftfilter.					X
Byt tändstiftet.					X

Rengöra produkten

- Rengör alltid all utrustning efter användning.
- Använd inte en högtryckstvätt vid rengöring av produkten.
- Håll luftöppningarna rena och fria för att säkerställa att produkten alltid har tillräckligt låg temperatur.

Notera: Använd inte tryckluft för att rengöra under sliphuvudet.

Byta den flexibla kopplingen

1. Dra ut nyckeln för säkerhetsgreppet.
2. BG 250: Koppla ur strömkabeln.
3. Ta bort slipskivan.
4. Ta bort adapterplattan (A), distansbussningarna (B), bultarna (C) och bussningarna (D).

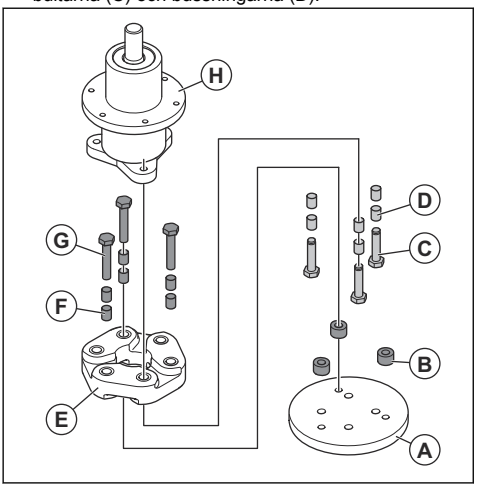

5. Ta bort den flexibla kopplingen (E), bussningarna (F) och bultarna (G) från lagerenheten (H).
6. Installera i omvänd ordningsföljd. Montera en ny flexibel koppling och tolv nya bussningar.

Kontrollera borstlisten

- Se till att borstlisten inte är skadad och att den ligger tätt mot golvet.

Byta remskivorna (BG 250)

1. Stäng av produkten. Se *Stoppa produkten BG 250 på sida 17*.
2. Ställ produkten på plan mark.
3. Lossa de fyra muttrarna (A) och de tre skruvarna (B).

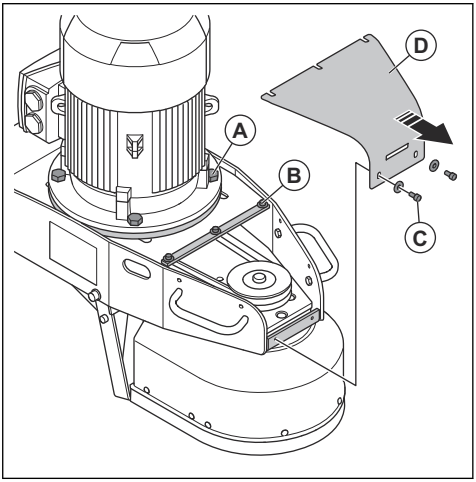

4. Ta bort de två skruvarna och de två brickorna (C) och frontkåpan (D).

[1] Rengör oftare om produkten används i smutsiga områden.

5. Lossa låsmuttern.

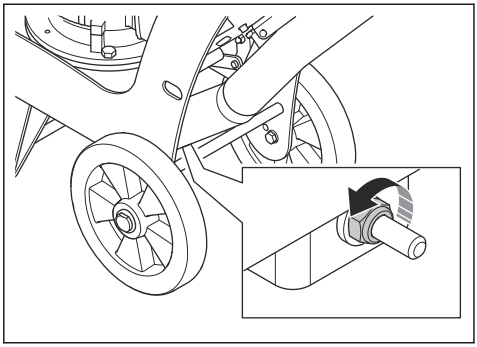

6. Ta bort kilremmen.

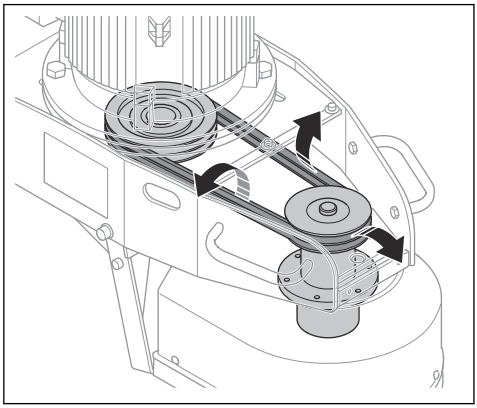

7. Ta bort remskivorna och klämbussningen från slipmotorn och lagerenheten.

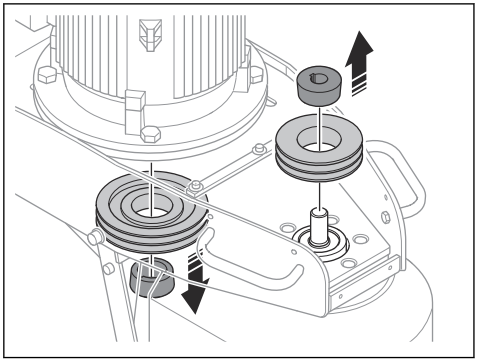

8. Installera i omvänd ordningsföljd. Montera remskivan och klämbussningen i linje med motoraxeln. Dra åt klämbussningen till 20 Nm + 10 %.

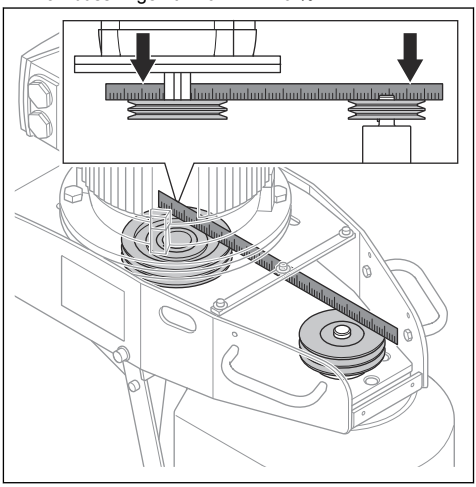

Kontrollera oljenivån ((BG 250 Petrol))

OBSERVERA: Om du använder produkten med låg oljenivå kan motorn skadas.

1. Stanna motorn. Se *Stoppa produkten BG 250 Petrol på sida 18*.
2. Ställ produkten på plan mark.
3. Ta bort oljetanklocket.
4. Torka av oljan från mätstickan som sitter på oljetanklocket.
5. Sätt in mätstickan i oljetanken. Dra inte åt den.
6. Dra ut mätstickan och läs av oljenivån.

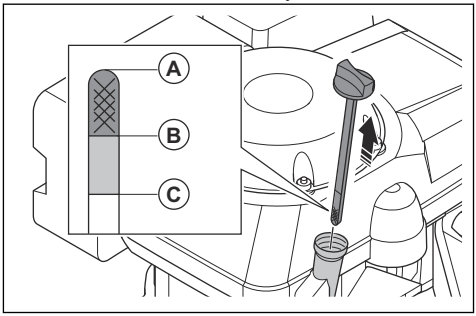

a) Om oljenivån är låg (A) ska du fylla på med motorolja och kontrollera oljenivån igen. Information om oljetyp finns i *Tekniska data BG 250 Petrol på sida 27*.

b) Fyll inte på mer motorolja om oljenivån är hög (C). Oljenivån måste vara mellan (A) och (B).

7. Dra åt oljetanklocket ordentligt innan motorn startas.

Byta motorolja (BG 250 Petrol)

Om motorn är kall låter du motorn vara igång i 1–2 minuter innan du tappar ur motoroljan. Det gör att motoroljan är varm och lättare att tömma ur.

VARNING: Motoroljan är mycket het direkt efter att motorn har stoppats. Låt motorn svalna innan du tappar ur motoroljan. Om du spiller olja på huden måste du rengöra med tvål och vatten.

1. Placera produkten på plan mark.
2. Placera en behållare under avtappningspluggen.
3. Ta bort oljetanklocket, oljeavtappningspluggen och brickan.

Notera: Kassera brickan.

4. Luta produkten och låt oljan rinna ut i behållaren.
5. Montera en ny bricka och avtappningspluggen.
6. Placera motorn plant och fyll oljetanken med rekommenderad olja. Se *Kontrollera oljenivån ((BG 250 Petrol)) på sida 21* och *Tekniska data BG 250 Petrol på sida 27*.
7. Dra åt oljetanklocket.

Kontrollera luftfiltret ((BG 250 Petrol))

OBSERVERA: Använd inte en produkt utan luftfilter eller med ett skadat luftfilter.

1. Lossa vingmuttern från luftfilterkåpan och ta bort luftfilterkåpan.

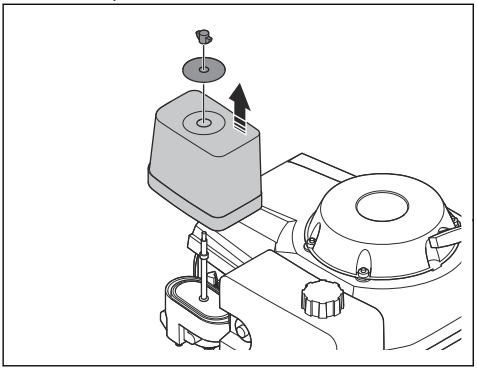

2. Ta bort luftfiltret.
3. Ta bort skumfiltret från pappersfiltret.

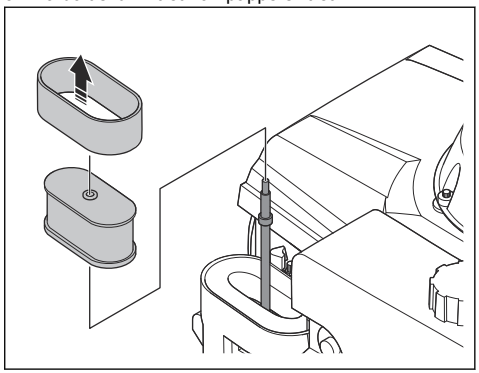

4. Inspektera skumfiltret och pappersfiltret.

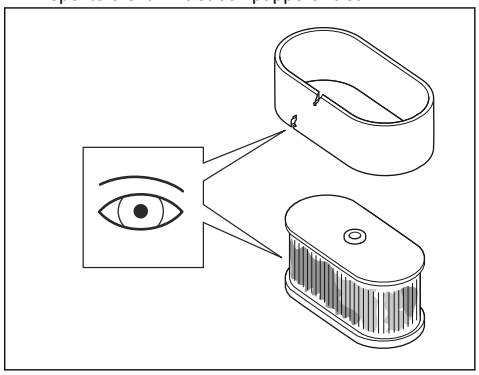

5. Byt ut skadade filter.
6. Byt ut luftfiltret enligt schemat. Se *Underhållsschema på sida 18*.
7. Rengör skumfiltret och pappersfiltret om de är smutsiga. Se *Rengöring av luftfiltret BG 250 Petrol på sida 22*.
8. Sätt tillbaka luftfiltren i omvänd ordning.

Rengöring av luftfiltret BG 250 Petrol

VARNING: Använd ett godkänt andningsskydd när du rengör eller byter luftfilter. Kassera förbrukade luftfilter korrekt. Dammet i luftfiltret är farligt för hälsan.

VARNING: Rengör inte luftfiltret med tryckluft. Det orsakar skador på luftfiltret och risken ökar att du andas in det farliga dammet.

1. Information om hur du tar bort luftfiltret finns i *Kontrollera luftfiltret ((BG 250 Petrol)) på sida 22*.
2. Rengör luftfilterhuset med en borste.

3. Knacka luftfiltret mot en hård yta eller använd en dammsugare för att avlägsna partiklarna.

OBSERVERA: Låt inte dammsugarmunstycket vidröra ytan på pappersfiltret. Håll ett visst avstånd. Den känsliga ytan på pappersfiltret skadas om föremål vidrör det.

4. Undersök om luftfiltret är skadat.
5. Kassera luftfiltret om det är skadat.

OBSERVERA: Ersätt alltid ett skadat luftfilter, annars går dammet in i motorn och orsakar skador på motorn.

6. Rengör skumfiltret med tvål och vatten.
7. Spola av skumfiltret med rent vatten.
8. Pressa ut vattnet från skumfiltret och låt det torka.
9. Smörj skumfiltret med motorolja.
10. Tryck en ren trasa mot filtret för att få bort överflödig olja.

Notera: Om det finns för mycket olja i skumfiltret när motorn startar kommer motorn börja ryka.

11. Sätt tillbaka luftfilterkåpan. Se *Kontrollera luftfiltret ((BG 250 Petrol)) på sida 22*.

Kontrollera tändstiftet ((BG 250 Petrol))

VARNING: Låt tändstiftet svalna innan du byter ut det.

OBSERVERA: Använd alltid rätt tändstift. Se *Tekniska data BG 250 Petrol på sida 27*.

OBSERVERA: Se till att tändstiftet har rätt avstånd och att det är rent från avlagringar.

1. Koppla bort tändhatten och ta bort smuts från tändstiftområdet.
2. Ta bort tändstiftet med en 21 mm tändstiftsnyckel.

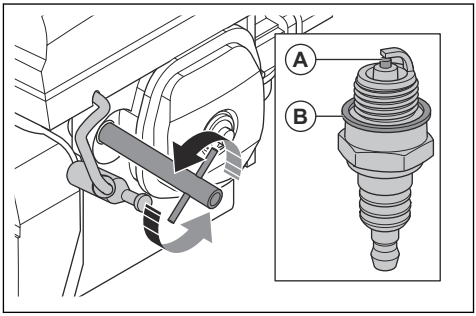

3. Undersök tändstiftet. Byt ut det om det är skadat, om elektroden (A) är sliten eller om tätningsbrickan (B) är i dåligt skick.
4. Mät tändstiftets elektrodavstånd med ett bladmått för kablar. Se till att avståndet är korrekt. Se *Tekniska data BG 250 Petrol på sida 27*.
5. Om det behövs kan du böja sidoelektrodens sida försiktigt för att korrigera avståndet.
6. Montera tändstiftet försiktigt för hand.
7. Dra åt tändstiftet med en 21 mm tändstiftsnyckel för att pressa samman brickan.
   a) Om du sätter i ett nytt tändstift ska du dra åt ett halvt varv när tändstiftet ligger an mot den sammanpressade brickan.
   b) Om du sätter i samma tändstift igen ska du dra åt en åttondels till en fjärdedels varv när tändstiftet ligger an mot den sammanpressade brickan.

OBSERVERA: Ett löst tändstift kan bli för varmt och orsaka skador på motorn. Om tändstiftet sitter för hårt kan det orsaka skador på cylinderns överdel.

8. Sätt tändhatten på tändstiftet.

Felsökning

Problem	Orsak	Lösning
För mycket vibrationer och/eller ovanliga ljud.	Slipskivorna är slitna eller skadade.	Undersök slipskivorna för att se om det finns skadade delar eller för mycket rörelse.
	Lagret är skadat.	Kontrollera lagret på axelns drivaxel och byt vid behov.
	Oönskad materialavlagring på kopplingen.	Rengör kopplingen.

Problem	Orsak	Lösning
Försämrade eller inga slipprestanda.	Diamantverktygen är slitna.	Byt ut de slitna delarna.
	Fel typ av diamantverktyg för ytan.	Byt diamantverktygen mot rätt diamantverktygen för ytan.
Produkten startar inte.	Nödstoppsknappen är aktiverad.	Vrid nödstoppsknappen medurs för att avaktivera.
	Skadad komponent.	Byt ut den skadade komponenten.
	BG 250: Endast en fas kommer in i produkten.	Kontrollera strömförsörjningen.
	BG 250: Förlängningskabeln är frånkopplad eller skadad.	Anslut förlängningskabeln eller byt ut den om det behövs.
	BG 250 Petrol: Bränsle saknas i bränsletanken.	Fyll bränsletanken med bränsle. Se *Fylla på bränsle BG 250 Petrol på sida 13*.
	BG 250 Petrol: Det finns ingen olja i oljetanken.	Fyll på olja i oljetanken. Se *Kontrollera oljenivån ((BG 250 Petrol)) på sida 21*.
Produkten stannar efter en stund.	BG 250: Motorns skyddsbrytare löser ut på grund av överbelastning.	Minska belastningen.
	BG 250: Motorn är skadad.	Kontrollera motorn.
	BG 250 Petrol: Fel bränsletanklock.	Se till att bränsletanklocket är ordentligt åtdraget när du använder produkten.
Det är svårt att hålla i produkten.	För få diamantverktyg på sliphuvudet.	Använd rätt antal diamantverktyg.
	Fel typ av diamantverktyg för ytan.	
Produkten lämnar ett oregelbundet repmönster.	Diamantverktygen är felaktigt monterade eller fästa på olika höjder på slipskivan.	Se till att alla diamantverktyg har monterats korrekt och har samma höjd.
	Slipskivan är sliten eller skadad.	Kontrollera slipskivorna med avseende på trasiga sektioner eller för mycket rörelse.
Produkten rör sig plötsligt på ett oönskat sätt.	Slipskivorna är slitna eller skadade.	Undersök slipskivorna för att se om det finns skadade delar eller för mycket rörelse.
	Diamantverktygen är felaktigt monterade eller fästa på olika höjder på slipskivorna.	Se till att alla diamantverktyg har installerats korrekt och att alla har samma höjd.
Den interna kretsbrytaren löser ut.	BG 250: För hög belastning eller otillräcklig strömförsörjning.	Kontrollera strömförsörjningen.
		Minska sliptrycket, öka antalet diamantverktyg eller öka bindemedlets hårdhet.
Produkten stannar igen när du startar den.	Ej tillämpligt	Tala med ett godkänt servicecenter.

Transport, förvaring och kassering

Transport

VARNING: Var försiktig vid transport. Produkten är tung och kan orsaka personskador eller skadas om den faller eller förflyttas under transport.

Med hjulen kan du flytta produkten kortare sträckor. För längre sträckor måste du lyfta produkten för att flytta den eller placera produkten på ett fordon.

OBSERVERA: Bogsera inte produkten bakom en bil.

- Var mycket försiktig när du flyttar produkten manuellt eller på ytor med lutning. Små sluttningar kan leda till snabba rörelser som inte går att bromsa för hand. Information om maximal lutningsvinkel finns på produktens typskylt.
- Säkra produkten under transport. Se till att den inte kan förflytta sig.
- Lägg någon typ av skydd på produkten under transport. Skyddet håller regn och snö borta från produkten.
- Använd alltid lyftöglan på produkten när du lyfter den.
- Lyft inte produkten i styret, motorn, chassit eller andra delar.
- Transport utförs bäst på en lastpall.
- Lyft alltid produkten med en lyft eller gaffeltruck.
- Använd inte gaffeltruck om inte produkten står på en lastpall eller vagn. Det kan orsaka skador på slipskivorna och andra inre komponenter.
- Under transport måste sliphuvudet vara på marken. För att förhindra skador på verktygsplattornas låsmekanism ska verktygsplattorna vara monterade.

Flytta produkten upp och ned för en ramp

VARNING: Var mycket försiktig när du flyttar produkten uppför och nedför ramper. Produkten är tung och det finns risk för skador om den faller eller rör sig för snabbt.

VARNING: Använd alltid en vinsch för ramper med brant lutning. Gå inte och stå inte under produkten. Stanna inte i produktens riskområde. Se *Säkerhet i arbetsområdet på sida 8*.

- När du flyttar produkten nedför en ramp ska du köra produkten långsamt bakåt.
- När du flyttar produkten uppför en ramp ska du köra produkten långsamt framåt.
- Vänd inte produkten mer än 45° på en ramp.

Lyfta produkten

VARNING: Se till att lyftutrustningen har rätt specifikationer för att produkten ska kunna lyftas på ett säkert sätt. Typskylten på produkten visar produktens vikt.

VARNING: Gå inte och stå inte under eller nära en lyft produkt. Håll obehöriga borta från arbetsområdet.

VARNING: Lyft inte en skadad produkt. Se till att lyftöglan sitter fast ordentligt och inte är skadad.

1. Fäst lyftutrustningen i lyftöglan.

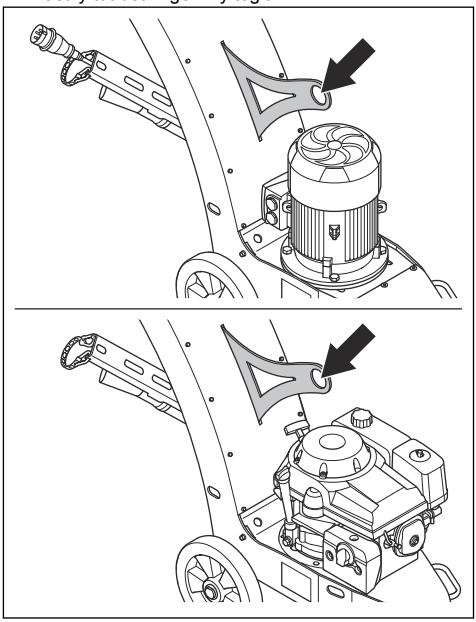

2. Lyft produkten säkert.

Fäst produkten på ett transportfordon

Produkten har hål som används med spännband för att säkra produkten på ett transportfordon.

1. Sätt fast spännbanden i hålen.

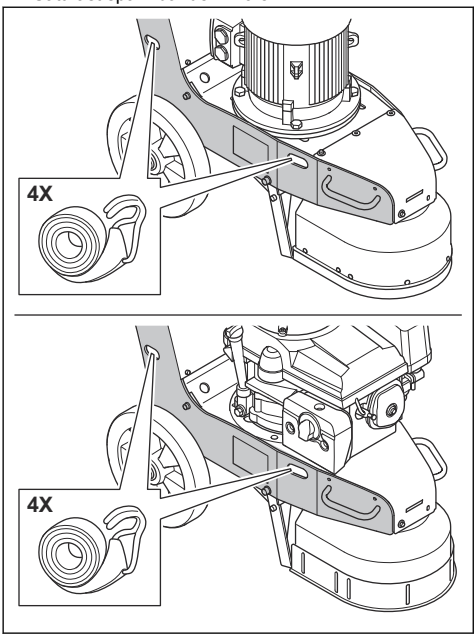

2. Sätt fast och dra åt spännbanden på transportfordonet.

Förvaring

OBSERVERA: Förvara inte produkten utomhus. Förvara alltid produkten inomhus.

- Förvara produkten på en torr och frostfri plats.
- Rengör produkten och gör en fullständig service innan du ska förvara produkten.
- Förvara produkten i ett låst utrymme för att förhindra åtkomst för barn eller personer som inte är behöriga.
- BG 250 Petrol: Töm bränsletanken innan du placerar produkten för förvaring under en längre tid. Kassera bränslet på lämplig anvisad plats.
- BG 250 Petrol: Använd alltid godkända behållare för förvaring och transport av bränsle.

Kassering av produkten BG 250



Symbolen innebär att produkten inte är hushållsavfall. Återvinn den via ditt lokala uppsamlingssystem för elektrisk och elektronisk utrustning. Detta bidrar till en korrekt hantering av avfall när dess livstid är slut.

Kontakta lokala myndigheter, hushållsavfallstjänster, din Husqvarna-serviceverkstad eller återförsäljare för information.

Felaktig kassering kan ha en negativ påverkan på miljön och människors hälsa på grund av potentiell förekomst av farliga ämnen.

Kassering av produkten BG 250 Petrol

- Följ lokala återvinningsbestämmelser och tillämpliga förordningar.
- Kassera alla kemikalier, exempelvis olja och bränsle, vid en serviceverkstad eller på lämplig anvisad plats.
- Kassera inte batteriet som hushållsavfall.
- När produkten inte längre används ska du skicka den till en Husqvarna-återförsäljare eller lämna den till en återvinningsstation.

Tekniska data

Tekniska data BG 250

	3x400V	1x230V
Maskinens frekvens, Hz	50	60
Motoreffekt, kW/hk	5,5/7,5	3,7/5
Märkström, A	10,5	21,3
Märkspänning, V	400	230
Vikt, kg/lb	150/331	158/349
Slipbredd, mm/tum	250/10	250/10
Sliptryck, kg/lb	53/117	53/117

	3x400V	1x230V
Skivans rotationshastighet, varv/min	1 970	1 950
Diameter, stoftslangsanslutning, mm/tum	75/3	75/3

Tekniska data BG 250 Petrol

Motoreffekt, kW/hk	7,6/10,2
Vikt, kg/lb	142/313
Slipbredd, mm/tum	250/10
Sliptryck, kg/lb	52/115
Skivans rotationshastighet, varv/min	2 260
Diameter, stoftslangsanslutning, mm/tum	75/3
Bensintanksvolym, l	2,1
Oljetankvolym, l	1,1
Tillämplig filterenhet	Prata med en Husqvarna-återförsäljare.

Ljudnivåer

	BG 250 3x400V/50	BG 250 1x230V/60	BG 250 Petrol
Bulleremission [2]			
Ljudeffektnivå, uppmätt L_W (dB(A))	97	97	90
Ljudnivåer [3]			
Ljudtrycksnivå vid användarens öra, L_p, (dB(A))	85	85	110
Vibrationsnivåer [4]			
Handtag, höger, m/s^2	1,8		
Handtag, vänster, m/s^2	1,8		

Angivna buller- och vibrationsnivåer

De här deklarerade värdena erhölls genom tester av laboratorietyp i enlighet med angivna direktiv och standarder och lämpar sig för jämförelse med angivna värden för andra produkter som testats i enlighet med samma direktiv och standarder. De angivna värdena lämpar sig inte för användning i riskbedömningar och

[2] Bulleremission i omgivningen uppmätt som ljudeffekt enligt EN 60335-2-72. Förväntad mätosäkerhet 2,5 dB(A).

[3] Ljudtrycksnivå enligt SS-EN 60335-2-72. Förväntad mätosäkerhet: 4 dB(A).

[4] Vibrationsnivå enligt EN 60335-1 och EN 60335-2-72. Rapporterade data för vibrationsnivå har en typisk statistisk spridning (standardavvikelse) på 1,0 m/s^2. Vibrationsvärdena gäller vid manuell drift.

uppmätta värden på enskilda arbetsplatser kan vara högre. De verkliga exponeringsvärdena och risken för skada som en enskild användare kan uppleva är unika och beror på hur användaren arbetar, i vilket material produkten används, exponeringstid och användarens fysiska tillstånd samt produktens skick.

Produktens mått

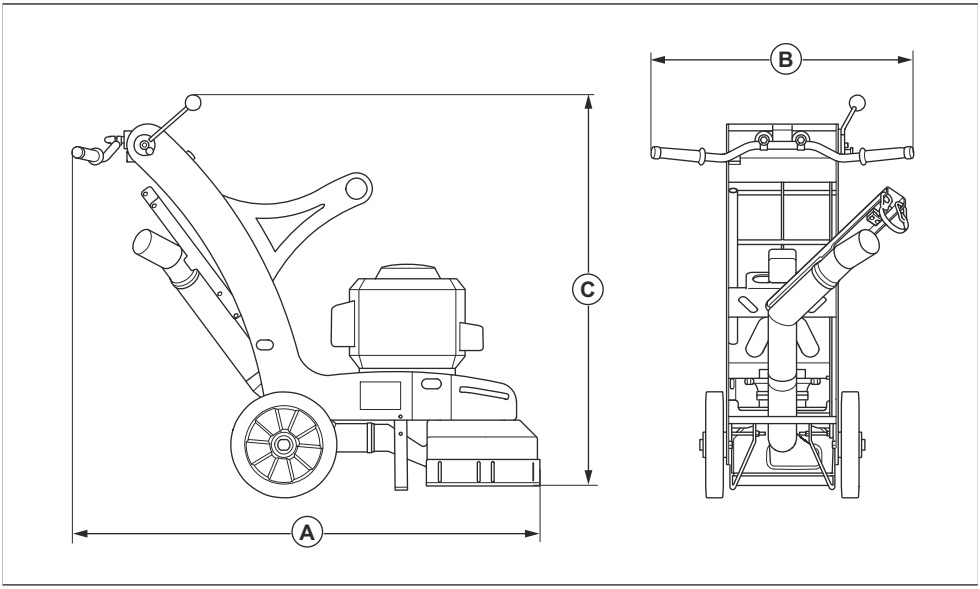

A	Längd, mm/tum	1 301/51,22
B	Bredd, mm/tum	458/18,03
C	Höjd, mm/tum	1 106/43,54

EU-försäkran om överensstämmelse

Vi, Husqvarna AB, 561 82 Huskvarna, Sverige, tel:
+46-36-146500, försäkrar på eget ansvar att produkten:

Beskrivning	Golvslipmaskin
Märke	Husqvarna
Typ/Modell	BG 250
Identifiering	Serienummer daterade 2025 och framåt

uppfyller alla krav i följande EU-direktiv och förordningar:

Direktiv/förordning	Beskrivning
2006/42/EG	”om maskiner”
2014/30/EU	”angående elektromagnetisk kompatibilitet”
2011/65/EU	”om begränsning av vissa farliga ämnen”

och att följande standarder och/eller tekniska specifikationer tillämpas:

EN ISO 12100:2010,

EN 60335-2-72:2012

EN 55014-1:2017

EN 55014-2:2015

EN 61000-3-2:2014

EN 61000-3-11:2000

EN IEC 63000:2018

Partille, 2025-09-08



Christian Nyberg

Senior Director, R&D Heavy Equipment

Husqvarna AB, Construction Division

Ansvarig för teknisk dokumentation

UK Importer:
Husqvarna UK Ltd
Preston Road, Co. Durham
DL5 6UP

CE

Indhold

Indledning..... 30
Sikkerhed.....34
Drift..... 39
Vedligeholdelse..... 46
Fejlfinding..... 52
Transport, opbevaring og bortskaffelse..... 53
Tekniske data..... 55
EU-overensstemmelseserklæring.....57

Indledning

Produktbeskrivelse

Produktet er en gulvsliber til overflader af forskellige hårdheder. Produktet drives af en elektromotor BG 250 eller en benzinmotor BG 250 Petrol.

Anvendelsesformål

Produktet anvendes til at slibe overfladen af materialer med forskellige hårdheder, f.eks. natursten, terrazzo og beton. Brug produktet til at slibe dækmaterialer såsom lim. Produktet bruges til tør slibning. Brug kun produktet på vandrette overflader og under tørre forhold. Brug ikke produktet til at slibe træ.

Produktet bruges inden for kommercielle anvendelsesområder af professionelle aktører.



ADVARSEL: Brug ikke produktet til andre opgaver.

Produktoversigt BG 250

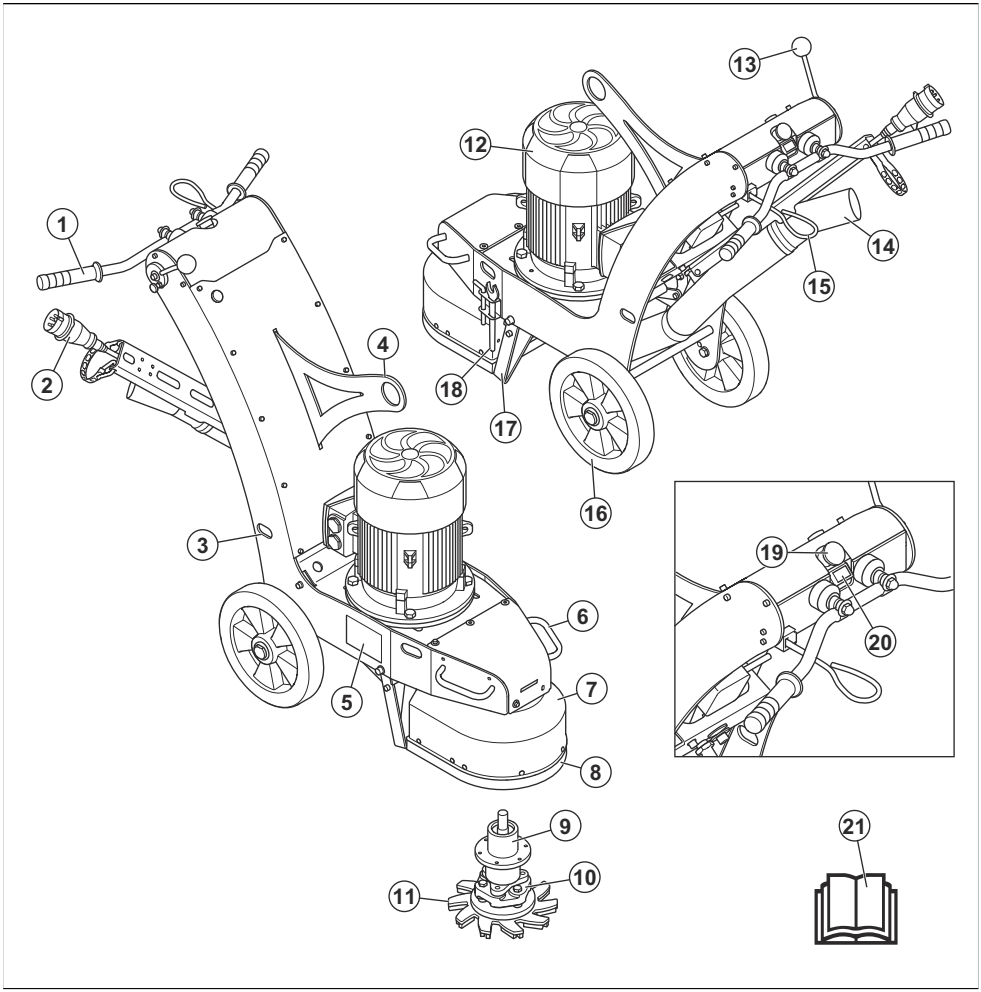

1. Styr
2. Strømkabel med faseomformer
3. Huller til remme
4. Løfteøje
5. Typeskilt
6. Løftehåndtag
7. Støvhætte
8. Børsteliste
9. Lejeenhed
10. Fleksibel kobling
11. Slibeskive
12. Slibemotor
13. Håndtag til startstøtte
14. Forbindelseselement til støvsuger
15. Brugertilstedeværelseskontrol (OPC)
16. Hjul
17. Startstøtte
18. Værktøj
19. Nødstopknap
20. Startknap
21. Brugervejledning

Produktoversigt BG 250 Petrol

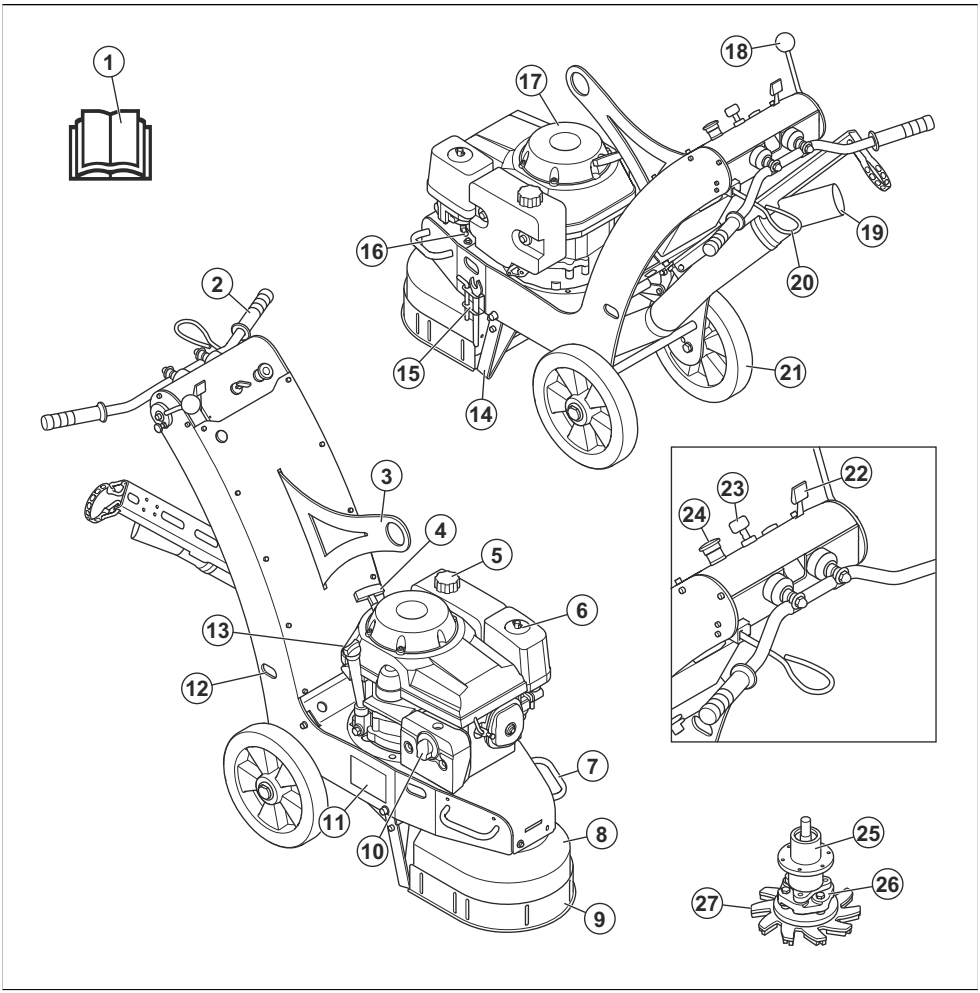

1. Brugervejledning
2. Styr
3. Løfteøje
4. Startsnorens håndgreb
5. Brændstoftankdæksel
6. Luftfilter
7. Løftehåndtag
8. Støvhætte
9. Børsteliste
10. Lyddæmper
11. Typeskilt
12. Huller til remme
13. Olietankdæksel
14. Startstøtte
15. Værktøj
16. Benzinventil
17. Slibemotor
18. Håndtag til startstøtte
19. Forbindelseselement til støvsuger
20. Brugertilstedeværelseskontrol (OPC)
21. Hjul
22. Gashåndtag
23. Motorstartkontakt
24. Nødstopknap

25. Lejeenhed
26. Fleksibel kobling
27. Slibeskive

Symboler på produktet



Advarsel: Dette produkt kan være farligt og forårsage alvorlig personskade eller død for brugeren eller andre. Vær forsigtig, og brug produktet korrekt.



Højspænding.



Hold alle dele af kroppen på sikker afstand af varme overflader.



Løftepunkt.



Læs brugervejledningen grundigt, og sørg for at have forstået indholdet, inden du bruger produktet.



Brug et godkendt åndedrætsværn.



Brug godkendt høreværn.



Brug godkendt øjenværn.



Brug godkendte beskyttelseshandsker.



Brug godkendte beskyttelsesstøvler.



Symbolet betyder, at produktet ikke er almindeligt husholdningsaffald. Se *Bortskaffelse af produktet BG 250 på side 54* for at få flere oplysninger.

Dette produkt er i overensstemmelse med gældende EU-direktiver.

Bemærk: Andre symboler/etiketter på produktet refererer til specifikke krav for certificering på nogle markeder.

Typeskilt

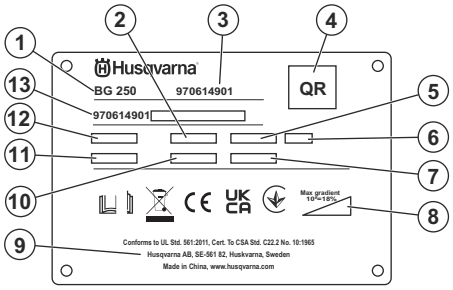

1. Model
2. Nominel frekvens
3. Produktnummer
4. QR-kode
5. Nominel effekt
6. IP-klasse
7. Produktionsår
8. Maksimal hældningsvinkel
9. Producent
10. Produktvægt
11. Nominel strøm
12. Nominel spænding
13. Serienummer (HID)

Skader på produktet

Vi er ikke ansvarlige for skader på vores produkt, hvis:

- produktet er forkert repareret.
- produktet er repareret med dele, der ikke er fra producenten eller ikke er godkendt af producenten
- produktet har tilbehør, der ikke er fra producenten eller ikke er godkendt af producenten.
- produktet ikke er repareret på et godkendt servicecenter eller af en godkendt myndighed.

Sikkerhedsdefinitioner

Advarsler, forholdsregler og bemærkninger bruges til at pege på særligt vigtige dele af brugsanvisningen.



ADVARSEL: Bruges, hvis føreren udsætter sig selv eller omkringstående personer for risiko for personskade eller dødsfald ved tilsidesættelse af instruktionerne i brugsanvisningen.



BEMÆRK: Bruges, hvis der er risiko for skader på produktet, andre materialer eller det omgivende område ved tilsidesættelse af instruktionerne i brugsanvisningen.

Bemærk: Bruges til at give yderligere oplysninger, der er nødvendige i en given situation.

Generelle sikkerhedsinstruktioner



ADVARSEL: Læs følgende advarselsinstruktioner, inden du bruger produktet.

- Dette produkt er et farligt værktøj, hvis du ikke er forsigtig, eller hvis du bruger produktet forkert. Dette produkt kan forårsage alvorlig personskade eller død for brugeren eller andre. Anvend ikke produktet, før du har læst og forstået indholdet i denne brugsanvisning.
- Produktet er ikke til brug for personer (herunder børn) med nedsatte fysiske, følelsesmæssige eller mentale evner, nedsat følesans eller manglende erfaring og viden.
- Følg alle advarsler og anvisninger
- Overhold alle gældende love og bestemmelser.
- Brugeren og brugerens arbejdsgiver skal kende og forebygge farerne i forbindelse med brugen af produktet.
- Lad ikke en person betjene produktet, medmindre vedkommende har læst og forstået indholdet i denne brugsanvisning.
- Brug ikke produktet, medmindre du har modtaget oplæring i det før brug. Sørg for, at alle brugere oplæres i produktet.
- Lad ikke børn betjene produktet.
- Lad kun autoriserede personer betjene produktet.
- Brugeren er ansvarlig for uheld på mennesker og materiel.
- Brug ikke produktet, hvis du er træt, syg eller påvirket af alkohol, narkotika eller medicin.
- Vær altid forsigtig, og brug din sunde fornuft.
- Dette produkt danner et elektromagnetisk felt under betjening. Dette felt kan i visse tilfælde påvirke aktive eller passive medicinske implantater. For at mindske risikoen for alvorlig personskade eller dødsfald anbefaler vi, at personer med medicinske implantater kontakter deres læge og producenten af det medicinske implantat, før de tager produktet i brug.
- Hold produktet rent. Sørg for, at skilte og mærkater er tydeligt læsbare.
- Brug ikke produktet, hvis det er beskadiget.
- Du må ikke foretage ændringer af dette produkt.
- Brug ikke produktet, hvis der er risiko for, at andre personer har foretaget ændringer af produktet.

Sikkerhedsinstruktioner for betjening



ADVARSEL: Læs følgende advarselsinstruktioner, inden du bruger produktet.

- Brug personlige værnemidler. Se *Personlige værnemidler på side 35*.
- Overeksponering for vibrationer kan forårsage kredsløbsforstyrrelser og skader på nervesystemet hos personer med nedsat kredsløb. Hvis du oplever symptomer, som kan relateres til overeksponering af vibrationer, skal du søge læge. Eksempler på sådanne symptomer er: følelsesløshed, mangel på følesans, "kildren", "stikken", smerte, manglende eller reduceret styrke, forandringer i hudens farve eller i dens overflade. Disse symptomer opstår almindeligvis i fingre, hænder og håndled.
- Betjen ikke produktet uden alle beskyttelsesdæksler installeret.
- Sørg for, at du ved, hvordan du standser motoren hurtigt i nødstilfælde.
- BG 250: Du skal standse motoren og tage strømkablet ud af stikkontakten, før du efterlader produktet. Sørg for, at der ikke er risiko for utilsigtet start.
- BG 250 Petrol: Stands motoren, før du efterlader produktet. Sørg for, at der ikke er risiko for utilsigtet start.
- Hold dig væk fra områder, hvor produktet kan forårsage personskade.
- Sørg for, at tøj, langt hår og smykker ikke kommer i klemme i bevægelige dele
- Sørg for at stå i en stabil og sikker stilling under brug.
- Betjen kun produktet på vandrette flader.
- Brug ikke produktet, hvis du ikke kan få hjælp i tilfælde af en ulykke
- Brug altid godkendt tilbehør. Spørg Husqvarna-forhandleren for at få yderligere oplysninger.

- Hvis der opstår vibrationer i produktet, eller hvis støjniveauet fra produktet er usædvanligt højt, skal du straks standse produktet. Undersøg, om produktet er blevet beskadiget. Reparer skader, eller lad et godkendt serviceværksted udføre reparationen.
- BG 250 Petrol: Under og efter drift må lyddæmperen ikke berøres, før lyddæmperens temperatur er faldet. Risiko for forbrændinger.
- BG 250 Petrol: Hold omkringstående og genstande væk fra den varme udstødning fra lyddæmperen.
- Start kun produktet med børstelisten fastgjort. Børstelisten skal slutte tæt til overfladen, især under arbejde på tørre overflader.
- Sørg for, at børstelisten er ren og fri for skader. Udskift en beskadiget børsteliste.
- Tilslut produktet til en støvsuger for at fjerne støv.
- Træk ikke i støvsugerslangen. Produktet kan vælte og forårsage personskade eller beskadigelse.
- Lad støvsugeren forblive tændt, indtil motoren standser helt.
- Sørg for, at slibehovedet ikke kommer i kontakt med overfladen, når du starter produktet.
- Betjen kun produktet bagfra og med begge hænder på håndtaget.
- Sørg for, at der ikke er fedt eller olie på håndtagene.
- Produktet skal altid stå med begge hjul på jorden under drift.

Sikkerhed omkring støv



ADVARSEL: Læs følgende advarselsinstruktioner, inden du bruger produktet.

- Brug af produktet kan forårsage støv i luften. Støv kan forårsage alvorlige personskader og permanente helbredsproblemer. Silikastøv er klassificeret som skadeligt af flere myndigheder. Følgende er eksempler på sådanne helbredsproblemer:
  - De dødelige lungesygdomme kronisk bronkitis, silikose og lungefibrose
  - Kræft
  - Fosterskader
  - Hudbetændelse
- Brug korrekt udstyr for at mindske mængden af støv og dampe i luften og for at reducere støv på arbejdsudstyr, overflader, tøj og dele af kroppen. Eksempler på sådant udstyr er støvopsamlingssystemer samt vandsprøjter, der binder støvet. Reducer forekomsten af støv ved kilden, hvor det er muligt. Sørg for, at udstyret installeres og anvendes korrekt, og at der udføres regelmæssig vedligeholdelse.
- Brug godkendt åndedrætsværn. Sørg for, at åndedrætsværnet er godkendt til brug sammen med de farlige materialer, der kan forekomme i arbejdsområdet.
- Sørg for, at der er tilstrækkelig ventilation i arbejdsområdet.
- Hvis det er muligt, skal du rette produktets udstødning på en måde, så den ikke forårsager, at der kommer støv i luften.

Sikkerhed omkring støj



ADVARSEL: Læs følgende advarselsinstruktioner, inden du bruger produktet.

- Høje støjniveauer og langvarig eksponering for støj kan forårsage støjbetinget høretab.
- Udfør vedligeholdelse på og betjen produktet som beskrevet i brugsanvisningen for at holde støjniveauet på et minimum.
- Anvend godkendt høreværn, når du betjener produktet.
- Lyt efter advarselssignaler og stemmer, når du bruger høreværn. Tag høreværnet af, når produktet er standset, medmindre høreværn skal bruges pga. støjniveauet i arbejdsområdet.

Sikkerhed omkring udstødningsgasser



ADVARSEL: Læs følgende advarselsinstruktioner, inden du bruger produktet.

- Udstødningsgasserne fra motoren indeholder kulilte, som er en lugtfri, giftig og meget farlig gasart. Indånding af kulilte kan forårsage dødsfald. Da kulilte er lugtfri og ikke kan ses, er det ikke muligt at mærke det. Et symptom på kulilteforgiftning er svimmelhed, men en person kan blive bevidstløs uden advarsel, hvis mængden eller koncentrationen af kulilte er tilstrækkelig.
- Udstødningsgasser indeholder også uforbrændte kulbrinter, herunder benzen. Indånding af støv gennem længere tid kan forårsage helbredsproblemer.
- Udstødningsgasser, som du kan se eller lugte, indeholder også kulilte.
- Brug ikke et produkt med forbrændingsmotor indendørs eller i områder, der ikke har tilstrækkelig ventilation.
- Indånd ikke udstødningsgasserne.
- Sørg for, at der er tilstrækkelig ventilation i området. Det er især vigtigt, hvis du bruger produktet i grøfter eller andre mindre arbejdsområder, hvor udstødningsgasser nemt kan samle sig.

Personlige værnemidler



ADVARSEL: Læs følgende advarselsinstruktioner, inden du bruger produktet.

- Brug altid korrekte personlige værnemidler, når du bruger produktet. Personligt beskyttelsesudstyr fjerner ikke risikoen for skader. Personlige værnemidler mindsker eventuelle skader, hvis der sker et uheld. Lad forhandleren hjælpe dig med at vælge det rigtige udstyr.
- Anvend godkendt øjenværn, når du betjener produktet.
- Brug ikke løst, tungt og uegnet tøj. Brug tøj, du kan bevæge dig frit i.
- Brug godkendte beskyttelseshandsker, der giver et fast greb og forhindrer hudirritation.
- Brug en godkendt beskyttelseshjelm.
- Anvend altid godkendt høreværn, når du betjener produktet. Støj over længere perioder kan forårsage støjbetinget høretab.
- Produktet danner støv og dampe, der indeholder farlige kemikalier. Anvend et godkendt åndedrætsværn.
- Anvend støvler med stålsnude og skridsikre såler.
- Sørg for, at du har en førstehjælpskasse i nærheden.
- Der er mulighed for gnistdannelse ved betjening af produktet. Sørg for, at du har en brandslukker i nærheden.

Brandslukker

- Hav en brandslukker i nærheden under arbejdet.
- Brug en pulverslukker af "ABE"-klassen eller en CO2-slukker af "BE"-typen.

Sikkerhed i arbejdsområdet

ADVARSEL: Læs følgende advarselsinstruktioner, inden du bruger produktet.

- Under betjeningen skal andre personer holdes på afstand fra det område, der er vist i figuren nedenfor. Under betjeningen skal brugeren være meget opmærksom i dette område.

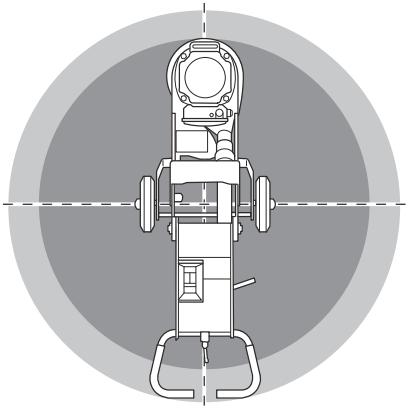

- Brug ikke produktet i tåge, regn, hård vind, kulde, ved risiko for lynnedslag eller i andre dårlige vejrforhold. Hvis produktet bruges i dårligt vejr eller i fugtige omgivelser, kan det have en negativ virkning på din agtpågivenhed. Dårligt vejr kan medføre farlige arbejdsforhold.
- Brug ikke produktet i områder, hvor der kan forekomme brand eller eksplosioner.
- Hold børn, tilskuere og dyr væk fra arbejdsområdet og på sikker afstand af produktet.
- Sørg for, at kun autoriserede personer befinder sig i arbejdsområdet.
- Hold arbejdsområdet rent og tilstrækkeligt oplyst.
- Fjern genstande såsom skruer, bolte, wires og sten fra arbejdsområdet, inden du bruger produktet.
- Sørg for, at der ikke er kabler eller slanger i produktets driftsretning.
- Sørg for, at der er tilstrækkelig luftgennemstrømning i arbejdsområdet.

Elektrisk sikkerhed

ADVARSEL: Der er altid en risiko for stød fra elektriske produkter. Brug ikke produktet under forhold med dårligt vejr. Rør ikke ved lynafledere og metalgenstande. Brug altid produktet, som beskrevet i denne brugsanvisning, for at undgå personskader.

BEMÆRK: Produktet opfylder kravene i EN 61000-3-11 og er underlagt betingede tilslutninger til hovedstrømforsyningen. For at være i overensstemmelse med en 61000-3-11 må produktet kun tilsluttes en strømforsyning der svaret il systemimpedansen: Zmax = 0,028 Ω eller mindre. Før du slutter produktet til et offentligt strømnetværk, skal du kontakte din lokale strømforsyningsmyndighed for

at sikre, at strømnetværket opfylder ovenstående krav.

ADVARSEL: Brug altid en strømforsyning med fejlstrømsafbryder (RCD). En fejlstrømsafbryder mindsker risikoen for elektrisk stød.

ADVARSEL: Højspænding. Der er ubeskyttede dele i strømenheden. Frakobl altid strømstikket, før du åbner døren til elskabet.

BEMÆRK: Strømforsyningen fra produktet eller generatoren skal være tilstrækkelig og konstant for at sikre, at opladeren fungerer uden problemer. Forkert spænding får strømforbruget og motortemperaturen til at stige, indtil sikkerhedskredsløbsafbryderen udløses. Dimensionen af strømkablet skal være i overensstemmelse med national og lokal lovgivning. Dimensionen af strømstikket skal svare til strømstyrken på produktets elektriske stik og forlængerkabel.

Hvis strømsyningen har en højere systemmodstand, kan der forekomme korte spændingsfald, når produktet startes. Det kan påvirke funktionen af andre produkter, f.eks. kan lyset flimre.

- Kontrollér, at strøm, sikringer og netspænding er den samme som den viste spænding på produktets typeskilt.
- Stop altid produktet, før du tager stikket ud af stikkontakten.
- Brug ikke produktet, hvis strømkablet eller strømstikket er beskadiget. Aflever det til et godkendt serviceværksted til reparation. Et beskadiget strømkabel kan forårsage alvorlige skader og dødsfald.
- Brug strømkablet korrekt. Brug aldrig strømkablet til at flytte, trække eller frakoble produktet. Træk i stikket, når strømkablet skal afbrydes. Træk ikke i strømkablet.
- Brug ikke produktet i vanddybder, hvor produktets udstyr bliver vådt. Udstyret kan tage skade, og produktet kan blive strømførende, hvilket kan medføre personskader.
- Undgå at få mere fugt i produktet end vandet, der leveres af vandsystemet. Udsæt ikke produktet for regn. Vand, der kommer ind i produktet, øger risikoen for elektrisk stød.
- Sørg altid for at frakoble strømkablet, når du tilslutter eller afbryder forbindelsen til motorkablet og elkabinettet.

Vejledning til jordforbundet produkt

ADVARSEL: Forkert tilslutning kan medføre elektrisk stød. Tal med en autoriseret elektriker, hvis du ikke er sikker på, om din stikkontakt er jordet korrekt.

Du må ikke ændre stikket i forhold til dets fabriksspecifikation. Hvis strømstikket eller netledningen er beskadiget eller skal udskiftes, skal du kontakte din Husqvarna servicerepræsentant. Overhold lokale regulativer og love.

Hvis du ikke helt forstår anvisningerne om det jordforbundne produkt, skal du tale med en autoriseret elektriker.

Brug kun jordede udendørs forlængerledninger med jordstik og jordede stikkontakter, der passer til produktets strømstik.

Dette produkt har et jordet strømkabel og et strømstik. Slut altid produktet til en jordet stikkontakt. Derved mindskes risikoen for elektrisk stød.

Brug ikke elektriske adaptere sammen med produktet.

Forlængerledninger

- Brug kun godkendte forlængerledninger, der er tilstrækkelig lange.
- Forlængerledningens nominelle værdi skal svare til eller være højere end værdien, der fremgår af produktets typeskilt.
- Brug jordede forlængerledninger.
- Når du betjener produktet udendørs, skal du benytte en forlængerledning, der egner sig til udendørs brug. Derved mindskes risikoen for elektrisk stød.
- Hold tilslutningen til forlængerledningen tør og fri af jorden.
- Hold forlængerledningen væk fra varme, olie, skarpe kanter eller bevægelige dele. En beskadiget ledning øger risikoen for elektrisk stød.
- Sørg for, at forlængerledningen er uden skader og i god stand.
- Brug ikke forlængerledningen, når den er rullet sammen. Dette kan medføre, at forlængerledningen bliver for varm.
- Sørg for, at forlængerledningen ikke er i vejen, når produktet er i drift.

Sikkerhedsanordninger på produktet

ADVARSEL: Læs følgende advarselsinstruktioner, inden du bruger produktet.

- Brug ikke et produkt med sikkerhedsanordninger, der er beskadigede eller ikke fungerer korrekt.
- Kontrollér sikkerhedsanordningerne regelmæssigt. Hvis sikkerhedsanordningerne er beskadigede eller

ikke fungerer korrekt, skal du kontakte din Husqvarna-serviceforhandler.
- Foretag ikke ændringer på sikkerhedsanordninger.

Nødstopknap

Nødstopknappen bruges til hurtigt at standse motoren.

Sådan foretager du en kontrol af nødstopknappen

1. Drej nødstopknappen med uret for at sikre, at nødstopknappen er deaktiveret.

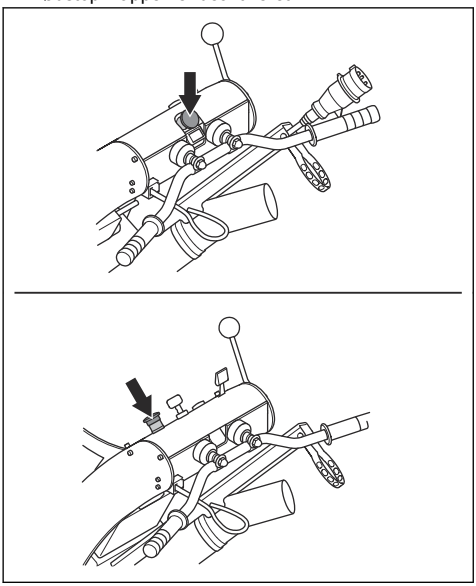

2. Start produktet. Se *Sådan startes produktet BG 250 på side 44*.
3. Tryk på nødstopknappen.
4. Sørg for, at motoren standser.
5. Drej nødstopknappen med uret for at deaktivere den.

Brugertilstedeværelseskontrol (OPC)

Når OPC'en er aktiveret, stopper motoren. Se *Sådan udføres brugertilstedeværelseskontrollen på side 38*.

Sådan udføres brugertilstedeværelseskontrollen

1. Start produktet. Se *Sådan startes produktet BG 250 på side 44* eller *Sådan startes produktet BG 250 Petrol på side 44*.
2. Træk OPC-nøglen ud. Hvis motoren ikke stopper inden for 3 sekunder, skal du kontakte et godkendt Husqvarna-serviceværksted.

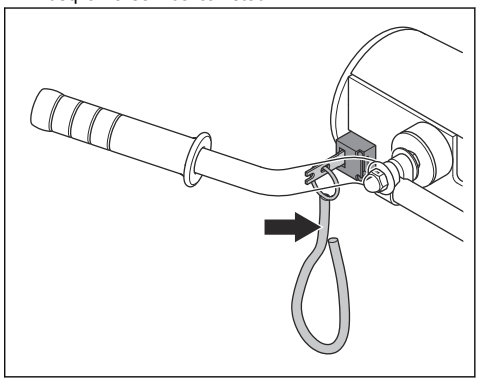

Lyddæmper

Lyddæmperen sikrer et minimalt støjniveau og sender udstødningsgasserne væk fra føreren.

Brug ikke produktet, hvis lyddæmperen mangler eller er beskadiget. En beskadiget lyddæmper øger støjniveauet og risikoen for brand.

ADVARSEL: Lyddæmperen bliver meget varm under og efter brug, og når motoren kører i tomgang. Vær forsigtig i nærheden af brandfarlige materialer og/eller dampe for at forhindre brand.

Sådan kontrolleres lyddæmperen

- Efterse lyddæmperen regelmæssigt for at sikre, at den er monteret korrekt og ikke er beskadiget.

Brændstofsikkerhed

ADVARSEL: Læs følgende advarselsinstruktioner, inden du bruger produktet.

- Brændstof er meget antændeligt, og dampene er eksplosive. Vær forsigtig med brændstof for at undgå personskade, brand og eksplosion.
- Indånd ikke brændstofdampe. Brændstofdampene er giftige og kan forårsage personskade. Sørg for, at der er tilstrækkelig ventilation.
- Fjern ikke dækslet på brændstoftanken, og påfyld aldrig brændstof, mens motoren kører.
- Sørg for, at motoren er afkølet, inden du fylder brændstof på.
- Påfyld aldrig brændstof i et indendørs område. Utilstrækkelig luftstrøm kan forårsage personskader eller dødsfald på grund af kvælning eller kulilteforgiftning.
- Ryg ikke i nærheden af brændstof eller motoren.

- Anbring ikke varme genstande i nærheden af brændstof eller motoren.
- Påfyld ikke brændstof nær gnister eller åben ild.
- Før du fylder brændstof på, skal du åbne brændstoftankens dæksel langsomt og forsigtigt udløse trykket.
- Brændstof på huden kan forårsage personskade. Hvis du får brændstof på huden, skal du bruge sæbe og vand til at fjerne brændstoffet.
- Hvis du får brændstof på dit tøj, skal du skifte tøj med det samme.
- Fyld aldrig brændstoftanken helt op. Varme får brændstoffet til at udvide sig. Sørg for at bevare ledig plads øverst i brændstoftanken.
- Spænd brændstoftankens dæksel helt. Hvis brændstoftankens dæksel ikke spændes, opstår der risiko for brand.
- Før du starter produktet, skal du flytte produktet minimum 3 m væk fra det sted, du påfyldte brændstof.
- Start ikke produktet, hvis der er brændstof eller motorolie på produktet. Fjern uønsket brændstof og motorolie, og lad produktet tørre, før du starter motoren.
- Undersøg regelmæssigt motoren for lækager. Hvis der er utætheder i brændstofsystemet, må du ikke starte motoren, før lækagerne er repareret.
- Brug ikke fingrene til at undersøge motoren for utætheder.
- Opbevar kun brændstof i godkendte beholdere.
- Når produkt og brændstof er sat til opbevaring, skal du kontrollere, at brændstof og brændstofdampe ikke kan forårsage skader.
- Aftap brændstoffet i en godkendt beholder udendørs og på sikker afstand af gnister og åben ild.

Sikkerhedsinstruktioner for vedligeholdelse

ADVARSEL: Læs følgende advarselsinstruktioner, inden du bruger produktet.

- Brug personlige værnemidler. Se *Personlige værnemidler på side 35*.
- Foretag kun den form for vedligeholdelse, der er beskrevet i denne brugervejledning. Lad et godkendt serviceværksted udføre alle andre former for service.
- Informer altid servicepersonalet, hvis produktet har været anvendt sammen med farligt materiale.
- Hvis vedligeholdelsen ikke udføres korrekt og regelmæssigt, øges risikoen for personskade og beskadigelse af produktet.
- Rengør produktet for at fjerne farlige materialer, inden du udfører vedligeholdelse.
- Rengør produktet i forbindelse med service, hvis der samler sig støv.
- Før du udfører vedligeholdelse, skal du standse produktet og forhindre utilsigtet start:
  - BG 250: Stands motoren, træk brugertilstedeværelseskontrollen ud, og frakobl strømstikket.
  - BG 250 Petrol: Stands motoren, og træk brugertilstedeværelseskontrollen ud.
- Udfør vedligeholdelse af produktet på et stabilt underlag.
- Du må ikke foretage ændringer af produktet. Ændringer af produktet, der ikke er godkendt af producenten, kan medføre alvorlig personskade eller dødsfald.
- Udskift beskadigede, slidte eller defekte dele.
- Brug altid originalt tilbehør og originale reservedele. Tilbehør og reservedele, der ikke er godkendt af producenten, kan medføre alvorlig personskade eller dødsfald.
- Efter vedligeholdelse skal du udføres en kontrol af produktets vibrationsniveau. Tal med et godkendt serviceværksted, hvis niveauet ikke er korrekt.
- Lad et godkendt serviceværksted foretage regelmæssig service af produktet.

Drift

Indledning

ADVARSEL: Før du bruger produktet, skal du læse og forstå kapitlet om sikkerhed.

Det skal du gøre, inden du betjener produktet

1. Læs brugervejledningen omhyggeligt igennem, og sørg for at have forstået instruktionerne.
2. Bær personligt beskyttelsesudstyr. Se *Personlige værnemidler på side 35*.
3. Sørg for, at kun autoriserede personer befinder sig i arbejdsområdet.
4. Udfør dagligt vedligeholdelsesarbejde. Se *Vedligeholdelsesskema på side 46*.
5. Sørg for, at produktet er monteret korrekt og ikke er beskadiget.
6. Anbring produktet i arbejdsområdet. Sørg for, at overfladen er vandret. Sørg for, at transporten af produktet til og i arbejdsområdet udføres sikkert og korrekt. Se *Transport på side 53*.

7. Sørg for, at der er diamantværktøj på slibehovedet og at det er fastgjort.
8. Slut en støvsuger til produktet. Se *Sådan tilsluttes en støvsuger på side 41*.
9. BG 250: Slut produktet til en strømkilde. Se *Sådan tilsluttes produktet til en strømkilde BG 250 på side 41*.
10. BG 250 Petrol: Fyld brændstoftanken. Se *Sådan påfyldes brændstof BG 250 Petrol på side 41*.
11. BG 250 Petrol: Udfør en kontrol af oliestanden. Se *Sådan kontrolleres oliestanden (BG 250 Petrol) på side 49*.
12. BG 250: Sørg for, at du kender motorens rotationsretning. Se *Kontrollér motorens rotationsretning BG 250 på side 43*.

Slibeskiver

Der findes mange typer slibeskiver til produktet. Vælg den rigtige slibeskive til overfladen. Tal med dit godkendte serviceværksted, eller gå til www.husqvarnacp.com for at vælge den korrekte slibeskive.

Sådan udskiftes slibeskiven

ADVARSEL: For BG 250 skal du altid tage stikket ud, før du udskifter diamantværktøjerne, for at forhindre utilsigtet start.

ADVARSEL: Brug beskyttelseshandsker, da slibeskiven kan blive meget varm.

ADVARSEL: Brug godkendt åndedrætsværn, når du udskifter slibeskiven. Støvet under slibehovedet er sundhedsskadeligt.

ADVARSEL: Brug støvsugeren, når du udskifter slibeskiven. Støvsugeren reducerer støv, der kan forårsage helbredsproblemer.

1. Stop produktet, og for BG 250 skal du frakoble stikket.
2. Hold fast i styret, og vip produktet tilbage. Vip produktet, indtil produktet er på gulvet.

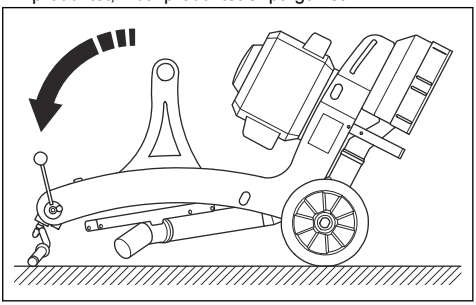

ADVARSEL: Sørg for, at produktet befinder sig i en stabil position, før du udskifter slibeskiven.

3. Lås slibeskiven eller multiplejlskiven, og fjern de 4 skruer.

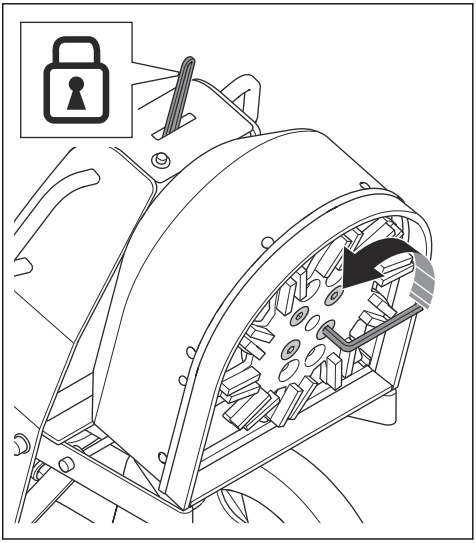

4. Fjern slibeskiven eller multiplejlskiven fra adapterpladen.
5. Installer en ny slibeskive eller multiplejlskive på adapterpladen.
6. Sæt de 4 skruer på igen og spænd dem. Udfør regelmæssig kontrol af skruerne for at sikre, at de er spændt.
7. Løft forsigtigt produktet med styret for at sænke produktet til driftsposition.

Sådan tilsluttes en støvsuger

ADVARSEL: Brug ikke støvsugeren, hvis støvsugerslangen er beskadiget. Risikoen øges for, at du indånder støv, der er farligt for helbredet. Brug godkendt åndedrætsværn, øjenbeskyttelse og handsker.

1. Undersøg støvsugerslangen for skader.
2. Sørg for, at filtrene i støvsugeren er rene og uden skader.
3. Tilslut støvsugerslangen til støvsugeren.

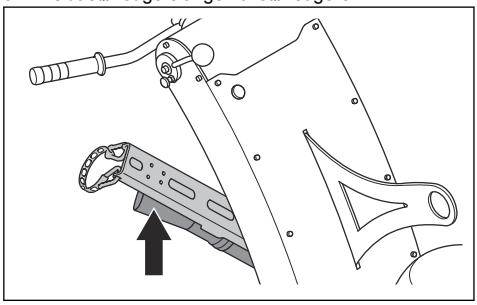

Sådan tilsluttes produktet til en strømkilde BG 250

1. Tilslut produktets strømstik til en egnet forlængerledning.

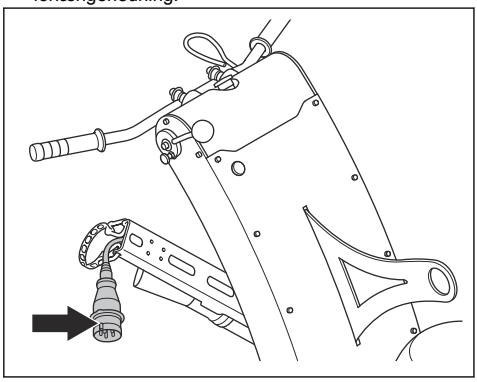

2. Tilslut forlængerledningen til en stikkontakt.

BEMÆRK: Hvis produktet er tilsluttet en støvsuger, skal støvsugeren tilsluttes en 3-faset strømkilde.

Sådan påfyldes brændstof BG 250 Petrol

Brug om muligt miljø-/alkylatbenzin. Hvis du ikke har mulighed for at bruge miljø-/alkylatbenzin, anvendes en blyfri benzin af god kvalitet eller blyholdig benzin med et oktantal ikke under 90.

BEMÆRK: Brug ikke benzin med et oktantal mindre end 90 RON (87 AKI). Det kan forårsage skader på produktet.

1. Åbn brændstoftankens dæksel langsomt for at aflaste trykket.
2. Påfyld brændstof langsomt med en benzindunk. Hvis du spilder brændstof, fjernes det med en klud. Lad resterende brændstof fordampe.
3. Rengør omkring brændstoftankens dæksel.
4. Spænd brændstoftankens dæksel helt. Hvis brændstoftankens dæksel ikke spændes, opstår der risiko for brand.
5. Flyt produktet minimum 3 m fra det sted, hvor du fyldte tanken, før du starter det.

Gashåndtag BG 250 Petrol

Gashåndtaget har 3 positioner:

- Stopposition (A).
- Startposition/chokerposition (B).
- Driftsposition (C).

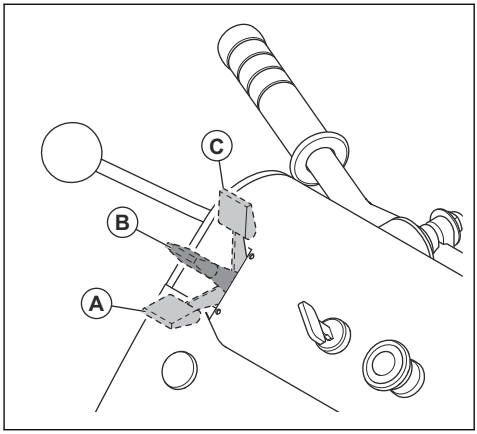

ADVARSEL: Sæt altid gashåndtaget i stopposition (A), når du stopper produktet, for at forhindre utilsigtet start.

Sådan ændrer du hjulenes position

Hjulene kan have 2 positioner i rammen. Det øverste hul (A) bruges, når der installeres en slibeskive.

Det nederste hul (B) bruges, når der installeres BHT-værktøj.

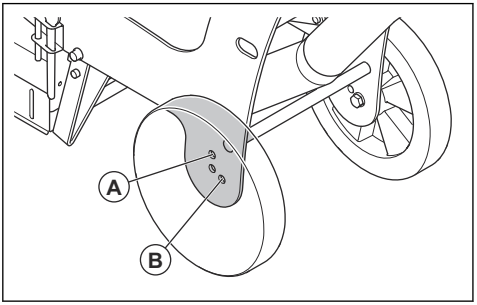

1. Fjern boltene, skiverne og hjulet fra rammen.

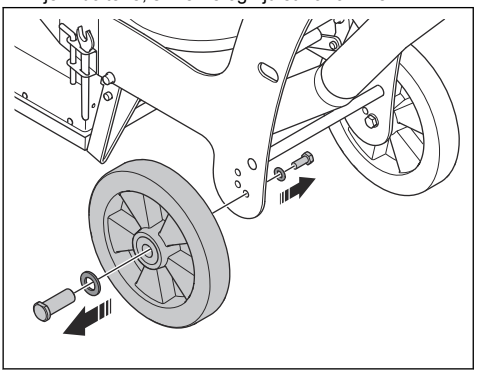

2. Installer i den modsatte rækkefølge i det korrekte hul i rammen.
3. Følg samme procedure på den modsatte side af produktet.

Driftshastighed

Hvis produktet anvendes på en ny type overflade, skal du i første omgang indstille hastigheden til 70%. Når brugeren kender overfladetypen, kan hastigheden justeres.

Sådan betjenes produktet med en BHT-værktøj

BEMÆRK: Brug altid den LANGE startstøtte, når produktet ikke er i brug. Den fleksible kobling kan blive beskadiget.

Vibrationsniveauet øges, når der installeres BHT-værktøj eller skæreudstyr på produktet. Sliddelenes levetid kan blive reduceret, når du arbejder med BHT-værktøj eller skæreudstyr. Udfør daglig vedligeholdelse for at opretholde maksimal ydeevne.

1. Installer BHT-værktøj. Se *Sådan installeres og fjernes BHT-værktøj på side 42*.
2. Reducer driftshastigheden.
   a) For BG 250skal du udskifte remskiverne. Se *Sådan udskiftes remskiverne BG 250 på side 48*.
   b) For BG 250 Petrol skal du justere gashåndtaget. Se *Gashåndtag BG 250 Petrol på side 41*.
3. Udskift startstøtten med den LANGE startstøtte. Se *Sådan installeres den LANGE startstøtte på side 43*.
4. Hvis du ikke har den LANGE startstøtte, skal du udføre 1 af disse trin, når du standser driften.
   a) For BG 250 skal du vippe produktet, indtil styret er på gulvet.
   b) For BG 250 Petrol fjernes BHT-værktøj. BG 250 Petrol må ikke vippes i længere tid.
   c) Når der installeres tilbehør i form af BHT-værktøj eller skæreudstyr, øges vibrationsniveauet.

Sådan installeres og fjernes BHT-værktøj

1. Hold fast i styret, og vip produktet tilbage. Vip produktet, indtil produktet er på gulvet.

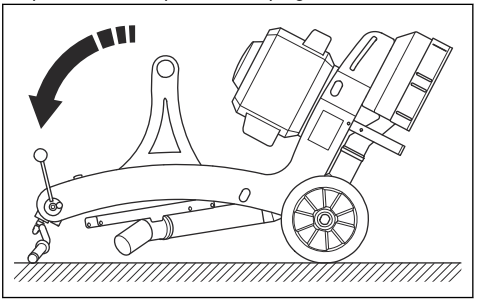

2. Installer BHT-værktøj på værktøjspladen.
3. Spænd bolten til et tilspændingsmoment på 60 Nm.
4. Fjern BHT-værktøj i den modsatte rækkefølge.

Sådan installeres dækslet til BHT-værktøj

Dækslet til BHT-værktøj er tilbehør.

1. Anbring dækslet til BHT-værktøj på støvhætten.

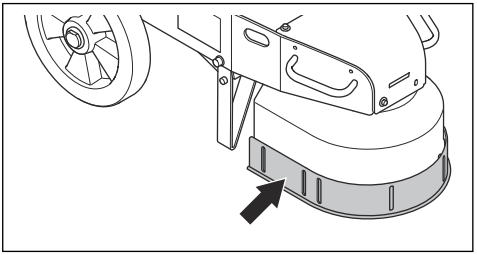

2. Installer de 4 bolte, de 4 spændskiver og de 4 låsemøtrikker.
3. Skub dækslet ned på overfladen, og spænd de 4 bolte.

Sådan installeres den LANGE startstøtte

Den LANGE startstøtte er tilbehør.

1. Fjern skruerne, skiverne og startstøtten fra produktet.

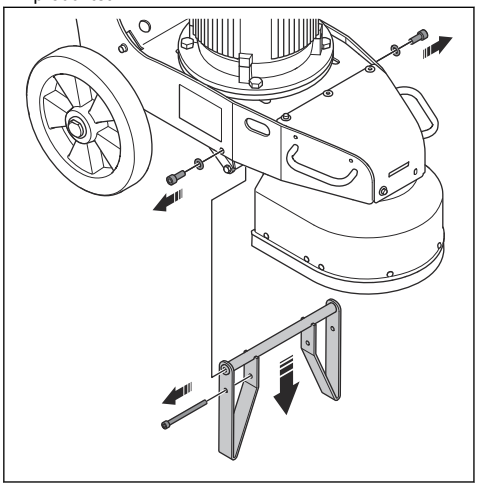

2. Installer den LANGE startstøtte, spændskiverne og skruerne på produktet.

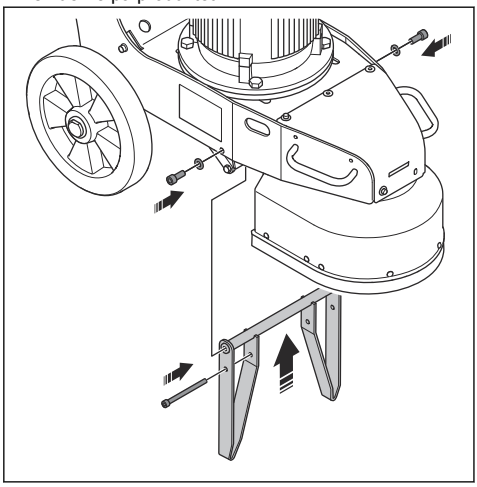

Kontrollér motorens rotationsretning BG 250

1. Skub startstøttegrebet (A) bagud for at løfte diamantværktøjet fra overfladen.

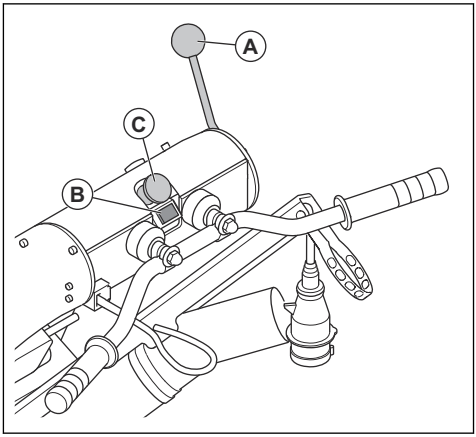

2. Tryk på startknappen (B).
3. Tryk på nødstopknappen (C) efter nogle sekunder.
4. Drej ventilatoren med uret, og kontrollér motorens rotationsretning. Den korrekte retning vises med en pil oven på ventilatoren.

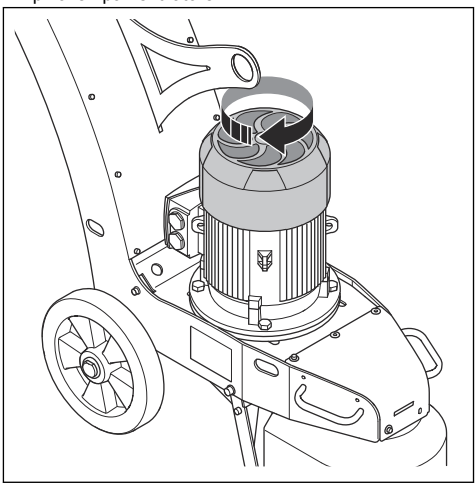

5. Hvis det er nødvendigt, skal du ændre motorens rotationsretning. Se *Sådan ændres motorens rotationsretning BG 250 på side 43*.

Sådan ændres motorens rotationsretning BG 250

1. Stop motoren. Se *Sådan standses produktet BG 250 på side 45*.
2. Vent, indtil produktet er helt standset.

3. Frakobl stikket.
4. Drej vekselretterkontakten i stikket til den modsatte position.

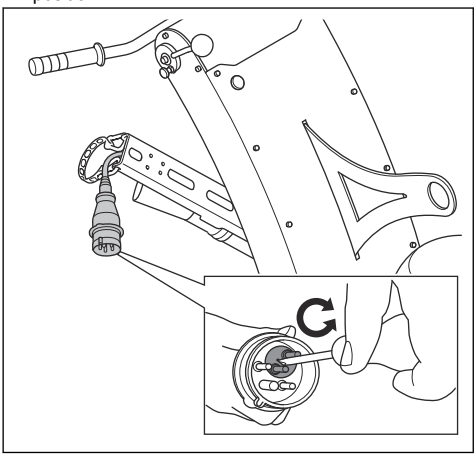

5. Tilslut strømkablet, og kontrollér motorens rotationsretning. Se*Kontrollér motorens rotationsretning BG 250 på side 43*.

Sådan startes produktet BG 250

BEMÆRK: Flyt produktet hele tiden, mens du betjener det. Hvis du ikke flytter produktet, kan overfladen blive ujævn.

1. Start støvsugeren.
2. Slut støvsugerslangen til produktet. Se *Sådan tilsluttes en støvsuger på side 41*.
3. Stil dig bag produktet.
4. Skub startstøttegrebet (A) bagud for at løfte diamantværktøjet fra overfladen.

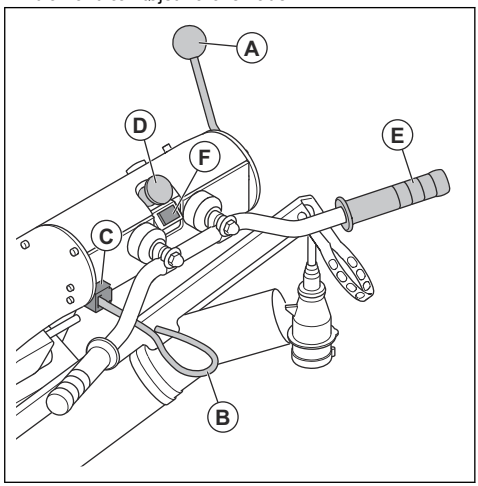

5. Fastgør snoren (B) til brugertilstedeværelseskontrollen på din arm eller dit tøj.
6. Sørg for, at nøglen (C) til brugertilstedeværelseskontrollen sidder i produktet.
7. Drej nødstopknappen (D) med uret for at sikre, at nødstopknappen er deaktiveret.
8. Hold styret (E) med den ene hånd, og tryk på startknappen (F).
9. Sørg for, at rotationsretningen er korrekt. Se *Kontrollér motorens rotationsretning BG 250 på side 43*.
10. Skub startstøttegrebet fremad for at sænke diamantværktøjet til overfladen.

Sådan startes produktet BG 250 Petrol

BEMÆRK: Flyt produktet hele tiden, mens du betjener det. Hvis du ikke flytter produktet, kan overfladen blive ujævn.

1. Start støvsugeren.
2. Slut støvsugerslangen til produktet. Se *Sådan tilsluttes en støvsuger på side 41*.

3. Åbn brændstofventilen.

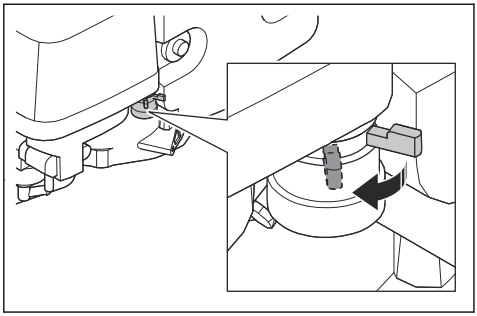

4. Stil dig bag produktet.
5. Skub startstøttegrebet (A) bagud for at løfte diamantværktøjet fra overfladen.

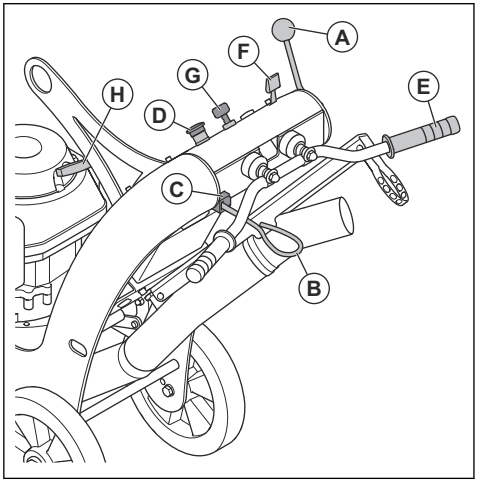

6. Fastgør snoren (B) til brugertilstedeværelseskontrollen på din arm eller dit tøj.
7. Sørg for, at nøglen (C) til brugertilstedeværelseskontrollen sidder i produktet.
8. Drej nødstopknappen (D) med uret for at sikre, at nødstopknappen er deaktiveret.
9. Hold styret (E) med den ene hånd, og træk gashåndtaget til halv kapacitet (F).
10. Drej motorens startkontakt (G) for at starte motoren.
11. Hvis batteriet er tomt, skal du trække i startsnorens håndgreb (H) for at starte motoren.
12. Skub startstøttegrebet fremad for at sænke diamantværktøjet til overfladen.
13. Træk gashåndtaget tilbage for at øge driftshastigheden.

Sådan styres retningen under drift

Under drift kan produktet trække til siden. Trækretningen hænger sammen med slibehovedets rotationsretning og måden, hvorpå produktet betjenes.

- Hold altid de 2 hjul på jorden under drift.
- Brug styrets sidekræfter til at styre produktet.
- Hold altid fast i styret med 2 hænder for at holde produktet stabilt og sikre, at det ikke bevæger sig sidelæns.

Sådan standses produktet BG 250

BEMÆRK: Løft ikke slibehovedet fra overfladen, når du standser motoren. Værktøjspladen roterer i et stykke tid, efter at motoren er standset. Der kan komme støv ud i luften, og overfladen kan blive beskadiget.

BEMÆRK: Lad ikke produktet stå stille, før værktøjspladerne er helt standsede.

1. Tryk på nødstopknappen (A).

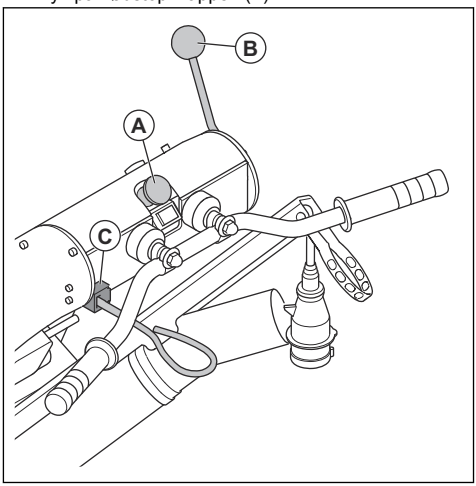

2. Hold værktøjspladerne mod overfladen, indtil de standser helt.
3. Skub startstøttegrebet (B) bagud for at løfte diamantværktøjet fra overfladen.

BEMÆRK: Hvis du sliber klæbende asfalt, maling eller tilsvarende materiale, kan produktet binde sig fast på den klæbende overflade. Umiddelbart efter at værktøjspladen er helt standset, skal du løfte den forreste del af produktet op en anelse.

4. Frakobl stikket.
5. Fjern nøglen (C) til brugertilstedeværelseskontrollen fra produktet.
6. Stands støvsugeren.

Sådan standses produktet BG 250 Petrol

BEMÆRK: Løft ikke slibehovedet fra overfladen, når du standser motoren. Værktøjspladen roterer i et stykke tid, efter at motoren er standset. Der kan komme støv ud i luften, og overfladen kan blive beskadiget.

BEMÆRK: Lad ikke produktet stå stille, før værktøjspladerne er helt standsede.

1. Skub gashåndtaget (A) fremad til stoppositionen.

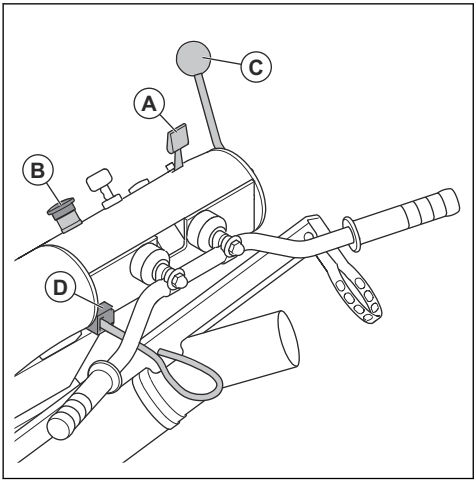

2. Tryk på nødstopknappen (B).
3. Hold værktøjspladerne mod overfladen, indtil de standser helt.
4. Skub startstøttegrebet (C) bagud for at løfte diamantværktøjet fra overfladen.

BEMÆRK: Hvis du sliber klæbende asfalt, maling eller tilsvarende materiale, kan produktet binde sig fast på den klæbende overflade. Umiddelbart efter at værktøjspladen er helt standset, skal du løfte den forreste del af produktet op en anelse.

5. Fjern nøglen (D) til brugertilstedeværelseskontrollen fra produktet.
6. Luk benzinventilen.
7. Stands støvsugeren.

Vedligeholdelse

Indledning

ADVARSEL: Inden der foretages vedligeholdelse, skal du læse og forstå kapitlet om sikkerhed.

Alt service- og reparationsarbejde på produktet kræver specialuddannelse. Vi garanterer faglig korrekt reparation og service. Hvis forhandleren ikke er et serviceværksted, kan vedkommende oplyse om nærmeste serviceværksted.

Se for at få mere detaljerede oplysninger.

Vedligeholdelsesskema

* = Generel vedligeholdelse udført af føreren. Instruktionerne findes ikke i denne brugervejledning.

X = Instruktionerne findes i denne brugervejledning.

O = Instruktionerne findes ikke i denne brugervejledning. Lad et godkendt serviceværksted udføre vedligeholdelsen.

General produktvedligeholdelse	Hver dag	Første måned eller efter 20 t	Hver 3. måned eller 50. time	Hver 6. måned eller 100. time	Hvert år eller 300 t
Rengør produktet.	X				
Kontrollér alle sikkerhedsanordninger.	X				
Sørg for, at møtrikker og skruer er spændt.	*				
Kontrollér de elektriske komponenter, kablerne og tilslutningselementerne for slitage og skader.	*				
Kontrollér slangetilslutningerne. Kontrollér alle slanger på produktet for skader eller lækage.	*				
Sørg for, at støvsugerslangerne ikke er beskadigede og fri for blokeringer.	*				
Sørg for, at støvopsamleren er tom og tilsluttet korrekt.	*				
Kontrollér slibeskiven og den fleksible kobling for skader og slitage.	*				
Kontrollér nødstopknappen.	X				
Sådan kontrolleres børstelisten.	X				

MotorvedligeholdelseBG 250	Hver dag	Første måned eller efter 20 t	Hver 3. måned eller 50. time	Hver 6. måned eller 100. time	Hvert år eller 300 t
Sørg for, at strømkablet og forlængerledningen er i god stand og frie for skader.	*				

Motorvedligeholdelse BG 250 Petrol	Hver dag	Første måned eller efter 20 t	Hver 3. måned eller 50. time	Hver 6. måned eller 100. time	Hvert år eller 300 t
Sørg for, at der ikke er olie- eller brændstoflækage.	*				
Udfør en kontrol af oliestanden.	X				
Undersøg luftfilteret.	X				
Udskift olien.		X		X	
Rens luftfilteret.			X [5]		
Efterse tændrøret.				X	

[5] Rengør oftere, hvis produktet anvendes i snavsede områder.

Motorvedligeholdelse BG 250 Petrol	Hver dag	Første måned eller efter 20 t	Hver 3. måned eller 50. time	Hver 6. måned eller 100. time	Hvert år eller 300 t
Udskift luftfilteret.					X
Udskift tændrøret.					X

Sådan rengøres produktet

- Udstyret skal altid rengøres efter brug.
- Brug ikke en højtryksrenser til at rengøre produktet.
- Hold åbningerne rene og fri for blokeringer for at sikre, at produktet altid er tilstrækkelig koldt.

Bemærk: Brug ikke trykluft til rengøring under slibehovedet.

Sådan udskiftes den fleksible kobling

1. Træk nøglen til brugertilstedeværelseskontrollen ud.
2. BG 250: Frakobl strømledningen.
3. Fjern slibeskiven.
4. Fjern adapterpladen (A), afstandsbøsningerne (B), boltene (C) og bøsningerne (D).

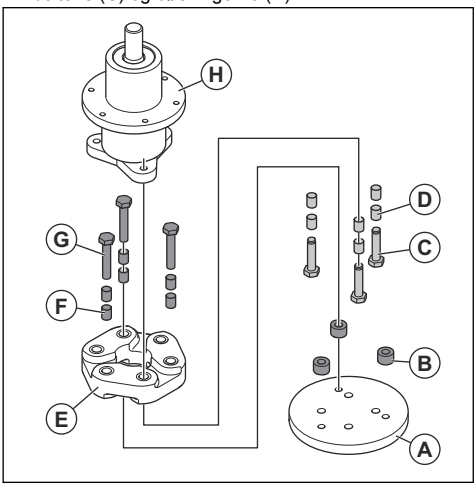

5. Fjern den fleksible kobling (E), bøsningerne (F) og boltene (G) fra lejeenheden (H).
6. Installer i modsat rækkefølge. Installer 1 ny fleksibel kobling og 12 nye bøsninger.

Sådan kontrolleres børstelisten

- Sørg for, at børstelisten er fri for skader, og at den forsegler tæt imod gulvet.

Sådan udskiftes remskiverne BG 250

1. Stands produktet. Se *Sådan standses produktet BG 250 på side 45*.
2. Anbring produktet på et plant underlag.
3. Løsn de 4 møtrikker (A) og de 3 skruer (B).

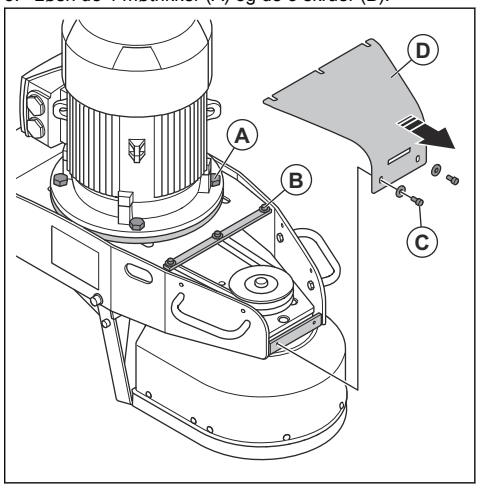

4. Fjern de 2 skruer og de 2 skiver (C), og fjern frontdækslet (D).
5. Løsn låsemøtrikken.

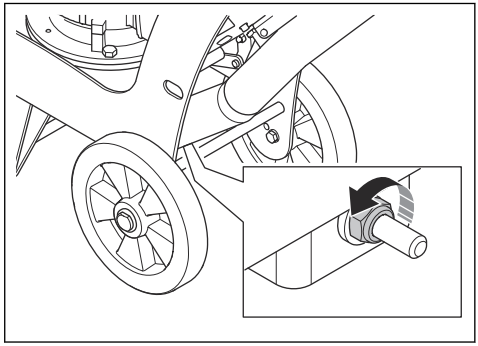

6. Fjern kileremmen.

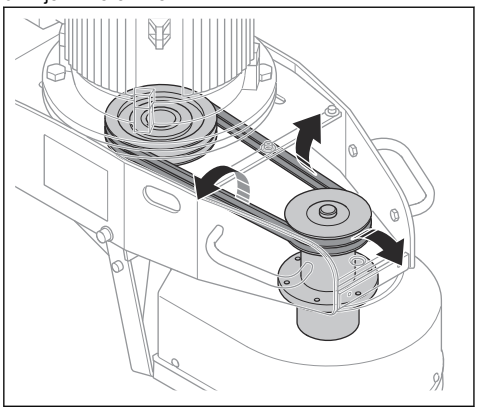

7. Fjern remskiverne og klemmebøsningen fra slibemotoren og lejeenheden.

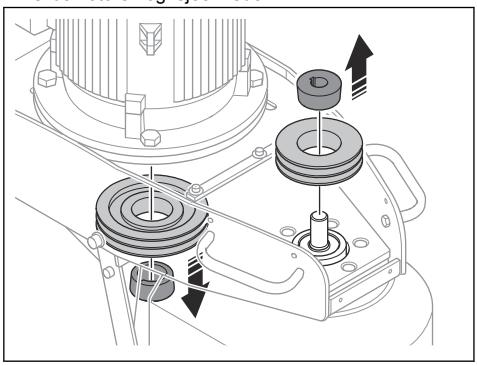

8. Installer i modsat rækkefølge. Installer remskiven og klemmebøsningen, så de flugter med motorakslen. Spænd klemmebøsningen til et drejningsmoment på 20 Nm + 10%.

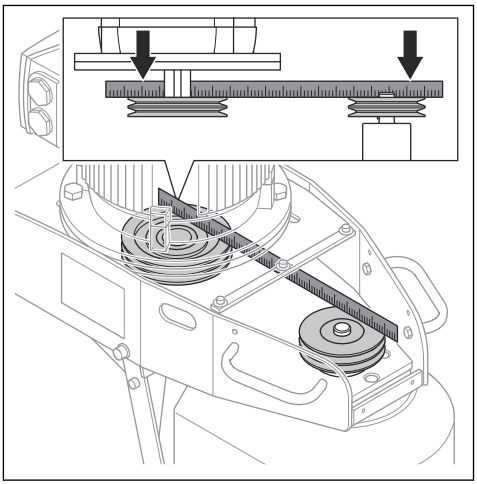

Sådan kontrolleres oliestanden (BG 250 Petrol)

BEMÆRK: Anvendelse af produktet med lav oliestand kan forårsage skader på motoren.

1. Stop motoren. Se *Sådan standses produktet BG 250 Petrol på side 46*.
2. Anbring produktet på et plant underlag.
3. Tag olietankens dæksel af.
4. Tør olien af oliepinden, som er fastgjort til olietankens dæksel.
5. Sæt oliepinden ind i olietanken. Vent med at spænde.
6. Træk oliepinden ud, og aflæs niveauet.

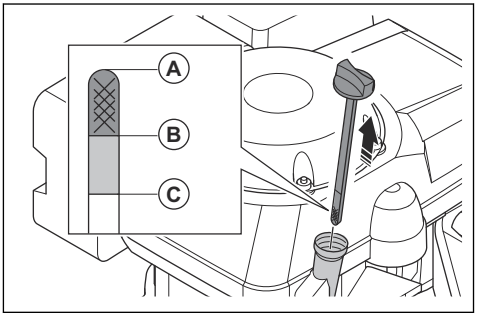

a) Hvis oliestanden er lav (A), skal der efterfyldes med motorolie og derefter foretages en kontrol af oliestanden igen. For korrekt olietype, se *Tekniske data BG 250 Petrol på side 55*.
b) Hvis oliestanden er høj (C), må der ikke påfyldes mere motorolie. Oliestanden skal være mellem (A) og (B).

7. Stram olietankens dæksel korrekt, før du starter motoren.

Sådan udskiftes motorolien BG 250 Petrol

Hvis motoren er kold, skal du starte motoren i 1-2 minutter, før du aftapper motorolien. Dette gør motorolien varm og lettere at aftappe.

ADVARSEL: Motorolien er meget varm umiddelbart efter, at motoren standser. Lad motoren køle af, før du aftapper motorolien. Hvis du spilder motorolie på huden, kan den fjernes med vand og sæbe.

1. Anbring produktet på et plant underlag.
2. Sæt en beholder under olieaftapningsproppen.
3. Fjern olietankens dæksel, olieaftapningsproppen og skiven.

Bemærk: Bortskaf skiven.

4. Vip produktet, og lad olien løbe ned i beholderen.
5. Monter en ny pakning og olieaftapningsproppen.
6. Anbring motoren i vandret stilling, og fyld olietanken med anbefalet olie. Se *Sådan kontrolleres oliestanden (BG 250 Petrol) på side 49* og *Tekniske data BG 250 Petrol på side 55*.
7. Tilspænd olietankens dæksel.

Sådan efterses luftfilteret (BG 250 Petrol)

BEMÆRK: Anvend ikke produktet uden et luftfilter eller med et beskadiget luftfilter.

1. Afmonter vingemøtrikken fra luftfilterdækslet, og tag luftfilterdækslet af.

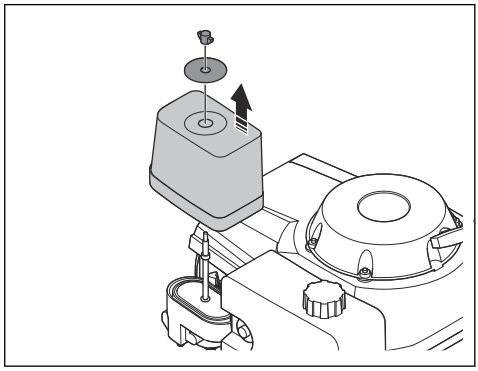

2. Fjern luftfilteret.
3. Fjern skumfilteret fra papirfilteret.

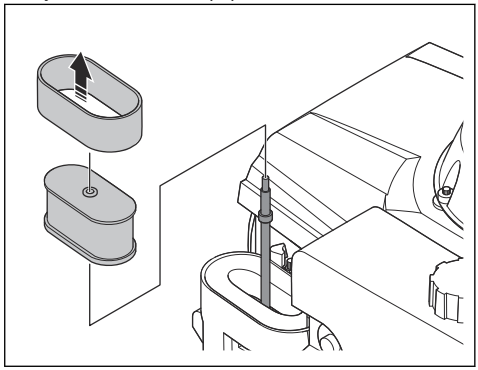

4. Undersøg skumfilteret og papirfilteret.

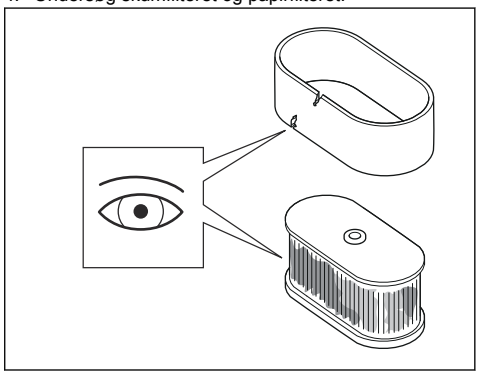

5. Udskift beskadigede filtre.
6. Udskift luftfilteret iht. anbefalingerne. Se *Vedligeholdelsesskema på side 46*.
7. Rengør skumfilteret og papirfilteret, hvis de er beskidte. Se *Sådan rengøres luftfilteret BG 250 Petrol på side 51*.

8. Udskift luftfilteret i modsat rækkefølge.

Sådan rengøres luftfilteret BG 250 Petrol

ADVARSEL: Brug godkendt åndedrætsværn, når du rengør eller udskifter luftfilteret. Bortskaf brugte luftfiltre korrekt. Støvet i luftfilteret er farligt for helbredet.

ADVARSEL: Rengør ikke luftfilteret med trykluft. Det forårsager skader på luftfilteret, og risikoen for at du indånder det farlige støv øges.

1. Fjern luftfilteret, se *Sådan efterses luftfilteret (BG 250 Petrol) på side 50*.
2. Rengør luftfilterhuset med en børste.
3. Bank luftfiltret mod en hård overflade, eller brug en støvsuger til at fjerne partiklerne.

   BEMÆRK: Lad ikke mundstykket på støvsugeren berøre overfladen på papirfilterelementet. Hold afstand. Den følsomme overflade på papirfilterelementet bliver beskadiget, hvis genstande rører det.
4. Undersøg luftfiltret for skader.
5. Kassér luftfilteret, hvis det er beskadiget.

   BEMÆRK: Udskift altid et beskadiget luftfilter, ellers kan der komme støv ind i motoren og beskadige motoren.
6. Rengør skumfilteret med vand og sæbe.
7. Skyl skumfilteret med rent vand.
8. Vrid vandet ud af skumfilteret, og lad det tørre.
9. Smør skumfilteret med motorolie.
10. Pres en ren klud ind mod filteret for at fjerne uønsket olie.

    Bemærk: Der kommer røg ud fra motoren, hvis der er for meget olie i skumfilteret, når motoren starter.
11. Sæt luftfilterdækslet på igen. Se *Sådan efterses luftfilteret (BG 250 Petrol) på side 50*.

Sådan efterses tændrøret (BG 250 Petrol)

ADVARSEL: Lad tændrøret køle af, inden du udskifter det.

BEMÆRK: Brug altid et korrekt tændrør. Se *Tekniske data BG 250 Petrol på side 55*.

BEMÆRK: Sørg for, at tændrøret har den korrekte afstand og er fri for aflejringer.

1. Fjern tændhætten, og rens tændrørets område for snavs.
2. Afmonter tændrøret ved hjælp af en 21 mm eller 13/16" tændrørstopnøgle.

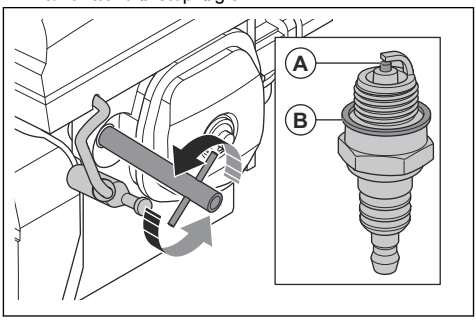

3. Efterse tændrøret. Udskift det, hvis det er beskadiget, hvis elektroden (A) er slidt eller hvis pakningsskiven (B) er i dårlig stand.
4. Mål afstanden mellem tændrørets elektroder med et søgerblad til ledninger. Sørg for, at afstanden er korrekt. Se *Tekniske data BG 250 Petrol på side 55*.
5. Hvis det er nødvendigt, skal du forsigtigt bøje elektrodens side for at rette afstanden.
6. Monter tændrøret forsigtigt med hånden.
7. Spænd tændrøret med en 21 mm eller 13/16" tændrørstopnøgle for at komprimere skiven.
   a) Hvis du monterer et nyt tændrør, skal du spænde ½ omgang, efter at tændrøret opnår kontakt med den komprimerede skive.
   b) Hvis du monterer det samme tændrør, skal du spænde ⅛-¼ omgang, efter at tændrøret opnår kontakt med den komprimerede skive.

      BEMÆRK: Et løst tændrør kan blive for varmt og forårsage skader på motoren. Hvis tændrøret sidder for stramt, kan det forårsage skader på den øverste del af cylinderen.
8. Sæt tændhætten på tændrøret.

Fejlfinding

Problem	Årsag	Løsning
For meget vibration og/eller usædvanlig støj.	Slibeskiverne er slidte eller beskadigede.	Undersøg slibeskiverne for beskadigede dele eller overdreven bevægelse.
	Lejet er beskadiget.	Kontrollér lejet på drivakslen, og udskift efter behov.
	Uønsket materialeaflejring på koblingen.	Rengør koblingen.
Nedsat eller ingen slibeydeevne.	Diamantværktøjet er slidt.	Udskift slidte dele.
	Forkert type diamantværktøj til overfladen.	Udskift diamantværktøjet med diamantværktøj, der passer til overfladen.
Produktet starter ikke.	Nødstopknappen er aktiveret.	Drej nødstopknappen med uret for at deaktivere den.
	En beskadiget komponent.	Udskift den beskadigede komponent.
	BG 250: Kun 1 fase kommer ind i produktet.	Kontrollér strømforsyningen.
	BG 250: Forlængerledningen er frakoblet eller beskadiget.	Tilslut forlængerledningen eller, hvis det er nødvendigt, udskift forlængerledningen.
	BG 250 Petrol: Der er intet brændstof i brændstoftanken.	Fyld brændstof i brændstoftanken. Se *Sådan påfyldes brændstof BG 250 Petrol på side 41*.
	BG 250 Petrol: Der er ikke olie i olietanken.	Fyld olie i olietanken. Se *Sådan kontrolleres oliestanden (BG 250 Petrol) på side 49*.
Produktet standser efter kort tid.	BG 250: Motorbeskyttelseskontakten aktiveres på grund af overbelastning.	Reducer belastningen.
	BG 250: Motoren er beskadiget.	Kontrollér motoren.
	BG 250 Petrol: Forkert brændstoftankdæksel.	Sørg for, at brændstoftankens dæksel er spændt helt fast, når du anvender produktet.
Produktet er ikke let at holde fast på.	For få diamantværktøjer på slibehovedet.	Brug det korrekte antal diamantværktøjer.
	Forkert type diamantværktøj til overfladen.	
Produktet laver et uregelmæssigt ridsemønster.	Diamantværktøjerne er monteret forkert eller monteret i forskellige højder på slibeskiven.	Sørg for, at alle diamantværktøjer er monteret korrekt og har samme højde.
	Slibeskiven er slidt eller beskadiget.	Kontrollér slibeskiverne for defekte områder eller for megen bevægelse.
Produktet har pludselige eller uventede bevægelser.	Slibeskiverne er slidte eller beskadigede.	Undersøg slibeskiverne for beskadigede dele eller overdreven bevægelse.
	Diamantværktøjerne er monteret forkert eller monteret i forskellige højder på slibeskiverne.	Sørg for, at alle diamantværktøjer er monteret korrekt, og at alle har samme højde.
Det indre hovedafbryder udløses.	BG 250: For høj belastning eller ikke tilstrækkelig strømforsyning.	Kontrollér strømforsyningen.
		Reducer slibetrykket, øg antallet af diamantværktøjer, eller øg bindingshårdheden.

Problem	Årsag	Løsning
Produktet standser, når du starter det.	N/A	Tal med et godkendt servicecenter.

Transport, opbevaring og bortskaffelse

Transport

ADVARSEL: Vær forsigtig under transport. Produktet er tungt og kan medføre personskade eller skader, hvis det vælter eller bevæger sig under transport.

Du kan bruge transporthjulene til at flytte produktet over kortere afstande. Ved transport over længere afstande skal du løfte produktet for at flytte det eller anbringe det på et køretøj.

BEMÆRK: Bugser ikke produktet bag et køretøj.

- Vær meget forsigtig, når du flytter produktet manuelt eller på overflader med en hældning. Små skråninger kan medføre en kraftig bevægelse, hvor det ikke er muligt at bremse med håndkraft. Se typeskiltet på produktet for at få oplysninger om maksimal hældningsvinkel.
- Fastgør produktet sikkert under transport. Sørg for, at det ikke kan rykke sig.
- Sørg for, at produktet beskyttes under transport. Beskyttelsen sikrer, at f.eks. regn og sne ikke kommer i kontakt med produktet.
- Brug altid produktets løfteøje, når du løfter produktet.
- Løft ikke produktet i styret, motoren, chassiset eller andre dele.
- Transport foretages bedst på en palle.
- Løft altid produktet med en lift eller en gaffeltruck.
- Brug ikke en gaffeltruck, hvis produktet ikke står på en palle eller en vogn. Dette kan forårsage skade på slibeskiverne og andre indvendige komponenter.
- Slibehovedet skal være på jorden under transport. Værktøjspladerne skal forblive monteret for at undgå at beskadige låsemekanismen i værktøjspladerne.

Sådan flyttes produktet op og ned ad en rampe

ADVARSEL: Vær meget forsigtig, når du flytter produktet op og ned ad ramper. Produktet er tungt, og der er risiko for personskade, hvis produktet falder eller bevæger sig for hurtigt.

ADVARSEL: Brug altid et spil på ramper med en stejl skråning. Gå eller stå ikke under produktet. Ophold dig ikke i produktets risikoområde. Se *Sikkerhed i arbejdsområdet på side 36*.

- Når du vil flytte produktet ned ad en rampe, skal produktet betjenes langsomt bagud.
- Når du vil flytte produktet op ad en rampe, skal produktet betjenes langsomt fremad.
- Drej ikke produktet mere end 45° på en rampe.

Sådan løftes produktet

ADVARSEL: Sørg for, at løfteudstyret har de korrekte specifikationer til at løfte produktet sikkert. Identifikationspladen på produktet viser produktets vægt.

ADVARSEL: Gå eller stå ikke under eller nær et løftet produkt. Hold omkringstående væk fra arbejdsområdet.

ADVARSEL: Løft ikke et beskadiget produkt. Sørg for, at styrtbøjlen er monteret korrekt og ikke er beskadiget.

1. Fastgør løfteudstyret ved løfteøjet.

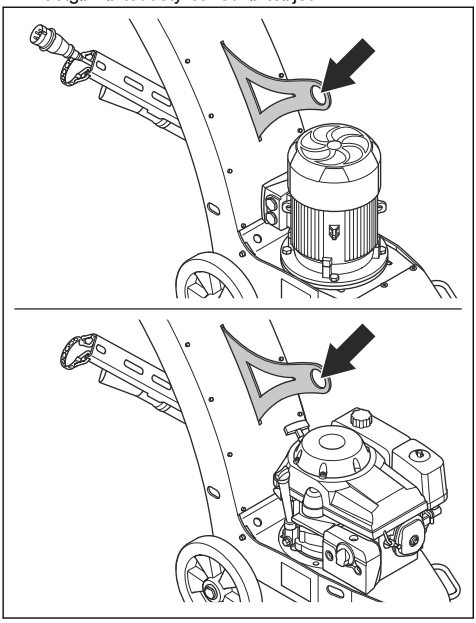

2. Løft produktet forsigtigt.

Sådan fastgøres produktet til et transportkøretøj

Dette produkt har huller, der kan bruges med fastgørelsesremme for at fastgøre produktet til et transportkøretøj.

1. Sæt fastgørelsesremmene i hullerne.

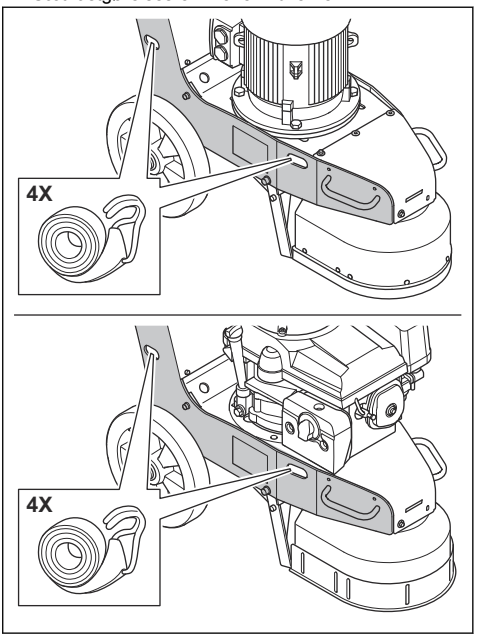

2. Fastgør og stram fastgørelsesremmene til transportkøretøjet.

Opbevaring

BEMÆRK: Opbevar ikke produktet udendørs. Opbevar altid produktet indendørs.

- Opbevar produktet på et tørt og frostfrit sted.
- Rengør produktet, og udfør fuld service, før du sætter produktet til opbevaring.
- Opbevar produktet i et aflåst område utilgængeligt for børn eller personer, som ikke er godkendt.
- BG 250 Petrol: Tøm brændstoftanken, inden du stiller produktet væk i en længere periode. Bortskaf brændstoffet på en lokal miljøstation.
- BG 250 Petrol: Brug altid godkendte beholdere til opbevaring og transport af brændstof.

Bortskaffelse af produktet BG 250

Symbolet betyder, at produktet ikke er almindeligt husholdningsaffald. Genanvend det via det lokale indsamlingssystem til elektrisk og elektronisk udstyr. Dette bidrager til en korrekt affaldshåndtering ved bortskaffelse af udtjente produkter.

Kontakt de lokale myndigheder, renovationstjenesterne, din Husqvarna-serviceforhandler eller -forhandler for at få yderligere oplysninger.

Forkert bortskaffelse kan have potentielt negative virkninger på miljøet og menneskers sundhed på grund af potentiel tilstedeværelse af farlige stoffer.

Bortskaffelse af produktet BG 250 Petrol

- Overhold de lokale krav til genanvendelse og de gældende regler.
- Bortskaf alle kemikalier, som f.eks. motorolie eller brændstof, hos et servicecenter eller på en lokal miljøstation.
- Kassér ikke batteriet som husholdningsaffald.
- Når produktet ikke længere er i brug, skal det sendes til en Husqvarna forhandler eller bortskaffes på en lokal genbrugsstation.

Tekniske data

Tekniske data BG 250

	3x400V	1x230V
Frekvensmaskine, Hz	50	60
Maksimal effekt, kW/hk	5,5/7,5	3,7/5
Nominel strøm, A	10,5	21,3
Nominel spænding, V	400	230
Vægt, kg	150	158/349
Slibebredde, mm	250	250
Slibetryk, kg/lb	53/117	53/117
Rotationshastighed for skive, o/min	1970	1950
Diameter på støvsugerslangetilslutning, mm	75	75

Tekniske data BG 250 Petrol

Motoreffekt, kW/hp	7,6/10,2
Vægt, kg	142
Slibebredde, mm	250
Slibetryk, kg/lb	52/115
Rotationshastighed for skive, o/min	2260
Diameter på støvsugerslangetilslutning, mm	75
Benzintankens kapacitet, l	2,1
Olietankens kapacitet, l	1,1
Relevant filterenhed	Snak med din Husqvarna-forhandler.

Lydniveauer

	BG 250 3x400V/50	BG 250 1x230V/60	BG 250 Petrol
Støjemissioner [6]			
Støjniveau, målt i L_W (dB(A))	97	97	90
Lydniveauer [7]			
Lydtrykniveau ved brugerens øre, L_P, (dB (A))	85	85	110
Vibrationsniveauer [8]			
Styr højre, m/s^2	1,8		
Styr venstre, m/s^2	1,8		

Erklæring om støj og vibrationer

Disse deklarerede værdier er rekvireret efter laboratorietypetest i overensstemmelse med det angivne direktiv eller standarder og er velegnede til sammenligning med deklarerede værdier fra andre produkter testet i overensstemmelse med samme direktiv eller standarder. Disse deklarerede værdier er ikke egnet til brug i risikovurderinger, og værdier målt på arbejdspladser kan være højere. De faktiske eksponeringsværdier og risiko for skader, som den enkelte bruger oplever, er unikke og afhænger af den måde brugeren arbejder på, i hvilket materiale produktet benyttes såvel som af eksponeringstiden, brugerens fysiske tilstand samt produktets tilstand.

[6] Støjemission til omgivelserne målt som lydeffekt i henhold til EN 60335-2-72. Forventet måleusikkerhed 2,5 dB (A).

[7] Lydtryksniveau iht. EN 60335-2-72. Forventet måleusikkerhed 4 dB (A).

[8] Vibrationsniveau iht. EN 60335-1 og EN 60335-2-72. Rapporterede data for vibrationsniveau har en typisk statistisk spredning (standardafvigelse) på 1 m/s^2. Vibrationsværdierne gælder ved manuel drift.

Produktdimensioner

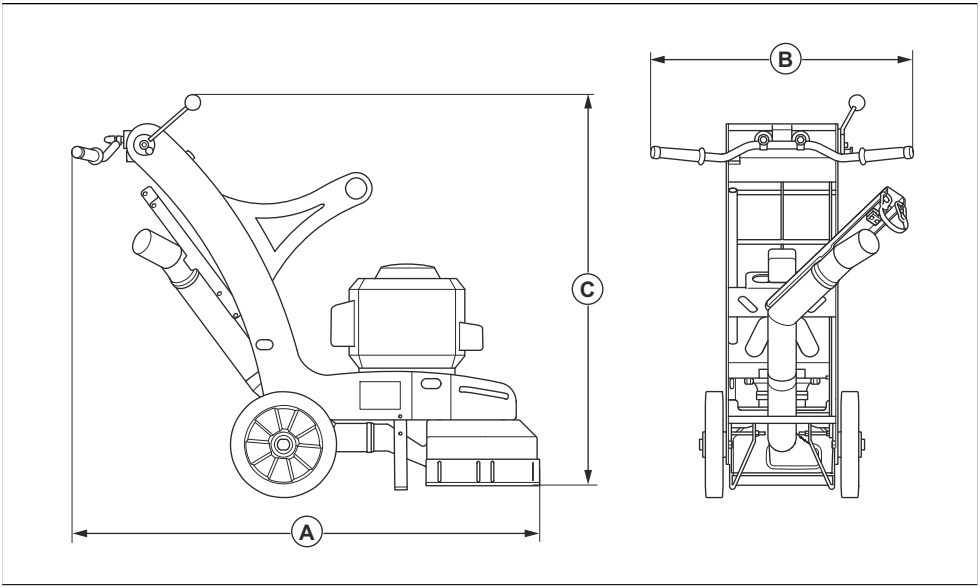

A	Længde, mm	1301/51,22
B	Bredde, mm	458/18,03
C	Højde, mm	1106/43,54

EU-overensstemmelseserklæring

Vi, Husqvarna AB, SE-561 82 Huskvarna, Sverige, tlf.:
+46-36-146500, erklærer under eneansvar, at produktet:

Beskrivelse	Gulvsliber
Varemærke	Husqvarna
Type/model	BG 250
Identifikation	Serienumrene fra 2025 og fremefter

overholder følgende EU-direktiver og bestemmelser:

Direktiv/bestemmelser	**Beskrivelse**
2006/42/EC	"vedrørende maskiner"
2014/30/EU	"vedrørende elektromagnetisk kompatibilitet"

Direktiv/bestemmelser	Beskrivelse
2011/65/EU	"vedrørende begrænsning af farlige stoffer"

og at følgende standarder og/eller tekniske specifikationer anvendes;

EN ISO 12100:2010,

EN 60335-2-72:2012

EN 55014-1:2017

EN 55014-2:2015

EN 61000-3-2:2014

EN 61000-3-11:2000

EN IEC 63000:2018

Partille, 2025-09-08



Christian Nyberg

Senior Director, R&D Heavy Equipment

Husqvarna AB, Construction Division

Ansvarlig for teknisk dokumentation

UK Importer:
Husqvarna UK Ltd
Preston Road, Co. Durham
DL5 6UP

CE

Sisällys

Johdanto..... 59
Turvallisuus.....63
Käyttö.....68
Huolto..... 75
Vianmääritys..... 81
Kuljettaminen, säilyttäminen ja hävittäminen..... 82
Tekniset tiedot..... 84
EU-vaatimustenmukaisuusvakuutus.....86

Johdanto

Tuotekuvaus

Laite on erikovuisille pinnoille tarkoitettu lattianhiomakone. Laite toimii sähkömoottorilla BG 250 tai bensiinimoottorilla BG 250 Petrol.

Käyttötarkoitus

Laitteella hiotaan pintoja, joissa on erikovuisia materiaaleja, esimerkiksi luonnonkiveä, mosaiikkibetonia ja betonia. Laitteella voidaan hioa myös päällysmateriaaleja, kuten liimaa. Laitetta käytetään kuivahiontaan. Käytä laitetta vain vaakasuorilla pinnoilla ja kuivissa olosuhteissa. Älä käytä laitetta puun hiomiseen.

Laite on tarkoitettu ammattikäyttäjille kaupalliseen käyttöön.



VAROITUS: Älä käytä laitetta muihin tehtäviin.

Tuotteen kuvaus – BG 250

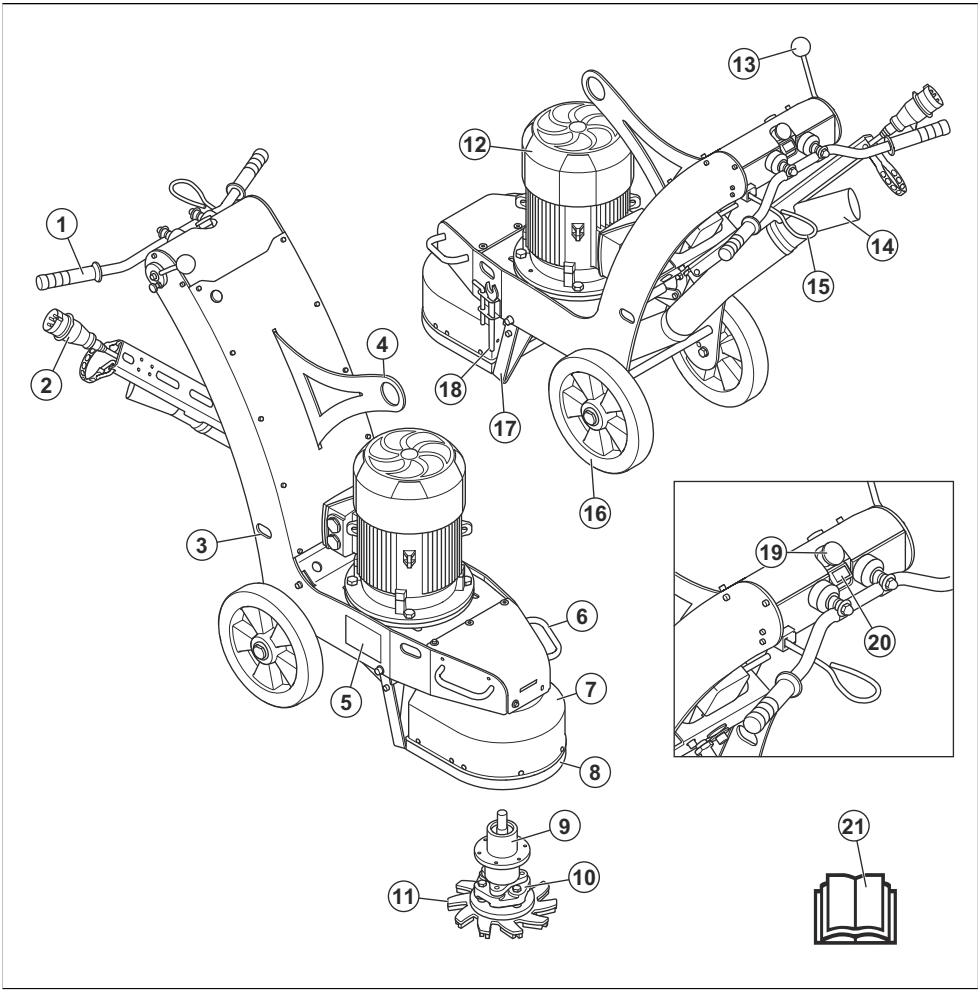

1. Kahva
2. Virtajohto ja vaiheenkäännin
3. Reiät hihnoille
4. Nostosilmukka
5. Tyyppikilpi
6. Nostokahvat
7. Pölysuojus
8. Harjalista
9. Laakerikotelo
10. Joustava liitin
11. Hiomalaikka
12. Hiomamoottori
13. Käynnistystuen kahva
14. Pölynpoistoliitäntä
15. Läsnäolon tunnistin (OPC)
16. Pyörä
17. Käynnistystuki
18. Työkalut
19. Hätäpysäytyspainike
20. Käynnistyspainike
21. Käyttöohje

Tuotteen kuvaus – BG 250 Petrol

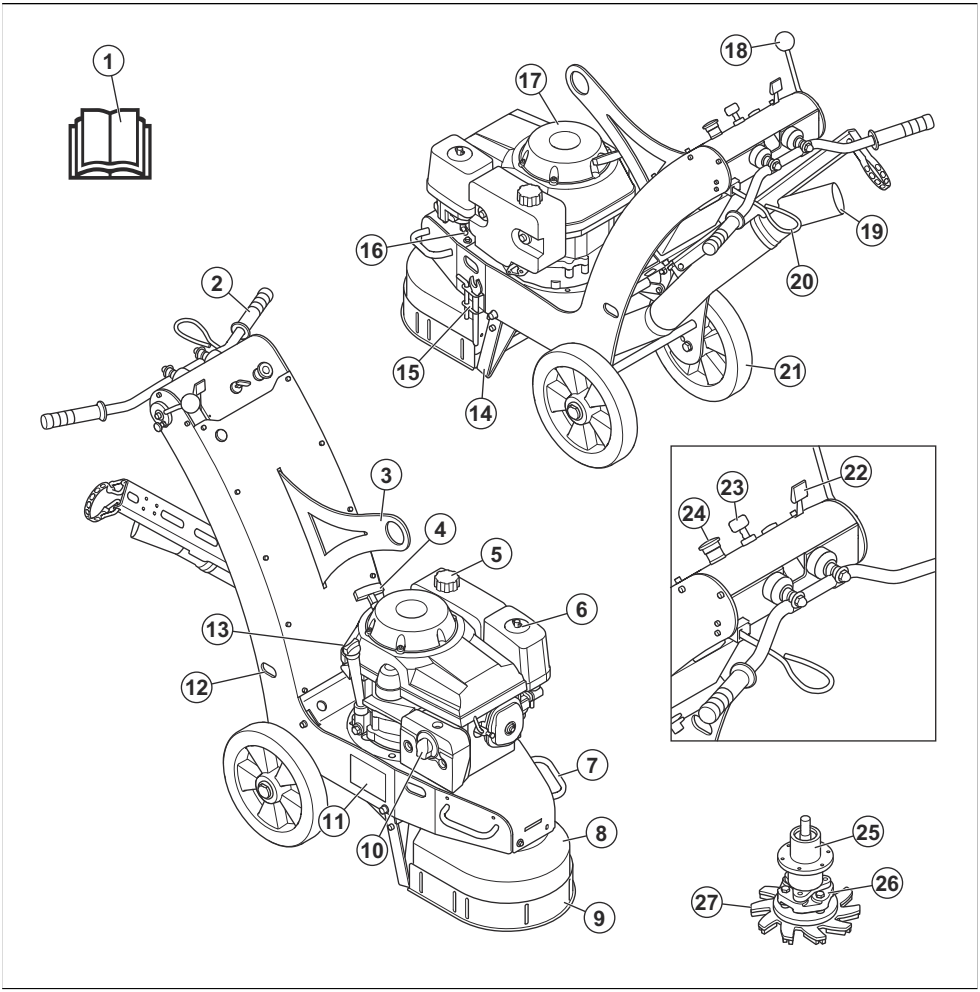

1. Käyttöohje
2. Kahva
3. Nostosilmukka
4. Käynnistysnarun kahva
5. Polttoainesäiliön korkki
6. Ilmansuodatin
7. Nostokahvat
8. Pölysuojus
9. Harjalista
10. Äänenvaimennin
11. Tyyppikilpi
12. Reiät hihnoille
13. Öljysäiliön korkki
14. Käynnistystuki
15. Työkalut
16. Polttoaineventtiili
17. Hiomamoottori
18. Käynnistystuen kahva
19. Pölynpoistoliitäntä
20. Läsnäolon tunnistin (OPC)
21. Pyörä
22. Kaasuvipu
23. Moottorin käynnistyskytkin
24. Hätäpysäytyspainike

25. Laakerikotelo
26. Joustava liitin
27. Hiomalaikka

Tuotteen symbolit



Varoitus: Tämä laite voi olla vaarallinen ja aiheuttaa käyttäjälle tai sivullisille vakavia vahinkoja tai kuoleman. Ole varovainen ja käytä tuotetta oikein.



Korkea jännite.



Pidä kaikki kehon osat poissa kuumilta pinnoilta.



Nostokohta.



Lue käyttöohje huolellisesti ja varmista, että ymmärrät sen sisällön, ennen kuin alat käyttää tätä tuotetta.



Käytä hyväksyttyä hengityssuojainta.



Käytä hyväksyttyjä kuulonsuojaimia.



Käytä hyväksyttyjä suojalaseja.



Käytä hyväksyttyjä suojakäsineitä.



Käytä hyväksyttyjä turvajalkineita.



Symboli kertoo, että tuotetta ei saa hävittää kotitalousjätteen mukana. Katso lisätietoja kohdasta *Tuotteen hävittäminen BG 250 sivulla 83*.

CE

Tämä laite täyttää sovellettavien EU-direktiivien vaatimukset.

Huomautus: Muita tuotteen tunnuksia/tarroja käytetään ilmaisemaan joillakin markkina-alueilla vaadittuja erityisiä sertifiointeja.

Tyyppikilpi

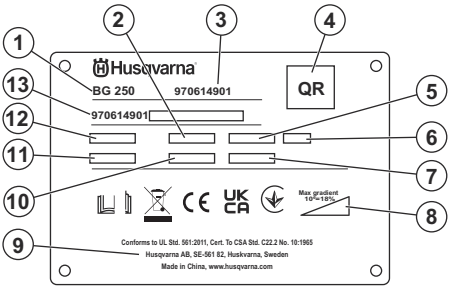

1. Malli
2. Nimellistaajuus
3. Tuotenumero
4. QR-koodi
5. Nimellisteho
6. IP-luokka
7. Valmistusvuosi
8. Suurin alustan kaltevuuskulma
9. Valmistaja
10. Laitteen paino
11. Nimellisvirta
12. Nimellisjännite
13. Sarjanumero (HID)

Tuotteen vaurioituminen

Emme ole vastuussa tuotteen vaurioitumisesta, jos:

- tuote on korjattu virheellisesti
- tuotteen korjaamiseen on käytetty muita kuin valmistajan omia tai sen hyväksymiä osia
- tuotteessa on muu kuin valmistajan oma tai sen hyväksymä lisävaruste
- tuotetta ei ole korjattu valtuutetussa huoltopisteessä tai hyväksytyllä asiantuntijalla.

Turvallisuusmääritelmät

Varoituksia, huomioita ja huomautuksia käytetään, kun jotakin käyttöohjeen osaa halutaan erityisesti korostaa.



VAROITUS: Tätä käytetään, jos käyttöohjeen noudattamatta jättämisestä voi seurata käyttäjän tai sivullisen vamma tai kuolema.



HUOMAUTUS: Tätä käytetään, jos käyttöohjeen noudattamatta jättämisestä voi seurata koneen, muiden materiaalien tai ympäristön vaurioituminen.

Huomautus: Tätä käytetään tietyissä tilanteissa tarvittavien lisätietojen antamiseen.

Yleiset turvallisuusohjeet



VAROITUS: Lue seuraavat varoitukset ennen tuotteen käyttöä.

- Tämä laite on vaarallinen työkalu, jos sitä käytetään huolimattomasti tai väärin. Tämä laite voi aiheuttaa käyttäjälle tai sivullisille vakavia vahinkoja tai kuoleman. On tärkeää, että luet ja ymmärrät tämän käyttöohjeen sisällön ennen laitteen käyttöä.
- Konetta eivät saa käyttää henkilöt (lapset mukaan lukien), joiden fyysinen, aistinvarainen tai henkinen toimintakyky on alentunut tai joilla ei ole riittävää kokemusta tai taitoja sen käyttöön.
- Ota talteen kaikki varoitukset ja ohjeet.
- Noudata kaikkia sovellettavia lakeja ja säädöksiä.
- Käyttäjän ja käyttäjän työnantajan on tunnettava laitteen käytön aiheuttamat riskit ja ehkäistävä ne.
- Älä anna kenenkään käyttää tuotetta, jos hän ei ole lukenut käyttöohjekirjaa ja ymmärtänyt siinä annettuja ohjeita.
- Älä käytä laitetta, ellet olet saanut siihen koulutusta. Varmista, että kaikki käyttäjät saavat koulutuksen.
- Älä anna lasten käyttää laitetta.
- Anna vain hyväksyttyjen henkilöiden käyttää laitetta.
- Käyttäjä on vastuussa muille henkilöille tai heidän omaisuudelleen aiheutuvista vahingoista.
- Älä käytä laitetta jos olet väsynyt tai sairas tai alkoholin, huumaavien aineiden tai lääkkeiden vaikutuksen alaisena.
- Ole aina varovainen ja käytä tervettä järkeä.
- Kone muodostaa käytön aikana sähkömagneettisen kentän. Kenttä saattaa joissakin olosuhteissa häiritä aktiivisten tai passiivisten lääketieteellisten implanttien toimintaa. Jotta vakavilta vahingoilta tai kuolemalta vältytään, lääkinnällisiä implantteja käyttävien henkilöiden kannattaa keskustella asiasta lääkärin ja lääkinnällisen implantin valmistajan kanssa ennen tämän koneen käyttämistä.
- Pidä laite puhtaana. Varmista, että tuotteen merkit ja tarrat ovat luettavissa.
- Älä käytä tuotetta, jos se on viallinen.
- Älä tee tuotteeseen muutoksia.
- Älä käytä tuotetta, jos on olemassa mahdollisuus, että muut ovat tehneet muutoksia siihen.

Turvallisuusohjeet käyttöä varten



VAROITUS: Lue seuraavat varoitukset ennen tuotteen käyttöä.

- Käytä henkilönsuojaimia. Katso kohta *Henkilönsuojaimet sivulla 64*.
- Liiallinen altistuminen tärinälle saattaa aiheuttaa verisuoni- tai hermovaurioita verenkiertohäiriöistä kärsiville henkilöille. Hakeudu lääkäriin, jos havaitset oireita, jotka voivat liittyä liialliseen altistumiseen tärinälle. Esimerkkejä tällaisista oireista ovat: tunnottomuus, ”kutina”, ”pistely”, kipu, voimattomuus tai heikkous, ihon värin tai pinnan muutokset. Oireita esiintyy tavallisesti sormissa, käsissä tai ranteissa.
- Älä käytä tuotetta, ellei kaikkia suojuksia ole asennettu.
- Opettele pysäyttämään moottori nopeasti hätätilanteen varalta.
- BG 250: Ennen kuin poistut laitteen luota, sammuta laite ja irrota virtajohto. Varmista, että laite ei käynnisty tahattomasti.
- BG 250 Petrol: Pysäytä moottori ennen kuin poistut sen luota. Varmista, että laite ei käynnisty tahattomasti.
- Pysy etäällä laitteen osista, jotka voivat aiheuttaa vammoja.
- Varmista, että vaatteet, pitkät hiukset tai korut eivät jää kiinni liikkuviin osiin.
- Varmista, että työskentelyasentosi on käytön aikana turvallinen ja tukeva.
- Käytä konetta vain vaakasuorilla pinnoilla.
- Älä käytä laitetta, jos apua ei ole saatavilla onnettomuuden sattuessa.
- Käytä aina hyväksyttyjä lisävarusteita. Lisätietoja saat Husqvarna-jälleenmyyjältä.
- Jos laitteessa ilmenee tärinää tai sen melutaso on poikkeuksellisen korkea, pysäytä laite välittömästi. Tarkista laite vaurioiden varalta. Korjaa vauriot tai teetä korjaustyöt valtuutetussa huoltoliikkeessä.

- BG 250 Petrol: Älä koske käytön aikana ja jälkeen äänenvaimentimeen ennen kuin sen lämpötila on laskenut. Se voi johtaa palovammoihin.
- BG 250 Petrol: Pidä sivulliset ja esineet etäällä äänenvaimentimen kuumasta ilmanpoistoaukosta.
- Konetta käynnistettäessä harjalistan on oltava kiinnitettynä. Harjalistan täytyy olla tiiviisti pintaa vasten erityisesti kuivia pintoja käsiteltäessä.
- Varmista, että harjalista on puhdas ja ehjä. Vaihda vaurioitunut harjalista.
- Kytke kone pölynerottimeen pölyn poistamista varten.
- Älä vedä pölynerottimen letkua. Laite voi kaatua ja aiheuttaa vamman tai vahinkoja.
- Pidä pölynerotin käytössä, kunnes moottori sammuu kokonaan.
- Varmista, ettei hiomapää ole kiinni hiottavassa pinnassa, kun kone käynnistetään.
- Käytä laitetta ainoastaan takaa pitäen käsiä kahvalla.
- Varmista, ettei kahvoissa ole rasvaa tai öljyä.
- Pidä käytön aikana aina molemmat pyörät maassa.

Pölyturvallisuus

VAROITUS: Lue seuraavat varoitukset ennen tuotteen käyttöä.

- Laitteen käyttö voi vapauttaa pölyä ilmaan. Pöly voi aiheuttaa vakavia vammoja ja pysyviä terveysongelmia. Useat viranomaiset ovat luokitelleet piidioksidipölyn haitalliseksi. Esimerkkejä terveysongelmista:
  - Kuolemaan johtavat keuhkosairaudet, krooninen keuhkoputkentulehdus, kivipölykeuhko ja keuhkofibroosi
  - Syöpä
  - Syntymäviat
  - Ihotulehdukset
- Käytä asianmukaisia varusteita, jotka vähentävät ilmassa olevan pölyn ja höyryjen määrää sekä pölyn määrää työlaitteissa, pinnoissa, vaatteissa ja ruumiinosissa. Esimerkkejä tällaisista ovat pölynerotinjärjestelmät ja pölyä sitovat vesisuihkut. Vähennä pölyä mahdollisuuksien mukaan. Varmista, että varusteet on asennettu ja niitä käytetään oikein ja että ne huolletaan säännöllisesti.
- Käytä hyväksyttyä hengityssuojainta. Varmista, että hengityssuojain soveltuu työalueen vaarallisille aineille.
- Varmista, että työalueella on riittävä ilmavirtaus.
- Jos mahdollista, suuntaa tuotteen pakoputki sinne, missä pölyä ei pääse ilmaan.

Melusuojaus

VAROITUS: Lue seuraavat varoitusohjeet ennen laitteen käyttämistä.

- Voimakas melu ja pitkäaikainen melualtistus voivat aiheuttaa kuulonaleneman.
- Jotta melutaso pysyy mahdollisimman matalana, laitetta on huollettava ja käytettävä käyttöohjeen mukaisesti.
- Käytä hyväksyttyjä kuulonsuojaimia, kun käytät laitetta.
- Tarkkaile mahdollisia varoitussignaaleja ja ihmisten ääniä, kun käytät kuulonsuojaimia. Poista kuulonsuojaimet laitteen pysäyttämisen jälkeen, paitsi jos ne ovat tarpeen työympäristön melutason vuoksi.

Pakokaasuja koskeva turvallisuus

VAROITUS: Lue seuraavat varoitusohjeet ennen laitteen käyttämistä.

- Moottorin pakokaasut sisältävät hiilimonoksidia, joka on hajuton, myrkyllinen ja erittäin vaarallinen kaasu. Hiilimonoksidin hengittäminen voi aiheuttaa kuoleman. Koska hiilimonoksidi on hajutonta ja näkymätöntä, sitä ei voi havaita aistein. Hiilimonoksidimyrkytyksen yksi oire on huimaus, mutta tajunnan voi menettää ilman varoitusmerkkejäkin, jos hiilimonoksidin määrä/pitoisuus on riittävä.
- Pakokaasut sisältävät myös palamattomia hiilivetyjä, kuten bentseeniä. Niiden pitkäaikainen hengitys voi aiheuttaa terveysongelmia.
- Myös nähtävissä ja haistettavissa olevat pakokaasut sisältävät hiilimonoksidia.
- Älä käytä polttomoottoria sisätiloissa tai alueilla, joissa ilma ei vaihdu riittävästi.
- Älä hengitä pakokaasuja.
- Varmista, että työalueella on riittävä ilmavirtaus. Tämä on erittäin tärkeää, kun laitetta käytetään ojissa tai muilla pienillä työalueilla, joihin pakokaasuja kerääntyy helposti.

Henkilönsuojaimet

VAROITUS: Lue seuraavat varoitukset ennen tuotteen käyttöä.

- Käytä aina oikeanlaisia henkilönsuojaimia, kun käytät tuotetta. Henkilökohtainen suojavarustus ei poista tapaturmien vaaraa. Henkilönsuojaimet lieventävät vammaa, jos käytön aikana sattuu onnettomuus. Anna jälleenmyyjän auttaa oikeiden varusteiden valinnassa.

- Käytä hyväksyttyjä silmäsuojaimia, kun käytät tuotetta.
- Älä käytä liian löysiä, raskaita tai työhön sopimattomia vaatteita. Käytä vaatteita, joissa pääset liikkumaan vapaasti.
- Käytä hyväksyttyjä suojakäsineitä, joilla saat tukevan otteen ja jotka estävät ihoärsytystä.
- Käytä hyväksyttyä suojakypärää.
- Käytä aina hyväksyttyjä kuulosuojaimia, kun käytät tuotetta. Pitkäkestoinen melulle altistuminen voi aiheuttaa kuulovaurioita.
- Tuote muodostaa pölyä ja höyryjä, jotka sisältävät haitallisia kemikaaleja. Käytä hyväksyttyä hengityssuojainta.
- Käytä teräksisellä varvassuojalla ja luistamattomalla pohjalla varustettuja saappaita.
- Varmista, että lähistöllä on ensiapupakkaus.
- Tuotetta käytettäessä voi syntyä kipinöitä. Varmista, että lähistöllä on palonsammutin.

Palonsammutin

- Pidä palonsammutin lähistöllä käytön aikana.
- Käytä jauhesammutinta tai hiilidioksidisammutinta.

Työalueen turvallisuus

VAROITUS: Lue seuraavat varoitukset ennen tuotteen käyttöä.

- Pidä käytön aikana sivulliset etäällä alueesta, joka on merkitty seuraavaan kuvaan. Käyttäjän on oltava erittäin varovainen tällä alueella käytön aikana.

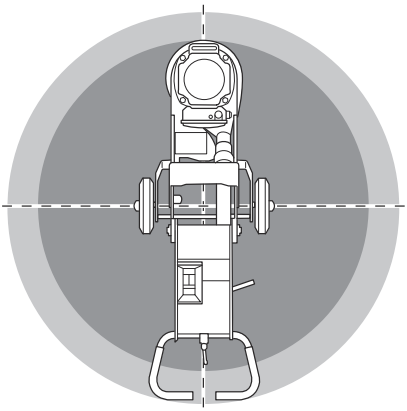

- Älä käytä laitetta sumussa, sateessa, kovassa tuulessa, kylmällä säällä, ukkosella tai muuten huonossa säässä. Huono sää tai märät olosuhteet voivat vaikuttaa käyttäjän valppauteen. Huono sää voi aiheuttaa vaaratilanteita.
- Älä käytä konetta alueilla, joilla on tulipalo- tai räjähdysvaara.
- Pidä lapset, sivulliset ja eläimet poissa työskentelyalueelta ja turvallisella etäisyydellä laitteesta.
- Varmista, että työalueella ei ole asiaankuulumattomia henkilöitä.
- Pidä työalue puhtaana ja hyvin valaistuna.
- Poista työalueelta esteet, kuten ruuvit, pultit, johdot ja kivet ennen laitteen käyttämistä.
- Varmista, että laitteen käyttösuunnassa ei ole kaapeleita ja tai letkuja.
- Varmista, että ilma virtaa riittävästi työskentelyalueella.

Sähköturvallisuus

VAROITUS: Sähköllä toimivia laitteita käytettäessä on aina sähköiskuvaara. Älä käytä konetta huonoissa sääolosuhteissa. Älä koske ukkosenjohdattimiin tai metalliesineisiin. Käytä aina konetta tämän käyttöohjeen mukaisesti, jotta vältyt vammoilta.

HUOMAUTUS: Tuote täyttää standardin EN 61000-3-11 vaatimukset, ja se voidaan kytkeä verkkovirtaan tietyin ehdoin. Standardin EN 61000-3-11 mukaisesti tuotteen saa liittää vain järjestelmän impedanssin syöttöön Zmax = enintään 0,028 Ω. Ennen kuin liität tuotteen julkiseen sähköverkkoon, ota yhteys paikalliseen sähkönjakeluviranomaiseen ja varmista, että sähköverkko täyttää edellä mainitut vaatimukset.

VAROITUS: Käytä aina virtalähdettä, jossa on vikavirtasuoja. Vikavirtasuoja vähentää sähköiskun vaaraa.

VAROITUS: Korkea jännite. Virtalähteessä on suojaamattomia osia. Irrota virtapistoke aina ennen virtalähteen luukun avaamista.

HUOMAUTUS: Tuotteen tai generaattorin virransyötön on oltava riittävää ja jatkuvaa, jotta moottorin moitteeton käynti voidaan varmistaa. Väärä jännite saa virrankulutuksen lisääntymään ja moottorin lämpötilan kohoamaan, kunnes turvapiiri laukeaa. Virtajohdon mitan on oltava kansallisten ja paikallisten määräysten mukainen. Pistorasian koon on

vastattava laitteen pistorasian ja jatkojohdon ampeerilukua.

Jos verkkovirrassa on suurempi järjestelmävastus, tuotteen käynnistyksen yhteydessä voi esiintyä lyhyitä jännitteen laskuja. Tämä voi vaikuttaa muiden laitteiden käyttöön (esimerkiksi valot saattavat vilkkua).

- Varmista, että teho, sulake ja verkkojännite vastaavat laitteeseen kiinnitetyssä tyyppikilvessä ilmoitettua jännitettä.
- Pysäytä tuote aina ennen kuin irrotat virtapistokkeen.
- Älä käytä laitetta, jos virtajohto tai -pistoke vaurioitunut. Korjauta se valtuutetussa huoltoliikkeessä. Vaurioitunut virtajohto voi aiheuttaa vakavia vammoja tai hengenvaaran.
- Käytä virtajohtoa oikein. Älä käytä virtajohtoa laitteen siirtämiseen, vetämiseen tai irtikytkemiseen. Irrota virtajohto pistorasiasta vetämällä virtapistokkeesta. Älä vedä virtajohdosta.
- Älä käytä konetta niin syvässä vedessä, että sen laitteisto pääsee kastumaan. Laitteisto voi vaurioitua ja laitteessa oleva jännite voi johtaa henkilövahinkoihin.
- Älä päästä koneeseen muuta kosteutta kuin vesijärjestelmän syöttämää vettä. Suojaa laite sateelta. Laitteeseen pääsevä vesi lisää sähköiskun vaaraa.
- Irrota aina virtajohto, ennen kuin kytket tai irrotat moottorikaapelin ja sähkökotelon liitännän.

Maadoitettua laitetta koskevat ohjeet

VAROITUS: Vääränlainen liitäntä voi johtaa sähköiskuun. Keskustele pätevän sähköasentajan kanssa, jos epäilet, ettei sähköpistorasiaa ole maadoitettu oikein.

Älä muokkaa virtapistoketta tehdasasetuksista. Jos virtapistoke tai virtajohto on vaurioitunut tai se on vaihdettava, ota yhteys Husqvarna-huoltoliikkeeseen. Noudata paikallisia määräyksiä ja lakeja.

Jos et ymmärrä maadoitettua laitetta koskevia ohjeita täysin, keskustele pätevän sähköasentajan kanssa.

Käytä vain maadoitettuja, ulkokäyttöön tarkoitettuja jatkojohtoja, joissa on maadoituspistokkeet, sekä laitteen pistokkeelle sopivia maadoituspistorasioita.

Tuotteessa on maadoitettu virtajohto ja -pistoke. Kytke laite aina maadoitettuun sähköpistorasiaan. Tämä vähentää sähköiskun vaaraa.

Älä käytä sähkösovittimia laitteen kanssa.

Jatkojohdot

- Käytä vain hyväksyttyjä, riittävän pitkiä jatkojohtoja.
- Jatkojohdon nimellisarvon on oltava sama tai suurempi kuin tuotteen tyyppikilvessä ilmoitettu arvo.
- Käytä maadoitettuja jatkokaapeleita.
- Kun käytät tuotetta ulkona, käytä ulkotiloihin sopivaa jatkojohtoa. Tämä vähentää sähköiskun vaaraa.
- Pidä jatkojohtoliitäntä kuivana ja irti maanpinnasta.
- Pidä jatkojohto etäällä kuumuudesta, öljystä, terävistä reunoista tai liikkuvista osista. Viallinen johto lisää sähköiskun vaaraa.
- Varmista, että jatkojohto on ehjä ja hyvässä kunnossa.
- Älä käytä jatkojohtoa kelattuna. Tämä voi aiheuttaa jatkojohdon ylikuumenemisen.
- Varmista, ettei jatkojohto ole laitteen tiellä käytön aikana.

Tuotteen turvalaitteet

VAROITUS: Lue seuraavat varoitukset ennen tuotteen käyttöä.

- Älä käytä tuotetta vahingoittuneiden tai viallisten turvalaitteiden kanssa.
- Tarkasta turvalaitteet säännöllisesti. Jos turvalaitteet ovat vahingoittuneet tai eivät toimi oikein, ota yhteys Husqvarna-huoltoliikkeeseen.
- Älä tee muutoksia turvalaitteisiin.

Hätäpysäytyspainike

Hätäpysäytyspainikkeen avulla moottori voidaan pysäyttää nopeasti.

Hätäpysäytyspainikkeen tarkistaminen

1. Varmista, että hätäpysäytyspainike on kytketty pois käytöstä, kääntämällä hätäpysäytyspainiketta myötäpäivään.

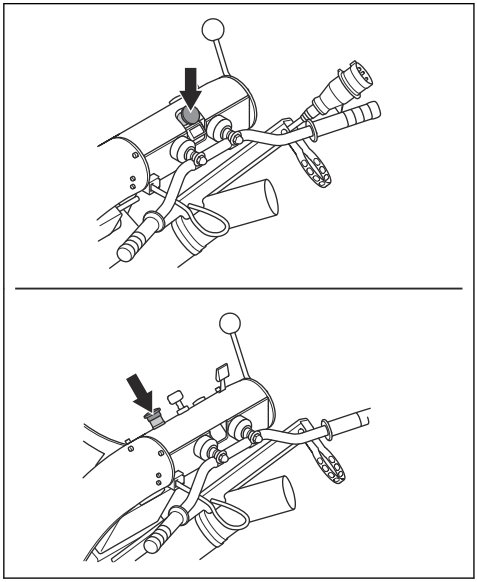

2. Käynnistä laite. Katso *Laitteen käynnistäminen – BG 250 sivulla 73*.
3. Paina hätäpysäytyspainiketta.
4. Varmista, että moottori sammuu.
5. Vapauta hätäpysäytyspainike kääntämällä sitä myötäpäivään.

Läsnäolon tunnistin (OPC)

Moottori pysähtyy, kun OPC kytkeytyy. Katso kohta *Käyttäjän läsnäolon tunnistimen (OPC) toiminnan tarkistaminen sivulla 67*.

Käyttäjän läsnäolon tunnistimen (OPC) toiminnan tarkistaminen

1. Käynnistä laite. Katso *Laitteen käynnistäminen – BG 250 sivulla 73* tai *Laitteen käynnistäminen – BG 250 Petrol sivulla 73*.
2. Vedä OPC-avain ulos. Jos moottori ei pysähdy kolmessa sekunnissa, ota yhteys valtuutettuun Husqvarna-huoltoliikkeeseen.

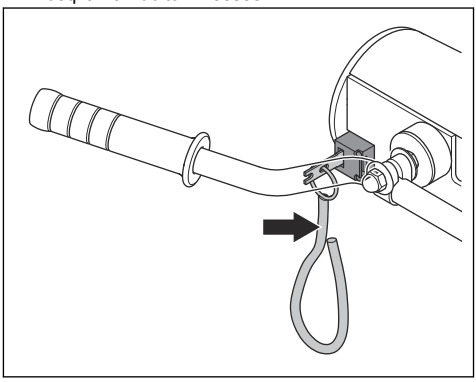

Äänenvaimennin

Äänenvaimennin pitää äänitason mahdollisimman alhaisena ja ohjaa moottorin pakokaasut käyttäjästä poispäin.

Älä käytä tuotetta, jos äänenvaimennin on vaurioitunut tai puuttuu kokonaan. Vaurioitunut äänenvaimennin nostaa äänitasoa ja lisää tulipalon vaaraa.

VAROITUS: Äänenvaimennin on erittäin kuuma käytön aikana, heti käytön jälkeen ja moottorin käydessä joutokäyntinopeudella. Ole varovainen syttyvien materiaalien ja/tai kaasujen läheisyydessä, jotta et aiheuta tulipaloa.

Äänenvaimentimen tarkistaminen

- Tarkista äänenvaimennin säännöllisesti vaurioiden varalta ja varmista, että se on kiinnitetty oikein.

Polttoaineturvallisuus

VAROITUS: Lue seuraavat varoitukset ennen tuotteen käyttöä.

- Polttoaine on syttyvää, ja sen höyryt ovat räjähdysalttiita. Käsittele polttoainetta varovasti vammojen, tulipalojen ja räjähdysten välttämiseksi.
- Älä hengitä polttoainehöyryjä. Ne ovat myrkyllisiä ja voivat aiheuttaa vammoja. Varmista, että ilmavirtaus on riittävä.
- Älä avaa polttoainesäiliön korkkia äläkä täytä polttoainesäiliötä, kun moottori on käynnissä.
- Varmista ennen polttoaineen lisäämistä, että moottori on jäähtynyt.
- Älä täytä polttoainesäiliötä sisätiloissa. Riittämätön ilmavirtaus voi aiheuttaa tukehtumisesta tai

hiilimonoksidimyrkytyksestä aiheutuvan vamman tai kuoleman.
- Älä tupakoi polttoaineen tai moottorin lähistöllä.
- Älä sijoita kuumia esineitä polttoaineen tai moottorin lähelle.
- Älä täytä polttoainesäiliötä kipinöiden tai liekkien läheisyydessä.
- Ennen kuin lisäät polttoainetta, avaa polttoainesäiliön korkki hitaasti ja vapauta paine varovasti.
- Iholle joutunut polttoaine voi aiheuttaa vammoja. Jos ihollesi joutuu polttoainetta, pese se pois vedellä ja saippualla.
- Jos olet läikyttänyt polttoainetta vaatteillesi, vaihda vaatteet heti.
- Älä täytä polttoainesäiliötä täyteen. Kuumuus saa polttoaineen laajenemaan. Jätä polttoainesäiliön päälle tyhjää tilaa.
- Kiristä polttoainesäiliön korkki tiukasti. Polttoainesäiliön korkin riittämätön kiristys aiheuttaa tulipalovaaran.
- Ennen kuin käynnistät tuotteen, siirrä se vähintään kolmen metrin / 10 jalan päähän polttoainesäiliön täyttöpaikasta.
- Älä käynnistä tuotetta, jos sen päällä on polttoainetta tai moottoriöljyä. Poista ylimääräinen polttoaine ja moottoriöljy ja anna tuotteen kuivua ennen moottorin käynnistämistä.
- Tarkista moottori säännöllisesti vuotojen varalta. Jos polttoainejärjestelmä vuotaa, älä käynnistä moottoria ennen kuin vuotokohdat on korjattu.
- Älä käytä sormia moottorin mahdollisten vuotojen tarkistamiseen.
- Säilytä polttoainetta vain tarkoitukseen hyväksytyissä säiliöissä.
- Kun tuote ja polttoaine ovat varastoituina, varmista, etteivät polttoaine ja sen höyryt voi aiheuttaa vahinkoa.
- Valuta polttoaine hyväksyttyyn säiliöön ulkoilmassa, kaukana kipinöistä ja liekeistä.

Huollon turvallisuusohjeet

VAROITUS: Lue seuraavat varoitukset ennen tuotteen käyttöä.

- Käytä henkilönsuojaimia. Katso kohta *Henkilönsuojaimet sivulla 64*
- Huolla laite ainoastaan käyttöohjekirjassa annettujen ohjeiden mukaisesti. Anna valtuutetun huoltoliikkeen tehdä kaikki muut huoltotyöt.
- Ilmoita aina huoltohenkilöstölle, jos tuotetta on käytetty vaarallisten aineiden kanssa.
- Jos laitetta ei ole huollettu asianmukaisesti ja säännöllisesti, tapaturmien ja laitteen vaurioitumisen vaara kasvaa.
- Puhdista laite ennen huoltoa vaarallisten aineiden poistamiseksi.
- Puhdista tuote huollon aikana, jos siihen kertyy pölyä.
- Sammuta laite ennen huoltoa, jotta se ei käynnisty tahattomasti:
  - BG 250: Sammuta moottori, vedä läsnäolon tunnistin ulos ja irrota virtapistoke.
  - BG 250 Petrol: Sammuta moottori ja vedä läsnäolon tunnistin ulos.
- Huolla laite tukevalla vaakasuoralla alustalla.
- Älä tee laitteeseen muutoksia. Muut kuin valmistajan hyväksymät muutokset voivat aiheuttaa vakavan vamman tai kuoleman.
- Vaihda vaurioituneet, kuluneet tai rikkoutuneet osat.
- Käytä vain alkuperäisiä lisävarusteita ja varaosia. Muut kuin valmistajan hyväksymät lisävarusteet ja varaosat voivat aiheuttaa vakavan vamman tai kuoleman.
- Tarkista laitteen tärinätaso huollon jälkeen. Jos se ei ole oikea, ota yhteyttä valtuutettuun huoltoliikkeeseen.
- Anna valtuutetun huoltoliikkeen huoltaa laite säännöllisesti.

Käyttö

Johdanto

VAROITUS: Lue turvallisuutta käsittelevä luku niin, että ymmärrät sen sisällön, ennen laitteen käyttämistä.

Toimet ennen laitteen käyttämistä

1. Lue käyttöohje huolellisesti ja varmista, että ymmärrät sen sisältämät ohjeet.
2. Käytä henkilökohtaisia suojavarusteita. Katso *Henkilönsuojaimet sivulla 64*.
3. Varmista, että työalueella ei ole asiaankuulumattomia henkilöitä.
4. Suorita päivittäiset huoltotoimenpiteet. Katso *Huoltokaavio sivulla 75*.
5. Varmista, että laite on asennettu oikein eikä se ole vaurioitunut.
6. Aseta laite työalueelle. Varmista, että pinta on suora. Varmista, että laite kuljetetaan työalueelle ja että sitä kuljetetaan työalueella turvallisesti ja oikein. Katso *Kuljettaminen sivulla 82*.
7. Varmista, että hiomapäässä on timanttityökaluja ja että ne on kiinnitetty kunnolla.

8. Kytke pölynerotin koneeseen. Katso *Pölynkeräimen kytkeminen sivulla 69*.
9. BG 250: Kytke kone virtalähteeseen. Katso *Laitteen kytkeminen virtalähteeseen BG 250 sivulla 70*.
10. BG 250 Petrol: Täytä polttoainesäiliö. Katso *Polttoaineen lisääminen BG 250 Petrol sivulla 70*.
11. BG 250 Petrol: Tarkista öljytaso. Katso *Öljyn määrän tarkistaminen – (BG 250 Petrol) sivulla 78*.
12. BG 250: Varmista, että tiedät moottorin pyörimissuunnan. Katso *Moottori pyörimissuunnan tarkastaminen – BG 250 sivulla 72*.

Hiomalaikat

Tuotteelle on saatavilla monia erilaisia hiomalaikkoja. Valitse hiomalaikka pinnan mukaan. Ota yhteyttä valtuutettuun huoltoliikkeeseen tai mene osoitteeseen www.husqvarnacp.com ja valitse oikea hiomalaikka.

Hiomalaikan vaihtaminen

VAROITUS: BG 250: irrota aina virtapistoke ennen hiomalaikan vaihtamista, jotta kone ei käynnisty vahingossa.

VAROITUS: Käytä suojakäsineitä, sillä hiomalaikka voi kuumentua voimakkaasti.

VAROITUS: Käytä hyväksyttyä hengityssuojainta hiomalaikkaa vaihdettaessa. Hiomapään alla oleva pöly on terveydelle vaarallista.

VAROITUS: Käytä pölynerotinta hiomalaikkaa vaihdettaessa. Pölynerotin vähentää pölyä, joka voi aiheuttaa terveysongelmia.

1. Sammuta laite ja laitteessa BG 250 irrota myös virtajohto.
2. Pidä kiinni kahvasta ja kallista laitetta taaksepäin. Kallista tuotetta, kunnes se on maassa.

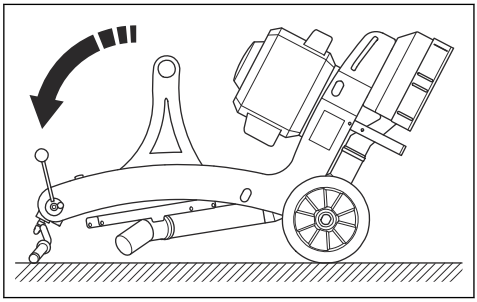

VAROITUS: Varmista ennen hiomalaikan vaihtamista, että laite on vakaassa asennossa.

3. Lukitse hiomalaikka tai viuhkalevy ja irrota neljä ruuvia.

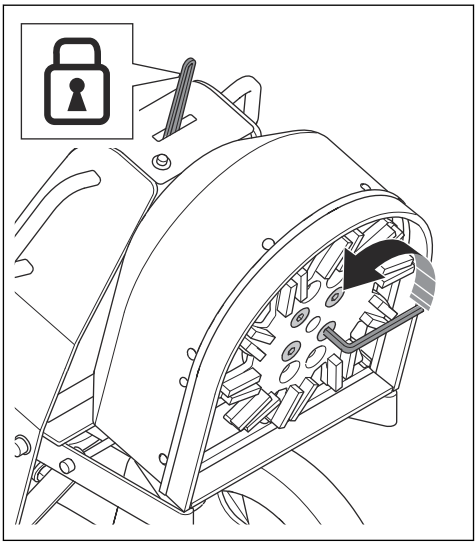

4. Irrota hiomalaikka tai viuhkalevy sovitinlevystä.
5. Asenna uusi hiomalaikka tai viuhkalevy sovitinlevyyn.
6. Asenna ja kiristä neljä ruuvia. Tarkista ruuvien kireys säännöllisesti.
7. Nosta laite varovasti kahvoista, jotta sen voi laskea käyttöasentoonsa.

Pölynkeräimen kytkeminen

VAROITUS: Älä käytä pölyerotinta, jos sen letku on vaurioitunut. Tämä lisää terveydelle vaarallisen pölyn sisäänhengittämisen riskiä. Käytä hyväksyttyjä hengityssuojaimia, suojalaseja ja käsineitä.

1. Tarkista pölynerottimen letku vaurioiden varalta.
2. Varmista, että pölynkeräimen suodattimet ovat ehjät ja puhtaat.

3. Liitä pölynerottimen letku pölynerottimen liitäntään.

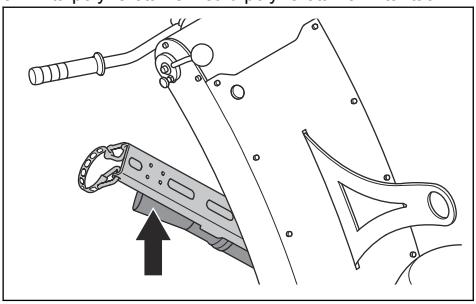

Laitteen kytkeminen virtalähteeseen BG 250

1. Liitä laitteen virtapistoke asianmukaiseen jatkojohtoon.

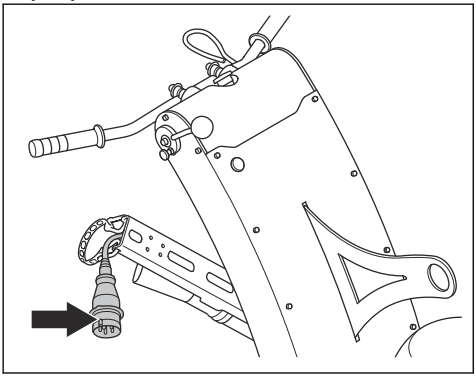

2. Liitä jatkojohto seinäpistorasiaan.

HUOMAUTUS: Kun laite on kytketty pölynerottimeen, pölynerotin on kytkettävä kolmivaiheiseen virtalähteeseen.

Polttoaineen lisääminen BG 250 Petrol

Käytä ympäristöä säästävää bensiiniä tai alkylaattibensiiniä, jos niitä on saatavilla. Jos ympäristöä säästävää bensiiniä tai alkylaattibensiiniä ei ole saatavilla, käytä lyijytöntä tai lyijyllistä laatubensiiniä, jonka oktaaniluku on vähintään 90.

HUOMAUTUS: Älä käytä polttoainetta, jonka oktaaniluku on pienempi kuin 90 RON (87 AKI). Se voi vaurioittaa laitetta.

1. Vapauta polttoainesäiliöstä painetta avaamalla polttoainesäiliön korkki hitaasti.
2. Kaada polttoainesäiliöön hitaasti polttoainetta. Jos polttoainetta läikkyy, pyyhi aine pois liinalla ja anna polttoainejäämien kuivua.
3. Pyyhi polttoainesäiliön korkin ympäristö puhtaaksi.
4. Kiristä polttoainesäiliön korkki tiukasti. Polttoainesäiliön korkin riittämätön kiristys aiheuttaa tulipalovaaran.
5. Siirrä laite ennen käynnistystä vähintään 3 metrin päähän paikasta, jossa lisäsit polttoainetta.

Kaasuvipu– BG 250 Petrol

Kaasuvivussa on kolme eri asentoa:

- Pysäytysasento (A).
- Käynnistysasento/rikastusasento (B).
- Käyttöasento (C).

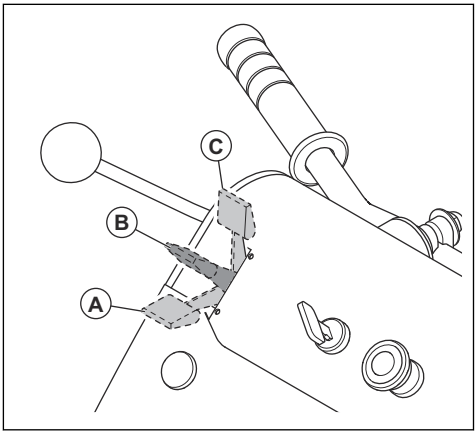

VAROITUS: Jotta laite ei käynnisty vahingossa, aseta kaasuvipu aina pysäytysasentoon (A), kun pysäytät laitteen.

Pyörien asennon vaihtaminen

Pyörillä on kaksi asentoa rungossa. Ylempää reikää (A) käytetään hiomalaikalle. Alimmaista reikää (B) käytetään karhennustyökaluille.

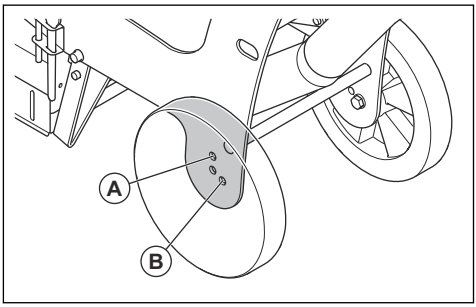

1. Irrota rungosta pultit, aluslevyt ja pyörä.

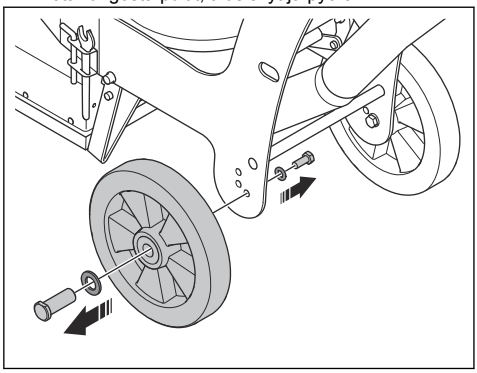

2. Asenna päinvastaisessa järjestyksessä rungon oikeaan reikään.
3. Tee sama toimenpide laitteen vastakkaisella puolella.

Käyttönopeus

Jos laitetta käytetään uuden tyyppisellä pinnalla, aseta aluksi nopeudeksi 70 %. Nopeutta voi säätää, kun kuljettaja tuntee pinnan tyypin.

Laitteen käyttäminen karhennustyökaluilla

HUOMAUTUS: Käytä aina PITKÄÄ käynnistystukea, kun laite ei ole käytössä. Joustava liitin voi vaurioitua.

Tärinän taso kasvaa, kun laitteeseen asennetaan karhennustyökalut tai leikkurit. Kuluvien osien käyttöikä voi lyhentyä, kun laitetta käytetään karhennustyökalujen tai leikkureiden kanssa. Huolehdi päivittäisestä huollosta, jotta laitteen suorituskyky pysyy mahdollisimman hyvänä.

1. Asenna karhennustyökalut. Katso *Karhennustyökalujen asentaminen ja irrottaminen sivulla 71*.
2. Pienennä käyttönopeutta.
   a) BG 250: vaihda hihnapyörät. Katso *Hihnapyörien vaihtaminen – BG 250 sivulla 77*.
   b) BG 250 Petrol: säädä kaasuvipua. Katso *Kaasuvipu– BG 250 Petrol sivulla 70*.
3. Vaihda käynnistystuki PITKÄÄN käynnistystukeen. Katso *PITKÄN käynnistystuen asentaminen sivulla 71*.
4. Jos sinulla ei ole PITKÄÄ käynnistystukea, suorita yksi näistä vaiheista, kun lopetat laitteen käytön.
   a) BG 250: kallista laitetta taaksepäin, kunnes kahvat ovat maassa.
   b) BG 250 Petrol: irrota karhennustyökalut. BG 250 Petrol ei saa olla kallistettuna kauaa.
   c) Kun laitteeseen on asennettu karhennustyökalut tai leikkurit, tärinä lisääntyy.

Karhennustyökalujen asentaminen ja irrottaminen

1. Pidä kiinni kahvasta ja kallista laitetta taaksepäin. Kallista tuotetta, kunnes se on maassa.

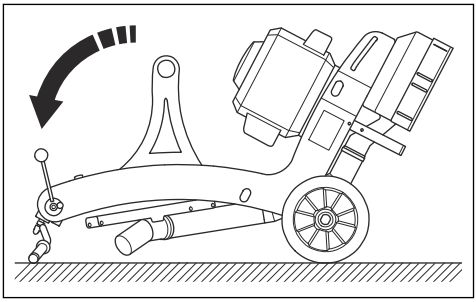

2. Asenna karhennustyökalut työkalulevyyn.
3. Kiristä pultti 60 Nm:n tiukkuuteen.
4. Irrota karhennustyökalut päinvastaisessa järjestyksessä.

Karhennustyökalujen suojuksen asentaminen

Karhennustyökalujen suojus on lisävaruste.

1. Aseta karhennustyökalujen suojus pölysuojuksen päälle.

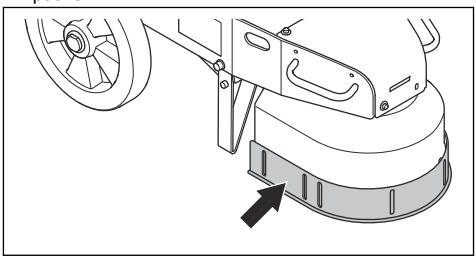

2. Asenna neljä pulttia, neljä aluslevyä ja neljä lukkomutteria.
3. Paina kansi alas pintaan ja kiristä neljä pulttia.

PITKÄN käynnistystuen asentaminen

PITKÄ käynnistystuki on lisävaruste.

1. Irrota ruuvit, aluslevyt ja käynnistystuki laitteesta.

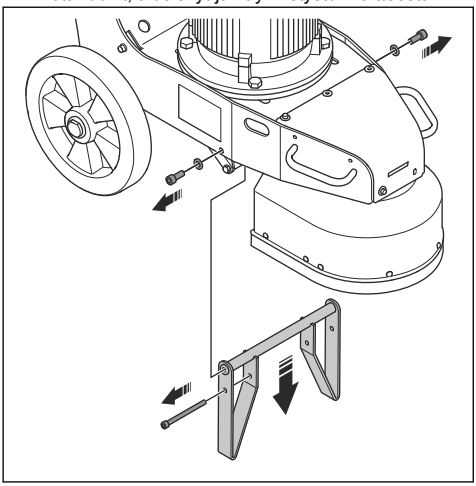

2. Asenna PITKÄ käynnistystuki, aluslevyt ja ruuvit laitteeseen.

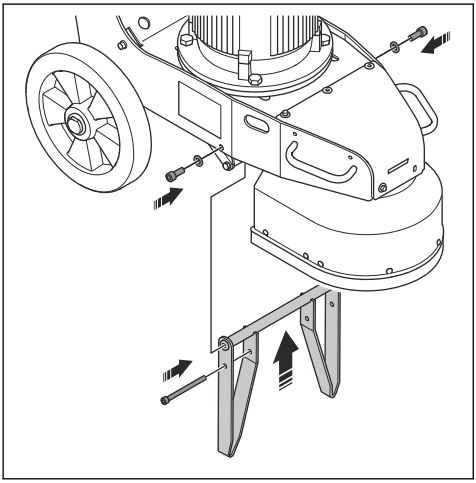

Moottori pyörimissuunnan tarkastaminen – BG 250

1. Nosta timanttityökalut ylös pinnalta työntämällä käynnistystuen vipua (A) taaksepäin.

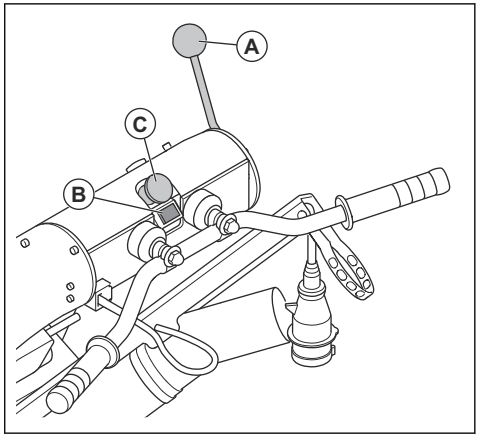

2. Paina käynnistyspainiketta (B).
3. Paina muutaman sekunnin kuluttua hätäpysäytyspainiketta (C).
4. Käännä puhallinta myötäpäivään ja tarkista moottorin pyörimissuunta. Oikea pyörimissuunta osoitetaan puhaltimen päällä olevalla nuolella.

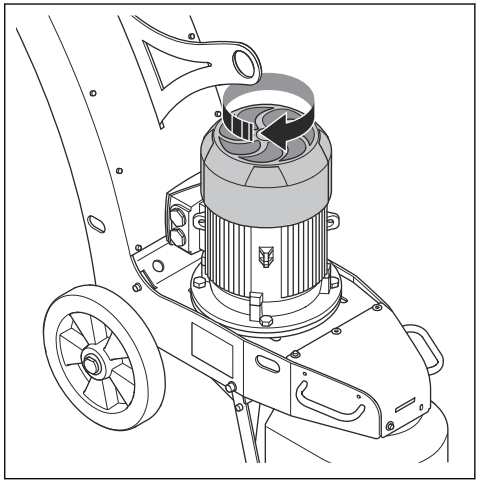

5. Vaihda moottorin pyörimissuunta tarvittaessa. Katso *Moottorin pyörimissuunnan vaihtaminen BG 250 sivulla 72*.

Moottorin pyörimissuunnan vaihtaminen BG 250

1. Pysäytä moottori. Katso *Laitteen pysäyttäminen – BG 250 sivulla 74*.

2. Odota, kunnes laite on täysin pysähtynyt.
3. Irrota sähköpistoke.
4. Käännä vaihtosuuntaajan kytkin virtapistokkeessa vastakkaiseen suuntaan.

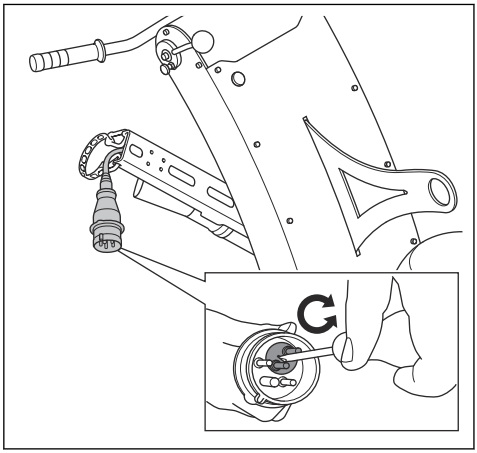

5. Kytke virtajohto ja tarkista moottorin pyörimissuunta. Katso *Moottori pyörimissuunnan tarkastaminen – BG 250 sivulla 72*.

Laitteen käynnistäminen – BG 250

HUOMAUTUS: Liikuta laitetta jatkuvasti, kun käytät laitetta. Jos et liikuta laitetta, pinta voi tulla karkeaksi.

1. Käynnistä pölynerotin.
2. Kytke pölynpoistolaitteen letku laitteeseen. Katso *Pölynkeräimen kytkeminen sivulla 69*.
3. Seiso laitteen takana.
4. Nosta timanttityökalut ylös pinnalta työntämällä käynnistystuen vipua (A) taaksepäin.

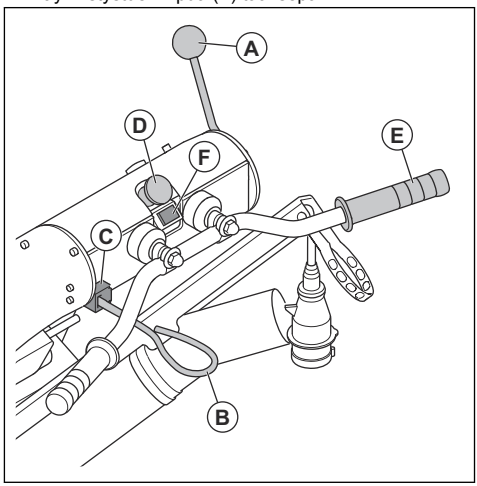

5. Kiinnitä käyttäjän läsnäolon tunnistimen johto (B) käsivarteesi tai vaatteisiisi.
6. Varmista, että kuljettajan läsnäolon tunnistimen avain (C) on laitteessa.
7. Varmista, että hätäpysäytyspainike (D) on kytketty pois käytöstä, kääntämällä hätäpysäytyspainiketta myötäpäivään.
8. Pidä kiinni kahvasta (E) toisella kädellä ja paina käynnistinpainiketta (F).
9. Varmista, että pyörimissuunta on oikea. Katso *Moottori pyörimissuunnan tarkastaminen – BG 250 sivulla 72*.
10. Laske timanttityökalut työntämällä käynnistystuen vipua eteenpäin.

Laitteen käynnistäminen – BG 250 Petrol

HUOMAUTUS: Liikuta laitetta jatkuvasti, kun käytät laitetta. Jos et liikuta laitetta, pinta voi tulla karkeaksi.

1. Käynnistä pölynerotin.
2. Kytke pölynpoistolaitteen letku laitteeseen. Katso *Pölynkeräimen kytkeminen sivulla 69*.

3. Avaa polttoaineventtiili.

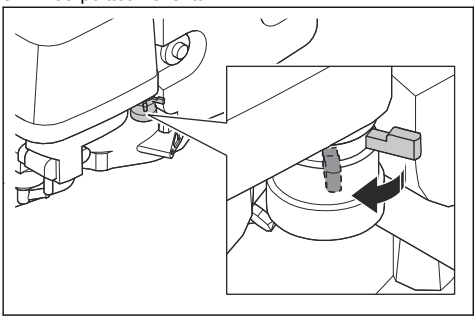

4. Seiso laitteen takana.
5. Nosta timanttityökalut ylös pinnalta työntämällä käynnistystuen vipua (A) taaksepäin.

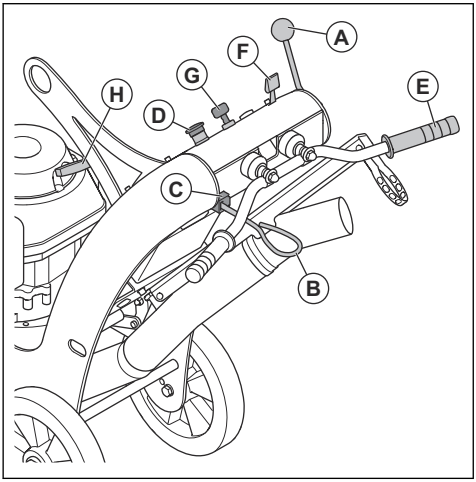

6. Kiinnitä käyttäjän läsnäolon tunnistimen johto (B) käsivarteesi tai vaatteisiisi.
7. Varmista, että kuljettajan läsnäolon tunnistimen avain (C) on laitteessa.
8. Varmista, että hätäpysäytyspainike (D) on kytketty pois käytöstä, kääntämällä hätäpysäytyspainiketta myötäpäivään.
9. Pidä kiinni kahvasta (E) toisella kädellä ja vedä kaasuvipu puoliväliin (F).
10. Käynnistä moottori kääntämällä moottorin käynnistyskytkintä (G).
11. Jos akku on tyhjä, käynnistä moottori vetämällä käynnistysnarun kahvasta (H).
12. Laske timanttityökalut työntämällä käynnistystuen vipua eteenpäin.
13. Nosta käyttönopeutta vetämällä kaasuvipua taaksepäin.

Käyttösuunnan hallinta

Käytön aikana kone voi vetää sivuille. Vedon suunta määräytyy hiomapään pyörimissuunnan ja koneen käyttötavan mukaan.

- Pidä aina molemmat pyörät maassa koneen käytön aikana.
- Ohjaa konetta kahvan sivusuuntaisella voimalla.
- Pidä aina kahvasta tiukasti kiinni kummallakin kädellä, jotta kone pysyy vakaana eikä pääse liikkumaan sivusuunnassa.

Laitteen pysäyttäminen – BG 250

HUOMAUTUS: Älä nosta hiomapäätä pinnasta, kun pysäytät moottorin. Työkalulevyt pyörivät hetken moottorin sammuttamisen jälkeen. Ilmaan voi päästä pölyä, ja pinta voi vahingoittua.

HUOMAUTUS: Pidä laite liikkeelle, kunnes työkalulevyt ovat täysin pysähtyneet.

1. Paina hätäpysäytyspainiketta (A).

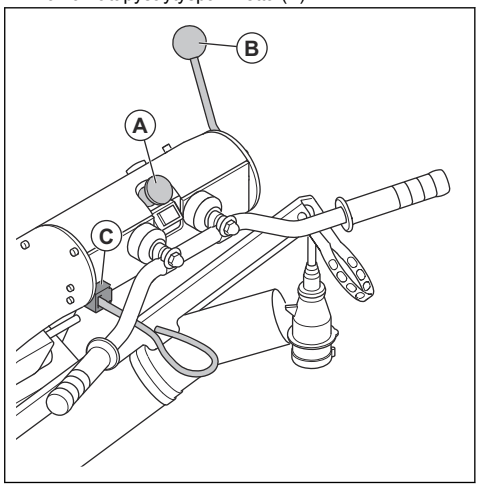

2. Pidä työkalulevyt pintaa vasten, kunnes ne pysähtyvät täysin.
3. Nosta timanttityökalut ylös pinnalta työntämällä käynnistystuen vipua (B) taaksepäin.

HUOMAUTUS: Jos hiot asfalttia, maalia tai muuta vastaavaa materiaalia, laite voi jumittua tahmeaan pintaan. Nosta hiomapään etuosaa hieman heti, kun työkalulevy on pysähtynyt kokonaan.

4. Irrota sähköpistoke.

5. Irrota käyttäjän läsnäolon tunnistimen avain (C) laitteesta.
6. Sammuta pölynerotin.

Laitteen pysäyttäminen – BG 250 Petrol

HUOMAUTUS: Älä nosta hiomapäätä pinnasta, kun pysäytät moottorin. Työkalulevyt pyörivät hetken moottorin sammuttamisen jälkeen. Ilmaan voi päästä pölyä, ja pinta voi vahingoittua.

HUOMAUTUS: Pidä laite liikkeelle, kunnes työkalulevyt ovat täysin pysähtyneet.

1. Työnnä kaasuvipua (A) eteenpäin pysäytysasentoon.

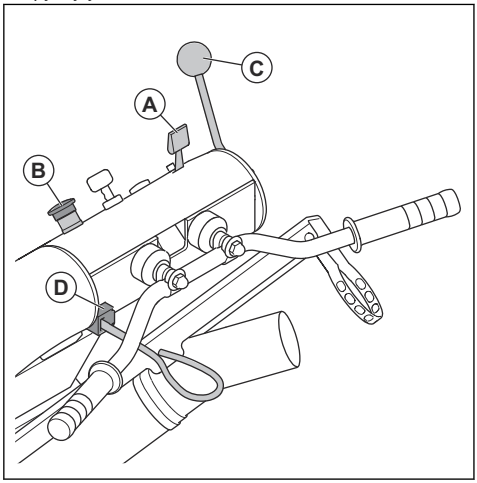

2. Paina hätäpysäytyspainiketta (B).
3. Pidä työkalulevyt pintaa vasten, kunnes ne pysähtyvät täysin.
4. Nosta timanttityökalut ylös pinnalta työntämällä käynnistystuen vipua (C) taaksepäin.

HUOMAUTUS: Jos hiot asfalttia, maalia tai muuta vastaavaa materiaalia, laite voi jumittua tahmeaan pintaan. Nosta hiomapään etuosaa hieman heti, kun työkalulevy on pysähtynyt kokonaan.

5. Irrota käyttäjän läsnäolon tunnistimen avain (D) laitteesta.
6. Sulje polttoaineventtiili.
7. Sammuta pölynerotin.

Huolto

Johdanto

VAROITUS: Ennen minkäänlaisten huoltotöiden aloittamista sinun on luettava turvallisuutta käsittelevä luku niin, että ymmärrät sen sisällön.

Kaikkiin tuotteelle tehtäviin huolto- ja korjaustöihin tarvitaan erityiskoulutus. Takaamme, että tuotteemme huolletaan ja korjataan ammattimaisesti. Jos jälleenmyyjäsi ei ole huoltoliike, pyydä jälleenmyyjää neuvomaan lähin huoltoliike.

Katso lisätietoja kohdasta .

Huoltokaavio

* = Käyttäjän suorittama yleinen huoltotoimenpide. Tämä käyttöohje ei sisällä ohjeita näitä toimenpiteitä varten.

X = Ohjeet ovat tässä käyttöohjeessa.

O = Tämä käyttöohje ei sisällä ohjeita näitä toimenpiteitä varten. Anna huoltotyö valtuutetun huoltoliikkeen tehtäväksi.

Laitteen yleinen huolto	Päivittäin	Ensimmäisen kk:n aikana tai 20 tunnin jälkeen	3 kk:n tai 50 tunnin välein	6 kk:n tai 100 tunnin välein	Vuosittain tai 300 tunnin välein
Puhdista tuote.	X				
Tarkasta kaikki turvalaitteet.	X				
Varmista, että ruuvit ja mutterit on kiristetty tiukkaan.	*				
Tarkasta sähköosat, johdot ja liittimet kulumisen ja vaurioiden varalta.	*				
Tarkasta letkuliitännät. Tarkasta kaikki laitteen letkut vaurioiden tai vuotojen varalta.	*				
Varmista, että pölyletkut eivät ole vaurioituneet ja ettei niissä ole tukoksia.	*				
Varmista, että pölynerotin on tyhjä ja liitetty oikein.	*				
Tarkasta hiomalaikka ja joustava liitin vaurioiden ja kulumisen varalta.	*				
Tarkista, että hätäpysäytyspainike toimii.	X				
Tarkasta harjalista.	X				

Moottorin huoltaminen BG 250	Päivittäin	Ensimmäisen kk:n aikana tai 20 tunnin jälkeen	3 kk:n tai 50 tunnin välein	6 kk:n tai 100 tunnin välein	Vuosittain tai 300 tunnin välein
Varmista, että virtajohto ja jatkojohto ovat ehjät ja hyvässä kunnossa.	*				

Moottorin huoltaminen – BG 250 Petrol	Päivittäin	Ensimmäisen kk:n aikana tai 20 tunnin jälkeen	3 kk:n tai 50 tunnin välein	6 kk:n tai 100 tunnin välein	Vuosittain tai 300 tunnin välein
Varmista, että laitteessa ei ole öljy- tai polttoainevuotoja.	*				
Tarkista öljytaso.	X				
Tarkista ilmansuodatin.	X				
Vaihda öljy.		X		X	
Puhdista ilmansuodatin.			X [9]		

[9] Puhdista useammin, jos laitetta käytetään likaisilla alueilla.

Moottorin huoltaminen – BG 250 Petrol	Päivittäin	Ensimmäisen kk:n aikana tai 20 tunnin jälkeen	3 kk:n tai 50 tunnin välein	6 kk:n tai 100 tunnin välein	Vuosittain tai 300 tunnin välein
Tarkista sytytystulppa.				X	
Vaihda ilmansuodatin.					X
Vaihda sytytystulppa.					X

Laitteen puhdistaminen

- Puhdista aina kaikki varusteet käytön jälkeen.
- Älä käytä laitteen puhdistamiseen painepesuria.
- Pidä ilma-aukot puhtaina, jotta kone pysyy aina riittävän viileänä.

Huomautus: Älä käytä puhdistamiseen paineilmaa hiomapään alapuolella.

Joustavan liittimen vaihtaminen

1. Irrota käyttäjän läsnäolon tunnistimen avain.
2. BG 250: Irrota virtajohto.
3. Irrota hiomalaikka.
4. Irrota sovitinlevy (A), välikappaleholkit (B), pultit (C) ja laakeriholkit (D).

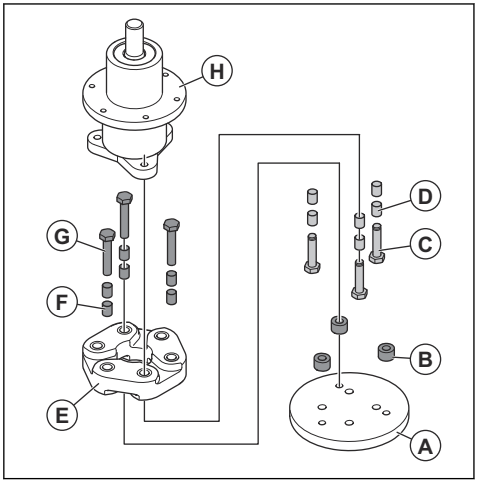

5. Irrota joustava liitin (E), laakeriholkit (F) ja pultit (G) laakeriyksiköstä (H).
6. Asenna päinvastaisessa järjestyksessä. Asenna yksi uusi joustava liitin ja 12 uutta laakeriholkkia.

Harjalistan tarkistaminen

- Varmista, että harjalista on ehjä ja painuu tiiviisti lattiaa vasten.

Hihnapyörien vaihtaminen – BG 250

1. Sammuta laite. Katso *Laitteen pysäyttäminen – BG 250 sivulla 74*.
2. Aseta laite tasaiselle alustalle.
3. Löysää neljä mutteria (A) ja kolme ruuvia (B).

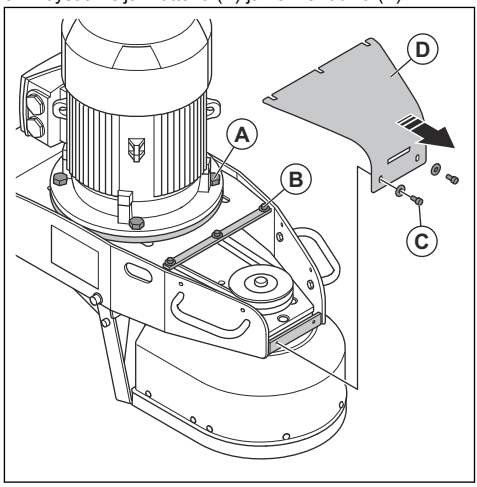

4. Irrota kaksi ruuvia ja kaksi aluslevyä (C) ja irrota etukansi (D).
5. Avaa lukitusmutteri.

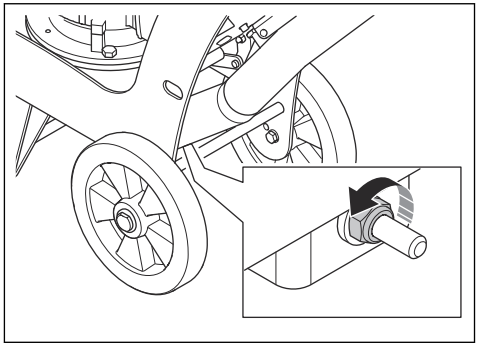

6. Irrota V-hihna.

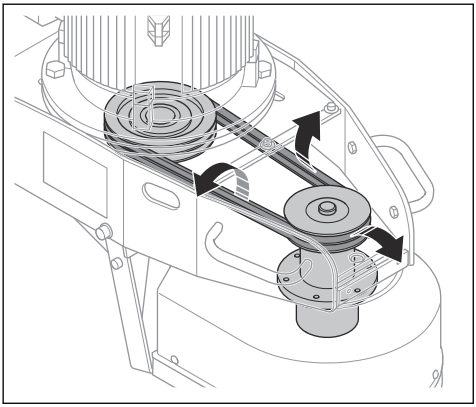

7. Irrota hihnapyörät ja kiinnitysholkki hiomamoottorista ja laakeriyksiköstä.

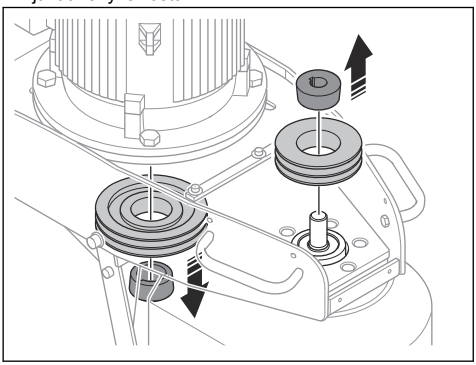

8. Asenna päinvastaisessa järjestyksessä. Asenna hihnapyörä ja kiinnitysholkki moottorin akselin suuntaisesti. Kiristä kiinnitysholkit kiristysmomenttiin 20 Nm + 10 %.

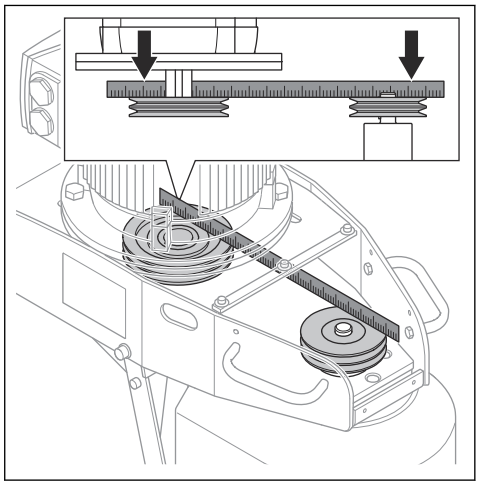

Öljyn määrän tarkistaminen – (BG 250 Petrol)

HUOMAUTUS: Koneen käyttäminen alhaisella öljytasolla voi vaurioittaa moottoria.

1. Pysäytä moottori. Katso *Laitteen pysäyttäminen – BG 250 Petrol sivulla 75*.
2. Aseta laite tasaiselle alustalle.
3. Irrota öljysäiliön korkki.
4. Pyyhi öljysäiliön korkkiin kiinnitetty mittatikku puhtaaksi öljystä.
5. Työnnä mittatikku öljysäiliöön. Älä kiristä.
6. Vedä mittatikku ylös ja tarkista öljytaso.

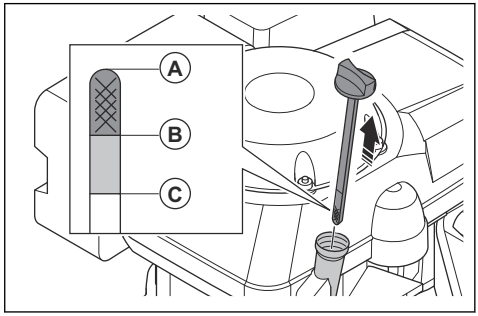

a) Jos öljytaso on alhainen (A), lisää moottoriöljyä ja tarkista öljytaso uudelleen. Tarkista oikea öljytyyppi kohdasta *Tekniset tiedot BG 250 Petrol sivulla 84*.

b) Jos öljytaso on korkea (C), älä lisää moottoriöljyä. Öljytason on oltava välillä (A) ja (B).

7. Kiristä tankin korkki asianmukaisesti ennen kuin käynnistät moottorin.

Moottoriöljyn vaihtaminen – BG 250 Petrol

Jos moottori on kylmä, käytä moottoria 1–2 minuuttia ennen kuin tyhjennät moottoriöljyn. Näin moottoriöljy on lämmintä ja tyhjennys on helpompaa.

VAROITUS: Moottoriöljy on erittäin kuumaa moottorin sammuttamisen jälkeen. Anna moottorin jäähtyä ennen kuin valutat moottoriöljyn pois moottorista. Jos moottoriöljyä joutuu iholle, pese öljy pois vedellä ja saippualla.

1. Aseta laite tasaiselle alustalle.
2. Aseta moottorin tyhjennystulpan alle sopiva astia.
3. Irrota öljysäiliön korkki, tyhjennystulppa ja aluslevy.

Huomautus: Hävitä aluslevy.

4. Kallista konetta ja anna öljyn valua astiaan.
5. Asenna uusi aluslevy ja öljyntyhjennystulppa.
6. Aseta moottori tasaiselle alustalle ja täytä öljysäiliö suositellulla öljyllä. Katso kohdat *Öljyn määrän tarkistaminen – (BG 250 Petrol) sivulla 78* ja *Tekniset tiedot BG 250 Petrol sivulla 84*.
7. Kiristä öljysäiliön korkki.

Ilmansuodattimen tarkistaminen – (BG 250 Petrol)

HUOMAUTUS: Älä käytä konetta ilman ilmansuodatinta tai jos ilmansuodatin on vaurioitunut.

1. Irrota ilmansuodattimen kannen siipimutteri ja irrota ilmansuodattimen kansi.

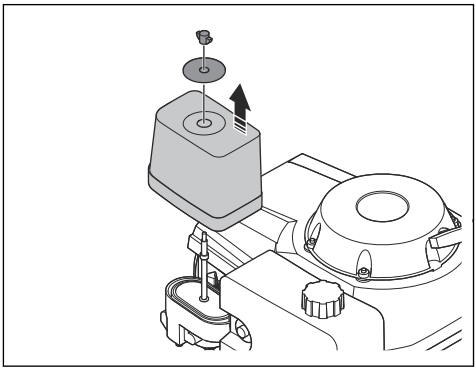

2. Irrota ilmansuodatin.
3. Irrota vaahtokumisuodatin paperisuodattimesta.

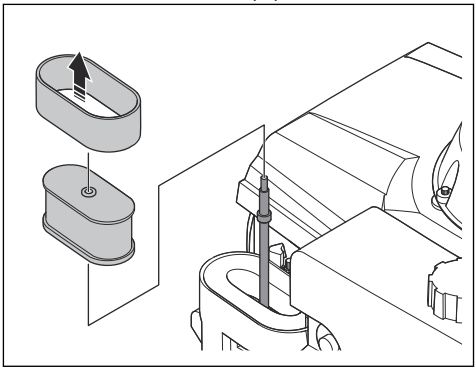

4. Tarkista vaahtokumisuodatin ja paperisuodatin.

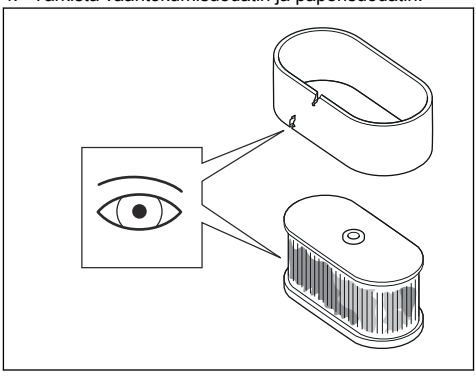

5. Vaihda vaurioituneet suodattimet.
6. Vaihda ilmansuodatin aikataulun mukaisesti. Katso *Huoltokaavio sivulla 75*.
7. Puhdista vaahtokumisuodatin ja paperisuodatin, jos ne ovat likaisia. Katso *Ilmansuodattimen puhdistaminen – BG 250 Petrol sivulla 80*.

8. Vaihda ilmansuodatin päinvastaisessa järjestyksessä.

Ilmansuodattimen puhdistaminen – BG 250 Petrol

VAROITUS: Käytä hyväksyttyä hengityssuojainta, kun puhdistat tai vaihdat ilmansuodattimen. Hävitä käytetyt ilmansuodattimet asianmukaisesti. Ilmansuodattimessa oleva pöly on terveydelle vaarallista.

VAROITUS: Älä puhdista ilmansuodatinta paineilmalla. Paine vaurioittaa ilmansuodatinta ja voi lisätä vaarallisen pölyn hengittämisen riskiä.

1. Irrota ilmansuodatin. Katso kohta *Ilmansuodattimen tarkistaminen – (BG 250 Petrol) sivulla 79*.
2. Puhdista ilmansuodatinkotelo harjalla.
3. Poista hiukkaset napauttamalla ilmansuodatinta kovaa pintaa vasten tai käyttämällä pölynimuria.

HUOMAUTUS: Älä kosketa paperisuodatinelementin pintaa pölynimurin suuttimella. Säilytä pieni etäisyys. Paperisuodatinelementin herkkä pinta vaurioituu, jos jokin osuu siihen.

4. Tarkista ilmansuodatin vaurioiden varalta.
5. Hävitä ilmansuodatin, jos se on vaurioitunut.

HUOMAUTUS: Vaurioitunut ilmansuodatin on vaihdettava. Muuten moottoriin pääsee pölyä, joka vahingoittaa moottoria.

6. Puhdista vaahtokumisuodatin vedellä ja saippualla.
7. Huuhtele vaahtokumisuodatin puhtaalla vedellä.
8. Purista vesi vaahtokumisuodattimesta ja anna suodattimen kuivua.
9. Voitele vaahtokumisuodatin moottoriöljyllä.
10. Poista ylimääräinen öljy painamalla puhdas liina suodatinta vasten.

Huomautus: Moottorista tulee savua, jos vaahtokumisuodattimessa on liikaa öljyä moottorin käynnistyessä.

11. Aseta ilmansuodattimen kansi paikalleen. Katso *Ilmansuodattimen tarkistaminen – (BG 250 Petrol) sivulla 79*.

Sytytystulpan tarkistaminen – (BG 250 Petrol)

VAROITUS: Anna sytytystulpan viilentyä ennen sen vaihtamista.

HUOMAUTUS: Käytä aina oikeaa sytytystulppaa. Katso kohta *Tekniset tiedot BG 250 Petrol sivulla 84*.

HUOMAUTUS: Varmista, että sytytystulppa on oikealla etäisyydellä ja että se on puhdas.

1. Irrota sytytystulpan suojus ja poista lika sytytystulpan alueelta.
2. Irrota sytytystulppa 21 mm:n tai 13/16 tuuman sytytystulppa-avaimella.

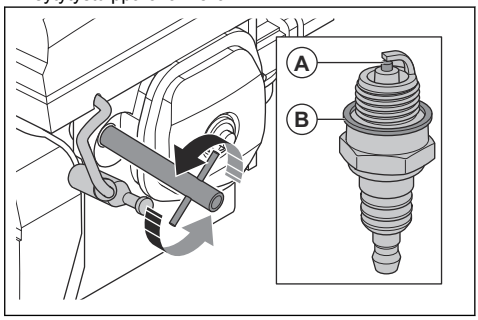

3. Tarkista sytytystulppa. Vaihda se, jos se on vaurioitunut, jos elektrodi (A) on kulunut tai jos tiivistealuslevy (B) on huonossa kunnossa.
4. Mittaa sytytystulpan kärkiväli johtojen välystulkilla. Varmista, että välys on oikea. Katso kohta *Tekniset tiedot BG 250 Petrol sivulla 84*.
5. Säädä tarvittaessa välystä taivuttamalla sivuelektrodia varovasti.
6. Asenna sytytystulppa varovasti käsin.
7. Kiristä sytytystulppa 21 mm:n tai 13/16 tuuman sytytystulppa-avaimella aluslevyn puristamiseksi.
   a) Jos asennat uuden sytytystulpan, kiristä ½ kierrosta sen jälkeen, kun sytytystulppa on asettunut puristetun aluslevyn päälle.
   b) Jos asennat saman sytytystulpan takaisin, kiristä ⅛–¼ kierrosta sen jälkeen, kun sytytystulppa on asettunut puristetun aluslevyn päälle.

HUOMAUTUS: Löysä sytytystulppa voi kuumentua liikaa, jolloin moottori voi vaurioitua. Jos sytytystulppa on liian kireällä, se voi vaurioittaa sylinterin yläosaa.

8. Kiinnitä sytytystulpan suojus sytytystulppaan.

Vianmääritys

Vika	Syy	Ratkaisu
Liiallinen tärinä ja/tai epätavallisia ääniä.	Hiomalaikat ovat kuluneet tai vaurioituneet.	Tarkista, että hiomalaikat on kiinnitetty kunnolla eikä niissä ole vaurioituneita osia.
	Laakeri on vaurioitunut.	Tarkasta vetoakselin laakeri kulumien varalta ja vaihda tarvittaessa.
	Liittimeen on kertynyt likaa.	Puhdista liitin.
Hiomajälki on huonoa tai laite ei hio pintaa lainkaan.	Timanttihiomapalat ovat kuluneet.	Vaihda kuluneet osat.
	Timanttihiomapalat ovat vääränlaiset käsiteltävälle pinnalle.	Vaihda laikkaan käsiteltävälle pinnalle sopivat timanttihiomapalat.
Tuote ei käynnisty.	Hätäpysäytyspainiketta on painettu.	Vapauta hätäpysäytyspainike kääntämällä sitä myötäpäivään.
	Vaurioitunut komponentti.	Vaihda vaurioitunut komponentti.
	BG 250: Laitteeseen tulee vain yksi vaihe.	Tarkasta virransyöttö.
	BG 250: Jatkojohto on irronnut tai vaurioitunut.	Kytke jatkojohto tai vaihda se tarvittaessa.
	BG 250 Petrol: Polttoainesäiliössä ei ole polttoainetta.	Täytä polttoainesäiliö polttoaineella. Katso kohta *Polttoaineen lisääminen BG 250 Petrol sivulla 70*.
	BG 250 Petrol: Öljysäiliössä ei ole öljyä.	Täytä öljysäiliö öljyllä. Katso kohta *Öljyn määrän tarkistaminen – (BG 250 Petrol) sivulla 78*.
Kone pysähtyy lyhyen käytön jälkeen.	BG 250: Moottorin suojakytkin on käytössä ylikuormituksen vuoksi.	Vähennä kuormaa.
	BG 250: Moottori on vaurioitunut.	Tarkasta moottori.
	BG 250 Petrol: Väärä polttoainesäiliön korkki.	Varmista, että polttoainesäiliön korkki on kunnolla kiinni, kun käytät laitetta.
Koneesta on vaikea pitää kiinni.	Hiomapäässä on liian vähän timanttihiomapaloja.	Kiinnitä laikkaan oikea määrää timanttihiomapaloja.
	Timanttihiomapalat ovat vääränlaiset käsiteltävälle pinnalle.	
Laite jättää käsiteltävään pintaan epäsäännöllisen naarmukuvion.	Timanttityökalut on kiinnitetty väärin, tai ne on kiinnitetty hiomalaikkaan eri korkeudelle.	Varmista, että timanttihiomapalat on asennettu oikein, ja että ne ovat kaikki saman korkuisia.
	Hiomalaikka on kulunut tai vaurioitunut.	Tarkista, ettei hiomalaikoissa ole murtuneita osia eivätkä ne liiku liikaa.
Laite liikkuu äkillisesti ja tahattomasti.	Hiomalaikat ovat kuluneet tai vaurioituneet.	Tarkista, että hiomalaikat on kiinnitetty kunnolla eikä niissä ole vaurioituneita osia.
	Timanttihiomapalat on kiinnitetty väärin, tai laikkaan on kiinnitetty erikorkuisia hiomapaloja.	Varmista, että kaikki timanttihiomapalat on asennettu oikein, ja että ne ovat saman korkuisia.

Vika	Syy	Ratkaisu
Sisäinen virrankatkaisin laukeaa.	BG 250: Liian suuri kuormitus tai riittämätön virransyöttö.	Tarkasta virransyöttö.
		Vähennä hiontapainetta, lisää timanttihiomapalojen määrää tai lisää sidoksen kovuutta.
Kone pysähtyy heti, kun käynnistät sen.	–	Ota yhteyttä valtuutettuun huoltoliikkeeseen.

Kuljettaminen, säilyttäminen ja hävittäminen

Kuljettaminen

VAROITUS: Noudata varovaisuutta kuljetuksen aikana. Laite on painava ja voi vahingoittaa ihmisiä tai omaisuutta, jos se putoaa tai siirtyy kuljetuksen aikana.

Laitetta voi siirtää lyhyitä matkoja pyörien avulla. Jos siirtomatka on pitkä, siirrä laitetta nostamalla tai ajoneuvon avulla.

HUOMAUTUS: Älä hinaa laitetta ajoneuvon perässä.

- Ole erittäin varovainen, kun siirrät laitetta manuaalisesti tai kaltevilla pinnoilla. Hieman kaltevat tasot voivat saada tuotteen liikkumaan nopeasti, jolloin sitä ei voi jarruttaa käsin. Katso tuotteen tyyppikilvestä, mikä on suurin sallittu alustan kaltevuuskulma.
- Varmista tuotteen turvallinen kiinnitys kuljetuksen aikana. Varmista, ettei se pääse liikkumaan.
- Suojaa tuote kuljetuksen aikana. Suojaus estää esimerkiksi sadetta ja lunta vahingoittamasta laitetta.
- Käytä aina tuotteen nostosilmukkaa, kun nostat tuotetta.
- Älä nosta tuotetta kahvastosta, moottorista, rungosta tai muista osista.
- Kuljetus on parasta tehdä lavalla.
- Nosta tuotetta aina nostolaitteella tai haarukkatrukilla.
- Älä käytä haarukkatrukkia, jos tuotetta ei nosteta kuormalavalle tai vaunuun. Tämä voi vaurioittaa hiomalaikkoja ja muita sisäosia.
- Hiomapään on oltava maassa kuljetuksen aikana. Pidä työkalulevyt kiinnitettyinä, jotta niiden lukkomekanismi ei vahingoitu.

Laitteen siirtäminen ylös tai alas ramppia

VAROITUS: Ole erittäin varovainen, kun liikutat konetta ylös tai alas ramppia. Kone on painava ja aiheuttaa loukkaantumisvaaran, jos se putoaa tai siirtyy liian nopeasti.

VAROITUS: Jos rampin kulma on jyrkkä, käytä aina vinssiä. Älä kulje tai oleskele laitteen alapuolella. Älä oleskele laitteen vaara-alueella. Katso *Työalueen turvallisuus sivulla 65*.

- Kun siirrät laitetta alas ramppia, pidä se hitaan taaksepäin käynnin tilassa.
- Kun siirrät laitetta ylös ramppia, pidä se hitaan eteenpäin käynnin tilassa.
- Älä käännä tuotetta yli 45 asteen kulmassa rampilla.

Laitteen nostaminen

VAROITUS: Varmista, että nostolaitteet ovat teknisten vaatimusten mukaisia, jotta laitetta voidaan nostaa turvallisesti. Laitteen paino on ilmoitettu sen arvokilvessä.

VAROITUS: Älä kulje äläkä oleskele nostetun laitteen alapuolella tai sen lähellä. Pidä sivulliset poissa työalueelta.

VAROITUS: Älä nosta vaurioitunutta laitetta. Varmista, että nostosilmukka on asennettu oikein ja ettei siinä ole vaurioita.

1. Kiinnitä nostolaite nostosilmukkaan.

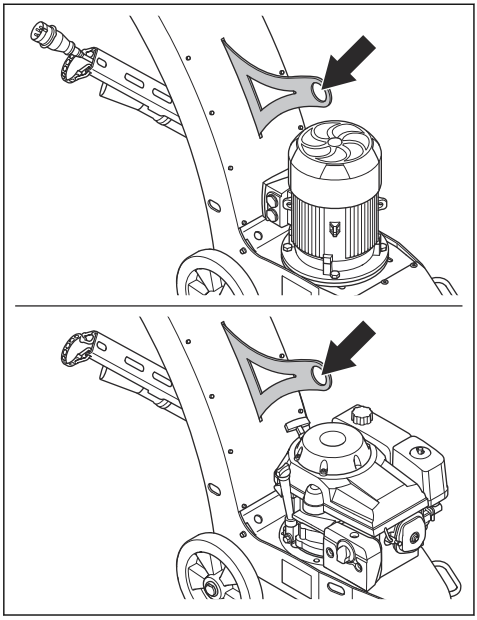

2. Nosta konetta turvallisesti.

Laitteen kiinnittäminen kuljetusajoneuvoon

Laitteessa on reikiä, joiden avulla se voidaan kiinnittää hihnoilla ajoneuvoon.

1. Kiinnitä kiinnityshihnat reikiin.

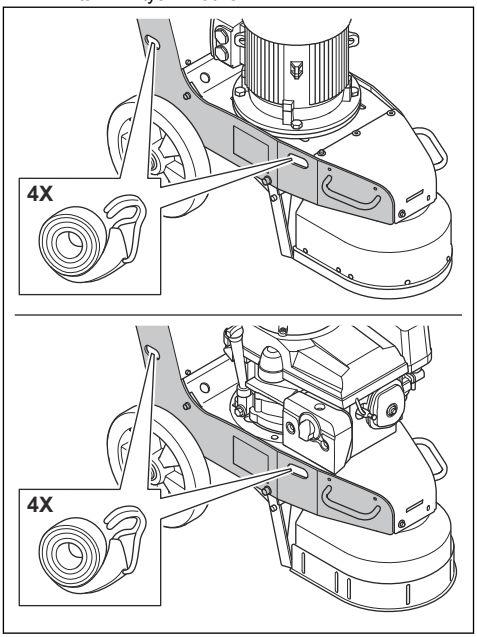

2. Kiinnitä ja kiristä hihnat kuljetusajoneuvoon.

Säilytys

HUOMAUTUS: Älä säilytä laitetta ulkotiloissa. Säilytä laitetta aina sisätiloissa.

- Säilytä laitetta kuivassa paikassa, jossa lämpötila ei laske pakkasen puolelle.
- Puhdista laite ja tee täysi huolto, ennen kuin viet laitteen säilytykseen.
- Säilytä laitetta lukitussa varastossa, jonne lapset ja asiattomat henkilöt eivät pääse.
- BG 250 Petrol: Tyhjennä laitteen polttoainesäiliö, jos varastoit laitteen pitkäksi ajaksi. Hävitä polttoaine viemällä se asianmukaiseen keräyspisteeseen.
- BG 250 Petrol: Käytä polttoaineen säilytyksessä ja kuljettamisessa aina hyväksyttyjä polttoainesäiliöitä.

Tuotteen hävittäminen BG 250



Symboli kertoo, että tuotetta ei saa hävittää kotitalousjätteen mukana. Kierrätä se paikallisen sähkö- ja elektroniikkalaitteiden keräysjärjestelmän kautta. Tämä edistää asianmukaista jätteenkäsittelyä laitteiden elinkaaren lopussa.

Lisätietoja saat paikallisilta viranomaisilta, jätehuoltopalveluista tai Husqvarna-huoltoliikkeestä tai -jälleenmyyjältä.

Väärä hävittämistapa voi aiheuttaa ympäristölle ja ihmisille haittaa mahdollisten vaarallisten aineiden vuoksi.

Tuotteen hävittäminen BG 250 Petrol

- Noudata paikallisia kierrätysvaatimuksia ja säädöksiä.
- Hävitä kaikki kemikaalit, kuten moottoriöljy ja polttoaine viemällä ne huoltoliikkeeseen tai asianmukaiseen keräyspisteeseen.
- Älä hävitä akkua kotitalousjätteen mukana.
- Kun tuote tulee elinkaarensa päähän, hävitä tuote lähettämällä se Husqvarna-jälleenmyyjälle tai kierrätyspisteeseen.

Tekniset tiedot

Tekniset tiedot BG 250

	3x400V	1x230V
Koneen taajuus, Hz	50	60
Moottorin teho, kW / hv	5,5 / 7,5	3,7 / 5
Nimellisvirta, A	10,5	21,3
Nimellisjännite, V	400	230
Paino, kg / lb	150	158 / 349
Hiontaleveys, mm / in.	250/10	250/10
Hiontapaine, kg / lb	53 / 117	53 / 117
Laikan pyörimisnopeus, kierr./min.	1970	1 950
Pölyletkun liitännän halkaisija, mm / tuumaa	75	75

Tekniset tiedot BG 250 Petrol

Moottorin teho, kW/hv	7,6 / 10,2
Paino, kg / lb	142 / 313
Hiontaleveys, mm / in.	250/10
Hiontapaine, kg / lb	52 / 115
Laikan pyörimisnopeus, kierr./min.	2260
Pölyletkun liitännän halkaisija, mm / tuumaa	75
Polttoainesäiliön tilavuus, l	2,1
Öljysäiliön tilavuus, l	1,1
Soveltuva suodatinyksikkö	Ota yhteyttä Husqvarna-jälleenmyy-jään.

Äänitasot

	BG 250 3x400V/50	BG 250 1x230V/60	BG 250 Petrol
Melupäästöt [10]			
Äänitehotaso, mitattu L_W dB(A)	97	97	90
Äänitasot [11]			
Äänenpainetaso käyttäjän korvan tasalla, L_p(dB[A])	85	85	110
Tärinätasot [12]			
Oikeanpuoleinen kahva, m/s^2	1,8		
Vasemmanpuoleinen kahva, m/s^2	1,8		

Melua ja tärinää koskeva vakuutus

Ilmoitetut arvot on saatu ilmoitetun direktiivin tai ilmoitettujen standardien mukaan laboratoriossa suoritetussa tyyppitestauksessa. Ne ovat vertailukelpoisia muiden saman direktiivin tai samojen standardien mukaan testattujen tuotteiden ilmoitettujen arvojen kanssa. Ilmoitetut arvot eivät sovellu riskinarvioinnissa käytettäviksi. Yksittäisissä työkohteissa mitatut arvot saattavat olla korkeampia. Todelliset altistusarvot ja mahdolliset käyttäjälle aiheutuvat haitat ovat yksilökohtaisia ja niihin vaikuttavat käyttäjän työskentelytapa, laitteella työstettävä materiaali, altistusaika, käyttäjän fyysinen kunto ja laitteen kunto.

[10] Ympäristöön aiheutuva melupäästö äänentehona EN 60335-2-72 -standardin mukaisesti mitattuna. Mittauksen todennäköinen virhemarginaali 2,5 dB(A).

[11] Äänenpainetaso EN 60335-2-72 -standardin mukaan. Mittauksen todennäköinen virhemarginaali 4 dB(A).

[12] Tärinätaso EN 60335-1 - ja EN 60335-2-72 -standardien mukaan. Tärinätasosta ilmoitettujen tietojen tyypillinen tilastollinen hajonta (vakiopoikkeama) on 1 m/s^2. Tärinäarvot koskevat manuaalista käyttöä.

Tuotteen mitat

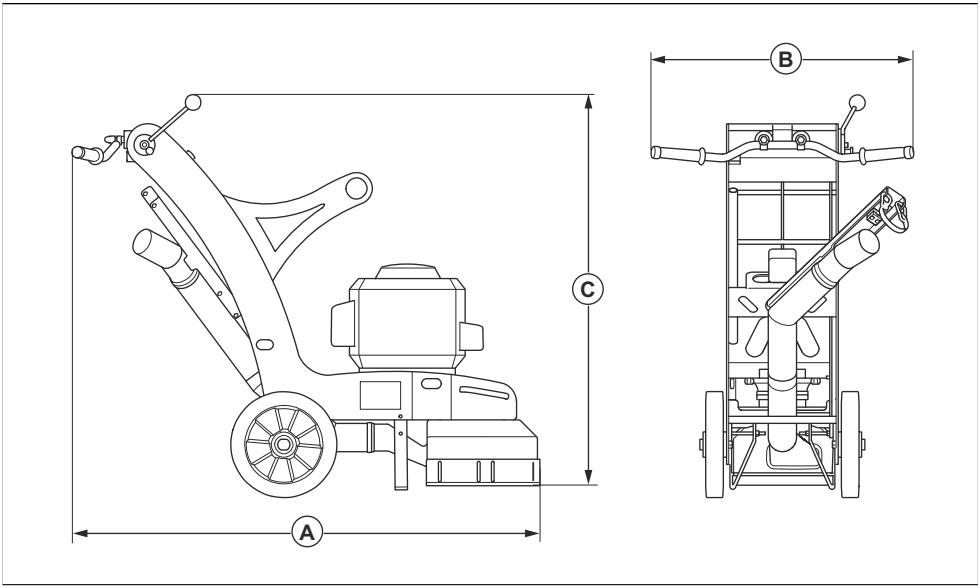

A	Pituus, mm / tuumaa	1301 / 51,22
B	Leveys, mm / tuumaa	458 / 18,03
C	Korkeus, mm / tuumaa	1106 / 43,54

EU-vaatimustenmukaisuusvakuutus

Husqvarna AB, SE-561 82 Huskvarna, Ruotsi, puh.
+46-36-146500, vakuuttaa täten, että tuote:

Kuvaus	Lattianhiomakone
Tuotemerkki	Husqvarna
Tyyppi/malli	BG 250
Tunniste	Sarjanumerot vuodesta 2025 alkaen

vastaavat täysin seuraavien EU:n direktiivien ja
asetusten vaatimuksia:

Direktiivi/asetus	**Kuvaus**
2006/42/EY	konedirektiivi

Direktiivi/asetus	Kuvaus
2014/30/EU	EMC-direktiivi
2011/65/EU	"tiettyjen vaarallisten aineiden käytön rajoittaminen"

ja että asiassa sovelletaan seuraavia standardeja ja/tai teknisiä tietoja:

EN ISO 12100:2010,

EN 60335-2-72:2012

EN 55014-1:2017

EN 55014-2:2015

EN 61000-3-2:2014

EN 61000-3-11:2000

EN IEC 63000:2018

Partille, 2025-09-08



Christian Nyberg

Senior Director, R&D Heavy Equipment

Husqvarna AB, Construction Division

Teknisestä dokumentaatiosta vastaava edustaja

UK Importer:
Husqvarna UK Ltd
Preston Road, Co. Durham
DL5 6UP

CE

INNHOLD

Innledning..... 88
Sikkerhet..... 92
Drift..... 97
Vedlikehold..... 104
Feilsøking..... 109
Transport, oppbevaring og avhending..... 111
Tekniske data..... 112
EU-samsvarserklæring..... 114

Innledning

Produktbeskrivelse

Produktet er en gulvsliper for overflater med ulik hardhet. Produktet drives av en elektrisk motor BG 250 eller en bensinmotor BG 250 Petrol.

Bruksområder

Produktet brukes til å slipe overflater av materialer med ulik hardhet, for eksempel naturstein, terazzo og betong. Du kan også bruke produktet til å slipe dekkmateriale som lim. Produktet brukes til tørrsliping. Bruk produktet kun på horisontale overflater under tørre forhold. Ikke bruk produktet til å slipe treverk.

Produktet skal brukes i kommersiell drift av profesjonelle operatører.



ADVARSEL: Ikke bruk produktet til andre oppgaver.

Produktoversikt BG 250

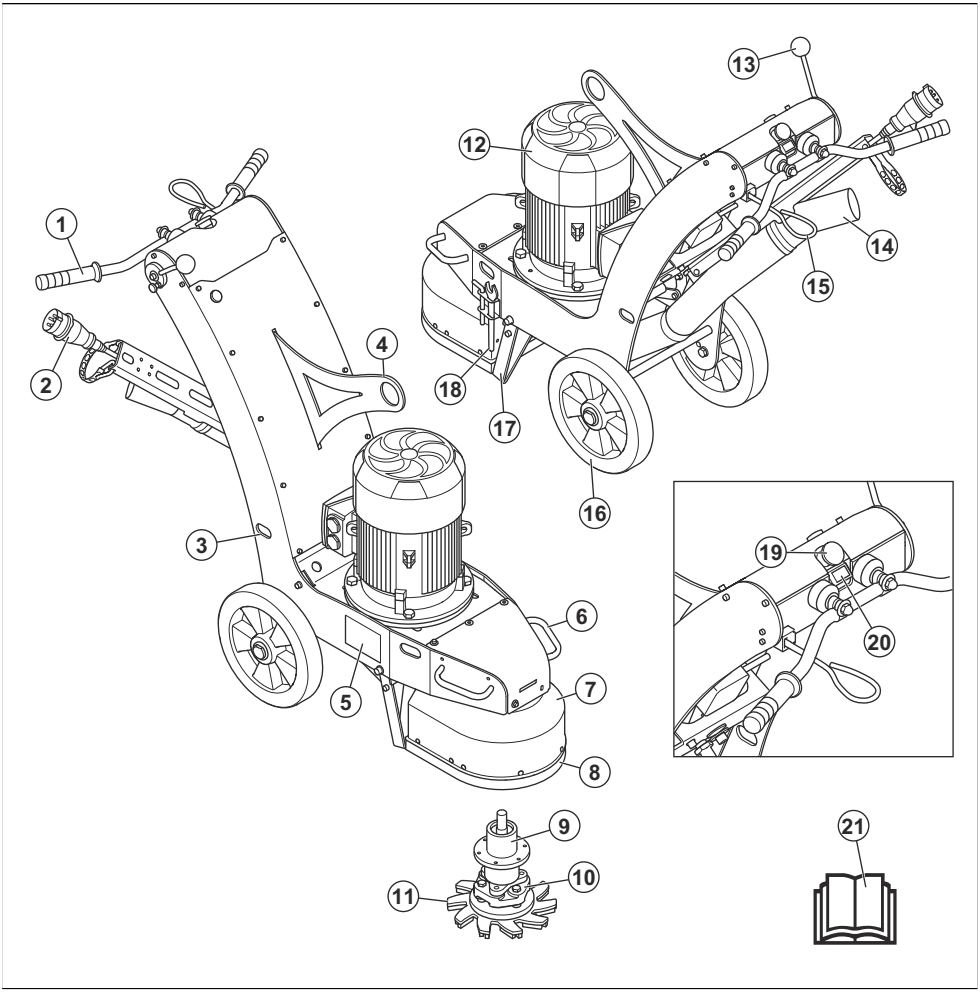

1. Styrearm
2. Strømledning med fasevender
3. Hull for stropper
4. Løfteøye
5. Typeskilt
6. Løftehåndtak
7. Støvlokk
8. Børstekant
9. Lagerenhet
10. Fleksibel kobling
11. Slipeskive
12. Slipemotor
13. Spak for oppstartsstøtte
14. Tilkobling for støvsuger
15. Dødmannskontroll
16. Hjul
17. Oppstartsstøtte
18. Verktøy
19. Nødstoppknapp
20. Startknapp
21. Bruksanvisning

Produktoversikt BG 250 Petrol

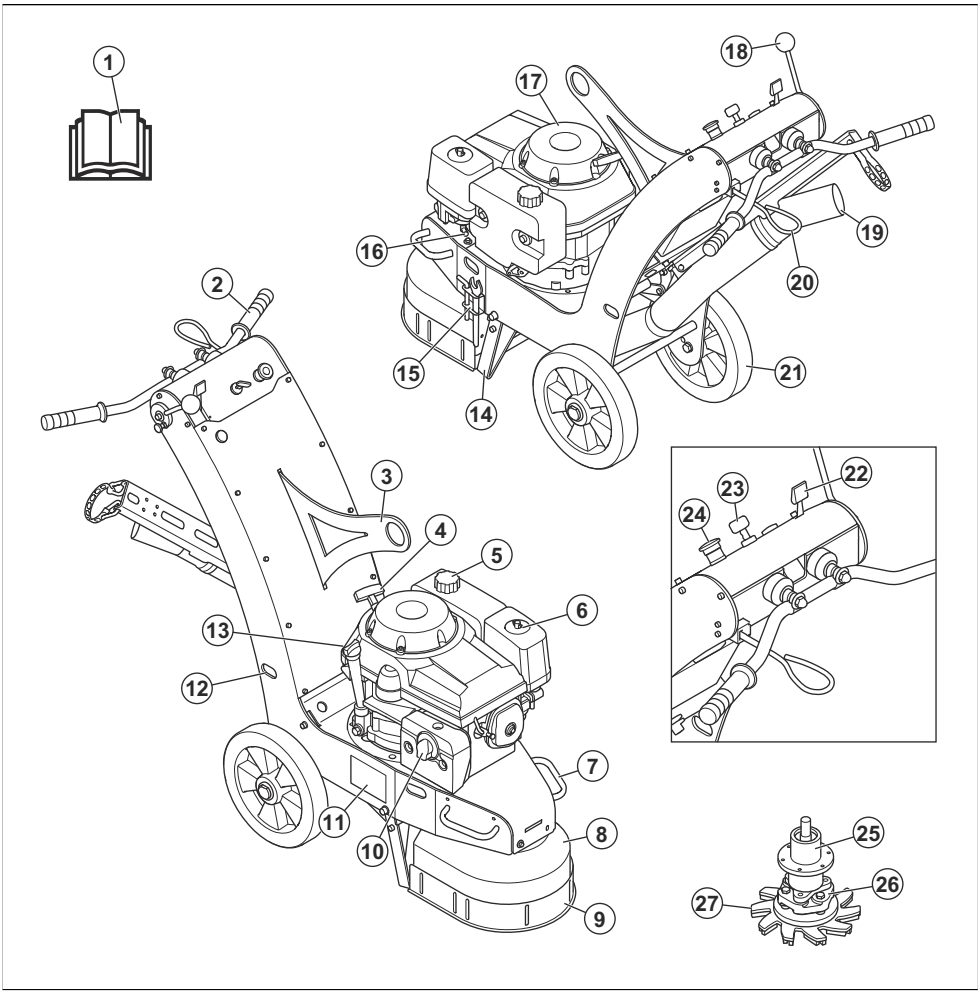

1. Bruksanvisning
2. Styrearm
3. Løfteøye
4. Startsnorhåndtak
5. Drivstofflokk
6. Luftfilter
7. Løftehåndtak
8. Støvlokk
9. Børstekant
10. Lyddemper
11. Typeskilt
12. Hull for stropper
13. Oljetanklokk
14. Oppstartsstøtte
15. Verktøy
16. Drivstoffventil
17. Slipemotor
18. Spak for oppstartsstøtte
19. Tilkobling for støvsuger
20. Dødmannskontroll
21. Hjul
22. Gassregulator
23. Motorstartbryter
24. Nødstoppknapp

25. Lagerenhet
26. Fleksibel kobling
27. Slipeskive

Symboler på produktet



Advarsel: Dette produktet kan være farlig og føre til alvorlig personskade eller død for brukeren eller andre. Vær forsiktig, og bruk produktet riktig.



Høy spenning.



Hold alle deler av kroppen borte fra varme overflater.



Løftepunkt.



Les bruksanvisningen nøye, og forsikre deg om at du forstår instruksjonene før du bruker produktet.



Bruk godkjent åndedrettsvern.



Bruk godkjent hørselsvern.



Bruk godkjent øyevern.



Bruk godkjente vernehansker.



Bruk godkjente vernesko.



Symbolet indikerer at produktet ikke er husholdningsavfall. Hvis du vil ha mer informasjon, kan du se *Kassering av produktet BG 250 på side 112*.

CE

Dette produktet er i overensstemmelse med aktuelle EU-direktiver.

Merk: Øvrige symboler/klistremerker på produktet gjelder spesielle sertifiseringskrav for enkelte markeder.

Typeskilt

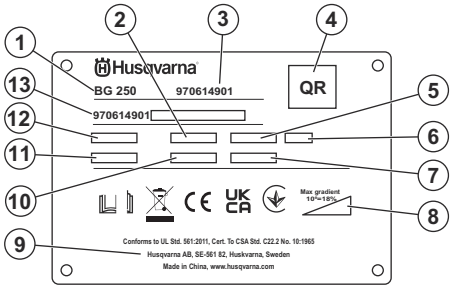

1. Modell
2. Nominell frekvens
3. Produktnummer
4. QR-kode
5. Nominell effekt
6. IP-klasse
7. produksjonsår
8. Maksimal hellingsvinkel
9. Produsent
10. produkt-ID
11. Merkestrøm
12. Nominell spenning
13. Serienummer (HID)

Skader på produktet

Vi er ikke ansvarlige for skader på produktet vårt hvis:

- Produktet er reparert på feil måte.
- Produktet er reparert med deler som ikke kommer fra produsenten eller som ikke er godkjent av produsenten.
- Produktet har et tilbehør som ikke kommer fra produsenten eller som ikke er godkjent av produsenten.
- Produktet er ikke reparert på et godkjent servicesenter eller av en godkjent aktør.

Sikkerhetsdefinisjoner

Advarsler, oppfordringer og merknader brukes for å understreke spesielt viktige deler av bruksanvisningen.

ADVARSEL: Brukes hvis det er fare for personskade eller død for brukeren eller andre personer om instruksjonene i håndboken ikke følges.

OBS: Brukes hvis det er fare for skade på produktet, annet materiell eller nærliggende områder om instruksjonene i håndboken ikke følges.

Merk: Brukes for å gi mer nødvendig informasjon for en spesifikk situasjon.

Generelle sikkerhetsinstruksjoner

ADVARSEL: Les de følgende advarselsinstruksjonene før du bruker produktet.

- Dette produktet er et farlig verktøy hvis du ikke er forsiktig, eller hvis du bruker produktet på feil måte. Dette produktet kan føre til alvorlig personskade eller død for brukeren eller andre. Før du bruker dette produktet, må du ha lest og forstått innholdet i denne bruksanvisningen.
- Dette produktet er ikke beregnet for bruk av personer (inkludert barn) med reduserte fysiske, sensoriske eller mentale evner, eller manglende erfaring og kunnskap.
- Ta vare på alle advarsler og instruksjoner.
- Følg alle gjeldende lover og forskrifter.
- Brukeren og brukerens arbeidsgiver må kjenne til og forhindre risiko som bruk av produktet medfører.
- Ikke la en person bruke produktet med mindre de har lest og forstått innholdet i bruksanvisningen.
- Ikke bruk produktet med mindre du har fått opplæring før bruk. Pass på at alle brukerne får opplæring.
- Ikke la barn bruke produktet.
- Bare la godkjente personer bruke produktet.
- Brukeren er ansvarlig for ulykker som personer eller eiendeler utsettes for.
- Ikke bruk produktet dersom du er trett eller syk eller under påvirkning av alkohol, andre rusmidler eller medisiner.
- Vær alltid forsiktig, og bruk sunn fornuft.
- Dette produktet danner et elektromagnetisk felt når det er i bruk. Dette feltet kan under visse forhold forstyrre aktive eller passive medisinske implantater. For å redusere faren for alvorlig eller livstruende personskade anbefaler vi at personer med medisinske implantater rådfører seg med legen sin og produsenten av det medisinske implantatet før de bruker dette produktet.
- Hold produktet rent. Sørg for at du kan lese skilt og merker.
- Ikke bruk produktet hvis det er skadet.
- Ikke modifiser dette produktet.
- Ikke bruk produktet hvis det er mulighet for at andre personer har modifisert produktet.

Sikkerhetsinstruksjoner for drift

ADVARSEL: Les de følgende advarselsinstruksjonene før du bruker produktet.

- Bruk personlig verneutstyr. Se *Personlig verneutstyr på side 93*.
- Overeksponering for vibrasjon kan føre til sirkulasjons- eller nerveskader hos personer med nedsatt blodsirkulasjon. Oppsøk lege hvis du opplever fysiske symptomer som kan relateres til overeksponering for vibrasjon. Eksempel på slike symptomer er nummenhet, følelsesløshet, «kiling», «stikk», smerte, manglende eller redusert styrke og forandringer i hudfarge eller -tilstand. Disse symptomene opptrer vanligvis i fingre, hender eller håndledd.
- Ikke bruk produktet med mindre alle beskyttelsesdeksler er montert.
- Sørg for at du vet hvordan du stopper motoren raskt i en nødssituasjon.
- BG 250: Før du går vekk fra produktet, må du stoppe motoren og koble fra strømledningen. Kontroller at det ikke er risiko for utilsiktet start.
- BG 250 Petrol: Før du går vekk fra produktet, må du stoppe motoren. Kontroller at det ikke er risiko for utilsiktet start.
- Hold deg unna områder der produktet kan forårsake personskade.
- Pass på at klær, langt hår og smykker ikke hekter seg fast i bevegelige deler
- Sørg for at du står trygt og stabilt under bruk.
- Bruk bare produktet på vannrette underlag.
- Ikke bruk produktet med mindre du kan få hjelp hvis det skjer en ulykke
- Bruk alltid godkjente tilbehør. Kontakt Husqvarna-forhandleren din for mer informasjon.
- Hvis det oppstår vibrasjoner i produktet eller støynivået fra produktet er uvanlig høyt, må du stoppe produktet umiddelbart. Kontroller produktet

for skader. Reparer skader, eller la et godkjent serviceverksted utføre reparasjon.

- BG 250 Petrol: Under og etter bruk må du ikke berøre lyddemperen før temperaturen i lyddemperen er redusert. Det er fare for brannskader.
- BG 250 Petrol: Hold tilskuere og gjenstander unna den varme eksosen fra lyddemperen.
- Du må bare starte produktet med børstekanten montert. Børstekanten må sitte tett inntil underlaget, spesielt ved bruk på tørt underlag.
- Kontroller at børstekanten er ren og uskadet. En skadet børstekant må byttes ut.
- Sørg for å koble produktet til en støvsuger for fjerning av støv.
- Ikke trekk i slangen til støvsugeren. Produktet kan falle og forårsake personskade eller skade på eiendom.
- La støvsugeren være på til motoren stopper helt.
- Pass på at slipehodet ikke berører underlaget når du starter produktet.
- Du må bare betjene produktet fra baksiden og med begge hendene på håndtaket.
- Forsikre deg om at det ikke er fett eller olje på håndtaket.
- De to hjulene må alltid være i kontakt med underlaget under bruk.

Støvsikkerhet

ADVARSEL: Les de følgende advarselsinstruksjonene før du bruker produktet.

- Bruk av produktet kan forårsake støv i luften. Støv kan forårsake alvorlig skade og permanente helseproblemer. Silisiumstøv reguleres som skadelig av flere myndigheter. Dette er eksempler på slike helseproblemer:
  - De livstruende lungesykdommene kronisk bronkitt, silikose og lungefibrose
  - Kreft
  - Fødselsskader
  - Hudbetennelse
- Bruk riktig utstyr for å redusere mengden støv og gass i luften og for å redusere støvmengden på arbeidsutstyr, overflater, klær og kroppsdeler. Eksempler på kontroller er oppsamlingssystemer for støv og vannspray for å binde opp støv. Reduser støv ved kilden der det er mulig. Kontroller at utstyret er riktig installert og brukt, og at regelmessig vedlikehold er utført.
- Bruk godkjent åndedrettsvern. Kontroller at åndedrettsvernet takler farlige materialer i arbeidsområdet.
- Kontroller at luftstrømmen er tilstrekkelig for arbeidsområdet.
- Hvis mulig bør avgassene fra produktet ledes bort slik at de ikke kan føre til støvutslipp i luften.

Sikkerhet for støy

ADVARSEL: Les de følgende advarselsinstruksjonene før du bruker produktet.

- Høye støynivåer og langvarig støyeksponering kan føre til støypåført hørselstap.
- Hvis du skal holde støynivået lavest mulig, må du utføre vedlikehold på og betjene produktet som angitt i brukerhåndboken.
- Bruk alltid godkjent hørselsvern når du bruker produktet.
- Lytt etter varselsignaler og stemmer når du bruker hørselsvern. Fjern hørselsvernet når produktet er stoppet, med mindre det er nødvendig med hørselsvern grunnet støynivået i arbeidsområdet.

Sikkerhet for avgasser

ADVARSEL: Les de følgende advarselsinstruksjonene før du bruker produktet.

- Eksosen fra motoren inneholder karbonmonoksid, som er en luktfri, giftig og svært farlig gass. Hvis man puster inn karbonmonoksid, kan dette forårsake dødsfall. Siden karbonmonoksid er luktfri og ikke kan ses, er det vanskelig å merke det. Et symptom på karbonmonoksidforgiftning er svimmelhet, men det er mulig at en person blir bevisstløs uten varsel hvis mengden eller konsentrasjonen av karbonmonoksid er tilstrekkelig.
- Avgasser inneholder også ubrente hydrokarboner, inkludert benzen. Langvarig innånding kan føre til helseproblemer.
- Eksosgasser som du kan se eller lukte, inneholder også karbonmonoksid.
- Ikke bruk et produkt med forbrenningsmotor innendørs eller i områder som ikke har tilstrekkelig luftstrøm.
- Unngå å puste inn avgasser.
- Kontroller at luftstrømmen i arbeidsområdet er tilstrekkelig. Dette er svært viktig når du bruker produktet i grøfter eller andre små arbeidsområder der avgassene lett kan samle seg.

Personlig verneutstyr

ADVARSEL: Les de følgende advarselsinstruksjonene før du bruker produktet.

- Bruk alltid egnet personlig verneutstyr når du bruker produktet. Det personlige verneutstyret fjerner ikke risikoen for skader. Det personlige verneutstyret reduserer skadeomfanget hvis det skjer en ulykke. Spør forhandleren din om hjelp til å velge riktig utstyr.

- Bruk alltid et godkjent øyevern når du bruker produktet.
- Ikke bruk løse, tunge eller uegnede klær. Bruk klær som lar deg bevege deg fritt.
- Bruk godkjente vernehansker som gir godt grep og forhindrer hudirritasjon.
- Bruk godkjent vernehjelm.
- Bruk alltid godkjent hørselsvern når du bruker produktet. Støy over en lang periode kan forårsake støyrelatert hørselsskade.
- Produktet danner støv og avgasser som inneholder farlige stoffer. Bruk godkjent åndedrettsvern.
- Bruk støvler med ståltupp og sklisikker såle.
- Sørg for at du har et førstehjelpssett i nærheten.
- Gnister kan oppstå når du bruker produktet. Sørg for at du har et brannslukningsapparat i nærheten.

Brannslokkingsapparat

- Ha et brannslokkingsapparat i nærheten under bruk.
- Bruk et pulverapparat eller et CO2-brannslukningsapparat.

Sikkerhet i arbeidsområdet

ADVARSEL: Les de følgende advarselsinstruksjonene før du bruker produktet.

- Hold personer borte fra området under drift, som er vist i illustrasjonen nedenfor. Brukeren må være svært forsiktig i dette området under drift.

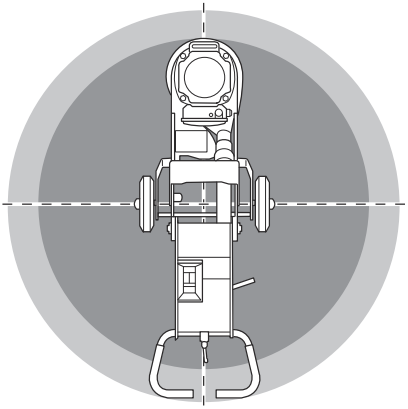

- Ikke bruk produktet i tåke, regn, sterk vind, kulde, ved fare for lyn eller andre dårlige værforhold. Hvis du bruker produktet i dårlig vær eller i fuktige omgivelser, kan det ha en negativ effekt på vurderingsevnen. Dårlig vær kan forårsake farlige arbeidsforhold.
- Ikke bruk produktet i områder der brann eller eksplosjoner kan forekomme.
- Hold barn, tilskuere og dyr på avstand fra arbeidsområdet og på trygg avstand fra produktet.
- Pass på at bare godkjente personer befinner seg i arbeidsområdet.
- Hold arbeidsområdet rent og tilstrekkelig opplyst.
- Fjern gjenstander som skruer, bolter, ledninger og steiner fra arbeidsområdet før du bruker produktet.
- Kontroller at det ikke er noen kabler eller slanger i produktets driftsretning.
- Kontroller at det er tilstrekkelig luftgjennomstrømming i arbeidsområdet.

El-sikkerhet

ADVARSEL: Det er alltid fare for støt fra elektriske produkter. Ikke bruk produktet under dårlige værforhold. Ikke berør lynavledere eller metallgjenstander. Bruk alltid produktet i henhold til denne bruksanvisningen for å unngå personskader.

OBS: Produktet oppfyller kravene i EN 61000-3-11, og er underlagt betingede tilkoblinger til strømnettet. I samsvar med EN 61000-3-11 skal produktet bare kobles til en forsyning med systemimpedans som følger: Zmax = 0,028 Ω eller mindre. Før du kobler produktet til det offentlige strømnettet, må du kontakte det lokale nettselskapet for å forsikre deg om at strømnettet oppfyller kravet ovenfor.

ADVARSEL: Bruk alltid en strømforsyning med jordfeilbryter. En jordfeilbryter reduserer faren for elektrisk støt.

ADVARSEL: Høy spenning. Det er ubeskyttede deler i strømenheten. Koble alltid fra støpselet før du åpner døren til den elektriske boksen.

OBS: Strømforsyningen fra produktet eller generatoren må være tilstrekkelig og konstant for å sikre at motoren fungerer uten problemer. Feil spenning fører til at strømforbruket og temperaturen på motoren øker helt til sikkerhetskretsen utløses. Dimensjonene på strømledningen må være i samsvar med nasjonale og lokale forskrifter. Dimensjonene på strømkontakten må være i samsvar med amperetallet for den elektriske kontakten og skjøteledningen til produktet.

Hvis strømnettet har høyere systemmotstand, kan det oppstå korte spenningsfall når produktet startes. Dette kan påvirke driften av andre produkter, for eksempel ved at lyset flimrer.

- Kontroller at effekten, sikringen og spenningen samsvarer med spenningen som er angitt på typeskiltet på produktet.
- Du må alltid stoppe produktet før du kobler fra støpselet.
- Ikke bruk produktet dersom strømledningen eller støpselet er skadet. Lever produktet til et godkjent servicesenter for reparasjon. En skadet strømledning kan føre til alvorlig personskade og dødsfall.
- Bruk strømledningen riktig. Ikke bruk strømledningen til å flytte, trekke eller koble fra produktet. Dra i støpselet for å koble fra strømledningen. Ikke dra i ledningen.
- Ikke bruk produktet der det finnes dypt nok vann til at utstyret på produktet blir vått. Utstyret kan bli skadet, og produktet kan bli strømførende og forårsake personskade.
- Ikke la det komme mer fuktighet inn i produktet enn vannet som leveres gjennom vannsystemet. Produktet må holdes unna regn. Vann som kommer inn i produktet, øker faren for elektrisk støt.
- Du må alltid koble fra strømledningen før du kobler til eller fra kontakten til motorkabelen og elektronikkboksen.

Instruksjoner for jordet produkt

ADVARSEL: Feil jordingsforbindelse kan føre til elektrisk støt. Kontakt en godkjent elektriker hvis du ikke er sikker på om strømuttaket er riktig jordet.

Ikke modifiser støpselet slik at det avviker fra fabrikkspesifikasjonene. Kontakt Husqvarna-serviceverkstedet. hvis støpselet eller strømledningen er skadet eller må skiftes ut. Følg lokale lover og forskrifter.

Hvis du ikke forstår instruksjonene om jordet produkt fullstendig, må du rådføre deg med en godkjent elektriker.

Det skal bare brukes jordede utendørs skjøteledninger med jordstøpsler og jordingskontakt som passer til produktets støpsel.

Produktet har jordet strømledning og støpsel. Du må alltid koble produktet til et jordet strømuttak. Dette reduserer faren for elektrisk støt.

Ikke bruk strømadaptere med dette produktet.

Skjøteledninger

- Bruk bare godkjente skjøteledninger med tilstrekkelig lengde.
- Den nominelle verdien på skjøteledningen må være den samme som eller høyere enn den på produktets typeskilt.
- Bruk jordede skjøteledninger.
- Når du bruker produktet utendørs, må du bruke en skjøteledning som er egnet for bruk utendørs. Dette reduserer faren for elektrisk støt.
- Hold kontakten til skjøteledningen tørr og løftet fra bakken.
- Hold skjøteledningen unna varme, olje, skarpe kanter og bevegelige deler. En skadet ledning øker faren for elektrisk støt.
- Sørg for at skjøteledningen er i god stand og ikke er skadet.
- Ikke bruk skjøteledningen når den er viklet opp. Dette kan føre til at skjøteledningen blir for varm.
- Kontroller at skjøteledningen ikke er i veien for produktet under bruk.

Sikkerhetsutstyr på produktet

ADVARSEL: Les de følgende advarselsinstruksjonene før du bruker produktet.

- Ikke bruk et produkt med sikkerhetsutstyr som er skadet eller ikke fungerer som det skal.
- Utfør regelmessig kontroll av sikkerhetsutstyret. Hvis sikkerhetsutstyret er skadet eller ikke fungerer som det skal, må du kontakte Husqvarna-serviceforhandleren.
- Ikke foreta endringer på sikkerhetsutstyr.

Nødstoppknapp

Nødstoppknappen brukes til raskt å stoppe motoren.

Slik kontrollerer du nødstoppknappen

1. Vri nødstoppknappen med urviseren for å sikre at nødstoppknappen er koblet ut.

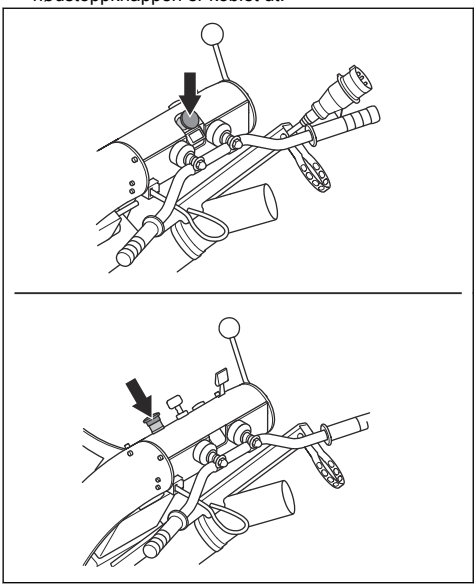

2. Start produktet. Se *Slik starter du produktet BG 250 på side 102*.
3. Trykk på nødstoppknappen.
4. Kontroller at motoren stopper.
5. Vri nødstoppknappen med urviseren for å koble den ut.

Dødmannskontroll (OPC)

Når dødmannskontrollen er aktivert, stopper motoren. Se *Slik kontrollerer du dødmannskontrollen på side 96*.

Slik kontrollerer du dødmannskontrollen

1. Start produktet. Se *Slik starter du produktet BG 250 på side 102* eller *Slik starter du produktet BG 250 Petrol på side 102*.
2. Trekk ut nøkkelen for dødmannskontrollen. Hvis motoren ikke stopper innen tre sekunder, må du kontakte et godkjent Husqvarna-serviceverksted.

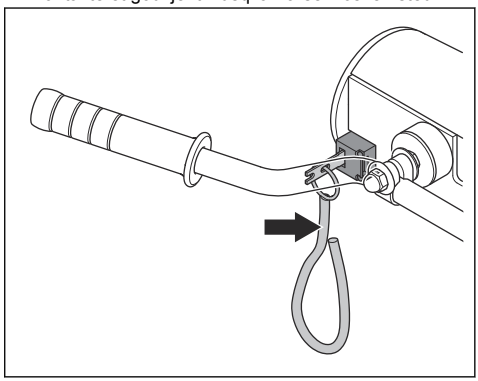

Lyddemper

Lyddemperen begrenser støynivået og sender avgassene bort fra brukeren.

Ikke bruk produktet hvis lyddemperen mangler eller er skadet. En defekt lyddemper øker lydnivået og brannfaren.

ADVARSEL: Lyddemperen blir svært varm under og etter bruk, og når motoren går på tomgang. Vær forsiktig i nærheten av brannfarlige materialer og/eller avgasser for å unngå brann.

Slik kontrollerer du lyddemperen

- Kontroller lyddemperen regelmessig for å sikre at den er riktig montert og ikke skadet.

Drivstoffsikkerhet

ADVARSEL: Les de følgende advarselsinstruksjonene før du bruker produktet.

- Drivstoff er svært brennbart, og avgassene er eksplosive. Vær forsiktig med drivstoff for å unngå personskader, brann og eksplosjon.
- Unngå å puste inn drivstoffavgasser. Drivstoffavgassene er giftige og kan forårsake personskade. Kontroller at luftstrømmen er tilstrekkelig.
- Ikke ta av tanklokket eller fyll drivstofftanken når motoren går.
- Kontroller at motoren er avkjølt før du fyller på drivstoff.
- Ikke fyll drivstoff i et innendørs område. Utilstrekkelig luftstrøm kan føre til personskade eller død på grunn av kvelning eller karbonmonoksidforgiftning.

- Du må ikke røyke i nærheten av drivstoff eller motoren.
- Ikke sett varme gjenstander i nærheten av drivstoffet eller motoren.
- Ikke fyll drivstoff i nærheten av gnister eller flammer.
- Åpne tanklokket sakte, og slipp ut trykket forsiktig før du fyller.
- Drivstoff på huden kan forårsake personskade. Hvis du får drivstoff på huden, må du bruke såpe og vann for å fjerne drivstoffet.
- Skift klær umiddelbart hvis du søler drivstoff på klærne.
- Fyll ikke drivstofftanken helt opp. Varme fører til at drivstoffet utvider seg. La det være litt plass øverst i drivstofftanken.
- Trekk til drivstofflokket helt. Hvis drivstofflokket ikke er strammet, kan det utgjøre en risiko for brann.
- Før du starter produktet, må du flytte produktet minst 3 m /10 fot fra der du fylte bensin.
- Ikke start produktet hvis det er drivstoff eller motorolje på det. Fjern uønsket drivstoff og motorolje, og la produktet tørke før du starter motoren.
- Kontroller motoren for lekkasjer med jevne mellomrom. Dersom det er lekkasjer i drivstoffsystemet, må du ikke starte motoren før lekkasjen er reparert.
- Ikke bruk fingrene til å kontrollere motoren for lekkasjer.
- Oppbevar drivstoff kun i godkjente beholdere.
- Når produktet og drivstoffet oppbevares, må du kontrollere at drivstoff og drivstoffdamp ikke kan forårsake skade.
- Tapp av drivstoffet til en godkjent beholder. Dette må gjøres utendørs og unna åpne flammer.

Sikkerhetsinstruksjoner for vedlikehold

ADVARSEL: Les de følgende advarselsinstruksjonene før du bruker produktet.

- Bruk personlig verneutstyr. Se *Personlig verneutstyr på side 93*.
- Bare utfør vedlikehold som beskrevet i denne bruksanvisningen. La et godkjent serviceverksted utføre all annen service.
- Informer alltid servicepersonell hvis produktet har blitt brukt med farlig materiale.
- Hvis vedlikeholdet ikke utføres riktig og regelmessig, øker faren for personskade og skade på produktet.
- Rengjør produktet for å fjerne farlig materiale før du utfører vedlikeholdet.
- Rengjør produktet under service hvis det samler seg støv.
- Før du utfører vedlikeholdet, må du stoppe produktet og hindre utilsiktet start:
  - BG 250: Stopp motoren, trekk ut dødmannskontrollen og koble fra støpselet.
  - BG 250 Petrol: Stopp motoren og trekk ut dødmannskontrollen.
- Utfør vedlikehold av produktet på et stabilt, plant underlag.
- Ikke modifiser produktet. Modifikasjoner som ikke er godkjent av produsenten, kan føre til alvorlig personskade eller dødsfall.
- Skift ut alle skadde, slitte eller ødelagte deler.
- Bruk alltid originalt tilbehør og originale reservedeler. Tilbehør og reservedeler som ikke er godkjent av produsenten, kan føre til alvorlig personskade eller dødsfall.
- Etter vedlikehold må du kontrollere vibrasjonsnivået i produktet. Hvis det ikke er riktig, kontakter du et godkjent serviceverksted.
- La et godkjent serviceverksted utføre service på produktet regelmessig.

Drift

Innledning

ADVARSEL: Før du bruker produktet, må du lese og forstå kapittelet om sikkerhet.

Dette må du gjøre før du bruker produktet

1. Les nøye gjennom bruksanvisningen, og sørg for at du har forstått instruksjonene.
2. Bruk personlig verneutstyr. Se *Personlig verneutstyr på side 93*.
3. Pass på at bare godkjente personer befinner seg i arbeidsområdet.
4. Utfør daglig ettersyn. Se *Vedlikeholdsskjema på side 104*.
5. Kontroller at produktet er riktig montert og fritt for skader.
6. Plasser produktet i arbeidsområdet. Sørg for at overflaten er plan. Sørg for at transport av produktet til og i arbeidsområdet gjøres sikkert og riktig. Se *Transport på side 111*.
7. Kontroller at det er diamantverktøy på slipehodet, og at de er godt festet.

8. Koble støvsugeren til produktet. Se *Slik kobler du til en støvsuger på side 98*.
9. BG 250: Koble produktet til en strømkilde. Se *Slik kobler du produktet til en strømkilde BG 250 på side 99*.
10. BG 250 Petrol: Fyll drivstofftanken. Se *Slik fyller du drivstoff BG 250 Petrol på side 99*.
11. BG 250 Petrol: Kontroller oljenivået. Se *Slik kontrollerer du oljenivået (BG 250 Petrol) på side 107*.
12. BG 250: Pass på at du vet motorens rotasjonsretning. Se *Slik utfører du en kontroll av motorens rotasjonsretning BG 250 på side 101*.

Slipeskiver

Det finnes mange typer slipeskiver for produktet. Velg riktige slipeskiver for overflaten. Kontakt et godkjent servicesenter, eller gå til www.husqvarnacp.com for å velge riktig slipeskive.

Slik bytter du slipeskiven

ADVARSEL: Trekk alltid ut støpselet for BG 250 før du skifter diamantverktøy, for å hindre utilsiktet start.

ADVARSEL: Bruk vernehansker, ettersom slipeskivene kan bli svært varme.

ADVARSEL: Bruk godkjent åndedrettsvern når du skifter slipeskiven. Støvet under slipehodet er helseskadelig.

ADVARSEL: Bruk støvsugeren når du skifter slipeskiven. Støvsugeren reduserer støvet som kan forårsake helseproblemer.

1. Stopp produktet, og koble fra strømledningen for BG 250.
2. Hold styrearmen, og vipp produktet bakover. Vipp produktet helt bakover til det hviler på gulvet.

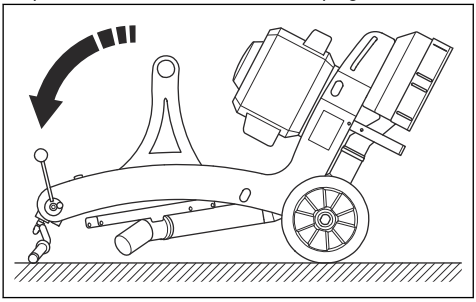

ADVARSEL: Påse at produktet står i en stabil stilling før du skifter slipeskiven.

3. Lås slipeskiven eller multislagknivskiven og fjern de fire skruene.

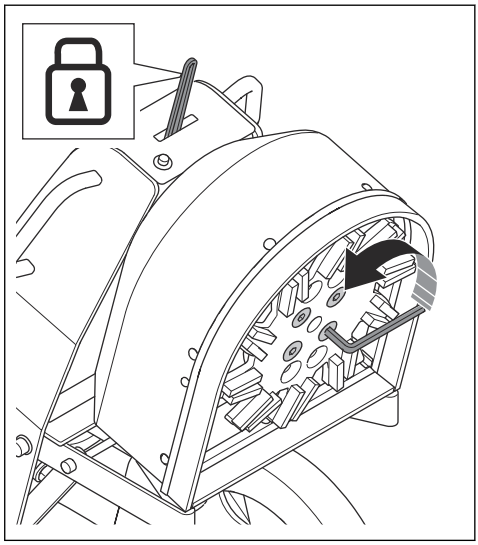

4. Fjern slipeskiven eller multislagknivskiven fra adapterplaten.
5. Monter en ny slipeskive eller multislagknivskive på adapterplaten.
6. Sett på de fire skruene igjen, og trekk til. Kontroller skruene regelmessig for å sikre at de er stramme.
7. Løft produktet forsiktig i styret for å senke produktet til driftsstillingen.

Slik kobler du til en støvsuger

ADVARSEL: Ikke bruk støvsugeren hvis støvsugerslangen er skadet. Risikoen øker for at du puster inn støv som er farlig for helsen din. Bruk godkjent åndedrettsvern, øyevern og hansker.

1. Kontroller om det er skader på støvsugerslangen.
2. Kontroller at filtrene i støvsugeren er rene og uskadet.

3. Koble støvsugerslangen til tilkoblingen for støvsugeren.

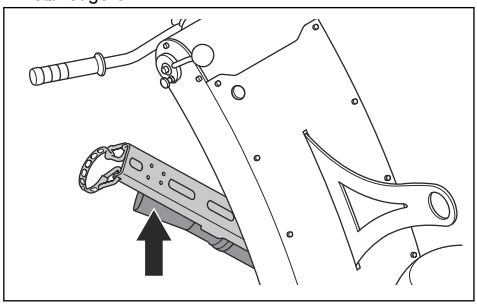

Slik kobler du produktet til en strømkilde BG 250

1. Sett støpselet på produktet inn i en passende skjøteledning.

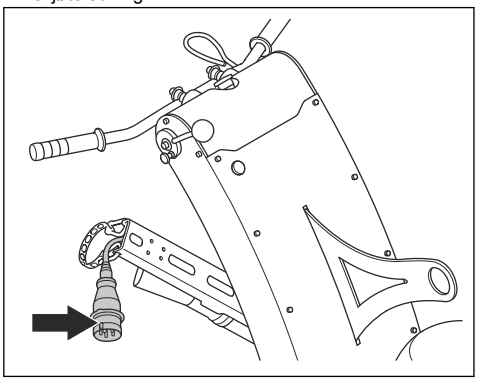

2. Koble skjøteledningen til en stikkontakt.

OBS: Når produktet er koblet til en støvsuger, må støvsugeren kobles til en 3-faset strømkilde.

Slik fyller du drivstoff BG 250 Petrol

Bruk miljøbensin/alkylatbensin, hvis det er tilgjengelig. Hvis miljøbensin/alkylatbensin ikke er tilgjengelig, bruk blyfri bensin av god kvalitet eller blybensin med oktantall 90 eller høyere.

OBS: Ikke bruk bensin med et oktantall som er mindre enn 90 RON (87 AKI). Dette kan skade produktet.

1. Åpne drivstofflokket sakte for å slippe ut trykket.
2. Fyll langsomt med en bensinkanne. Hvis du søler drivstoff, kan du tørke det opp med en klut og la det som måtte være igjen, lufttørke.
3. Tørk rent rundt drivstofflokket.
4. Trekk til drivstofflokket helt. Hvis drivstofflokket ikke er strammet, kan det utgjøre en risiko for brann.
5. Flytt produktet minst 3 m fra stedet du fylte tanken før du starter det.

Gassregulator BG 250 Petrol

Gassregulatoren har tre forskjellige stillinger:

- Stoppstilling (A).
- Startstilling/chokestilling (B).
- Driftsstilling (C).

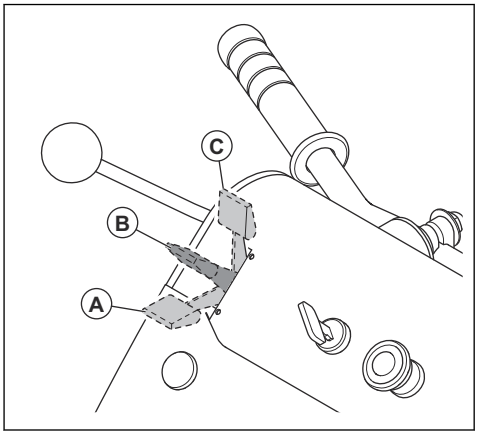

ADVARSEL: Sett alltid gassregulatoren i stoppstillingen (A) når du stopper produktet, for å hindre utilsiktet start.

Slik endrer du hjulenes posisjon

Hjulene kan ha to posisjoner i rammen. Det øvre hullet (A) brukes når en slipeskive er montert. Det nedre hullet (B) brukes når et meiselverktøy er montert.

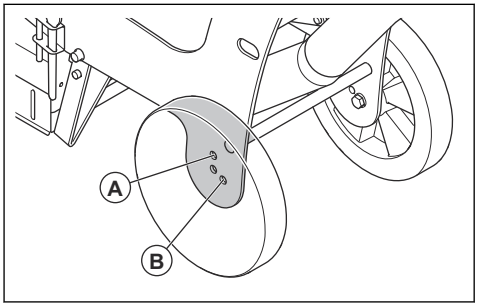

1. Fjern boltene, skivene og hjulet fra rammen.

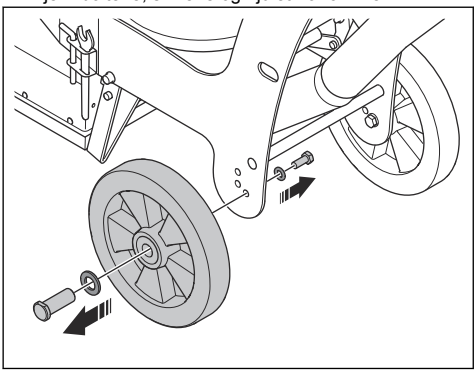

2. Monter i motsatt rekkefølge i det riktige hullet i rammen.
3. Utfør samme prosedyre på motsatt side av produktet.

Hastighet under bruk

Hvis produktet brukes på en ny overflatetype, må hastigheten settes til 70 % til å begynne med.
Når brukeren kjenner overflatetypen, kan hastigheten justeres.

Slik bruker du produktet med meiselverktøy

OBS: Bruk alltid den LANGE oppstartsstøtten når produktet ikke er i drift. Den fleksible koblingen kan bli skadet.

Vibrasjonsnivået øker når tilbehørene meiselverktøy eller kuttere er montert på produktet. Levetiden til slitedeler kan reduseres når du bruker meiselverktøy eller kuttere. Utfør daglig vedlikehold for å opprettholde maksimal ytelse.

1. Monter meiselverktøyene. Se *Slik monterer og fjerner du meiselverktøyene på side 100*.
2. Reduser driftshastigheten.
   a) For BG 250 skifter du remhjulene. Se *Slik skifter du remhjulene BG 250 på side 106*.
   b) For BG 250 Petrol justerer du gassregulatoren. Se *Gassregulator BG 250 Petrol på side 99*.
3. Skift ut oppstartsstøtten med den LANGE oppstartsstøtten. Se *Slik monterer du den LANGE oppstartsstøtten på side 100*.
4. Hvis du ikke har den LANGE oppstartsstøtten utfører du ett av disse trinnene når du stanser driften.
   a) For BG 250 vipper du produktet bakover til håndtaket hviler på gulvet.
   b) For BG 250 Petrol fjerner du meiselverktøyet. BG 250 Petrol Må ikke stå vippet i lengre tid.
   c) Når tilbehørene meiselverktøy eller kuttere er montert, øker vibrasjonsnivået.

Slik monterer og fjerner du meiselverktøyene

1. Hold styrearmen, og vipp produktet bakover. Vipp produktet helt bakover til det hviler på gulvet.

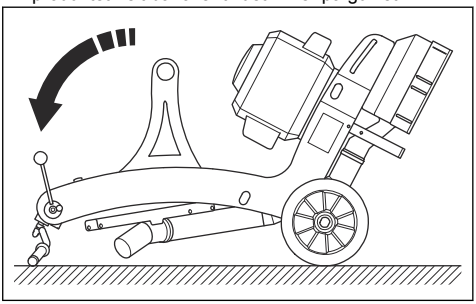

2. Monter meiselverktøyene på verktøyplaten.
3. Trekk til bolten med et moment på 60 Nm.
4. Fjern meiselverktøyene i motsatt rekkefølge.

Slik monterer du dekselet for meiselverktøyene

Dekselet for meiselverktøyene er et tilbehør.

1. Plasser dekselet for meiselverktøyene på støvlokket

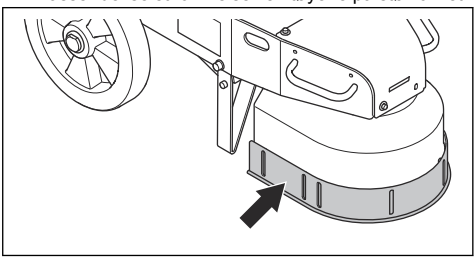

2. Monter de fire boltene, de fire skivene og de fire låsemutrene.
3. Press dekselet ned på overflaten og stram de fire boltene.

Slik monterer du den LANGE oppstartsstøtten

Den LANGE oppstartsstøtten er et tilbehør.

1. Fjern skruene, skivene og oppstartsstøtten fra produktet.

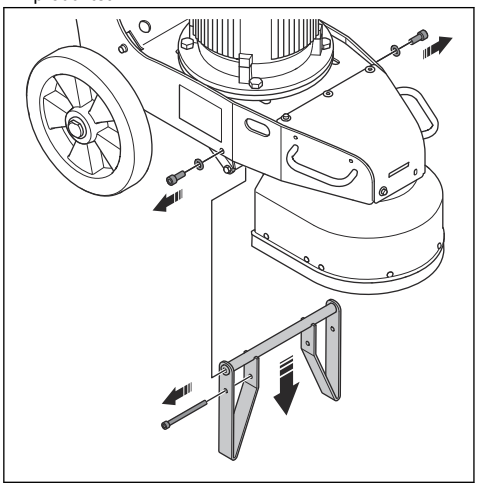

2. Monter den LANGE oppstartsstøtten, skivene og skruene på produktet.

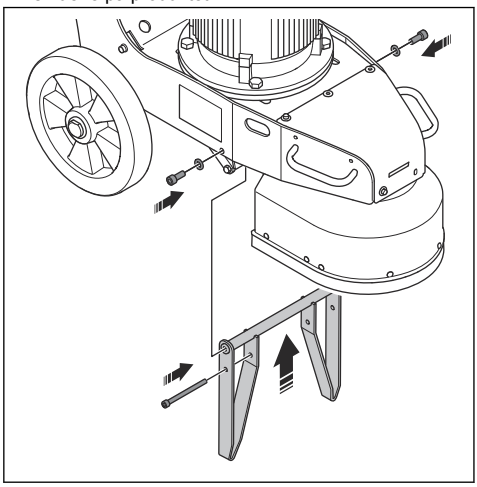

Slik utfører du en kontroll av motorens rotasjonsretning BG 250

1. Skyv spaken for oppstartsstøtte (A) bakover for å løfte diamantverktøyene fra overflaten.

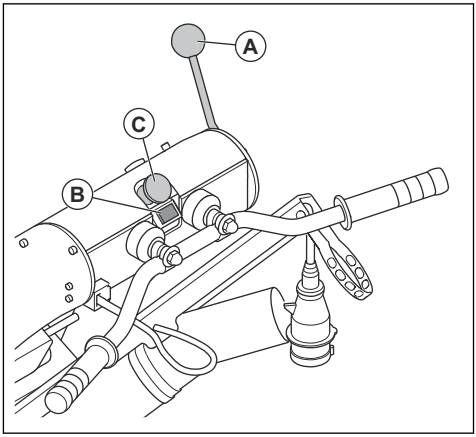

2. Trykk på startknappen (B).
3. Etter noen sekunder trykker du på nødstoppknappen (C).
4. Vri viften med klokken for å kontrollere motorens rotasjonsretning. Riktig retning vises med en pil på toppen av viften.

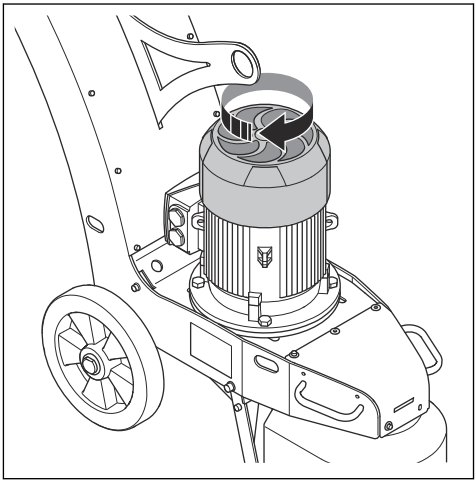

5. Hvis nødvendig, endrer du motorens rotasjonsretning. Se *Slik endrer du rotasjonsretningen til motoren BG 250 på side 101*.

Slik endrer du rotasjonsretningen til motoren BG 250

1. Stopp motoren. Se *Slik stopper du produktet BG 250 på side 103*.

2. Vent til produktet har stoppet helt.
3. Koble fra støpselet.
4. Vri inverterbryteren i støpselet til motsatt posisjon.

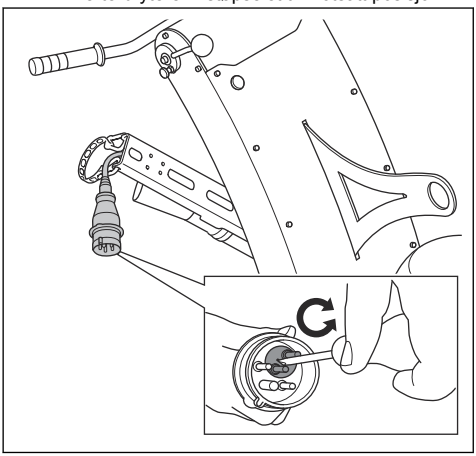

5. Koble til strømledningen og kontroller motorens rotasjonsretning. Se*Slik utfører du en kontroll av motorens rotasjonsretning BG 250 på side 101*.

Slik starter du produktet BG 250

OBS: Flytt produktet hele tiden mens du bruker produktet. Hvis du ikke beveger produktet, kan overflaten bli grov.

1. Start støvsugeren.
2. Koble støvsugerslangen til produktet. Se *Slik kobler du til en støvsuger på side 98*.
3. Stå bak produktet.
4. Skyv spaken for oppstartsstøtte (A) bakover for å løfte diamantverktøyene fra overflaten.

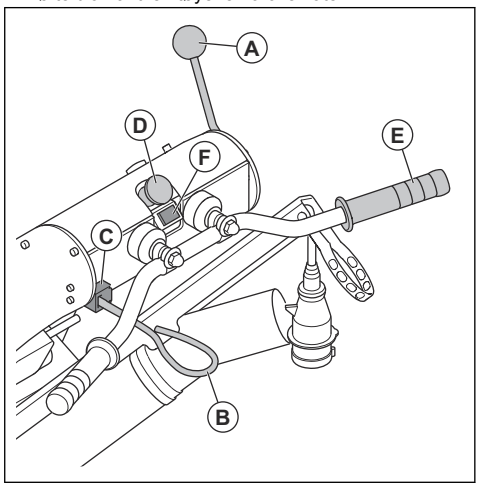

5. Fest ledningen (B) til dødmannskontrollen på armen eller klærne.
6. Pass på at nøkkelen (C) til dødmannskontrollen er i produktet.
7. Vri nødstoppknappen (D) med urviseren for å sikre at nødstoppknappen er koblet ut.
8. Hold i håndtaket (E) med én hånd og trykk på startknappen (F).
9. Kontroller at rotasjonsretningen er riktig. Se *Slik utfører du en kontroll av motorens rotasjonsretning BG 250 på side 101*.
10. Skyv spaken for oppstartsstøtte forover for å senke diamantverktøyene til overflaten.

Slik starter du produktet BG 250 Petrol

OBS: Flytt produktet hele tiden mens du bruker produktet. Hvis du ikke beveger produktet, kan overflaten bli grov.

1. Start støvsugeren.
2. Koble støvsugerslangen til produktet. Se *Slik kobler du til en støvsuger på side 98*.

3. Åpne drivstoffventilen.

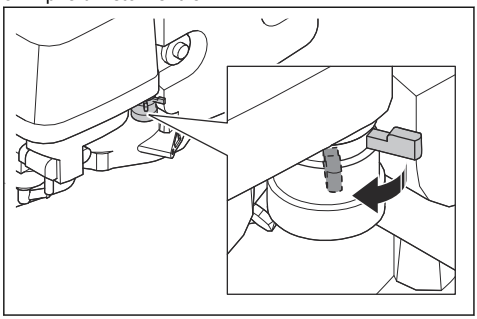

4. Stå bak produktet.
5. Skyv spaken for oppstartsstøtte (A) bakover for å løfte diamantverktøyene fra overflaten.

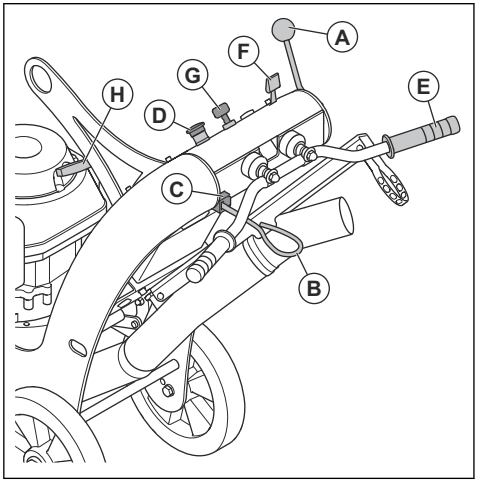

6. Fest ledningen (B) til dødmannskontrollen på armen eller klærne.
7. Pass på at nøkkelen (C) til dødmannskontrollen er i produktet.
8. Vri nødstoppknappen (D) med urviseren for å sikre at nødstoppknappen er koblet ut.
9. Hold i håndtaket (E) med én hånd og trekk gassregulatoren til halv stilling (F).
10. Vri på motorstartbryteren (G) for å starte motoren.
11. Hvis batteriet er tomt, trekker du i håndtaket på startsnoren (H) for å strate motoren.
12. Skyv spaken for oppstartsstøtte forover for å senke diamantverktøyene til overflaten.
13. Trekk gassregulatoren bakover for å øke driftshastigheten.

Slik styrer du driftsretningen

Under drift kan produktet trekke til sidene. Retningen på trekkraften er knyttet til slipehodets dreieretning og hvordan produktet brukes.

- De to hjulene må alltid være i kontakt med underlaget under bruk av produktet.
- Bruk sidekreftene på håndtaket for å styre produktet.
- Hold alltid håndtaket godt fast med to hender for å opprettholde stabiliteten og sikre at produktet ikke beveger seg sideveis.

Slik stopper du produktet BG 250

OBS: Ikke løft slipehodet fra underlaget når du stopper motoren. Verktøyplatene fortsetter å rotere en stund etter at motoren stopper. Støv kan komme i luften, og overflaten kan bli skadet.

OBS: Ikke la produktet stå i ro før verktøyplatene stopper helt.

1. Trykk på nødstoppknappen (A).

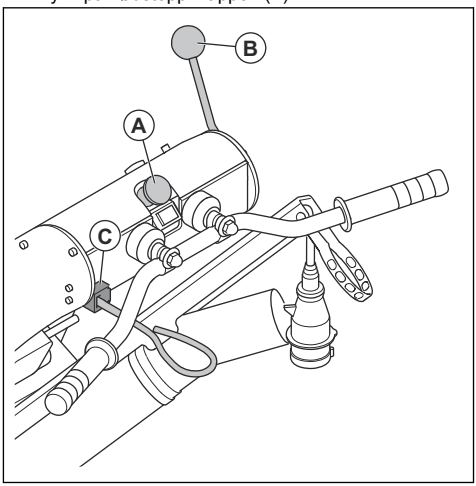

2. Hold verktøyplatene mot overflaten til de stopper helt.
3. Skyv spaken for oppstartsstøtte (B) bakover for å løfte diamantverktøyene fra overflaten.

OBS: Hvis du sliper asfaltlim, maling eller tilsvarende materiale, kan produktet feste seg til den klebrige overflaten. Rett etter at verktøyplaten er stoppet helt, løfter du fronten på produktet litt opp.

4. Koble fra støpselet.

5. Ta nøkkelen (C) på dødmannskontrollen ut av produktet.
6. Stopp støvsugeren.

Slik stopper du produktet BG 250 Petrol

OBS: Ikke løft slipehodet fra overflaten når du stopper motoren. Verktøyplatene fortsetter å rotere en stund etter at motoren stopper. Støv kan komme i luften, og overflaten kan bli skadet.

OBS: Ikke la produktet stå i ro før verktøyplatene stopper helt.

1. Skyv gassregulatoren (A) forover til endestillingen.

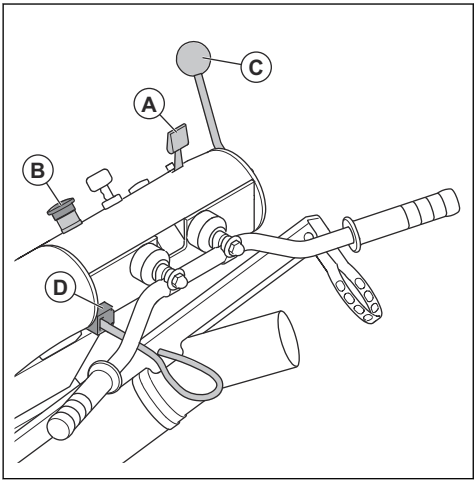

2. Trykk på nødstoppknappen (B).
3. Hold verktøyplatene mot overflaten til de stopper helt.
4. Skyv spaken for oppstartsstøtte (C) bakover for å løfte diamantverktøyene fra overflaten.

OBS: Hvis du sliper asfaltlim, maling eller tilsvarende materiale, kan produktet feste seg til den klebrige overflaten. Rett etter at verktøyplaten er stoppet helt, løfter du fronten på produktet litt opp.

5. Ta nøkkelen (D) på dødmannskontrollen ut av produktet.
6. Steng drivstoffkranen.
7. Stopp støvsugeren.

Vedlikehold

Innledning

ADVARSEL: Før du utfører vedlikeholdsarbeid, må du lese og forstå kapittelet om sikkerhet.

For alt vedlikehold og reparasjonsarbeid på produktet er det nødvendig med spesiell opplæring. Vi garanterer fagmessig reparasjon og service. Hvis forhandleren ikke er et serviceverksted, må du snakke med dem for å få informasjon om nærmeste serviceverksted.

Hvis du vil ha mer detaljert informasjon, kan du se .

Vedlikeholdsskjema

* = Generelt vedlikehold som utføres av brukeren. Du finner ikke instruksjonene i denne bruksanvisningen.

X = Du finner instruksjonene i denne bruksanvisningen.

O = Du finner ikke instruksjonene i denne bruksanvisningen. La et godkjent serviceverksted utføre vedlikeholdet.

Generelt produktvedlikehold	Daglig	Første måned eller etter 20 timer	Hver 3. måned eller etter 50 timer	Hver 6. måned eller etter 100 timer	Hvert år eller etter 300 timer
Rengjør produktet.	X				
Utfør kontroll av alt sikkerhetsutstyr.	X				
Kontroller at skruer og mutre er trukket til.	*				
Kontroller at de elektriske komponentene, kablene og koblingene ikke er slitt eller skadet.	*				
Kontroller slangekoblingene. Kontroller at slangene på produktet ikke er skadet eller lekker.	*				
Kontroller at støvslangene ikke er skadet eller blokkert.	*				
Kontroller at støvoppsamleren er tom og riktig tilkoblet.	*				
Inspiser slipeskiven og den fleksible koblingen for skader og slitasje.	*				
Kontroller nødstoppknappen.	X				
Kontroller børstekanten.	X				

Motorvedlikehold BG 250	Daglig	Første måned eller etter 20 timer	Hver 3. måned eller etter 50 timer	Hver 6. måned eller etter 100 timer	Hvert år eller etter 300 timer
Sørg for at strømledningen og skjøteledningen er i god stand og ikke er skadet.	*				

Vedlikehold av motoren BG 250 Petrol	Daglig	Første måned eller etter 20 timer	Hver 3. måned eller etter 50 timer	Hver 6. måned eller etter 100 timer	Hvert år eller etter 300 timer
Forsikre deg om at det ikke er lekkasje av olje eller drivstoff.	*				
Kontroller oljenivået.	X				
Kontroller luftfilteret.	X				
Skift oljen.		X		X	
Rengjør luftfilteret.			X [13]		
Kontroller tennpluggen.				X	

[13] Rengjør oftere hvis produktet brukes i skitne områder.

Vedlikehold av motoren BG 250 Petrol	Daglig	Første måned eller etter 20 timer	Hver 3. måned eller etter 50 timer	Hver 6. måned eller etter 100 timer	Hvert år eller etter 300 timer
Skift luftfilteret.					X
Skift tennplugg.					X

Slik rengjør du produktet

- Rengjør alltid alt utstyret etter bruk.
- Produktet må ikke rengjøres med høytrykksspyler.
- Hold luftehullene rene og åpne for å sikre at produktet alltid har tilstrekkelig lav temperatur.

Merk: Ikke bruk trykkluft ved rengjøring under slipehodet.

Slik skifter du den fleksible koblingen

1. Ta ut nøkkelen på dødmannskontrollen.
2. BG 250: Koble fra strømledningen.
3. Fjern slipeskiven.
4. Fjern adapterplaten (A), avstandsbøssingene (B), boltene (C) og bøssingene (D).

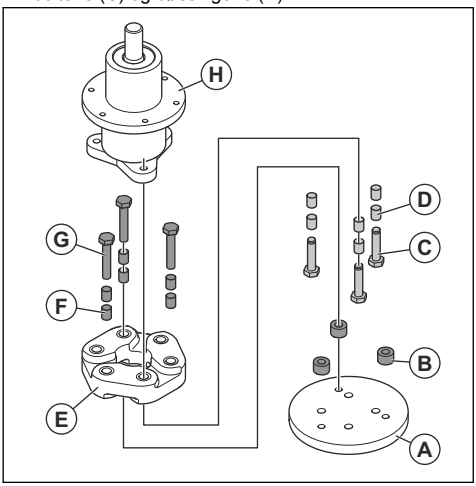

5. Fjern den fleksible koblingen (E), bøssingene (F) og boltene (G) fra lagerenheten (H).
6. Monter i motsatt rekkefølge. Monter én ny fleksibel kobling og tolv nye bøssinger.

Slik kontrollerer du børstekanten

- Kontroller at børstekanten ikke er skadet, og at den ligger tett mot gulvet.

Slik skifter du remhjulene BG 250

1. Stopp produktet. Se *Slik stopper du produktet BG 250 på side 103*.
2. Sett produktet på et flatt underlag.
3. Løsne de fire mutrene (A) og de tre skruene (B).

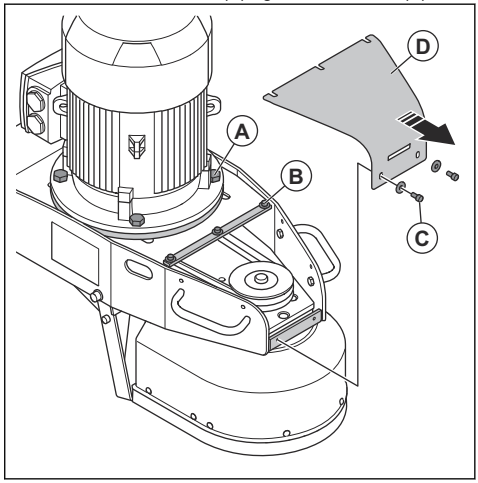

4. Fjern de to skruene og de to skivene (C) og ta av frontdekselet (D).
5. Løsne låsemutteren.

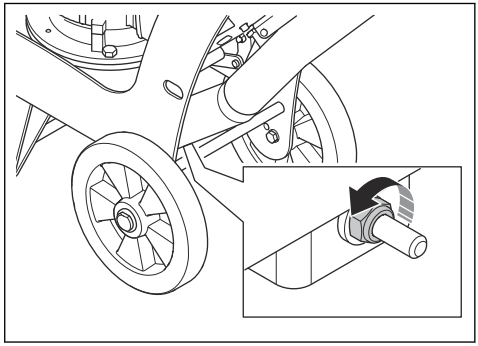

6. Fjern V-remmen.

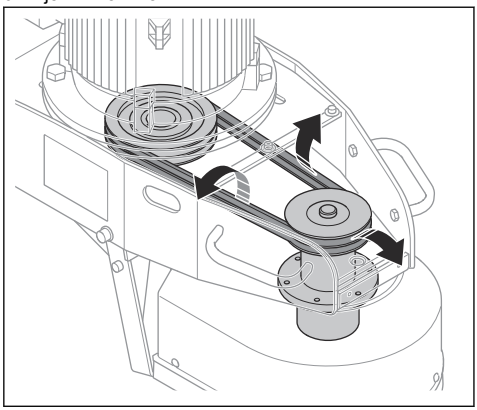

7. Fjern remhjulene og klemmebøssingen fra slipemotoren og lagerenheten.

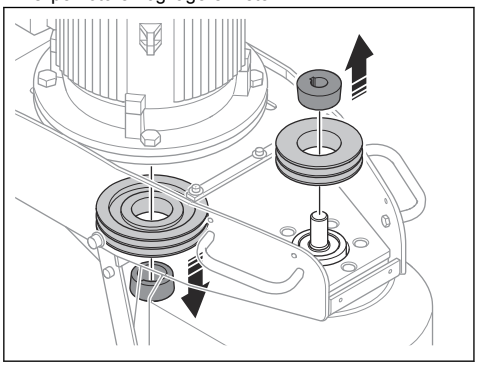

8. Monter i motsatt rekkefølge. Monter remhjulet og klemmebøssingen på linje med motorakselen. Stram til skruen med et moment på 20 Nm + 10 %.

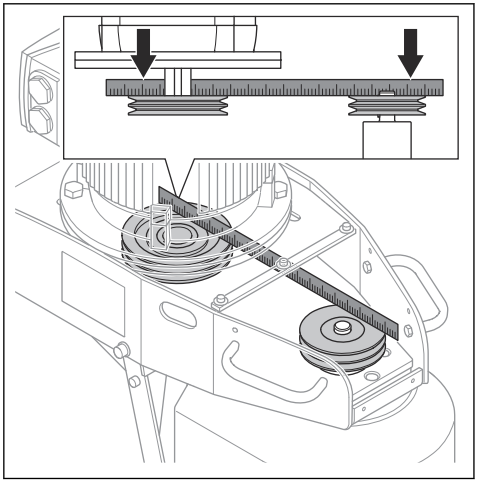

Slik kontrollerer du oljenivået (BG 250 Petrol)

OBS: Hvis du bruker produktet med lavt oljenivå, kan det oppstå skade på motoren.

1. Stopp motoren. Se *Slik stopper du produktet BG 250 Petrol på side 104*.
2. Sett produktet på et flatt underlag.
3. Ta av oljetanklokket.
4. Tørk oljen av peilepinnen som er festet til oljetanklokket.
5. Sett peilepinnen inn i oljetanken. Ikke trekk til.
6. Trekk ut peilepinnen, og les av oljenivået.

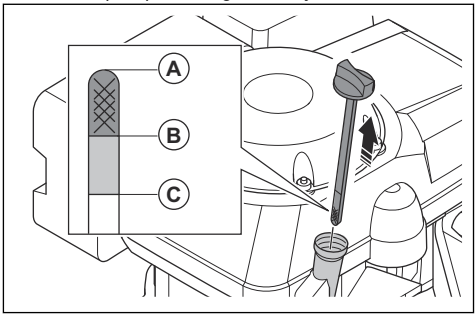

   a) Hvis oljenivået er lavt (A), fyller du på motorolje og utfører en ny kontroll av oljenivået. Hvis du vil ha informasjon om riktig oljetype, se *Tekniske data BG 250 Petrol på side 113*.
   b) Hvis oljenivået er høyt (C), må du ikke fylle på mer motorolje. Oljenivået må være mellom (A) og (B).
7. Trekk til tanklokket før du starter motoren.

Slik skifter du motoroljen BG 250 Petrol

Hvis motoren er kald, må du la motoren gå i 1–2 minutter før du tapper av motoroljen. Dette gjør motoroljen varm og enklere å tappe.

ADVARSEL: Motorolje er svært varm rett etter at motoren har stoppet. La motoren bli avkjølt før du tapper ut motorolje. Rengjør med såpe og vann hvis du søler motorolje på huden.

1. Sett produktet på et flatt underlag.
2. Sett en beholder under oljeavtappingspluggen.
3. Ta av oljetanklokket, oljeavtappingspluggen og pakningen.

Merk: Kast pakningen.

4. Vipp produktet, og la oljen renne ut i beholderen.

5. Monter en ny pakning og oljeavtappingspluggen.
6. Sett motoren plant, og fyll oljetanken med anbefalt olje. Se *Slik kontrollerer du oljenivået (BG 250 Petrol) på side 107* og *Tekniske data BG 250 Petrol på side 113*.
7. Stram oljetanklokket.

Slik kontrollerer du luftfilteret (BG 250 Petrol)

OBS: Ikke bruk produktet uten luftfilter eller med et skadet luftfilter.

1. Fjern vingemutteren fra luftfilterdekselet, og ta av luftfilterdekselet.

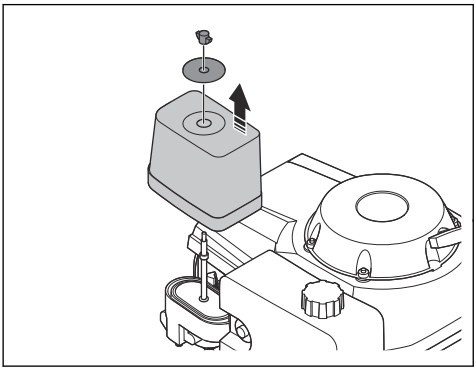

2. Fjern luftfilteret.
3. Fjern skumfilteret fra papirfilteret.

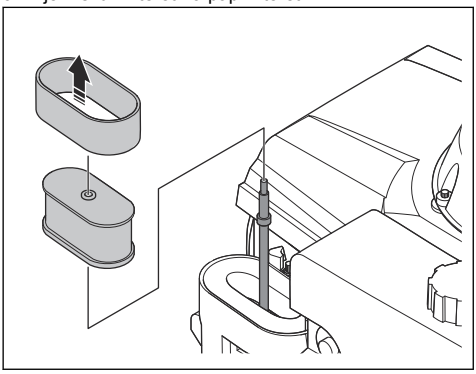

4. Kontroller skumfilteret og papirfilteret.

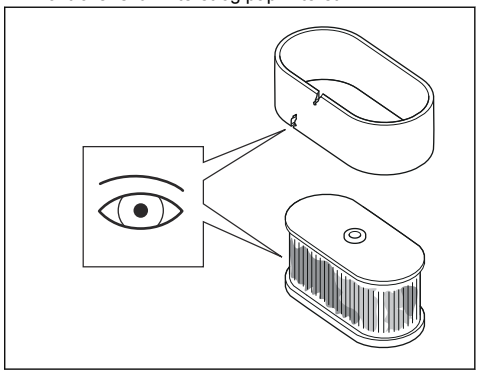

5. Bytt ut skadede filtre.
6. Skift luftfilter som planlagt. Se *Vedlikeholdsskjema på side 104*.
7. Rengjør skumfilteret og papirfilteret hvis de er skitne. Se *Slik rengjør du luftfilteret BG 250 Petrol på side 108*.
8. Sett luftfilteret på plass igjen i motsatt rekkefølge.

Slik rengjør du luftfilteret BG 250 Petrol

ADVARSEL: Bruk godkjent åndedrettsvern når du rengjør eller skifter luftfilter. Kast brukte luftfiltre riktig. Støvet i luftfilteret er farlig for helsen din.

ADVARSEL: Ikke bruk trykkluft for å rengjøre luftfilteret. Dette fører til skade på luftfilteret, og øker faren for at du puster inn det farlige støvet.

1. Fjern luftfilteret. Se *Slik kontrollerer du luftfilteret (BG 250 Petrol) på side 108*.
2. Rengjør luftfilterhuset med en børste.
3. Dunk luftfilteret mot en hard overflate, eller bruk en støvsuger til å fjerne partiklene.

OBS: Ikke la munnstykket på støvsugeren berøre overflaten på papirfilterelementet. Hold en liten avstand. Den sensitive overflaten på papirfilterelementet blir skadet hvis gjenstander berører det.

4. Se etter skade på luftfilteret.
5. Kasser luftfilteret hvis det er skadet.

OBS: Skift alltid ut et skadet luftfilter, ellers vil støvet gå inn i motoren og forårsake motorskade.

6. Rengjør skumfilteret med såpe og vann.

7. Skyll skumfilteret i rent vann.
8. Klem ut vannet fra skumfilteret, og la det tørke.
9. Smør skumfilteret med motorolje.
10. Trykk en ren klut mot filteret for å fjerne overflødig olje.

Merk: Det kommer røyk ut av motoren hvis det er for mye olje i skumfilteret når motoren starter.

11. Sett luftfilterdekselet på plass. Se *Slik kontrollerer du luftfilteret (BG 250 Petrol) på side 108*.

Slik undersøker du tennpluggen (BG 250 Petrol)

ADVARSEL: La tennpluggen avkjøles før du bytter den ut.

OBS: Bruk alltid riktig tennplugg. Se *Tekniske data BG 250 Petrol på side 113*.

OBS: Kontroller at tennpluggen har riktig avstand, og at den er fri for avleiringer.

1. Løsne tennplugghetten, og fjern smuss fra tennpluggområdet.
2. Fjern tennpluggen med en 21 mm eller 13/16 tommers tennpluggnøkkel.

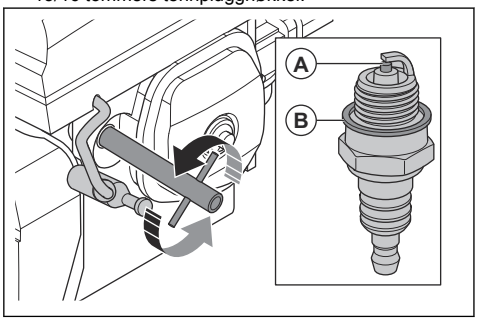

3. Kontroller tennpluggen. Bytt den ut hvis den er skadet, hvis elektroden (A) er slitt, eller hvis tetningsskiven (B) er i dårlig stand.
4. Mål tennpluggens elektrodeavstand med en trådføler. Kontroller at avstanden er riktig. Se *Tekniske data BG 250 Petrol på side 113*.
5. Hvis det er nødvendig, bøyer du sideelektroden forsiktig for å korrigere avstanden.
6. Sett tennpluggen forsiktig på plass for hånd.
7. Trekk til tennpluggen med en 21 mm eller 13/16 tommers tennpluggnøkkel, slik at pakningen presses sammen.
   a) Hvis du monterer en ny tennplugg, må du trekke den til en halv omdreining etter at den er satt inn mot den sammenpressede pakningen.
   b) Hvis du monterer den samme tennpluggen, må du trekke den til en åttendedels til en fjerdedels omdreining etter at den er satt inn mot den sammenpressede pakningen.

   OBS: En løs tennplugg kan bli for varm og forårsake skade på motoren. Hvis tennpluggen sitter for fast, kan det oppstå skade på toppen av sylinderen.
8. Sett tennplugghetten på tennpluggen.

Feilsøking

Problem	Årsak	Løsning
For mye vibrasjon og/ eller uvanlige lyder.	Slipeskivene er slitt eller skadet.	Kontroller slipeskivene for skadde deler og overdreven bevegelse.
	Lageret er skadet.	Kontroller lageret på drivakselen, og bytt det ved behov.
	Uønsket materialavleiring på koblingen.	Rengjør koblingen.

Problem	Årsak	Løsning
Redusert eller ingen slipeytelse.	Diamantverktøyene er slitt.	Skift de slitte delene.
	Feil type diamantverktøy for overflaten.	Bytt ut diamantverktøyene med riktige diamantverktøy for overflaten.
Produktet starter ikke.	Nødstoppknappen er aktivert.	Vri nødstoppknappen med klokken for å koble den ut.
	En skadet del.	Skift den skadde delen.
	BG 250: Bare 1-faset strøm kommer inn i produktet.	Kontroller strømtilførselen.
	BG 250: Skjøteledningen er frakoblet eller skadet.	Koble til skjøteledningen, eller skift ut skjøteledningen hvis det er nødvendig.
	BG 250 Petrol: Drivstofftanken er tom.	Fyll drivstofftanken med drivstoff. Se *Slik fyller du drivstoff BG 250 Petrol på side 99*.
	BG 250 Petrol: Oljetanken er tom.	Fyll oljetanken med olje. Se *Slik kontrollerer du oljenivået (BG 250 Petrol) på side 107*.
Produktet stopper etter en stund.	BG 250: Motorvernbryteren er i drift på grunn av overbelastning.	Reduser belastningen.
	BG 250: Motoren er skadet.	Kontroller motoren.
	BG 250 Petrol: Feil drivstofftanklokk.	Pass på at drivstofftanklokket er trukket helt til når du bruker produktet.
Det er vanskelig å holde fast i produktet.	For få diamantverktøy på slipehodet.	Bruk riktig antall diamantverktøy.
	Feil type diamantverktøy for overflaten.	
Produktet lager et uregelmessig ripemønster.	Diamantverktøyene kan være feil montert eller montert i ulike høyder på slipeskiven.	Kontroller at alle diamantverktøyene er riktig montert, og at alle har samme høyde.
	Slipeskiven er slitt eller skadet.	Kontroller slipeskivene for ødelagte deler eller overdreven bevegelse.
Det er brå uønsket bevegelse i produktet.	Slipeskivene er slitt eller skadet.	Kontroller slipeskivene for skadde deler og overdreven bevegelse.
	Diamantverktøyene kan være feil montert eller montert i ulike høyder på slipeskivene.	Kontroller at alle diamantverktøy er riktig montert, og at alle har samme høyde.
Den interne kretsbryteren løser ut.	BG 250: For høy belastning eller ikke tilstrekkelig strømtilførsel.	Kontroller strømtilførselen.
		Reduser slipetrykket, øk antallet diamantverktøy eller øk hardheten på bindemiddelet.
Produktet stopper igjen når du starter det.	Ikke tilgjengelig	Ta kontakt med et godkjent servicesenter.

Transport, oppbevaring og avhending

Transport

ADVARSEL: Vær forsiktig under transport. Produktet er tungt og kan forårsake personskader eller skader hvis det faller eller flytter på seg under transport.

Med hjulene kan du flytte produktet over kortere avstander. Over lengre avstander flytter du produktet ved å løfte det eller sette det på et kjøretøy.

OBS: Ikke tau produktet bak et kjøretøy.

- Vær svært forsiktig når du flytter produktet manuelt, eller på overflater med en helling. Små hellinger kan føre til en rask bevegelse som ikke er mulig å bremse for hånd. Se på typeskiltet på produktet hvis du vil ha informasjon om maksimal hellingsvinkel.
- Fest produktet på en trygg måte under transport. Kontroller at det ikke kan bevege seg.
- Beskytt produktet under transport. Beskyttelsen holder vær og vind, for eksempel regn og snø, vekk fra produktet.
- Bruk alltid løfteøyet når du løfter produktet.
- Ikke løft produktet etter styrearmen, motoren, chassiset eller andre deler.
- Transport gjøres best på en pall.
- Løft alltid produktet med en heis eller en gaffeltruck.
- Ikke bruk en gaffeltruck hvis produktet ikke plasseres på en pall eller vogn. Dette kan føre til skade på slipeskivene og andre interne komponenter.
- Slipehodet må være på bakken under transport. Hold verktøyplatene montert for å unngå skader på låsemekanismen.

Slik flytter du produktet opp og ned en rampe

ADVARSEL: Vær svært forsiktig når du flytter produktet opp og ned ramper. Produktet er tungt, og det er fare for skade hvis produktet faller, eller hvis det flyttes for raskt.

ADVARSEL: Bruk alltid vinsj for ramper med bratt helling. Ikke gå eller opphold deg under produktet. Ikke stå i produktrisikoområdet. Se *Sikkerhet i arbeidsområdet på side 94*.

- Hvis du vil flytte produktet nedover en rampe, må du flytte produktet sakte bakover.
- Hvis du vil flytte produktet opp en rampe, må du flytte produktet sakte forover.
- Ikke drei produktet mer enn 45° på en rampe.

Slik løfter du produktet

ADVARSEL: Kontroller at løfteutstyret har riktig spesifikasjon for å kunne løfte produktet på en sikker måte. Typeskiltet på produktet viser produktets vekt.

ADVARSEL: Ikke gå eller opphold deg under eller nær et produkt som løftes. Hold tilskuere borte fra arbeidsområdet.

ADVARSEL: Ikke løft et skadet produkt. Kontroller at løfteøyet er riktig montert og ikke er skadet.

1. Fest løfteutstyret i løfteøyet.

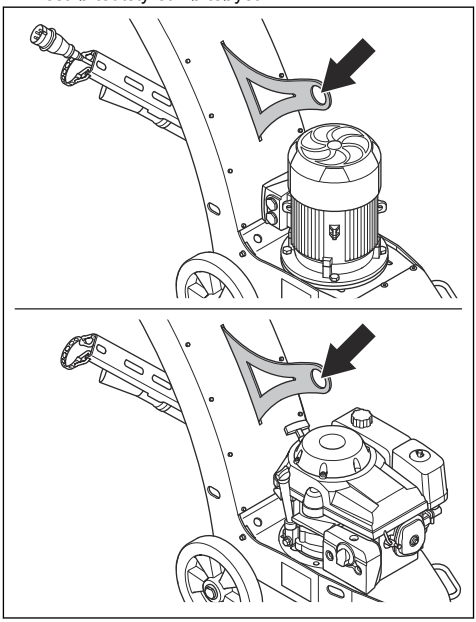

2. Løft produktet på en trygg måte.

Slik fester du produktet til et transportkjøretøy

Produktet har hull som brukes med festestropper for å feste produktet til transportkjøretøyet.

1. Fest festestroppene i hullene.

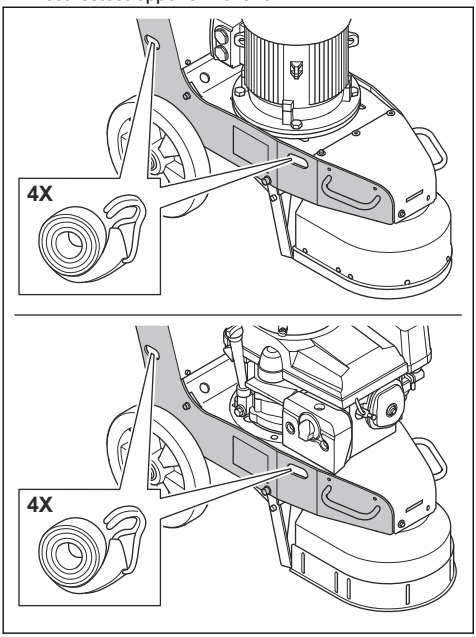

2. Fest stroppene til transportkjøretøyet, og stram dem.

Oppbevaring

OBS: Du må ikke oppbevare produktet utendørs. Alltid oppbevar produktet innendørs.

- Oppbevar produktet på et tørt og frostfritt sted.
- Rengjør produktet og utfør fullstendig service før du setter det til oppbevaring.
- Oppbevar produktet på et låst sted for å hindre tilgang for barn eller personer som ikke er godkjent.
- BG 250 Petrol: Tøm drivstofftanken før du setter produktet til oppbevaring over en lengre periode. Lever drivstoffet hos en returstasjon.
- BG 250 Petrol: Bruk alltid godkjente beholdere for oppbevaring og transport av drivstoff.

Kassering av produktet BG 250



Symbolet indikerer at produktet ikke er husholdningsavfall. Lever produktet til gjenvinning ved hjelp av det lokale innsamlingssystemet for elektrisk og elektronisk utstyr. Dette bidrar til riktig avfallshåndtering ved slutten av levetiden.

Kontakt lokale myndigheter, tjenester for husholdningsavfall, Husqvarna-serviceforhandleren eller utsalgsstedet for informasjon.

Feil avhending kan ha en potensiell negativ effekt på miljøet og menneskers helse på grunn av farlige stoffer.

Kassering av produktet BG 250 Petrol

- Følg lokale gjenvinningsbestemmelser og gjeldende regelverk.
- Kast alle kjemikalier, for eksempel motorolje eller drivstoff, på et servicesenter eller en returstasjon.
- Ikke kast batteriet som husholdningsavfall.
- Når produktet ikke lenger er i bruk, kan du sende det til en Husqvarna-forhandler eller kaste det ved et returpunkt.

Tekniske data

Tekniske data BG 250

	3x400V	1x230V
Frekvensmaskin, Hz	50	60
Motoreffekt, kW/hk	5,5/7,5	3,7/5
Merkestrøm, A	10,5	21,3
Nominell spenning, V	400	230
Vekt, kg/pund	150 / 331	158/349
Slipebredde, mm/tommer	250/10	250/10

	3x400V	1x230V
Slipetrykk, kg/lb	53/117	53/117
Skiverotasjonshastighet, o/min	1970	1950
Diameter på støvslangetilkobling, mm/tommer	75 / 3	75 / 3

Tekniske data BG 250 Petrol

Motoreffekt, kW/hk	7,6/10,2
Vekt, kg/pund	142/313
Slipebredde, mm/tommer	250/10
Slipetrykk, kg/lb	52/115
Skiverotasjonshastighet, o/min	2260
Diameter på støvslangetilkobling, mm/tommer	75 / 3
Drivstofftannkkapasitet	2,1
Oljetankens kapasitet, l	1,1
Gjeldende filterenhet	Ta kontakt med Husqvarna-forhandleren din.

Lydnivåer

	BG 250 3x400V/50	BG 250 1x230V/60	BG 250 Petrol
Støyutslipp [14]			
Lydeffektnivå, målt L_W (dB(A))	97	97	90
Lydnivåer [15]			
Lydtrykknivå ved brukerens øre, L_p(dB (A))	85	85	110
Vibrasjonsnivåer [16]			
Håndtak høyre, m/s^2	1,8		
Håndtak venstre, m/s^2	1,8		

[14] Utslipp av støy i omgivelsene målt som lydeffekt i henhold til EN 60335-2-72. Forventet målingsusikkerhet 2,5 dB (A).

[15] Lydtrykksnivå i henhold til EN 60335-2-72. Forventet målingsusikkerhet 4 dB (A).

[16] Vibrasjonsnivå i henhold til EN 60335-1 og EN 60335-2-72. Rapporterte data for vibrasjonsnivå har en typisk statistisk spredning (standardavvik) på 1 m/s^2. Vibrasjonsverdiene er gyldige for manuell drift.

Erklæring om støy og vibrasjoner

De oppgitte verdiene er innhentet ved laboratorietesting i samsvar med de nevnte direktivene eller standardene og er egnet for sammenligning med de oppgitte verdiene for andre produkter er testet i samsvar med de samme direktivene eller standardene. Disse oppgitte verdiene er ikke egnet for bruk i risikovurderinger, og verdiene målt på individuelle arbeidsplasser kan være høyere. De faktiske eksponeringsverdiene og den faktiske risikoen som en enkeltbruker opplever, er unike og avhenger av måten brukeren jobber på, hvilket materiale produktet brukes med, så vel som av eksponeringstiden, den fysiske tilstanden til brukeren og tilstanden til produktet.

Produktmål

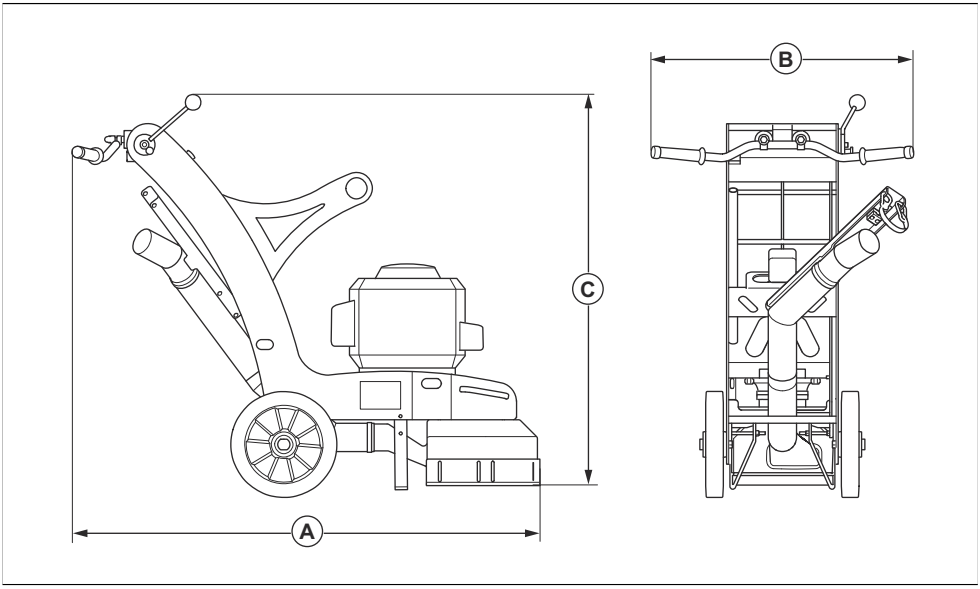

A	Lengde, mm/tommer	1301/51,22
B	Bredde, mm/tommer	458/18,03
C	Høyde, mm/tommer	1106/43,54

EU-samsvarserklæring

Vi, Husqvarna AB, SE-561 82 Huskvarna, Sverige, tlf.:
+46– 36–146500, erklærer på eget ansvar at produktet:

Beskrivelse	Gulvslipemaskin
Merke	Husqvarna
Type/modell	BG 250
ID	Serienumre datert 2025 og senere

fullstendig overholder følgende EU-direktiver og -forskrifter:

Direktiv/regulering	Beskrivelse
2006/42/EF	«angående maskiner»
2014/30/EU	«om elektromagnetisk kompatibilitet»
2011/65/EU	«angående restriksjoner for farlige stoffer»

og at følgende standarder og/eller tekniske spesifikasjoner er anvendt:

EN ISO 12100:2010,

EN 60335-2-72:2012

EN 55014-1:2017

EN 55014-2:2015

EN 61000-3-2:2014

EN 61000-3-11:2000

EN IEC 63000:2018

Partille, 2025-09-08



Christian Nyberg

Seniordirektør, FoU tungt utstyr

Husqvarna AB, Bygg og anleggsdivisjon

Ansvarlig for teknisk dokumentasjon

UK Importer:
Husqvarna UK Ltd
Preston Road, Co. Durham
DL5 6UP

CE

ÍNDICE

Introdução..... 116
Segurança..... 120
Funcionamento..... 126
Manutenção..... 133
Resolução de problemas..... 138
Transporte, armazenamento e eliminação..... 140
Especificações técnicas..... 142
Declaração UE de conformidade..... 144

Introdução

Descrição do produto

O produto é uma máquina de tratamento de pavimentos para superfícies com diferentes durezas. O produto é acionado por um motor elétrico BG 250 ou um motor a gasolina BG 250 Petrol.

Finalidade

O produto é utilizado para retificar superfícies de materiais com diferentes durezas, como pedra natural, terrazzo e betão. Utilize o produto para retificar materiais de cobertura, como cola. O produto é utilizado para a retificação a seco. Utilize o produto apenas em superfícies horizontais e em condições secas. Não utilize o produto para retificar madeira.

O produto é utilizado em operações comerciais por utilizadores profissionais.



ATENÇÃO: Não utilize o produto para outras tarefas.

Vista geral do produto BG 250

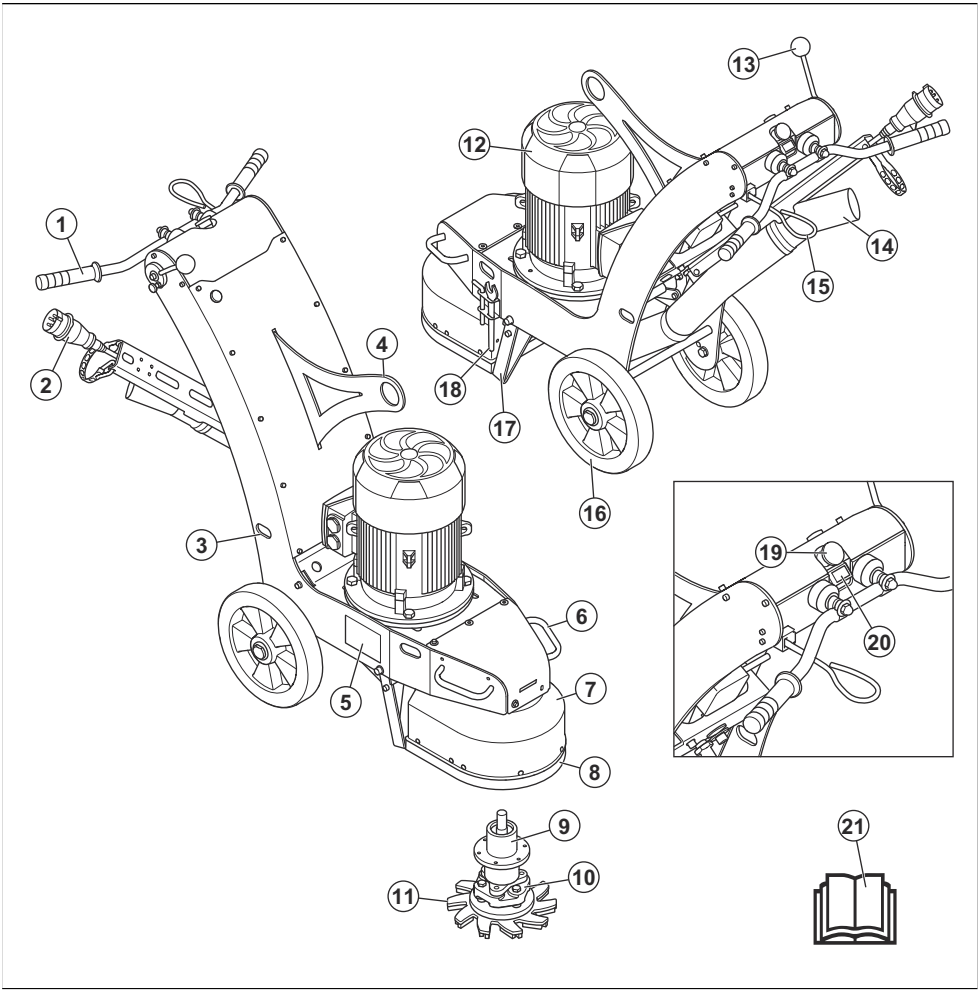

1. Barra de direção
2. Cabo de alimentação com inversor de fase
3. Orifícios para correias
4. Olhal de elevação
5. Etiqueta de tipo
6. Punhos de elevação
7. Tampa coletora de pó
8. Tira de escova
9. Unidade de rolamentos
10. Acoplamento flexível
11. Disco de retificação
12. Motor de retificação
13. Alavanca para o suporte de arranque
14. Ligação para extrator de poeiras
15. Controlo de presença do utilizador (OPC)
16. Roda
17. Suporte de arranque
18. Ferramentas
19. Botão de paragem de emergência
20. Botão Start
21. Manual do utilizador

Vista geral do produto BG 250 Petrol

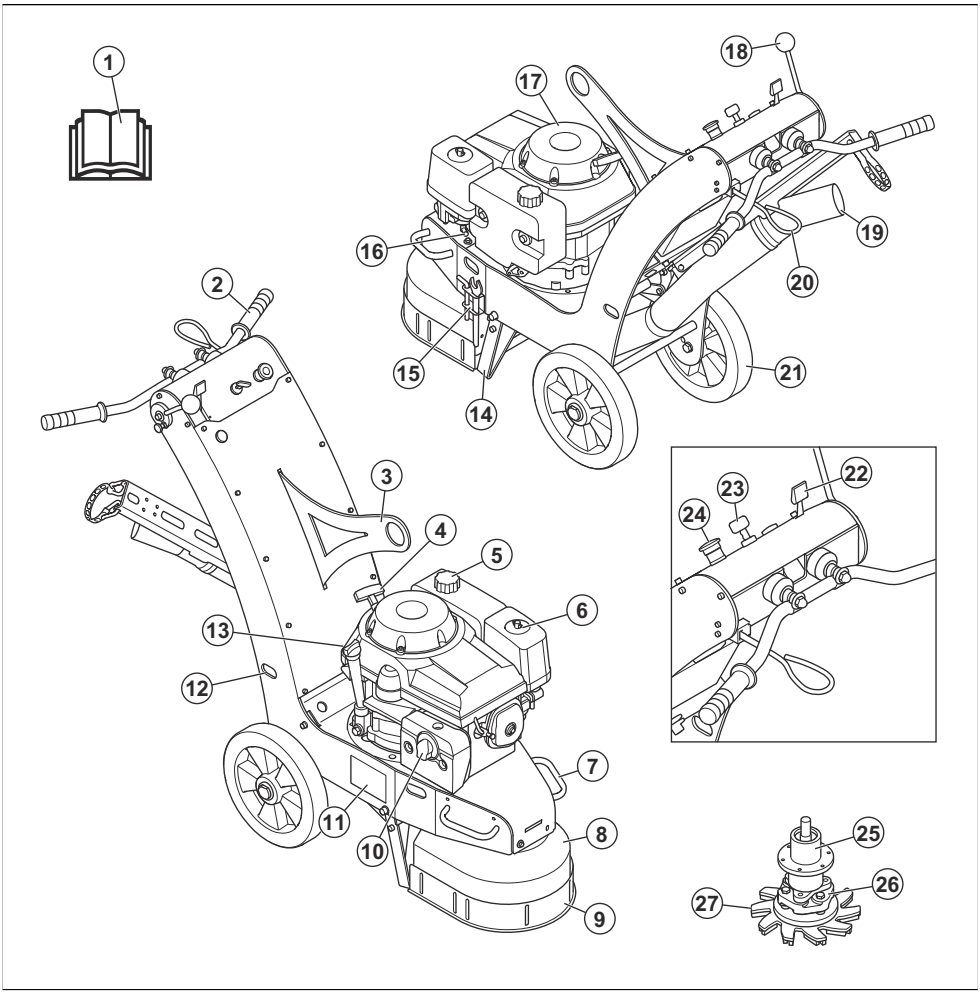

1. Manual do utilizador
2. Barra de direção
3. Olhal de elevação
4. Punho do cabo de arranque
5. Tampa do depósito de combustível
6. Filtro de ar
7. Punhos de elevação
8. Tampa coletora de pó
9. Tira de escova
10. Silenciador
11. Etiqueta de tipo
12. Orifícios para correias
13. Tampa do depósito de óleo
14. Suporte de arranque
15. Ferramentas
16. Válvula de combustível
17. Motor de retificação
18. Alavanca para o suporte de arranque
19. Ligação para extrator de poeiras
20. Controlo de presença do utilizador (OPC)
21. Roda
22. Acelerador
23. Interrutor de arranque do motor
24. Botão de paragem de emergência

25. Unidade de rolamentos
26. Acoplamento flexível
27. Disco de retificação

Símbolos no produto



Aviso: Este produto pode ser perigoso e provocar ferimentos graves ou a morte do utilizador ou de terceiros. Seja cuidadoso e utilize o produto corretamente.



Alta tensão.



Mantenha todas as partes do seu corpo afastadas de superfícies quentes.



Ponto de elevação.



Leia o manual com atenção e certifique-se de que compreende as instruções antes de utilizar o produto.



Utilize uma proteção respiratória aprovada.



Utilize protetores acústicos aprovados.



Utilize proteção ocular aprovada.



Utilize luvas de proteção aprovadas.



Use botas de proteção aprovadas.



O símbolo significa que o produto não é um resíduo doméstico. Para mais informações, consulte *Eliminação do produto BG 250 na página 141*.

CE Este produto está em conformidade com as diretivas aplicáveis da UE.

Nota: Os restantes símbolos/autocolantes existentes no produto dizem respeito a exigências específicas para homologação em alguns países.

Etiqueta de tipo

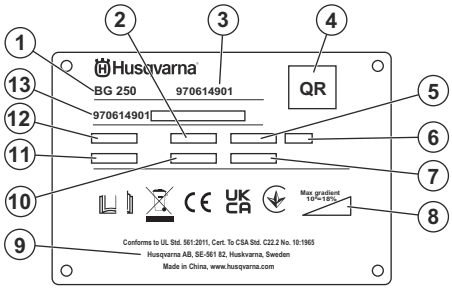

1. Modelo
2. Frequência nominal
3. Número do produto
4. Código QR
5. Potência nominal
6. Classe IP
7. Ano de produção
8. Ângulo máximo de declive
9. Fabricante
10. Peso do produto
11. Corrente nominal
12. Tensão nominal
13. Número de série (HID)

Danos no produto

Não somos responsáveis por danos no nosso produto se:

- o produto tiver sido incorretamente reparado.
- o produto tiver sido reparado com peças que não sejam do fabricante ou que não sejam aprovadas pelo fabricante.
- o produto tiver um acessório que não seja do fabricante ou que não seja aprovado pelo fabricante.
- o produto não tiver sido reparado por um centro de assistência autorizado ou por uma autoridade aprovada.

Definições de segurança

Os avisos, as precauções e as notas são utilizados para indicar partes especialmente importantes do manual.



ATENÇÃO: Utilizado no caso de existir risco de ferimento ou morte para o utilizador ou transeuntes, se não forem respeitadas as instruções do manual.



CUIDADO: Utilizado se existir risco de danos para o produto, para outros materiais ou para a área adjacente, se não forem respeitadas as instruções do manual.

Nota: Utilizado para disponibilizar informações adicionais necessárias numa determinada situação.

Instruções de segurança gerais



ATENÇÃO: Leia as instruções de aviso que se seguem antes de utilizar o produto.

- Se o utilizador não for cuidadoso ou se o produto for utilizado de forma incorreta, este produto é uma ferramenta perigosa. Este produto pode provocar ferimentos graves ou a morte do utilizador ou terceiros. Antes de utilizar o produto, é necessário ler e compreender o conteúdo deste manual do utilizador.
- Este produto não se destina a ser utilizada por pessoas (incluindo crianças) com capacidades físicas, sensoriais ou mentais reduzidas ou falta de experiência e conhecimentos.
- Guarde todas as instruções e avisos.
- Cumpra todas as leis e regulamentos aplicáveis.
- O utilizador e a entidade patronal do utilizador têm de conhecer e evitar os riscos durante o funcionamento do produto.
- Não permita que o produto seja utilizado por pessoas que não tenham lido e compreendido o conteúdo do manual do utilizador.
- Não utilize o produto a menos que tenha recebido formação prévia. Certifique-se de que todos os utilizadores receberam formação.
- Não deixe uma criança utilizar o produto.
- Permita a utilização do produto apenas a pessoas autorizadas.
- O utilizador é responsável por acidentes que ocorrem a terceiros ou à respetiva propriedade.
- Não utilize o produto se estiver cansado, doente ou sob a influência de álcool, drogas ou medicamentos.
- Seja sempre cuidadoso e use o seu senso comum.
- Este produto produz um campo eletromagnético durante o funcionamento. Em determinadas circunstâncias, este campo pode interferir com o funcionamento de implantes médicos ativos ou passivos. Para diminuir o risco de ferimentos graves ou fatais, recomendamos que os portadores de implantes médicos consultem o seu médico e o fabricante do implante antes de utilizar este produto.
- Mantenha o produto limpo. Certifique-se de que pode ler claramente os sinais e os autocolantes.
- Não utilize o produto se este estiver danificado.
- Não efetue modificações neste produto.
- Não utilize o produto se existir a possibilidade de outras pessoas terem efetuado modificações no mesmo.

Instruções de segurança para funcionamento



ATENÇÃO: Leia as instruções de aviso que se seguem antes de utilizar o produto.

- Utilize equipamento de proteção pessoal. Consulte *Equipamento de proteção pessoal na página 122*.
- A sobre-exposição a vibrações pode provocar lesões arteriais ou nervosas a pessoas com má circulação sanguínea. Procure assistência médica se sentir sintomas de sobre-exposição a vibrações. Exemplos desses sintomas são entorpecimento, ausência de tato, comichões, pontadas, dor, ausência ou redução da força normal, mudanças na cor da pele ou na sua superfície. Estes sintomas surgem normalmente nos dedos, nas mãos ou nos pulsos.
- Não utilize o produto sem que todas as coberturas de proteção estejam instaladas.
- Certifique-se de que sabe como parar o motor rapidamente em caso de emergência.
- BG 250: Antes de se afastar do produto, pare o motor e desligue o cabo de alimentação. Certifique-se de que não existe risco de arranque acidental.
- BG 250 Petrol: Antes de se afastar do produto, pare o motor. Certifique-se de que não existe risco de arranque acidental.
- Mantenha-se afastado de áreas onde o produto possa provocar ferimentos.
- Certifique-se de que a roupa, os cabelos compridos e as joias não ficam presos nas peças móveis.
- Certifique-se de que está numa posição segura e estável durante o funcionamento.
- Utilize o produto apenas em superfícies horizontais.
- Não utilize o produto, a menos que consiga obter ajuda em caso de acidente.

- Utilize sempre acessórios aprovados. Para obter mais informações, contacte o seu distribuidor Husqvarna.
- Se ocorrerem vibrações no produto ou o nível de ruído do produto for invulgarmente elevado, desligue o produto imediatamente. Examine se o produto apresenta sinais de danos. Repare os danos ou solicite a reparação numa oficina aprovada.
- BG 250 Petrol: Durante e após a utilização, não toque no silenciador até que a respetiva temperatura tenha diminuído. Existe o risco de queimaduras.
- BG 250 Petrol: Mantenha as pessoas e objectos afastados do escape quente do silenciador.
- Ligue o produto apenas se este tiver a tira de escova instalada. A tira de escova tem de ficar justa à superfície, especialmente durante operações em superfícies secas.
- Certifique-se de que a tira de escova está limpa e de que não está danificada. Substitua uma tira de escova danificada.
- Ligue o produto a um extrator de poeiras para a remoção da poeira.
- Não puxe a mangueira do extrator de poeiras. O produto pode cair e provocar ferimentos ou danos.
- Mantenha o extrator de poeiras ligado até que o motor pare completamente.
- Certifique-se de que o cabeçal de trituração não está em contacto com a superfície quando ligar o produto.
- Utilize o produto apenas pela parte de trás e com as mãos na barra de direção.
- Certifique-se de que não existe massa lubrificante ou óleo nos punhos.
- Mantenha sempre as 2 rodas no solo durante a operação.

Segurança contra poeiras

ATENÇÃO: Leia as instruções de aviso que se seguem antes de utilizar o produto.

- O funcionamento do produto pode provocar a libertação de poeiras para o ar. As poeiras podem provocar ferimentos graves e problemas de saúde permanentes. O pó de sílica é considerado nocivo por várias autoridades. Estes são alguns exemplos de problemas de saúde:
  - As doenças pulmonares fatais, bronquite crónica, silicose e fibrose pulmonar
  - Cancro
  - Malformações congénitas
  - Inflamação da pele
- Utilize o equipamento correto para diminuir a quantidade de poeiras e fumos no ar e para diminuir a poeira no equipamento de trabalho, vestuário, partes do corpo e superfícies. Exemplos de controlos são os sistemas de recolha de pó e os jatos de água para captar a poeira. Sempre que possível, reduza a poeira na fonte. Certifique-se de que o equipamento está instalado e é utilizado corretamente e de que é efetuada a manutenção regular.
- Utilize proteção respiratória aprovada. Certifique-se de que a proteção respiratória é aplicável aos materiais perigosos na área de trabalho.
- Certifique-se de que o fluxo de ar na área de trabalho é suficiente.
- Se possível, aponte o escape do produto para onde não possa provocar a libertação de poeiras para o ar.

Segurança de ruído

ATENÇÃO: Leia as instruções de aviso que se seguem antes de utilizar o produto.

- Os níveis de ruído elevados e a exposição prolongada ao ruído podem provocar perda da capacidade auditiva.
- Para manter o nível de ruído no mínimo, efetue a manutenção e utilize o produto conforme indicado no manual do utilizador.
- Utilize protetores acústicos aprovados enquanto utiliza o produto.
- Verifique se ouve os sinais de aviso e vozes quando está a utilizar os protetores acústicos. Retire os protetores acústicos quando o produto estiver parado, salvo se for necessária proteção auditiva para o nível de ruído na área de trabalho.

Segurança dos gases de escape

ATENÇÃO: Leia as instruções de aviso que se seguem antes de utilizar o produto.

- Os gases de escape do motor contêm monóxido de carbono, que é um gás inodoro, tóxico e altamente perigoso. Respirar monóxido de carbono pode provocar a morte. Uma vez que o monóxido de carbono é inodoro e não é visível, não é possível detetá-lo. Um sintoma de envenenamento por monóxido de carbono é a tontura, mas é possível que uma pessoa fique inconsciente, sem aviso, se a quantidade ou a concentração de monóxido de carbono for suficiente.
- Os gases de escape também contêm hidrocarbonetos não queimados, incluindo benzeno. A inalação prolongada pode causar problemas de saúde.
- Os gases de escape que pode ver ou cheirar também contêm monóxido de carbono.
- Não utilize um produto com motor de combustão em espaços interiores ou em áreas que não tenham um fluxo de ar suficiente.
- Não respire os gases de escape.

- Certifique-se de que o fluxo de ar no local de trabalho é suficiente. Isto é muito importante quando utiliza o produto em valas ou outras áreas de trabalho pequenas onde os gases de escape se podem facilmente acumular.

Equipamento de proteção pessoal

ATENÇÃO: Leia as instruções de aviso que se seguem antes de utilizar o produto.

- Utilize sempre equipamento de proteção pessoal adequado quando utilizar o produto. O equipamento de proteção pessoal não elimina o risco de ferimentos. O equipamento de proteção pessoal diminui a gravidade dos ferimentos em caso de acidente. Obtenha ajuda junto do seu distribuidor para selecionar o equipamento certo.
- Utilize proteção ocular aprovada enquanto utiliza o produto.
- Não utilize roupas largas, pesadas ou não apropriadas. Utilize roupas que lhe confiram liberdade de movimentos.
- Utilize luvas de proteção aprovadas que permitam segurar firmemente e evitem a irritação da pele.
- Utilize um capacete de proteção aprovado.
- Utilize sempre proteção auditiva aprovada enquanto opera o produto. A exposição prolongada a ruído pode causar perda da capacidade auditiva.
- O produto cria poeiras e fumos que contêm químicos perigosos. Utilize proteção respiratória aprovada.
- Utilize botas com biqueira de aço e sola antiderrapante.
- Certifique-se de que tem um kit de primeiros socorros por perto.
- Podem ocorrer faíscas ao utilizar o produto. Certifique-se de que tem um extintor de incêndio por perto.

Extintor de incêndio

- Mantenha um extintor de incêndio próximo durante o funcionamento.
- Utilize um extintor de incêndio de pó químico ou um extintor de incêndio de dióxido de carbono.

Segurança na área de trabalho

ATENÇÃO: Leia as instruções de aviso que se seguem antes de utilizar o produto.

- Durante o funcionamento, mantenha as outras pessoas afastadas da área apresentada na ilustração abaixo. O utilizador tem de ter muito cuidado ao movimentar-se nesta área durante o funcionamento.

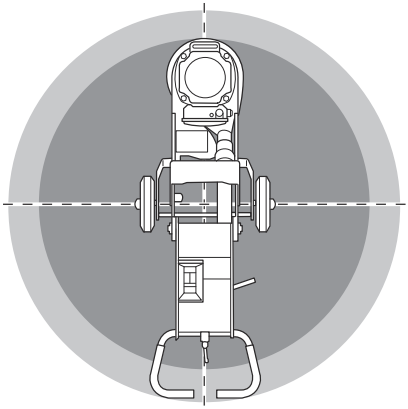

- Não utilize o produto com nevoeiro, chuva, ventos fortes, frio, risco de relâmpagos ou outras más condições meteorológicas. A utilização do produto em más condições meteorológicas ou em locais húmidos pode ter um efeito negativo na capacidade de discernimento. As más condições meteorológicas podem resultar em condições de trabalho perigosas.
- Não utilize o produto em zonas onde possam ocorrer incêndios ou explosões.
- Mantenha as crianças, as pessoas presentes e os animais afastados da área de trabalho e a uma distância segura do produto.
- Certifique-se de que se encontram na área de trabalho apenas pessoas autorizadas.
- Mantenha a área de trabalho limpa e suficientemente iluminada.
- Remova objetos como parafusos, fios e pedras da área de trabalho antes de utilizar o produto.
- Certifique-se de que não existem cabos ou mangueiras no sentido de funcionamento do produto.
- Certifique-se de que existe um fluxo de ar suficiente na área de trabalho.

Segurança elétrica

ATENÇÃO: Existe sempre um risco de choque durante a utilização de produtos elétricos. Não utilize o produto em condições climatéricas adversas. Não toque em para-raios e objetos metálicos. Utilize sempre o produto da forma descrita neste manual do utilizador para evitar ferimentos.

CUIDADO: O produto cumpre os requisitos da norma EN 61000-3-11 e está sujeito a ligações condicionais à rede elétrica. Para estar em conformidade com a norma EN 61000-3-11, o produto apenas

deve ser ligado a uma alimentação de impedância do sistema: Zmax = 0,028 Ω ou menos. Antes de ligar o produto à rede de alimentação pública, consulte a autoridade local da fonte de alimentação para garantir que a rede de alimentação cumpre os requisitos acima.



ATENÇÃO: Utilize sempre uma fonte de alimentação com dispositivo diferencial residual (DDR). Um DDR diminui o risco de choque elétrico.



ATENÇÃO: Alta tensão. Existem peças não protegidas na unidade de alimentação. Desligue sempre a ficha de alimentação antes de abrir a porta da caixa elétrica.



CUIDADO: A fonte de alimentação do produto ou gerador tem de ser suficiente e estável para garantir que o motor funciona sem problemas. Uma tensão incorreta faz com que o consumo de energia e a temperatura do motor aumentem até o circuito de segurança disparar. A dimensão do cabo de alimentação tem de estar em conformidade com os regulamentos nacionais e locais. A dimensão da tomada de parede deve estar em conformidade com a amperagem da tomada elétrica e do cabo de extensão do produto.

Se a rede elétrica tiver um sistema de resistência superior, pode ocorrer uma pequena queda de tensão quando o produto é ligado. Isto pode afetar o funcionamento de outros produtos como, por exemplo, provocar cintilação da iluminação.

- Certifique-se de que a tensão de alimentação, do fusível e da rede elétrica correspondem ao valor de tensão indicado na etiqueta de tipo do produto.
- Desligue sempre o produto antes de desligar a ficha de alimentação.
- Não utilize o produto se o cabo ou a ficha de alimentação estiverem danificados. Entregue-o a um centro de assistência aprovado para reparação. Um cabo de alimentação danificado pode provocar ferimentos graves e fatais.
- Utilize o cabo de alimentação de forma correta. Não utilize o cabo de alimentação para deslocar, puxar ou desligar o produto. Segure pela ficha de alimentação para desligar o cabo de alimentação. Não puxe o cabo de alimentação.
- Não utilize o produto em água com profundidade suficiente para molhar o equipamento do produto. O equipamento pode ficar danificado e o produto pode ficar eletrificado e provocar ferimentos.
- Não coloque mais humidade no sistema que a fornecida pelo sistema de água. Mantenha o produto afastado da exposição à chuva. A água que entra no produto aumenta o risco de choque elétrico.
- Desligue sempre o cabo de alimentação antes de ligar ou desligar a ligação do cabo do motor e o invólucro elétrico.

Instruções do produto com ligação à terra



ATENÇÃO: A ligação incorreta pode resultar em choques elétricos. Consulte um eletricista aprovado caso não tenha a certeza de que a tomada dispõe de uma ligação adequada à terra.

Não efetue modificações na ficha de alimentação que alterem as respetivas especificações de fábrica. Se a ficha de alimentação ou o cabo de alimentação estiverem danificados ou tiverem de ser substituídos, contacte a sua oficina Husqvarna aprovada. Respeite os regulamentos e legislações locais.

Se não compreender totalmente as instruções sobre produtos com ligação à terra, contacte um eletricista aprovado.

Utilize apenas cabos de extensão de ligação à terra para exteriores com fichas de ligação à terra e tomada de ligação à terra compatível com a ficha de alimentação do produto.

O produto possui um cabo de alimentação e uma ficha de alimentação com ligação à terra. Ligue sempre o produto a uma tomada de alimentação com ligação à terra. Isto diminui o risco de choque elétrico.

Não utilize adaptadores elétricos com o produto.

Cabos de extensão

- Utilize apenas cabos de extensão aprovados com comprimento suficiente.
- O valor nominal no cabo de extensão tem de ser igual ou superior ao valor indicado na etiqueta de tipo do produto.
- Utilize cabos de extensão com ligação à terra.
- Ao utilizar o produto em espaços exteriores, utilize um cabo de extensão adequado para utilização em espaços exteriores. Isto diminui o risco de choque elétrico.
- Mantenha a ligação ao cabo de extensão seca e afastada do chão.
- Mantenha o cabo de extensão afastado de fontes de calor, óleo, arestas afiadas ou peças em movimento. Um cabo danificado aumenta o risco de choque elétrico.
- Certifique-se de que o cabo de extensão está em bom estado e não apresenta danos.

- Não utilize o cabo de extensão se este estiver enrolado. Isto pode fazer com que o cabo de extensão aqueça demasiado.
- Certifique-se de que o cabo de extensão não fica no caminho do produto durante o funcionamento.

Dispositivos de segurança no produto

ATENÇÃO: Leia as instruções de aviso que se seguem antes de utilizar o produto.

- Não utilize um produto com dispositivos de segurança danificados ou que não funcionem corretamente.
- Verifique regularmente os dispositivos de segurança. Se os dispositivos de segurança estiverem danificados ou não funcionarem corretamente, contacte o seu distribuidor com assistência técnica Husqvarna.
- Não realize modificações aos dispositivos de segurança.

Botão de paragem de emergência

O botão de paragem de emergência é utilizado para desligar rapidamente o motor.

Verificar o botão de paragem de emergência

1. Rode o botão de paragem de emergência para a direita para se certificar de que o botão de paragem de emergência se encontra desativado.

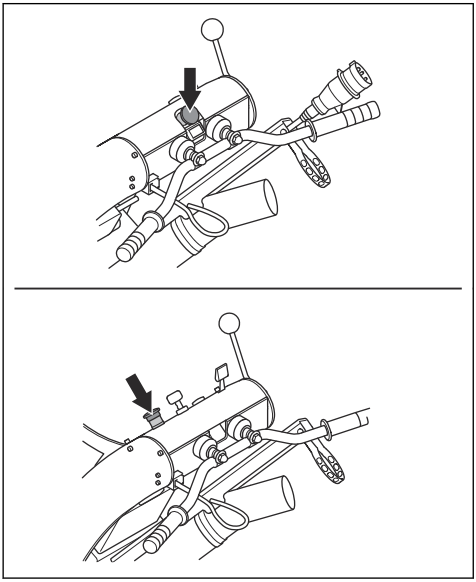

2. Ligue o produto. Consulte *Ligar o produto BG 250 na página 131*.
3. Pressione o botão de paragem de emergência.
4. Certifique-se de que o motor para.
5. Rode o botão de paragem de emergência para a direita para desativar.

Controlo de presença do utilizador (OPC)

Quando o OPC é ativado, o motor para. Consulte *Verificar o controlo de presença do utilizador na página 124*.

Verificar o controlo de presença do utilizador

1. Ligue o produto. Consulte *Ligar o produto BG 250 na página 131* ou *Ligar o produto BG 250 Petrol na página 131*.
2. Remova a chave do OPC. Se o motor não parar em 3 segundos, contacte uma oficina Husqvarna aprovada.

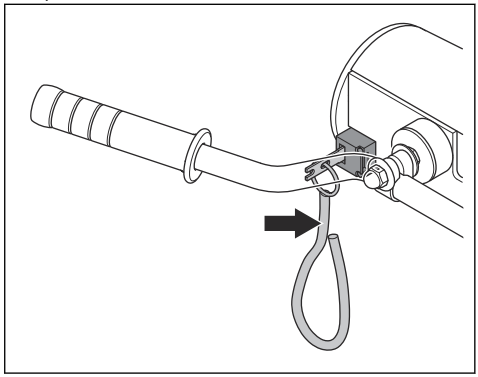

Silenciador

O silenciador mantém o mais baixo nível de ruído possível e afasta os gases de escape do utilizador.

Não utilize o produto se o silenciador estiver danificado ou estiver em falta. Um silenciador danificado aumenta o nível de ruído e o risco de incêndio.

ATENÇÃO: O silenciador fica muito quente durante e após a utilização e quando o motor funciona ao ralenti. Tenha cuidado junto de materiais inflamáveis e/ou vapores para evitar incêndios.

Verificar o silenciador

- Examine o silenciador regularmente para se certificar de que está bem fixo e não está danificado.

Segurança no manuseamento do combustível

ATENÇÃO: Leia as instruções de aviso que se seguem antes de utilizar o produto.

- O combustível é inflamável e os vapores são explosivos. Tenha cuidado com o combustível para evitar ferimentos, incêndios e explosões.
- Não respire os gases do combustível. Os gases do combustível são venenosos e podem provocar lesões. Certifique-se de que o fluxo de ar é suficiente.
- Não retire a tampa do depósito de combustível nem encha o depósito de combustível com o motor em funcionamento.
- Certifique-se de que o motor está frio antes de reabastecer.
- Não abasteça combustível numa área interior. O fluxo de ar insuficiente pode provocar ferimentos ou morte devido a asfixia ou envenenamento por monóxido de carbono.
- Não fume perto de combustível ou do motor.
- Não coloque objetos quentes perto do combustível ou do motor.
- Não encha o depósito de combustível junto a faíscas ou chamas.
- Antes de reabastecer, abra lentamente a tampa do depósito de combustível e liberte a pressão com cuidado.
- O combustível na pele pode provocar ferimentos. Se o combustível entrar em contacto com a pele, use sabão e água para o remover.
- Se derramar combustível na sua roupa, troque de roupa imediatamente.
- Não encha totalmente o depósito de combustível. O calor provoca a expansão do combustível. Mantenha um espaço na parte superior do depósito de combustível.
- Aperte completamente a tampa de depósito de combustível. Se a tampa de depósito de combustível não estiver apertada, existe um risco de incêndio.
- Antes de ligar o produto, coloque-o a uma distância mínima de 3 m/10 pés do local onde reabasteceu.
- Não ligue o produto se existir combustível ou óleo do motor sobre o produto. Remova o combustível e o óleo de motor indesejados e deixe o produto secar antes de ligar o motor.
- Examine regularmente o motor quanto a fugas. Se existirem fugas no sistema de combustível, não ligue o motor até que as fugas estejam reparadas.
- Não utilize os dedos para examinar o motor quanto a fugas.
- Guarde o combustível apenas em recipientes aprovados.
- Quando o produto e o combustível estiverem armazenados, certifique-se de que o combustível e os gases do combustível não podem provocar danos.
- Drene o combustível para um recipiente aprovado numa zona exterior e afastado de faíscas e chamas.

Instruções de segurança para manutenção



ATENÇÃO: Leia as instruções de aviso que se seguem antes de utilizar o produto.

- Utilize equipamento de proteção pessoal. Consulte *Equipamento de proteção pessoal na página 122*.
- Realize apenas tarefas de manutenção indicadas neste manual do utilizador. A restante manutenção deve ser realizada por uma oficina aprovada.
- Informe sempre o pessoal de assistência se o produto tiver sido utilizado com materiais perigosos.
- Se a manutenção não for realizada de forma correta e regular, o risco de ferimentos e danos no produto aumenta.
- Limpe o produto para remover materiais perigosos antes de efetuar a manutenção.
- Limpe o produto durante a manutenção se existir acumulação de poeiras.
- Antes de efetuar a manutenção, pare o produto e evite arranques acidentais:
  - BG 250: Desligue o motor, puxe o controlo de presença do utilizador para fora e desligue a ficha de alimentação.
  - BG 250 Petrol: Pare o motor e puxe o controlo de presença do utilizador para fora.
- Efetue a manutenção do produto em solo estável e nivelado.
- Não modifique o produto. As alterações no produto que não sejam aprovadas pelo fabricante podem provocar ferimentos graves ou morte.
- Substitua as peças danificadas, gastas ou partidas.
- Utilize sempre acessórios e peças sobresselentes originais. Os acessórios e as peças sobresselentes que não sejam aprovados pelo fabricante podem provocar ferimentos graves ou morte.
- Após a manutenção, verifique o nível de vibração no produto. Se não estiver correto, contacte uma oficina aprovada.
- Leve o produto regularmente a uma oficina aprovada para realizar a manutenção.

Introdução

ATENÇÃO: Antes de utilizar o produto, tem ler e compreender o capítulo sobre segurança.

Antes de utilizar o produto

1. Leia o manual do utilizador com atenção e certifique-se de que compreende as instruções.
2. Use equipamento de proteção pessoal. Consulte *Equipamento de proteção pessoal na página 122*.
3. Certifique-se de que se encontram na área de trabalho apenas pessoas autorizadas.
4. Efetue a manutenção diária. Consulte *Esquema de manutenção na página 133*.
5. Certifique-se de que o produto está corretamente montado e de que não está danificado.
6. Coloque o produto na área de trabalho. Certifique-se de que a superfície está nivelada. Certifique-se de que o transporte do produto para e na área de trabalho é realizado de forma segura e correta. Consulte *Transporte na página 140*.
7. Certifique-se de que existem ferramentas diamantadas no cabeçal de retificação e de que estas se encontram firmemente fixadas.
8. Ligue um extrator de poeiras ao produto. Consulte *Ligar um extrator de poeiras na página 127*.
9. BG 250: Ligue o produto a uma fonte de alimentação. Consulte *Ligar o produto a uma fonte de alimentação BG 250 na página 127*.
10. BG 250 Petrol: Encha o depósito de combustível. Consulte *Encher o depósito de combustível BG 250 Petrol na página 127*.
11. BG 250 Petrol: Verifique o nível do óleo. Consulte *Verificar o nível do óleo (BG 250 Petrol) na página 136*.
12. BG 250: Certifique-se de que sabe qual é o sentido de rotação do motor. Consulte *Verificar o sentido de rotação do motor BG 250 na página 130*.

Discos de retificação

Existem diversos tipos de discos de retificação para o produto. Selecione os discos de retificação corretos para a superfície. Fale com o seu centro de assistência autorizado ou aceda a www.husqvarnacp.com para selecionar o disco de retificação correto.

Substituir o disco de retificação

ATENÇÃO: Para BG 250, desligue sempre a ficha de alimentação antes de substituir o disco de retificação para evitar arranques acidentais.

ATENÇÃO: Use luvas de proteção, uma vez que o disco de retificação podem ficar muito quente.

ATENÇÃO: Utilize proteção respiratória aprovada quando substituir o disco de retificação. As poeiras que se encontram no cabeçal de retificação são perigosas para a sua saúde.

ATENÇÃO: Utilize o extrator de poeiras quando substituir o disco de retificação. O extrator de poeiras irá reduzir as poeiras que podem provocar problemas de saúde.

1. Pare o produto e para BG 250 desligue a ficha de alimentação.
2. Segure na barra de direção e incline o produto para trás. Incline o produto até este estar no solo.

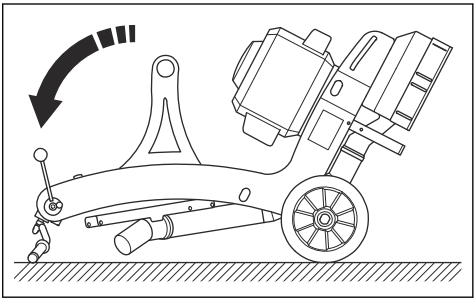

ATENÇÃO: Certifique-se de que o produto se encontra numa posição estável antes de substituir o disco de retificação.

3. Bloqueie o disco de retificação ou o disco de debulha múltipla e remova os 4 parafusos.

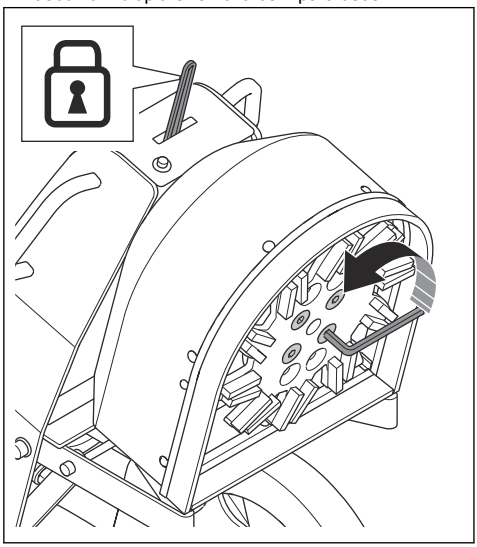

4. Remova o disco de retificação ou o disco de debulha múltipla da placa adaptadora.
5. Instale um novo disco de retificação ou disco de debulha múltipla na placa adaptadora.
6. Instale e aperte os 4 parafusos. Verifique regularmente os parafusos para se certificar de que estão apertados.
7. Eleve cuidadosamente o produto com a barra de direção para baixar o produto até à posição de funcionamento.

Ligar um extrator de poeiras

ATENÇÃO: Não utilize o extrator de poeiras se a respetiva mangueira estiver danificada. Tal aumenta o risco de inalação de poeiras perigosas para a sua saúde. Use proteção respiratória, ocular e luvas aprovadas.

1. Examine a mangueira do extrator de poeiras quanto à existência de danos.
2. Certifique-se de que os filtros do extrator de poeiras se encontram intactos e limpos.
3. Ligue a mangueira do extrator de poeiras à ligação para extrator de poeiras.

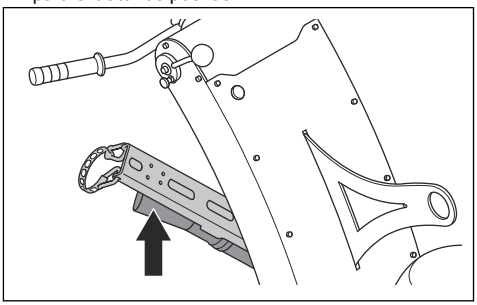

Ligar o produto a uma fonte de alimentação BG 250

1. Ligue a ficha de alimentação do produto ao cabo de extensão aplicável.

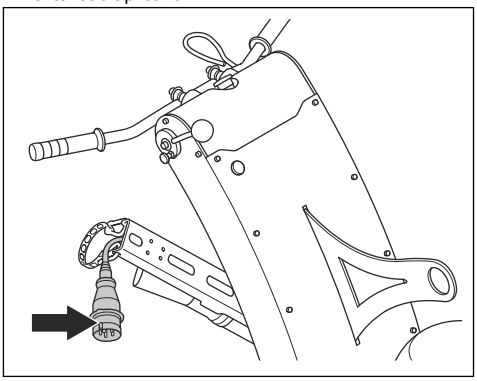

2. Ligue o cabo de extensão a uma tomada de alimentação.

CUIDADO: Quando o produto está ligado a um extrator de poeiras, este tem de estar ligado a uma fonte de alimentação trifásica.

Encher o depósito de combustível BG 250 Petrol

Se disponível, utilize gasolina com base em alquilatos/ecológica. Se não estiver disponível gasolina com base em alquilatos/ecológica, utilize gasolina sem chumbo de boa qualidade ou gasolina com chumbo com um índice de octanas de pelo menos 90.

CUIDADO: Não utilize gasolina com um índice de octanas inferior a 90 RON (87 AKI). Caso contrário, pode causar danos no produto.

1. Abra a tampa do depósito de combustível devagar para libertar a pressão.
2. Encha lentamente com um recipiente de combustível. Se derramar combustível, retire-o com um pano e deixe o combustível restante secar.
3. Limpe bem à volta da tampa do depósito de combustível.
4. Aperte completamente a tampa de depósito de combustível. Se a tampa de depósito de combustível não estiver apertada, existe um risco de incêndio.
5. Desloque o produto a uma distância mínima de 3 m (10 pés) da posição onde abasteceu o depósito antes de começar.

Acelerador BG 250 Petrol

O acelerador tem 3 posições disponíveis:

- Posição de paragem (A).
- Posição de arranque/posição de estrangular (B).
- Posição de funcionamento (C).

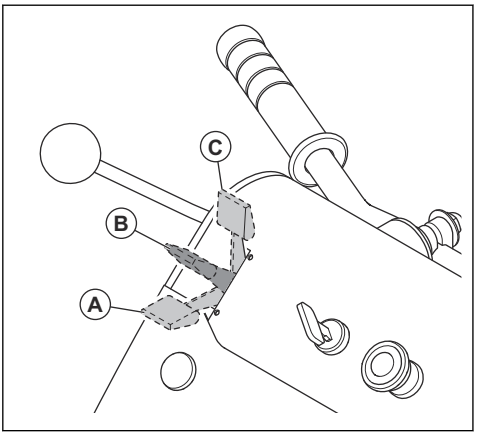

ATENÇÃO: Coloque sempre o acelerador na posição de paragem (A) quando parar o produto para evitar arranques acidentais.

Alterar a posição das rodas

As rodas podem ter 2 posições na estrutura. O orifício superior (A) é utilizado quando um disco de retificação é instalado. O orifício mais abaixo (B) é utilizado quando as ferramentas de bujardamento são instaladas.

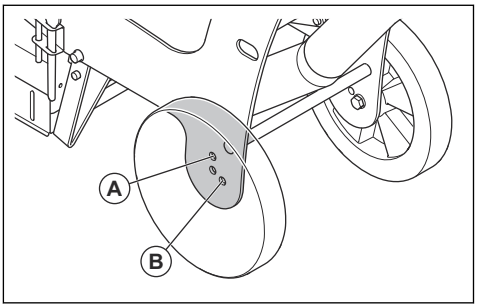

1. Remova os parafusos, as anilhas e a roda da estrutura.

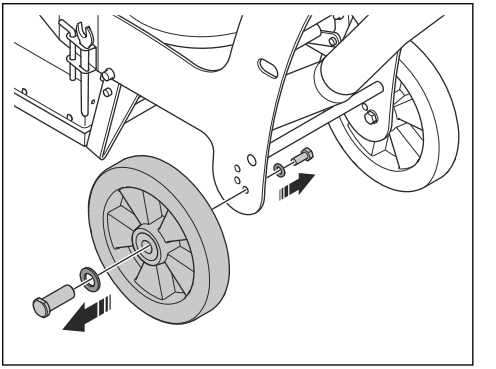

2. Instale na sequência inversa no orifício correto na estrutura.
3. Efetue o mesmo procedimento no lado oposto do produto.

Velocidade de operação

Se o produto for utilizado num novo tipo de superfície, defina inicialmente a velocidade para 70%. Se o operador conhecer o tipo de superfície, a velocidade pode ser ajustada.

Utilizar o produto com as ferramentas de bujardamento

CUIDADO: Utilize sempre o suporte de arranque LONGO quando o produto não se encontrar em funcionamento. O acoplamento flexível pode ficar danificado.

O nível de vibração aumenta quando são instalados acessórios das ferramentas de bujardamento ou lâminas no produto. A vida útil das peças de desgaste pode ser reduzida quando utilizar ferramentas de bujardamento ou lâminas. Efetue a respetiva manutenção diária para garantir o máximo desempenho.

1. Instale as ferramentas de bujardamento. Consulte *Instalar e remover as ferramentas de bujardamento na página 129*.
2. Reduza a velocidade de funcionamento.
   a) Para BG 250, substitua as polias. Consulte *Substituir as polias BG 250 na página 135*.
   b) Para BG 250 Petrol, ajuste o acelerador. Consulte *Acelerador BG 250 Petrol na página 128*.
3. Substitua o suporte de arranque pelo suporte de arranque LONGO. Consulte *Instalar o suporte de arranque LONGO na página 129*.
4. Se não tiver disponível o suporte de arranque LONGO, efetue um destes passos quando parar o funcionamento.
   a) Para BG 250, incline o produto para trás até a barra de direção entrar em contato com o pavimento.
   b) Para BG 250 Petrol, remova as ferramentas de bujardamento. O BG 250 Petrol não deve ser inclinado durante um longo período de tempo.
   c) Quando os acessórios das ferramentas de bujardamento ou as lâminas estão instalados, o nível de vibração aumenta.

Instalar e remover as ferramentas de bujardamento

1. Segure na barra de direção e incline o produto para trás. Incline o produto até este estar no solo.

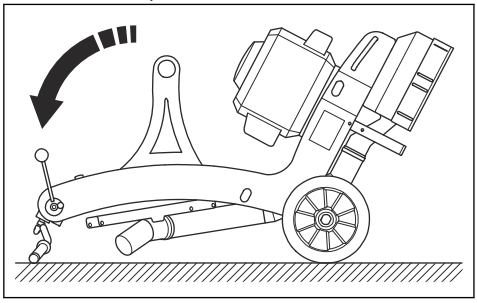

2. Instale as ferramentas de bujardamento na placa.
3. Aperte o parafuso com um binário de 60 Nm.
4. Remova as ferramentas de bujardamento na sequência inversa.

Instalar a tampa das ferramentas de bujardamento

A tampa das ferramentas de bujardamento é um acessório.

1. Coloque a tampa das ferramentas de bujardamento na tampa coletora de pó.

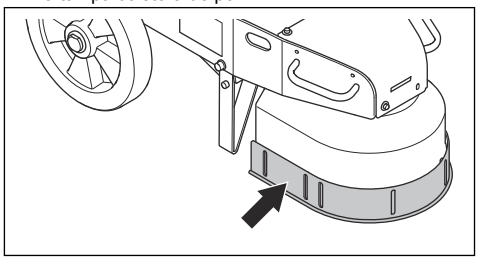

2. Instale os 4 parafusos, as 4 anilhas e as 4 contraporcas.
3. Pressione a tampa para baixo até entrar em contato com a superfície e aperte os 4 parafusos.

Instalar o suporte de arranque LONGO

O suporte de arranque LONGO é um acessório.

1. Remova os parafusos, as anilhas e o suporte de arranque do produto.

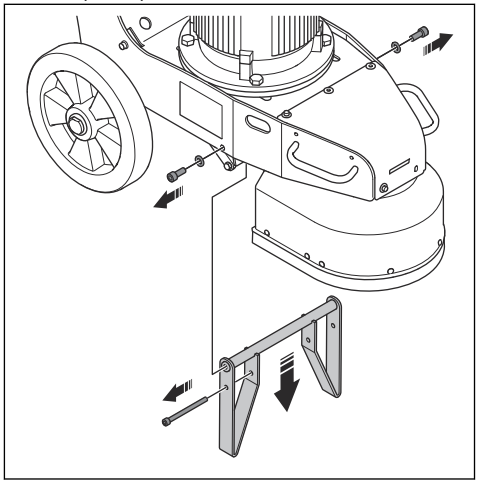

2. Instale o suporte de arranque LONGO, as anilhas e os parafusos no produto.

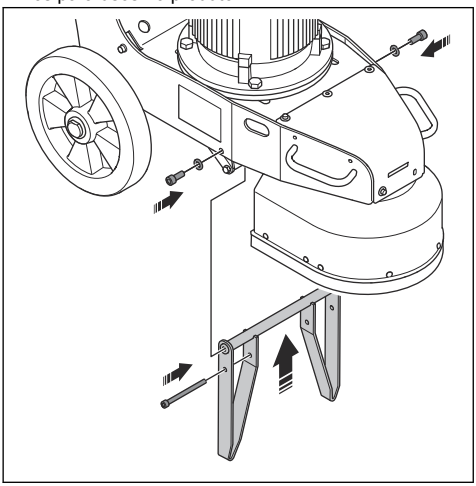

Verificar o sentido de rotação do motor BG 250

1. Empurre a alavanca do suporte de arranque (A) para trás para elevar as ferramentas diamantadas da superfície.

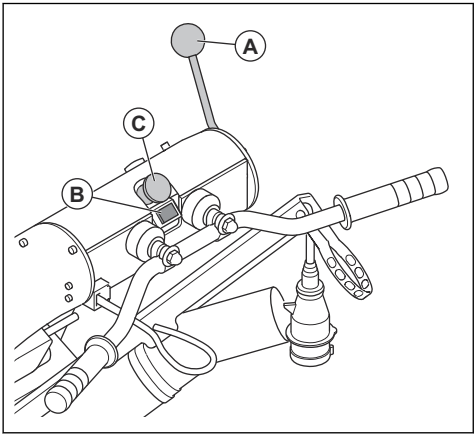

2. Prima o botão Start (B).
3. Após alguns segundos, prima o botão de paragem de emergência (C).
4. Rode a ventoinha para a direita e verifique o sentido de rotação do motor. A direção correta é apresentada com uma seta na parte superior da ventoinha.

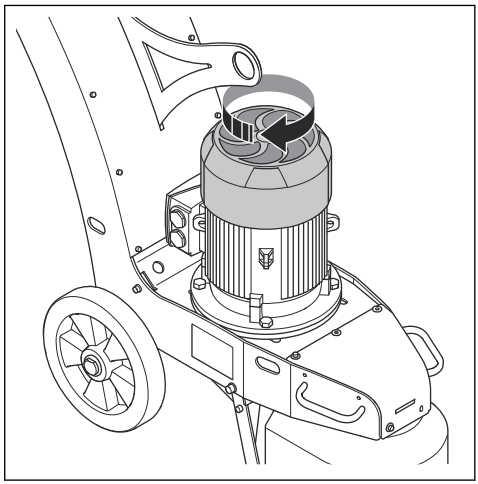

5. Se necessário, altere o sentido de rotação do motor. Consulte *Alterar o sentido de rotação do motor BG 250 na página 130*.

Alterar o sentido de rotação do motor BG 250

1. Pare o motor. Consulte *Desligar o produto BG 250 na página 132*.
2. Aguarde até que o produto esteja completamente parado.
3. Desligue a ficha de alimentação.
4. Rode o interrutor do inversor na ficha de alimentação para a posição oposta.

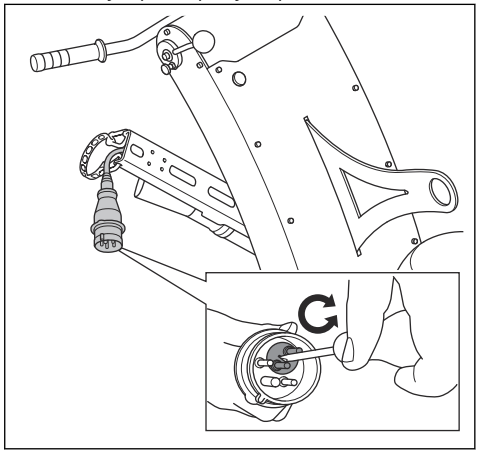

5. Ligue o cabo de alimentação e verifique o sentido de rotação do motor. Consulte *Verificar o sentido de rotação do motor BG 250 na página 130*.

Ligar o produto BG 250

CUIDADO: Desloque sempre produto durante a sua utilização. Se não deslocar o produto, a superfície pode ficar irregular.

1. Ligue o extrator de poeiras.
2. Ligue a mangueira do extrator de poeiras ao produto. Consulte *Ligar um extrator de poeiras na página 127*.
3. Mantenha-se atrás do produto.
4. Empurre a alavanca do suporte de arranque (A) para trás para elevar as ferramentas diamantadas da superfície.

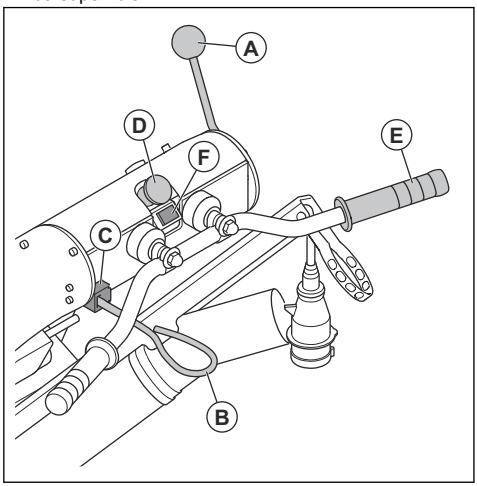

5. Fixe o cabo (B) do controlo de presença do utilizador ao braço ou à roupa.
6. Certifique-se de que a chave (C) do controlo de presença do utilizador se encontra no produto.
7. Rode o botão de paragem de emergência (D) para a direita para se certificar de que o botão de paragem de emergência se encontra desativado.
8. Fixe a barra de direção (E) com uma mão e prima o botão Start (F).
9. Certifique-se de que o sentido de rotação está correto. Consulte *Verificar o sentido de rotação do motor BG 250 na página 130*.
10. Empurre a alavanca do suporte de arranque para a frente para baixar as ferramentas diamantadas até à superfície.

Ligar o produto BG 250 Petrol

CUIDADO: Desloque sempre produto durante a sua utilização. Se não deslocar o produto, a superfície pode ficar irregular.

1. Ligue o extrator de poeiras.
2. Ligue a mangueira do extrator de poeiras ao produto. Consulte *Ligar um extrator de poeiras na página 127*.
3. Abra a válvula de combustível.

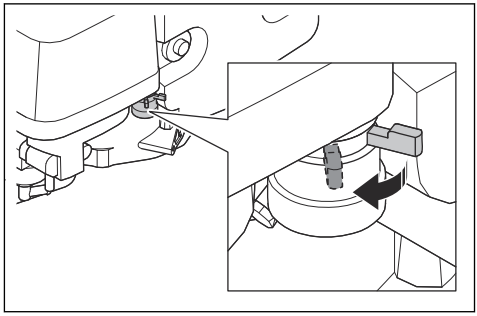

4. Mantenha-se atrás do produto.
5. Empurre a alavanca do suporte de arranque (A) para trás para elevar as ferramentas diamantadas da superfície.

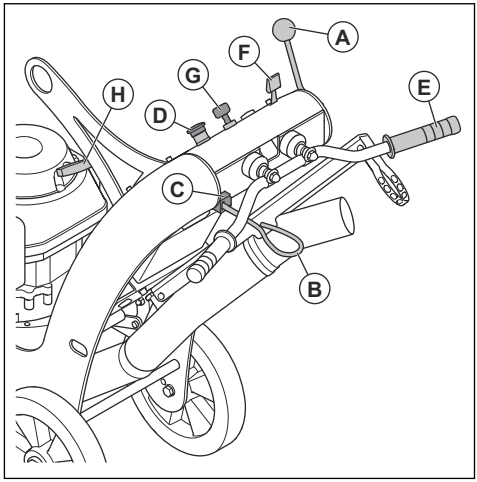

6. Fixe o cabo (B) do controlo de presença do utilizador ao braço ou à roupa.
7. Certifique-se de que a chave (C) do controlo de presença do utilizador se encontra no produto.
8. Rode o botão de paragem de emergência (D) para a direita para se certificar de que o botão de paragem de emergência se encontra desativado.
9. Fixe a barra de direção (E) com uma mão e puxe o acelerador até meio (F).
10. Rode o interrutor de arranque do motor (G) para ligar o motor.
11. Se a bateria estiver descarregada, puxe o punho do cabo de arranque (H) para ligar o motor.

12. Empurre a alavanca do suporte de arranque para a frente para baixar as ferramentas diamantadas até à superfície.
13. Puxe o acelerador para trás para aumentar a velocidade de funcionamento.

Controlar o sentido de funcionamento

Durante o funcionamento, o produto pode puxar para os lados. A direção da força de tração está relacionada com o sentido de rotação do cabeçal de retificação e a forma como o produto é utilizado.

- Mantenha sempre as 2 rodas no solo durante a operação do produto.
- Aplique forças laterais no punho para orientar o produto.
- Segure sempre o punho firmemente com as 2 mãos para manter o produto estável e certifique-se de que este não se desloca lateralmente.

Desligar o produto BG 250

CUIDADO: Não levante o cabeçal de retificação da superfície quando desliga o motor. As placas rodam durante algum tempo após a paragem do motor. Pode ser libertada poeira para o ar e a superfície pode ficar danificada.

CUIDADO: Não deixe que o produto fique parado até que as placas parem completamente.

1. Prima o botão de paragem de emergência (A).

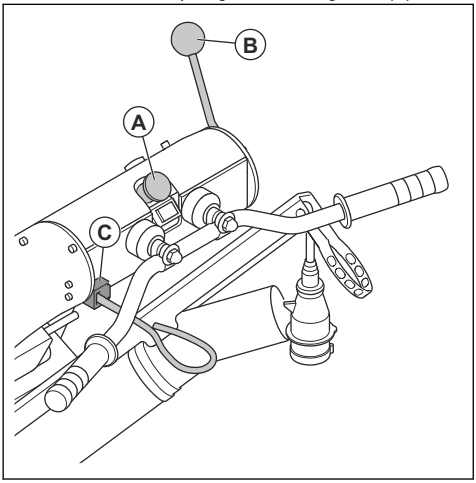

2. Mantenha as placas em contacto com a superfície até pararem completamente.
3. Empurre a alavanca do suporte de arranque (B) para trás para elevar as ferramentas diamantadas da superfície.

CUIDADO: Se retificar superfícies adesivas como asfalto, tinta ou materiais equivalentes, o produto pode ficar preso à superfície adesiva. Imediatamente após a placa parar completamente, eleve ligeiramente a parte dianteira do produto.

4. Desligue a ficha de alimentação.
5. Remova a chave (C) do controlo de presença do utilizador do produto.
6. Pare o extrator de poeiras.

Desligar o produto BG 250 Petrol

CUIDADO: Não eleve o cabeçal de retificação da superfície quando desligar o motor. As placas rodam durante algum tempo após a paragem do motor. Pode ser libertada poeira para o ar e a superfície pode ficar danificada.

CUIDADO: Não deixe que o produto fique parado até que as placas parem completamente.

1. Pressione o acelerador (A) para a frente até à posição de paragem.

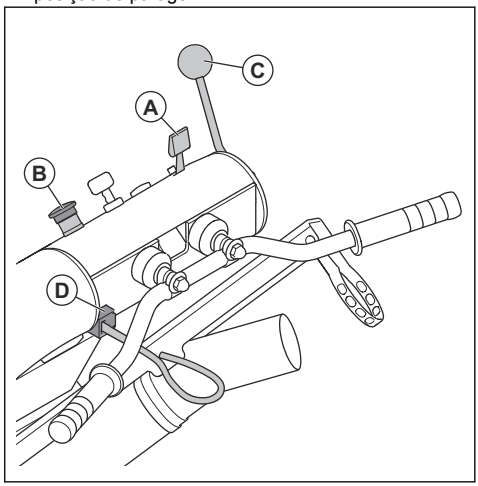

2. Pressione o botão de paragem de emergência (B).
3. Mantenha as placas em contacto com a superfície até pararem completamente.

4. Empurre a alavanca do suporte de arranque (C) para trás para elevar as ferramentas diamantadas da superfície.

CUIDADO: Se retificar superfícies adesivas como asfalto, tinta ou materiais equivalentes, o produto pode ficar preso à superfície adesiva. Imediatamente após a placa parar completamente, eleve ligeiramente a parte dianteira do produto.

5. Remova a chave (D) do controlo de presença do utilizador do produto.
6. Feche a válvula de combustível.
7. Pare o extrator de poeiras.

Manutenção

Introdução

ATENÇÃO: Antes de efetuar a manutenção, deve ler e compreender o capítulo sobre segurança.

É necessário ter formação especial para realizar qualquer tarefa de manutenção ou reparação. Garantimos a disponibilidade de reparações e manutenção profissionais. Se o seu distribuidor não for uma oficina autorizada, pergunte-lhe onde se situa a oficina autorizada mais próxima.

Para obter informações mais detalhadas, consulte .

Esquema de manutenção

* = Manutenção geral realizada pelo utilizador. As instruções não estão disponíveis neste manual do utilizador.

X = As instruções estão disponíveis neste manual do utilizador.

O = As instruções não estão disponíveis neste manual do utilizador. Solicite a realização da manutenção numa oficina autorizada.

Manutenção geral do produto	Diariamente	No primeiro mês ou após 20 horas	A cada 3 meses ou 50 horas	A cada 6 meses ou 100 horas	Anualmente ou a cada 300 horas
Limpe o produto.	X				
Verifique todos os dispositivos de segurança.	X				
Certifique-se de que as porcas e os parafusos estão apertados.	*				
Verifique os componentes elétricos, os cabos e as ligações quanto à existência de desgaste e danos.	*				
Verifique as ligações das mangueiras. Verifique todas as mangueiras do produto quanto a danos ou fugas.	*				
Certifique-se de que as mangueiras para pó não estão danificadas nem obstruídas.	*				
Certifique-se de que o depósito para a recolha de pó está vazio e ligado corretamente.	*				
Verifique o disco de retificação e o acoplamento flexível quanto a danos e desgaste.	*				
Verifique o botão de paragem de emergência.	X				
Verifique a tira de escova.	X				

Manutenção do motor BG 250	Diariamente	No primeiro mês ou após 20 horas	A cada 3 meses ou 50 horas	A cada 6 meses ou 100 horas	Anualmente ou a cada 300 horas
Certifique-se de que o cabo de alimentação e o cabo de extensão estão em bom estado e não apresentam danos.	*				

Manutenção do motor BG 250 Petrol	Diariamente	No primeiro mês ou após 20 horas	A cada 3 meses ou 50 horas	A cada 6 meses ou 100 horas	Anualmente ou a cada 300 horas
Certifique-se de que não existem fugas de óleo ou combustível.	*				
Verifique o nível do óleo.	X				
Examine o filtro de ar.	X				
Substitua o óleo.		X		X	
Limpe o filtro de ar.			X [17]		
Examine a vela de ignição.				X	
Substitua o filtro de ar.					X
Substitua a vela de ignição.					X

Limpar o produto

- Limpe sempre todo o equipamento após a utilização.
- Não utilize uma máquina de lavar de alta pressão para limpar o produto.
- Mantenha as aberturas de ar limpas e desobstruídas para garantir que o produto está sempre a uma temperatura suficientemente baixa.

Nota: Não utilize ar comprimido para limpar por baixo do cabeçal de retificação.

Substituir o acoplamento flexível

1. Remova a chave do controlo de presença do utilizador.
2. BG 250: Desligue o cabo de alimentação.
3. Remova o disco de retificação.
4. Remova a placa adaptadora (A), os casquilhos espaçadores (B), os parafusos (C) e os casquilhos (D).

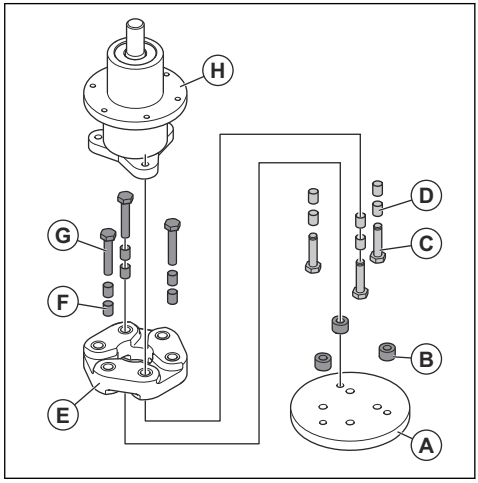

[17] Limpe com mais frequência se o produto for utilizado em áreas com sujidade.

5. Remova o acoplamento flexível (E), os casquilhos (F) e os parafusos (G) da unidade de rolamentos (H).
6. Instale na sequência inversa. Instale 1 acoplamento flexível e 12 casquilhos novos.

Verificar a tira da escova

- Certifique-se de que a tira de escova não está danificada e de que assenta bem sobre a superfície.

Substituir as polias BG 250

1. Pare o produto. Consulte *Desligar o produto BG 250 na página 132*.
2. Coloque o produto num piso nivelado.
3. Desaperte as 4 porcas (A) e os 3 parafusos (B).

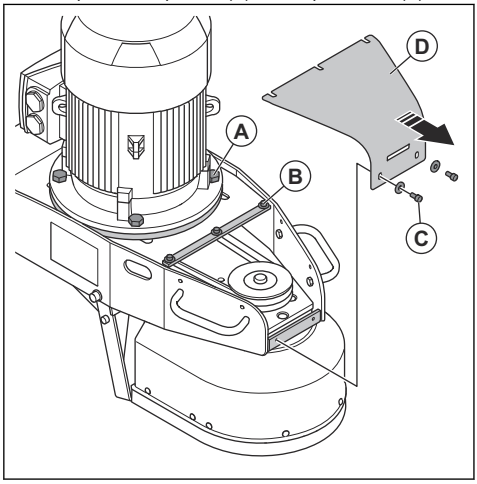

4. Remova os 2 parafusos e as 2 anilhas (C) e retire a tampa dianteira (D).
5. Desaperte a contraporca.

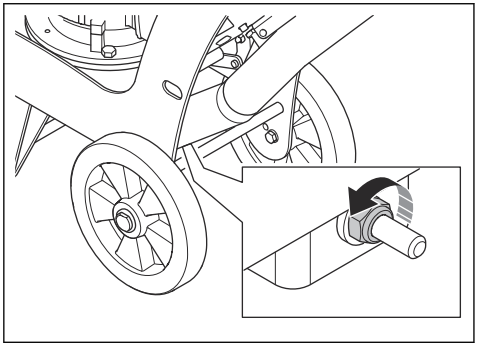

6. Remova a correia em V.

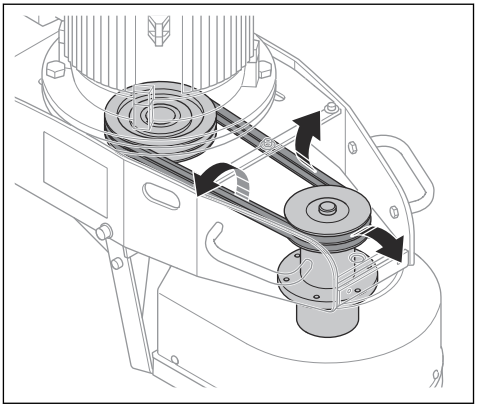

7. Remova as polias e o casquilho de fixação do motor de retificação e da unidade de rolamentos.

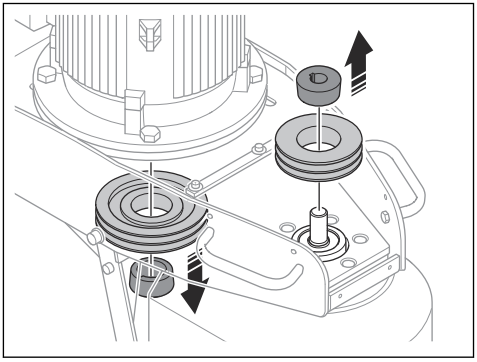

8. Instale na sequência inversa. Instale a polia e o casquilho de fixação em alinhamento com o eixo do motor. Aperte o casquilho de fixação com um binário de 20 Nm + 10%.

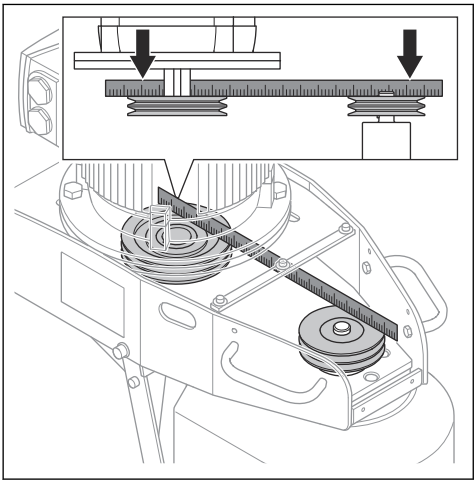

Verificar o nível do óleo (BG 250 Petrol)

CUIDADO: A utilização do produto com um baixo nível do óleo pode provocar danos no motor.

1. Desligue o motor. Consulte *Desligar o produto BG 250 Petrol na página 132*.
2. Coloque o produto num piso nivelado.
3. Retire a tampa do depósito de óleo.
4. Limpe o óleo da vareta de nível que se encontra fixada à tampa do depósito de óleo.
5. Coloque a vareta de nível no depósito de óleo. Não a aperte.
6. Puxe a vareta de nível para fora para verificar o nível do óleo.

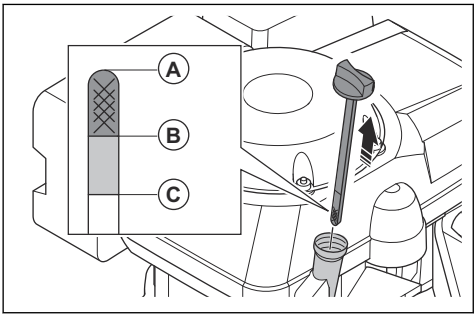

   a) Se o nível do óleo for baixo (A), encha com óleo de motor e verifique novamente o nível do óleo. Para obter mais informações sobre o tipo de óleo correto, consulte *Especificações técnicas BG 250 Petrol na página 142*.
   b) Se o nível do óleo for elevado (C), não encha com óleo de motor adicional. O nível do óleo deve estar entre (A) e (B).
7. Aperte corretamente a tampa do depósito de óleo antes de ligar o motor.

Substituir o óleo de motor BG 250 Petrol

Se o motor estiver frio, ligue o motor durante 1 a 2 minutos antes de drenar o óleo de motor. Isto aquece o óleo de motor e facilita a respetiva drenagem.

ATENÇÃO: O óleo de motor está muito quente imediatamente após o motor parar. Deixe o motor arrefecer antes de drenar o óleo de motor. Se derramar óleo de motor na pele, limpe com água e sabão.

1. Coloque o produto num piso nivelado.
2. Coloque um recipiente sob o bujão de drenagem do óleo.
3. Remova a tampa do depósito de óleo, o bujão de drenagem do óleo e a anilha.

   Nota: Elimine a arruela.
4. Incline o produto e deixe o óleo escorrer para o recipiente.
5. Instale uma anilha nova e o bujão de drenagem do óleo.
6. Coloque o motor numa posição nivelada e encha o depósito de óleo com o óleo recomendado. Consulte *Verificar o nível do óleo (BG 250 Petrol) na página 136* e *Especificações técnicas BG 250 Petrol na página 142*.
7. Aperte a tampa do depósito de óleo.

Examinar o filtro de ar (BG 250 Petrol)

CUIDADO: Não utilize o produto sem um filtro de ar montado ou com um filtro de ar danificado.

1. Remova a porca de orelhas da tampa do filtro de ar e retire a respetiva tampa.

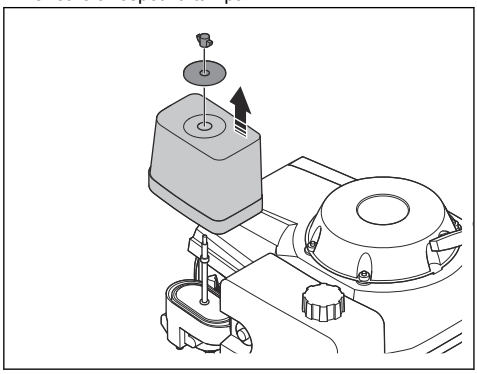

2. Retire o filtro de ar.
3. Remova o filtro de espuma do filtro de papel.

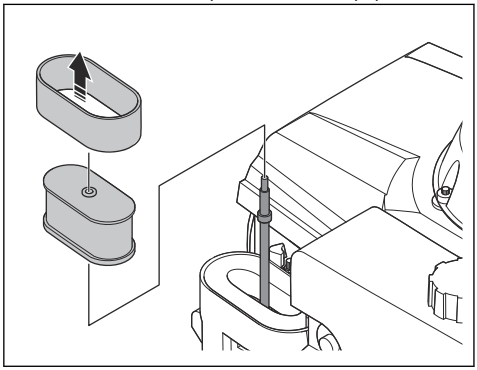

4. Examine o filtro de espuma e o filtro de papel.

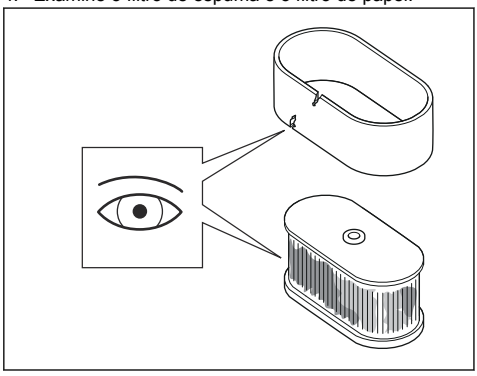

5. Substitua os filtros danificados.
6. Substitua o filtro de ar, conforme programado. Consulte *Esquema de manutenção na página 133*.
7. Limpe o filtro de espuma e o filtro de papel se estiverem sujos. Consulte *Limpar o filtro de ar BG 250 Petrol na página 137*.
8. Substitua o filtro de ar na sequência inversa.

Limpar o filtro de ar BG 250 Petrol

ATENÇÃO: Utilize proteção respiratória aprovada quando limpar ou substituir o filtro de ar. Elimine corretamente os filtros de ar usados. O pó no filtro de ar é perigoso para a sua saúde.

ATENÇÃO: Não limpe o filtro de ar com ar comprimido. Isto provoca danos no filtro de ar e aumenta o risco de respirar poeiras perigosas.

1. Remova o filtro de ar, consulte *Examinar o filtro de ar (BG 250 Petrol) na página 136*.
2. Limpe o alojamento do filtro de ar com um pincel.
3. Bata com o filtro de ar contra uma superfície dura ou utilize um aspirador para remover as partículas.

CUIDADO: Não deixe que o bocal do aspirador entre em contacto com a superfície do elemento de papel do filtro. Mantenha uma distância curta. A superfície sensível do elemento de papel do filtro fica danificada se existir contacto com objetos.

4. Examine o filtro de ar quanto à existência de danos.
5. Elimine o filtro de ar se este estiver danificado.

CUIDADO: Substitua sempre um filtro de ar danificado, caso contrário, a entrada de pó no motor pode provocar danos.

6. Limpe o filtro de espuma com água e sabão.
7. Lave o filtro de espuma com água limpa.
8. Esprema a água do filtro de espuma e deixe secar.
9. Lubrifique o filtro de espuma com óleo de motor.
10. Pressione um pano limpo contra o filtro para remover óleo indesejado.

Nota: Será libertado fumo do motor se existir demasiado óleo no filtro de espuma quando o motor é ligado.

11. Volte a colocar a cobertura do filtro de ar. Consulte *Examinar o filtro de ar (BG 250 Petrol) na página 136*.

Examinar a vela de ignição (BG 250 Petrol)

ATENÇÃO: Deixe a vela de ignição arrefecer antes de a substituir.

CUIDADO: Utilize sempre uma vela de ignição correta. Consulte *Especificações técnicas BG 250 Petrol na página 142*.

CUIDADO: Certifique-se de que a vela de ignição possui a distância correta e de que não apresenta depósitos.

1. Desligue a tampa da vela de ignição e remova a sujidade da área da vela de ignição.
2. Remova a vela de ignição com uma chave para velas de ignição de 21 mm ou 13/16 pol.

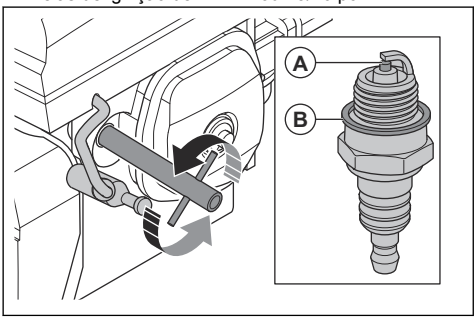

3. Examine a vela de ignição. Substitua-a se estiver danificada, se o elétrodo (A) estiver gasto ou se a anilha de vedação (B) estiver em mau estado.
4. Meça a distância entre os elétrodos da vela de ignição com um calibre de espessura para fios. Certifique-se de que a distância está correta. Consulte *Especificações técnicas BG 250 Petrol na página 142*.
5. Se necessário, dobre cuidadosamente a parte lateral do elétrodo lateral para corrigir a distância.
6. Instale a vela de ignição com cuidado, manualmente.
7. Aperte a vela de ignição com uma chave para velas de ignição de 21 mm ou 13/16 pol. para comprimir a anilha.
   a) Se instalar uma vela de ignição nova, rode ½ volta para apertar após a vela de ignição ser colocada na anilha comprimida.
   b) Se instalar a mesma vela de ignição, rode ⅛–¼ de volta para apertar após a vela de ignição ser colocada contra a anilha comprimida.

   CUIDADO: Uma vela de ignição solta pode aquecer demasiado e provocar danos no motor. Se a vela de ignição estiver demasiado apertada, pode provocar danos na parte superior do cilindro.
8. Fixe a tampa da vela de ignição à vela de ignição.

Resolução de problemas

Problema	Causa	Solução
Demasiada vibração e/ou ruídos invulgares.	Os discos de retificação estão gastos ou danificados.	Examine os discos de retificação quanto a peças danificadas e movimento excessivo.
	O rolamento está danificado.	Efetue uma verificação do rolamento do eixo de transmissão e, se necessário, substitua.
	Depósito de material indesejado no acoplamento.	Limpe o acoplamento.
Desempenho reduzido ou inexistente de trituração.	As ferramentas diamantadas estão gastas.	Substitua as peças desgastadas.
	O tipo de ferramenta diamantada não é o correto para a superfície.	Substitua as ferramentas diamantadas por ferramentas diamantadas corretas para a superfície.

Problema	Causa	Solução
O produto não arranca.	O botão de paragem de emergência está ativado.	Rode o botão de paragem de emergência para a direita para desativar.
	Um componente está danificado.	Substitua o componente danificado.
	BG 250: O produto está a ser alimentado apenas por corrente monofásica.	Verifique a fonte de alimentação.
	BG 250: O cabo de extensão está desligado ou danificado.	Ligue o cabo de extensão ou, se necessário, substitua o cabo de extensão.
	BG 250 Petrol: Não há combustível no depósito de combustível.	Encha o depósito de combustível com combustível. Consulte *Encher o depósito de combustível BG 250 Petrol na página 127*.
	BG 250 Petrol: Não há óleo no depósito de óleo.	Encha o depósito de óleo com óleo. Consulte *Verificar o nível do óleo (BG 250 Petrol) na página 136*.
O produto para após algum tempo.	BG 250: O interrutor de proteção do motor está em funcionamento devido a sobrecarga.	Reduza a carga.
	BG 250: O motor está danificado.	Verifique o motor.
	BG 250 Petrol: Tampa do depósito de combustível incorreta.	Certifique-se de que a tampa do depósito de combustível está totalmente apertada quando utilizar o produto.
O produto não é fácil de segurar.	Número insuficiente de ferramentas diamantadas na cabeça de trituração.	Utilize o número correto de ferramentas diamantadas.
	O tipo de ferramenta diamantada não é o correto para a superfície.	
O produto cria um padrão de riscos irregular.	As ferramentas diamantadas estão fixadas incorretamente ou fixadas a diferentes alturas no disco de retificação.	Certifique-se de que todas as ferramentas diamantadas estão corretamente instaladas e têm a mesma altura.
	O disco de retificação está gastado ou danificado.	Verifique os discos de retificação quanto a secções danificadas ou movimento excessivo.
Foram verificados movimentos indesejáveis inesperados no produto.	Os discos de retificação estão gastos ou danificados.	Examine os discos de retificação quanto a peças danificadas e movimento excessivo.
	As ferramentas diamantadas estão fixadas incorretamente ou fixadas a diferentes alturas nos discos de retificação.	Certifique-se de que todas as ferramentas diamantadas estão corretamente instaladas e de que todas têm a mesma altura.
O disjuntor interno dispara.	BG 250: Carga demasiado elevada ou fonte de alimentação insuficiente.	Verifique a fonte de alimentação.
		Reduza a pressão de retificação, aumente o número de ferramentas diamantadas ou aumente a dureza da liga.
O produto para novamente quando é ligado.	N/A	Contacte um centro de assistência aprovado.

Transporte



ATENÇÃO: Tenha cuidado durante o transporte. O produto é pesado e pode provocar ferimentos ou danos se cair ou caso se desloque durante o transporte.

As rodas permitem-lhe deslocar o produto em distâncias mais curtas. Em distâncias mais longas, levante o produto para o mover ou coloque o produto num veículo.



CUIDADO: Não reboque o produto atrás de um veículo.

- Tenha muito cuidado ao deslocar o produto manualmente ou em declives. Os pequenos declives podem provocar um movimento rápido e que não é possível travar manualmente. Consulte a etiqueta de tipo do produto para obter informações sobre o ângulo máximo de declive.
- Fixe o produto em segurança durante o transporte. Certifique-se de que o produto não se move.
- Proporcione algum tipo de proteção ao produto durante o transporte. A proteção mantém elementos naturais como a chuva e a neve afastados do produto.
- Utilize sempre o olhal de elevação no produto quando o levantar.
- Não levante o produto pela barra de direção, motor, chassis ou outras peças.
- A melhor forma de o transportar é numa palete.
- Eleve sempre o produto com um elevador ou empilhador.
- Não utilize um empilhador se o produto não for colocado numa palete ou num carrinho. Poderá provocar danos nos discos de retificação e noutros componentes internos.
- Durante o transporte, a cabeça de retificação tem de estar no solo. Para evitar danos no mecanismo de bloqueio das placas, mantenha-as instaladas.

Mover o produto para cima e para baixo numa rampa



ATENÇÃO: Tenha muito cuidado ao deslocar o produto para cima e para baixo em rampas. O produto é pesado e existe o risco de ferimentos em caso de queda ou deslocamento rápido.



ATENÇÃO: Em rampas com um declive acentuado, utilize sempre um guincho. Não caminhe nem permaneça debaixo do produto. Não permaneça na área de risco do produto. Consulte *Segurança na área de trabalho na página 122*.

- Para descer uma rampa com o produto, desloque o produto lentamente para trás.
- Para subir uma rampa com o produto, desloque o produto lentamente para a frente.
- Não rode o produto mais de 45° numa rampa.

Elevar o produto



ATENÇÃO: Certifique-se de que o equipamento de elevação tem a especificação correta para elevar o produto em segurança. A etiqueta de tipo do produto indica o peso do produto.



ATENÇÃO: Não caminhe nem permaneça debaixo ou próximo de um produto elevado. Mantenha as outras pessoas afastadas da área de trabalho.



ATENÇÃO: Não levante um produto danificado. Certifique-se de que o olhal de elevação está instalado corretamente e não está danificado.

1. Fixe o equipamento de elevação no olhal de elevação.

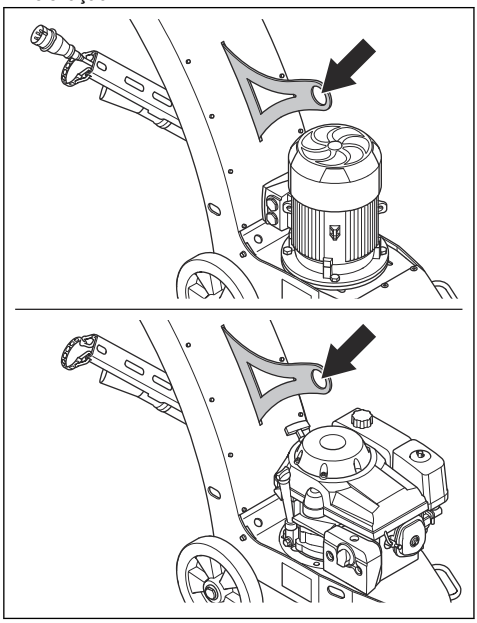

2. Eleve o produto com segurança.

Fixar o produto a um veículo de transporte

O produto dispõe de orifícios que são utilizados com correias de fixação para fixar o produto a um veículo de transporte.

1. Prenda as correias de fixação nos orifícios.

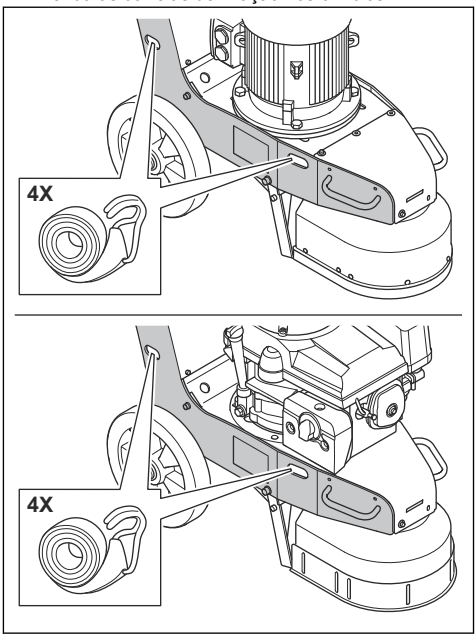

2. Fixe e aperte as correias de fixação ao veículo de transporte.

Armazenamento

CUIDADO: Não coloque o produto num local de armazenamento exterior. Mantenha sempre o produto no interior.

- Mantenha o produto num local seco e sem gelo.
- Antes de armazenar o produto, limpe-o e efetue uma manutenção completa do mesmo.
- Mantenha o produto numa área trancada para impedir o acesso a crianças ou pessoas que não disponham de aprovação.
- BG 250 Petrol: Esvazie o depósito de combustível antes de armazenar o produto durante um longo período de tempo. Elimine o combustível numa localização de eliminação aplicável.
- BG 250 Petrol: Utilize recipientes aprovados para o transporte e armazenamento de combustível.

Eliminação do produto BG 250

O símbolo significa que o produto não é um resíduo doméstico. Recicle-o através do sistema de recolha local para equipamentos elétricos e eletrónicos. Isto

contribui para uma gestão adequada dos resíduos no final da vida útil.

Contacte as autoridades locais, os serviços de resíduos domésticos, o seu distribuidor com assistência técnica da Husqvarna ou o seu revendedor para obter informações.

A eliminação incorreta pode ter potenciais efeitos negativos no ambiente e na saúde humana, devido à potencial presença de substâncias perigosas.

Eliminação do produto BG 250 Petrol

- Respeite os requisitos de reciclagem locais e os regulamentos aplicáveis.
- Elimine todos os produtos químicos, como óleo de motor ou combustível, num centro de assistência ou numa localização de eliminação aplicável.
- Não elimine a bateria como lixo doméstico.
- Quando o produto deixar de ser utilizado, envie-o para um revendedor Husqvarna ou elimine-o numa localização de reciclagem.

Especificações técnicas

Especificações técnicas BG 250

	3x400 V	1x230 V
Frequência da máquina, Hz	50	60
Potência do motor, kW/cv	5,5/7,5	3,7/5
Corrente nominal, A	10,5	21,3
Tensão nominal, V	400	230
Peso, kg/lb	150/331	158/349
Largura de retificação, mm/pol.	250/10	250/10
Pressão de retificação, kg/lb	53/117	53/117
Velocidade de rotação do disco, rpm	1970	1950
Diâmetro da ligação da mangueira para poeira, mm / pol.	75/3	75/3

Especificações técnicas BG 250 Petrol

Potência do motor, kW/hp	7,6/10,2
Peso, kg/lb	142/313
Largura de retificação, mm/pol.	250/10
Pressão de retificação, kg/lb	52/115
Velocidade de rotação do disco, rpm	2260
Diâmetro da ligação da mangueira para poeira, mm / pol.	75/3
Capacidade do depósito de gasolina, l	2,1
Capacidade do depósito de óleo, l	1,1

Unidade de filtro aplicável	Contacte o seu distribuidor Husqvarna.

Níveis sonoros

	BG 250 3x400 V/50	BG 250 1x230 V/60	BG 250 Petrol
Emissões de ruído [18]			
Nível de potência sonora, L_W (dB [A]) medidos	97	97	90
Níveis sonoros [19]			
Nível de pressão sonora ao nível do ouvido do utilizador, L_p (dB [A])	85	85	110
Níveis de vibração [20]			
Punho direito, m/s^2	1,8		
Punho esquerdo, m/s^2	1,8		

Declaração de ruído e vibração

Estes valores declarados foram obtidos através de testes laboratoriais de acordo com a diretiva ou as normas indicadas e são adequados para comparação com os valores declarados de outros produtos testados de acordo com a mesma diretiva ou as mesmas normas. Estes valores declarados não são adequados para utilização em avaliações de risco e os valores medidos em locais de trabalho individuais podem ser superiores. Os valores de exposição reais e o risco de danos sofridos por um utilizador individual são únicos e dependem da forma como o utilizador trabalha, do material onde o produto é utilizado, bem como do tempo de exposição e da condição física do utilizador, e do estado do produto.

[18] Emissão de ruído para as imediações, medida sob forma de potência sonora, em conformidade com a norma EN 60335-2-72. Incerteza de medição esperada de 2,5 dB(A).

[19] Nível de pressão sonora em conformidade com a norma EN 60335-2-72. Incerteza de medição esperada de 4 dB(A).

[20] Nível de vibração em conformidade com as normas EN 60335-1 e EN 60335-2-72. Os dados comunicados relativamente ao nível de vibração têm uma dispersão estatística típica (desvio padrão) de 1 m/s^2. Os valores de vibração são válidos para o funcionamento manual.

Dimensões do produto

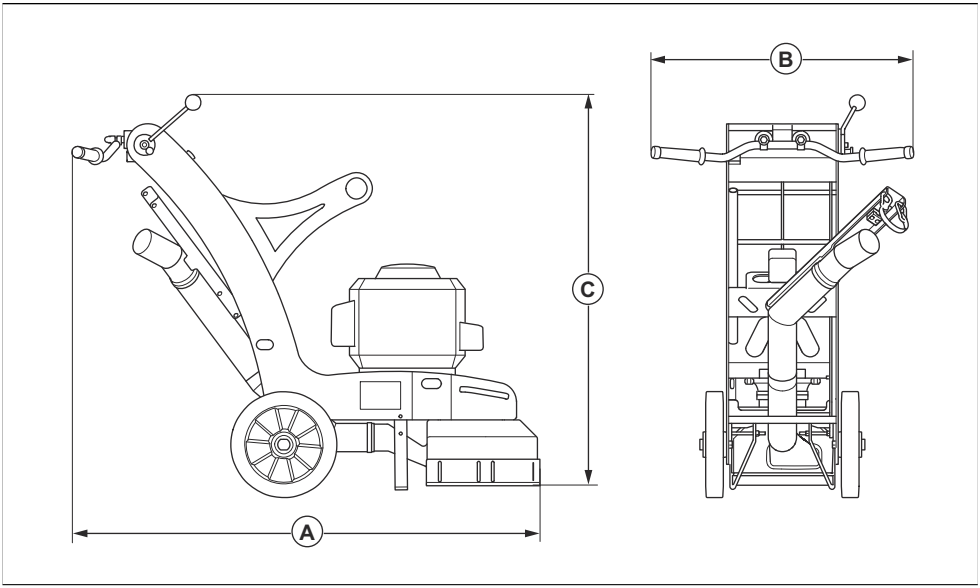

A	Comprimento, mm/pol.	1301/51,22
B	Largura, mm/pol.	458/18,03
C	Altura, mm/pol.	1106/43,54

Declaração UE de conformidade

A Husqvarna AB, SE-561 82 Huskvarna, Suécia,
tel.: +46-36-146500, declara, sob sua inteira
responsabilidade, que o produto:

Descrição	Máquina de tratamento de pavimentos
Marca	Husqvarna
Tipo/Modelo	BG 250
Identificação	Números de série referentes a 2025 e posteriores

está em plena conformidade com as seguintes diretivas
e regulamentos da UE:

Diretiva/Regulamento	**Descrição**
2006/42/CE	"relativa a máquinas"

Diretiva/Regulamento	Descrição
2014/30/UE	"relativa à compatibilidade eletromagnética"
2011/65/UE	"relativa a restrições de substâncias perigosas"

e que as seguintes normas e/ou especificações técnicas são aplicadas;

EN ISO 12100:2010,

EN 60335-2-72:2012

EN 55014-1:2017

EN 55014-2:2015

EN 61000-3-2:2014

EN 61000-3-11:2000

EN IEC 63000:2018

Partille, 2025-09-08



Christian Nyberg

Diretor sénior, I&D Equipamento pesado

Husqvarna AB, divisão de Construção

Responsável pela documentação técnica

UK Importer:
Husqvarna UK Ltd
Preston Road, Co. Durham
DL5 6UP

CE

Περιεχόμενα

Εισαγωγή..... 146
Ασφάλεια.....150
Λειτουργία..... 156
Συντήρηση..... 163
Επίλυση προβλημάτων.....170
Μεταφορά, αποθήκευση και απόρριψη.....171
Τεχνικά στοιχεία..... 173
Δήλωση συμμόρφωσης ΕΕ.....175

Εισαγωγή

Περιγραφή προϊόντος

Το προϊόν είναι ένα τριβείο δαπέδων για επιφάνειες με διάφορες σκληρότητες. Το προϊόν κινείται με ηλεκτρικό μοτέρ BG 250 ή με βενζινοκινητήρα BG 250 Petrol.

Προβλεπόμενη χρήση

Το προϊόν χρησιμοποιείται για το τρίψιμο επιφανειών από υλικά με διάφορες σκληρότητες, όπως φυσική πέτρα, μωσαϊκό και σκυρόδεμα. Χρησιμοποιήστε το προϊόν για το τρίψιμο υλικών κάλυψης, όπως οι κόλλες. Το προϊόν χρησιμοποιείται για στεγνό τρίψιμο. Χρησιμοποιήστε το προϊόν μόνο σε οριζόντιες επιφάνειες και σε ξηρό περιβάλλον. Μην χρησιμοποιείτε το προϊόν για να τρίψετε ξύλο.

Το προϊόν χρησιμοποιείται σε εμπορικές εφαρμογές από επαγγελματίες χειριστές.



ΠΡΟΕΙΔΟΠΟΙΗΣΗ: Μην χρησιμοποιείτε το προϊόν για άλλες εργασίες.

Επισκόπηση προϊόντος BG 250

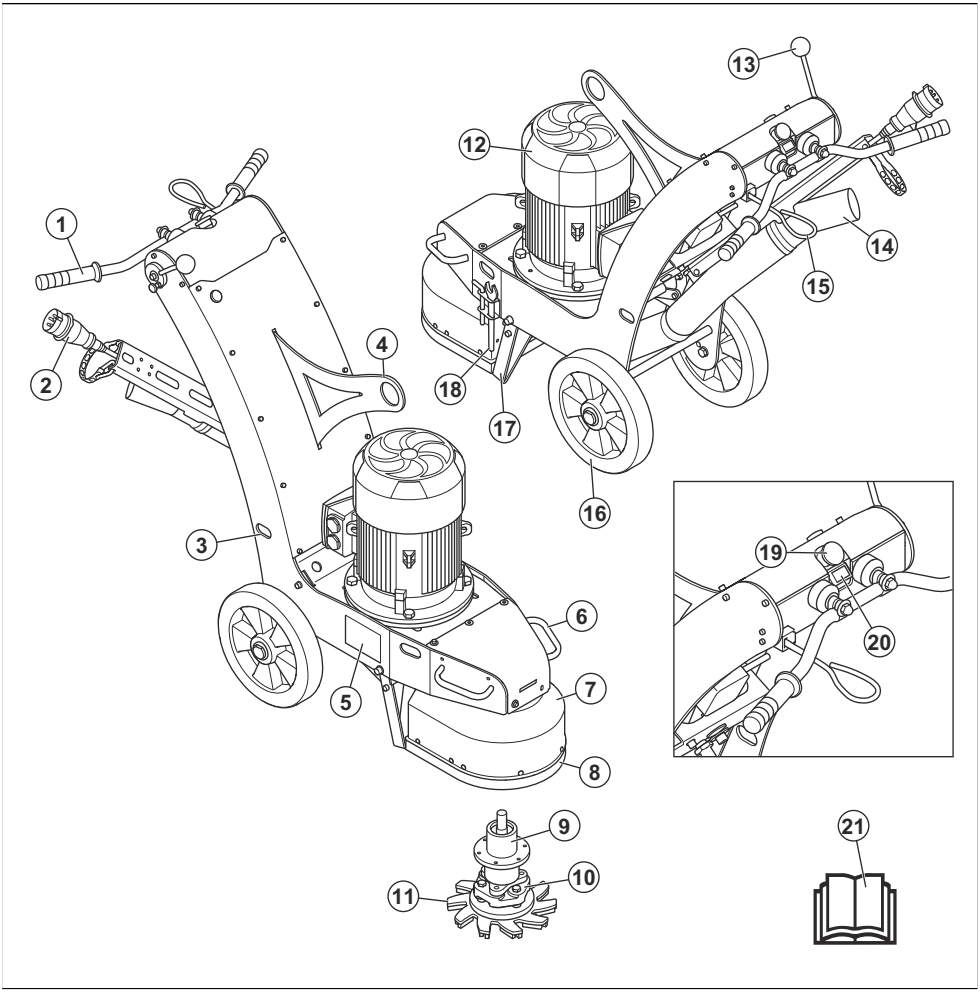

1. Χειρολαβή
2. Καλώδιο ρεύματος με αντιστροφέα φάσης
3. Οπές για ιμάντες
4. Κρίκος ανύψωσης
5. Πινακίδα στοιχείων μηχανήματος
6. Λαβές ανύψωσης
7. Καπάκι προστασίας από τη σκόνη
8. Βούρτσα
9. Μονάδα ρουλεμάν
10. Εύκαμπτος σύνδεσμος
11. Δίσκος λείανσης
12. Μοτέρ τροχίσματος
13. Μοχλός για στήριγμα εκκίνησης
14. Σύνδεση για αναρροφητήρα σκόνης
15. Μοχλός ελέγχου παρουσίας χειριστή (OPC)
16. Τροχός
17. Στήριγμα εκκίνησης
18. Εργαλεία
19. Κουμπί διακοπής έκτακτης ανάγκης
20. Κουμπί εκκίνησης
21. Εγχειρίδιο χρήσης

Επισκόπηση προϊόντος BG 250 Petrol

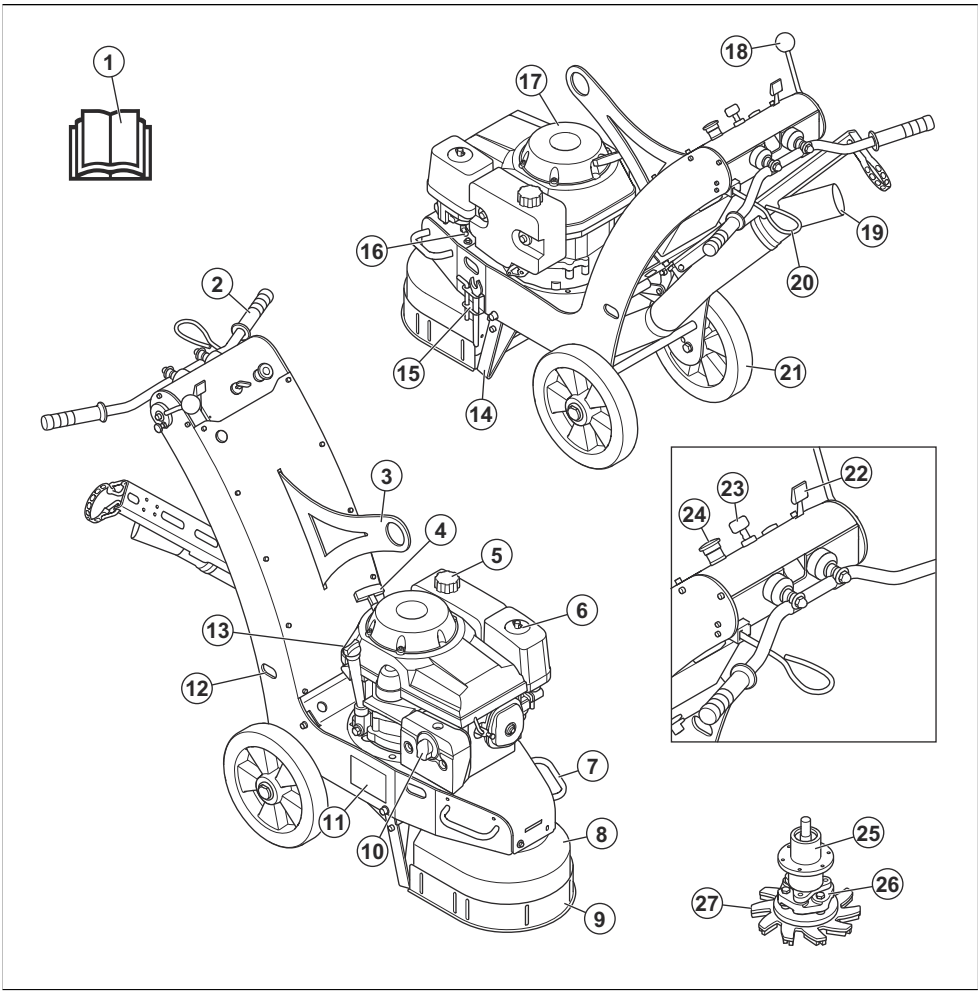

1. Εγχειρίδιο χρήσης
2. Χειρολαβή
3. Κρίκος ανύψωσης
4. Λαβή κορδονιού συστήματος εκκίνησης
5. Τάπα ντεπόζιτου καυσίμου
6. Φίλτρο αέρα
7. Λαβές ανύψωσης
8. Καπάκι προστασίας από τη σκόνη
9. Βούρτσα
10. Εξάτμιση
11. Πινακίδα στοιχείων μηχανήματος
12. Οπές για ιμάντες
13. Τάπα ντεπόζιτου λαδιού
14. Στήριγμα εκκίνησης
15. Εργαλεία
16. Βαλβίδα καυσίμου
17. Κινητήρας λείανσης
18. Μοχλός για στήριγμα εκκίνησης
19. Σύνδεση για αναρροφητήρα σκόνης
20. Μοχλός ελέγχου παρουσίας χειριστή (OPC)
21. Τροχός
22. Χειριστήριο γκαζιού
23. Διακόπτης εκκίνησης κινητήρα
24. Κουμπί διακοπής έκτακτης ανάγκης

25. Μονάδα ρουλεμάν
26. Εύκαμπτος σύνδεσμος
27. Δίσκος λείανσης

Σύμβολα στο προϊόν



Προειδοποίηση: Αυτό το προϊόν μπορεί να είναι επικίνδυνο και να προκαλέσει σοβαρό τραυματισμό ή θάνατο του χειριστή ή άλλων ατόμων. Να είστε προσεκτικοί και να χρησιμοποιείτε το προϊόν σωστά.



Υψηλή τάση.



Μην πλησιάζετε οποιοδήποτε μέλος του σώματός σας σε καυτές επιφάνειες.



Σημείο ανύψωσης.



Διαβάστε προσεκτικά το εγχειρίδιο και βεβαιωθείτε ότι έχετε κατανοήσει τις οδηγίες προτού χρησιμοποιήσετε το προϊόν.



Χρησιμοποιείτε εγκεκριμένη αναπνευστική προστασία.



Χρησιμοποιείτε εγκεκριμένα προστατευτικά ακοής.



Χρησιμοποιείτε εγκεκριμένη προστασία των ματιών.



Χρησιμοποιείτε εγκεκριμένα προστατευτικά γάντια.



Χρησιμοποιείτε εγκεκριμένες μπότες προστασίας.



Το σύμβολο σημαίνει ότι το προϊόν δεν είναι οικιακό απόρριμμα. Για περισσότερες πληροφορίες, ανατρέξτε στην ενότητα *Απόρριψη του προϊόντος BG 250 στη σελίδα 173*.



Αυτό το προϊόν συμμορφώνεται με τις ισχύουσες οδηγίες της Ε.Ε.

Περιεχόμενα Άλλα σύμβολα/σήματα που υπάρχουν στο προϊόν αναφέρονται σε ειδικές απαιτήσεις πιστοποίησης για ορισμένες αγορές.

Πινακίδα στοιχείων μηχανήματος

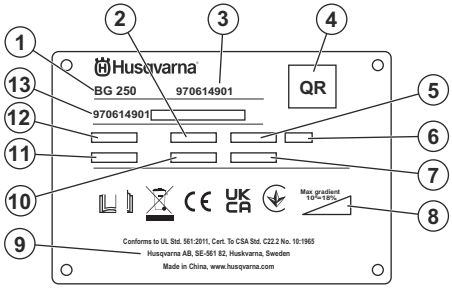

1. Μοντέλο
2. Ονομαστική συχνότητα
3. Αριθμός προϊόντος
4. Κωδικός QR
5. Ονομαστική ισχύς
6. Κατηγορία IP
7. Έτος παραγωγής
8. Μέγιστη γωνία κλίσης
9. Κατασκευαστής
10. Βάρος προϊόντος
11. Ονομαστικό ρεύμα
12. Ονομαστική τάση
13. Αριθμός σειράς (HID)

Ζημιά στο προϊόν

Δεν φέρουμε ευθύνη για ζημιές στο προϊόν μας εάν:

- Το προϊόν έχει επισκευαστεί λανθασμένα.
- Το προϊόν έχει επισκευαστεί με εξαρτήματα που δεν προέρχονται από τον κατασκευαστή ή που δεν έχουν εγκριθεί από τον κατασκευαστή.
- Το προϊόν διαθέτει ένα αξεσουάρ που δεν προέρχεται από τον κατασκευαστή ή που δεν έχει εγκριθεί από τον κατασκευαστή.
- Το προϊόν δεν έχει επισκευαστεί σε εγκεκριμένο κέντρο σέρβις ή από εγκεκριμένη αρχή.

Ορισμοί για την ασφάλεια

Για την επισήμανση ειδικών σημαντικών τμημάτων του εγχειριδίου χρησιμοποιούνται προειδοποιήσεις, συστάσεις προσοχής και σημειώσεις.

ΠΡΟΕΙΔΟΠΟΙΗΣΗ: Χρησιμοποιείται όταν υπάρχει κίνδυνος τραυματισμού ή θανάτου του χειριστή ή άλλων παριστάμενων ατόμων, αν δεν τηρηθούν οι οδηγίες που παρέχονται στο εγχειρίδιο.

ΠΡΟΣΟΧΗ: Χρησιμοποιείται όταν υπάρχει κίνδυνος πρόκλησης ζημιάς στο προϊόν, σε άλλα υλικά ή στον παρακείμενο χώρο, αν δεν τηρηθούν οι οδηγίες που παρέχονται στο εγχειρίδιο.

Περιεχόμενα Χρησιμοποιείται για παροχή περισσότερων πληροφοριών, οι οποίες χρειάζονται σε μια δεδομένη κατάσταση.

Γενικές οδηγίες ασφαλείας

ΠΡΟΕΙΔΟΠΟΙΗΣΗ: Προτού χρησιμοποιήσετε το προϊόν, διαβάστε τις παρακάτω προειδοποιητικές οδηγίες.

- Αυτό το προϊόν είναι ένα επικίνδυνο εργαλείο εάν δεν είστε προσεκτικοί ή δεν το χρησιμοποιείτε σωστά. Αυτό το προϊόν μπορεί να προκαλέσει σοβαρό τραυματισμό ή θάνατο του χειριστή ή άλλων ατόμων. Προτού χρησιμοποιήσετε το προϊόν, πρέπει να διαβάζετε και να κατανοείτε τα περιεχόμενα του παρόντος εγχειριδίου χρήσης.
- Αυτό το προϊόν δεν προορίζεται για χρήση από άτομα (συμπεριλαμβανομένων των παιδιών) με μειωμένες σωματικές, αισθητήριες ή νοητικές ικανότητες ή από άτομα με έλλειψη γνώσεων και εμπειρίας.
- Φυλάξτε όλες τις προειδοποιήσεις και τις οδηγίες.
- Τηρείτε όλους τους ισχύοντες νόμους και κανονισμούς.
- Ο χειριστής και ο εργοδότης του χειριστή πρέπει να γνωρίζουν και να αποφεύγουν τους κινδύνους κατά τη λειτουργία του προϊόντος.
- Μην επιτρέπετε σε κανένα άτομο να χρησιμοποιήσει το προϊόν, παρά μόνο αν έχει διαβάσει και κατανοήσει τα περιεχόμενα του εγχειριδίου χρήσης.
- Μην χρησιμοποιείτε το προϊόν αν δεν έχετε λάβει σχετική εκπαίδευση πριν από τη χρήση. Βεβαιωθείτε ότι όλοι οι χειριστές λαμβάνουν σχετική εκπαίδευση.
- Μην επιτρέψετε σε παιδιά να χρησιμοποιήσουν το προϊόν.
- Να επιτρέπετε μόνο σε εγκεκριμένα πρόσωπα να χειρίζονται το προϊόν.
- Ο χειριστής είναι υπεύθυνος για τυχόν ατυχήματα που ενδέχεται να προκληθούν σε άλλα άτομα ή στην περιουσία τους.
- Μην χρησιμοποιείτε το προϊόν, αν είστε κουρασμένοι, άρρωστοι ή υπό την επήρεια αλκοόλ, ναρκωτικών ή φαρμάκων.
- Πρέπει πάντα να προσέχετε και να χρησιμοποιείτε την κοινή λογική.
- Αυτό το προϊόν παράγει ηλεκτρομαγνητικό πεδίο κατά τη λειτουργία του. Το πεδίο αυτό, υπό ορισμένες συνθήκες, μπορεί να προκαλέσει παρεμβολές σε ενεργά ή παθητικά ιατρικά εμφυτεύματα. Για να μειωθεί ο κίνδυνος σοβαρού τραυματισμού ή θανάτου, συνιστούμε στα άτομα με ιατρικά εμφυτεύματα να συμβουλεύονται τον θεράποντα ιατρό τους και τον κατασκευαστή του ιατρικού εμφυτεύματος, προτού θέσουν το προϊόν σε λειτουργία.
- Να διατηρείτε το προϊόν καθαρό. Βεβαιωθείτε ότι μπορείτε να διαβάσετε καθαρά τις ενδείξεις και τα σήματα.
- Μην χρησιμοποιείτε το προϊόν, αν έχει υποστεί ζημιά.
- Μην κάνετε τροποποιήσεις σε αυτό το προϊόν.
- Μην χρησιμοποιείτε το προϊόν, εάν υπάρχει πιθανότητα να έχουν εκτελέσει άλλα άτομα τροποποιήσεις στο προϊόν.

Οδηγίες ασφαλείας για τη λειτουργία

ΠΡΟΕΙΔΟΠΟΙΗΣΗ: Προτού χρησιμοποιήσετε το προϊόν, διαβάστε τις παρακάτω προειδοποιητικές οδηγίες.

- Πρέπει να χρησιμοποιείτε προσωπικό εξοπλισμό προστασίας. Ανατρέξτε στην ενότητα *Εξοπλισμός ατομικής προστασίας στη σελίδα 152*.
- Η υπερέκθεση σε κραδασμούς μπορεί να προκαλέσει πρόβλημα στο κυκλοφορικό ή νευρικό σύστημα σε άτομα με κακή κυκλοφορία του αίματος. Εάν αισθανθείτε ότι έχετε συμπτώματα υπερέκθεσης σε κραδασμούς, ζητήστε ιατρική βοήθεια. Αυτά τα συμπτώματα περιλαμβάνουν μούδιασμα, απώλεια αισθήσεων, τσιμπήματα, σουβλιές, πόνο, μυϊκή ατονία και αλλαγές στο χρώμα ή την κατάσταση του δέρματος. Τα συμπτώματα αυτά συνήθως εμφανίζονται στα δάχτυλα, τις παλάμες ή τους καρπούς.
- Μην χρησιμοποιείτε το προϊόν χωρίς να έχουν τοποθετηθεί όλα τα προστατευτικά καλύμματα.
- Βεβαιωθείτε ότι γνωρίζετε πώς να σταματήσετε το μοτέρ γρήγορα σε περίπτωση έκτακτης ανάγκης.
- BG 250: Προτού απομακρυνθείτε από το προϊόν, διακόψτε τη λειτουργία του μοτέρ και αποσυνδέστε

το καλώδιο ρεύματος. Βεβαιωθείτε ότι δεν υπάρχει κίνδυνος ακούσιας εκκίνησης.

- BG 250 Petrol: Προτού απομακρυνθείτε από το προϊόν, διακόψτε τη λειτουργία του κινητήρα. Βεβαιωθείτε ότι δεν υπάρχει κίνδυνος ακούσιας εκκίνησης.
- Διατηρείτε το προϊόν μακριά από σημεία όπου μπορεί να προκληθεί τραυματισμός.
- Πρέπει να προσέχετε να μην πιαστούν ρούχα, μακριά μαλλιά ή κοσμήματα στα κινούμενα εξαρτήματα
- Βεβαιωθείτε ότι πατάτε σταθερά και με ασφάλεια κατά τη διάρκεια της λειτουργίας.
- Το προϊόν πρέπει να χρησιμοποιείται μόνο σε οριζόντιες επιφάνειες.
- Μην χειρίζεστε το προϊόν, αν δεν μπορείτε να λάβετε βοήθεια σε περίπτωση ατυχήματος
- Πρέπει πάντα να χρησιμοποιείτε εγκεκριμένα εξαρτήματα. Απευθυνθείτε στον αντιπρόσωπο της Husqvarna για περισσότερες πληροφορίες.
- Σε περίπτωση που προκύψουν κραδασμοί στο προϊόν ή η στάθμη θορύβου του προϊόντος είναι ασυνήθιστα υψηλή, σταματήστε αμέσως το προϊόν. Ελέγξτε το προϊόν για ζημιές. Επισκευάστε τις ζημιές ή αναθέστε την επισκευή σε έναν εγκεκριμένο αντιπρόσωπο σέρβις.
- BG 250 Petrol: Κατά τη διάρκεια της λειτουργίας και μετά από αυτήν, μην αγγίζετε τον σιγαστήρα μέχρι να μειωθεί η θερμοκρασία του. Υπάρχει κίνδυνος τραυματισμού λόγω εγκαύματος.
- BG 250 Petrol: Μην αφήνετε οποιαδήποτε παριστάμενα άτομα ή άλλα αντικείμενα να πλησιάσουν την καυτή εξάτμιση και τον σιγαστήρα.
- Η εκκίνηση του προϊόντος επιτρέπεται μόνο όταν έχει τοποθετηθεί η βούρτσα. Η βούρτσα πρέπει να εφαρμόζει ερμητικά στην επιφάνεια, ιδιαίτερα κατά την εκτέλεση εργασιών σε ξηρή επιφάνεια.
- Βεβαιωθείτε ότι η βούρτσα είναι καθαρή και ότι δεν έχει υποστεί ζημιά. Αν η βούρτσα υποστεί ζημιά, αντικαταστήστε τη.
- Συνδέστε το προϊόν σε αναρροφητήρα σκόνης για την απομάκρυνση της σκόνης.
- Μην τραβάτε τον εύκαμπτο σωλήνα του αναρροφητήρα σκόνης. Το προϊόν μπορεί να πέσει και να προκαλέσει τραυματισμό ή ζημιά.
- Διατηρήστε ενεργοποιημένο τον αναρροφητήρα σκόνης μέχρι να σταματήσει εντελώς το μοτέρ.
- Βεβαιωθείτε ότι η κεφαλή λείανσης δεν έρχεται σε επαφή με την επιφάνεια κατά την εκκίνηση του προϊόντος.
- Πρέπει να χειρίζεστε το προϊόν μόνο παραμένοντας πίσω του και έχοντας τα χέρια σας στο τιμόνι.
- Βεβαιωθείτε ότι δεν υπάρχει γράσο ή λάδι πάνω στις λαβές.
- Κατά τη λειτουργία του προϊόντος, πρέπει πάντα να διατηρείτε τους 2 τροχούς πάνω στο έδαφος.

Ασφάλεια από τη σκόνη

ΠΡΟΕΙΔΟΠΟΙΗΣΗ: Προτού χρησιμοποιήσετε το προϊόν, διαβάστε τις παρακάτω προειδοποιητικές οδηγίες.

- Η λειτουργία του προϊόντος μπορεί να προκαλέσει σκόνη στον αέρα. Η σκόνη μπορεί να προκαλέσει σοβαρό τραυματισμό και μόνιμα προβλήματα υγείας. Η πυριτική σκόνη θεωρείται ως επιβλαβής από διάφορες αρχές. Αυτά είναι παραδείγματα τέτοιων προβλημάτων υγείας:
  - Θανατηφόρες νόσοι των πνευμόνων, όπως η χρόνια βρογχίτιδα, πυριτίαση και πνευμονική ίνωση
  - Καρκίνος
  - Γενετικές ανωμαλίες
  - Φλεγμονή δέρματος
- Χρησιμοποιείτε τον σωστό εξοπλισμό για να μειώσετε την ποσότητα της σκόνης και του καπνού στον αέρα και να μειώσετε τη σκόνη στον εξοπλισμό εργασίας, τις επιφάνειες, τα ρούχα και τα μέρη του σώματος. Παραδείγματα συστημάτων ελέγχου είναι τα συστήματα συλλογής σκόνης και ο ψεκασμός νερού για τη δέσμευση της σκόνης. Μειώστε τη σκόνη στην πηγή, όπου είναι δυνατόν. Βεβαιωθείτε ότι ο εξοπλισμός έχει εγκατασταθεί σωστά και εκτελείται τακτική συντήρηση.
- Χρησιμοποιείτε εγκεκριμένη αναπνευστική προστασία. Βεβαιωθείτε ότι η αναπνευστική προστασία ισχύει για τα επικίνδυνα υλικά στην περιοχή εργασίας.
- Βεβαιωθείτε ότι στην περιοχή εργασίας υπάρχει επαρκής ροή αέρα.
- Εάν είναι εφικτό, κατευθύνετε την εξάτμιση του προϊόντος σε σημείο όπου δεν μπορεί να προκαλέσει τη διάχυση σκόνης στον αέρα.

Ασφάλεια έναντι του θορύβου

ΠΡΟΕΙΔΟΠΟΙΗΣΗ: Προτού χρησιμοποιήσετε το προϊόν, διαβάστε τις παρακάτω προειδοποιητικές οδηγίες.

- Τα υψηλά επίπεδα θορύβου και η μακροχρόνια έκθεση στον θόρυβο μπορεί να προκαλέσει απώλεια ακοής λόγω του θορύβου.
- Για να διατηρήσετε το επίπεδο του θορύβου στο ελάχιστο, εκτελείτε εργασίες συντήρησης και χρησιμοποιείτε το προϊόν όπως αναφέρεται στο εγχειρίδιο χρήσης.
- Χρησιμοποιείτε εγκεκριμένη προστασία ακοής κατά τη χρήση του προϊόντος.
- Έχετε το νου σας μήπως ακούσετε προειδοποιητικά σήματα και φωνές όταν χρησιμοποιείτε προστατευτικά ακοής. Αφαιρέστε τα προστατευτικά ακοής όταν το προϊόν έχει σταματήσει, εκτός εάν τα προστατευτικά ακοής είναι απαραίτητα για το επίπεδο θορύβου στον χώρο εργασίας.

Ασφάλεια από τις αναθυμιάσεις της εξάτμισης

ΠΡΟΕΙΔΟΠΟΙΗΣΗ: Προτού χρησιμοποιήσετε το προϊόν, διαβάστε τις παρακάτω προειδοποιητικές οδηγίες.

- Οι αναθυμιάσεις της εξάτμισης από τον κινητήρα περιέχουν μονοξείδιο του άνθρακα, ένα άοσμο, δηλητηριώδες και ιδιαίτερα επικίνδυνο αέριο. Η εισπνοή μονοξειδίου του άνθρακα μπορεί να προκαλέσει θάνατο. Επειδή το μονοξείδιο του άνθρακα είναι άοσμο και αόρατο, δεν είναι δυνατόν να το αντιληφθείτε. Ένα σύμπτωμα της δηλητηρίασης από μονοξείδιο του άνθρακα είναι η ζάλη, αλλά είναι πιθανό ένα άτομο χάσει τις αισθήσεις του χωρίς προειδοποίηση, εάν η ποσότητα ή η συγκέντρωση του μονοξειδίου του άνθρακα είναι αρκετή.
- Οι αναθυμιάσεις της εξάτμισης περιέχουν επίσης άκαυτους υδρογονάνθρακες, συμπεριλαμβανομένου του βενζολίου. Η μακροχρόνια εισπνοή μπορεί να προκαλέσει προβλήματα υγείας.
- Οι αναθυμιάσεις της εξάτμισης που μπορείτε να δείτε ή να μυρίσετε περιέχουν επίσης μονοξείδιο του άνθρακα.
- Μην χρησιμοποιείτε ένα προϊόν με κινητήρα εσωτερικής καύσης σε εσωτερικό χώρο ή σε περιοχές που δεν έχουν επαρκή ροή αέρα.
- Μην εισπνέετε τις αναθυμιάσεις της εξάτμισης.
- Βεβαιωθείτε ότι η ροή αέρα στον χώρο εργασίας είναι επαρκής. Αυτό είναι ιδιαίτερα σημαντικό όταν χρησιμοποιείτε το προϊόν σε τάφρους ή άλλες μικρές περιοχές εργασίας όπου μπορεί εύκολα να συγκεντρωθούν οι αναθυμιάσεις της εξάτμισης.

Εξοπλισμός ατομικής προστασίας

ΠΡΟΕΙΔΟΠΟΙΗΣΗ: Προτού χρησιμοποιήσετε το προϊόν, διαβάστε τις παρακάτω προειδοποιητικές οδηγίες.

- Χρησιμοποιείτε πάντα σωστό εξοπλισμό ατομικής προστασίας κατά τη χρήση του προϊόντος. Ο εξοπλισμός ατομικής προστασίας δεν εξαλείφει τον κίνδυνο τραυματισμού. Ο εξοπλισμός ατομικής προστασίας μειώνει τον βαθμό τραυματισμού σε περίπτωση ατυχήματος. Ο αντιπρόσωπος θα σας βοηθήσει να επιλέξετε τον σωστό εξοπλισμό.
- Χρησιμοποιήστε εγκεκριμένη προστασία ματιών κατά τη χρήση του προϊόντος.
- Μην φοράτε χαλαρά, βαριά και ακατάλληλα ρούχα. Φροντίστε να φοράτε ρούχα που σας επιτρέπουν να κινείστε ελεύθερα.
- Χρησιμοποιείτε εγκεκριμένα προστατευτικά γάντια που παρέχουν σταθερό κράτημα και αποτρέπουν τους ερεθισμούς του δέρματος.
- Να χρησιμοποιείτε εγκεκριμένο κράνος προστασίας.
- Χρησιμοποιήστε πάντα εγκεκριμένα προστατευτικά ακοής κατά τη χρήση του προϊόντος. Τυχόν θόρυβος για μεγάλο χρονικό διάστημα μπορεί να προκαλέσει θορυβογενή απώλεια ακοής.
- Το προϊόν παράγει σκόνη και αναθυμιάσεις που περιέχουν επικίνδυνες χημικές ουσίες. Πρέπει να χρησιμοποιείτε εγκεκριμένη αναπνευστική προστασία.
- Πρέπει να χρησιμοποιείτε μπότες με χαλύβδινη ενίσχυση στην περιοχή των δακτύλων και αντιολισθητικές σόλες.
- Διασφαλίστε ότι υπάρχει κιτ πρώτων βοηθειών σε μικρή απόσταση.
- Κατά το χειρισμό του προϊόντος μπορεί να δημιουργηθούν σπινθήρες. Βεβαιωθείτε ότι υπάρχει πυροσβεστήρας σε μικρή απόσταση.

Πυροσβεστήρας

- Κατά τη λειτουργία, πρέπει να υπάρχει σε μικρή απόσταση πυροσβεστήρας.
- Χρησιμοποιήστε πυροσβεστήρα σκόνης ή πυροσβεστήρα διοξειδίου του άνθρακα.

Ασφάλεια στο χώρο εργασίας

ΠΡΟΕΙΔΟΠΟΙΗΣΗ: Προτού χρησιμοποιήσετε το προϊόν, διαβάστε τις παρακάτω προειδοποιητικές οδηγίες.

- Στη διάρκεια της λειτουργίας, φροντίστε να μην υπάρχουν παριστάμενα άτομα στην περιοχή που φαίνεται στην παρακάτω εικόνα. Ο χειριστής πρέπει να είναι πολύ προσεκτικός σε αυτήν την περιοχή στη διάρκεια της λειτουργίας.

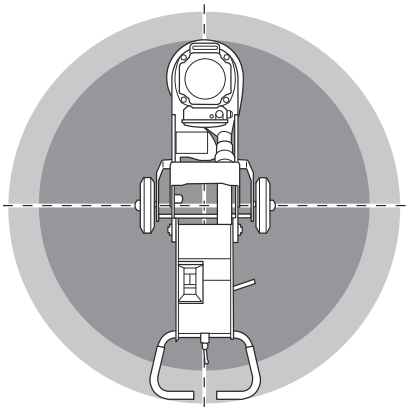

- Μην χρησιμοποιείτε το προϊόν σε ομίχλη, βροχή, ισχυρούς ανέμους, κρύο καιρό, όταν υπάρχει κίνδυνος κεραυνόπτωσης ή όταν επικρατούν άλλες δυσμενείς καιρικές συνθήκες. Εάν χρησιμοποιήσετε το προϊόν σε δυσμενείς καιρικές συνθήκες ή σε

σημεία όπου υπάρχει υγρασία, μπορεί να επηρεαστεί αρνητικά η εγρήγορσή σας. Οι δυσμενείς καιρικές συνθήκες μπορεί να προκαλέσουν επικίνδυνες συνθήκες εργασίας.

- Μην χρησιμοποιείτε το προϊόν σε περιοχές όπου μπορεί να προκληθεί πυρκαγιά ή έκρηξη.
- Κρατήστε τα παιδιά, τα παριστάμενα άτομα και τα ζώα μακριά από την περιοχή εργασίας και σε ασφαλή απόσταση από το προϊόν.
- Βεβαιωθείτε ότι στην περιοχή εργασίας βρίσκονται μόνο εξουσιοδοτημένα άτομα.
- Διατηρείτε την περιοχή εργασίας καθαρή και επαρκώς φωτισμένη.
- Πριν χρησιμοποιήσετε το προϊόν, αφαιρέστε αντικείμενα όπως βίδες, μπουλόνια, καλώδια και πέτρες από την περιοχή εργασίας.
- Βεβαιωθείτε ότι δεν υπάρχουν καλώδια ή εύκαμπτοι σωλήνες στην κατεύθυνση λειτουργίας του προϊόντος.
- Βεβαιωθείτε ότι υπάρχει επαρκής ροή αέρα στον χώρο εργασίας.

Ασφάλεια με το ηλεκτρικό ρεύμα

ΠΡΟΕΙΔΟΠΟΙΗΣΗ: Υπάρχει πάντα κίνδυνος ηλεκτροπληξίας από τα προϊόντα που λειτουργούν με ηλεκτρικό ρεύμα. Μην χρησιμοποιείτε το προϊόν όταν επικρατούν άσχημες καιρικές συνθήκες. Μην αγγίζετε αγωγούς αλεξικέραυνων και μεταλλικά αντικείμενα. Πρέπει πάντα να χρησιμοποιείτε το προϊόν όπως περιγράφεται στο παρόν εγχειρίδιο χρήσης για να αποφεύγετε τραυματισμούς.

ΠΡΟΣΟΧΗ: Το προϊόν πληροί τις απαιτήσεις του προτύπου EN 61000-3-11 και για τη σύνδεσή του στο δίκτυο παροχής ρεύματος ισχύουν προϋποθέσεις. Για να συμμορφώνεται με το πρότυπο EN 61000-3-11, το προϊόν πρέπει να συνδέεται μόνο σε παροχή με σύνθετη αντίσταση συστήματος: Zmax= 0,028 Ω ή μικρότερη. Προτού συνδέσετε το προϊόν σε δημόσιο δίκτυο ηλεκτροδότησης, συμβουλευτείτε την τοπική αρχή που είναι υπεύθυνη για την παροχή ηλεκτρικής ενέργειας για να βεβαιωθείτε ότι το δίκτυο ηλεκτροδότησης πληροί τις παραπάνω απαιτήσεις.

ΠΡΟΕΙΔΟΠΟΙΗΣΗ: Χρησιμοποιείτε πάντα ένα τροφοδοτικό με διάταξη RCD (διάταξη προστασίας από ρεύματα διαρροής). Η διάταξη RCD μειώνει τον κίνδυνο ηλεκτροπληξίας.

ΠΡΟΕΙΔΟΠΟΙΗΣΗ: Υψηλή τάση. Υπάρχουν μη προστατευμένα μέρη στη μονάδα ισχύος. Αποσυνδέετε πάντα το βύσμα τροφοδοσίας προτού ανοίξετε την θύρα του ηλεκτρικού κουτιού.

ΠΡΟΣΟΧΗ: Η παροχή ρεύματος από το προϊόν ή τη γεννήτρια πρέπει να είναι επαρκής και σταθερή, ώστε να διασφαλίζεται ότι το μοτέρ θα λειτουργεί χωρίς προβλήματα. Η εσφαλμένη τάση προκαλεί αύξηση της κατανάλωσης ρεύματος και της θερμοκρασίας του μοτέρ έως ότου απελευθερωθεί το κύκλωμα ασφαλείας. Οι διαστάσεις του καλωδίου ρεύματος πρέπει να συμφωνούν με τους εθνικούς και τοπικούς κανονισμούς. Η διάσταση της πρίζας δικτύου πρέπει να συμφωνεί με την ένταση ρεύματος της πρίζας και του καλωδίου προέκτασης του προϊόντος.

Εάν το δίκτυο παροχής ρεύματος έχει υψηλότερη αντίσταση, μπορεί να προκύπτει μικρή πτώση τάσης κατά την εκκίνηση του προϊόντος. Αυτό μπορεί να επηρεάσει τη λειτουργία άλλων προϊόντων, για παράδειγμα, μπορεί να τρεμοσβήνουν τα φώτα.

- Βεβαιωθείτε ότι η ισχύς, η ασφάλεια και η τάση του δικτύου είναι ίδιες με αυτές που αναγράφονται στην πινακίδα στοιχείων του προϊόντος.
- Πρέπει πάντα να απενεργοποιείτε το προϊόν προτού αποσυνδέσετε το φις ηλεκτρικής τροφοδοσίας.
- Μην χρησιμοποιείτε το προϊόν, αν το καλώδιο ή το φις ρεύματος έχουν υποστεί ζημιά. Δώστε τα σε ένα εγκεκριμένο κέντρο σέρβις για επισκευή. Ένα καλώδιο ρεύματος που έχει υποστεί ζημιά μπορεί να προκαλέσει σοβαρό τραυματισμό ή θάνατο.
- Χρησιμοποιήστε σωστά το καλώδιο ρεύματος. Μην χρησιμοποιείτε το καλώδιο ρεύματος για να μετακινήσετε, να τραβήξετε ή να αποσυνδέσετε το προϊόν. Για να αποσυνδέσετε το καλώδιο ρεύματος, τραβήξτε το φις. Μην τραβάτε το καλώδιο.
- Μην χρησιμοποιείτε το προϊόν μέσα σε νερά μεγάλου βάθους, όπου μπορεί να βραχεί ο εξοπλισμός του. Ο εξοπλισμός μπορεί να υποστεί ζημιά και το προϊόν μπορεί να τεθεί υπό τάση και να προκαλέσει τραυματισμό.
- Φροντίστε να μην εισχωρήσει στο προϊόν περισσότερη υγρασία από όση παρέχεται από το σύστημα νερού. Κρατήστε το προϊόν μακριά από τη βροχή. Η εισχώρηση νερού στο προϊόν αυξάνει τον κίνδυνο ηλεκτροπληξίας.
- Να αποσυνδέετε πάντα το καλώδιο ρεύματος, προτού συνδέσετε ή αποσυνδέσετε το καλώδιο του μοτέρ και το κιβώτιο ηλεκτρικού εξοπλισμού.

Οδηγίες για προϊόν με γείωση

ΠΡΟΕΙΔΟΠΟΙΗΣΗ: Αν η σύνδεση δεν γίνει σωστά, μπορεί να προκύψει ηλεκτροπληξία. Αν δεν είστε βέβαιοι ότι η πρίζα έχει γειωθεί σωστά, απευθυνθείτε σε έναν εξουσιοδοτημένο ηλεκτρολόγο.

Μην τροποποιείτε το φις ρεύματος από τις εργοστασιακές προδιαγραφές του. Αν το φις ρεύματος ή το καλώδιο ρεύματος έχει υποστεί βλάβη ή πρέπει να αντικατασταθεί, απευθυνθείτε στον αντιπρόσωπο σέρβις της Husqvarna. Φροντίστε να τηρείτε τους τοπικούς κανονισμούς και νόμους.

Εάν δεν κατανοείτε πλήρως τις οδηγίες σχετικά με το προϊόν με γείωση, απευθυνθείτε σε έναν εξουσιοδοτημένο ηλεκτρολόγο.

Χρησιμοποιείτε μόνο γειωμένα καλώδια προέκτασης εξωτερικού χώρου με βύσματα γείωσης και πρίζα γείωσης που δέχεται το φις ρεύματος του προϊόντος.

Το προϊόν διαθέτει καλώδιο και φις ρεύματος με γείωση. Πρέπει πάντα να συνδέετε το προϊόν σε πρίζα με γείωση. Αυτό μειώνει τον κίνδυνο ηλεκτροπληξίας.

Μην χρησιμοποιείτε ηλεκτρικούς μετασχηματιστές με το προϊόν.

Καλώδια προέκτασης

- Χρησιμοποιείτε μόνο εγκεκριμένα καλώδια προέκτασης με επαρκές μήκος.
- Η ονομαστική τιμή στο καλώδιο προέκτασης πρέπει να είναι ίδια ή υψηλότερη από εκείνη που αναγράφεται στην πινακίδα στοιχείων του προϊόντος.
- Χρησιμοποιήστε γειωμένα καλώδια προέκτασης.
- Όταν χρησιμοποιείτε το προϊόν σε εξωτερικό χώρο, πρέπει να χρησιμοποιείτε καλώδιο προέκτασης που είναι κατάλληλο για εργασίες σε εξωτερικό χώρο. Αυτό μειώνει τον κίνδυνο ηλεκτροπληξίας.
- Φροντίστε η σύνδεση με το καλώδιο προέκτασης να διατηρείται στεγνή και σε απόσταση από το έδαφος.
- Φυλάσσετε το καλώδιο προέκτασης μακριά από πηγές θερμότητας, λάδια, αιχμηρά άκρα ή κινούμενα εξαρτήματα. Εάν το καλώδιο υποστεί ζημιά, αυξάνεται ο κίνδυνος ηλεκτροπληξίας.
- Βεβαιωθείτε ότι το καλώδιο προέκτασης είναι σε καλή κατάσταση και δεν έχει υποστεί ζημιά.
- Μην χρησιμοποιείτε το καλώδιο προέκτασης ενώ είναι τυλιγμένο. Αυτό μπορεί να προκαλέσει υπερθέρμανση του καλωδίου προέκτασης.
- Βεβαιωθείτε ότι το καλώδιο προέκτασης δεν εμποδίζει το προϊόν κατά τη λειτουργία.

Συσκευές ασφαλείας στο προϊόν

ΠΡΟΕΙΔΟΠΟΙΗΣΗ: Προτού χρησιμοποιήσετε το προϊόν, διαβάστε τις παρακάτω προειδοποιητικές οδηγίες.

- Μην χρησιμοποιείτε το προϊόν με συσκευές ασφαλείας που έχουν υποστεί ζημιά ή δεν λειτουργούν σωστά.
- Πρέπει να κάνετε τακτικά έλεγχο των συσκευών ασφαλείας. Εάν οι συσκευές ασφαλείας έχουν υποστεί ζημιά ή δεν λειτουργούν σωστά, απευθυνθείτε στον αντιπρόσωπο σέρβις της Husqvarna.
- Μην κάνετε τροποποιήσεις στις συσκευές ασφαλείας.

Κουμπί διακοπής έκτακτης ανάγκης

Το κουμπί διακοπής έκτακτης ανάγκης χρησιμοποιείται για γρήγορη διακοπή λειτουργίας του μοτέρ.

Έλεγχος του κουμπιού διακοπής έκτακτης ανάγκης

1. Γυρίστε το κουμπί διακοπής έκτακτης ανάγκης δεξιόστροφα, για να βεβαιωθείτε ότι έχει απενεργοποιηθεί.

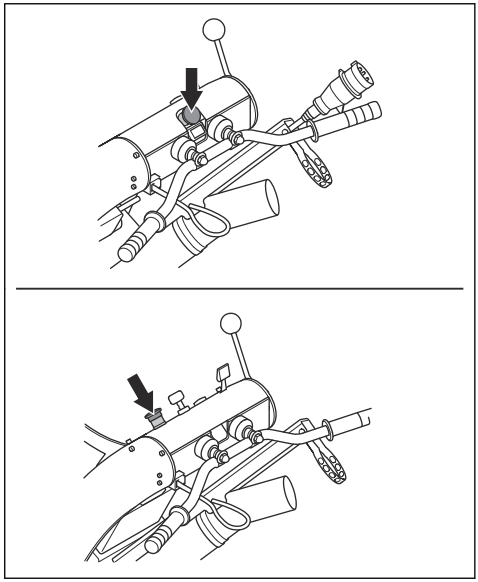

2. Εκκινήστε το προϊόν. Ανατρέξτε στην ενότητα *Εκκίνηση του προϊόντος BG 250 στη σελίδα 161*.
3. Πατήστε το κουμπί διακοπής έκτακτης ανάγκης.
4. Βεβαιωθείτε ότι το μοτέρ σταματά.
5. Γυρίστε το κουμπί διακοπής έκτακτης ανάγκης δεξιόστροφα, για να το απενεργοποιήσετε.

Σύστημα ελέγχου παρουσίας χειριστή (OPC)

Όταν είναι ενεργοποιημένο το σύστημα OPC, το μοτέρ σταματά. Ανατρέξτε στην ενότητα *Έλεγχος του συστήματος ελέγχου παρουσίας χειριστή στη σελίδα 155*.

Έλεγχος του συστήματος ελέγχου παρουσίας χειριστή

1. Εκκινήστε το προϊόν. Ανατρέξτε στην ενότητα *Εκκίνηση του προϊόντος BG 250 στη σελίδα 161* ή *Εκκίνηση του προϊόντος BG 250 Petrol στη σελίδα 162*.
2. Τραβήξτε προς τα έξω το κλειδί του συστήματος OPC. Εάν το μοτέρ δεν σταματήσει σε 3 δευτερόλεπτα, απευθυνθείτε σε έναν εγκεκριμένο αντιπρόσωπο σέρβις της Husqvarna.

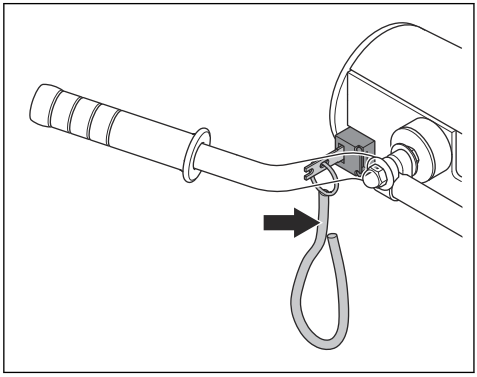

Σιγαστήρας

Ο σιγαστήρας διατηρεί τα επίπεδα θορύβου στο ελάχιστο και κατευθύνει τις αναθυμιάσεις της εξάτμισης μακριά από τον χειριστή.

Μην χρησιμοποιείτε το προϊόν, αν ο σιγαστήρας λείπει ή έχει καταστραφεί. Ο κατεστραμμένος σιγαστήρας αυξάνει το επίπεδο θορύβου και τον κίνδυνο φωτιάς.

ΠΡΟΕΙΔΟΠΟΙΗΣΗ: Ο σιγαστήρας θερμαίνεται πολύ κατά τη διάρκεια της χρήσης και παραμένει θερμός μετά τη χρήση, καθώς και όταν ο κινητήρας λειτουργεί στο ρελαντί. Προσέχετε όταν κινείστε κοντά σε εύφλεκτα υλικά ή/και αναθυμιάσεις, για να αποφύγετε την εκδήλωση πυρκαγιάς.

Έλεγχος της εξάτμισης (σιγαστήρας)

- Πρέπει να εξετάζετε την εξάτμιση (το σιγαστήρα) τακτικά, για να βεβαιωθείτε ότι είναι σωστά συνδεδεμένη και δεν έχει υποστεί ζημιά.

Ασφάλεια καυσίμου

ΠΡΟΕΙΔΟΠΟΙΗΣΗ: Προτού χρησιμοποιήσετε το προϊόν, διαβάστε τις παρακάτω προειδοποιητικές οδηγίες.

- Το καύσιμο είναι εύφλεκτο και οι αναθυμιάσεις του είναι εκρηκτικές. Να είστε προσεκτικοί με το καύσιμο για την αποφυγή τραυματισμού, πυρκαγιάς και έκρηξης.
- Μην εισπνέετε τις αναθυμιάσεις καυσίμων. Οι αναθυμιάσεις καυσίμων είναι δηλητηριώδεις και μπορεί να προκαλέσουν τραυματισμό. Βεβαιωθείτε ότι υπάρχει επαρκής ροή αέρα.
- Μην αφαιρείτε ποτέ την τάπα του ντεπόζιτου καυσίμου και μην γεμίζετε το ντεπόζιτο καυσίμου όταν ο κινητήρας είναι σε λειτουργία.
- Βεβαιωθείτε ότι ο κινητήρας έχει κρυώσει πριν από τον ανεφοδιασμό.
- Μην ανεφοδιάζετε με καύσιμα σε εσωτερικό χώρο. Η ανεπαρκής ροή αέρα μπορεί να προκαλέσει τραυματισμό ή θάνατο λόγω ασφυξίας ή δηλητηρίασης από μονοξείδιο του άνθρακα.
- Μην καπνίζετε κοντά στο καύσιμο ή τον κινητήρα.
- Μην τοποθετείτε καυτά αντικείμενα κοντά στο καύσιμο ή τον κινητήρα.
- Μην γεμίζετε το ντεπόζιτο με καύσιμο κοντά σε σπίθες ή φλόγες.
- Πριν από τον ανεφοδιασμό, ανοίξτε αργά την τάπα του ντεπόζιτου καυσίμου και εκτονώστε προσεκτικά την πίεση.
- Εάν το καύσιμο έρθει σε επαφή με το δέρμα, μπορεί να προκληθεί τραυματισμός. Αν χύσετε καύσιμο στο δέρμα σας, χρησιμοποιήστε σαπούνι και νερό για να αφαιρέσετε το καύσιμο.
- Εάν χύσετε καύσιμο στα ρούχα σας, αλλάξτε τα αμέσως.
- Μην γεμίζετε ποτέ εντελώς το ντεπόζιτο καυσίμου. Η υψηλή θερμοκρασία προκαλεί διαστολή του καυσίμου. Πρέπει να αφήνετε κενό στο πάνω μέρος του ντεπόζιτου καυσίμου.
- Να σφίγγετε πλήρως την τάπα του ντεπόζιτου καυσίμου. Αν η τάπα του ντεπόζιτου καυσίμου δεν είναι σφιγμένη, υπάρχει κίνδυνος πυρκαγιάς.
- Πριν από την εκκίνηση του προϊόντος, μετακινήστε το προϊόν σε απόσταση τουλάχιστον 3 m/10 ft από το σημείο ανεφοδιασμού.
- Μην θέτετε το προϊόν σε λειτουργία, εάν υπάρχει καύσιμο ή λάδι κινητήρα στο προϊόν. Αφαιρέστε το ανεπιθύμητο καύσιμο και λάδι κινητήρα και αφήστε το προϊόν να στεγνώσει πριν από την εκκίνηση του κινητήρα.
- Εξετάζετε τακτικά τον κινητήρα για διαρροές. Αν υπάρχουν διαρροές στο σύστημα καυσίμου, μην εκκινείτε τον κινητήρα μέχρι να διορθωθεί η αιτία των διαρροών.
- Μην χρησιμοποιείτε τα δάκτυλά σας για να ελέγξετε τον κινητήρα για διαρροές.

- Πρέπει να αποθηκεύετε το καύσιμο μόνο σε εγκεκριμένα δοχεία.
- Όταν το προϊόν και το καύσιμο είναι αποθηκευμένα, βεβαιωθείτε ότι το καύσιμο και οι αναθυμιάσεις καυσίμου δεν μπορούν να προκαλέσουν ζημιά.
- Πρέπει να αδειάζετε το καύσιμο σε κατάλληλο δοχείο, σε εξωτερικό χώρο και μακριά από σπινθήρες και φλόγες.

Οδηγίες ασφαλείας για τη συντήρηση

ΠΡΟΕΙΔΟΠΟΙΗΣΗ: Προτού χρησιμοποιήσετε το προϊόν, διαβάστε τις παρακάτω προειδοποιητικές οδηγίες.

- Πρέπει να χρησιμοποιείτε προσωπικό εξοπλισμό προστασίας. Βλ. *Εξοπλισμός ατομικής προστασίας στη σελίδα 152*.
- Πρέπει να εκτελείτε μόνο τις εργασίες συντήρησης που περιγράφονται σε αυτό το εγχειρίδιο χρήσης. Όλες οι υπόλοιπες εργασίες σέρβις πρέπει να εκτελούνται από έναν εγκεκριμένο αντιπρόσωπο σέρβις.
- Εάν το προϊόν έχει χρησιμοποιηθεί με επικίνδυνα υλικά, πρέπει πάντα να ενημερώνετε το προσωπικό του σέρβις.
- Αν η συντήρηση δεν γίνεται σωστά και τακτικά, αυξάνεται ο κίνδυνος τραυματισμού και ζημιάς στο προϊόν.
- Προτού εκτελέσετε εργασίες συντήρησης, καθαρίστε το προϊόν για να αφαιρέσετε επικίνδυνα υλικά.
- Αν συσσωρευτεί σκόνη, καθαρίστε το προϊόν στη διάρκεια του σέρβις.
- Πριν από την εκτέλεση εργασιών συντήρησης, διακόψτε τη λειτουργία του προϊόντος και αποτρέψτε την ακούσια εκκίνηση:
  - BG 250: Σβήστε το μοτέρ, τραβήξτε προς τα έξω το σύστημα ελέγχου παρουσίας χειριστή και αποσυνδέστε το φις ρεύματος.
  - BG 250 Petrol: Διακόψτε τη λειτουργία του κινητήρα και τραβήξτε προς τα έξω το σύστημα ελέγχου παρουσίας χειριστή.
- Εκτελέστε τις εργασίες συντήρησης του προϊόντος πάνω σε σταθερό, επίπεδο έδαφος.
- Μην κάνετε τροποποιήσεις στο προϊόν. Οι τροποποιήσεις που δεν είναι εγκεκριμένες από τον κατασκευαστή μπορεί να προκαλέσουν σοβαρό τραυματισμό ή θάνατο.
- Φροντίστε να αντικαθιστάτε τυχόν κατεστραμμένα, φθαρμένα ή σπασμένα εξαρτήματα.
- Χρησιμοποιείτε πάντα γνήσια αξεσουάρ και ανταλλακτικά. Τα αξεσουάρ και τα ανταλλακτικά που δεν είναι εγκεκριμένα από τον κατασκευαστή, μπορεί να προκαλέσουν σοβαρό τραυματισμό ή θάνατο.
- Μετά τη συντήρηση, ελέγξτε το επίπεδο δόνησης στο προϊόν. Εάν δεν είναι σωστή, απευθυνθείτε σε έναν εξουσιοδοτημένο αντιπρόσωπο σέρβις.
- Φροντίστε να αναθέτετε τακτικά τη συντήρηση του προϊόντος σε έναν εγκεκριμένο αντιπρόσωπο σέρβις.

Λειτουργία

Εισαγωγή

ΠΡΟΕΙΔΟΠΟΙΗΣΗ: Προτού χρησιμοποιήσετε το προϊόν, πρέπει να διαβάσετε και να κατανοήσετε το κεφάλαιο για την ασφάλεια.

Ενέργειες πριν από τη χρήση του προϊόντος

1. Διαβάστε το εγχειρίδιο χρήσης προσεκτικά και βεβαιωθείτε ότι έχετε κατανοήσει τις οδηγίες.
2. Πρέπει να χρησιμοποιείτε προσωπικό εξοπλισμό προστασίας. Ανατρέξτε στην ενότητα *Εξοπλισμός ατομικής προστασίας στη σελίδα 152*.
3. Βεβαιωθείτε ότι στην περιοχή εργασίας βρίσκονται μόνο εξουσιοδοτημένα άτομα.
4. Να πραγματοποιείτε ημερήσια συντήρηση. Ανατρέξτε στην ενότητα *Πρόγραμμα συντήρησης στη σελίδα 164*.
5. Βεβαιωθείτε ότι το προϊόν έχει συναρμολογηθεί σωστά και δεν έχει υποστεί ζημιά.
6. Τοποθετήστε το προϊόν στην περιοχή εργασίας. Βεβαιωθείτε ότι η επιφάνεια είναι επίπεδη. Φροντίστε ώστε η μεταφορά του προϊόντος προς την περιοχή εργασίας και εντός αυτής να γίνεται σωστά και με ασφάλεια. Ανατρέξτε στην ενότητα *Μεταφορά στη σελίδα 171*.
7. Βεβαιωθείτε ότι στην κεφαλή λείανσης υπάρχουν αδαμαντοφόρα εργαλεία και είναι καλά στερεωμένα.
8. Συνδέστε έναν αναρροφητήρα σκόνης στο προϊόν. Ανατρέξτε στην ενότητα *Σύνδεση αναρροφητήρα σκόνης στη σελίδα 157*.
9. BG 250: Συνδέστε το προϊόν σε μια πηγή τροφοδοσίας. Ανατρέξτε στην ενότητα *Σύνδεση του προϊόντος σε πηγή τροφοδοσίας BG 250 στη σελίδα 158*.
10. BG 250 Petrol: Γεμίστε το ντεπόζιτο καυσίμου. Ανατρέξτε στην ενότητα *Ανεφοδιασμός με καύσιμο BG 250 Petrol στη σελίδα 158*.
11. BG 250 Petrol: Ελέγξτε τη στάθμη λαδιού. Ανατρέξτε στην ενότητα *Έλεγχος της στάθμης λαδιού (BG 250 Petrol) στη σελίδα 167*.

12. BG 250: Βεβαιωθείτε ότι γνωρίζετε την κατεύθυνση περιστροφής του μοτέρ. Ανατρέξτε στην ενότητα *Έλεγχος της κατεύθυνσης περιστροφής του μοτέρ BG 250 στη σελίδα 160*.

Δίσκοι τροχίσματος

Υπάρχουν πολλοί τύποι δίσκων λείανσης για το προϊόν. Επιλέξτε τους κατάλληλους δίσκους λείανσης για την επιφάνεια. Απευθυνθείτε στο εξουσιοδοτημένο κέντρο σέρβις ή επισκεφθείτε τη διεύθυνση www.husqvarnacp.com για να επιλέξετε τον σωστό δίσκο λείανσης.

Αντικατάσταση του δίσκου λείανσης

ΠΡΟΕΙΔΟΠΟΙΗΣΗ: Για το BG 250, αποσυνδέετε πάντα το φις ρεύματος προτού αντικαταστήσετε τον δίσκο λείανσης, για να αποτρέψετε την ακούσια εκκίνηση.

ΠΡΟΕΙΔΟΠΟΙΗΣΗ: Πρέπει να χρησιμοποιείτε προστατευτικά γάντια, γιατί ο δίσκος λείανσης θερμαίνεται πολύ.

ΠΡΟΕΙΔΟΠΟΙΗΣΗ: Χρησιμοποιήστε εγκεκριμένη αναπνευστική προστασία, όταν αντικαθιστάτε τον δίσκο λείανσης. Η σκόνη που υπάρχει κάτω από την κεφαλή λείανσης είναι επικίνδυνη για την υγεία σας.

ΠΡΟΕΙΔΟΠΟΙΗΣΗ: Χρησιμοποιείτε αναρροφητήρα σκόνης, όταν αντικαθιστάτε το δίσκο λείανσης. Ο αναρροφητήρας σκόνης μειώνει τη σκόνη που μπορεί να προκαλέσει προβλήματα υγείας.

1. Απενεργοποιήστε το προϊόν και για το BG 250 αποσυνδέστε το φις ρεύματος.
2. Πιάστε το τιμόνι και γείρετε το προϊόν προς τα πίσω. Γείρετε το προϊόν μέχρι να ακουμπήσει στο δάπεδο.

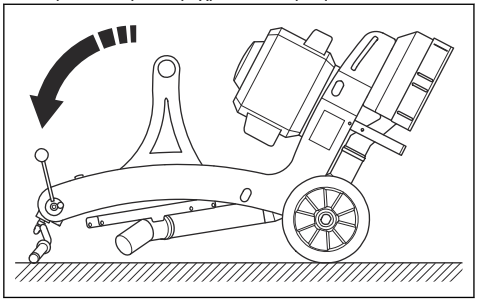

ΠΡΟΕΙΔΟΠΟΙΗΣΗ: Βεβαιωθείτε ότι το προϊόν έχει σταθεροποιηθεί, προτού αντικαταστήσετε τον δίσκο λείανσης.

3. Ασφαλίστε τον δίσκο λείανσης ή τον αδαμαντοφόρο δίσκο και αφαιρέστε τις 4 βίδες.

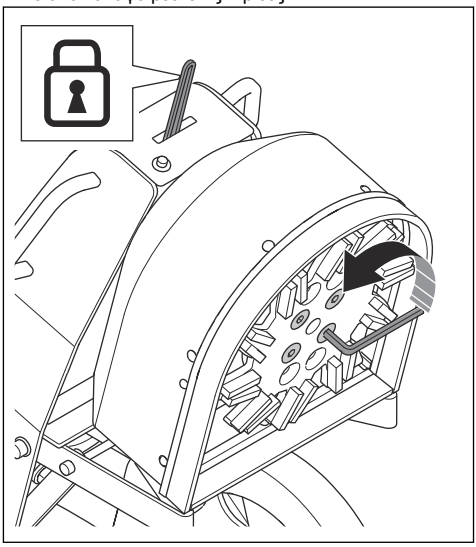

4. Αφαιρέστε τον δίσκο λείανσης ή αδαμαντοφόρο δίσκο από την πλάκα προσαρμογής.
5. Τοποθετήστε ένα νέο δίσκο λείανσης ή αδαμαντοφόρο δίσκο στην πλάκα προσαρμογής.
6. Τοποθετήστε και σφίξτε τις 4 βίδες. Φροντίστε να ελέγχετε τακτικά τις βίδες για να βεβαιώνεστε ότι είναι καλά σφιγμένες.
7. Ανασηκώστε προσεκτικά το προϊόν με τη χειρολαβή, για να το κατεβάσετε στη θέση λειτουργίας.

Σύνδεση αναρροφητήρα σκόνης

ΠΡΟΕΙΔΟΠΟΙΗΣΗ: Μην χρησιμοποιείτε τον αναρροφητήρα σκόνης, εάν ο εύκαμπτος σωλήνας του αναρροφητήρα σκόνης έχει υποστεί ζημιά. Ο κίνδυνος αυξάνεται καθώς αναπνέετε σκόνη που είναι επικίνδυνη για την υγεία σας. Πρέπει να χρησιμοποιείτε εγκεκριμένα μέσα αναπνευστικής προστασίας, μέσα προστασίας των ματιών και γάντια.

1. Ελέγξτε τον εύκαμπτο σωλήνα του αναρροφητήρα σκόνης για ζημιές.
2. Βεβαιωθείτε ότι τα φίλτρα στον αναρροφητήρα σκόνης είναι καθαρά και δεν έχουν υποστεί ζημιά.

3. Συνδέστε τον εύκαμπτο σωλήνα του αναρροφητήρα σκόνης στη σύνδεση για αναρροφητήρα σκόνης.

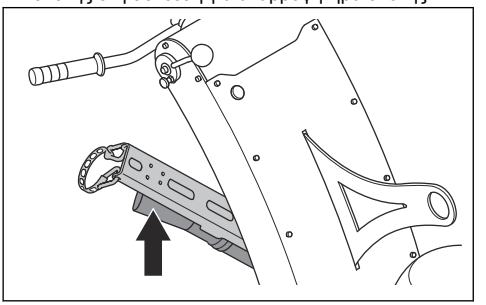

Σύνδεση του προϊόντος σε πηγή τροφοδοσίας BG 250

1. Συνδέστε το φις ρεύματος του προϊόντος στο ένα κατάλληλο καλώδιο προέκτασης.

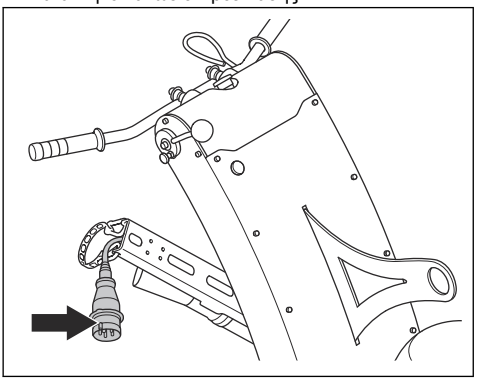

2. Συνδέστε το καλώδιο προέκτασης σε μια πρίζα.

ΠΡΟΣΟΧΗ: Οταν το προϊόν είναι συνδεδεμένο σε αναρροφητήρα σκόνης, ο αναρροφητήρας σκόνης πρέπει να είναι συνδεδεμένος σε τριφασική πηγή ρεύματος.

Ανεφοδιασμός με καύσιμο BG 250 Petrol

Αν υπάρχει διαθέσιμη, χρησιμοποιήστε βενζίνη χαμηλής εκπομπής καυσαερίων/χαμηλής αλκυλίωσης. Σε περίπτωση που δεν είναι διαθέσιμη βενζίνη χαμηλών εκπομπών/αλκυλίωσης, χρησιμοποιήστε καλής ποιότητας αμόλυβδη βενζίνη ή βενζίνη με μόλυβδο με αριθμό οκτανίων όχι μικρότερο από 90.

ΠΡΟΣΟΧΗ: Μην χρησιμοποιείτε βενζίνη με αριθμό οκτανίων κάτω από 90 RON (87 AKI). Μπορεί να προκληθεί ζημιά στο προϊόν.

1. Ανοίξτε αργά την τάπα του ντεπόζιτου καυσίμου για να εκτονώσετε την πίεση.
2. Γεμίστε αργά με ένα δοχείο καυσίμων. Αν χύσετε καύσιμο, καθαρίστε το με ένα πανί και αφήστε το καύσιμο που απομένει να στεγνώσει.
3. Καθαρίστε την περιοχή γύρω από την τάπα του ντεπόζιτου καυσίμου.
4. Να σφίγγετε πλήρως την τάπα του ντεπόζιτου καυσίμου. Αν η τάπα του ντεπόζιτου καυσίμου δεν είναι σφιγμένη, υπάρχει κίνδυνος πυρκαγιάς.
5. Πριν από την εκκίνηση, μετακινήστε το προϊόν σε απόσταση τουλάχιστον 3 m (10 ft) από το σημείο όπου γεμίσατε το ντεπόζιτο.

Χειριστήριο γκαζιού BG 250 Petrol

Το χειριστήριο γκαζιού έχει 3 διαθέσιμες θέσεις:

- Θέση διακοπής λειτουργίας (A).
- Θέση εκκίνησης/θέση τσοκ (B).
- Θέση λειτουργίας (C).

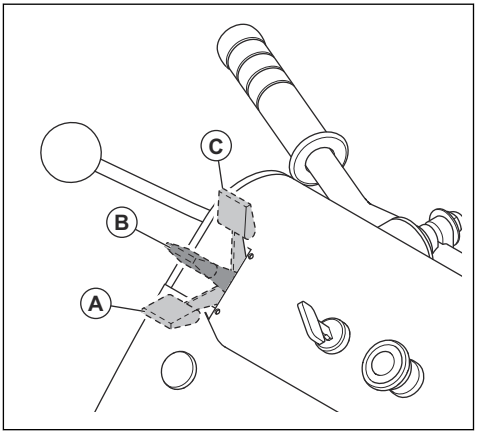

ΠΡΟΕΙΔΟΠΟΙΗΣΗ: Για να αποτρέψετε την ακούσια εκκίνηση, πρέπει να τοποθετείτε πάντα το χειριστήριο γκαζιού στη θέση διακοπής λειτουργίας (A), όταν σταματάτε το προϊόν.

Αλλαγή της θέσης των τροχών

Οι τροχοί μπορούν να έχουν 2 θέσεις μέσα στο πλαίσιο. Η επάνω οπή (A) χρησιμοποιείται όταν τοποθετείται

δίσκος λείανσης. Η κάτω οπή (B) χρησιμοποιείται όταν τοποθετούνται εργαλεία σφυρηλάτησης με κονδύλια.

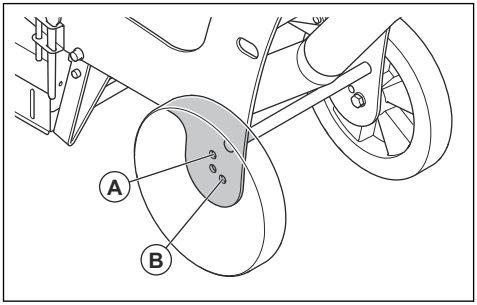

1. Αφαιρέστε τις βίδες, τις ροδέλες και τον τροχό από το πλαίσιο.

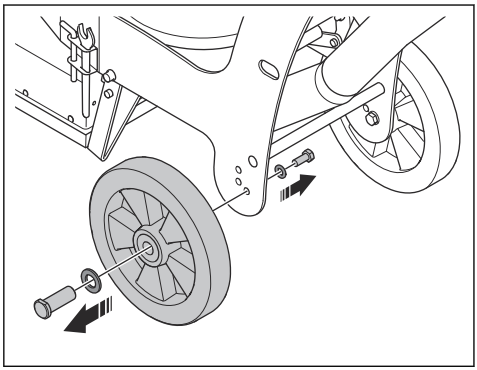

2. Για την τοποθέτηση, ακολουθήστε την αντίστροφη σειρά στη σωστή οπή του πλαισίου.
3. Ακολουθήστε την ίδια διαδικασία στην απέναντι πλευρά του προϊόντος.

Ταχύτητα λειτουργίας

Εάν το προϊόν χρησιμοποιείται σε νέο τύπο επιφάνειας, ρυθμίστε αρχικά την ταχύτητα στο 70%. Όταν ο χειριστής γνωρίζει τον τύπο της επιφάνειας, η ταχύτητα μπορεί να προσαρμοστεί.

Λειτουργία του προϊόντος με εργαλεία σφυρηλάτησης με κονδύλια

ΠΡΟΣΟΧΗ: Όταν το προϊόν δεν βρίσκεται σε λειτουργία, να χρησιμοποιείτε πάντα το ΜΕΓΑΛΟ στήριγμα εκκίνησης. Μπορεί να υποστεί ζημιά ο εύκαμπτος σύνδεσμος.

Το επίπεδο κραδασμών αυξάνεται, όταν τοποθετούνται στο προϊόν τα εργαλεία σφυρηλάτησης με κονδύλια ή οι κόφτες. Η διάρκεια ζωής των αναλώσιμων μερών μπορεί να μειωθεί, όταν χρησιμοποιούνται εργαλεία σφυρηλάτησης με κονδύλια ή κόφτες.

Να πραγματοποιείτε καθημερινά συντήρηση, για να διατηρηθεί η μέγιστη απόδοση.

1. Τοποθετήστε τα εργαλεία σφυρηλάτησης με κονδύλια. Ανατρέξτε στην ενότητα *Τοποθέτηση και αφαίρεση των εργαλείων σφυρηλάτησης με κονδύλια στη σελίδα 159*.
2. Μειώστε την ταχύτητα λειτουργίας.
   a) Για το BG 250, αντικαταστήστε τις τροχαλίες. Ανατρέξτε στην ενότητα *Αντικατάσταση των τροχαλιών BG 250 στη σελίδα 166*.
   b) Για το BG 250 Petrol, ρυθμίστε το χειριστήριο γκαζιού. Ανατρέξτε στην ενότητα *Χειριστήριο γκαζιού BG 250 Petrol στη σελίδα 158*.
3. Αντικαταστήστε το στήριγμα εκκίνησης με το ΜΕΓΑΛΟ στήριγμα εκκίνησης. Ανατρέξτε στην ενότητα *Τοποθέτηση του ΜΕΓΑΛΟΥ στηρίγματος εκκίνησης στη σελίδα 160*.
4. Αν δεν έχετε το ΜΕΓΑΛΟ στήριγμα εκκίνησης, ακολουθήστε 1 από τα παρακάτω βήματα, όταν θα διακόψετε τη λειτουργία.
   a) Για το BG 250, γείρετε το προϊόν μέχρι η χειρολαβή να ακουμπήσει στο δάπεδο.
   b) Για το BG 250 Petrol, αφαιρέστε τα εργαλεία σφυρηλάτησης με κονδύλια. Το BG 250 Petrol δεν πρέπει να μείνει στη θέση κλίσης για μεγάλο χρονικό διάστημα.
   c) Όταν τοποθετούνται τα εργαλεία σφυρηλάτησης με κονδύλια ή οι κόφτες, το επίπεδο των κραδασμών αυξάνεται.

Τοποθέτηση και αφαίρεση των εργαλείων σφυρηλάτησης με κονδύλια

1. Πιάστε το τιμόνι και γείρετε το προϊόν προς τα πίσω. Γείρετε το προϊόν μέχρι να ακουμπήσει στο δάπεδο.

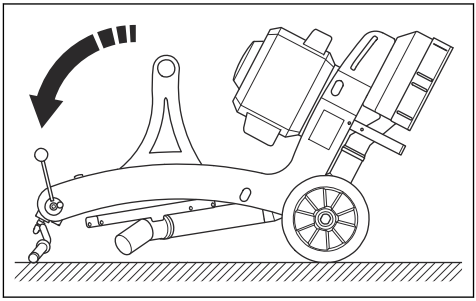

2. Τοποθετήστε τα εργαλεία σφυρηλάτησης με κονδύλια στον δίσκο εργαλείων.
3. Σφίξτε τη βίδα με ροπή 60 Nm.
4. Για να αφαιρέσετε τα εργαλεία σφυρηλάτησης με κονδύλια, ακολουθήστε τη διαδικασία με την αντίστροφη σειρά.

Τοποθέτηση του καλύμματος για τα εργαλεία σφυρηλάτησης με κονδύλια

Το κάλυμμα των εργαλείων σφυρηλάτησης με κονδύλια είναι ένα αξεσουάρ.

1. Τοποθετήστε το κάλυμμα για τα εργαλεία σφυρηλάτησης με κονδύλια στο καπάκι προστασίας από τη σκόνη.

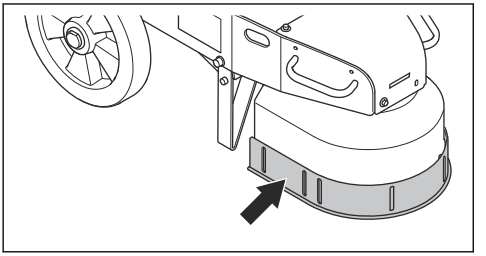

2. Τοποθετήστε τις 4 βίδες, τις 4 ροδέλες και τα 4 κόντρα παξιμάδια.
3. Πιέστε το κάλυμμα προς τα κάτω, προς την επιφάνεια και σφίξτε τις 4 βίδες.

Τοποθέτηση του ΜΕΓΑΛΟΥ στηρίγματος εκκίνησης

Το ΜΕΓΑΛΟ στήριγμα εκκίνησης είναι ένα αξεσουάρ.

1. Αφαιρέστε τις βίδες, τις ροδέλες και το στήριγμα εκκίνησης από το προϊόν.

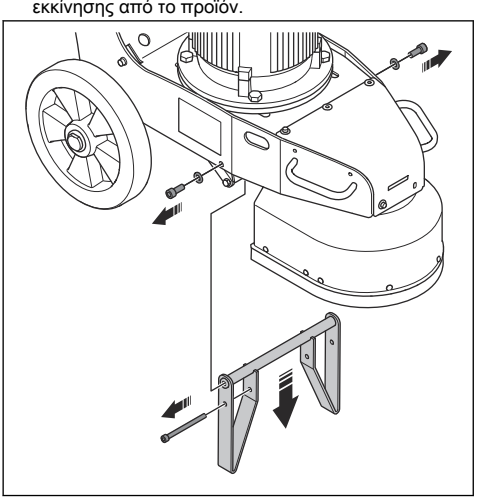

2. Τοποθετήστε το ΜΕΓΑΛΟ στήριγμα εκκίνησης, τις ροδέλες και τις βίδες στο προϊόν.

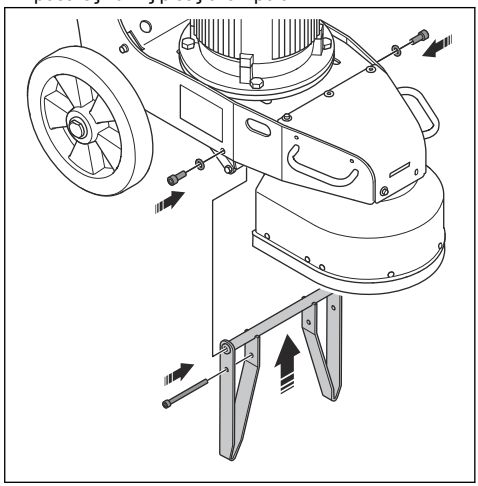

Έλεγχος της κατεύθυνσης περιστροφής του μοτέρ BG 250

1. Σπρώξτε προς τα πίσω τον μοχλό στηρίγματος εκκίνησης (A), για να ανασηκωθούν τα αδαμαντοφόρα εργαλεία από την επιφάνεια.

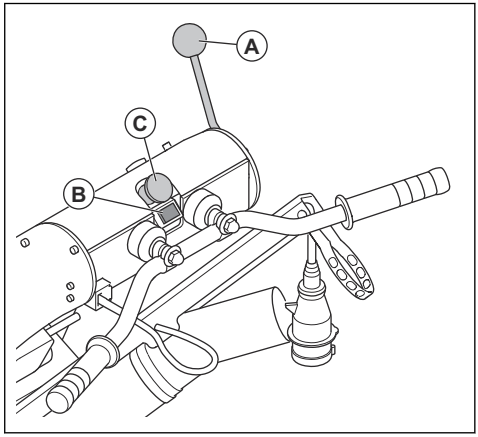

2. Πατήστε το κουμπί εκκίνησης (B).
3. Έπειτα από λίγα δευτερόλεπτα, πατήστε το κουμπί διακοπής έκτακτης ανάγκης (C).

4. Γυρίστε τη φτερωτή δεξιόστροφα και ελέγξτε την κατεύθυνση περιστροφής του μοτέρ. Η σωστή κατεύθυνση υποδεικνύεται από ένα βέλος στο επάνω μέρος της φτερωτής.

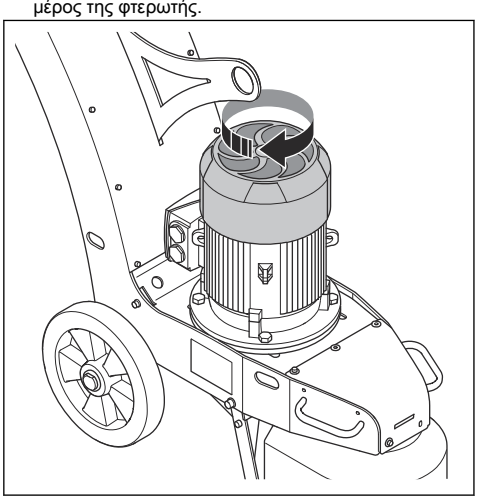

5. Εάν είναι απαραίτητο, αλλάξτε την κατεύθυνση περιστροφής του μοτέρ. Ανατρέξτε στην ενότητα *Αλλαγή κατεύθυνσης περιστροφής του μοτέρ BG 250 στη σελίδα 161*.

Αλλαγή κατεύθυνσης περιστροφής του μοτέρ BG 250

1. Σβήστε τον κινητήρα. Ανατρέξτε στην ενότητα *Διακοπή λειτουργίας του προϊόντος BG 250 στη σελίδα 162*.
2. Περιμένετε μέχρι το προϊόν να σταματήσει εντελώς.
3. Αποσυνδέστε το φις ρεύματος.
4. Γυρίστε τον διακόπτη αναστροφέα της πρίζας στην αντίστροφη θέση.

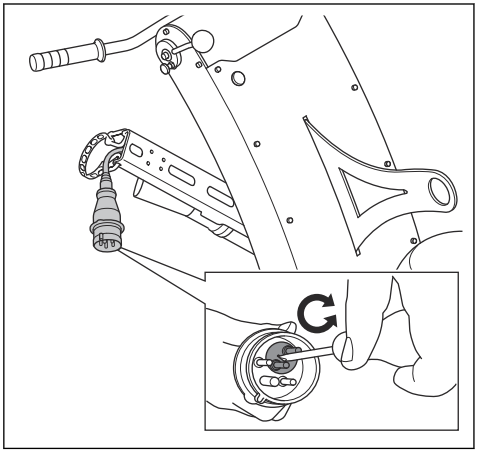

5. Συνδέστε το καλώδιο ρεύματος και ελέγξτε την κατεύθυνση περιστροφής του μοτέρ. Ανατρέξτε στην ενότητα *Έλεγχος της κατεύθυνσης περιστροφής του μοτέρ BG 250 στη σελίδα 160*.

Εκκίνηση του προϊόντος BG 250

ΠΡΟΣΟΧΗ: Μετακινείτε το προϊόν συνεχώς κατά τη λειτουργία του. Εάν δεν κινείται το προϊόν, η επιφάνεια μπορεί να γίνει τραχιά.

1. Θέστε σε λειτουργία τον αναρροφητήρα σκόνης.
2. Συνδέστε τον εύκαμπτο σωλήνα σκόνης στο προϊόν. Ανατρέξτε στην ενότητα *Σύνδεση αναρροφητήρα σκόνης στη σελίδα 157*.
3. Να παραμένετε πίσω από το προϊόν.
4. Σπρώξτε προς τα πίσω τον μοχλό στηρίγματος εκκίνησης (A), για να ανασηκωθούν τα αδαμαντοφόρα εργαλεία από την επιφάνεια.

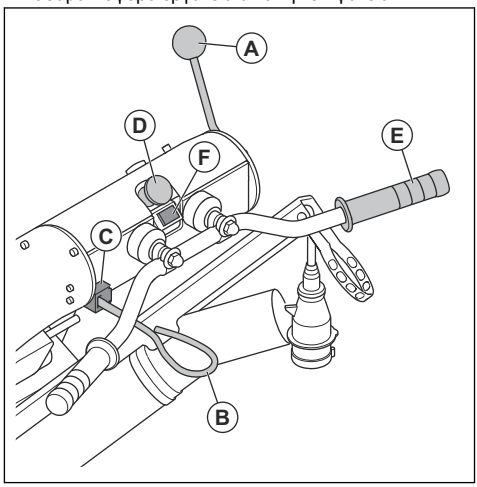

5. Στερεώστε το καλώδιο (B) του συστήματος ελέγχου παρουσίας χειριστή στο χέρι σας ή στον ρουχισμό σας.
6. Βεβαιωθείτε ότι το κλειδί (C) του συστήματος ελέγχου παρουσίας χειριστή βρίσκεται μέσα στο προϊόν.
7. Γυρίστε το κουμπί διακοπής έκτακτης ανάγκης (D) δεξιόστροφα, για να βεβαιωθείτε ότι έχει απενεργοποιηθεί.
8. Κρατήστε τη χειρολαβή (E) με το ένα χέρι και πατήστε το κουμπί εκκίνησης (F).
9. Βεβαιωθείτε ότι η κατεύθυνση περιστροφής είναι σωστή. Ανατρέξτε στην ενότητα *Έλεγχος της κατεύθυνσης περιστροφής του μοτέρ BG 250 στη σελίδα 160*.
10. Σπρώξτε προς τα εμπρός τον μοχλό στηρίγματος εκκίνησης, για να κατέβουν τα αδαμαντοφόρα εργαλεία στην επιφάνεια.

Εκκίνηση του προϊόντος BG 250 Petrol

ΠΡΟΣΟΧΗ: Μετακινείτε το προϊόν συνεχώς κατά τη λειτουργία του. Εάν δεν κινείται το προϊόν, η επιφάνεια μπορεί να γίνει τραχιά.

1. Θέστε σε λειτουργία τον αναρροφητήρα σκόνης.
2. Συνδέστε τον εύκαμπτο σωλήνα σκόνης στο προϊόν. Ανατρέξτε στην ενότητα *Σύνδεση αναρροφητήρα σκόνης στη σελίδα 157*.
3. Ανοίξτε τη βαλβίδα καυσίμου.

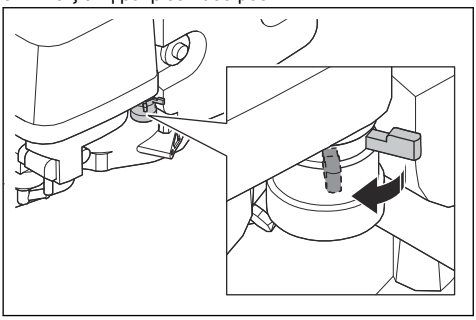

4. Να παραμένετε πίσω από το προϊόν.
5. Σπρώξτε προς τα πίσω τον μοχλό στηρίγματος εκκίνησης (A), για να ανασηκωθούν τα αδαμαντοφόρα εργαλεία από την επιφάνεια.

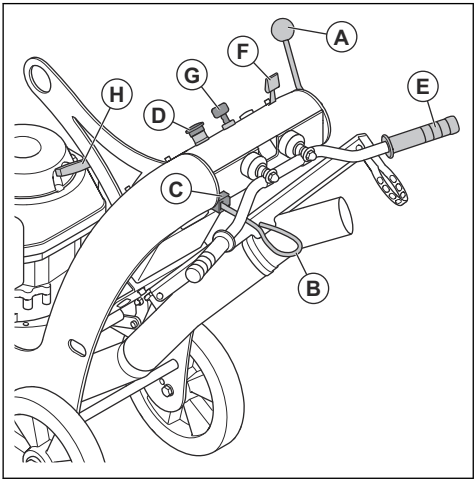

6. Στερεώστε το καλώδιο (B) του συστήματος ελέγχου παρουσίας χειριστή στο χέρι σας ή στον ρουχισμό σας.
7. Βεβαιωθείτε ότι το κλειδί (C) του συστήματος ελέγχου παρουσίας χειριστή βρίσκεται μέσα στο προϊόν.
8. Γυρίστε το κουμπί διακοπής έκτακτης ανάγκης (D) δεξιόστροφα, για να βεβαιωθείτε ότι έχει απενεργοποιηθεί.
9. Κρατήστε τη χειρολαβή (E) με το ένα χέρι και τραβήξτε το χειριστήριο γκαζιού μέχρι τη μέση της διαδρομής του (F).
10. Γυρίστε τον διακόπτη εκκίνησης του κινητήρα (G), για να ξεκινήσει ο κινητήρας.
11. Αν η μπαταρία είναι άδεια, τραβήξτε τη λαβή του κορδονιού συστήματος εκκίνησης (H), για να ξεκινήσει ο κινητήρας.
12. Σπρώξτε προς τα εμπρός τον μοχλό στηρίγματος εκκίνησης, για να κατέβουν τα αδαμαντοφόρα εργαλεία στην επιφάνεια.
13. Τραβήξτε το χειριστήριο γκαζιού προς τα πίσω, για να αυξηθεί η ταχύτητα λειτουργίας.

Έλεγχος της κατεύθυνσης λειτουργίας

Κατά τη διάρκεια του χειρισμού, το προϊόν μπορεί να ασκεί έλξη προς τα πλάγια. Η κατεύθυνση έλξης σχετίζεται με τη φορά περιστροφής της κεφαλής λείανσης και τον τρόπο χειρισμού του προϊόντος.

- Πρέπει πάντα να διατηρείτε τους 2 τροχούς στο έδαφος όταν χειρίζεστε το προϊόν.
- Για να κατευθύνετε το προϊόν, εφαρμόστε πλευρικές δυνάμεις στη λαβή.
- Πρέπει πάντα να κρατάτε πάντα τη λαβή σφιχτά με τα 2 χέρια για να παραμένει σταθερή και να μην κινείται προς τα πλάγια το προϊόν.

Διακοπή λειτουργίας του προϊόντος BG 250

ΠΡΟΣΟΧΗ: Μην ανασηκώνετε την κεφαλή λείανσης από την επιφάνεια, όταν σβήνετε το μοτέρ. Ο δίσκος εργαλείων περιστρέφεται για λίγο αφού σταματήσει το μοτέρ. Μπορεί να μεταφερθεί σκόνη στον αέρα και να προκληθεί ζημιά στην επιφάνεια.

ΠΡΟΣΟΧΗ: Μην αφήνετε το προϊόν να ακινητοποιηθεί, αν δεν έχουν σταματήσουν πλήρως οι δίσκοι εργαλείων.

1. Πατήστε το κουμπί διακοπής έκτακτης ανάγκης (A).

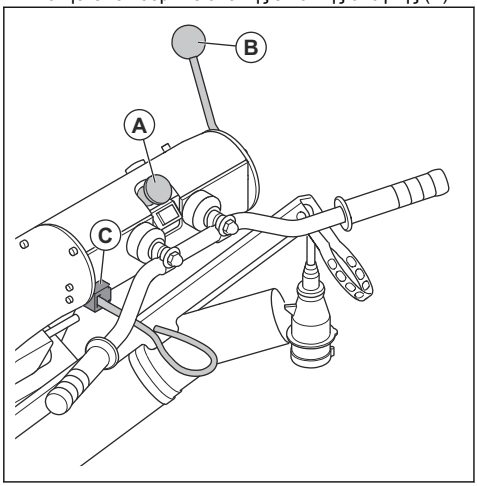

2. Κρατήστε τους δίσκους εργαλείων επάνω στην επιφάνεια μέχρι να σταματήσουν εντελώς.
3. Σπρώξτε προς τα πίσω τον μοχλό στηρίγματος εκκίνησης (B), για να ανασηκωθούν τα αδαμαντοφόρα εργαλεία από την επιφάνεια.

ΠΡΟΣΟΧΗ: Εάν εκτελείτε λείανση κολλώδους ασφάλτου, βαφής ή αντίστοιχου υλικού, το προϊόν ενδέχεται να κολλήσει στην κολλώδη επιφάνεια. Αμέσως μετά την πλήρη ακινητοποίηση του δίσκου εργαλείων, ανασηκώστε λίγο το μπροστινό μέρος του προϊόντος.

4. Αποσυνδέστε το φις ρεύματος.
5. Αφαιρέστε το κλειδί (C) του συστήματος ελέγχου παρουσίας χειριστή από το προϊόν.
6. Διακόψτε τη λειτουργία τον αναρροφητήρα σκόνης.

Διακοπή λειτουργίας του προϊόντος BG 250 Petrol

ΠΡΟΣΟΧΗ: Μην ανασηκώνετε την κεφαλή λείανσης από την επιφάνεια, όταν σβήνετε τον κινητήρα. Ο δίσκος εργαλείων περιστρέφεται για λίγο αφού σταματήσει ο κινητήρας. Μπορεί να μεταφερθεί σκόνη στον αέρα και να προκληθεί ζημιά στην επιφάνεια.

ΠΡΟΣΟΧΗ: Μην αφήνετε το προϊόν να ακινητοποιηθεί, αν δεν έχουν σταματήσουν πλήρως οι δίσκοι εργαλείων.

1. Πιέστε το χειριστήριο γκαζιού (A) προς τα εμπρός στη θέση διακοπής λειτουργίας.

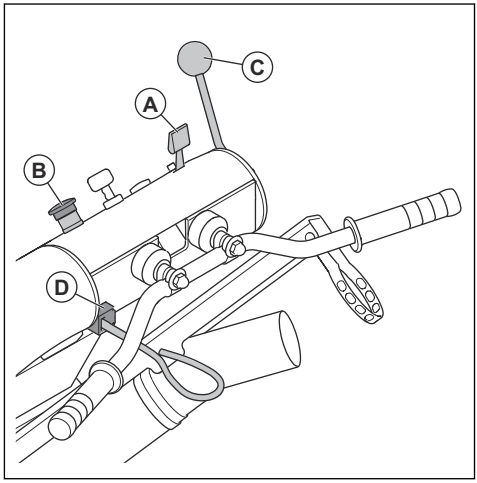

2. Πατήστε το κουμπί διακοπής έκτακτης ανάγκης (B).
3. Κρατήστε τους δίσκους εργαλείων επάνω στην επιφάνεια μέχρι να σταματήσουν εντελώς.
4. Σπρώξτε προς τα πίσω τον μοχλό στηρίγματος εκκίνησης (C), για να ανασηκωθούν τα αδαμαντοφόρα εργαλεία από την επιφάνεια.

ΠΡΟΣΟΧΗ: Εάν εκτελείτε λείανση κολλώδους ασφάλτου, βαφής ή αντίστοιχου υλικού, το προϊόν ενδέχεται να κολλήσει στην κολλώδη επιφάνεια. Αμέσως μετά την πλήρη ακινητοποίηση του δίσκου εργαλείων, ανασηκώστε λίγο το μπροστινό μέρος του προϊόντος.

5. Αφαιρέστε το κλειδί (D) του συστήματος ελέγχου παρουσίας χειριστή από το προϊόν.
6. Κλείστε τη βαλβίδα καυσίμου.
7. Διακόψτε τη λειτουργία τον αναρροφητήρα σκόνης.

Συντήρηση

Εισαγωγή

ΠΡΟΕΙΔΟΠΟΙΗΣΗ: Προτού εκτελέσετε εργασίες συντήρησης, πρέπει να διαβάσετε και να κατανοήσετε το κεφάλαιο για την ασφάλεια.

Για όλες τις εργασίες συντήρησης και επισκευής στο προϊόν, είναι απαραίτητη ειδική εκπαίδευση. Μπορούμε να εγγυηθούμε για τη διαθεσιμότητα των

επαγγελματικών επισκευών και τη συντήρηση. Αν ο αντιπρόσωπός σας δεν είναι αντιπρόσωπος σέρβις, μιλήστε του για πληροφορίες σχετικά με τον πλησιέστερο αντιπρόσωπο σέρβις.

Για λεπτομερέστερες πληροφορίες, ανατρέξτε στη σελίδα .

X = Οι οδηγίες παρέχονται σε αυτό το εγχειρίδιο χρήσης.

O = Οι οδηγίες δεν παρέχονται σε αυτό το εγχειρίδιο χρήσης. Η συντήρηση θα πρέπει να γίνεται από εγκεκριμένο αντιπρόσωπο σέρβις.

Πρόγραμμα συντήρησης

* = Γενική συντήρηση που γίνεται από τον χειριστή. Οι οδηγίες δεν παρέχονται σε αυτό το εγχειρίδιο χρήσης.

Γενική συντήρηση προϊόντος	Καθημερινά	Τον πρώτο μήνα ή μετά από 20 ώρες	Κάθε 3 μήνες ή 50 ώρες	Κάθε 6 μήνες ή 100 ώρες	Κάθε χρόνο ή 300 ώρες
Καθαρίστε το προϊόν.	X				
Ελέγξτε όλες τις συσκευές ασφαλείας.	X				
Βεβαιωθείτε ότι τα παξιμάδια και οι βίδες είναι σφιγμένα.	*				
Ελέγξτε τα ηλεκτρικά εξαρτήματα, τα καλώδια και τις συνδέσεις για φθορά και ζημιές.	*				
Ελέγξτε τις συνδέσεις των εύκαμπτων σωλήνων. Ελέγξτε όλους τους εύκαμπτους σωλήνες στο προϊόν για ζημιές ή διαρροές.	*				
Βεβαιωθείτε ότι οι εύκαμπτοι σωλήνες σκόνης δεν έχουν υποστεί ζημιά και δεν έχουν φράξει.	*				
Βεβαιωθείτε ότι ο συλλέκτης σκόνης είναι άδειος και συνδεδεμένος σωστά.	*				
Ελέγξτε τον δίσκο λείανσης και τον εύκαμπτο σύνδεσμο για ζημιές και φθορές.	*				
Ελέγξτε το κουμπί διακοπής έκτακτης ανάγκης.	X				
Ελέγξτε τη βούρτσα.	X				

Συντήρηση μοτέρ BG 250	Καθημερινά	Τον πρώτο μήνα ή μετά από 20 ώρες	Κάθε 3 μήνες ή 50 ώρες	Κάθε 6 μήνες ή 100 ώρες	Κάθε χρόνο ή 300 ώρες
Βεβαιωθείτε ότι το καλώδιο ρεύματος και το καλώδιο προέκτασης είναι σε καλή κατάσταση και δεν έχουν υποστεί ζημιά.	*				

Συντήρηση κινητήρα BG 250 Petrol	Καθημερινά	Τον πρώτο μήνα ή μετά από 20 ώρες	Κάθε 3 μήνες ή 50 ώρες	Κάθε 6 μήνες ή 100 ώρες	Κάθε χρόνο ή 300 ώρες
Βεβαιωθείτε ότι δεν υπάρχει λάδι ή διαρροή καυσίμου.	*				
Ελέγξτε τη στάθμη λαδιού.	X				
Ελέγξτε το φίλτρο αέρα.	X				
Αντικαταστήστε το λάδι.		X		X	
Καθαρίστε το φίλτρο αέρα.			X [21]		
Ελέγξτε το μπουζί.				X	
Αντικαταστήστε το φίλτρο αέρα.					X
Αντικαταστήστε το μπουζί.					X

Καθαρισμός του προϊόντος

- Πρέπει πάντα να καθαρίζετε όλο τον εξοπλισμό μετά από τη χρήση.
- Μην χρησιμοποιείτε σύστημα πλύσης με υψηλή πίεση για να καθαρίσετε το προϊόν.
- Φροντίστε να διατηρείτε τα ανοίγματα αέρα καθαρά και χωρίς εμπόδια, για να εξασφαλίζετε επαρκώς χαμηλή θερμοκρασία για την ψύξη του προϊόντος.

Περιεχόμενα Μην χρησιμοποιείτε πεπιεσμένο αέρα για να καθαρίσετε την περιοχή κάτω από την κεφαλή λείανσης.

Αντικατάσταση του εύκαμπτου συνδέσμου

1. Τραβήξτε το κλειδί του συστήματος ελέγχου παρουσίας χειριστή.
2. BG 250: Αποσυνδέστε το καλώδιο ρεύματος.
3. Αφαιρέστε τον δίσκο λείανσης.
4. Αφαιρέστε την πλάκα προσαρμογέα (A), τα κουζινέτα του αποστάτη (B), τις βίδες (C) και τα κουζινέτα (D).

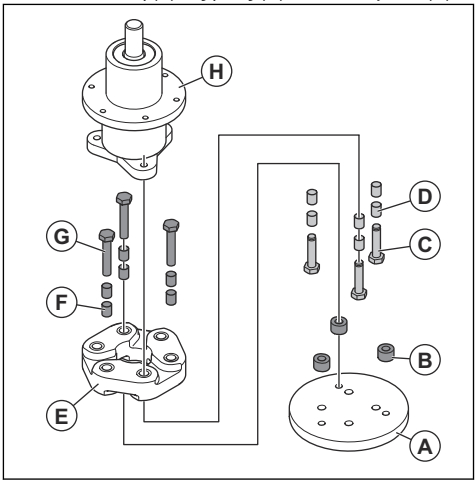

5. Αφαιρέστε τον εύκαμπτο σύνδεσμο (E), τα κουζινέτα (F) και τις βίδες (G) από τη μονάδα ρουλεμάν (H).
6. Για την τοποθέτηση, ακολουθήστε την αντίστροφη σειρά. Τοποθετήστε 1 νέο εύκαμπτο σύνδεσμο και 12 νέα κουζινέτα.

Έλεγχος της βούρτσας

- Βεβαιωθείτε ότι η βούρτσα είναι άθικτη και ότι εφαρμόζει καλά στο δάπεδο.

[21] Εάν το προϊόν χρησιμοποιείται σε σημεία όπου υπάρχουν πολλοί ρύποι, πρέπει να το καθαρίζετε πιο συχνά.

Αντικατάσταση των τροχαλιών BG 250

1. Διακόψτε τη λειτουργία του προϊόντος. Ανατρέξτε στην ενότητα *Διακοπή λειτουργίας του προϊόντος BG 250 στη σελίδα 162*.
2. Τοποθετήστε το προϊόν σε οριζόντιο έδαφος.
3. Χαλαρώστε τα 4 παξιμάδια (A) και τις 3 βίδες (B).

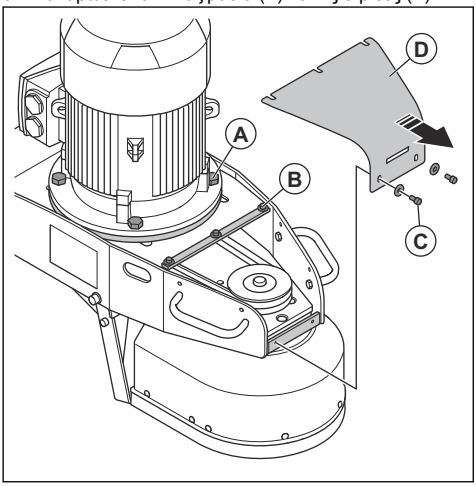

4. Αφαιρέστε τις 2 βίδες και τις 2 ροδέλες (C) και αφαιρέστε το μπροστινό κάλυμμα (D).
5. Χαλαρώστε το κόντρα παξιμάδι.

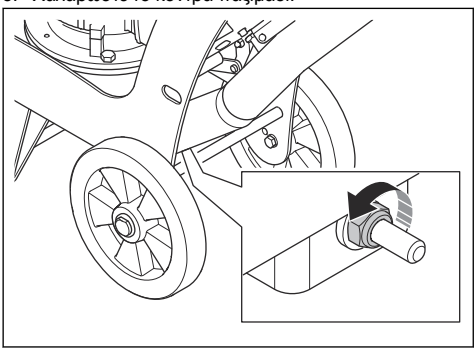

6. Αφαιρέστε τον τραπεζοειδή ιμάντα.

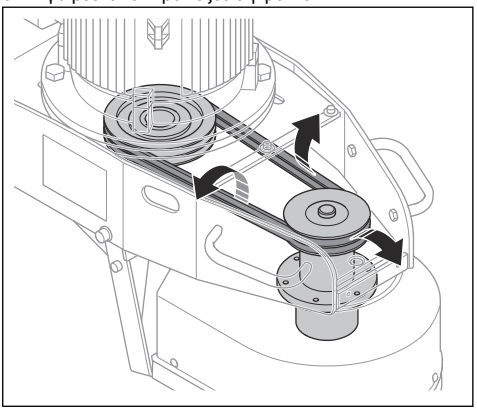

7. Αφαιρέστε τις τροχαλίες και το κουζινέτο σύσφιξης από το μοτέρ λείανσης και τη μονάδα ρουλεμάν.

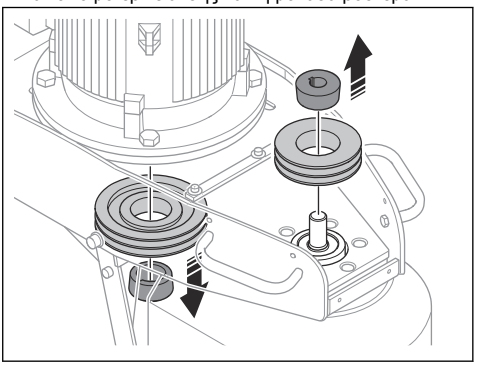

8. Για την τοποθέτηση, ακολουθήστε την αντίστροφη σειρά. Τοποθετήστε την τροχαλία και το κουζινέτο σύσφιξης ώστε να είναι ευθυγραμμισμένα με τον άξονα του μοτέρ. Σφίξτε το κουζινέτο σύσφιξης με ροπή 20 Nm + 10%.

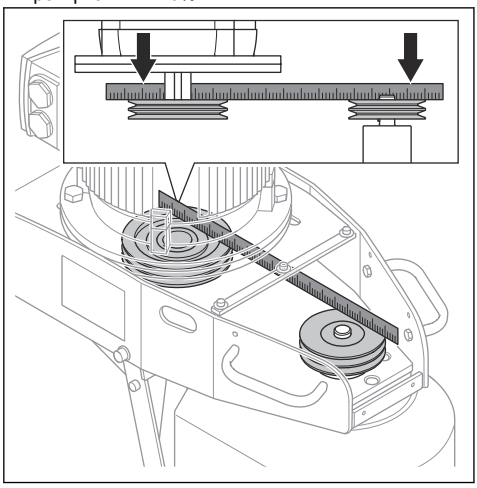

Έλεγχος της στάθμης λαδιού (BG 250 Petrol)

ΠΡΟΣΟΧΗ: Η λειτουργία του προϊόντος με χαμηλή στάθμη λαδιού μπορεί να προκαλέσει ζημιά στον κινητήρα.

1. Σβήστε τον κινητήρα. Ανατρέξτε στην ενότητα *Διακοπή λειτουργίας του προϊόντος BG 250 Petrol στη σελίδα 163*.
2. Τοποθετήστε το προϊόν σε οριζόντιο έδαφος.
3. Αφαιρέστε την τάπα ντεπόζιτου λαδιού.
4. Καθαρίστε το λάδι από τον δείκτη στάθμης που είναι προσαρτημένος στην τάπα του ντεπόζιτου λαδιού.
5. Τοποθετήστε τον δείκτη στάθμης στο ντεπόζιτο λαδιού. Μην τον σφίξετε.
6. Τραβήξτε έξω τον δείκτη στάθμης και ελέγξτε τη στάθμη λαδιού.

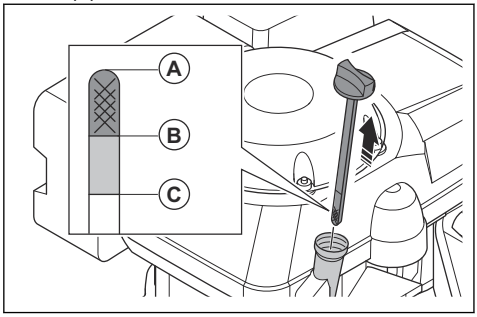

a) Εάν η στάθμη του λαδιού είναι χαμηλή (A), συμπληρώστε με λάδι κινητήρα και ελέγξτε τη στάθμη λαδιού ξανά. Για τον σωστό τύπο λαδιού, ανατρέξτε στην ενότητα *Τεχνικά στοιχεία BG 250 Petrol στη σελίδα 173*.

b) Εάν η στάθμη του λαδιού είναι υψηλή (C), μην συμπληρώνετε με λάδι κινητήρα. Η στάθμη λαδιού πρέπει να βρίσκεται μεταξύ των σημείων (A) και (B).

7. Σφίξτε καλά την τάπα του ντεπόζιτου λαδιού προτού εκκινήσετε τον κινητήρα.

Αντικατάσταση λαδιού κινητήρα BG 250 Petrol

Αν ο κινητήρας είναι κρύος, βάλτε τον μπροστά για 1-2 λεπτά πριν αδειάσετε το λάδι. Έτσι το λάδι ζεσταίνεται και αδειάζει πιο εύκολα.

ΠΡΟΕΙΔΟΠΟΙΗΣΗ: Το λάδι του κινητήρα είναι πολύ καυτό αμέσως μετά το σβήσιμο του κινητήρα. Αφήστε τον κινητήρα να κρυώσει προτού αδειάσετε το λάδι του κινητήρα. Αν πέσει λάδι κινητήρα στο δέρμα σας, καθαρίστε το με σαπούνι και νερό.

1. Τοποθετήστε το προϊόν σε οριζόντιο έδαφος.
2. Τοποθετήστε ένα δοχείο κάτω από την τάπα αποστράγγισης λαδιού.
3. Αφαιρέστε την τάπα του ντεπόζιτου λαδιού, την τάπα αποστράγγισης λαδιού και τη ροδέλα.

Περιεχόμενα Απορρίψετε τη ροδέλα.

4. Γείρετε το προϊόν και αφήστε να τρέξει το λάδι μέσα στο δοχείο.
5. Τοποθετήστε μια καινούργια ροδέλα και την τάπα αποστράγγισης λαδιού.
6. Τοποθετήστε τον κινητήρα σε οριζόντια θέση και γεμίστε το ντεπόζιτο λαδιού με το συνιστώμενο λάδι. Ανατρέξτε στις ενότητες *Έλεγχος της στάθμης λαδιού (BG 250 Petrol) στη σελίδα 167* και *Τεχνικά στοιχεία BG 250 Petrol στη σελίδα 173*.
7. Σφίξτε την τάπα του ντεπόζιτου λαδιού.

Έλεγχος του φίλτρου αέρα (BG 250 Petrol)

ΠΡΟΣΟΧΗ: Μην χρησιμοποιήσετε το προϊόν εάν δεν έχει τοποθετηθεί φίλτρο αέρα ή εάν το φίλτρο αέρα έχει υποστεί ζημιά.

1. Βγάλτε το παξιμάδι τύπου πεταλούδας από το κάλυμμα του φίλτρου αέρα και αφαιρέστε το κάλυμμα του φίλτρου αέρα.

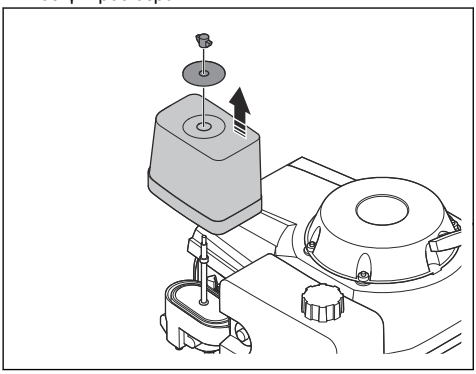

2. Αφαιρέστε το φίλτρο αέρα.
3. Αφαιρέστε το αφρώδες φίλτρο από το χάρτινο φίλτρο.

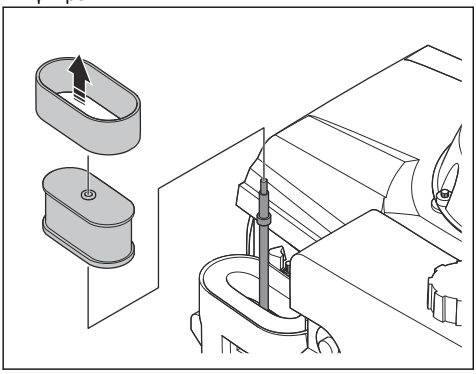

4. Ελέγξτε το αφρώδες φίλτρο και το χάρτινο φίλτρο.

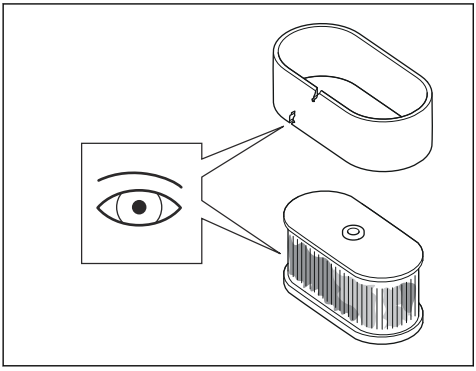

5. Αντικαταστήστε όποια φίλτρα έχουν υποστεί ζημιά.
6. Το φίλτρο αέρα πρέπει να αντικαθίσταται σύμφωνα με το πρόγραμμα. Ανατρέξτε στην ενότητα *Πρόγραμμα συντήρησης στη σελίδα 164*.
7. Καθαρίστε το αφρώδες φίλτρο και το χάρτινο φίλτρο, εάν είναι βρόμικα. Ανατρέξτε στην ενότητα *Καθαρισμός του φίλτρου αέρα BG 250 Petrol στη σελίδα 168*.
8. Τοποθετήστε το φίλτρο αέρα ξανά στη θέση του με την αντίστροφη σειρά.

Καθαρισμός του φίλτρου αέρα BG 250 Petrol

ΠΡΟΕΙΔΟΠΟΙΗΣΗ: Χρησιμοποιείτε εγκεκριμένη αναπνευστική προστασία κατά τον καθαρισμό ή την αντικατάσταση του φίλτρου αέρα. Απορρίψτε τα χρησιμοποιημένα φίλτρα αέρα σωστά. Η σκόνη στο φίλτρο αέρα είναι επικίνδυνη για την υγεία σας.

ΠΡΟΕΙΔΟΠΟΙΗΣΗ: Μην καθαρίζετε το φίλτρο αέρα με πεπιεσμένο αέρα. Αυτό προκαλεί ζημιά στο φίλτρο αέρα και αυξάνει τον κίνδυνο εισπνοής της επικίνδυνης σκόνης.

1. Αφαιρέστε το φίλτρο αέρα. Ανατρέξτε στην ενότητα *Έλεγχος του φίλτρου αέρα (BG 250 Petrol) στη σελίδα 167*.
2. Καθαρίστε το περίβλημα του φίλτρου αέρα με μια βούρτσα.
3. Χτυπήστε το φίλτρο αέρα σε μια σκληρή επιφάνεια ή χρησιμοποιήστε μια ηλεκτρική σκούπα για να αφαιρέσετε τα σωματίδια.

ΠΡΟΣΟΧΗ: Μην αφήνετε το ακροφύσιο της ηλεκτρικής σκούπας να αγγίξει την επιφάνεια του χάρτινου στοιχείου του φίλτρου. Διατηρείτε μικρή απόσταση. Η ευαίσθητη επιφάνεια του χάρτινου στοιχείου του φίλτρου καταστρέφεται εάν έρθει σε επαφή με αντικείμενα.

4. Εξετάστε το φίλτρο αέρα για ζημιές.
5. Απορρίψτε το φίλτρο αέρα εάν έχει υποστεί ζημιά.

ΠΡΟΣΟΧΗ: Πρέπει πάντα να αντικαθιστάτε το φίλτρο αέρα, εάν έχει υποστεί ζημιά, διαφορετικά η σκόνη θα εισέλθει στον κινητήρα και θα προκαλέσει ζημιά.

6. Καθαρίστε το αφρώδες φίλτρο με σαπούνι και νερό.
7. Ξεπλύνετε το αφρώδες φίλτρο με καθαρό νερό.
8. Στραγγίξτε το νερό από το αφρώδες φίλτρο και αφήστε το να στεγνώσει.
9. Λιπάνετε το αφρώδες φίλτρο με λάδι κινητήρα.

10. Πιέστε ένα καθαρό πανί πάνω στο φίλτρο για να αφαιρέσετε το ανεπιθύμητο λάδι.

Περιεχόμενα Εάν η ποσότητα λαδιού στο αφρώδες φίλτρο είναι υπερβολική, θα βγαίνει καπνός από τον κινητήρα κατά την εκκίνηση.

11. Τοποθετήστε το κάλυμμα του φίλτρου αέρα στη θέση του. Ανατρέξτε στην ενότητα *Έλεγχος του φίλτρου αέρα (BG 250 Petrol) στη σελίδα 167*.

Έλεγχος του μπουζί (BG 250 Petrol)

ΠΡΟΕΙΔΟΠΟΙΗΣΗ: Προτού αντικαταστήσετε το μπουζί, αφήστε το να κρυώσει.

ΠΡΟΣΟΧΗ: Πρέπει πάντα να χρησιμοποιείτε σωστό μπουζί. Ανατρέξτε στην ενότητα *Τεχνικά στοιχεία BG 250 Petrol στη σελίδα 173*.

ΠΡΟΣΟΧΗ: Βεβαιωθείτε ότι το μπουζί έχει σωστό διάκενο και ότι έχει καθαριστεί από τις εναποθέσεις άνθρακα.

1. Αποσυνδέστε το καπάκι του μπουζί και απομακρύνετε οποιεσδήποτε βρομιές από την περιοχή του μπουζί.
2. Αφαιρέστε το μπουζί με ένα μπουζόκλειδο 21 mm ή 13/16".

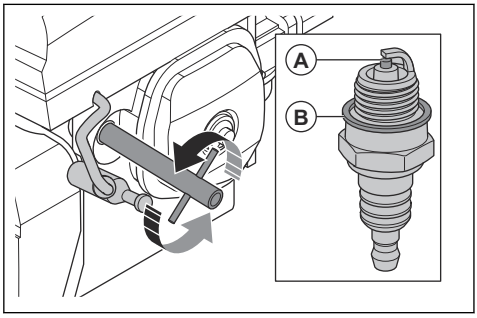

3. Ελέγξτε το μπουζί. Αντικαταστήστε το αν έχει υποστεί ζημιά, αν το ηλεκτρόδιο (A) έχει φθαρεί ή αν η ροδέλα στεγανοποίησης (B) είναι σε κακή κατάσταση.
4. Μετρήστε το διάκενο των ηλεκτροδίων του μπουζί με ένα εργαλείο μέτρησης διακένου. Βεβαιωθείτε ότι το διάκενο είναι σωστό. Ανατρέξτε στην ενότητα *Τεχνικά στοιχεία BG 250 Petrol στη σελίδα 173*.
5. Εάν χρειάζεται, λυγίστε προσεκτικά στο πλάι το πλευρικό ηλεκτρόδιο για να διορθώσετε το διάκενο.
6. Τοποθετήστε προσεκτικά το μπουζί με το χέρι.
7. Σφίξτε το μπουζί με ένα μπουζόκλειδο 21 mm ή 13/16" για να συμπιέσετε τη ροδέλα.
   a) Εάν τοποθετήσετε καινούργιο μπουζί, σφίξτε το κατά ½ στροφή αφού ακουμπήσει το μπουζί στη συμπιεσμένη ροδέλα.
   b) Εάν τοποθετήσετε ξανά το ίδιο μπουζί, σφίξτε το κατά ⅛-¼ της στροφής αφού ακουμπήσει το μπουζί στη συμπιεσμένη ροδέλα.

   ΠΡΟΣΟΧΗ: Εάν το μπουζί είναι χαλαρό, μπορεί να υπερθερμανθεί και να προκαλέσει ζημιά στον κινητήρα. Εάν το μπουζί είναι πολύ σφιχτό, μπορεί να προκληθεί ζημιά στο πάνω μέρος του κυλίνδρου.
8. Τοποθετήστε το καπάκι του μπουζί στο μπουζί.

Επίλυση προβλημάτων

Πρόβλημα	Αιτία	Λύση
Υπερβολική δόνηση ή/και ασυνήθιστοι θόρυβοι.	Οι δίσκοι λείανσης έχουν φθαρεί ή καταστραφεί.	Ελέγξτε τους δίσκους λείανσης για κατεστραμμένα μέρη και υπερβολικές κινήσεις.
	Το ρουλεμάν έχει υποστεί ζημιά.	Ελέγξτε το ρουλεμάν στον άξονα μετάδοσης κίνησης και αντικαταστήστε το, εάν χρειάζεται.
	Ανεπιθύμητη εναπόθεση υλικού στον σύνδεσμο.	Καθαρίστε τον σύνδεσμο.
Μειωμένη ή καμία απόδοση λείανσης.	Τα αδαμαντοφόρα εργαλεία είναι φθαρμένα.	Αντικαταστήστε τα φθαρμένα εξαρτήματα.
	Λάθος τύπος αδαμαντοφόρων εργαλείων για την επιφάνεια.	Αντικαταστήστε τα αδαμαντοφόρα εργαλεία με τα σωστά αδαμαντοφόρα εργαλεία για την επιφάνεια.
Το προϊόν δεν τίθεται σε λειτουργία.	Το κουμπί διακοπής έκτακτης ανάγκης είναι ενεργοποιημένο.	Γυρίστε το κουμπί διακοπής έκτακτης ανάγκης δεξιόστροφα, για να το απενεργοποιήσετε.
	Ένα εξάρτημα έχει υποστεί ζημιά.	Αντικαταστήστε το εξάρτημα που έχει υποστεί ζημιά.
	BG 250: Μόνο 1 φάση παρέχεται με το προϊόν.	Ελέγξτε την τροφοδοσία ρεύματος.
	BG 250: Το καλώδιο προέκτασης έχει αποσυνδεθεί ή έχει υποστεί ζημιά.	Συνδέστε το καλώδιο προέκτασης ή, εάν είναι απαραίτητο, αντικαταστήστε το.
	BG 250 Petrol: Δεν υπάρχει καύσιμο στο ντεπόζιτο καυσίμου.	Γεμίστε το ντεπόζιτο καυσίμου με καύσιμο. Ανατρέξτε στην ενότητα *Ανεφοδιασμός με καύσιμο BG 250 Petrol στη σελίδα 158*.
	BG 250 Petrol: Δεν υπάρχει λάδι στο ντεπόζιτο λαδιού.	Γεμίστε το ντεπόζιτο λαδιού με λάδι. Ανατρέξτε στην ενότητα *Έλεγχος της στάθμης λαδιού (BG 250 Petrol) στη σελίδα 167*.
Το προϊόν σταματά μετά από λίγο.	BG 250: Ο διακόπτης προστασίας του μοτέρ βρίσκεται σε λειτουργία λόγω υπερφόρτωσης.	Μειώστε το φορτίο.
	BG 250: Το μοτέρ έχει υποστεί ζημιά.	Ελέγξτε το μοτέρ.
	BG 250 Petrol: Λάθος τάπα ντεπόζιτου καυσίμου.	Όταν χειρίζεστε το προϊόν, πρέπει να βεβαιώνεστε ότι η τάπα του ντεπόζιτου καυσίμου είναι καλά σφιγμένη.
Το προϊόν δεν συγκρατείται εύκολα.	Πολύ μικρός αριθμός αδαμαντοφόρων εργαλείων στην κεφαλή λείανσης.	Χρησιμοποιήστε τον σωστό αριθμό αδαμαντοφόρων εργαλείων.
	Λάθος τύπος αδαμαντοφόρων εργαλείων για την επιφάνεια.	
Το προϊόν δημιουργεί ένα ακανόνιστο μοτίβο γρατσουνιών.	Τα αδαμαντοφόρα εργαλεία έχουν πιθανώς στερεωθεί λανθασμένα ή έχουν στερεωθεί σε διαφορετικά ύψη πάνω στον δίσκο λείανσης.	Βεβαιωθείτε ότι όλα τα αδαμαντοφόρα εργαλεία είναι τοποθετημένα σωστά και ότι έχουν το ίδιο ύψος.
	Ο δίσκος λείανσης έχει φθαρεί ή καταστραφεί.	Ελέγξτε τους δίσκους λείανσης για τυχόν σπασμένα τμήματα ή υπερβολική μετακίνηση.

Πρόβλημα	Αιτία	Λύση
Το προϊόν πραγματοποιεί ξαφνικές, ανεπιθύμητες κινήσεις.	Οι δίσκοι λείανσης έχουν φθαρεί ή καταστραφεί.	Ελέγξτε τους δίσκους λείανσης για κατεστραμμένα μέρη και υπερβολικές κινήσεις.
	Τα αδαμαντοφόρα εργαλεία έχουν πιθανώς στρεωθεί λανθασμένα ή έχουν στρεωθεί σε διαφορετικά ύψη πάνω στους δίσκους λείανσης.	Βεβαιωθείτε ότι όλα τα αδαμαντοφόρα εργαλεία είναι τοποθετημένα σωστά και ότι έχουν όλα το ίδιο ύψος.
Ο εσωτερικός ασφαλειοδιακόπτης ενεργοποιείται.	BG 250: Υπερβολικά υψηλό φορτίο ή μη επαρκής τροφοδοσία ρεύματος.	Ελέγξτε την τροφοδοσία ρεύματος.
		Μειώστε την πίεση λείανσης, αυξήστε τον αριθμό των αδαμαντοφόρων εργαλείων ή αυξήστε τη σκληρότητα του συνδετικού υλικού.
Το προϊόν σταματά ξανά μόλις το εκκινήσετε.	Δ/Υ	Επικοινωνήστε με ένα εγκεκριμένο κέντρο σέρβις.

Μεταφορά, αποθήκευση και απόρριψη

Μεταφορά

ΠΡΟΕΙΔΟΠΟΙΗΣΗ: Να είστε προσεκτικοί κατά τη μεταφορά. Το προϊόν είναι βαρύ και μπορεί να προκαλέσει τραυματισμό ή ζημιές σε περίπτωση πτώσης ή μετακίνησής του κατά τη μεταφορά.

Οι τροχοί σάς επιτρέπουν να μετακινείτε το προϊόν σε μικρότερες αποστάσεις. Για μεγαλύτερες αποστάσεις, ανασηκώστε το προϊόν για να το μετακινήσετε ή τοποθετήστε το προϊόν σε ένα όχημα.

ΠΡΟΣΟΧΗ: Μην ρυμουλκείτε το προϊόν πίσω από ένα όχημα.

- Να είστε πολύ προσεκτικοί όταν μετακινείτε το προϊόν χειροκίνητα ή σε επιφάνειες με κλίση. Όπου υπάρχουν μικρές κλίσεις, μπορεί να προκληθεί απότομη μετακίνηση, την οποία δεν μπορείτε να φρενάρετε με το χέρι. Για πληροφορίες σχετικά με τη μέγιστη γωνία κλίσης, ανατρέξτε στην πινακίδα ονομαστικών τιμών του προϊόντος.
- Φροντίστε να στερεώνετε καλά το προϊόν κατά τη μεταφορά. Πρέπει να βεβαιώνεστε ότι δεν μπορεί να μετακινηθεί.
- Κατά τη διάρκεια της μεταφοράς, πρέπει να χρησιμοποιείτε προστατευτικό κάλυμμα στο προϊόν. Το προστατευτικό κάλυμμα δεν αφήνει τα στοιχεία της φύσης, όπως η βροχή και το χιόνι, να έρθουν σε επαφή με το προϊόν.
- Όταν ανυψώνετε το προϊόν, πρέπει πάντα να χρησιμοποιείτε τον κρίκο ανύψωσης που υπάρχει πάνω του.
- Μην ανυψώνετε το προϊόν από το τιμόνι, το μοτέρ, το σασί ή άλλα εξαρτήματα.
- Η μεταφορά γίνεται καλύτερα πάνω σε παλέτα.
- Πρέπει πάντα να ανυψώνετε το προϊόν με ανυψωτική διάταξη ή περονοφόρο ανυψωτικό όχημα.
- Μην χρησιμοποιείτε περονοφόρο ανυψωτικό όχημα, εάν το προϊόν δεν έχει τοποθετηθεί πάνω σε παλέτα ή φορέα. Μπορεί να προκληθεί ζημιά στους δίσκους λείανσης και σε άλλα εσωτερικά εξαρτήματα.
- Κατά τη μεταφορά, η κεφαλή λείανσης πρέπει να βρίσκεται στο έδαφος. Για να μην προκληθεί ζημιά στο μηχανισμό ασφάλισης των δίσκων εργαλείων, πρέπει να αφήνετε τους δίσκους εργαλείων τοποθετημένους στη θέση τους.

Ανέβασμα και κατέβασμα του προϊόντος σε ράμπα

ΠΡΟΕΙΔΟΠΟΙΗΣΗ: Πρέπει να προσέχετε ιδιαίτερα όταν ανεβάζετε και κατεβάζετε το προϊόν σε ράμπες. Το προϊόν είναι βαρύ και υπάρχει κίνδυνος τραυματισμού αν πέσει ή κινηθεί πολύ γρήγορα.

ΠΡΟΕΙΔΟΠΟΙΗΣΗ: Σε ράμπες με μεγάλη κλίση, πρέπει να χρησιμοποιείτε πάντα βαρούλκο. Μην βαδίζετε και μην παραμένετε κάτω από προϊόν. Μην παραμένετε στην περιοχή κινδύνου του προϊόντος. Ανατρέξτε στην ενότητα *Ασφάλεια στο χώρο εργασίας στη σελίδα 152*.

- Για να κατεβάσετε το προϊόν σε μια ράμπα, κινήστε το αργά προς τα πίσω.
- Για να ανεβάσετε το προϊόν σε μια ράμπα, κινήστε το αργά προς τα εμπρός.
- Μην στρίβετε το προϊόν περισσότερο από 45° όταν βρίσκεται σε ράμπα.

Ανύψωση του προϊόντος

ΠΡΟΕΙΔΟΠΟΙΗΣΗ: Βεβαιωθείτε ότι ο εξοπλισμός ανύψωσης έχει τις σωστές προδιαγραφές, για να ανυψώσετε το προϊόν με ασφάλεια. Η πινακίδα στοιχείων μηχανήματος αναφέρει το βάρος του προϊόντος.

ΠΡΟΕΙΔΟΠΟΙΗΣΗ: Μην βαδίζετε και μην παραμένετε κάτω από ή κοντά στο ανυψωμένο προϊόν. Απομακρύνετε τυχόν παριστάμενα άτομα από την περιοχή εργασίας.

ΠΡΟΕΙΔΟΠΟΙΗΣΗ: Μην χρησιμοποιείτε το προϊόν αν έχει υποστεί ζημιά. Βεβαιωθείτε ότι ο κρίκος ανύψωσης έχει τοποθετηθεί σωστά και δεν έχει υποστεί ζημιά.

1. Στερεώστε τον εξοπλισμό ανύψωσης στον κρίκο ανύψωσης.

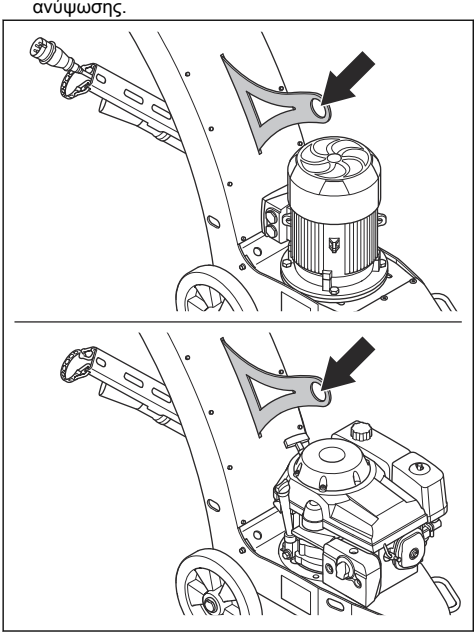

2. Ανυψώστε το προϊόν με ασφαλή τρόπο.

Στερέωση του προϊόντος σε όχημα μεταφοράς

Το προϊόν διαθέτει οπές που χρησιμοποιούνται με ιμάντες πρόσδεσης για τη στερέωση του προϊόντος στο όχημα μεταφοράς.

1. Στερεώστε τους ιμάντες πρόσδεσης στις οπές.

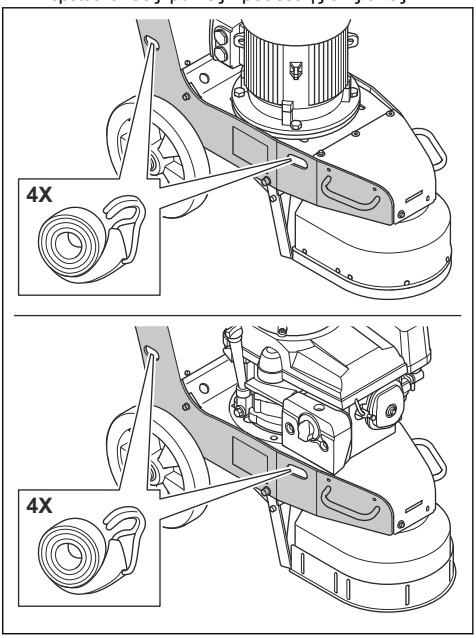

2. Στερεώστε και σφίξτε τους ιμάντες πρόσδεσης στο όχημα μεταφοράς.

Αποθήκευση

ΠΡΟΣΟΧΗ: Μην αποθηκεύετε το προϊόν σε εξωτερικούς χώρους. Το προϊόν πρέπει να φυλάσσεται πάντα σε εσωτερικό χώρο.

- Φυλάξτε το προϊόν σε στεγνό χώρο, που δεν επηρεάζεται από τον παγετό.
- Καθαρίστε το προϊόν και πραγματοποιήστε πλήρες σέρβις προτού το αποθηκεύσετε.
- Φυλάξτε το προϊόν σε κλειδωμένο χώρο, ώστε να εμποδίσετε την πρόσβαση σε παιδιά ή μη εγκεκριμένα άτομα.
- BG 250 Petrol: Να αδειάζετε το ντεπόζιτο καυσίμου πριν την αποθήκευση του προϊόντος για μεγάλο χρονικό διάστημα. Απορρίψτε το καύσιμο σε κατάλληλη τοποθεσία απόρριψης.
- BG 250 Petrol: Να χρησιμοποιείτε πάντα εγκεκριμένα δοχεία για την αποθήκευση και τη μεταφορά των καυσίμων.

Απόρριψη του προϊόντος BG 250



Το σύμβολο σημαίνει ότι το προϊόν δεν είναι οικιακό απόρριμμα. Ανακυκλώστε μέσω του τοπικού συστήματος συλλογής ηλεκτρικού και ηλεκτρονικού εξοπλισμού. Αυτό συμβάλλει στην ορθή διαχείριση των αποβλήτων στο τέλος του κύκλου ζωής τους.

Επικοινωνήστε με τις τοπικές αρχές, τις υπηρεσίες διαχείρισης οικιακών απορριμμάτων, τον αντιπρόσωπο σέρβις ή το κατάστημα λιανικής της Husqvarna για πληροφορίες.

Η εσφαλμένη απόρριψη ενδέχεται να έχει αρνητικές επιπτώσεις στο περιβάλλον και την ανθρώπινη υγεία, λόγω της πιθανής παρουσίας επικίνδυνων ουσιών.

Απόρριψη του προϊόντος BG 250 Petrol

- Πρέπει να συμμορφώνεστε με τις τοπικές απαιτήσεις ανακύκλωσης και τους ισχύοντες κανονισμούς.
- Πετάξτε όλα τα χημικά, όπως το λάδι κινητήρα ή το καύσιμο, σε ένα κέντρο σέρβις ή σε μια κατάλληλη τοποθεσία απόρριψης.
- Μην απορρίπτετε την μπαταρία ως οικιακό απόβλητο.
- Όταν το προϊόν δεν είναι πλέον σε χρήση, στείλτε το σε έναν αντιπρόσωπο Husqvarna ή απορρίψτε το σε μια τοποθεσία ανακύκλωσης.

Τεχνικά στοιχεία

Τεχνικά στοιχεία BG 250

	3x400V	1x230V
Συχνότητα μηχανήματος, Hz	50	60
Ισχύς μοτέρ, kW/hp	5,5/7,5	3,7/5
Ονομαστική ένταση ρεύματος, A	10,5	21,3
Ονομαστική τάση, V	400	230
Βάρος, kg/lb	150/331	158/349
Πλάτος λείανσης, mm/in.	250/10	250/10
Πίεση λείανσης, kg/lb	53/117	53/117
Ταχύτητα περιστροφής δίσκου, σ.α.λ.	1970	1950
Διάμετρος σύνδεσης εύκαμπτου σωλήνα σκόνης, mm/in.	75/3	75/3

Τεχνικά στοιχεία BG 250 Petrol

Ισχύς κινητήρα, kW/hp	7,6/10,2
Βάρος, kg/lb	142/313
Πλάτος λείανσης, mm/in.	250/10
Πίεση λείανσης, kg/lb	52/115
Ταχύτητα περιστροφής δίσκου, σ.α.λ.	2260
Διάμετρος σύνδεσης εύκαμπτου σωλήνα σκόνης, mm/in.	75/3

Χωρητικότητα ντεπόζιτου βενζίνης, l	2,1
Χωρητικότητα ντεπόζιτου λαδιού, l	1,1
Κατάλληλη μονάδα φίλτρου	Απευθυνθείτε στον αντιπρόσωπο της Husqvarna.

Στάθμες ήχου

	BG 250 3x400V/50	BG 250 1x230V/60	BG 250 Petrol
Εκπομπές θορύβου [22]			
Επίπεδο ηχητικής ισχύος, μετρούμενο L_W (dB(A))	97	97	90
Στάθμες ήχου [23]			
Στάθμη ηχητικής πίεσης στο αυτί του χειριστή, L_p(dB(A))	85	85	110
Στάθμες κραδασμών [24]			
Δεξιά λαβή, m/s^2	1,8		
Αριστερή λαβή, m/s^2	1,8		

Δήλωση για τον θόρυβο και τους κραδασμούς

Αυτές οι δηλωθείσες τιμές προέκυψαν από εργαστηριακές δοκιμές τύπου, σύμφωνα με την αναφερόμενη οδηγία ή τα πρότυπα και είναι κατάλληλες για σύγκριση με τις δηλωθείσες τιμές άλλων προϊόντων που έχουν δοκιμαστεί σύμφωνα με την ίδια οδηγία ή πρότυπα. Αυτές οι δηλωθείσες τιμές δεν είναι κατάλληλες για χρήση σε αξιολογήσεις κινδύνου και οι τιμές που μετρήθηκαν σε επιμέρους χώρους εργασίας μπορεί να είναι υψηλότερες. Οι πραγματικές τιμές έκθεσης και ο κίνδυνος από βλάβη που υπέστη ένας μεμονωμένος χρήστης είναι μοναδικές και εξαρτώνται από τον τρόπο με τον οποίο εργάζεται ο χρήστης, το υλικό στο οποίο χρησιμοποιείται το προϊόν, καθώς και από τον χρόνο έκθεσης και τη φυσική κατάσταση του χρήστη, καθώς και την κατάσταση του προϊόντος.

[22] Εκπομπές θορύβου στο περιβάλλον μετρημένες ως ηχητική ισχύς σύμφωνα με το πρότυπο EN 60335-2-72. Αναμενόμενη αβεβαιότητα μέτρησης 2,5 dB(A).

[23] Στάθμη ηχητικής πίεσης σύμφωνα με το πρότυπο EN 60335-2-72. Αναμενόμενη αβεβαιότητα μέτρησης 4 dB(A).

[24] Στάθμη κραδασμών σύμφωνα με τα πρότυπα EN 60335-1 και EN 60335-2-72. Τα καταγεγραμμένα στοιχεία για το επίπεδο κραδασμών έχουν τυπική στατιστική διασπορά (τυπική απόκλιση) ίση με 1 m/s^2. Οι τιμές κραδασμών ισχύουν για τη χειροκίνητη λειτουργία.

Διαστάσεις προϊόντος

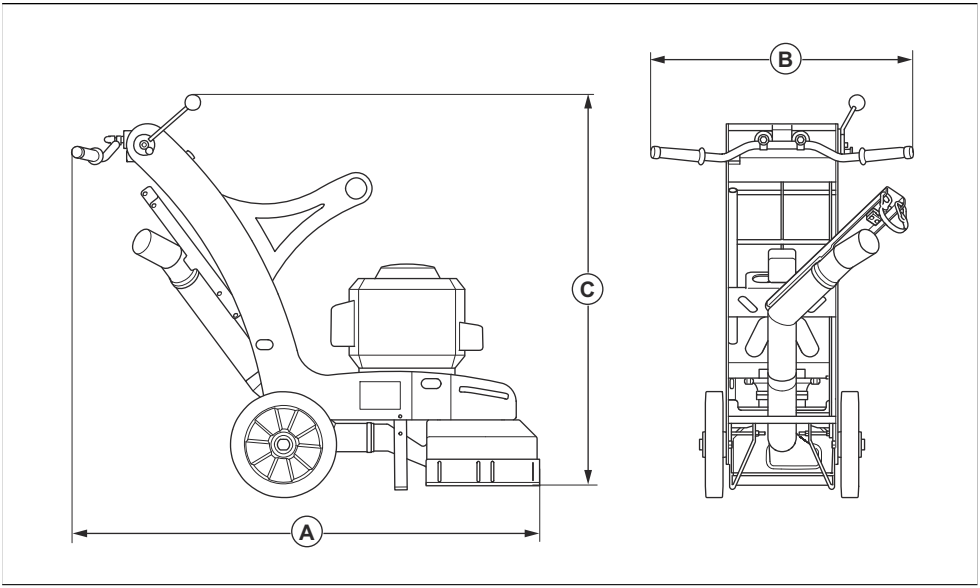

A	Μήκος, mm/in.	1301/51,22
B	Πλάτος, mm/in.	458/18,03
C	Ύψος, mm/in.	1106/43,54

Δήλωση συμμόρφωσης ΕΕ

Εμείς, η Husqvarna AB, SE-561 82 Huskvarna, Σουηδία, τηλ.: +46- 36-146500, δηλώνουμε με αποκλειστική μας ευθύνη ότι το προϊόν:

Περιγραφή	Τριβείο δαπέδων
Μάρκα	Husqvarna
Τύπος/Μοντέλο	BG 250
Αναγνώριση	Αριθμοί σειράς με ημερομηνία από το 2025 και έπειτα

συμμορφώνεται πλήρως με τις ακόλουθες οδηγίες και τους κανονισμούς της ΕΕ:

Οδηγία/Κανονισμός	**Περιγραφή**
2006/42/ΕΚ	"σχετικά με τα μηχανήματα"

Οδηγία/Κανονισμός	Περιγραφή
2014/30/ΕΕ	"σχετικά με την ηλεκτρομαγνητική συμβατότητα"
2011/65/ΕΕ	"σχετικά με τους περιορισμούς των επικίνδυνων ουσιών"

και ότι εφαρμόζονται τα παρακάτω πρότυπα ή/και
τεχνικές προδιαγραφές.

EN ISO 12100:2010,

EN 60335-2-72:2012

EN 55014-1:2017

EN 55014-2:2015

EN 61000-3-2:2014

EN 61000-3-11:2000

EN IEC 63000:2018

Partille, 2025-09-08



Christian Nyberg

Ανώτερο διοικητικό στέλεχος, E&A βαρέος εξοπλισμού

Husqvarna AB, Κατασκευαστικό τμήμα

Υπεύθυνος για την τεχνική τεκμηρίωση

UK Importer:
Husqvarna UK Ltd
Preston Road, Co. Durham
DL5 6UP

CE

Husqvarna®

www.husqvarnaconstruction.com

Bruksanvisning i original
Originale instruktioner
Alkuperäiset ohjeet

Originale instruksjoner
Instruções originais
Αρχικές οδηγίες



1142989-10 Rev. B

2025-09-30