Husqvarna®

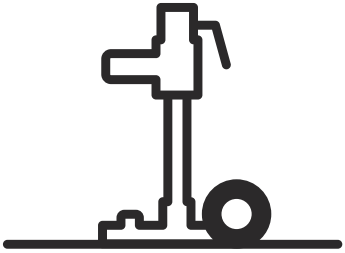

DMS 240

CS	Návod k použití	2-20
HU	Használati utasítás	21-40
PL	Instrukcja obsługi	41-60
SK	Návod na obsluhu	61-79
SL	Navodila za uporabo	80-97
UK	Посібник користувача	98-117

Obsah

Úvod..... 2
Bezpečnost..... 5
Montáž..... 11
Instalace..... 12
Provoz..... 13
Údržba..... 14
Odstraňování problémů..... 16
Přeprava a skladování..... 17
Technické údaje..... 18
Servis..... 19
Prohlášení o shodě..... 20

Úvod

Popis výrobku

Výrobek je elektrický motor vrtačky určený k vrtání do betonu, cihel a různých kamenných materiálů. Používá se se stojanem na vrtačku.

Motor vrtačky a stojan na vrtačku

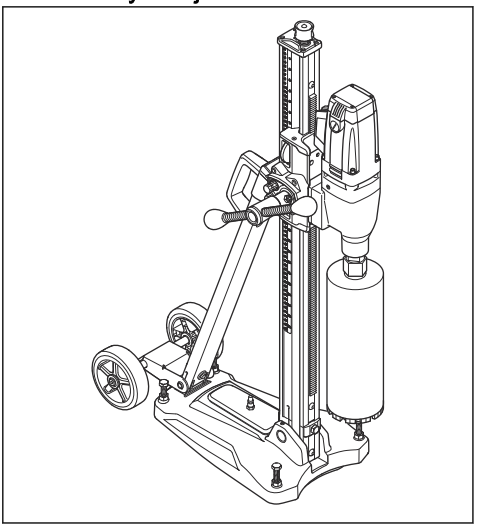

Stojan na vrtačku

- Stojan na vrtačku se používá při vrtání otvorů do stěn a podlah.
- Stojan na vrtačku je vybaven montážní deskou, která umožňuje snadné upevnění motoru vrtačky.
- Dolní deska je vyrobena z hliníku.
- Sadu kol lze demontovat.
- Sloupek vrtačky lze naklonit v úhlu 0–60°.
- Převodovka skříně páky posuvu je nastavitelná. Vyšší poloha poskytuje poměr 2,5:1 a nižší 1:1.
- Páka posuvu se používá k nastavení stavěcích šroubů dolní desky a vhodného úhlu sloupku vrtačky.

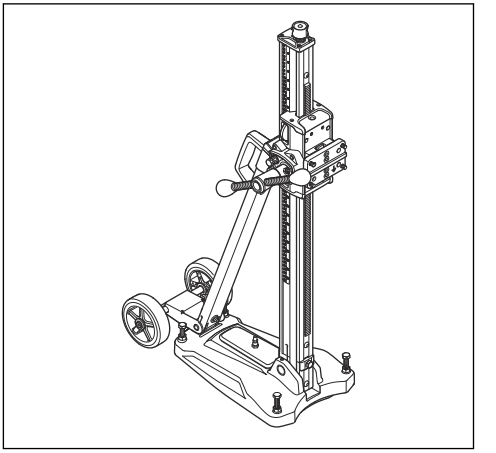

Motor vrtačky

- Výrobek je vybaven 2 převody.
- Výrobek má dvojitou izolaci.
- Výrobek je vybaven ochranou proti přetížení, která odpojí napájení v případě zablokování vrtáku.
- Vodní systém snižuje teplotu výrobku.

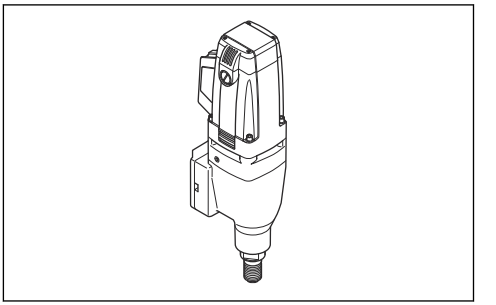

Zamýšlené použití

Tento výrobek se používá k vrtání do betonu, cihel a různých kamenných materiálů. Nesmí se používat k jiným účelům.

Výrobek je navržen pro středně těžkou práci v průmyslových provozech a určen pro zkušenou obsluhu. Nepoužívejte výrobek pro intenzivní práci s vysokým zatížením.

Popis výrobku – jádrová vrtačka

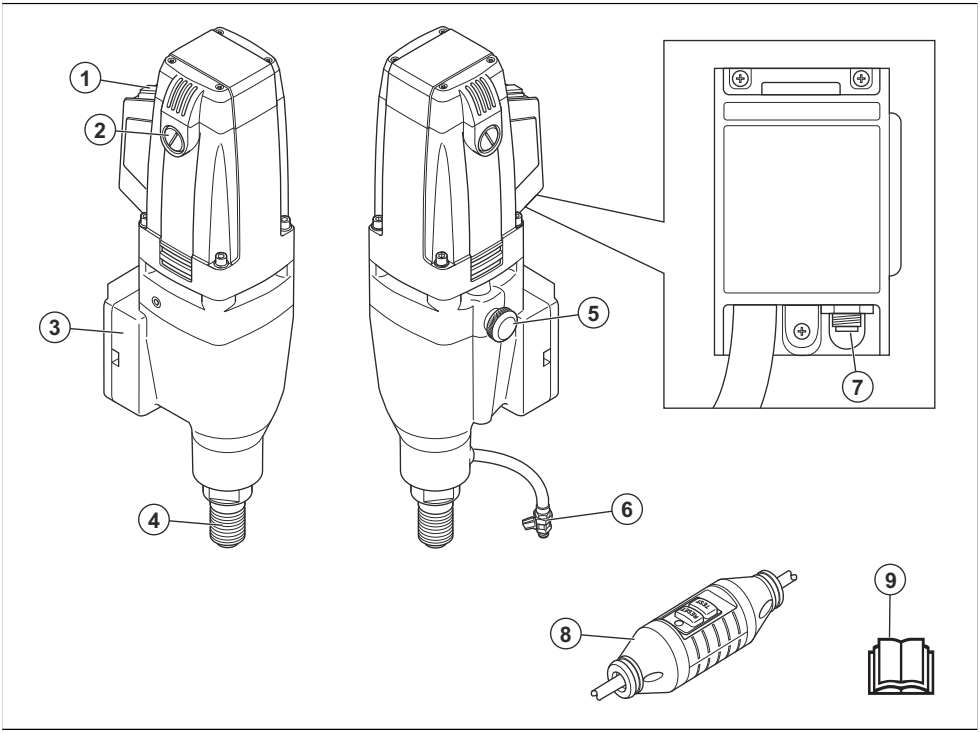

1. Vypínač
2. Kryt uhlíkového kartáčku
3. Místo instalace stojanu na vrtačku
4. Vrtací vřeteno
5. Volič převodů
6. Připojení vody
7. Spínač ochrany proti přehřátí
8. Proudový chránič
9. Návod k používání

Popis výrobku – stojan na vrtačku

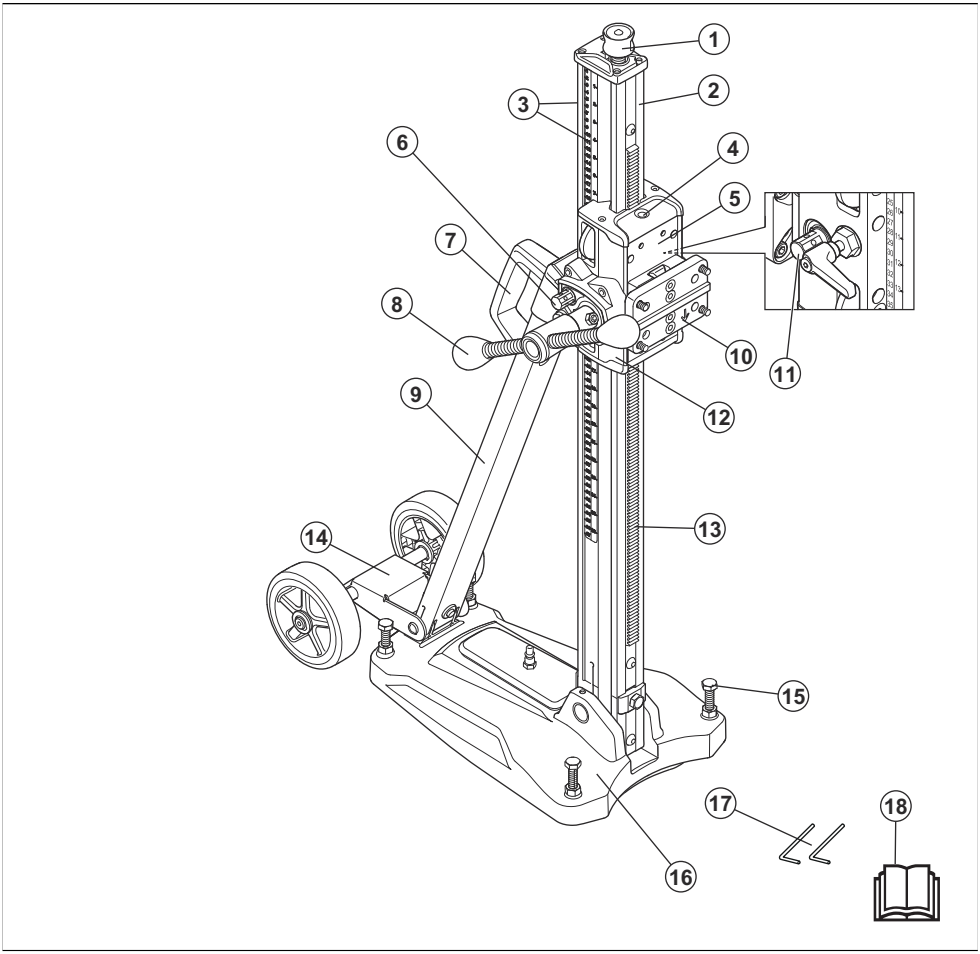

1. Zdvihací šroub
2. Sloupek vrtačky
3. Stupnice pro hloubku a úhel
4. Úhloměr
5. Vozík motoru vrtačky
6. Šroub pro zajištění úhlu sloupku vrtačky
7. Rukojeť
8. Páka posuvu
9. Zadní podpěra
10. Montážní deska
11. Zámek vozíku motoru vrtačky
12. Převodovka
13. Ozubený hřeben
14. Sada kol (demontovatelná)
15. Stavěcí šrouby
16. Dolní deska
17. Šestihranný klíč, 3 mm a 4 mm
18. Návod k používání

Symboly na výrobku

VAROVÁNÍ: Buďte opatrní a výrobek používejte správně. Tento výrobek může způsobit obsluze a dalším osobám vážné zranění.

Pečlivě si prostudujte návod a před tím, než tento produkt budete používat, se ujistěte o tom, že pokynům rozumíte.

Vždy používejte ochranu sluchu, ochranu očí a ochranu dýchacích cest.

Tento produkt vyhovuje platným směrnicím EU.

Ochranné uzemnění.

Povšimněte si: Další symboly/štítky na výrobku se týkají zvláštních certifikačních požadavků pro určité obchodní trhy.

Poškození výrobku

Neneseme odpovědnost za poškození výrobku, pokud:

- byl výrobek nesprávně opraven.
- byl výrobek opraven pomocí součástí od jiného výrobce nebo součástí, které nejsou výrobcem schváleny.
- má výrobek příslušenství od jiného výrobce nebo příslušenství, které není výrobcem schváleno.
- výrobek nebyl opraven ve schváleném servisním středisku nebo schváleným odborníkem.

Bezpečnost

Definice týkající se bezpečnosti

Varování, upozornění a poznámky slouží jako upozornění na specifické důležité části návodu.

VÝSTRAHA: Používá se v případě nebezpečí úrazu nebo usmrcení obsluhy nebo okolních osob, pokud nejsou dodrženy pokyny uvedené v této příručce.

VAROVÁNÍ: Používá se v případě nebezpečí poškození výrobku, dalších materiálů či škod na majetku v blízkém okolí, pokud nejsou dodrženy pokyny uvedené v této příručce.

Povšimněte si: Používá se k poskytnutí dalších informací, které jsou nezbytné v dané situaci.

Vždy používejte zdravý rozum

VÝSTRAHA: Původní konstrukce stroje nesmí být za žádných okolností upravována bez svolení výrobce. Vždy používejte pouze originální náhradní díly. Nepovolené úpravy nebo příslušenství mohou způsobit vážné nebo smrtelné zranění uživatele či jiných osob.

VÝSTRAHA: Při použití výrobků jako jsou řezačky, rozbrušovačky, vrtačky, které brousí nebo formují materiál, může vznikat prach a výpary, které mohou obsahovat škodlivé chemikálie. Zkontrolujte strukturu materiálu, se kterým budete pracovat, a použijte vhodnou dýchací masku.

Není možné zde popsat každou případnou situaci, se kterou byste se mohli při používání vrtačky setkat. Buďte stále opatrní a používejte zdravý rozum. Vyhněte se všem situacím, o kterých se domníváte, že jsou nad vaše možnosti. Pokud si ani po přečtení tohoto návodu nebudete jisti, jak stroj správně používat, obraťte se na odborníka, než budete pokračovat v práci. Budete-li mít nějaké dotazy ohledně používání této vrtačky, kontaktujte svého prodejce nebo nás. Velmi rádi vám poskytneme naše služby a pomoc a také vám poradíme, jak vrtačku používat efektivně a bezpečně.

Budete-li mít nějaké dotazy ohledně používání tohoto stroje, kontaktujte svého prodejce. Velmi rádi vám poskytneme naše služby a pomoc a také vám poradíme, jak stroj používat efektivně a bezpečně.

Zajistěte pravidelné kontroly a provádění základního seřízení a oprav vrtačky u autorizovaného prodejce Husqvarna.

Společnost Husqvarna dodržuje zásady průběžného vývoje produktů. Společnost Husqvarna si vyhrazuje právo změn konstrukce a vzhledu bez předchozího oznámení a zavedení změn konstrukce bez dalších závazků.

Veškeré informace a údaje v tomto návodu k používání byly platné v okamžiku jeho předání do tisku.

Bezpečnostní pokyny pro provoz

VÝSTRAHA: Prohlédněte si všechny bezpečnostní pokyny, pokyny, ilustrace a technické údaje dodané s tímto elektrickým nástrojem. Při nedodržení některého z pokynů uvedených níže může dojít k úrazu elektrickým proudem,

požáru nebo vážnému poranění. Uložte si veškerá upozornění a pokyny pro použití v budoucnu.

VÝSTRAHA: Při práci s výrobky, které obsahují pohyblivé části, vždy hrozí nebezpečí poranění. Abyste úrazu zabránili, noste ochranné rukavice.

- Používejte osobní ochranné pomůcky. Vždy používejte ochranu zraku. Ochranné prostředky, jako jsou respirátor, protiskluzové bezpečnostní boty, ochranná helma nebo ochrana sluchu, použité správným způsobem snižují nebezpečí úrazu.
- Při práci s elektrickým nástrojem musí být děti i okolostojící osoby v dostatečné vzdálenosti. Při rozptýlení pozornosti můžete ztratit kontrolu nad strojem.
- Než zahájíte práci, odstraňte z pracovní oblasti všechny nežádoucí materiály a udržujte ji dobře osvětlenou. Pokud není oblast čistá a osvětlená, hrozí větší nebezpečí nehod.
- Nepoužívejte elektrické nástroje ve výbušném prostředí, například v blízkosti hořlavých kapalin, plynů či prachu. Elektrické nástroje mohou vytvářet jiskry, které mohou vznítit prach nebo výpary.
- Náhlý příchod osob nebo zvířat může způsobit omezení kontroly nad výrobkem. Z toho důvodu se vždy soustřeďte na daný úkol.
- Výrobek nepoužívejte za špatného počasí, například za mlhy, deště, silného větru, intenzivního chladu nebo obdobných podmínek. Špatné počasí může způsobit nebezpečné podmínky, například kluzký povrch.
- Před použitím výrobku zkontrolujte pracovní oblast. Dávejte pozor na překážky, které se mohou nečekaně nebezpečně pohnout. Přesvědčte se, že se během provozu nemůže žádný materiál uvolnit a spadnout nebo způsobit zranění.
- Při vrtání skrz povrch vždy zkontrolujte zadní stranu povrchu, ze které se vynoří vrták. Přesvědčte se, že je oblast bezpečná, a pracovní oblast označte. Zajistěte, aby nemohlo dojít ke zranění osob nebo poškození materiálu.
- Při práci s elektrickým nástrojem dávejte pozor, sledujte, co děláte a používejte zdravý rozum. Nepracujte s elektrickým nástrojem, pokud jste unaveni nebo jste pod vlivem drog, alkoholu či léků. Při práci s elektrickým nástrojem stačí okamžik nepozornosti a následkem může být vážný úraz.
- Zabraňte neúmyslnému spuštění. Před připojením k elektrickému napájení nebo vložením baterií, zvednutím nebo nošením nástroje se přesvědčte, že je vypínač v poloze vypnuto. Přenášením elektrických nástrojů s prstem na spoušti nebo připojením zapnutého přístroje k elektrickému napájení nahráváte nehodám.
- Výrobek může způsobit vymrštění předmětů a následně poranit obsluhu. Před spuštěním produktu vyjměte seřizovací klíče.
- Pokud je výrobek přizpůsoben pro připojení odsávačů a lapačů prachu, musí být tato zařízení připojena a správně použita. Použitím lapačů prachu snižujete rizika spojená s výskytem prachu.
- Nedovolte, aby rutina nabytá častým používáním nástrojů způsobila, že začnete být neopatrní a budete ignorovat bezpečnostní zásady při zacházení s nástrojem. Neopatrný úkon může způsobit vážné zranění ve zlomku sekundy.
- Přesvědčte se, že všichni pracovníci, kteří výrobek používají, si přečetli a pochopili obsah návodu k používání.
- Noste vhodný oděv. Nenoste volné oblečení ani šperky. Udržujte vlasy a oděv mimo dosah pohyblivých částí. Pohyblivé části mohou zachytit volný oděv, šperky nebo dlouhé vlasy. .
- Pokud při zvedání jádrové vrtačky z podlahy nebo stěny zůstane ve vrtáku betonové jádro, může dojít k nebezpečným nehodám.
- Dokud motor běží, dodržujte bezpečnou vzdálenost od vrtáku.
- Přesvědčte se, že v oblasti, kde se bude vytvářet otvor, nejsou žádná potrubí nebo elektrické kabely.
- Neodcházejte od výrobku, když je spuštěný motor.
- Nenatahujte se příliš daleko. Vždy udržujte správný postoj a rovnováhu. Budete tak mít lepší kontrolu nad nástrojem v neočekávaných situacích.
- Během delších pracovních přestávek vždy odpojte výrobek ze zásuvky.
- Zajistěte, aby byla při použití výrobku vždy poblíž jedna další osoba. V případě nehody tak můžete obdržet pomoc.
- Nepoužívejte výrobek s poškozenými bezpečnostními zařízeními.
- Dodržujte pokyny pro bezpečnostní kontroly, údržbu a servis uvedené v této příručce. Některá opatření údržby a servisu smí provádět pouze autorizovaní servisní technici. Další informace jsou uvedeny v části *Údržba na strani 14*.
- Kontrolu nebo údržbu je nutné provádět se zastaveným motorem a zástrčkou vytaženou ze zásuvky.
- Nepřetěžujte elektrický nástroj. Pro danou práci používejte jen k tomu určený elektrický nástroj. Vhodný elektrický nástroj bude dělat práci lépe a bezpečněji při rychlosti, pro kterou byl navržen.
- Výrobek nepoužívejte, pokud jej nelze vypnout nebo zapnout pomocí vypínače. Pokud nelze výrobek ovládat pomocí vypínače, výrobek je nebezpečný a je nutné jej nechat opravit.
- Nepoužívejte výrobek, který byl pozměněn a není v souladu s továrními specifikacemi.
- Před jakýmkoli nastavováním, výměnou příslušenství nebo uložením elektrického nástroje odpojte zástrčku od napájení nebo vytáhněte z nástroje baterie, pokud je to možné. Takováto

preventivní bezpečnostní opatření snižují riziko náhodného spuštění elektrického nástroje.

- Nepoužívané elektrické nástroje ukládejte mimo dosah dětí a nedovolte, aby s nástrojem pracovaly osoby, které ho dobře neznají nebo si nepřečetly tento návod k použití. Elektrické nástroje jsou v rukou neproškolených uživatelů nebezpečné.
- Používejte elektrický nástroj, příslušenství a další části podle těchto pokynů. V úvahu je třeba brát pracovní podmínky a prováděnou práci. Použití elektrického nástroje k jinému účelu, než pro který je určen, může mít za následek vznik nebezpečné situace.
- Rukojeti a uchopovací plochy udržujte suché, čisté a bez zbytků oleje a maziva. Kluzké rukojeti a uchopovací plochy neumožňují bezpečné ovládání a v neočekávaných situacích může dojít ke ztrátě kontroly.
- Výrobek nepřetěžujte. Při přetížení může dojít k poškození výrobku.
- Udržujte nástroje ostré a čisté, aby je bylo možné bezpečně používat.
- Všechny části udržujte v dobrém stavu a zajistěte, že všechny spoje budou správně dotaženy.

Obecné bezpečnostní výstrahy pro elektrické nářadí

VÝSTRAHA: **Prohlédněte si všechny bezpečnostní pokyny, pokyny, ilustrace a technické údaje dodané s tímto elektrickým nástrojem.** Při nedodržení některého z pokynů uvedených níže může dojít k úrazu elektrickým proudem, požáru nebo vážnému poranění.

Uložte si veškerá upozornění a pokyny pro použití v budoucnu. Termín „elektrický nástroj“ v upozorněních označuje buď nástroj napájený ze sítě (kabelem), nebo napájený baterií (bezdrátový).

Osobní ochranné prostředky

VÝSTRAHA: Před použitím výrobku si přečtěte následující varování.

- Při práci s výrobkem vždy používejte správné osobní ochranné prostředky. Osobní ochranné prostředky neodstraňují nebezpečí zranění. Osobní ochranné prostředky snižují úroveň zranění v případě nehody. Požádejte prodejce, aby vám pomohl vybrat správné vybavení.
- Při práci s produktem používejte schválenou ochranu očí.
- Používejte odolné protiskluzové vysoké boty s ocelovou špičkou.
- Používejte přiléhavý oděv, který vás ale nesmí omezovat v pohybu.
- Pravidelně kontrolujte stav osobních ochranných prostředků.
- Používejte schválené odolné ochranné rukavice.
- Používejte pryžové ochranné rukavice, které brání podráždění pokožky od mokrého betonu.
- Používejte schválenou ochrannou přilbu.
- Při práci s produktem vždy používejte schválenou ochranu sluchu. Dlouhodobé působení hluku může způsobit ztrátu sluchu vyvolanou hlukem.
- Výrobek vytváří prach a výpary, které škodí vašemu zdraví. Používejte schválenou ochranu dýchacích cest.
- Přesvědčte se, že máte v dosahu k dispozici lékárničku.
- Při práci s produktem mohou vznikat jiskry. Mějte v dosahu hasicí přístroj.
- Nepoužívejte volné oblečení, šperky a další předměty, které by se mohly zachytit v pohybujících se dílech. Stáhněte si vlasy bezpečně nahoru nad úroveň ramen.

Bezpečnost pracovního prostoru

- **Udržujte pracovní prostor čistý a dobře osvětlený.** Přeplněné či tmavé prostory nahrávají nehodám.
- **Nepoužívejte elektrické nástroje ve výbušném prostředí, například v přítomnosti hořlavých kapalin, plynů či prachu.** Elektrické nástroje vytvářejí jiskry, které mohou zapálit prach nebo výpary.
- **Při práci s elektrickým nástrojem musí být děti i okolostojící osoby v dostatečné vzdálenosti.** Při rozptýlení pozornosti můžete ztratit kontrolu nad strojem.

Bezpečnost při používání el. energie

VÝSTRAHA: U elektrických produktů vždy existuje nebezpečí úrazu elektrickým proudem. Nepoužívejte produkt za špatných povětrnostních podmínek. Nedotýkejte se bleskosvodů a kovových předmětů. Vždy postupujte podle pokynů v návodu k používání, aby nedošlo ke škodám.

VÝSTRAHA: Nečistěte výrobek vodou. Voda by mohla vniknout do elektrického systému nebo do motoru a výrobek poškodit nebo způsobit zkrat.

- Zástrčky elektrických nástrojů musí odpovídat elektrické zásuvce. Nikdy zásuvku žádným způsobem neupravujte. U uzemněných elektrických nástrojů nepoužívejte žádné adaptéry. Původní zástrčky a odpovídající zásuvky snižují nebezpečí úrazu elektrickým proudem.
- Zabraňte tělesnému kontaktu s uzemněnými povrchy, např. trubkami, radiátory, sporáky a chladničkami. Pokud je lidské tělo uzemněno, hrozí větší nebezpečí úrazu el. proudem.

- Pokud je nezbytné pracovat s el. nástrojem ve vlhkém prostředí, použijte zdroj s proudovým chráničem. Použití proudového chrániče snižuje nebezpečí úrazu elektrickým proudem.
- Výrobek připojte pouze do uzemněné zásuvky.
- Zkontrolujte, zda síťové napětí a jištění souhlasí s údaji uvedeným na typovém štítku na stroji.
- Zkontrolujte, zda nejsou napájecí a prodlužovací kabel poškozené a zda jsou v dobrém stavu.
- Při používání elektrického nástroje venku použijte prodlužovací kabel určený pro venkovní použití. Použití kabelu určeného pro venkovní použití snižuje nebezpečí úrazu elektrickým proudem.
- Nikdy nepoužívejte výrobek, je-li kabel poškozený; výrobek nechte opravit v schváleném servisním středisku. Poškozený kabel může způsobit vážné a v nejhorším případě dokonce smrtelné zranění.
- Před použitím prodlužovacího kabelu je nutné jej rozložit, aby nedocházelo k jeho přehřátí.
- Nezacházejte hrubě s napájecím kabelem. Nikdy elektrický nástroj za kabel nenoste. Za kabel netahejte a neodpojujte nástroj od sítě taháním za kabel. Nevystavujte napájecí kabel působení tepla, oleje, nepoškoďte ho ostrými hranami nebo pohyblivými částmi. Poškozený nebo ohnutý kabel zvyšuje nebezpečí úrazu elektrickým proudem.
- Nevystavujte elektrické nástroje dešti nebo působení vlhkosti. Pokud do elektrického nástroje vnikne voda, zvyšuje se nebezpečí úrazu elektrickým proudem.
- Před použitím výrobku zkontrolujte, zda je kabel za vámi. Tím se minimalizuje riziko poškození kabelu při práci.

Bezpečnost při používání el. energie

- **Zástrčky elektrických nástrojů musí odpovídat elektrické zásuvce. Zástrčku nikdy žádným způsobem neupravujte. U uzemněných elektrických nástrojů nepoužívejte žádné adaptéry.** Původní zástrčky a odpovídající zásuvky snižují nebezpečí úrazu elektrickým proudem.
- **Zabraňte tělesnému kontaktu s uzemněnými povrchy, např. trubkami, radiátory, sporáky a chladničkami.** Pokud je lidské tělo uzemněno, hrozí větší nebezpečí úrazu el. proudem.
- **Nevystavujte elektrické nástroje dešti nebo působení vlhkosti.** Pokud do elektrického nástroje vnikne voda, zvyšuje se nebezpečí úrazu elektrickým proudem.
- **Nezacházejte hrubě s napájecím kabelem. Nikdy elektrický nástroj nenoste za kabel. Za kabel netahejte a neodpojujte nástroj od sítě taháním za kabel. Nevystavujte napájecí kabel působení tepla, oleje, nepoškoďte ho ostrými hranami nebo pohyblivými částmi.** Poškozený nebo ohnutý kabel zvyšuje nebezpečí úrazu elektrickým proudem.
- **Při používání elektrického nástroje venku použijte prodlužovací kabel určený pro venkovní použití.** Použití kabelu určeného pro venkovní použití snižuje nebezpečí úrazu elektrickým proudem.
- **Pokud je nezbytné pracovat s el. nástrojem ve vlhkém prostředí, použijte zdroj s proudovým chráničem.** Použití proudového chrániče snižuje nebezpečí úrazu elektrickým proudem.

Osobní bezpečnost

- **Při práci s elektrickým nástrojem dávejte pozor, sledujte, co děláte a používejte zdravý rozum. Nepracujte s elektrickým nástrojem, pokud jste unaveni nebo jste pod vlivem drog, alkoholu či léků**. Při práci s elektrickým nástrojem stačí okamžik nepozornosti a následkem může být vážný úraz.
- **Používejte osobní ochranné pomůcky. Vždy používejte ochranu zraku.** Ochranné prostředky, jako jsou respirátor, protiskluzové bezpečnostní boty, ochranná helma nebo ochrana sluchu, použité správným způsobem snižují nebezpečí úrazu.
- **Zabraňte neúmyslnému spuštění. Před připojením k elektrickému napájení nebo vložením baterií, zvednutím nebo nošením nástroje se přesvědčte, že je vypínač ve vypnuté poloze.** Přenášením elektrických nástrojů s prstem na spoušti nebo připojením zapnutého přístroje k elektrickému napájení nahráváte nehodám.
- **Před zapnutím elektrického nástroje vyjměte jakýkoli seřizovací klíč nebo klíč na matice.** Klíč ponechaný na rotující části elektrického nástroje může způsobit úraz.
- **Nenatahujte se příliš daleko. Neustále pevně stůjte a držte rovnováhu.** Budete tak mít lepší kontrolu nad nástrojem v neočekávaných situacích.
- **Noste vhodný oděv. Nenoste volné oblečení ani šperky. Udržujte vlasy a oděv mimo dosah pohyblivých částí.** Pohyblivé části mohou zachytit volný oděv, šperky nebo dlouhé vlasy.
- **Pokud jsou zařízení přizpůsobena pro připojení odsávačů a lapačů prachu, musí být připojeny a správně použity.** Použitím lapačů prachu snižujete rizika spojená s výskytem prachu.
- **Nedovolte, aby rutina nabytá častým používáním nástrojů způsobila, že začnete být neopatrní a budete ignorovat bezpečnostní zásady při zacházení s nástrojem.** Neopatrný úkon může způsobit vážné zranění ve zlomku sekundy.

Použití elektrických nástrojů a péče o ně

- **Při práci s elektrickými nástroji je nepřetěžujte. Používejte správný elektrický nástroj pro danou aplikaci.** Správný elektrický nástroj vykoná práci lépe a bezpečněji rychlostí, pro kterou byl navržen.
- **Nepoužívejte elektrický nástroj, pokud nefunguje vypínač.** Každý elektrický nástroj, který nelze ovládat vypínačem, je nebezpečný a musí se opravit.
- **Před jakýmkoli nastavováním, výměnou příslušenství nebo uložením elektrického nástroje odpojte zástrčku od napájení nebo vyndejte z nástroje baterie.** Takováto preventivní bezpečnostní opatření snižují riziko náhodného spuštění elektrického nástroje.

- **Nepoužívané elektrické nástroje a příslušenství ukládejte mimo dosah dětí a nedovolte, aby s nástrojem pracovaly osoby, které ho dobře neznají nebo si nepřečetly tyto pokyny.** Elektrické nástroje jsou v rukou neproškolených uživatelů nebezpečné.
- **Provádějte údržbu elektrických nástrojů a příslušenství. Kontrolujte chybné zarovnání nebo spojení pohyblivých částí, rozbití jakýchkoli částí nebo jiné stavy, které mohou ovlivnit provoz elektrického nástroje. Pokud je elektrický nástroj poškozen, nechte ho opravit.** Mnohé nehody jsou způsobeny špatnou údržbou elektrických nástrojů.
- **Udržujte řezací nástroje ostré a čisté.** Správně udržované řezací nástroje s ostrým ostřím jsou méně náchylné k „zakousnutí“ a snadněji se ovládají.
- **Používejte elektrický nástroj, příslušenství a další části podle těchto pokynů. V úvahu je třeba brát pracovní podmínky a prováděnou práci.** Použitím elektrického nástroje k jinému účelu, než pro který je určen, může mít za následek vznik nebezpečné situace.
- **Rukojeti a uchopovací plochy udržujte suché, čisté a bez zbytků oleje a maziva.** Kluzké rukojeti a uchopovací plochy neumožňují bezpečné ovládání a v neočekávaných situacích může dojít ke ztrátě kontroly.

Servis

- **Servis elektrického nástroje smí provádět pouze kvalifikovaná osoba za použití identických náhradních dílů.** Tím bude zajištěna bezpečnost elektrického nástroje.
- **Nikdy neprovádějte servis poškozených baterií.** Servis baterií smí provádět pouze výrobce nebo autorizovaný servis.

Bezpečnostní varování pro diamantové vrtáky

- **Při vrtání, které vyžaduje použití vody, sveďte vodu mimo pracovní oblast obsluhy nebo použijte zařízení na odběr kapaliny.** Tato bezpečnostní opatření udržují pracovní oblast obsluhy v suchu a snižují nebezpečí úrazu elektrickým proudem.
- **Pokud s elektrickým nástrojem pracujete na místech, kde by se řezací příslušenství mohlo dostat do styku se skrytou kabeláží či vlastní napájecí šňůrou, držte nástroj za izolované úchopy.** Pokud se řezací příslušenství dostane do styku s kabelem, který je pod proudem, může dojít k probíjení odkrytých kovových částí elektrického nástroje a obsluha může utrpět úraz elektrickým proudem.
- **Při vrtání diamantovým vrtákem používejte ochranu sluchu.** Vystavení hluku může způsobit ztrátu sluchu.
- **Pokud vrták uvízne, přestaňte vyvíjet tlak směrem dolů a nářadí vypněte.** Proveďte šetření a přijměte nápravná opatření pro eliminaci příčin uvíznutí vrtáku.
- **Před opětovným spuštěním diamantového vrtáku zkontrolujte, zda se vrták volně otáčí v obrobku.** Pokud je vrták uvízlý, nemusí se začít otáčet a může dojít k přetížení nástroje nebo uvolnění diamantového vrtáku z obrobku.
- **Při zajišťování stojanu na vrtačku pomocí kotev a upevňovacích prvků k obrobku se ujistěte, že je použité ukotvení schopné držet stroj na místě během jeho používání.** Pokud je obrobek slabý nebo porézní, může se kotva vytáhnout a stojan na vrtačku se může uvolnit z obrobku.
- **Při vrtání skrz zdi nebo stropy zajistěte ochranu osob a pracovní oblasti na druhé straně.** Vrták může projet otvorem nebo jádro může vypadnout na druhé straně.
- **Při vrtání nad hlavou vždy používejte zařízení na odběr kapaliny uvedené v pokynech. Nedovolte, aby do nástroje vnikla voda.** Pokud do elektrického nástroje vnikne voda, zvyšuje se nebezpečí úrazu elektrickým proudem.

Bezpečnostní zařízení na produktu

VÝSTRAHA: Před použitím výrobku si přečtěte následující varování.

- Nepoužívejte výrobek s poškozenými bezpečnostními zařízeními nebo se zařízeními, která nefungují správně.
- Pravidelně kontrolujte bezpečnostní zařízení. Pokud jsou bezpečnostní zařízení poškozená nebo nefungují správně, obraťte se na servis Husqvarna.
- Neprovádějte úpravy bezpečnostních zařízení.

Kontrola vypínače

1. Zkontrolujte, zda se motor spustí, když nastavíte vypínač do polohy ON (Zapnuto).

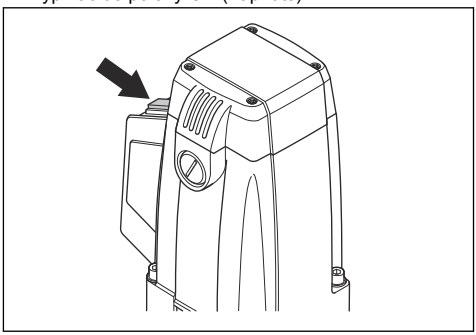

2. Zkontrolujte, zda se motor okamžitě zastaví, když nastavíte vypínač do polohy OFF (Vypnuto).

Proudový chránič

Povšimněte si: Není určeno pro Velkou Británii a Irsko (110 V).

Zemní jističe slouží k ochraně obsluhy v případě elektrické závady.

Kontrolka LED signalizuje, že je zemní jistič zapnutý a výrobek je možné spustit. Pokud není kontrolka LED zapnutá, stiskněte tlačítko RESET.

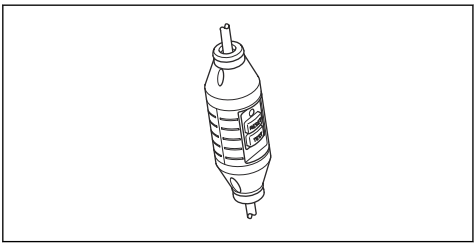

Kontrola proudového chrániče

1. Připojte výrobek k elektrické zásuvce. Stiskněte tlačítko RESET a rozsvítí se červená kontrolka LED.

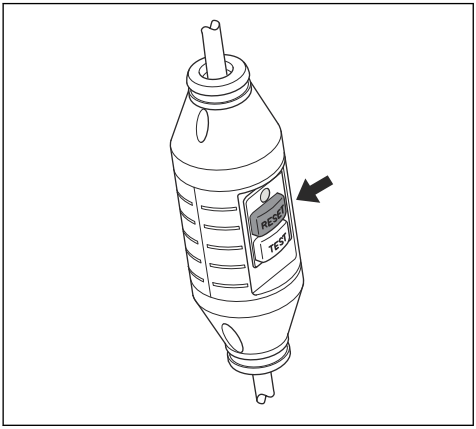

2. Nastartujte výrobek.
3. Stiskněte tlačítko TEST.

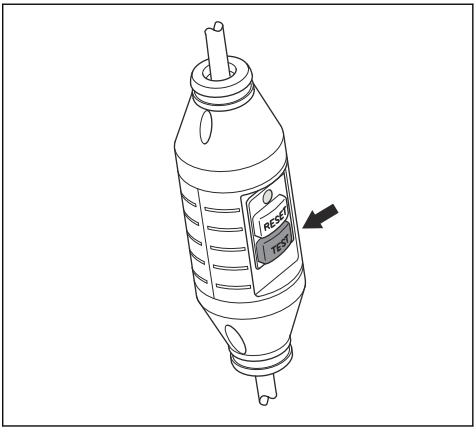

4. Zemní jistič se aktivuje a výrobek by se měl okamžitě zastavit. Pokud se výrobek nezastaví, obraťte se na svého prodejce.
5. Resetujte výrobek tlačítkem RESET.

Spínač ochrany proti přehřátí

Povšimněte si: Není určeno pro Velkou Británii a Irsko (110 V).

Spínač ochrany proti přehřátí zastaví výrobek, pokud se příliš zahřeje v důsledku přetížení. Pokud se spínač ochrany proti přehřátí aktivuje, stisknutím jej resetujte a nechte výrobek vychladnout, než jej znovu použijete. Při provozování výrobku nepoužívejte nadměrnou sílu.

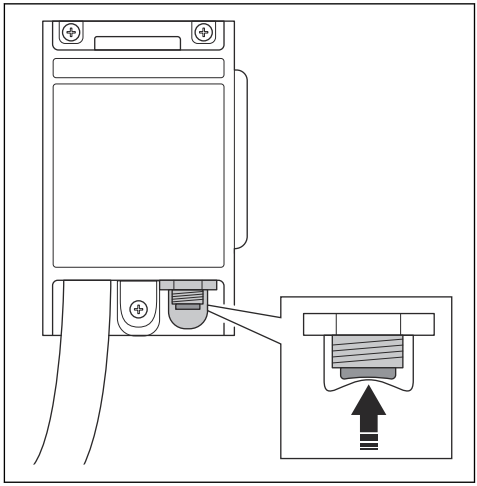

Bezpečnostní pokyny pro diamantové nástroje

- Při vrtání, které vyžaduje použití vody, sveďte vodu mimo pracovní oblast obsluhy nebo použijte zařízení na odběr kapaliny. Tato bezpečnostní opatření udržují pracovní oblast obsluhy v suchu a snižují nebezpečí úrazu elektrickým proudem.
- Pokud s elektrickým nástrojem pracujete na místech, kde by se řezací příslušenství mohlo dostat do styku se skrytou kabeláží či vlastní napájecí šňůrou, držte nástroj za izolované úchopy. Pokud se řezací příslušenství dostane do styku s kabelem, který je pod proudem, může dojít k probíjení odkrytých kovových částí elektrického nástroje a obsluha může utrpět úraz elektrickým proudem.
- Při vrtání diamantovým vrtákem používejte ochranu sluchu. Vystavení hluku může způsobit ztrátu sluchu.
- Pokud vrták uvízne, přestaňte vyvíjet tlak směrem dolů a nářadí vypněte. Proveďte šetření a přijměte nápravná opatření pro eliminaci příčin uvíznutí vrtáku.
- Před opětovným spuštěním diamantového vrtáku zkontrolujte, zda se vrták volně otáčí v obrobku. Pokud je vrták uvízlý, nemusí se začít otáčet a může dojít k přetížení nástroje nebo uvolnění diamantového vrtáku z obrobku.
- Při zajišťování stojanu na vrtačku pomocí kotev a upevňovacích prvků k obrobku se ujistěte, že je použité ukotvení schopné držet stroj na místě během jeho používání. Pokud je obrobek slabý nebo porézní, může se kotva vytáhnout a stojan na vrtačku se může uvolnit z obrobku.
- Při vrtání skrz zdi nebo stropy zajistěte ochranu osob a pracovní oblasti na druhé straně. Vrták může projet otvorem nebo jádro může vypadnout na druhé straně.
- Nepoužívejte tento nástroj s přívodem vody při vrtání nad hlavou. Pokud do elektrického nástroje vnikne voda, zvyšuje se nebezpečí úrazu elektrickým proudem.
- Při vrtání nad hlavou vždy používejte zařízení na odběr kapaliny uvedené v pokynech. Nedovolte, aby do nástroje vnikla voda. Pokud do elektrického nástroje vnikne voda, zvyšuje se nebezpečí úrazu elektrickým proudem.

Bezpečnostní pokyny pro údržbu

VÝSTRAHA: Kontrola a/nebo údržba se provádí s vypnutým motorem a kabelem vytaženým ze zásuvky.

- Udržujte elektrické nástroje a příslušenství. Kontrolujte chybné zarovnání nebo spojení pohyblivých částí, rozbití jakýchkoli částí nebo jiné stavy, které mohou ovlivnit provoz elektrického nástroje. Pokud je elektrický nástroj poškozen, nechte ho opravit. Mnohé nehody jsou způsobeny špatnou údržbou elektrických nástrojů.
- Udržujte řezací nástroje ostré a čisté. Správně udržované řezací nástroje s ostrým ostřím jsou méně náchylné k „zakousnutí“ a snadněji se ovládají.
- Servis elektrického nástroje smí provádět pouze kvalifikovaná osoba za použití identických náhradních dílů. Tím bude zajištěna bezpečnost elektrického nástroje.

Montáž

Úvod

VÝSTRAHA: Než začnete montovat výrobek, přečtěte si pozorně kapitolu o bezpečnosti.

VÝSTRAHA: Před montáží odpojte napájecí kabel a demontujte vrták, aby nedošlo ke zranění.

Připevnění sady kol

1. Připevněte sadu kol na zadní stranu spodní desky.
2. Utáhněte šrouby.

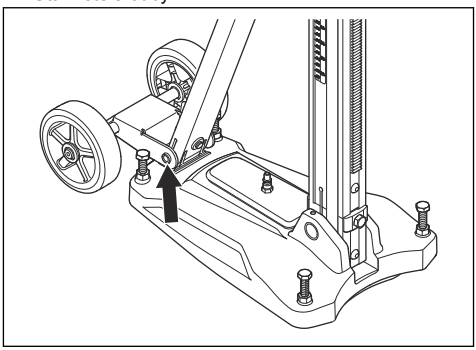

Připevnění motoru vrtačky

1. Zajistěte vozík motoru vrtačky.
2. Upevněte motor vrtačky na montážní desku (A).
3. Připevněte montážní desku a motor vrtačky do kolejnice (B) na vozíku motoru vrtačky.

4. Otočením šroubu (C) zajistěte motor vrtačky na místě.

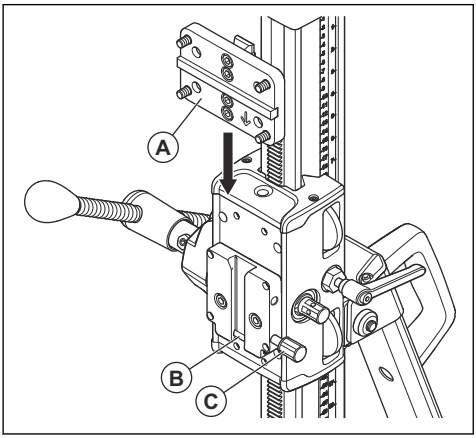

Instalace

Montáž stojanu vrtačky v provozu

K připevnění stojanu na vrtačku před zahájením vrtání lze použít 2 způsoby:

- Pomocí rozpěrného šroubu
- Pomocí tyče se závitem, podložky a pojistné matice

Připevnění stojanu na vrtačku pomocí rozpěrného šroubu

1. Vytvořte otvor pro rozpěrný šroub. Změřte vzdálenost 335 mm (13,2 palce) od středu otvoru, který budete vrtat.

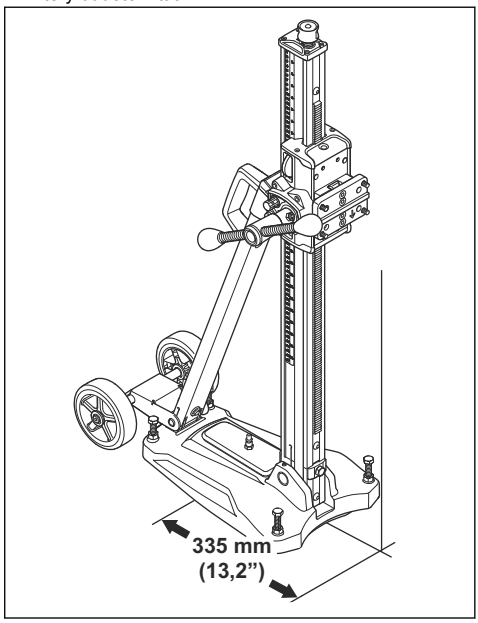

2. Připevněte spodní desku pomocí rozpěrného šroubu.
3. Dotáhněte rozpěrný šroub.

4. V případě potřeby upravte spodní desku. Pomocí stavěcích šroubů upravte spodní desku podle povrchu.

Připevnění stojanu na vrtačku pomocí tyče se závitem

1. Zkontrolujte kvalitu povrchu střechy nebo stěn, abyste zjistili, zda je kvalita povrchu dostatečná pro vytvoření otvorů.
2. Pokud je kvalita povrchu dostatečná, připevněte dolní desku pomocí tyče se závitem.
3. Namontujte stojan na vrtačku s podložkou a pojistnou maticí.

Provoz

Před použitím výrobku

1. Pozorně si prostudujte tento návod k používání a nepoužívejte výrobek, pokud návodu zcela nerozumíte.
2. Aby se zabránilo nehodám, musí být pracovní oblast čistá a dostatečně osvětlená.
3. Proveďte každodenní kontrolu spuštění a zastavení. Viz část *Kontrola vypínače na strani 9*
4. Provádějte denní údržbu. Další informace naleznete v části *Denní údržba motoru vrtačky na strani 14*.
5. Zkontrolujte, zda je výrobek správně namontován. Vrták a stojan na vrtačku musí být správně připevněny. Použijte vhodný způsob upevnění výrobku na stojan na vrtačku.
6. Používejte osobní ochranné pomůcky. Další informace naleznete v části *Osobní ochranné prostředky na strani 7*.
7. Zkontrolujte, zda není vodní systém poškozený a zda je připojen k výrobku.
8. Zkontrolujte, zda je zapnutý proudový chránič. Viz část *Proudový chránič na strani 10* a *Kontrola proudového chrániče na strani 10*

Seřízení úhlu sloupku vrtačky

1. Povolte šrouby, které zajišťují sloupek vrtačky, a nastavte vhodný úhel vrtání.

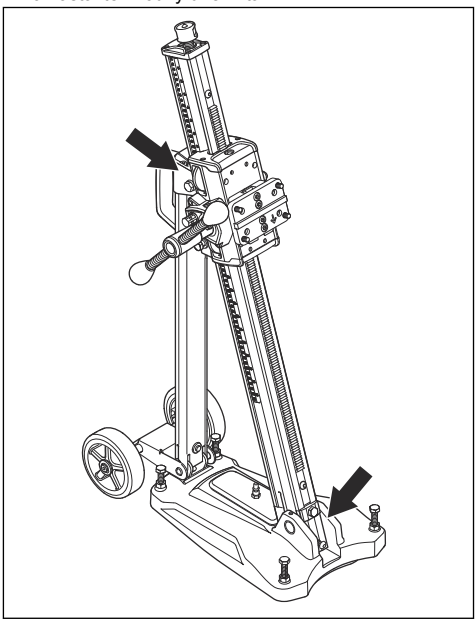

2. Na přibližné seřízení použijte úhloměr. Je-li třeba dosáhnout vyšší přesnosti, použijte k měření alternativní metody.
3. Utáhněte zajišťovací šrouby sloupku vrtačky. Použijte páku posuvu. Sloupek vrtačky lze naklonit v úhlu 0–60°.

Připojení přívodu vody

1. Připojte připojení vody k přívodu vody (A).

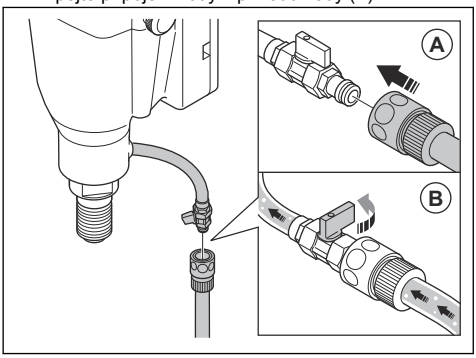

2. Otevřete vodní systém (B). Maximální tlak vody najdete v části *Technické údaje – motor vrtačky na strani 18*.

Spuštění výrobku

VAROVÁNÍ: Nepoužívejte větší sílu, než je nezbytné. Tím se pouze zpomalí provoz a může dojít k přetížení motoru.

VAROVÁNÍ: V místech s armaturami používejte zvláště velmi malý tlak. Vysoký tlak proti armaturám aktivuje proudový chránič.

1. Spusťte vodní systém.
2. Stiskněte vypínač až na doraz.
3. Než se vrták dostane do kontaktu s obrobkem, zvyšte otáčky motoru na maximální úroveň.
4. Zatlačte vrták na obrobek pomocí páky posuvu.
5. Nejprve použijte velmi malý tlak, aby se vrták udržel ve správné poloze. Poté pokračujte obvyklým způsobem.
6. Pokud se aktivuje proudový chránič, před resetováním vyjměte vrták z obrobku.

Zastavení výrobku

VÝSTRAHA: Vrták se po vypnutí motoru bude ještě chvíli otáčet. Nezastavujte vrták rukama. Může dojít k úrazu.

1. Zastavte výrobek stisknutím vypínače.
2. Počkejte, dokud se vrták zcela nezastaví.

Snížení teploty motoru

- Nechte výrobek spuštěný bez zatížení 2 minuty, aby se snížila teplota motoru.

Údržba

Úvod

VÝSTRAHA: Než začnete na výrobku provádět údržbu, přečtěte si pozorně kapitolu o bezpečnosti.

VÝSTRAHA: Před prováděním údržby odpojte napájecí kabel, aby nedošlo k úrazu.

Denní údržba motoru vrtačky

- Zkontrolujte, zda jsou matice a šrouby dotažené.
- Zkontrolujte, zda jednotka vypínače funguje správně.
- Očistěte vnější povrch motoru vrtačky.
- Zkontrolujte, zda jsou otvory přívodu studeného vzduchu čisté.
- Ujistěte se, že jsou napájecí a prodlužovací kabel v dobrém stavu a nejsou poškozené.

Denní údržba stojanu na vrtačku

- Zkontrolujte, zda jsou matice a šrouby dotažené.
- Očistěte vnější povrch stojanu na vrtačku.
- Zkontrolujte, zda se spouštěcí páka volně pohybuje.
- Přesvědčte se, že se ozubená kola pohybují snadno a nedělají hluk.
- Zkontrolujte sloupek vrtačky, zda není opotřebený nebo poškozený.
- Přesvědčte se, že se vozík motoru vrtačky snadno pohybuje a že proti sloupku vrtačky není žádná vůle.

Čištění motoru vrtačky

VÝSTRAHA: Motor vrtačky nečistěte vodou. Voda může způsobit zkrat nebo poškození motoru vrtačky.

- Vyčistěte vrták a motor vrtačky stlačeným vzduchem.
- Ujistěte se, že na otvorech přívodu studeného vzduchu nejsou nečistoty nebo překážky.

Výměna vrtáku

VÝSTRAHA: Před výměnou vrtáku vytáhněte zástrčku ze síťové zásuvky.

1. Připravte si nový vrták, 2 klíče a voděodolné mazivo.
2. Demontujte vrták pomocí klíčů.

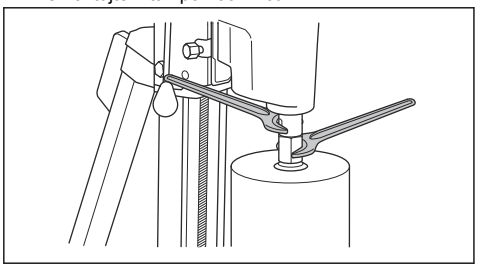

3. Namažte závit nového vrtáku voděodolným mazivem.
4. Namontujte vrták pomocí klíčů.

Spojka

Pokud se sníží přenášený točivý moment, je třeba seřídit spojku. Seřízení spojky svěřte schválenému servisnímu středisku.

Výměna uhlíkových kartáčků

Jednou týdně demontujte a zkontrolujte uhlíkové kartáčky, pokud se motor vrtačky používá denně. V delších intervalech, pokud motor vrtačky nepoužíváte často. Oblast opotřebení musí být stejná na obou uhlíkových kartáčcích a nesmí být poškozená.

VAROVÁNÍ: Oba uhlíkové kartáčky je třeba vyměnit současně.

1. Plochým šroubovákem odšroubujte kryt uhlíkových kartáčků.

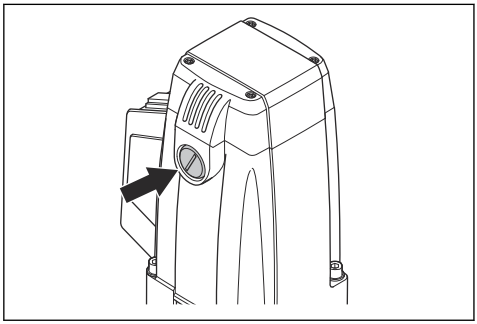

2. Opatrně uhlíkové kartáčky vyjměte. Vyměňte uhlíkové kartáčky, pokud jsou kratší než 6 mm.
3. Nasaďte nové uhlíkové kartáčky.
4. Připevněte kryt uhlíkových kartáčků.
5. Nechte běžet motor vrtačky ve volnoběžných otáčkách po dobu 10 minut, aby se nové uhlíkové kartáčky zaběhly.

Čištění a mazání stojanu na vrtačku

VAROVÁNÍ: Pokud stojan na vrtačku nečistíte, může se poškodit.

1. Vyjměte motor vrtačky.
2. Stojan na vrtačku čistěte vysokotlakou myčkou a zbývající vodu poté odstraňte suchým hadrem.
3. Namažte pohyblivé části stojanu na vrtačku. Na kontaktní povrchy naneste vazelínu, aby se zabránilo korozi.

Seřízení vozíku motoru vrtačky

Pokud je mezi sloupkem vrtačky a vozíkem motoru vrtačky vůle, je nutné seřídit vozík motoru vrtačky.

1. Sejměte plastové kryty z horní a dolní části vozíku motoru vrtačky.

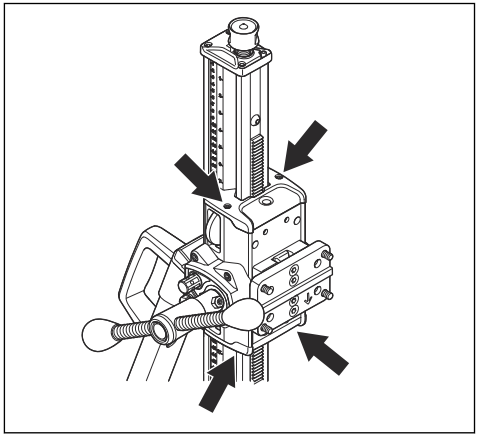

2. Uvolněte stavěcí šrouby, které přidržují hřídele válečků.

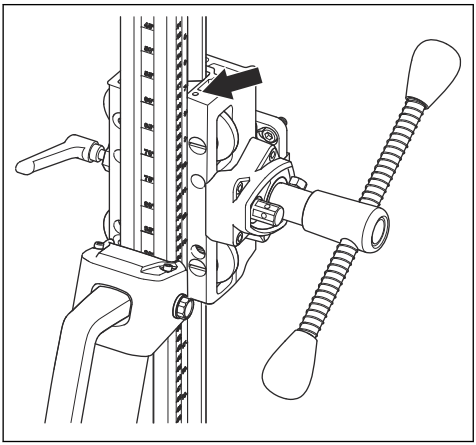

3. Začněte od hřídele horního válečku. Použijte plochý šroubovák a otáčením ve směru hodinových ručiček posuňte hřídel váleček blíže ke sloupku vrtačky.
4. Dotažením stavěcího šroubu zajistěte hřídel válečku.
5. Seřiďte hřídel dolního válečku, otočte šroubem proti směru hodinových ručiček, aby se hřídel válečku posunula blíže ke sloupku vrtačky.

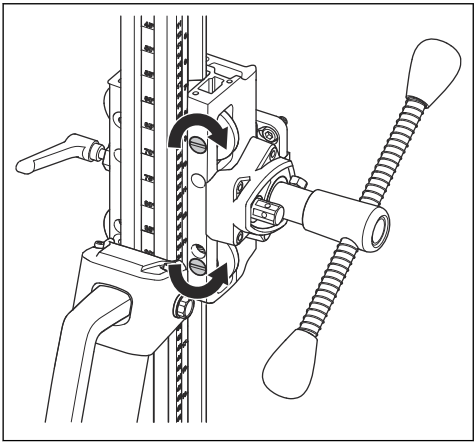

6. Dotažením stavěcího šroubu zajistěte hřídel válečku.
7. Pomocí páky posuvu vyzkoušejte, zda se vozík motoru vrtačky volně pohybuje po sloupku vrtačky. Není-li tomu tak, nastavte hřídele válečků znovu.

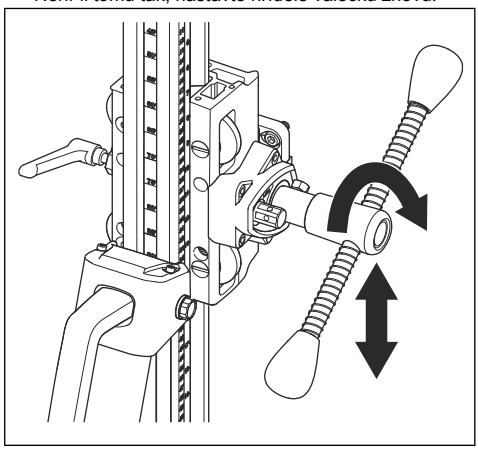

8. Namontujte plastové kryty na horní a dolní část vozíku motoru vrtačky.

Odstraňování problémů

Tabulka řešení problémů

Pokud nedokážete najít řešení problémů v tomto návodu k používání, obraťte se na servis Husqvarna.

Problém	Příčina	Řešení
Provoz je neobvykle pomalý.	Vrták je opotřebený.	Vyměňte vrták.
	Vrták je zanesen částicemi.	Očistěte vrták drátěným kartáčem a zvyšte tlak vody.
	Diamantový vrták je zaoblený.	Použijte vrták s měkčím pojivem. Zvyšte sílu na páku posuvu.
	Jádrová vrtačka vrtá ve výztuži.	Podívejte se, zda odpadní voda neobsahuje kovové piliny. Zlehka pohybujte pákou posuvu, aby se neaktivoval proudový chránič.
Vrták je zablokovaný.	Mezi materiál a vrták se dostal kámen nebo ocelová tyč.	Zastavte výrobek. Otáčejte vrtákem ve směru hodinových ručiček pomocí klíče a zároveň vytahujte páku posuvu. Pokud budete otáčet proti směru hodinových ručiček, může se vrták uvolnit z trubky.
	Dolní deska se při provozu pohybuje.	Zastavte výrobek. Umístěte dolní desku do správné polohy a bezpečně ji utáhněte.
	Svorka má příliš velkou vůli.	Zastavte výrobek. Nastavte vůli svorky správně.
	Vnější průměr vrtáku a vnější průměr trubky jsou stejné.	Zastavte výrobek. Vyměňte vrták.
Trubka je zbroušená.	Svorka má příliš velkou vůli.	Zastavte výrobek. Nastavte vůli svorky správně.
	Vrták, trubka nebo dolní deska jsou uvolněné.	Zastavte výrobek. Dotáhněte součásti.
	Vrták je poškozený.	Zastavte výrobek. Vyměňte vrták.
	Částice se neuvolňují správně.	Zastavte výrobek. Zvyšte tlak a objem vody.
Výrobek se vypíná.	Spínač ochrany proti přehřátí se aktivoval z důvodu přetížení.	Resetujte spínač ochrany proti přehřátí. Při provozování výrobku nepoužívejte nadměrnou sílu.

Přeprava a skladování

Přeprava a skladování

- Skladujte výrobek na uzamčeném místě, aby se zamezilo přístupů dětí a neoprávněných osob.
- Uchovávejte výrobek na suchém a bezprašném místě.
- Před přepravou nebo uskladněním výrobku demontujte vrták. Zabráníte tak poškození výrobku a vrtáků.
- Během přepravy musí být výrobek bezpečně upevněný, aby se zabránilo jeho poškození a nehodám.

Technické údaje – motor vrtačky

	DMS 240
Motor	
Elektrický motor	Jednofázový
Nominální napětí, V	230/100–120
Nominální výkon, W	2400
Jmenovitý proud, A	
230 V	10
100–120 V	20
Hmotnost	
Kg/lb	5,9/13
Otáčky vřetena, volnoběžné, ot/min	
Pozice 1	390
Pozice 2	890
Vrták	
Max. průměr vrtáku, mm/palce	250/10
Závit vřetene, vnitřní	G ½" vnější 5/8" 11 UNC
Závit vřetene, vnější	1 1/4" 7 UNC
Maximální tlak vody, bar	8
Připojení vody	G 1/4"
Emise hluku	
Hladina akustického výkonu, změřená dB (A)	106
Hladina akustického výkonu, zaručená L_{WA} dB (A)	107
Hladiny hluku	
Hladina akustického tlaku na sluch obsluhy, dB (A)	90
Úrovně vibrací	
Rukojeť, m/s^2	< 2

Technické údaje – stojan na vrtačku

Výška, mm/palce	1052/41,4
Šířka, mm/palce	266/10,5

Hloubka, mm/palce	545/21,5
Hmotnost, kg/lb	14,5/32
Maximální délka vrtáku, mm/palce	686/27
Úhel sloupku vrtačky	0-60º

Servis

Autorizované servisní středisko

Chcete-li vyhledat nejbližší autorizované servisní středisko Husqvarna, navštivte webové stránky .

Prohlášení o shodě EU

Společnost **Husqvarna AB**, SE-561 82 Huskvarna, Švédsko, tel.: +46-36-146500, na svou výhradní odpovědnost prohlašuje, že výrobek:

Popis	**Vrtací stroj**
Značka	Husqvarna
Typ/Model	DMS 240
Identifikace	Výrobní čísla od roku 2022 a dále

je zcela ve shodě s následujícími směrnicemi a předpisy EU:

Směrnice/předpis	**Popis**
2006/42/EC	„o strojních zařízeních“
2014/30/EU	„o elektromagnetické kompatibilitě“
2011/65EU	„o zakázaných látkách“

a že byly použity následující harmonizované normy nebo technické údaje:

EN ISO 12100:2010

EN 62841-3-6:2014

EN 55014-1:2006+A1:2009+A2:2011

EN 55014-2:1997+A1:2001+A2:2008

EN 61000-3-2:2014

EN 61000-3-3:2013

EN IEC 63000:2018

Partille, 2022-12-02

Fredrik Sandinge

Globální ředitel výzkumu a vývoje

Betonové povrchy a podlahy

Husqvarna AB, divize Construction

TARTALOMJEGYZÉK

Bevezető....21
Biztonság....24
Összeszerelés....31
Telepítés....31
Üzemeltetés....32
Karbantartás....34
Hibaelhárítás....36
Szállítás és raktározás....37
Műszaki adatok....38
Szervizelés....39
Megfelelőségi nyilatkozat....40

Bevezető

Termékleírás

A termék egy beton, tégla és különböző kőanyagok fúrására szolgáló elektromos fúrómotor. A termék fúróállvánnyal együtt használandó.

Fúrómotor és fúróállvány

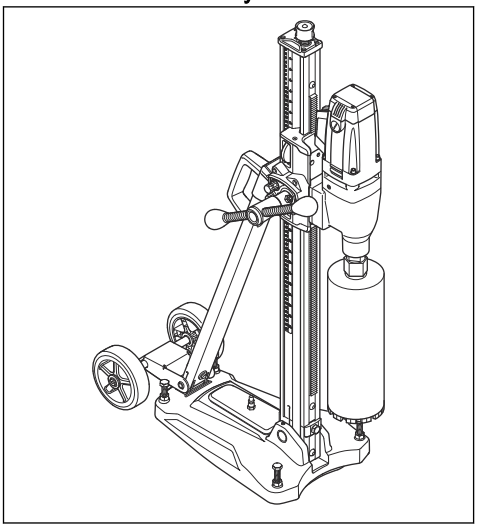

Fúróállvány

- A fúróállvány falon és padlón végzett fúrás esetén használható.
- A fúrómotor szerelőlapjának köszönhetően a furómotor egyszerűen rögzíthető.
- Az alsó lemez alumíniumból készült.
- A kerékkészlet eltávolítható.
- A fúróoszlop 0-60°-ban billenthető.
- Az előtoló kar burkolatának áttétele állítható. A nagyobb pozíció 2,5:1, a kisebb 1:1.
- Az előtoló kar az alsó lemez szintbeállító csavarjainak, valamint a fúróoszlop megfelelő szögének beállítására szolgál.

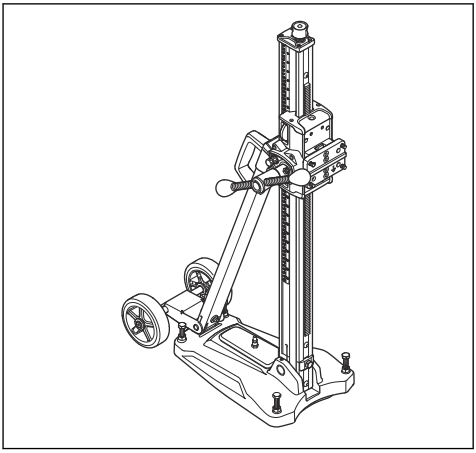

Fúrómotor

- A termék 2 fokozattal rendelkezik.
- A termék kettős szigeteléssel van ellátva.
- A termék túlterhelés-védelemmel rendelkezik, amely a fúróhegy elakadása esetén megszünteti az áramellátást.
- A vízrendszer csökkenti a termék hőmérsékletét.

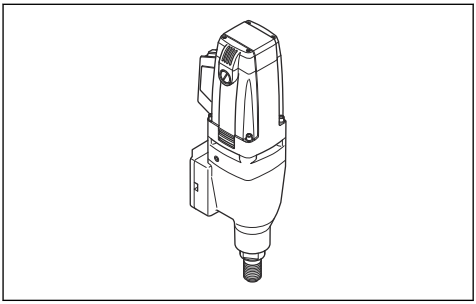

Rendeltetésszerű használat

A termék beton, tégla és különböző kőanyagok fúrására szolgál. Minden más jellegű felhasználás helytelen.

A termék közepes nehézségű ipari műveletekhez, tapasztalt kezelők által használandó. Ne használja a terméket intenzív, nagy igénybevételt jelentő munkákhoz.

A termék áttekintése – Fúrómotor

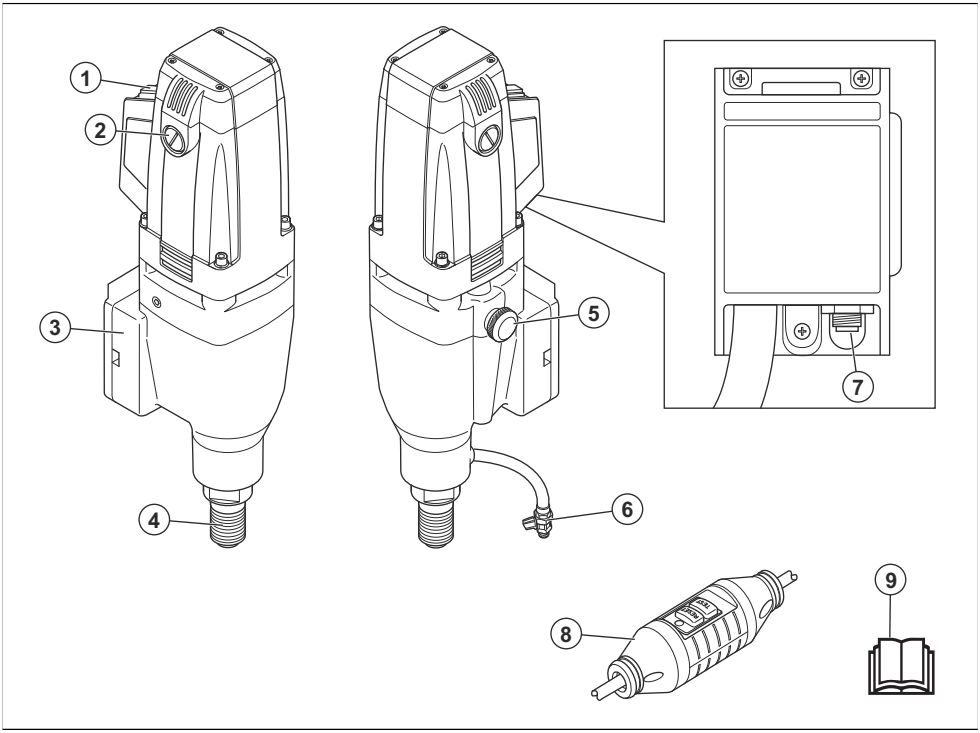

1. Főkapcsoló
2. Szénkefe fedél
3. A fúróállvány rögzítési pontja
4. Fúróorsó
5. Fokozatválasztó
6. Vízcsatlakozás
7. Hővédelmi kapcsoló
8. Életvédelmi relé
9. Kezelői kézikönyv

A termék áttekintése – Fúróállvány

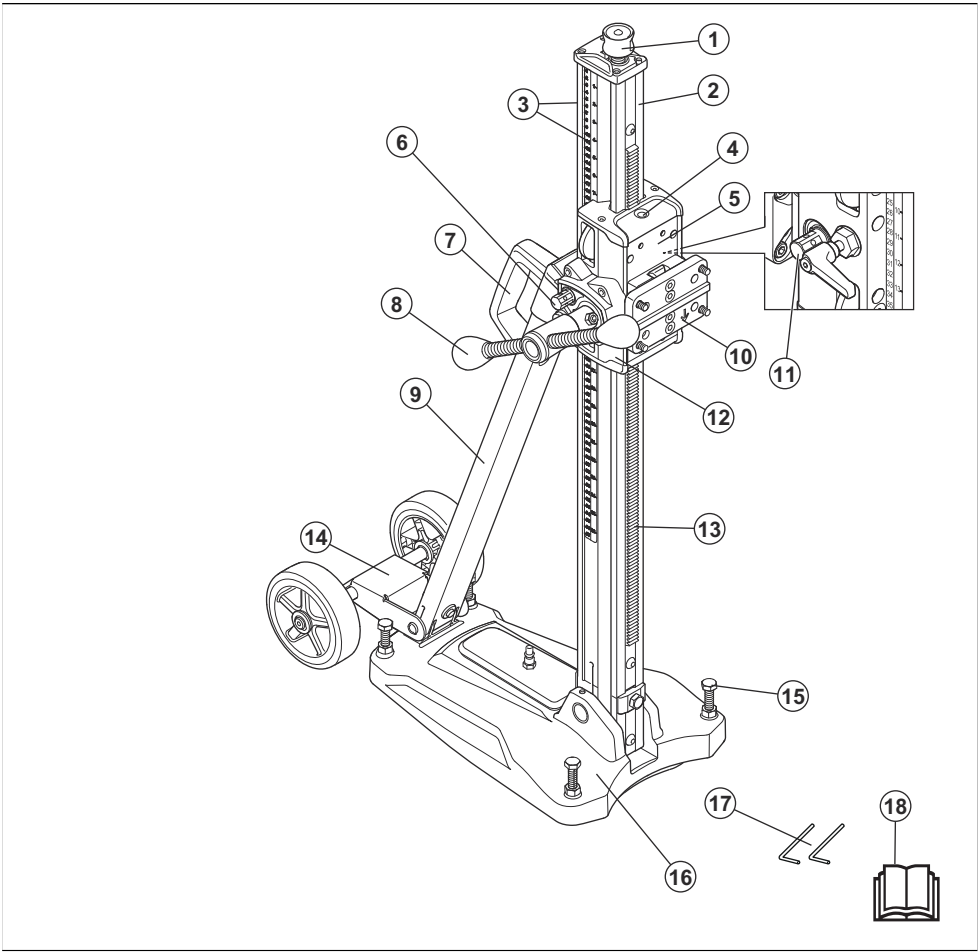

1. Csavarorsós emelő
2. Fúróoszlop
3. Mélység- és szögskála
4. Szögjelző
5. Fúrómotor-szán
6. A fúróoszlop szögének rögzítőcsavarja
7. Fogantyú
8. Előtoló kar
9. Hátsó támasz
10. Szerelőlap
11. A fúrómotor-szán rögzítője
12. Sebességváltó
13. Fogasléc
14. Nem eltávolítható kerékkészlet
15. Szintbeállító csavarok
16. Alsó lemez
17. Hatszögkulcs, 3 mm és 4 mm
18. Kezelői kézikönyv

A termék szimbólumai

FIGYELMEZTETÉS: Körültekintően járjon el, és megfelelően használja a terméket. A gép a kezelő és mások súlyos sérülését és halálát okozhatja.

Olvassa el a használati utasítást, és a termék használatba vétele előtt mindenképpen legyen tisztában a benne foglaltakkal.

Mindig viseljen fülvédőt, védőszemüveget és légzésvédőt.

Ez a termék megfelel a vonatkozó EK irányelveknek.

Védőföldelés.

Megjegyzés: A terméken szereplő többi jel/címke egyes piacok specifikus vizsgáztatási követelményeire vonatkozik.

A termék károsodása

A termékben keletkezett károkért nem vállalunk felelősséget, amennyiben:

- a termék javítását helytelenül végezték;
- a termék javítása nem a gyártótól származó vagy általa jóváhagyott alkatrészekkel történt;
- a terméket nem a gyártótól származó vagy általa jóváhagyott kiegészítővel szerelték fel;
- a termék javítását nem hivatalos szakszerviz vagy jóváhagyott egyéb szerviz végezte.

Biztonság

Biztonsági meghatározások

A figyelmeztetések, óvintézkedések és megjegyzések a használati utasítás kiemelten fontos részeire hívják fel a figyelmet.

FIGYELMEZTETÉS: Akkor használatos, ha a kézikönyv utasításainak be nem tartása esetén fennáll a kezelő vagy a közelben tartózkodók sérülésének vagy halálának veszélye.

VIGYÁZAT: Akkor használatos, ha a kézikönyv utasításainak be nem tartása esetén fennáll a vagyoni kár, illetve a termék vagy a környező terület károsodásának veszélye.

Megjegyzés: További információt biztosít az adott helyzetben szükséges tennivalókról.

Mindig próbáljon előrelátóan gondolkodni.

FIGYELMEZTETÉS: A gép eredeti kivitelezésén a gyártó cég engedélye nélkül semmilyen módosítást sem szabad végezni. Csak eredeti pótalkatrészeket használjon. Nem engedélyezett módosítások és/vagy pótalkatrészek komoly sérülésekhez vagy halálos balesetekhez vezethetnek.

FIGYELMEZTETÉS: Az anyagok csiszolására vagy alakítására szolgáló termékek, mint például a vágófejek, marók, fúrók használatakor veszélyes vegyi anyagokat tartalmazó por és gőz szabadulhat fel. Ellenőrizze a feldolgozandó anyag jellegét, és használjon megfelelő porvédő maszkot.

Lehetetlen a fúrógép használatakor előforduló összes elképzelhető helyzetet ismertetni. Mindig megfontoltan és előrelátóan tevékenykedjen. Kerülje az olyan helyzeteket, amelyek saját megítélése szerint meghaladják a képességeit. Ha a jelen kézikönyv elolvasása után is bizonytalannak érzi magát az üzemeltetési eljárásokkal kapcsolatban, a folytatás előtt kérje ki egy szakértő véleményét. Ha a fúrógép használatáról kérdései vannak, forduljon a szakkereskedőhöz vagy cégünkhöz. Szívesen állunk rendelkezésére, hogy tanácsot és segítséget nyújtsunk a gép hatékony és biztonságos használatához.

A gép használatára vonatkozó kérdéseivel forduljon a szakkereskedőhöz. Készséggel állunk rendelkezésére, hogy tanácsot és segítséget nyújtsunk a gép hatékony és biztonságos használatához.

Rendszeresen ellenőriztesse a gépet a Husqvarna szakkereskedővel, és végeztesse el az alapvető beállításokat és javításokat.

A Husqvarna folyamatosan fejleszti termékeit. A Husqvarna fenntartja a jogot a termékek kialakításának és megjelenésének előzetes figyelmeztetés és kötelezettség nélküli megváltoztatására.

A használati utasításban található információk és adatok az használati utasítás kiadási dátumának megfelelő állapotot tükrözik.

Biztonsági utasítások az üzemeltetéshez

FIGYELMEZTETÉS: Olvassa el a jelen elektromos szerszámra vonatkozó összes biztonsági utasítást, útmutatást, ábrát és specifikációt. A az alább felsorolt utasítások figyelmen kívül hagyása áramütést, tüzet és/vagy komoly sérülést okozhat. Tegyen el minden figyelmeztetést és utasítást, mert a jövőben szüksége lehet rájuk.

FIGYELMEZTETÉS: Mozgó alkatrészekkel rendelkező termék használata esetén mindig fennáll a sérülések veszélye. A sérülés megelőzése érdekében viseljen védőkesztyűt.

- Használjon személyi védőfelszerelést! Mindig viseljen védőszemüveget. A megfelelő környezetben a védőfelszerelések, például a pormaszk, a csúszásgátló védőcipő, a kemény fejvédő és a fülvédő használata csökkenti a személyi sérülések kockázatát.
- Tartsa távol a gyermekeket és a szemlélődőket az elektromos szerszám működtetése közben. A figyelem elvonása miatt elvesztheti az uralmát a szerszám felett.
- Munkakezdés előtt távolítson el minden nem kívánatos anyagot a munkaterületről, és gondoskodjon a megfelelő fényviszonyokról. A nem rendezett vagy elégtelen fényviszonyokkal rendelkező területen fokozott balesetveszély áll fen.
- Ne működtesse az elektromos szerszámot robbanásveszélyes környezetben, pl. gyúlékony folyadékok, gázok vagy por jelenlétében. Az elektromos szerszámgép használatakor szikrák keletkezhetnek, amelyek a port vagy gőzöket lángra lobbanthatják.
- A váratlanul megjelenő személyek és állatok a termék feletti uralom elvesztését idézhetik elő. Ezért minden esetben az elvégzendő feladatra koncentráljon.
- Ne használja a terméket rossz időjárási körülmények között, például ködben, esőben, erős szélben, rendkívüli hidegben vagy egyéb kedvezőtlen körülmények esetén. Rossz időjárás esetén veszélyes feltételek alakulhatnak ki, például csúszós talajfelületek.
- A termék használata előtt vizsgálja meg a munkaterületet. Ügyeljen az olyan akadályokra, amelyek hirtelen vagy ártalmas mozdulatot idézhetnek elő. Gondoskodjon arról, hogy a termék működtetése közben semmilyen anyag ne lazulhasson meg, eshessen le vagy okozhasson sérülést.
- Mindig ellenőrizze a túlsó felületet, ahol a fúrószár majd kibukkan. Gondoskodjon a terület biztonságáról, és jelölje meg a munkaterület határait. Ügyeljen arra, hogy személyi sérülés vagy anyagi kár ne következhessen be.
- Legyen elővigyázatos, figyeljen arra, amit csinál, és használja a józan eszét az elektromos szerszám működtetése során. Ne használja az elektromos szerszámot, ha fáradt, vagy ha gyógyszer, gyógykezelés vagy alkohol hatása alatt áll. Az elektromos szerszámgépek üzemeltetése közben már egyetlen pillanatnyi figyelemkihagyás is súlyos sérülésekhez vezethet.
- Kerülje el a véletlen indítást. Ellenőrizze, hogy a főkapcsoló kikapcsolt állásban van-e, mielőtt csatlakoztatja az áramforrást és/vagy az akkumulátort, illetve felveszi vagy szállítja a szerszámot. Az ujja kapcsolón tartásával vagy a bekapcsolt elektromos szerszám áram alá helyezésével balesetet okozhat.
- A termék tárgyakat repíthet szét, amelyek a kezelő sérülését okozhatják. A termék beindítása előtt távolítsa el a beállítókulcsot és a csavarkulcsot.
- Ha a készülékhez csatlakoztatható porgyűjtő berendezés, mindig csatlakoztassa és használja azt. A porgyűjtő alkalmazása csökkenti a porral kapcsolatos veszélyeket.
- A szerszámok rendszeres használatából adódó tapasztalata ne vezessen oda, hogy a terméket könnyelműen, a szerszámbiztonsági alapelvek figyelmen kívül hagyásával működteti. Egy gondatlanul kivitelezett művelet akár egy századmásodperc alatt is súlyos sérüléshez vezethet.
- Győződjön meg arról, hogy a terméket használó összes kezelő elolvasta és megértette-e a használati utasítás tartalmát.
- Öltözködjön megfelelően. Ne viseljen ékszereket, rövidnadrágot, szandált, illetve ne legyen mezítláb. Tartsa távol a haját és ruházatát a mozgó alkatrészektől. A mozgó alkatrészek bekaphatják a laza ruhát, az ékszert vagy a hosszú hajat. .
- Ha a beton mag a fúróhegyben marad, amikor a fúrómotort kihúzza a padlóból vagy a falból, komoly baleset történhet.
- Amikor a motor működésben van, tartson biztos távolságot a fúróhegytől.
- Győződjön meg arról, hogy a fúrás tervezett helyén nem fut semmilyen cső- vagy elektromos vezeték.
- Ne hagyja felügyelet nélkül a terméket, ha a motor jár.
- Ne nyújtózkodjon a termékkel. Mindig szilárdan álljon a talajon, és őrizze meg az egyensúlyát. Ez váratlan helyzetekben is jobb ellenőrzést biztosít az elektromos szerszám felett.
- Ha hosszabb szünetet tart a munkában, mindig válassza le a terméket az áramforrásról.

- Gondoskodjon arról, hogy a termék használatakor mindig legyen még egy személy a közelben. Így baleset esetén segítséget kaphat, ha szükséges.
- Ne használjon olyan terméket, amelynek sérültek a biztonsági berendezései.
- Végezze el a jelen használati utasításban előírtak szerinti biztonsági ellenőrzéseket, karbantartást és szervizmunkálatokat. Bizonyos karbantartási és szervizmunkálatokat kizárólag a hivatalos szervizműhely végezheti el. Lásd: *Karbantartás34. oldalon*.
- Az ellenőrzéseket és/vagy karbantartási munkálatokat a motor leállítása és a hálózati csatlakozó kihúzása után végezze el.
- Ne erőltesse az elektromos szerszámot. Használjon a feladathoz megfelelő elektromos szerszámot. A megfelelő szerszámgép jobb és biztonságosabb munkát fog végezni azon a sebességen, amire tervezték.
- Ne használja a terméket, ha a BE/KI kapcsoló nem képes annak leállítására és elindítására. A BE/KI kapcsolóval nem vezérelhető termék veszélyes és javításra szorul.
- Ne használjon olyan terméket, amelynek eredeti konstrukcióján bármilyen módon is változtattak.
- Húzza ki a dugaszt az áramforrásból és/vagy vegye ki az akkumulátort (amennyiben kivehető), ha bármilyen beállítást végez, kicserél egy tartozékot vagy tárolja az elektromos szerszámot. Az ilyen megelőző biztonsági intézkedések csökkentik az elektromos szerszám véletlen elindításának veszélyét.
- A nem használt motoros szerszámot tartsa távol a gyermekektől, és ne engedje, hogy olyan személyek működtessék, akik nem ismerik az elektromos szerszámot és ezeket az utasításokat. Az elektromos szerszámok képzetlen felhasználók kezében veszélyt jelentenek.
- Az elektromos szerszámot, a tartozékokat és az alkatrészeket stb. ezen utasításokkal összhangban használja, vegye figyelembe a munkakörülményeket és az elvégzendő feladatot. Ha az elektromos szerszámgépet nem a rendeltetésének megfelelően használják, veszélyes helyzet állhat elő.
- A fogantyúkat és fogófelületeket tartsa szárazon, tisztán, olaj- és zsírmentesen. A csúszós fogantyúk és fogófelületek nem teszik lehetővé a termék biztonságos működtetését.
- Ne terhelje túl a terméket. A túlterhelés a termék károsodását okozhatja.
- A nagyobb biztonság érdekében tartsa élesen és tisztán a szerszámokat.
- Minden alkatrészt tartson jó állapotban, és gondoskodjon arról, hogy minden rögzítés szilárd legyen.

A motoros szerszámmal kapcsolatos általános biztonsági figyelmeztetések

FIGYELMEZTETÉS: Olvassa el a jelen szerszámgépre vonatkozó összes biztonsági utasítást, útmutatást, ábrát és specifikációt. A az alább felsorolt utasítások figyelmen kívül hagyása áramütést, tüzet és/vagy komoly sérülést okozhat.

Tegyen el minden figyelmeztetést és utasítást, mert a jövőben szüksége lehet rájuk. A „motoros szerszám” kifejezés a figyelmeztetésekben a hálózatról működő (vezetékes) motoros szerszámra vagy az akkumulátorról működő (vezeték nélküli) motoros szerszámra vonatkozik.

Személyi védőfelszerelés

FIGYELMEZTETÉS: A termék használata előtt olvassa el az alábbi figyelmeztetéseket.

- Amikor a terméket használja, mindig viseljen megfelelő személyi védőfelszerelést. A személyi védőfelszerelés nem szünteti meg a személyi sérülés kockázatát. A személyi védőfelszerelés egy esetleges baleset esetén mérsékli a sérülés mértékét. A megfelelő felszerelés kiválasztásában kérje a kereskedő segítségét.
- A termék használatakor viseljen jóváhagyott védőszemüveget.
- Viseljen acéllemezes lábujjvédővel és csúszásgátló talppal ellátott védőbakancsot.
- A ruházatának testhezállónak kell lennie, ugyanakkor nem akadályozhatja a mozgásban.
- Rendszeresen ellenőrizze a személyi védőfelszerelés állapotát.
- Használjon jóváhagyott, strapabíró védőkesztyűt.
- Használjon gumi védőkesztyűt, amely meggátolja a nedves betontól származó bőrirritációt.
- Használjon jóváhagyott védősisakot.
- A termék használatakor viseljen jóváhagyott fülvédőt. A zajnak való tartós kitettség halláskárosodást okozhat.
- A termék használatakor az egészségre ártalmas por és gőzök keletkeznek. Használjon jóváhagyott légzésvédő készüléket.
- Legyen a közelben elsősegély-készlet.
- A termék működtetésekor szikra keletkezhet. Győződjön meg arról, hogy van a közelben tűzoltó készülék.
- Ne viseljen laza ruházatot, ékszereket vagy egyéb kiegészítőket, amelyek beakadhatnak a mozgó alkatrészekbe. Igazítsa haját vállmagasság fölé.

A munkaterület biztonsága

- **Tartsa a munkaterületet tisztán és világítsa meg jól.** A zsúfolt vagy sötét területeken könnyen bekövetkeznek balesetek.
- **Ne működtesse a motoros szerszámot robbanásveszélyes környezetben, pl. gyúlékony folyadékok, gázok vagy por jelenlétében.** A motoros szerszám szikrát vethet, amely begyújthatja a port vagy a kipárolgást.
- **Tartsa távol a gyermekeket és a szemlélődőket a motoros szerszám működtetése közben.** A figyelem elvonása miatt elvesztheti az uralmát a szerszám felett.

Elektromos biztonság

FIGYELMEZTETÉS: Az elektromos termékek esetében mindig fennáll az áramütés veszélye. Ne használja a terméket rossz időjárási viszonyok között. Kerülje a villámhárítóval és fémtárgyakkal való testi érintkezést. A sérülés elkerülése érdekében mindig tartsa be a használati utasításban szereplő utasításokat.

FIGYELMEZTETÉS: Ne használjon vizet a termék tisztításához. A víz bejuthat az elektromos rendszerbe vagy a motorba, és a termék károsodását vagy rövidzárlatot okozhat.

- A motoros szerszám dugaszának illeszkednie kell az aljzatba. A dugón soha semmilyen átalakítást ne végezzen. Ne használjon adapter dugaszt a földelt motoros szerszámokhoz. Kisebb az áramütés veszélye, ha eredeti dugókat és hozzájuk illő aljzatokat használ.
- Kerülje el az érintkezést a földelt felületekkel, pl. csövekkel, radiátorokkal, tűzhelyekkel és hűtőszekrényekkel. Megnövekszik az áramütés veszélye, ha teste le van földelve.
- Ha a szerszámgépet feltétlenül nedves helyen kell használni, alkalmazzon életvédelmi relével (RCD) védett tápellátást. RCD használatával csökkenthető az áramütés kockázata.
- Kizárólag megfelelően földelt aljzathoz csatlakoztassa a terméket.
- Ellenőrizze, hogy a hálózati feszültség és a biztosítékok megegyeznek-e a gép adattábláján szereplő feszültséggel.
- Ügyeljen arra, hogy a kábel és a hosszabbítókábel sértetlen és jó állapotú legyen.
- Ha kültérben használja a szerszámot, használjon kültéri használatra megfelelő hosszabbítókábelt. A kültéri alkalmazáshoz megfelelő hosszabbító használata csökkenti az áramütés veszélyét.
- Soha ne használja a terméket, ha a kábel sérült, vigye el egy jóváhagyott szervizközpontba javításra. A sérült kábel súlyos sérülést, legrosszabb esetben halált is okozhat.
- A túlmelegedés elkerülése érdekében használat előtt ügyeljen arra, hogy a hosszabbítókábel ne legyen felcsévélve.
- Ne bánjon durván a kábellel. A kábelt ne használja a motoros szerszám hordozására, húzására vagy a dugasz kihúzására. Tartsa távol a kábelt hőtől, olajtól, éles szélektől vagy mozgó alkatrészektől. A megsérült vagy összegabalyodott kábel megnöveli az áramütés kockázatát.
- Ne tegye ki a szerszámot esőnek, és ne tartsa azt nedves környezetben. A szerszámba kerülő víz megnöveli az áramütés kockázatát.
- Ügyeljen arra, hogy a termék elindításakor a kábel a háta mögött legyen. Így megelőzheti a kábel sérülését.

Elektromos biztonság

- **Az elektromos szerszám dugaszának illeszkednie kell az aljzatba. A dugón soha semmilyen átalakítást ne végezzen. Ne használjon adapter dugaszt a földelt elektromos szerszámokhoz.** Kisebb az áramütés veszélye, ha eredeti dugókat és hozzájuk illő aljzatokat használ.
- **Kerülje el az érintkezést a földelt felületekkel, pl. csövekkel, radiátorokkal, tűzhelyekkel és hűtőszekrényekkel.** Megnövekszik az áramütés veszélye, ha teste le van földelve.
- **Ne tegye ki az elektromos szerszámot esőnek, és ne tartsa azt nedves környezetben.** Az elektromos gépbe jutó víz növeli az áramütés kockázatát.
- **Ne bánjon durván a kábellel. A kábelt ne használja az elektromos szerszám hordozására, húzására vagy a dugasz kihúzására. Tartsa távol a kábelt hőtől, olajtól, éles szélektől vagy mozgó alkatrészektől.** A megsérült vagy összegabalyodott kábel megnöveli az áramütés kockázatát.
- **Ha kültéren használja az elektromos szerszámot, használjon kültéri használatra megfelelő hosszabbítókábelt.** A kültéri alkalmazáshoz megfelelő hosszabbító használata csökkenti az áramütés veszélyét.
- **Ha az elektromos szerszámgépet feltétlenül nedves helyen kell használni, alkalmazzon életvédelmi relével (RCD) védett tápellátást.** Az RCD használatával csökkenthető az áramütés kockázata.

Személyes biztonság

- **Legyen elővigyázatos, figyeljen arra, amit csinál, és használja a józan eszét az elektromos szerszám működtetése során. Ne használja az elektromos szerszámot, ha fáradt, vagy ha gyógyszer, gyógykezelés vagy alkohol hatása alatt áll**. Az elektromos szerszámgépek üzemeltetése közben már egyetlen pillanatnyi figyelemkihagyás is súlyos sérülésekhez vezethet.
- **Használjon személyi védőfelszerelést! Mindig viseljen védőszemüveget.** A megfelelő környezetben a védőfelszerelések, például a pormaszk,

a csúszásgátló védőcipő, a kemény fejvédő és a fülvédő használata csökkenti a személyi sérülések kockázatát.

- **Kerülje el a véletlen indítást. Ellenőrizze, hogy a bekapcsoló gomb kikapcsolt állásban van-e, mielőtt csatlakoztatja az áramforrást és/vagy az akkumulátort, illetve felveszi vagy szállítja a szerszámot.** Az ujja kapcsolón tartásával vagy a bekapcsolt elektromos szerszám áram alá helyezésével balesetet okozhat.
- **Távolítson el minden beállító kulcsot vagy csavarkulcsot, mielőtt bekapcsolná az elektromos szerszámot.** Az elektromos szerszám forgó alkatrészéhez csatlakozó kulcs vagy más szerszám személyi sérülést okozhat.
- **Ne nyújtózkodjon a termékkel. Mindig szilárdan álljon a talajon, és őrizze meg az egyensúlyát.** Ez váratlan helyzetekben is jobb ellenőrzést biztosít az elektromos szerszám felett.
- **Öltözködjön megfelelően. Ne viseljen ékszereket, rövidnadrágot, szandált, illetve ne legyen mezítláb. Tartsa távol a haját és ruházatát a mozgó alkatrészektől.** A mozgó alkatrészek bekaphatják a laza ruhát, az ékszert vagy a hosszú hajat.
- **Ha a készülékhez csatlakoztatható porgyűjtő berendezés, mindig csatlakoztassa és használja azt.** A porgyűjtő alkalmazása csökkenti a porral kapcsolatos veszélyeket.
- **A szerszámok rendszeres használatából adódó tapasztalata ne vezessen oda, hogy a terméket könnyelműen, a szerszámbiztonsági alapelvek figyelmen kívül hagyásával működteti.** Egy gondatlanul kivitelezett művelet akár egy századmásodperc alatt is súlyos sérüléshez vezethet.

A motoros szerszám használata és karbantartása

- **Ne erőltesse a motoros szerszámot. Használjon a feladathoz megfelelő motoros szerszámot.** A megfelelő szerszámgép jobb és biztonságosabb munkát fog végezni azon a sebességen, amire tervezték.
- **Ne használja a motoros szerszámot, ha a kapcsoló nem kapcsolja ki vagy be.** A kapcsolóval nem vezérelhető szerszámgépek veszélyesek és javítandók.
- **Húzza ki a dugaszt az áramforrásból és/vagy vegye ki az akkumulátort, ha bármilyen beállítást végez, kicserél egy tartozékot vagy tárolja a motoros szerszámot.** Az ilyen megelőző biztonsági intézkedések csökkentik a motoros szerszám véletlen elindításának veszélyét.
- **A nem használt motoros szerszámot tartsa távol a gyermekektől, és ne engedje, hogy olyan személyek működtessék, akik nem ismerik a motoros szerszámot és ezeket az utasításokat.** A motoros szerszámok képzetlen felhasználók kezében veszélyt jelentenek.
- **Végezze el a szerszámgépek és tartozékok karbantartását. Ellenőrizze a mozgó alkatrészek hibás elhelyezkedését és rögzítését, az alkatrészek sérülését, és minden olyan állapotot, amely hatással lehet a szerszám működésére. Ha sérült, javíttassa meg a motoros szerszámot használat előtt.** A rosszul karbantartott motoros szerszámok rengeteg balesetet okoznak.
- **Tartsa élesen és tisztán a vágószerszámokat.** A megfelelően karbantartott, éles vágószerszámok kevésbé hajlamosak a beszorulásra, és könnyebb kezelni őket.
- **A szerszámot, a tartozékokat és az alkatrészeket stb. ezen utasításokkal összhangban használja, vegye figyelembe a munkakörülményeket és az elvégzendő feladatot.** Ha a motoros szerszámot másféle tevékenységre használják, mint amire tervezték, veszélyes helyzet állhat elő.
- **A fogantyúkat és fogófelületeket tartsa szárazon, tisztán, olaj- és zsírmentesen.** A csúszós fogantyúk és fogófelületek nem teszi lehetővé a szerszám biztonságos kezelését és irányítását váratlan helyzetekben.

Szerviz

- **A motoros szerszám szervizelését képzett szerelővel végeztesse el, aki kizárólag eredeti cserealkatrészeket használ.** Így fenntartható a motoros szerszám biztonsága.
- **Soha ne szervizelje a sérült akkumulátort.** Az akkumulátor szervizelését csak a gyártó vagy egy hivatalos szolgáltató végezheti el.

A gyémántfúróra vonatkozó biztonsági figyelmeztetések

- **Víz használatával végzendő fúrás esetén vezesse el a vizet a kezelőtől, vagy használjon folyadékgyűjtő eszközt.** Ezen megelőző intézkedések biztosítják a munkaterület szárazon tartását, és csökkentik az áramütés kockázatát.
- **A szerszámot működés közben kizárólag a szigetelt fogófelületnél tartsa, ha a vágófelszerelés hozzáérhet a rejtett drótokhoz vagy saját kábeléhez.** Ha a vágófelszerelés feszültség alatt álló vezetékkel érintkezik, az eszköz fémrészei is feszültség alá kerülnek, és így a berendezés működtetőjét áramütés érheti.
- **Gyémántfúrás esetén használjon fülvédőt.** A tartós zajártalom maradandó halláskárosodást okozhat.
- **A fúróhegy elakadása esetén szüntesse meg a lefelé irányuló nyomást, és kapcsolja ki a szerszámgépet.** Tájékozódjon és tegye meg a szükséges lépéseket a fúróhegy elakadásához vezető okok kiküszöbölése érdekében.
- **Ha a gyémántfúrást a munkadarabban indítja újra, az elindítás előtt ellenőrizze, hogy a fúróhegy szabadon forog-e.** A fúróhegy elakadása esetén előfordulhat, hogy a termék nem indul el, túlterhelődik, illetve a fémfúró is leválhat a munkadarabról.

- **Ha a fúróállványt horgonyokkal vagy rögzítőelemekkel rögzíti a munkadarabhoz, ellenőrizze, hogy használat közben a rögzítés képes-e a gép meg- és visszatartására.** Gyenge vagy porózus munkadarab esetén a horgony kihúzódhat, és ennek eredményeként a fúróállvány leválhat a munkadarabról.
- **Falon vagy mennyezeten végzett fúrás esetén gondoskodjon a másik oldalon tartózkodó személyek és a munkaterület védelméről.** A hegy átnyúlhat a lyukon, a mag pedig kieshet a másik oldalon.
- **Fej feletti fúrás esetén mindig használja az útmutatóban kijelölt folyadékgyűjtő eszközt. Gondoskodjon arról, hogy a víz ne folyhasson be a termékbe.** A gépbe jutó víz növeli az áramütés kockázatát.

Biztonsági eszközök a terméken

FIGYELMEZTETÉS: A termék használata előtt olvassa el az alábbi figyelmeztetéseket.

- Ne használja a terméket sérült vagy nem megfelelően működő biztonsági eszközökkel.
- Rendszeresen ellenőrizze a biztonsági eszközöket. Ha a biztonsági eszközök sérültek vagy nem működnek megfelelően, forduljon a márkaszervizhez: Husqvarna.
- Ne módosítsd a biztonsági eszközöket.

A BE-KI kapcsoló ellenőrzése

1. Ellenőrizze, hogy a motor beindul-e a BE-KI kapcsoló BE állásba állításakor.

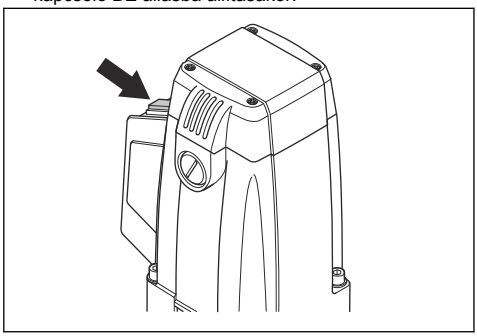

2. Ellenőrizze, hogy a motor azonnal leáll-e a kapcsoló KI állásba állításakor.

Életvédelmi relé

Megjegyzés: Kivéve az Egyesült Királyság és Írország esetében, 110 V.

A hibaáram-védőkapcsoló elektromos hiba ellen véd.

A LED jelzi, ha a hibaáram-védőkapcsoló be van kapcsolva, és hogy a termék bekapcsolható-e. Ha a LED nem világít, nyomja meg a RESET gombot.

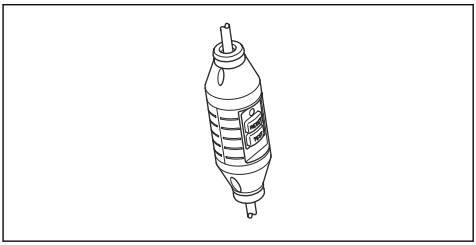

Az életvédelmi relé ellenőrzése

1. Csatlakoztassa a terméket a hálózati aljzathoz. Nyomja meg a RESET gombot, ekkor a piros LED világítani kezd.

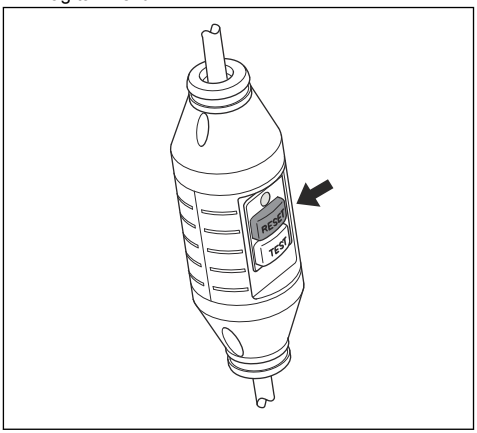

2. Indítsa be a terméket.
3. Nyomja meg a TEST gombot.

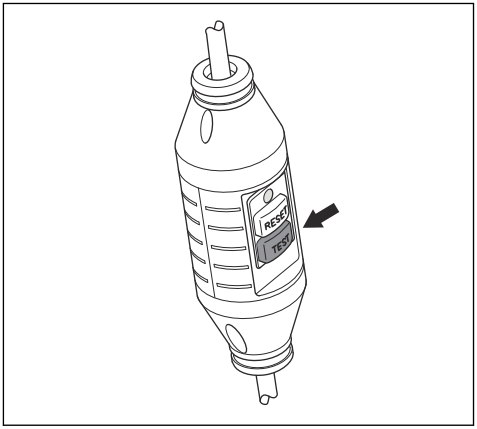

4. A hibaáram-védőkapcsolónak ki kell oldania, és a terméknek azonnal le kell állnia. Ha a termék nem áll le, kérjen segítséget márkakereskedőjétől.
5. Állítsa vissza a gépet a RESET gombbal.

Hővédelmi kapcsoló

Megjegyzés: Kivéve az Egyesült Királyság és Írország esetében, 110 V.

A hővédelmi kapcsoló leállítja a terméket, ha túlterhelés miatt túlságosan felhevül. Ha a hővédelmi kapcsoló bekapcsol, nyomja meg a visszaállításhoz, majd hagyja lehűlni a terméket, mielőtt újra használná. Ne erőltesse a terméket.

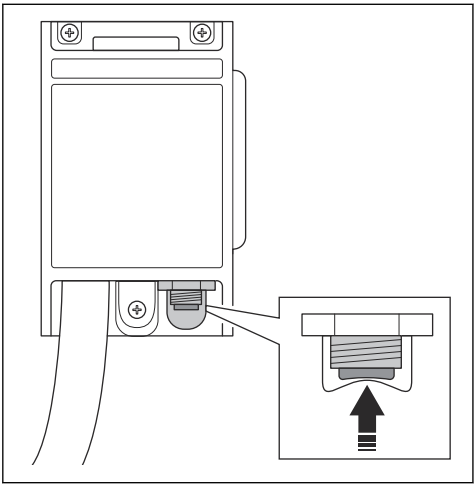

A gyémántszerszámokra vonatkozó biztonsági utasítások

- Víz használatával végzendő fúrás esetén vezesse el a vizet a kezelőtől, vagy használjon folyadékgyűjtő eszközt. Ezen megelőző intézkedések biztosítják a munkaterület szárazon tartását, és csökkentik az áramütés kockázatát.
- A szerszámot működés közben kizárólag a szigetelt fogófelületnél tartsa, ha a vágófelszerelés hozzáérhet a rejtett drótokhoz vagy saját kábeléhez. Ha a vágófelszerelés feszültség alatt álló vezetékkel érintkezik, a szerszámgép fémrészei is feszültség alá kerülnek, így a berendezés kezelőjét áramütés érheti.
- Gyémántfúrás esetén használjon fülvédőt. A tartós zajártalom maradandó halláskárosodást okozhat.
- A fúróhegy elakadása esetén szüntesse meg a lefelé irányuló nyomást, és kapcsolja ki a szerszámgépet. Tájékozódjon és tegye meg a szükséges lépéseket a fúróhegy elakadásához vezető okok kiküszöbölése érdekében.
- Ha a gyémántfúrást a munkadarabban indítja újra, az elindítás előtt ellenőrizze, hogy a fúróhegy szabadon forog-e. A fúróhegy elakadása esetén előfordulhat, hogy a termék nem indul el, túlterhelődik, illetve a fémfúró is leválhat a munkadarabról.
- Ha a fúróállványt horgonyokkal vagy rögzítőelemekkel rögzíti a munkadarabhoz, ellenőrizze, hogy használat közben a rögzítés képes-e a gép meg- és visszatartására. Gyenge vagy porózus munkadarab esetén a horgony kihúzódhat, és ennek eredményeként a fúróállvány leválhat a munkadarabról.
- Falon vagy mennyezeten végzett fúrás esetén gondoskodjon a másik oldalon tartózkodó személyek és a munkaterület védelméről. A hegy átnyúlhat a lyukon, a mag pedig kieshet a másik oldalon.
- A szerszámot ne használja fej felett, vízellátással végzett fúráshoz. A gépbe jutó víz növeli az áramütés kockázatát.
- Fej feletti fúrás esetén mindig használja az útmutatóban kijelölt folyadékgyűjtő eszközt. Gondoskodjon arról, hogy a víz ne folyhasson be a termékbe. A gépbe jutó víz növeli az áramütés kockázatát.

Biztonsági utasítások a karbantartáshoz

FIGYELMEZTETÉS: A motor leállítása és a hálózati dugasz kihúzása után vizsgálja meg a gépet és/vagy végezzen karbantartást.

- Végezze el a szerszámgépek és tartozékok karbantartását. Ellenőrizze, hogy a mozgó alkatrészek helyükön vannak-e, nem szorulnak-e, nem törtek-e le részek, illetve nem áll-e fenn más olyan helyzet, amely befolyásolhatja a szerszámgép működését. Ha sérült, javíttassa meg a motoros szerszámot használat előtt. A rosszul karbantartott motoros szerszámok rengeteg balesetet okoznak.
- Tartsa élesen és tisztán a vágószerszámokat. A megfelelően karbantartott, éles vágószerszámok kevésbé hajlamosak a beszorulásra, és könnyebb kezelni őket.
- A motoros szerszám szervizelését képzett szerelővel végeztesse el, aki kizárólag eredeti cserealkatrészeket használ. Így fenntartható a motoros szerszám biztonsága.

Összeszerelés

Bevezető

FIGYELMEZTETÉS: Figyelmesen olvassa el a biztonságról szóló fejezetet, mielőtt összeállítaná a terméket.

FIGYELMEZTETÉS: A sérülések megelőzése érdekében az összeszerelés előtt válassza le a tápkábelt, és távolítsa el a fúróhegyet.

A kerékkészlet felszerelése

1. Rögzítse a kerékkészletet az alsó lemez hátsó oldalára.
2. Húzza meg a csavarokat.

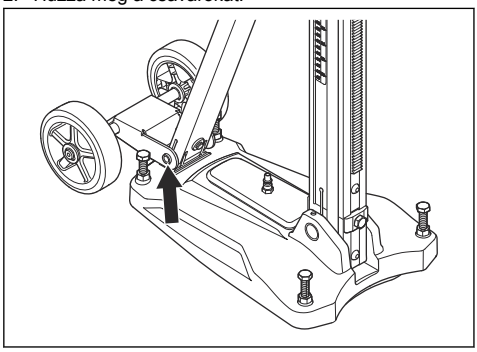

A fúrómotor felszerelése

1. Rögzítse a fúrómotor-szánt.
2. Rögzítse a fúrómotort a szerelőlapon (A).
3. Rögzítse a szerelőlapot és a fúrómotort a fúrómotor-szánon lévő sínre (B).
4. Rögzítse a fúrómotort a csavar (C) elfordításával.

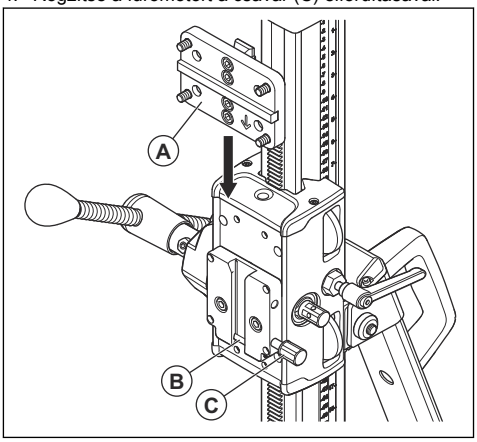

Telepítés

A fúróállvány működés közbeni felszerelése

Fúrás közben 2 módszert alkalmazhat a fúróállvány rögzítéséhez:

- Feszítőcsavar használata
- Menetes rúd alátéttel és záróanyával való használata

A fúróállvány rögzítése feszítőcsavar használatával

1. Készítsen egy furatot a feszítőcsavarnak. Mérjen le egy 335 mm-es távolságot a kifúrni kívánt furat közepétől.

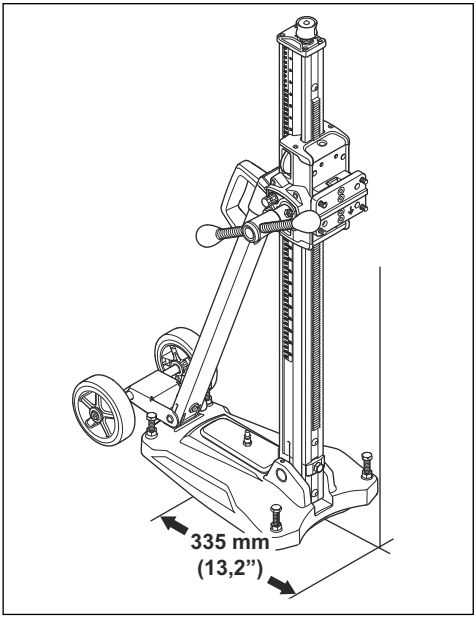

2. Rögzítse az alsó lemezt egy feszítőcsavarral.
3. Húzza meg teljesen a feszítőcsavart.
4. Szükség esetén állítsa be az alsó lemezt. Igazítsa az alsó lemezt a felülethez a szintbeállító csavarok segítségével.

A fúróállvány menetes rúddal való rögzítése

1. Ellenőrizze, hogy a tető vagy a falak felülete megfelelő minőségű-e a furatok elkészítéséhez.
2. Ha a felület minősége megfelelő, rögzítse az alsó lemezt egy menetes rúd használatával.
3. Szerelje fel a fúróállványt egy alátét és egy rögzítőanya segítségével.

Üzemeltetés

A termék működtetése előtt

1. Olvassa el figyelmesen a használati utasítást, és győződjön meg róla, hogy megértette azt.
2. A balesetek elkerülése érdekében tartsa a munkaterületet tisztán és megfelelő fényviszonyok között.
3. Mindennap ellenőrizze a termék elindítását és leállítását. Lásd: *A BE-KI kapcsoló ellenőrzése29. oldalon*
4. Végezze el a napi karbantartást. Lásd: *A fúrómotor napi karbantartása34. oldalon*.
5. Győződjön meg arról, hogy a termék megfelelően lett-e felszerelve. A fúróhegynek és a fúróállványnak megfelelően kell rögzülnie. Alkalmazzon megfelelő módszert a termék fúróállványra történő rögzítéséhez.
6. Használjon személyi védőfelszerelést. Lásd: *Személyi védőfelszerelés26. oldalon*.
7. Ellenőrizze, hogy a vízrendszer sértetlen-e, és hogy megfelelően csatlakozik-e a termékhez.
8. Győződjön meg arról, hogy az életvédelmi relé aktív-e. Lásd: *Életvédelmi relé29. oldalon* és *Az életvédelmi relé ellenőrzése29. oldalon*

A fúróoszlop szögének beállítása

1. Lazítsa meg a fúróoszlopot rögzítő csavarokat, és állítsa be a megfelelő fúrási szöget.

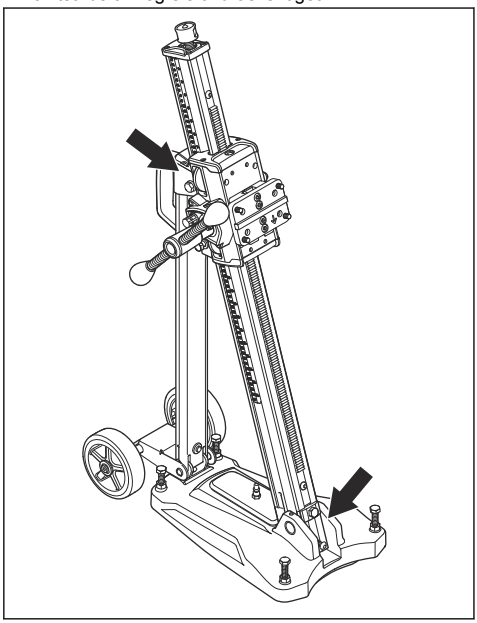

2. Használja a szögjelzőt a hozzávetőleges érték beállításához. Ha nagyobb pontosság szükséges, alkalmazzon más mérési módszert.
3. Szorítsa meg a fúróoszlop rögzítőcsavarjait. Használja az előtoló kart. A fúróoszlop 0–60°-ban billenthető.

A vízellátás csatlakoztatása

1. Csatlakoztassa a vízcsatlakozót a vízellátáshoz (A).

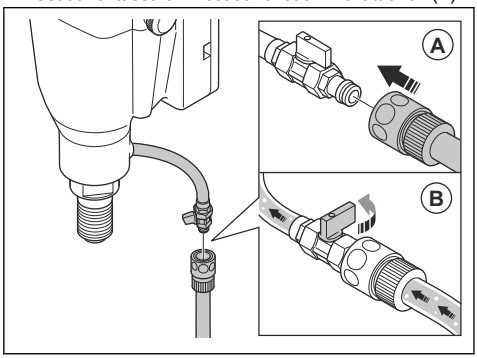

2. Nyissa meg a vízrendszert (B). A maximális víznyomással kapcsolatban lásd: *Műszaki adatok – Fúrómotor38. oldalon*.

A termék elindítása

VIGYÁZAT: Ne alkalmazzon a szükségesnél nagyobb erőt. Ez csak lassítja a működést, és a motort túlterhelését eredményezi.

VIGYÁZAT: Betonacél esetén különösen kis nyomást alkalmazzon. A betonacélra kifejtett nagyobb nyomás kioldja az életvédelmi relét.

1. Indítsa el a vízrendszert.
2. Nyomja le teljesen a főkapcsolót.
3. Mielőtt a fúróhegy érintkezne a munkadarabbal, várja meg, hogy a motor maximális fordulatszámra gyorsuljon.
4. Nyomja a fúróhegyet a munkadarabra az előtoló kar segítségével.
5. Először csak rendkívül kis nyomást alkalmazzon, hogy a fúróhegy a megfelelő helyen maradjon. Ezután a szokott módon folytathatja a munkát.
6. Ha kiold az életvédelmi relé, a visszaállítás előtt távolítsa el a fúróhegyet a munkadarabból.

A termék leállítása

FIGYELMEZTETÉS: A fúróhegy a motor leállása után egy kis ideig még forog. Ne állítsa meg a fúróhegyet a kezével. Ez sérülést okozhat.

1. Nyomja meg a be-ki kapcsolót a termék leállításához.
2. Várja meg, amíg a fúróhegy teljesen megáll.

A motor hőmérsékletének csökkentése

- A motor hőmérsékletének csökkentéséhez működtesse a terméket 2 percig terhelés nélkül.

Bevezető

FIGYELMEZTETÉS: A termék karbantartása előtt olvassa el és értelmezze a biztonsággal foglalkozó fejezetet.

FIGYELMEZTETÉS: A sérülések megelőzése érdekében a karbantartási munkálatok előtt húzza ki a tápkábelt.

A fúrómotor napi karbantartása

- Ellenőrizze, hogy az anyák és csavarok szorosan rögzülnek-e.
- Ellenőrizze, hogy a be-ki kapcsoló megfelelően működik-e.
- Tisztítsa meg a fúrómotor külső felületét.
- Ellenőrizze, hogy a hűtőlevegő-beömlők tiszták-e.
- Ellenőrizze, hogy a tápkábel és a hosszabbítókábel jó állapotban van-e, illetve nem sérült-e.

A fúróállvány napi karbantartása

- Ellenőrizze, hogy az anyák és csavarok szorosan rögzülnek-e.
- Tisztítsa meg a fúróállvány külső felületét.
- Ellenőrizze, hogy az előtoló kar ellenállás nélkül mozgatható-e.
- Ellenőrizze, hogy a fogaskerekek könnyen és zajmentesen mozognak-e.
- Ellenőrizze, hogy a fúróoszlop nem kopott vagy sérült-e.
- Ellenőrizze, hogy a fúrómotor-szán könnyen mozog-e, illetve hogy a fúróoszlopnak nincs-e holtjátéka.

A fúrómotor tisztítása

FIGYELMEZTETÉS: Ne használjon vizet a fúrómotor tisztításához. A víz rövidzárlatot, illetve a fúrómotor károsodását okozhatja.

- A fúróhegy és a fúrómotor tisztítását sűrített levegővel végezze.
- Ellenőrizze, hogy nincs-e szennyeződés vagy eltömődés a hűtőlevegő-beömlőknél.

A fúróhegy cseréje

FIGYELMEZTETÉS: A fúróhegy cseréje előtt húzza ki a tápcsatlakozó dugót a hálózati aljzatból.

1. Ellenőrizze, hogy rendelkezik-e új fúróheggyel, két csavarkulccsal és vízálló zsírral.
2. Távolítsa el a fúróhegyet a csavarkulcsok segítségével.

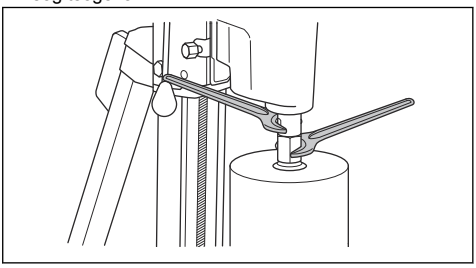

3. Kenje meg vízálló zsírral az új fúróhegy menetét.
4. Rögzítse a fúróhegyet a csavarkulcsok segítségével.

Tengelykapcsoló

Ha az átvitt nyomaték gyengül, a tengelykapcsoló beállítása szükséges. Bízza hivatalos szervizműhelyre a tengelykapcsoló beállítását.

A szénkefék cseréje

A fúrómotor napi használata esetén hetente távolítsa el és ellenőrizze a szénkeféket. Ha ritkábban használja a fúrómotort, az ellenőrzést nagyobb időközönként is elegendő elvégezni. A két szénkefe kopási területének egyenlő mértékűnek és sértetlennek kell lennie.

VIGYÁZAT: A két szénkefét egyszerre kell kicserélni.

1. Távolítsa el a szénkefék fedelét egy lapos csavarhúzóval.

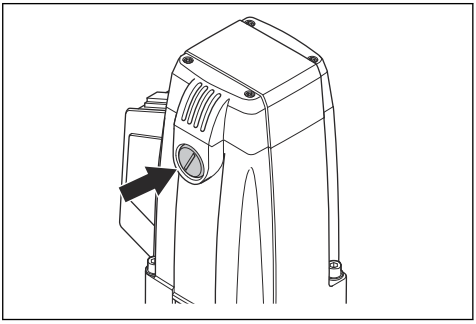

2. Távolítsa el óvatosan a szénkeféket. Ha 6 mm-nél kevesebb maradt a szénkeféket, cserélje ki őket.
3. Helyezzen be új szénkeféket.
4. Rögzítse a szénkefék fedelét.

5. Az új szénkefék bejáratásához járassa a fúrómotort 10 percig alapjárati fordulatszámon.

A fúróállvány tisztítása és kenése

VIGYÁZAT: Ha nem tartja tisztán, a fúróállvány megsérülhet.

1. Távolítsa el a fúrómotort.
2. Tisztítsa meg a fúróállványt nagynyomású tisztítóberendezéssel, majd törölje le a terméken összegyűlt vizet egy száraz törlőruha segítségével.
3. Kenje meg a fúróállvány mozgó alkatrészeit. A korrózió elkerülése érdekében a kenőanyagot az érintkezési felületekre vigye fel.

A fúrómotor-szán beállítása

Ha a fúróoszlop és a fúrómotor-szán között holtjáték van, a fúrómotor-szán beállítása szükséges.

1. Távolítsa el a fúrómotor-szán felső és alsó részénél található műanyag burkolatokat.

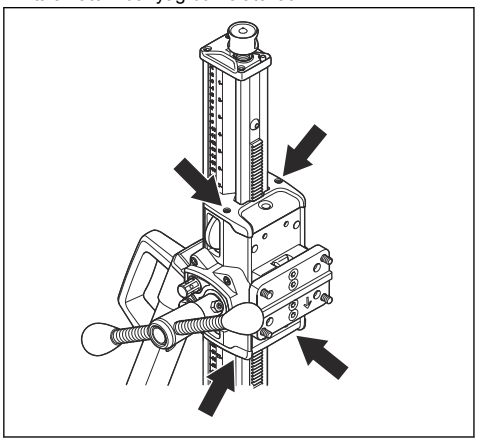

2. Lazítsa meg a görgőtengelyeket tartó beállítócsavarokat.

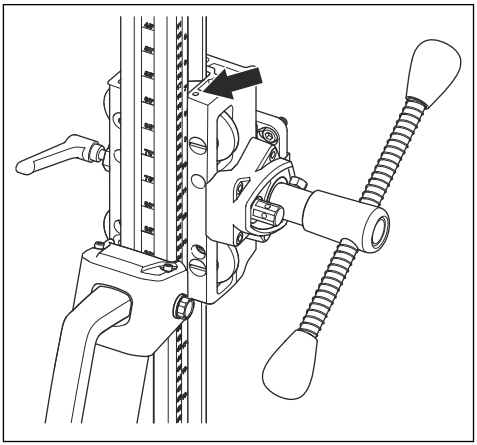

3. Kezdje a felső görgőtengellyel. Laposfejű csavarhúzó segítségével forgassa a csavart az óramutató járásával megegyező irányba, ezzel közelebb juttatva a görgőtengelyt a fúróoszlophoz.
4. Húzza meg a beállítócsavart a görgőtengely rögzítéséhez.
5. Állítsa be az alsó görgőtengelyt: forgassa a csavart az óramutató járásával ellentétes irányba, ezzel közelebb juttatva a görgőtengelyt a fúróoszlophoz.

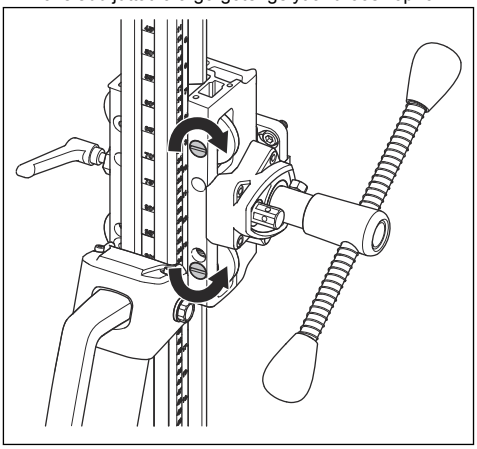

6. Húzza meg a beállítócsavart a görgőtengely rögzítéséhez.

7. Az előtoló kar segítségével ellenőrizze, hogy a fúrómotor-szán zökkenőmentesen mozog-e a fúróoszlopon. Ha nem, akkor állítsa be újra a görgőtengelyeket.

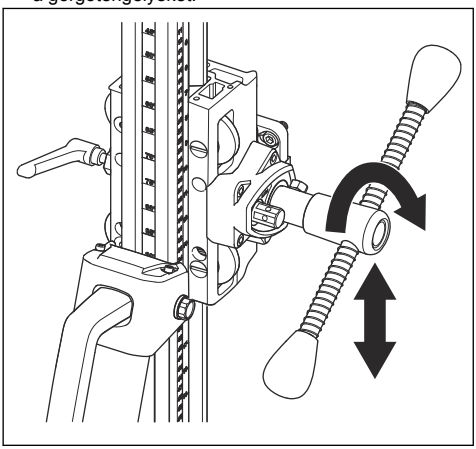

8. Helyezze vissza a műanyag burkolatokat a fúrómotor-szán felső és alsó részére.

Hibaelhárítás

Hibakeresési séma

Ha a jelen használati utasításban nem talál megoldást a problémájára, forduljon a Husqvarna szervizműhelyhez.

Probléma	Ok	Megoldás
A termék szokatlanul lassú.	A fúróhegy elkopott.	Cserélje ki a fúróhegyet.
	A fúróhegyet részecskék tömítik el.	Tisztítsa meg a fúróhegyet drótkefével, és növelje a víznyomást.
	A gyémántfúró hegye ívelt.	Használjon lágyabb fúróhegyet. Növelje az előtoló karra kifejtett erőt.
	A magfúró betonacélt vág.	Ellenőrizze, nincs-e fémpor a kiáramló víz-ben. Óvatosan mozgassa az előtoló kart, hogy ne aktiválódjon az életvédelmi relé.

Probléma	Ok	Megoldás
A fúróhegy elakadt.	A mag és a fúróhegy közé kő vagy acélrúd szorult.	Állítsa le a terméket. A kioldáshoz forgassa a fúróhegyet az óramutató járásával megegyező irányba egy csavarkulcs segítségével, közben pedig húzza ki az előtoló kart. Ha az óramutató járásával ellentétes irányba forgatja, a fúróhegy kilazulhat a csőből.
	Működés közben mozog az alsó lemez.	Állítsa le a terméket. Helyezze az alsó lemezt a megfelelő helyzetbe, és húzza meg biztonságosan.
	A bilincs holtjátéka túl nagy.	Állítsa le a terméket. Állítsa be megfelelően a bilincs holtjátékát.
	A fúrófej külső átmérője és a cső külső átmérője megegyezik.	Állítsa le a terméket. Cserélje ki a fúróhegyet.
A cső elkopott.	A bilincs holtjátéka túl nagy.	Állítsa le a terméket. Állítsa be megfelelően a bilincs holtjátékát.
	Meglazult a fúróhegy, a cső vagy az alsó lemez.	Állítsa le a terméket. Szorítsa meg erősen.
	A fúróhegy sérült.	Állítsa le a terméket. Cserélje ki a fúróhegyet.
	A részecskék nem távoznak megfelelően.	Állítsa le a terméket. Növelje a víz nyomását és mennyiségét.
A termék leáll.	A hővédelmi kapcsoló túlterhelés miatt bekapcsolt.	Állítsa vissza a hővédelmi kapcsolót. Ne erőltesse a terméket.

Szállítás és raktározás

Szállítás és raktározás

- Tartsa a terméket zárható helyen, ahol gyermek vagy jogosulatlan személy nem férhet hozzá.
- Tartsa a terméket száraz és fagymentes helyen.
- A termék szállítása vagy tárolása előtt távolítsa el a fúróhegyet. Ezzel megakadályozható a termék és a fúróhegyek károsodása.
- A sérülések és balesetek elkerülése érdekében szállításkor rögzítse szorosan a berendezést.

Műszaki adatok – Fúrómotor

	DMS 240
Motor	
Elektromos motor	Egyfázisú
Feszültségosztály, V	230/100-120
Teljesítmény, W	2400
Névleges áram, A	
230 V	10
100–120 V	20
Tömeg	
Kg/font	5,9/13
Orsó sebessége, alapjárat, ford/perc	
1. állás	390
2. fokozat	890
Fúróhegy	
Max. fúróátmérő, mm/hüvelyk	250/10
Tengely belső menete	G ½" külső 5/8" 11 UNC
Tengely külső menete	1 1/4"7 UNC
Maximális víznyomás, bar	8
Vízcsatlakozás	G 1/4"
Zajkibocsátás	
Hangteljesítményszint, mért dB (A) érték	106
Hangteljesítményszint, garantált, L_{WA}dB (A)	107
Zajszintek	
Hangnyomásszint a felhasználó fülénél, dB (A)	90
Rezgésszintek	
Fogantyú, m/s^2	<2

Műszaki adatok – Fúróállvány

Magasság, mm/hüvelyk	1052/41,4
Szélesség, mm/hüvelyk	266/10,5

Mélység, mm/hüvelyk	545/21,5
Tömeg, kg/font	14,5/32
Lökethossz, mm/hüvelyk	686/27
Fúróoszlop szöge	0-60º

Szervizelés

Jóváhagyott szervizközpont

A legközelebbi, a Husqvarna által jóváhagyott szervizközpont megkereséséhez látogasson el a következő weboldalra: .

Megfelelőségi nyilatkozat

EU megfelelőségi nyilatkozat

A **Husqvarna AB**, SE-561 82 Huskvarna, Sweden (tel.: +46-36-146500), a saját felelősségére kijelenti, hogy a termék:

Leírás	**Fúrógép**
Márka	Husqvarna
Típus/modell	DMS 240
Megjelölés	2022 és újabb sorozatszámok

teljes mértékben megfelel a következő EU-irányelveknek és szabályozásoknak:

Irányelv/rendelet	**Leírás**
2006/42/EC	„gépre vonatkozó”
2014/30/EU	„elektromágneses megfelelőségre vonatkozó”
2011/65EU	„egyes veszélyes anyagok alkalmazásának korlátozásáról szóló”

valamint hogy az alábbi harmonizált szabványok és/vagy műszaki előírások kerültek alkalmazásra;

EN ISO 12100:2010

EN 62841-3-6:2014

EN 55014-1:2006+A1:2009+A2:2011

EN 55014-2:1997+A1:2001+A2:2008

EN 61000-3-2:2014

EN 61000-3-3:2013

EN IEC 63000:2018

Partille, 2022-12-02

Fredrik Sandinge

Globális K+F igazgató

Betonfelületek és padlók

Husqvarna AB, Construction Division

SPIS TREŚCI

Wstęp....41
Bezpieczeństwo....44
Montaż....51
Instalacja....52
Przeznaczenie....53
Konserwacja....54
Rozwiązywanie problemów....56
Transport i przechowywanie....57
Dane techniczne....58
Serwis....59
Deklaracja zgodności....60

Wstęp

Opis produktu

Niniejszy produkt to elektryczny silnik wiertnicy do wiercenia w betonie, cegłach i różnych materiałach kamiennych. Korzysta się z niego w połączeniu ze statywem wiertnicy.

Silnik oraz statyw wiertnicy

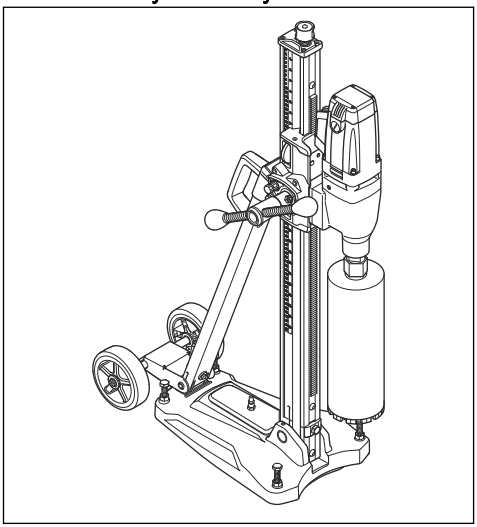

Statyw wiertła

- Statywu wiertnicy używa się podczas wykonywania otworów w ścianach i posadzkach.
- Statyw wyposażony jest w płytkę instalacyjną, która umożliwia szybkie zamocowanie silnika wiertnicy.
- Płyta dolna wykonana jest z aluminium.
- Zestaw kółek można zdemontować.
- Kolumnę wiertnicy można pochylać w zakresie 0-60°.
- Przekładnia obudowy korby posuwu jest regulowana. Wyższe przełożenie to 2,5:1, a niższe 1:1.
- Korba posuwu służy do regulacji śrub poziomujących na płycie dolnej i do ustawiania kąta roboczego kolumny statywu.

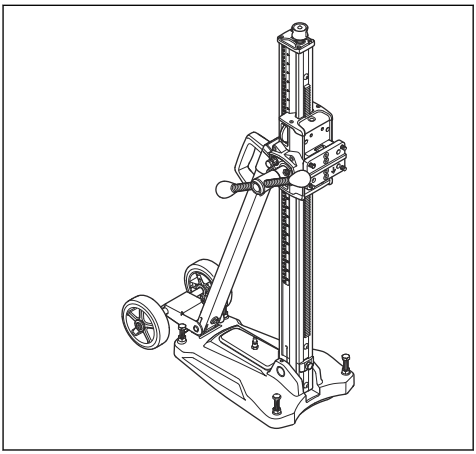

Silnik do wiertnic

- Produkt ma 2 biegi.
- Produkt ma podwójną izolację.
- Produkt jest wyposażony w zabezpieczenie przeciążeniowe, które odłącza zasilanie w przypadku zakleszczenia się wiertła.
- Układ wodny pozwala obniżyć temperaturę produktu.

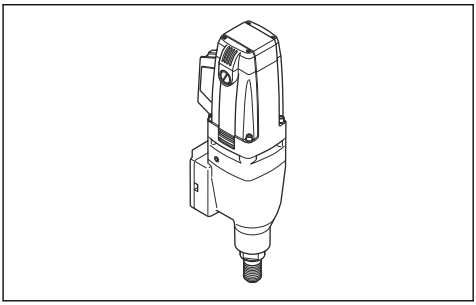

Przeznaczenie

Produkt jest przeznaczony do wiercenia w betonie, cegle oraz innych materiałach kamiennych. Wszelkie inne zastosowania są zabronione.

Produkt jest przeznaczony do umiarkowanych prac w warunkach przemysłowych, wykonywanych przez doświadczonych operatorów. Nie używać produktu do intensywnej pracy w wymagających warunkach.

Przegląd produktu — silnik wiertnicy

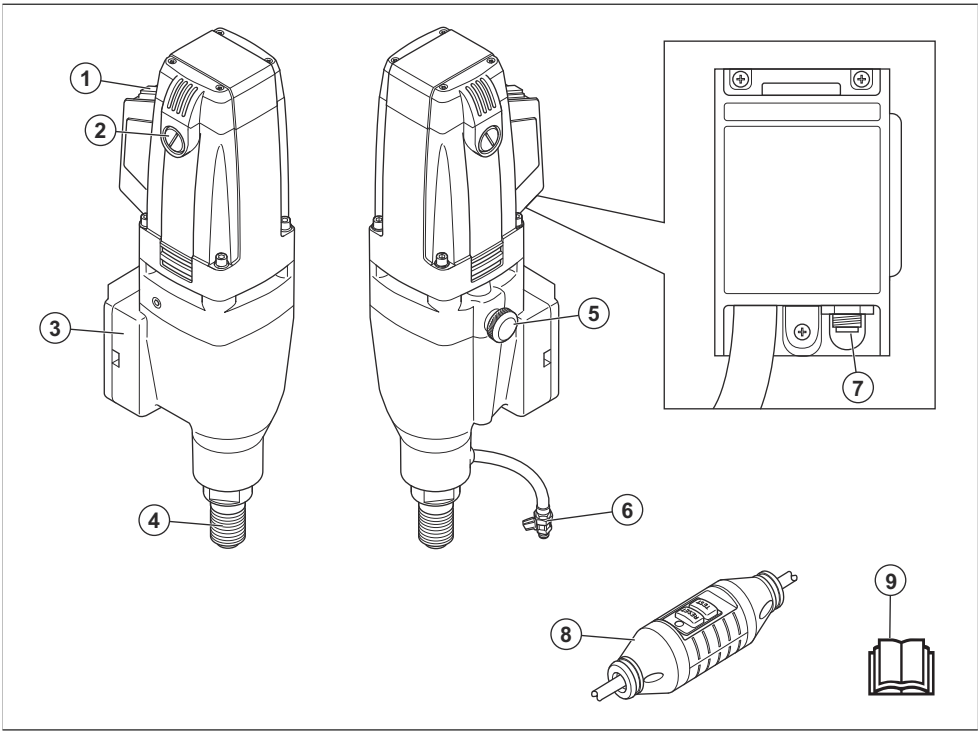

1. Wyłącznik zasilania
2. Osłona szczotki węglowej
3. Punkt mocowania statywu wiertnicy
4. Trzpień obrotowy wiertnicy
5. Przełącznik zmiany biegów
6. Złącze wody
7. Wyłącznik zabezpieczający przed przegrzaniem
8. Wyłącznik różnicowoprądowy
9. Instrukcja obsługi

Przegląd produktu — statyw wiertnicy

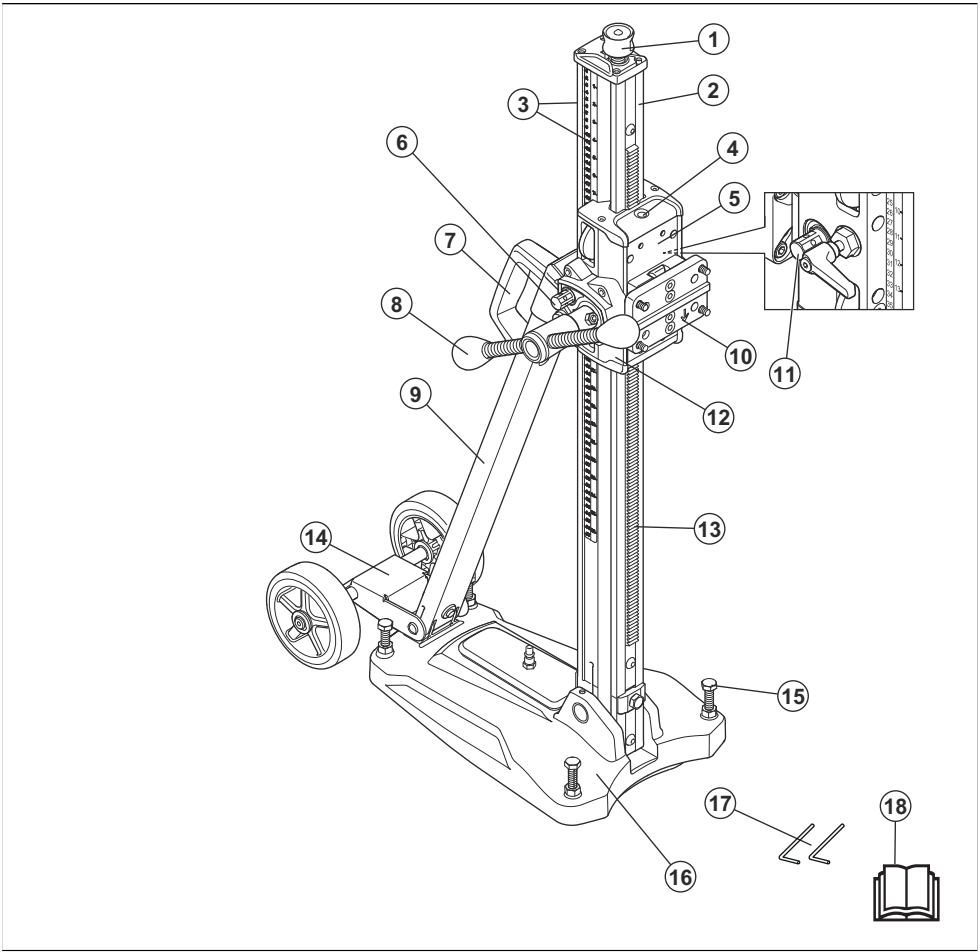

1. Śruba regulacyjna
2. Kolumna statywu
3. Skala głębokości i podziałka kątowa
4. Wskaźnik kąta
5. Wózek silnika wiertnicy
6. Śruba blokująca kolumnę wiertnicy pod odpowiednim kątem
7. Uchwyt
8. Korba posuwu
9. Tylny wspornik
10. Płytka montażowa
11. Blokada wózka silnika wiertnicy
12. Przekładnia
13. Zębatka
14. Zdejmowalny zestaw kółek
15. Śruby poziomujące
16. Płyta dolna
17. Klucz imbusowy 3 mm i 4 mm
18. Instrukcja obsługi

Symbole znajdujące się na produkcie

OSTRZEŻENIE: Należy zachować ostrożność i prawidłowo korzystać z produktu. Produkt może spowodować poważne obrażenia ciała lub śmierć operatora lub innych osób.

Przed przystąpieniem do pracy należy dokładnie i ze zrozumieniem zapoznać się z treścią niniejszej instrukcji obsługi.

Zawsze stosować ochronę słuchu, ochronę oczu i ochronę dróg oddechowych.

Niniejszy produkt jest zgodny z obowiązującymi dyrektywami WE.

Uziemienie ochronne.

Uwaga: Pozostałe symbole/naklejki samoprzylepne umieszczone na produkcie dotyczą specjalnych wymogów certyfikacyjnych dla niektórych rynków.

Uszkodzenie produktu

Nie odpowiadamy za uszkodzenia naszego produktu, w przypadku gdy:

- produkt jest nieprawidłowo naprawiany.
- produkt jest naprawiany przy użyciu części niepochodzących od producenta lub niezatwierdzonych przez producenta.
- produkt jest wyposażony w akcesoria niepochodzące od producenta lub niezatwierdzone przez producenta.
- produkt nie jest naprawiany w autoryzowanym centrum serwisowym lub przez autoryzowaną placówkę.

Bezpieczeństwo

Definicje dotyczące bezpieczeństwa

Ostrzeżenia, uwagi i informacje są używane do zwrócenia uwagi na szczególnie ważne sekcje instrukcji obsługi.

OSTRZEŻENIE: Jest używane, gdy istnieje ryzyko poważnych obrażeń, śmierci operatora lub uszkodzenia otoczenia w wyniku nieprzestrzegania instrukcji obsługi.

UWAGA: Jest używane, gdy istnieje ryzyko uszkodzenia materiałów lub urządzenia w wyniku nieprzestrzegania instrukcji obsługi.

Uwaga: Stosuje się, aby przekazać więcej informacji, które są przydatne w danej sytuacji.

Zawsze należy kierować się zdrowym rozsądkiem

OSTRZEŻENIE: Pod żadnym pozorem nie modyfikować oryginalnej konstrukcji maszyny bez zgody producenta. Należy używać wyłącznie oryginalnych części zamiennych. Niedozwolone modyfikacje i/lub akcesoria mogą doprowadzić do poważnych obrażeń ciała lub śmierci operatora lub innych osób.

OSTRZEŻENIE: Używanie urządzeń takich jak przecinarki, szlifierki, wiertnice, które piaskują lub formują materiał może spowodować występowanie pyłów i oparów zawierających szkodliwe środki chemiczne. Sprawdź charakter materiału, który zamierzasz obrabiać i używaj odpowiedniej maski przeciwpyłowej.

Nie jest możliwe omówienie wszystkich sytuacji, w jakich potencjalnie możesz się znaleźć podczas pracy z wiertnicą. Należy zachowywać zawsze ostrożność i kierować się zdrowym rozsądkiem. Użytkownik nie powinien podejmować się prac, jeżeli uważa, że przekraczają one jego kwalifikacje. Jeżeli po przeczytaniu niniejszej instrukcji użytkownik nadal nie ma pewności co do sposobów postępowania, nie powinien on kontynuować pracy, zanim nie zwróci się o poradę do eksperta. Jeżeli masz pytania dotyczące korzystania z wiertnicy, nie wahaj się skontaktować z punktem sprzedaży lub z nami. Chętnie służymy ci pomocą i radą, byś mógł korzystać ze swojej wiertnicy w lepszy i bardziej bezpieczny sposób.

Jeżeli masz pytania dotyczące korzystania z maszyny, nie wahaj się skontaktować z punktem sprzedaży lub z nami. Chętnie służymy Ci pomocą i radą, byś mógł korzystać ze swojej maszyny w lepszy i bardziej bezpieczny sposób.

Regularnie oddawać wiertnicę Husqvarna do autoryzowanego punktu sprzedaży w celu jej kontroli i dokonania koniecznych regulacji lub napraw.

Husqvarna dąży do ciągłego udoskonalania konstrukcji produktów. W związku z tym Husqvarna zastrzega sobie prawo do wprowadzania zmian konstrukcyjnych bez uprzedzenia i bez dodatkowych zobowiązań.

Wszelkie informacje i dane zawarte w niniejszej instrukcji obsługi zachowują aktualność w dniu oddania instrukcji obsługi do druku.

Instrukcje bezpieczeństwa dotyczące obsługi

OSTRZEŻENIE: Zapoznać się ze wszystkimi ostrzeżeniami dotyczącymi bezpieczeństwa, zasadami, ilustracjami i specyfikacjami dołączonymi do tego narzędzia. Niezastosowanie się do wszystkich poniższych instrukcji może spowodować porażenie prądem, pożar i/lub poważne obrażenia. Zachować wszystkie ostrzeżenia i instrukcje do korzystania z nich w przyszłości.

OSTRZEŻENIE: Podczas prac z produktami zawierającymi części ruchome zawsze istnieje ryzyko odniesienia obrażeń. Należy używać rękawic ochronnych, aby zapobiegać obrażeniom ciała.

- Stosować środki ochrony osobistej. Należy zawsze stosować środki ochrony wzroku. Sprzęt ochronny, taki jak maski, antypoślizgowe buty robocze, kaski lub środki ochrony słuchu, stosowany w odpowiednich warunkach pozwala obniżyć ryzyko odniesienia obrażeń.
- Podczas pracy z użyciem narzędzia elektrycznego należy trzymać dzieci i osoby przechodzące z daleka. W razie odwrócenia uwagi można utracić kontrolę nad urządzeniem.
- Przed rozpoczęciem dobrze oświetlić stanowisko pracy i usunąć wszystkie niepożądane materiały. Nieoczyszczone i nieoświetlone stanowiska pracy zwiększają ryzyko wypadków.
- Nie używać narzędzi elektrycznych w atmosferach wybuchowych, takich jak łatwopalne ciecze, gazy lub pyły. Narzędzia elektryczne mogą wytwarzać iskry, które mogą spowodować zapłon pyłu lub oparów.
- Nagłe pojawienie się osób i zwierząt może spowodować zmniejszenie kontroli nad produktem. Z tego względu należy zawsze pracować w skupieniu i koncentrować się na wykonywanym zadaniu.
- Nie używać produktu w złych warunkach atmosferycznych, takich jak mgła, deszcz, silne wiatry, intensywne mrozy itp. Złe warunki pogodowe mogą powodować niebezpieczne sytuacje, np. podwyższone niebezpieczeństwo poślizgnięcia się i utraty równowagi.
- Przed użyciem produktu sprawdzić obszar roboczy. Zwracać uwagę na przeszkody, które mogą się nagle poruszyć i spowodować szkody. Upewnić się, że żaden materiał nie ulegnie poluzowaniu i nie spadnie ani nie spowoduje obrażeń podczas pracy.
- Zawsze sprawdzać odwrotną stronę powierzchni, przez którą przejdzie wiertło podczas wiercenia. Zabezpieczyć obszar i oznaczyć go jako obszar roboczy. Upewnić się, że nie dojdzie do obrażeń ciała osób ani szkód materialnych.
- Używając narzędzi elektrycznych, należy zachować skupienie, obserwować wykonywane czynności i kierować się zdrowym rozsądkiem. Nie należy używać narzędzi elektrycznych, kiedy użytkownik jest zmęczony lub pod wpływem działania narkotyków, alkoholu lub leków. Chwila nieuwagi podczas obsługi narzędzia elektrycznego może doprowadzić do poważnych obrażeń.
- Należy zapobiec niezamierzonemu rozruchowi. Przed podłączeniem do źródła zasilania i/lub akumulatora, podniesieniem lub przenoszeniem narzędzia należy upewnić się, że przełącznik znajduje się w położeniu WYŁ. Przenoszenie narzędzi elektrycznych z palcem na przełączniku lub przenoszenie zasilanych narzędzi elektrycznych, które mają przełącznik w pozycji włączonej, sprzyja wypadkom
- Pamiętać o niebezpieczeństwie wyrzucania cząstek ciał stałych, które mogą spowodować obrażenia u operatora. Przed uruchomieniem produktu usunąć wszystkie klucze regulacyjne.
- Jeżeli dostępne jest wyposażenie do podłączenia urządzeń odprowadzających i gromadzących pył, należy zadbać o jego podłączenie i właściwe używanie. Stosowanie urządzeń odprowadzających pył może ograniczyć zagrożenia związane z obecnością pyłu.
- Częste używanie urządzeń nie zwalnia operatora z obowiązku zachowania czujności i przestrzegania zasad bezpieczeństwa podczas korzystania z produktu. Nieuwaga przy pracy może w ułamku sekundy doprowadzić do ciężkich obrażeń ciała.
- Upewnić się, że wszyscy operatorzy, którzy używają produktu, przeczytali i zrozumieli treść instrukcji obsługi.
- Należy odpowiednio się ubierać. Nie należy zakładać luźnych ubrań i nosić biżuterii. Włosy oraz ubranie należy trzymać z dala od elementów ruchomych. Luźna odzież, biżuteria lub długie włosy mogą zostać wciągnięte przez ruchome części. .
- Pozostawienie rdzenia betonowego w wiertle podczas wysuwania silnika wiertnicy z podłogi lub ściany może być przyczyną groźnych wypadków.
- Zachować bezpieczną odległość od wiertła, gdy silnik pracuje.
- Upewnić się, że w miejscu wiercenia otworu nie ma rur ani przewodów elektrycznych.
- Nie odchodzić od produktu, gdy silnik pracuje.
- Nie należy przeceniać swoich możliwości. Przez cały czas zachowywać właściwe oparcie stóp

i równowagę. Pozwoli to zachować lepszą kontrolę nad narzędziem elektrycznym w nieoczekiwanych sytuacjach.

- Należy zawsze odłączać produkt od zasilania podczas dłuższych przerw w pracy.
- Podczas korzystania z produktu należy zapewnić, aby w pobliżu była zawsze jedna dodatkowa osoba do pomocy. W razie wypadku można będzie otrzymać pomoc, gdy będzie to konieczne.
- Nie wolno używać produktu z uszkodzonym sprzętem zabezpieczającym.
- Przeprowadzać kontrole bezpieczeństwa oraz czynności z zakresu konserwacji i obsługi technicznej podane w niniejszej instrukcji. Niektóre czynności konserwacyjne i serwisowe muszą być wykonane jedynie przez zatwierdzony warsztat obsługi technicznej. Patrz *Konserwacja na stronie 54*
- Kontrole lub prace konserwacyjne należy przeprowadzać przy wyłączonym silniku i wtyczce odłączonej od gniazda zasilania.
- Nie należy wysilać nadmiernie narzędzia. Używać narzędzia elektrycznego dopasowanego do zastosowania. Właściwe narzędzie zasilane pozwoli lepiej i bezpieczniej wykonać pracę, do której zostało przeznaczone.
- Nie należy używać produktu, jeśli nie ma możliwości wyłączenia lub włączenia go za pomocą wyłącznika. Produkt, który nie reaguje na wyłącznik stanowi zagrożenie i musi zostać naprawiony.
- Nie używać produktu, który został zmodyfikowany w stosunku do specyfikacji fabrycznych.
- Przed dokonaniem jakichkolwiek regulacji, zmianą akcesoriów lub odłożeniem do przechowywania odłączyć wtyczkę od źródła zasilania i/lub wyjąć akumulator z narzędzia, jeśli jest taka możliwość. Takie działanie zapobiegawcze redukuje ryzyko przypadkowego uruchomienia narzędzia.
- Należy przechowywać nieużywane narzędzia elektryczne poza zasięgiem dzieci i nie pozwalać osobom nie zaznajomionym z narzędziami elektrycznymi lub niniejszymi instrukcjami ich obsługiwać. Narzędzia zasilane są niebezpieczne w rękach nieprzeszkolonych użytkowników.
- Narzędzia elektryczne, oprzyrządowanie i końcówki powinny być używane zgodnie z niniejszymi instrukcjami, biorąc pod uwagę warunki robocze oraz zadanie, jakie należy wykonać. Używanie narzędzia elektrycznego do zadań innych niż te, do których jest przeznaczone, może być niebezpieczne
- Utrzymywać uchwyty i powierzchnie do chwytania w stanie suchym, czystym oraz wolnym od smaru i oleju. Nie dopuszczać do sytuacji, w której uchwyty i powierzchnie do chwytania są śliskie.
- Nie przeciążać produktu. Przeciążenie produktu może doprowadzić do jego uszkodzenia.
- Narzędzia należy utrzymywać w stanie naostrzonym i czystym, aby zwiększyć bezpieczeństwo obsługi.
- Wszystkie elementy należy utrzymywać w dobrym stanie i upewniać się, że wszystkie mocowania są właściwie dokręcone.

Ostrzeżenia dotyczące bezpieczeństwa dla narzędzi elektrycznych

OSTRZEŻENIE: Zapoznać się ze wszystkimi ostrzeżeniami dotyczącymi bezpieczeństwa, zasadami, ilustracjami i specyfikacjami dołączonymi do tego narzędzia. Niezastosowanie się do wszystkich poniższych instrukcji może spowodować porażenie prądem, pożar lub poważne obrażenia.

Zachowaj wszystkie ostrzeżenia i instrukcje do korzystania z nich w przyszłości. Termin „elektronarzędzie” używany w ostrzeżeniach dotyczy narzędzia zasilanego prądem z sieci elektrycznej (przewodowego) lub narzędzia zasilanego z akumulatora (bezprzewodowego).

Środki ochrony osobistej

OSTRZEŻENIE: Przed rozpoczęciem użytkowania produktu przeczytać następujące ostrzeżenia.

- Zawsze należy stosować prawidłowe środki ochrony osobistej podczas używania produktu. Środki ochrony osobistej nie eliminują ryzyka odniesienia obrażeń. Środki ochrony osobistej zmniejszają powagę obrażeń w razie wystąpienia wypadku. Skorzystać z pomocy dealera przy wyborze odpowiedniego sprzętu.
- Podczas używania produktu stosować atestowane okulary ochronne.
- Używać mocnego, przeciwpoślizgowego obuwia ze stalowymi podnoskami.
- Ubranie powinno być dopasowane, lecz nie powinno ograniczać swobody ruchów.
- Regularnie sprawdzać stan środków ochrony osobistej.
- Nosić atestowane, solidne rękawice ochronne.
- Używać gumowych rękawic ochronnych, które zapobiegają podrażnieniu skóry przez wilgotny beton.
- Stosować atestowany kask ochronny.
- Podczas używania produktu zawsze stosować zatwierdzoną ochronę słuchu. Narażenie na działanie hałasu przez długi czas może spowodować utratę słuchu.
- Produkt powoduje powstawanie pyłu i oparów, które są szkodliwe dla zdrowia. Stosować atestowane środki ochrony dróg oddechowych.
- Należy zadbać o dostępność zestawu pierwszej pomocy.

- Podczas korzystania z produktu może wystąpić iskrzenie. Należy zadbać o dostępność gaśnicy przeciwpożarowej.
- Nie nosić luźnych ubrań, biżuterii ani innych przedmiotów, które mogą zostać pochwycone przez elementy ruchome. Utrzymywać włosy w sposób bezpieczny powyżej poziomu barków.

Bezpieczeństwo miejsca pracy

- **Miejsce pracy powinno być czyste i dobrze oświetlone.** Obszary zaciemnione i takie, w których panuje nieład, mogą powodować wypadki.
- **Nie należy używać narzędzi elektrycznych w atmosferze wybuchowej, takiej jak w przypadku obecności cieczy palnych, gazów lub pyłów.** Narzędzia elektryczne tworzą iskry, które mogą zapalić pył lub opary.
- **Podczas pracy z użyciem narzędzia elektrycznego należy trzymać dzieci i osoby przechodzące z daleka.** W razie odwrócenia uwagi można utracić kontrolę nad urządzeniem.

Bezpieczeństwo elektryczne

OSTRZEŻENIE: W przypadku produktów elektrycznych zawsze istnieje ryzyko porażenia prądem. Nie używać produktu w niesprzyjających warunkach pogodowych. Należy unikać kontaktu ciała z piorunochronami i metalowymi przedmiotami. Zawsze stosować się do instrukcji zawartych w podręczniku użytkownika, aby uniknąć uszkodzeń.

OSTRZEŻENIE: Do czyszczenia produktu nie należy używać wody. Woda może dostać się do wnętrza układu elektrycznego lub silnika i spowodować uszkodzenie produktu lub zwarcie.

- Wtyczki narzędzi elektrycznych muszą odpowiadać gniazdom. Zabrania się dokonywania przeróbek wtyczki. Nie należy stosować adapterów w przypadku uziemionych narzędzi elektrycznych. Nieprzerobione wtyczki i dopasowane gniazdka pozwalają zredukować ryzyko porażenia prądem.
- Należy unikać kontaktu ciała z powierzchniami uziemionymi, takimi jak rury, grzejniki, kuchenki i lodówki. Uziemienie ciała powoduje zwiększenie ryzyka porażenia prądem.
- Jeśli nieuniknione jest użycie narzędzia w warunkach dużej wilgotności, należy zastosować zasilanie chronione wyłącznikiem różnicowo-prądowym (RCD). Korzystanie z wyłącznika różnicowo-prądowego zmniejsza ryzyko porażenia prądem.
- Produkt należy podłączać wyłącznie do uziemionego gniazdka elektrycznego.
- Należy upewnić się, czy napięcie znamionowe i bezpieczniki są zgodne z danymi na tabliczce umieszczonej na maszynie.
- Należy sprawdzić, czy przewód i przedłużacz nie są uszkodzone i znajdują się w dobrym stanie.
- Używając narzędzia elektrycznego na zewnątrz budynków, należy stosować przedłużacz odpowiedni dla zastosowania na zewnątrz. Stosowanie przewodu przeznaczonego do użytku na zewnątrz budynków pozwala ograniczyć ryzyko porażenia prądem.
- Nie używać produktu z uszkodzonym przewodem, tylko oddać go do zatwierdzonego warsztatu serwisowego w celu naprawy. Uszkodzony przewód może być przyczyną niebezpiecznych obrażeń, a w skrajnych przypadkach — śmierci.
- Przed użyciem przedłużacza należy upewnić się, że jest rozwinięty, aby zapobiec jego przegrzaniu.
- Nie niszczyć przewodu. Nigdy nie korzystać z przewodu do przenoszenia, ciągnięcia lub odłączania narzędzia zasilanego. Przewód należy utrzymywać z dala od źródeł ciepła, olejów, ostrych krawędzi lub ruchomych części. Uszkodzone lub splątane kable zwiększają zagrożenie porażenia prądem.
- Nie należy wystawiać narzędzi elektrycznych na działanie deszczu lub wilgoci. Woda, która przedostanie się do narzędzia elektrycznego zwiększy ryzyko porażenia elektrycznego.
- Przed uruchomieniem produktu należy upewnić się, że przewód zasilający znajduje się za operatorem. Pozwoli to zapobiec uszkodzeniu przewodu.

Bezpieczeństwo elektryczne

- **Wtyczki narzędzi elektrycznych muszą odpowiadać gniazdom. Zabrania się dokonywania przeróbek wtyczki. Nie należy stosować adapterów w przypadku uziemionych narzędzi elektrycznych.** Nieprzerobione wtyczki i dopasowane gniazdka pozwalają zredukować ryzyko porażenia prądem.
- **Należy unikać kontaktu ciała z powierzchniami uziemionymi, takimi jak rury, grzejniki, kuchenki i lodówki.** Uziemienie ciała powoduje zwiększenie ryzyka porażenia prądem.
- **Nie należy wystawiać narzędzi elektrycznych na działanie deszczu lub wilgoci.** Woda, która przedostanie się do elektronarzędzia zwiększy ryzyko porażenia prądem.
- **Nie niszczyć przewodu. Nigdy nie korzystać z przewodu do przenoszenia, ciągnięcia lub odłączania narzędzia zasilanego. Przewód należy utrzymywać z dala od źródeł ciepła, olejów, ostrych krawędzi lub ruchomych części.** Uszkodzone lub splątane przewody zwiększają zagrożenie porażenia prądem.
- **Używając narzędzia elektrycznego na zewnątrz budynków, należy stosować przedłużacz odpowiedni dla zastosowania na zewnątrz.** Stosowanie przewodu przeznaczonego do użytku na zewnątrz

budynków pozwala ograniczyć ryzyko porażenia prądem.

- **Jeśli nieuniknione jest użycie narzędzia w warunkach dużej wilgotności, należy zastosować zasilanie chronione wyłącznikiem różnicowo-prądowym (RCD).** Korzystanie z wyłącznika różnicowo-prądowego zmniejsza ryzyko porażenia prądem.

Bezpieczeństwo osób

- **Używając narzędzi elektrycznych, należy zachować skupienie, obserwować wykonywane czynności i kierować się zdrowym rozsądkiem. Nie należy używać narzędzi elektrycznych, kiedy użytkownik jest zmęczony lub pod wpływem działania narkotyków, alkoholu lub leków**. Chwila nieuwagi podczas obsługi narzędzia elektrycznego może doprowadzić do poważnych obrażeń.
- **Stosować środki ochrony osobistej. Należy zawsze stosować środki ochrony wzroku.** Sprzęt ochronny, taki jak maski, antypoślizgowe buty robocze, kask lub środki ochrony słuchu stosowane w odpowiednich warunkach pozwalają obniżyć ryzyko odniesienia obrażeń.
- **Należy zapobiec niezamierzonemu rozruchowi. Przed podłączeniem do źródła zasilania i/lub akumulatora, podniesieniem lub przenoszeniem narzędzia należy upewnić się, że przełącznik znajduje się w położeniu wyłączenia.** Przenoszenie narzędzia zasilanego z palcem na przełączniku lub wystawianie włączonego narzędzia na działanie energii elektrycznej może prowadzić do wypadków.
- **Przed włączeniem narzędzia elektrycznego należy usunąć wszelkie klucze.** Klucz pozostawiony przy części wirującej narzędzia może spowodować obrażenia ciała.
- **Nie należy przeceniać swoich możliwości. Zawsze stać na stabilnym podłożu i zachowywać równowagę.** Pozwoli to zachować lepszą kontrolę nad narzędziem elektrycznym w nieoczekiwanych sytuacjach.
- **Należy odpowiednio się ubierać. Nie należy zakładać luźnych ubrań i nosić biżuterii. Włosy oraz ubranie należy trzymać z dala od elementów ruchomych.** Luźna odzież, biżuteria lub długie włosy mogą zostać wciągnięte przez ruchome części.
- **Jeśli dołączone jest wyposażenie służące do podłączenia urządzeń odprowadzających i gromadzących pył, należy zadbać o jego podłączenie i właściwie używanie.** Stosowanie urządzeń odprowadzających pył może ograniczyć zagrożenia związane z obecnością pyłu.
- **Częste używanie urządzeń nie zwalnia operatora z obowiązku zachowania czujności i przestrzegania zasad bezpieczeństwa podczas korzystania z produktu.** Nieuwaga przy pracy może w ułamku sekundy doprowadzić do ciężkich obrażeń ciała.

Użytkowanie i konserwacja narzędzia elektrycznego

- **Nie należy wysilać nadmiernie narzędzia. Używać narzędzia elektrycznego dopasowanego do zastosowania.** Właściwe narzędzie zasilane pozwoli lepiej i bezpieczniej wykonać pracę, do której zostało przeznaczone.
- **Nie należy używać narzędzia elektrycznego, jeśli przełącznik nie może go włączyć lub wyłączyć.** Jeśli narzędzie zasilane nie może być kontrolowane za pomocą wyłącznika, jest ono niebezpieczne i musi być oddane do naprawy.
- **Przed dokonaniem jakichkolwiek regulacji, zmianą oprzyrządowania lub przechowywaniem narzędzi, należy odłączyć wtyczkę od źródła zasilania i/lub akumulator.** Takie działanie zapobiegawcze redukuje ryzyko przypadkowego uruchomienia narzędzia.
- **Należy przechowywać nieużywane narzędzia elektryczne i akcesoria poza zasięgiem dzieci i nie pozwalać osobom nie zaznajomionym z narzędziami elektrycznymi lub niniejszymi instrukcjami ich obsługiwać.** Narzędzia zasilane są niebezpieczne w rękach nieprzeszkolonych użytkowników.
- **Konserwacja narzędzi elektrycznych i akcesoriów Należy sprawdzić ustawienie w osi elementów mocujących lub ruchomych, uszkodzenia części i inne warunki, które mogą mieć wpływ na działanie narzędzia elektrycznego. W przypadku uszkodzenia narzędzie zasilane należy naprawić przed użyciem.** Wiele wypadków spowodowanych jest przez niewłaściwą konserwację narzędzi elektrycznych.
- **Narzędzia tnące należy utrzymywać w stanie naostrzonym i czystym.** Właściwie konserwowane narzędzia tnące, z ostrymi krawędziami tnącymi dają mniejsze prawdopodobieństwo zacinania i łatwiej je kontrolować.
- **Narzędzia elektryczne, oprzyrządowanie i końcówki powinny być używane zgodnie z niniejszymi instrukcjami, biorąc pod uwagę warunki robocze oraz zadanie, jakie należy wykonać.** Korzystanie z narzędzia zasilanego do zadań innych, niż te, do których jest przeznaczone, może być niebezpieczne.
- **Utrzymywać uchwyty i powierzchnie do chwytania w stanie suchym, czystym oraz wolnym od smaru i oleju.** Śliskie uchwyty i powierzchnie do chwytania nie pozwalają na bezpieczną obsługę i kontrolę narzędzia w nieoczekiwanych sytuacjach.

Serwis

- **Narzędzie zasilane należy przekazać do wykwalifikowanego personelu serwisowego w celu naprawy z użyciem identycznych części zamiennych.** Zapewni to bezpieczną pracę narzędzia elektrycznego.
- **Pod żadnym pozorem nie należy serwisować uszkodzonych akumulatorów.** Serwisowanie akumulatorów powinno być wykonywane wyłącznie przez producenta lub autoryzowany serwis.

Ostrzeżenia dotyczące użytkowania diamentowego wiertła

- **Podczas operacji wiercenia wymagających użycia wody należy ją odprowadzać z obszaru pracy operatora lub używać urządzenia do gromadzenia cieczy.** Dzięki zastosowaniu takich środków zaradczych obszar pracy operatora pozostanie suchy, co zmniejsza ryzyko porażenia prądem.
- **W sytuacjach, gdy narzędzie elektryczne może dotknąć ukrytych przewodów lub własnego kabla zasilającego, należy trzymać je wyłącznie za izolowaną powierzchnię uchwytu.** Jeśli elementy tnące zetkną się z przewodem pod napięciem, mogą wywołać przepływ prądu przez nieosłonięte metalowe części narzędzia elektrycznego, co może prowadzić do porażenia operatora.
- **Podczas wiercenia przy użyciu diamentowego osprzętu należy korzystać z ochronników słuchu.** Narażenie na hałas może powodować utratę słuchu.
- **Gdy dojdzie do zakleszczenia wiertła, należy zwolnić nacisk w dół i wyłączyć narzędzie.** Należy przeprowadzić kontrolę i podjąć działania naprawcze w celu wyeliminowania przyczyny zakleszczania wiertła.
- **Przed wznowieniem wiercenia za pomocą diamentowego wiertła należy upewnić się, że wiertło swobodnie się obraca.** Jeśli wiertło jest zakleszczone, urządzenie może się nie uruchomić, może wystąpić przeciążenie narzędzia lub diamentowe wiertło może zostać wypchnięte z materiału.
- **Podczas mocowania statywu za pomocą kotew i mocowań należy upewnić się, że użyte zakotwienie jest wystarczające, aby utrzymać maszynę podczas pracy.** Jeśli materiał jest słaby lub porowaty, kotwa może się wyrwać, powodując odpadnięcie statywu.
- **Przy wierceniu przez ściany lub sufity należy zadbać o ochronę ludzi i obszaru roboczego po drugiej stronie.** Wiertło może przejść na wylot przez otwór lub rdzeń może wypaść z drugiej strony.
- **Podczas wiercenia w suficie należy zawsze korzystać z urządzenia do gromadzenia cieczy określonego w instrukcji. Nie wolno dopuścić, aby woda dostała się do wnętrza narzędzia.** Przedostanie się wody do wnętrza narzędzia elektrycznego zwiększa ryzyko porażenia elektrycznego.

Urządzenia zabezpieczające na produkcie

OSTRZEŻENIE: Przed rozpoczęciem użytkowania produktu przeczytać następujące ostrzeżenia.

- Nie używać produktu z urządzeniami zabezpieczającymi, które są uszkodzone lub nie działają prawidłowo.
- Regularnie przeprowadzać kontrole urządzeń zabezpieczających. Jeśli urządzenia zabezpieczające są uszkodzone lub nie działają prawidłowo, należy skontaktować się z punktem serwisowym Husqvarna.
- Nie wolno dokonywać modyfikacji urządzeń zabezpieczających.

Kontrola przełącznika ON/OFF

1. Należy upewnić się, że silnik uruchamia się po przełączeniu wyłącznika do położenia włączenia.

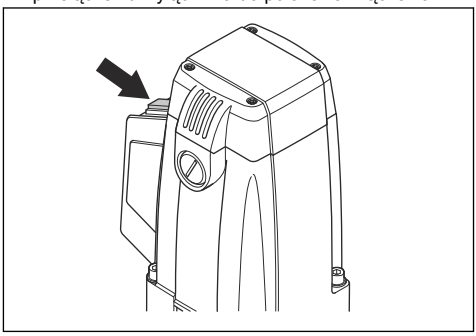

2. Należy upewnić się, że silnik zatrzymuje się natychmiast po przełączeniu wyłącznika do położenia wyłączenia.

Wyłącznik różnicowoprądowy

Uwaga: Nie dotyczy instalacji 110 V w Wielkiej Brytanii i Irlandii.

Wyłączniki różnicowoprądowe pełnią funkcję ochronną na wypadek awarii elektrycznej.

Dioda LED sygnalizuje, że wyłącznik różnicowoprądowy jest włączony oraz że produkt może zostać uruchomiony. Jeśli dioda LED nie świeci się, należy nacisnąć przycisk RESET.

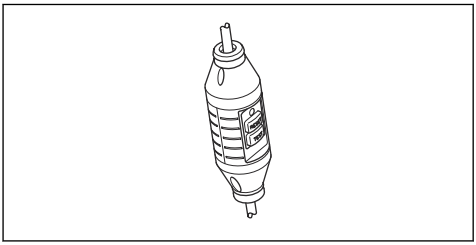

Kontrola wyłącznika różnicowoprądowego

1. Podłączyć produkt do gniazda zasilania. Nacisnąć przycisk RESET. Zapali się czerwona dioda LED.

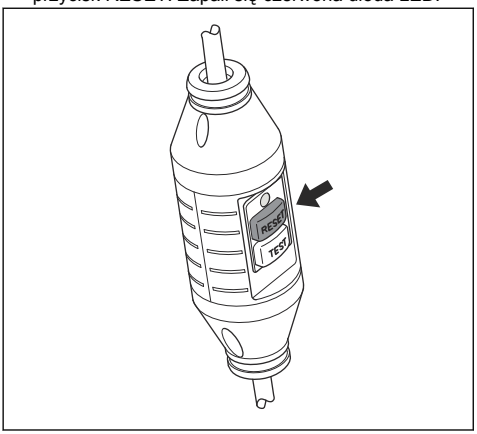

2. Uruchomić produkt.
3. Nacisnąć przycisk TEST.

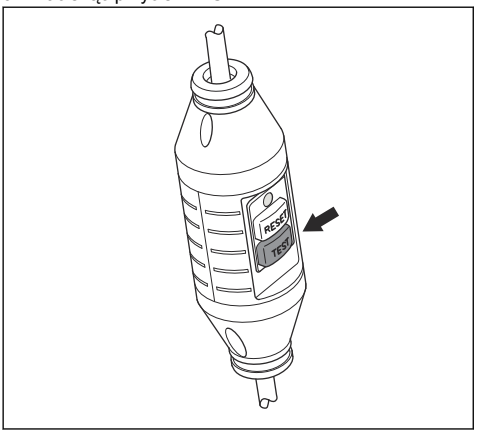

4. Wyłącznik różnicowoprądowy powinien się uruchomić i produkt powinien natychmiast się wyłączyć. Jeśli produkt nie wyłącza się, należy skontaktować się z dealerem w celu uzyskania pomocy.
5. Skasować za pomocą przycisku RESET.

Wyłącznik zabezpieczający przed przegrzaniem

Uwaga: Nie dotyczy instalacji 110 V w Wielkiej Brytanii i Irlandii.

Wyłącznik zabezpieczający przed przegrzaniem zatrzymuje urządzenie, jeśli osiągnie zbyt wysoką temperaturę, co może być spowodowane przeciążeniem. Jeśli wyłącznik zabezpieczający przed przegrzaniem zostanie włączony, należy go nacisnąć, aby zresetować urządzenie, i poczekać, aż ostygnie przed ponownym użyciem. Nie należy używać nadmiernej siły podczas obsługi produktu.

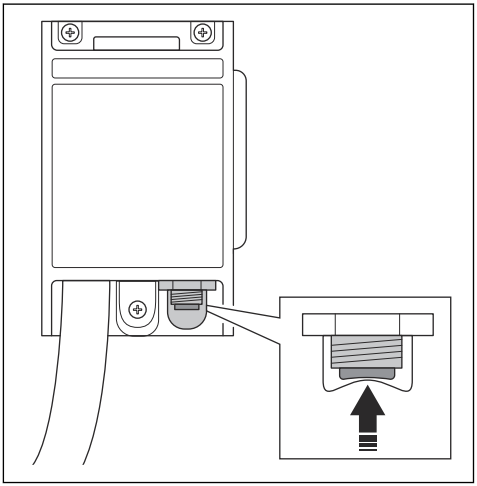

Zasady bezpieczeństwa używania narzędzi diamentowych

- Podczas operacji wiercenie wymagających dopływu wody wodę należy odprowadzać z obszaru pracy operatora lub używać urządzenia do gromadzenia cieczy. Dzięki zastosowaniu takich środków zaradczych obszar pracy operatora pozostanie suchy, co zmniejsza ryzyko porażenia prądem.
- W sytuacjach, gdy narzędzie elektryczne może dotknąć ukrytych przewodów lub własnego kabla zasilającego, należy trzymać je wyłącznie za izolowaną powierzchnię uchwytu. Dotknięcie przewodu pod napięciem przez osprzęt tnący spowoduje, że nieosłonięte metalowe części narzędzia elektrycznego również znajdą się pod napięciem, co może prowadzić do porażenia operatora prądem elektrycznym.
- Podczas wiercenia przy użyciu diamentowego osprzętu należy korzystać z ochronników słuchu. Narażenie na hałas może powodować utratę słuchu.
- Gdy dojdzie do zakleszczenia wiertła, należy zwolnić nacisk w dół i wyłączyć narzędzie. Należy przeprowadzić kontrolę i podjąć działania naprawcze w celu wyeliminowania przyczyny zakleszczania wiertła.
- Przed wznowieniem wiercenia za pomocą diamentowego wiertła należy upewnić się, że wiertło swobodnie się obraca. Jeśli wiertło jest zakleszczone, urządzenie może się nie uruchomić, może wystąpić przeciążenie narzędzia lub diamentowe wiertło może zostać wypchnięte z materiału.
- Podczas mocowania statywu za pomocą kotew i mocowań należy upewnić się, że użyte zakotwienie

jest wystarczające, aby utrzymać maszynę podczas pracy. Jeśli materiał jest słaby lub porowaty, kotwa może się wyrwać, powodując odpadnięcie statywu.

- Przy wierceniu przez ściany lub sufity należy zadbać o ochronę ludzi i obszaru roboczego po drugiej stronie. Wiertło może przejść na wylot przez otwór lub rdzeń może wypaść z drugiej strony.
- Nie należy używać produktu do wiercenia w suficie z dopływem wody. Przedostanie się wody do wnętrza narzędzia elektrycznego zwiększa ryzyko porażenia elektrycznego.
- Podczas wiercenia w suficie należy zawsze korzystać z urządzenia do gromadzenia cieczy określonego w instrukcji. Nie wolno dopuścić, aby woda dostała się do wnętrza narzędzia. Przedostanie się wody do wnętrza narzędzia elektrycznego zwiększa ryzyko porażenia elektrycznego.

Instrukcje bezpieczeństwa dotyczące konserwacji

OSTRZEŻENIE: Kontrolę oraz/lub konserwację należy przeprowadzać przy wyłączonym silniku i wyjętej z gniazdka wtyczce przewodu podłączeniowego.

- Konserwacja narzędzi elektrycznych i akcesoriów Urządzenie należy sprawdzać pod kątem niedopasowania ruchomych części, uszkodzenia elementów lub innych okoliczności, które mogą mieć wpływ na pracę narzędzia. W przypadku uszkodzenia narzędzie zasilane należy naprawić przed użyciem. Wiele wypadków spowodowanych jest przez niewłaściwą konserwację narzędzi elektrycznych.
- Narzędzia tnące należy utrzymywać w stanie naostrzonym i czystym. Właściwie konserwowane narzędzia tnące, z ostrymi krawędziami tnącymi dają mniejsze prawdopodobieństwo zacinania i łatwiej je kontrolować.
- Narzędzie elektryczne należy przekazać do wyspecjalizowanego serwisu w celu naprawy z użyciem identycznych części zamiennych. Zapewni to bezpieczną pracę narzędzia elektrycznego.

Montaż

Wstęp

OSTRZEŻENIE: Przed zmontowaniem produktu należy zapoznać się z rozdziałem dotyczącym bezpieczeństwa.

OSTRZEŻENIE: Aby uniknąć obrażeń, należy odłączyć przewód zasilający i wyjąć wiertło przed montażem.

Montaż zestawu kółek

1. Zamontować zestaw kół na tylnej stronie płyty dolnej.
2. Dokręć śruby.

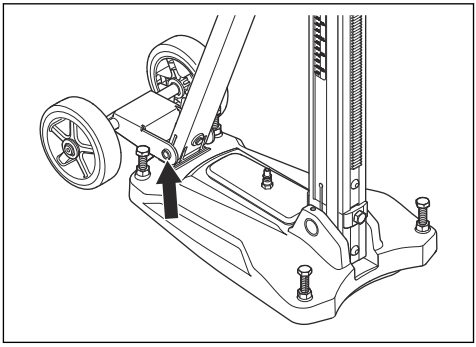

Montaż silnika wiertnicy

1. Zablokować wózek silnika wiertnicy.
2. Zamontować silnik wiertnicy na płycie montażowej (A).
3. Zamontować płytę montażową wraz z silnikiem wiertnicy na szynie prowadzącej (B) wózka silnika wiertnicy.

4. Przekręcić śrubę (C), aby zablokować silnik wiertnicy a miejscu.

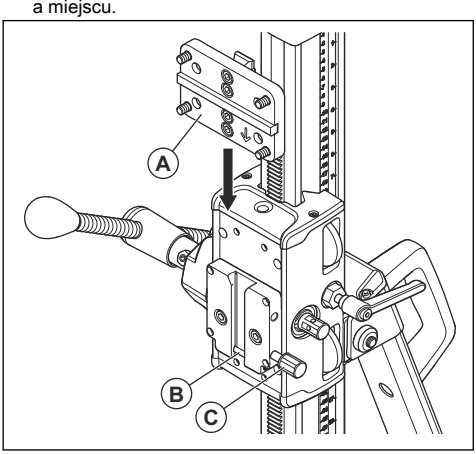

Instalacja

Montaż statywu wiertnicy podczas obsługi

Istnieją 2 metody montażu statywu wiertnicy podczas operacji wiercenia:

- za pomocą śruby rozporowej;
- za pomocą pręta gwintowanego, podkładki i nakrętki zabezpieczającej.

Mocowanie statywu wiertnicy za pomocą śruby rozporowej

1. Wywiercić otwór na śrubę rozporową. Wymierzyć odległość 335 mm (13,2 cala) od środka otworu, który ma zostać wywiercony.

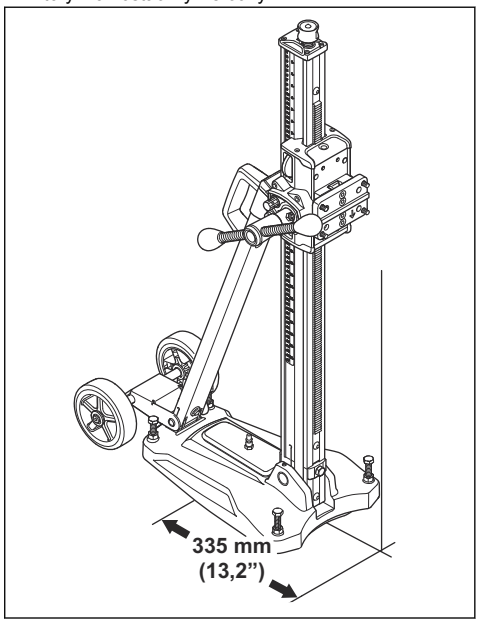

2. Przytwierdzić dolną płytę za pomocą śruby rozporowej.
3. Całkowicie dokręcić śrubę rozporową.

4. W razie konieczności wyregulować płytę dolną. Użyć śrub do regulacji poziomu, aby wyregulować płytę dolną na powierzchni.

Mocowanie statywu wiertnicy za pomocą gwintowanego pręta

1. Sprawdzić stan powierzchni stropu lub ścian, aby upewnić się, że jest on wystarczający, aby móc wykonać w nich otwór.
2. Jeśli jakość powierzchni jest odpowiednia, przymocować dolną płytę za pomocą gwintowanego pręta.
3. Zamontować statyw za pomocą podkładki i nakrętki zabezpieczającej.

Przeznaczenie

Przed użyciem urządzenia

1. Należy dokładnie i ze zrozumieniem zapoznać się z treścią niniejszej instrukcji.
2. Aby zapobiegać wypadkom, miejsce pracy powinno być czyste i dobrze oświetlone.
3. Test włączenia i wyłączenia należy przeprowadzać codziennie. Patrz *Kontrola przełącznika ON/OFF na stronie 49*
4. Wykonywać codzienną konserwację. Patrz *Przegląd codzienny silnika wiertnicy na stronie 54*.
5. Należy zadbać, aby produkt był prawidłowo zamontowany. Wiertło i statyw wiertnicy muszą być prawidłowo zamocowane. Należy zastosować odpowiednią metodę mocowania produktu na statywie.
6. Stosuj środki ochrony osobistej. Patrz *Środki ochrony osobistej na stronie 46*.
7. Należy upewnić się, że układ wodny nie jest uszkodzony i jest podłączony do produktu.
8. Upewnić się, że wyłącznik różnicowoprądowy jest włączony. Patrz *Wyłącznik różnicowoprądowy na stronie 49* i *Kontrola wyłącznika różnicowoprądowego na stronie 50*

Regulacja kąta kolumny wiertnicy

1. Poluzować śruby blokujące kolumny wiertnicy i ustawić odpowiedni kąt.

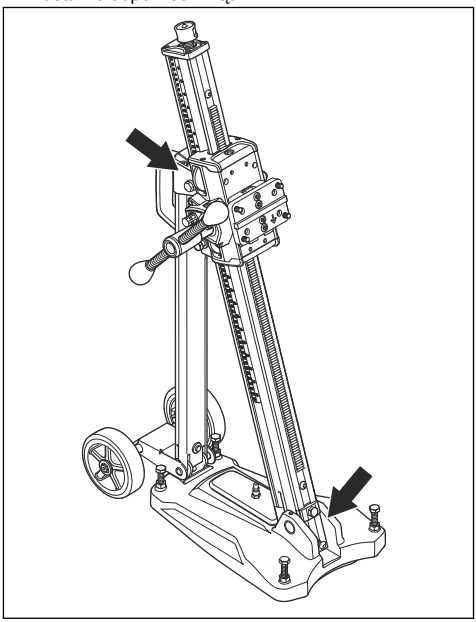

2. Do przybliżonej regulacji użyć wskaźnika kąta. Aby uzyskać większą precyzję, zastosować alternatywne metody pomiaru.
3. Dokręcić śruby blokujące kolumnę wiertnicy. Użyć korby posuwu. Kolumnę wiertnicy można pochylać w zakresie 0-60°.

Podłączanie źródła wody

1. Podłączyć złącze do źródła wody (A).

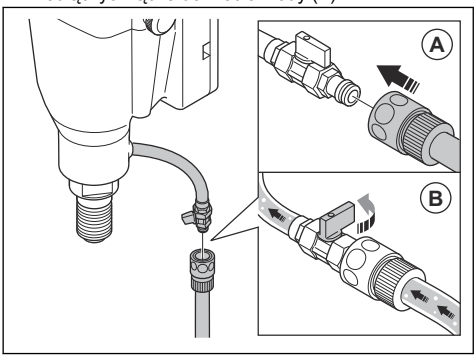

2. Otworzyć układ wodny (B). Maksymalne wartości ciśnienia wody, patrz *Dane techniczne — silnik wiertnicy na stronie 58*.

Uruchamianie produktu

UWAGA: Nie stosować większej siły, niż jest to konieczne. Może to jedynie spowolnić pracę i doprowadzić do przeciążenia silnika.

UWAGA: Należy wywierać nieduży nacisk, zwłaszcza w przypadku występowania prętów zbrojeniowych. Wywieranie dużego nacisku na zbrojenia spowoduje wyzwolenie wyłącznika różnicowoprądowego.

1. Uruchomić układ wodny.
2. Popchnąć całkowicie wyłącznik.
3. Przed zetknięciem wiertła z materiałem należy zaczekać, aż silnik osiągnie maksymalną prędkość obrotową.
4. Docisnąć wiertło do materiału za pomocą korby posuwu.
5. Z początku należy używać niedużej siły, aby utrzymać wiertło we właściwym położeniu. Następnie można kontynuować pracę w normalny sposób.
6. Jeśli zostanie wyzwolony wyłącznik różnicowoprądowy, należy wyjąć wiertło z materiału przed ponownym uruchomieniem.

Wyłączanie produktu

OSTRZEŻENIE: Po wyłączeniu silnika wiertło obraca się jeszcze przez jakiś czas. Nie zatrzymywać wiertła za pomocą rąk. Może to spowodować obrażenia ciała.

1. Nacisnąć wyłącznik, aby zatrzymać produkt.
2. Zaczekać, aż wiertło całkowicie się zatrzyma.

Zmniejszanie temperatury silnika

- Aby zmniejszyć temperaturę silnika, należy włączyć go na 2 min bez żadnego obciążenia.

Konserwacja

Wstęp

OSTRZEŻENIE: Przed przystąpieniem do konserwacji produktu zapoznać się z rozdziałem dotyczącym bezpieczeństwa.

OSTRZEŻENIE: Aby zapobiec obrażeniom, przed przystąpieniem do konserwacji odłączyć przewód zasilający.

Przegląd codzienny silnika wiertnicy

- Upewnić się, że wszystkie nakrętki i śruby są dokręcone.
- Upewnić się, że wyłącznik działa prawidłowo.
- Wyczyścić powierzchnie zewnętrzne silnika wiertnicy.
- Upewnić się, że wloty powietrza chłodzącego są czyste.
- Należy sprawdzić, czy przewód i przedłużacz nie są uszkodzone i są w dobrym stanie.

Przegląd codzienny statywu wiertnicy

- Upewnić się, że wszystkie nakrętki i śruby są dokręcone.
- Wyczyścić statyw wiertnicy z zewnątrz.
- Upewnić się, że korba posuwu porusza się bez oporów.
- Sprawdzić, czy przekładnie poruszają się bez oporów i nie powodują hałasu.
- Sprawdzić kolumnę wiertnicy pod kątem śladów zużycia lub uszkodzeń.
- Upewnić się, że wózek silnik wiertnicy łatwo się porusza i że nie ma luzu na kolumnie wiertnicy.

Czyszczenie silnika wiertnicy

OSTRZEŻENIE: Do czyszczenia silnika wiertnicy nie należy używać wody. Woda może spowodować zwarcie lub uszkodzenie silnika wiertnicy.

- Silnik wiertnicy oraz wiertło należy czyścić przy użyciu sprężonego powietrza.

- Należy upewnić się, że wloty powietrza układu chłodzącego nie są brudne ani zapchane.

Wymiana wiertła

OSTRZEŻENIE: Przed wymianą wiertła należy odłączyć maszynę od zasilania.

1. Przygotować nowe wiertło, 2 klucze oraz samar wodoodporny.
2. Zdemontować wiertło za pomocą kluczy.

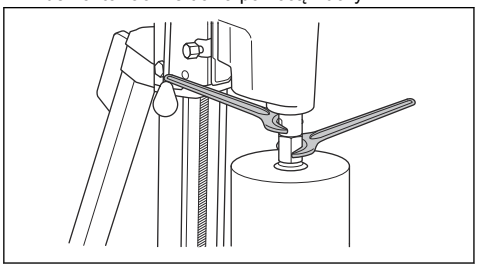

3. Nałożyć smar wodoodporny na gwint nowego wiertła.
4. Zamocować wiertło za pomocą kluczy.

Sprzęgło

Jeśli wartość przekazywanego momentu obrotowego jest obniżona, należy wyregulować sprzęgło. Regulację sprzęgła należy zlecić autoryzowanemu centrum serwisowemu.

Wymiana szczotek węglowych

Jeśli silnik wiertnicy jest używany codziennie, należy raz w tygodniu wymontować szczotki węglowe i sprawdzić ich stan. Odstępy czasu mogą być dłuższe, jeśli silnik wiertnicy jest używany rzadziej. Stopień zużycia musi być takim sam dla obu szczotek węglowych i nie mogą być one uszkodzone.

UWAGA: Obie szczotki węglowe należy wymieniać jednocześnie.

1. Zdjąć osłonę szczotek węglowych za pomocą szerokiego, płaskiego śrubokrętu.

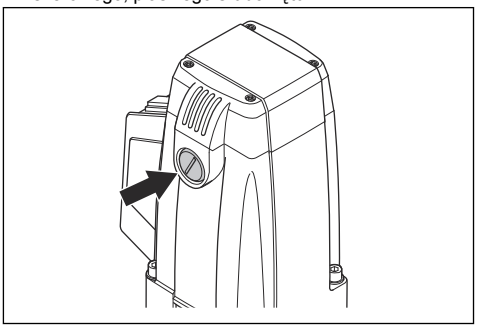

2. Ostrożnie wyjąć szczotki węglowe. Wymienić szczotki węglowe, jeśli ich pozostała długość wynosi mniej niż 6 mm.
3. Zamontować nowe szczotki węglowe.
4. Założyć osłonę szczotek węglowych.
5. Włączyć silnik i pozwolić mu pracować przez 10 min na biegu jałowym, aby dotrzeć nowe szczotki węglowe.

Czyszczenie i smarowanie statywu wiertnicy

UWAGA: Statyw wiertnicy, który nie jest regularnie czyszczony, może ulec uszkodzeniu.

1. Zdemontować silnik do wiertnic.
2. Statyw wiertnicy należy czyścić za pomocą myjek wysokociśnieniowych, a następnie wytrzeć do sucha.
3. Nasmarować części ruchome statywu wiertnicy. Nałożyć smar na powierzchnie styku, aby zapobiec korozji.

Regulacja wózka silnika wiertnicy

Jeżeli pomiędzy kolumną wiertnicy a wózkiem silnika wiertnicy znajduje się odstęp, należy wyregulować wózek silnika wiertnicy.

1. Wymontować plastikowe pokrywy w górnej i dolnej części wózka silnika wiertnicy.

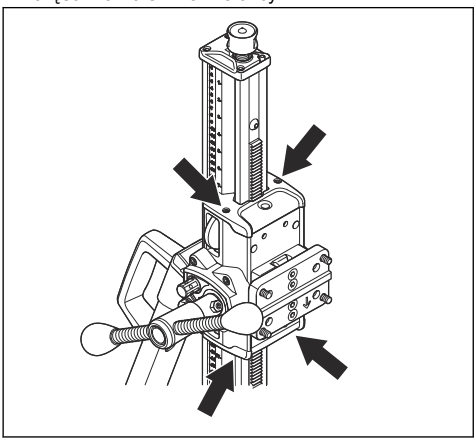

2. Poluzować śruby dociskowe mocujące wałki rolek.

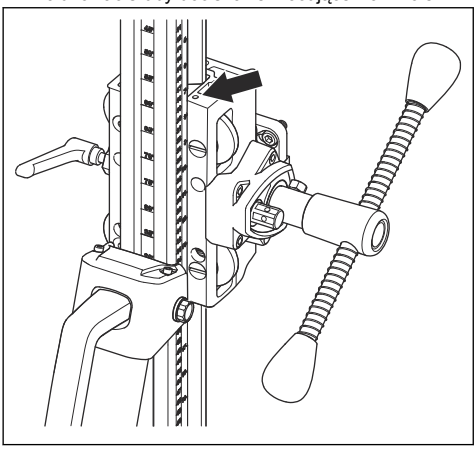

3. Zacząć od wałka górnej rolki. Za pomocą płaskiego śrubokręta obracać śrubę w prawo, aby przesunąć wałek rolki bliżej kolumny.
4. Dokręcić śrubę dociskową, aby zablokować wałek rolki.
5. Wyregulować wałek dolnej rolki, obracając śrubę śrubokrętem w lewo, aby przesunąć ją bliżej kolumny.

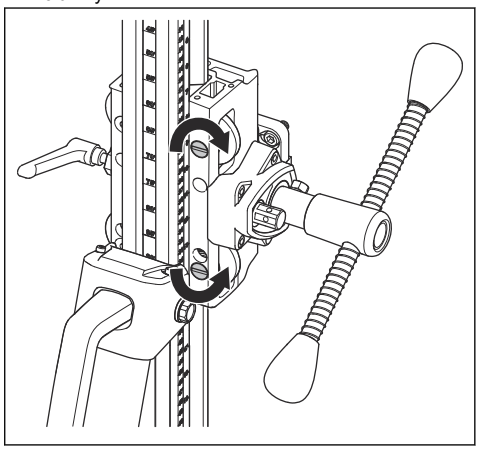

6. Dokręcić śrubę dociskową, aby zablokować wałek rolki.
7. Za pomocą korby posuwu sprawdzić, czy wózek silnika wiertnicy porusza się swobodnie po kolumnie. Jeżeli nie, należy wyregulować wałki rolek ponownie.

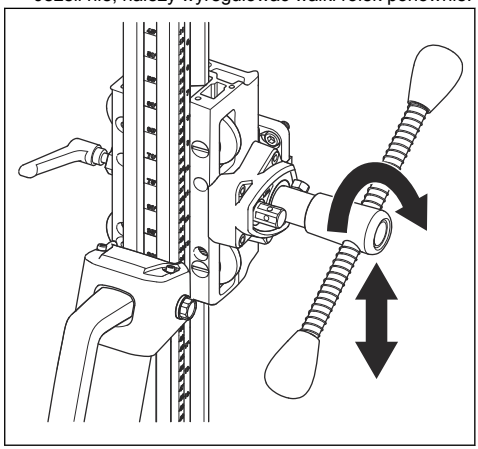

8. Zamontować plastikowe pokrywy w górnej i dolnej części wózka silnika wiertnicy.

Rozwiązywanie problemów

Schemat diagnostyki

Jeśli nie można znaleźć rozwiązania problemu w tej instrukcji obsługi, skontaktować się z warsztatem obsługi technicznej firmy Husqvarna.

Problem	Przyczyna	Rozwiązanie
Niezwykle mała prędkość pracy.	Wiertło jest zużyte.	Wymienić wiertło.
	Wiertło jest zapchane urobkiem.	Wyczyścić wiertło za pomocą szczotki drucianej i zwiększyć ciśnienie wody.
	Diamentowe wiertło jest zaokrąglone.	Użyć wiertła o bardziej miękkim spoiwie. Zwiększyć siłę obsługi korby posuwu.
	Silnik wiertnicy przeciął zbrojenie.	Sprawdzić, czy w odprowadzanej wodzie nie ma sproszkowanego metalu. Ostrożnie manewrować korbą posuwu, aby nie doprowadzić do wyzwolenia wyłącznika różnicowoprądowego.
Wiertło jest zablokowane.	Kamień lub pręt stalowy zaklinował się między rdzeniem a wiertłem.	Zatrzymać urządzenie. Obrócić wiertło w prawo za pomocą klucza, jednocześnie wysuwając je za pomocą korby posuwu. Obrót w lewo może spowodować poluzowanie się wiertła z rury.
	Dolna płyta rusza się w trakcie wiercenia.	Zatrzymać urządzenie. Umieścić dolną płytę we właściwym położeniu i dokręcić w bezpieczny sposób.
	Zacisk jest zbyt luźny.	Zatrzymać urządzenie. Wyregulować prawidłowo luz zacisku.
	Średnica zewnętrzna wiertła i średnica zewnętrzna rury są takie same.	Zatrzymać urządzenie. Wymienić wiertło.
Rura jest starta.	Zacisk jest zbyt luźny.	Zatrzymać urządzenie. Wyregulować prawidłowo luz zacisku.
	Wiertło, rura lub dolna płyta są luźne.	Zatrzymać urządzenie. Dobrze dokręcić.
	Wiertło jest uszkodzone.	Zatrzymać urządzenie. Wymienić wiertło.
	Urobek nie jest prawidłowo usuwany.	Zatrzymać urządzenie. Zwiększyć ciśnienie i ilość wody.
Produkt zatrzymuje się.	Załączenie wyłącznika zabezpieczającego przed przegrzaniem z powodu przeciążenia.	Zresetować wyłącznik zabezpieczający przed przegrzaniem. Nie należy używać nadmiernej siły do obsługi produktu.

Transport i przechowywanie

Transport i przechowywanie

- Maszynę należy przechowywać w zamkniętym obszarze w celu uniemożliwienia dzieciom lub nieupoważnionym osobom uzyskania do niej dostępu.
- Produkt przechowywać w suchym obszarze nie narażonym na przymrozki.
- Przed transportem maszyny lub na czas jej przechowywania wiertło należy wyjąć. Ma to na celu ochronę produktu oraz wiertła przed uszkodzeniem.
- Podczas transportu, w celu zapobieżenia uszkodzeniom i wypadkom, produkt należy zabezpieczyć.

Dane techniczne — silnik wiertnicy

	DMS 240
Silnik	
Silnik elektryczny	Jednofazowy
Napięcie znamionowe, V	230/100-120
Moc znamionowa, W	2400
Prąd znamionowy, A	
230 V	10
100–120 V	20
Masa	
kg/funty	5,9/13
Prędkość wrzeciona, bez obciążenia, obr./min	
Pozycja 1	390
Pozycja 2	890
Wiertło	
Maks. średnica wiertła, mm/cale	250/10
Gwint wrzeciona, wewn.	G ½”, zewnętrzny 5/8” 11 UNC
Gwint wrzeciona, zewn.	1 1/4" 7 UNC
Maksymalne ciśnienie wody, bar	8
Złącze wody	G 1/4”
Emisje hałasu	
Zmierzony poziom mocy akustycznej, w dB(A)	106
Poziom głośności, gwarantowana moc akustyczna L_{WA} dB(A)	107
Poziomy głośności	
Poziom ciśnienia akustycznego przy uchu operatora, dB(A)	90
Poziomy wibracji	
Uchwyt, m/s^2	<2

Dane techniczne — statyw wiertnicy

Wysokość, mm/cale	1052/41,4

Szerokość, mm/cale	266/10,5
Głębokość, mm/cale	545/21,5
Masa, kg/lb	14,5/32
Długość posuwu, mm/cale	686/27
Kąt kolumny wiertnicy	0–60º

Serwis

Autoryzowane centrum serwisowe

Aby znaleźć najbliższe autoryzowane centrum serwisowe Husqvarna, przejść na stronę .

Deklaracja zgodności

Deklaracja zgodności UE

Firma **Husqvarna AB**, SE-561 82 Huskvarna, Szwecja, tel.: +46-36-146500, deklarujemy z pełną odpowiedzialnością, że produkt:

Opis	**Wiertarka**
Marka	Husqvarna
Typ/model	DMS 240
Identyfikacja	Numery seryjne z roku 2022 i nowsze

spełnia wszystkie wymogi określone w odpowiednich dyrektywach i przepisach UE:

Dyrektywa/przepis	Opis
2006/42/EC	„dotycząca maszyn”
2014/30/EU	„dotycząca kompatybilności elektromagnetycznej”
2011/65EU	„w sprawie ograniczenia stosowania niektórych niebezpiecznych substancji w sprzęcie elektrycznym i elektronicznym”

oraz został zaprojektowany zgodnie z następującymi zharmonizowanymi normami i specyfikacjami technicznymi;

EN ISO 12100:2010

EN 62841-3-6:2014

EN 55014-1:2006+A1:2009+A2:2011

EN 55014-2:1997+A1:2001+A2:2008

EN 61000-3-2:2014

EN 61000-3-3:2013

EN IEC 63000:2018

Partille, 2022-12-02

Fredrik Sandinge

Dyrektor globalny ds. badań i rozwoju

Powierzchnie i posadzki betonowe

Husqvarna AB, Construction Division

Obsah

Úvod..... 61
Bezpečnosť.....64
Montáž..... 70
Inštalácia.....71
Prevádzka.....72
Údržba..... 73
Riešenie problémov.....75
Preprava a uskladnenie.....76
Technické údaje.....77
Servis.....78
Vyhlásenie o zhode..... 79

Úvod

Popis výrobku

Tento výrobok je elektrický motor vŕtačky pre betónové tehly a rôzne kamenné materiály. Používa sa v kombinácii so stojanom na vŕtačku.

Motor vŕtačky a stojan na vŕtačku

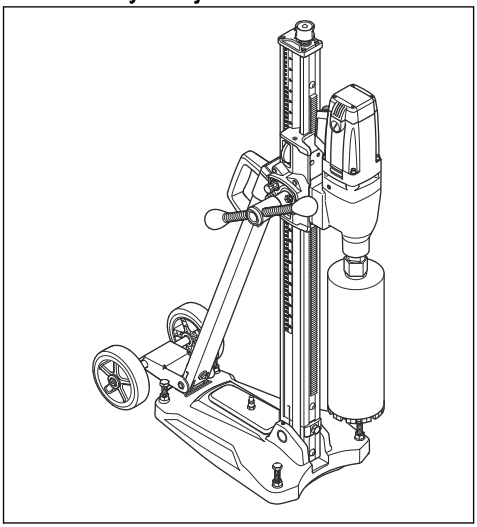

Stojan na vŕtačku

- Stojan na vŕtačku sa používa pri vytváraní otvorov v stenách a podlahách.
- Stojan na vŕtačku obsahuje montážnu dosku, vďaka ktorej je pripevnenie motora vŕtačky jednoduché.
- Spodná doska je zhotovená z hliníka.
- Súpravu koliesok je možné odstrániť.
- Vŕtací stĺpik možno nakláňať v rozsahu 0 – 60°.
- Prevod puzdra vodiacej páky je nastaviteľný. Najvyššia prevodová poloha je 2,5:1, najnižšia 1:1.
- Vodiaca páka sa používa na nastavenie skrutiek spodnej dosky a na nastavenie požadovaného uhla vŕtacieho stĺpika.

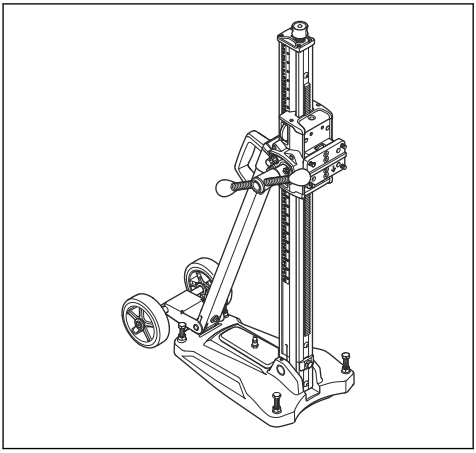

Motor vŕtačky

- Výrobok má 2 prevody.
- Výrobok má dvojitú izoláciu.
- Výrobok má ochranu pred preťažením, ktorá odpojí napájanie, ak je vrták zablokovaný.
- Vodný systém znižuje teplotu výrobku.

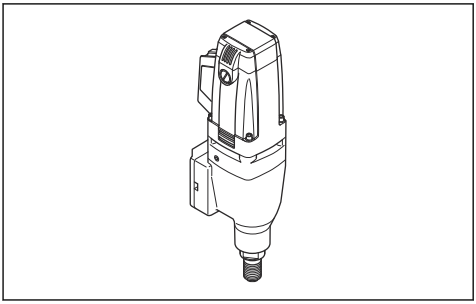

Plánované použitie

Tento výrobok sa používa na vŕtanie betónu, tehál a rôznych kamenných materiálov. Každé iné používanie je neprípustné.

Výrobok je určený na stredne náročné práce v priemyselných prevádzkach obsluhou s príslušnými skúsenosťami. Výrobok nepoužívajte na intenzívnu a náročnú prácu.

Prehľad výrobku – jadrová vŕtačka

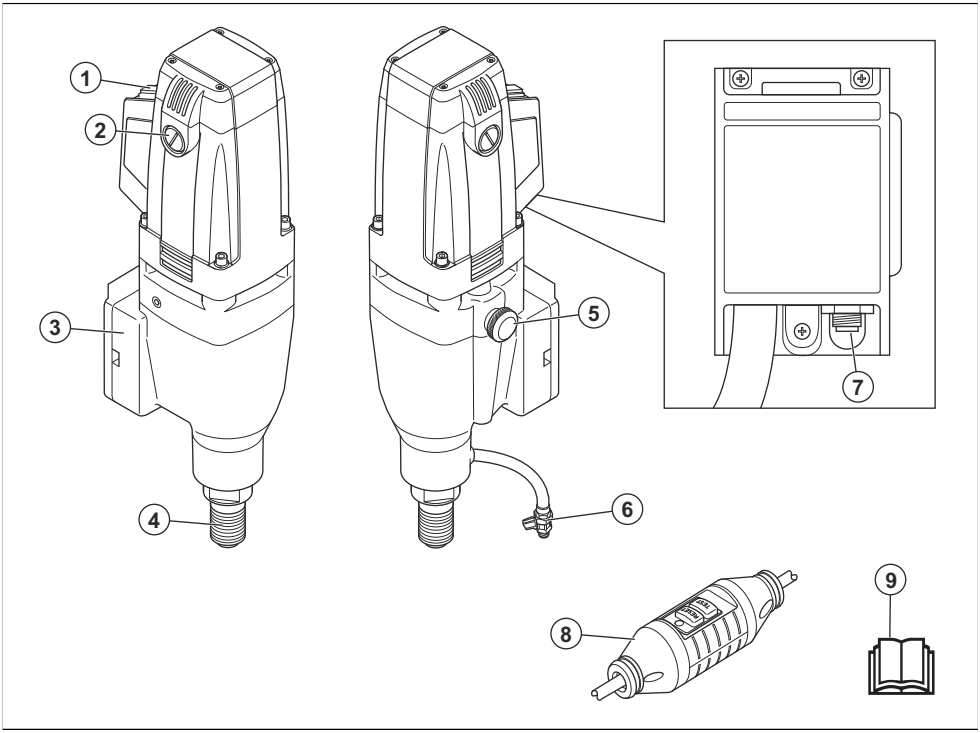

1. Vypínač
2. Kryt uhlíkových kefiek
3. Inštalačný bod pre stojan na vŕtačku
4. Vreteno vŕtačky
5. Volič prevodového pomeru
6. Vodná prípojka
7. Tepelná poistka
8. Prúdový chránič
9. Návod na obsluhu

Prehľad výrobku – stojan na vŕtačku

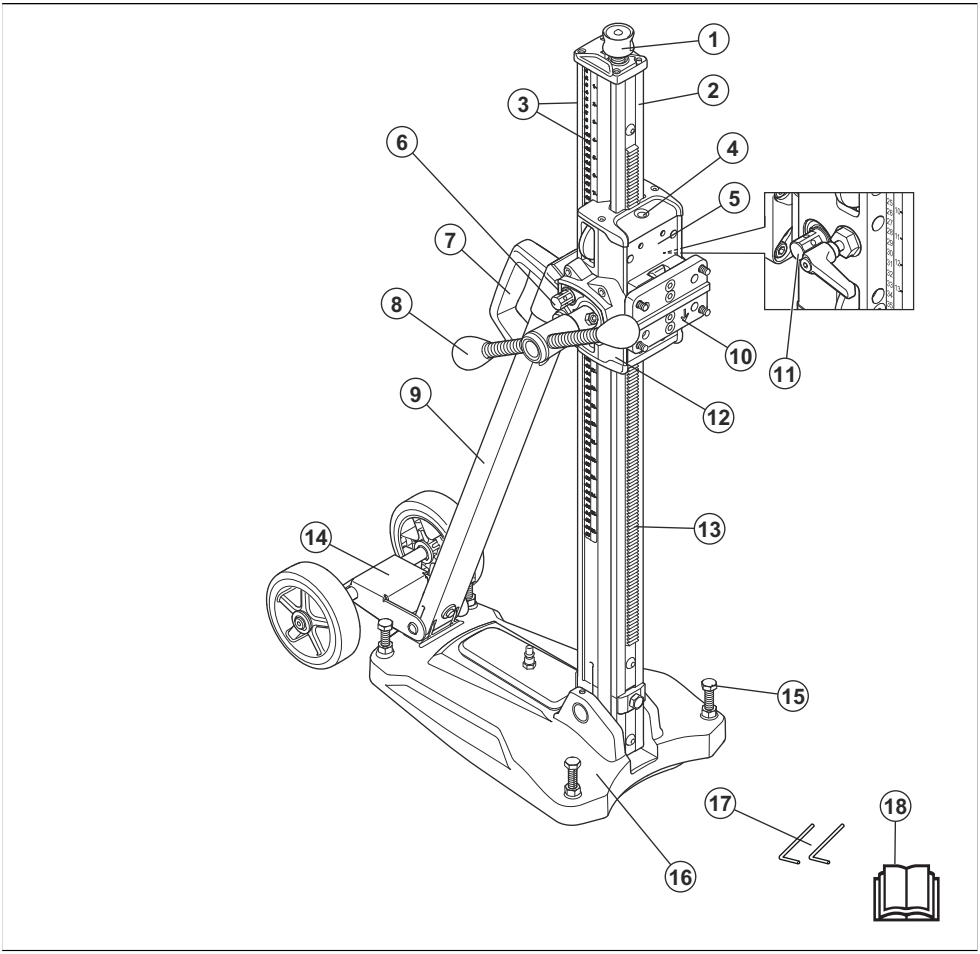

1. Zdvíhacia skrutka
2. Vŕtací stĺpik
3. Mierka pre hĺbku a uhol
4. Indikátor uhla
5. Bežec motora vŕtačky
6. Skrutka, ktorá zaisťuje uhol vŕtacieho stĺpika
7. Rukoväť
8. Vodiaca páka
9. Zadná podpera
10. Montážne doska
11. Zaistenie pre bežec motora vŕtačky
12. Prevodová skriňa
13. Ozubená tyč
14. Súprava kolies, ktorú možno odstrániť
15. Skrutky na nastavenie roviny
16. Spodná doska
17. Imbusový kľúč, 3 mm a 4 mm
18. Návod na obsluhu

Symboly na výrobku

UPOZORNENIE: Zachovávajte opatrnosť a používajte výrobok správnym spôsobom. Tento výrobok môže spôsobiť vážne poranenie alebo usmrtenie obsluhujúceho pracovníka alebo iných osôb.

Pred používaním produktu si pozorne prečítajte návod na obsluhu a uistite sa, že porozumiete uvedeným pokynom.

Vždy si nasaďte chrániče sluchu, chrániče očí a ochranu dýchania.

Tento produkt je v súlade s príslušnými smernicami ES.

Ochranné uzemnenie.

Poznámka: Ostatné symboly/štítky na produkte obsahujú údaje v súlade so zvláštnymi požiadavkami certifikácie pre určité trhy.

Poškodenie výrobku

Nie sme zodpovední za škody na našom výrobku v prípade:

- nesprávne vykonanej opravy výrobku,
- opravy výrobku, pri ktorej neboli použité diely od výrobcu alebo diely schválené výrobcom,
- používania príslušenstva od iného výrobcu alebo príslušenstva, ktoré nie je schválené výrobcom,
- opravy výrobku, ktoré neboli vykonané v schválenom servisnom stredisku alebo schválenými kompetentnými osobami.

Bezpečnosť

Bezpečnostné definície

Výstrahy, upozornenia a poznámky slúžia na zdôraznenie mimoriadne dôležitých častí návodu.

VÝSTRAHA: Používa sa, ak pre obsluhu alebo osoby v okolí existuje nebezpečenstvo poranenia alebo smrti v prípade nedodržania pokynov v návode.

VAROVANIE: Používa sa, ak hrozí nebezpečenstvo poškodenia produktu, iných materiálov alebo okolitej oblasti v prípade nedodržania pokynov v návode.

Poznámka: Používa sa na poskytnutie informácií nad rámec nevyhnutných informácií v danej situácii.

Vždy sa riaďte zdravým rozumom.

VÝSTRAHA: Za žiadnych okolností by ste nemali meniť pôvodnú konštrukciu stroja bez schválenia od výrobcu. Vždy používajte originálne náhradné diely. Nepovolené úpravy a/alebo príslušenstvo môžu viesť k vážnemu poraneniu alebo usmrteniu používateľa alebo iných osôb.

VÝSTRAHA: Pri používaní produktov ako napr. frézy, brúsky, vŕtačky, ktoré brúsia alebo tvarujú materiál, môže vznikať prach a pary, ktoré môžu obsahovať nebezpečné chemikálie. Skontrolujte typ materiálu, ktorý chcete spracovať a použite vhodnú dýchaciu masku.

Nie je možné predvídať každú situáciu, ktorá môže pri používaní vŕtačky nastať. Vždy konajte opatrne a riaďte sa zdravým rozumom. Vyvarujte sa každej situácie, ktorá podľa vás presahuje vaše možnosti. Ak si ani po prečítaní týchto pokynov nie ste istý, ako so strojom zaobchádzať, obráťte sa na odborníka. Ak máte v súvislosti s vŕtačkou akékoľvek otázky, neváhajte kontaktovať svojho predajcu alebo našu spoločnosť. Radi vám poskytneme radu či pomoc, ako používať vŕtačku účinne a zároveň bezpečne.

Ak máte v súvislosti so zariadením akékoľvek otázky, neváhajte a kontaktujte svojho predajcu alebo našu spoločnosť. Radi vám poskytneme radu či pomoc, ako používať vaše zariadenie účinne a zároveň bezpečne.

Nechajte vŕtačku pravidelne skontrolovať a vykonať na nej všetky potrebné nastavenia a opravy u svojho predajcu Husqvarna.

Spoločnosť Husqvarna neustále ďalej vyvíja svoje výrobky. Spoločnosť Husqvarna si vyhradzuje právo modifikovať dizajn a vzhľad výrobkov bez toho, aby o tom dopredu informovala a bez ďalšieho záväzku uvádzať nové modifikácie dizajnu.

Všetky informácie a údaje obsiahnuté v tomto návode na obsluhu boli platné ku dňu jeho odovzdania do tlače.

Bezpečnostné pokyny pre prevádzku

VÝSTRAHA: Prečítajte si všetky bezpečnostné upozornenia, pokyny a pozrite si ilustrácie a uvedené technické špecifikácie tohto elektrického nástroja. Nedodržanie všetkých nižšie uvedených pokynov môže spôsobiť zásah elektrickým prúdom, požiar alebo ťažké zranenie. Uchovajte si všetky upozornenia a pokyny pre budúce použitie.

VÝSTRAHA: Pri práci s výrobkami obsahujúcimi pohyblivé časti existuje vždy nebezpečenstvo poranenia. Používajte ochranné rukavice, aby ste sa neporanili.

- Používajte osobné ochranné pomôcky. Vždy používajte ochranné prostriedky očí. Ochranné vybavenie, ako sú napríklad masky proti prachu, bezpečnostné topánky s protišmykovou podrážkou, prilby alebo chrániče sluchu použité vo vhodných prípadoch znižujú počet poranení.
- Pri používaní elektrického nástroja zabráňte deťom a okoloidúcim, aby sa zdržiavali vo vašej blízkosti. Rušivé podnety môžu spôsobiť stratu kontroly.
- Z pracovnej oblasti odstráňte všetky nepotrebné materiály a pred začiatkom práce zaistite, aby bola dobre osvetlená. V priestoroch, ktoré nie sú čisté a nie sú ani správne osvetlené, hrozí väčšie nebezpečenstvo nehôd.
- Nepoužívajte elektrické nástroje vo výbušnom prostredí, v ktorom sa vyskytujú horľavé kvapaliny, plyny alebo prach. Elektrické nástroje môžu vytvárať iskry, ktoré spôsobia vznietenie prachu alebo výparov.
- Náhla prítomnosť osôb a zvierat môže spôsobiť, že stratíte nad výrobkom kontrolu. Preto sa vždy sústreďte na danú úlohu.
- Výrobok nepoužívajte v nepriaznivom počasí, akým je napríklad hmla, dážď, silný vietor, veľký chlad alebo podobné podmienky. Nepriaznivé počasie môže mať za následok vznik nebezpečných podmienok, akými sú napr. klzké povrchy.
- Pred používaním výrobku si prezrite pracovnú oblasť. Všímajte si prekážky, v prípade ktorých hrozí náhly nebezpečný pohyb. Zaistite, aby sa žiadny materiál neuvoľnil a nespadol, aby ste si pri práci nespôsobili zranenie.
- Vždy skontrolujte zadnú stranu plochy, kde vrták prejde materiálom. Zabezpečte priestor značkou na vyznačenie pracovnej oblasti. Zaistite, aby sa nikto nezranil a aby nedošlo k materiálnym škodám.
- Buďte pozorní, sledujte, čo robíte, a pri používaní elektrického nástroja postupujte rozumne. Nepoužívajte elektrický nástroj, keď ste unavení alebo pod vplyvom drog, alkoholu alebo liekov. Chvíľka nepozornosti pri používaní elektrických nástrojov môže spôsobiť vážne osobné poranenie.
- Zabráňte neúmyselnému spusteniu zariadenia. Pred pripojením k elektrickej sieti alebo akumulátoru overte zdvihnutím alebo prenesením nástroja, či je vypínač vo vypnutej polohe. Prenášanie elektrických nástrojov s prstom na vypínači alebo pripojenie nástrojov so zapnutým vypínačom k napájaniu zvyšuje riziko nehôd
- Počas používania sa môžu od výrobku odraziť predmety a spôsobiť poranenie obsluhy. Pred spustením výrobku odložte nastavovací a montážny kľúč.
- Ak je možné pripojiť zariadenia na odsávanie a zber prachu, overte, či sú tieto zariadenia pripojené a či sa správne používajú. Používanie odsávača prachu môže obmedziť nebezpečenstvá týkajúce sa prachu.
- Nedovoľte, aby vás skúsenosti získané častým používaním nástrojov uspokojili a ignorovali by ste bezpečnostné pravidlá pri používaní nástroja. Nepozorné konanie môže v zlomku sekundy viesť k ťažkým poraneniam.
- Zabezpečte, aby si všetci obsluhujúci pracovníci využívajúci výrobok prečítali návod na obsluhu a porozumeli jeho obsahu.
- Vhodne sa oblečte. Nenoste voľné oblečenie alebo šperky. Udržujte svoje vlasy a oblečenie mimo dosahu pohyblivých častí. Voľné oblečenie, šperky alebo dlhé vlasy sa môžu zachytiť v pohyblivých častiach. .
- Ak betónové jadro ostane vo vrtáku pri vyťahovaní jadrovej vŕtačky z podlahy alebo steny, môže dôjsť k nebezpečným nehodám.
- Keď je motor naštartovaný, nepribližujte sa k vrtáku.
- Uistite sa, či v pracovnej oblasti, kde sa bude vŕtať, nie sú vedené žiadne potrubia ani elektrické káble.
- Nevzďaľujte sa od výrobku, keď je motor v prevádzke.
- Nenaťahujte sa príliš ďaleko. Vždy si udržiavajte správny postoj a rovnováhu. To umožňuje lepšie ovládanie elektrického nástroja v neočakávaných situáciách.
- Počas dlhších pracovných prestávok výrobok vždy odpojte zo zásuvky.
- Zaistite, aby bola pri používaní výrobku stále nablízku ďalšia osoba. Ak dôjde k nehode, môže vám v prípade potreby poskytnúť pomoc.
- Nepoužívajte výrobok, ktorý má poškodené bezpečnostné vybavenie.
- Vykonávajte bezpečnostné kontroly, údržbu a servis podľa pokynov uvedených v tomto návode. Niektoré činnosti údržby a servisu smú vykonávať len autorizovaní servisní zástupcovia. Pozrite si časť *Údržba na strane 73*
- Kontrola alebo údržba sa musí vykonávať s vypnutým motorom a zástrčkou odpojenou z elektrickej zásuvky.
- Nepoužívajte elektrický nástroj násilím. Používajte správny elektrický nástroj na dané použitie. Správny elektrický nástroj vykoná prácu lepšie a bezpečnejšie pri rýchlosti, na akú je určený.
- Výrobok nepoužívajte, ak spínač zapnutia/vypnutia nefunguje. Ak výrobok nie je možné ovládať pomocou spínača zapnutia/vypnutia, jeho používanie je nebezpečné a je nutné ho opraviť.
- Nepoužívajte výrobok, u ktorého sa zmenili jeho pôvodné technické špecifikácie.
- Pred akýmkoľvek nastavovaním, výmenou príslušenstva alebo skladovaním elektrického nástroja odpojte zástrčku od zdroja napájania alebo vyberte akumulátor z elektrického nástroja, ak je vyberateľný. Takéto preventívne bezpečnostné

opatrenia znižujú riziko náhodného spustenia elektrického nástroja.

- Nepoužívané elektrické nástroje udržiavajte mimo dosahu detí a nedovoľte osobám, ktoré nepoznajú elektrické nástroje alebo tieto pokyny, aby elektrický nástroj používali. Elektrické nástroje sú nebezpečné v rukách neskúsených používateľov.
- Používajte elektrický nástroj, príslušenstvo a diely nástroja atď. v súlade s týmito pokynmi, pričom vezmite do úvahy pracovné podmienky a typ vykonávanej práce. Používanie elektrického nástroja na iné ako určené účely môže vyvolať nebezpečnú situáciu
- Rukoväti a úchytné povrchy udržiavajte suché, čisté a neznečistené olejom a mazivom. Šmykľavé rukoväti a úchytné povrchy neumožňujú bezpečnú manipuláciu a ovládanie nástroja v nečakaných situáciách.
- Výrobok nepreťažujte. V prípade preťaženia môžete výrobok poškodiť.
- Udržujte nástroje ostré a čisté, aby ich obsluha bola bezpečnejšia.
- Udržiavajte všetky diely v dobrom stave a zabezpečte, aby boli všetky upnutia riadne utiahnuté.

Všeobecné bezpečnostné upozornenie pre elektrické nástroje

VÝSTRAHA: **Prečítajte si všetky bezpečnostné upozornenia, pokyny a pozrite si ilustrácie a uvedené technické údaje tohto elektrického nástroja.** Nedodržanie všetkých nižšie uvedených pokynov môže spôsobiť zásah elektrickým prúdom, požiar alebo ťažké zranenia.

Uchovajte si všetky upozornenia a pokyny pre budúce použitie. Výraz „elektrický nástroj“ v upozorneniach označuje elektrický nástroj napájaný z elektrickej siete (s káblom) alebo napájaný z akumulátora (bez kábla).

Osobné ochranné prostriedky

VÝSTRAHA: Skôr než budete produkt používať, prečítajte si nasledujúce výstrahy.

- Počas používania výrobku vždy používajte správne osobné ochranné prostriedky. Osobné ochranné prostriedky neznamenajú, že neexistuje nebezpečenstvo poranenia. V prípade nehody môžu osobné ochranné prostriedky znížiť závažnosť poranenia. Váš predajca vám pomôže pri výbere správnych prostriedkov.
- Počas používania produktu používajte schválené chrániče očí.
- Používajte protišmykovú obuv na veľké zaťaženie s oceľovou špičkou.
- Odev musí byť priliehavý, nesmie však obmedzovať pohyb.
- Pravidelne vykonávajte kontrolu stavu osobných ochranných prostriedkov.
- Používajte schválené odolné ochranné rukavice.
- Používajte gumené ochranné rukavice, ktoré zabraňujú podráždeniu pokožky mokrým betónom.
- Používajte schválenú ochrannú prilbu.
- Počas používania produktu vždy používajte schválené chrániče sluchu. Dlhodobé pôsobenie hluku môže mať za následok stratu sluchu.
- Výrobok vytvára prach a výpary, ktoré môžu poškodiť vaše zdravie. Používajte schválenú ochranu dýchacích ciest.
- Uistite sa, že máte v blízkosti k dispozícii lekárničku.
- Pri používaní produktu môžu vznikať iskry. Uistite sa, že máte v blízkosti k dispozícii hasiaci prístroj.
- Nepoužívajte voľné oblečenie, šperky ani iné predmety, ktoré sa môžu zachytiť v pohyblivých častiach. Vlasy si bezpečne uchyťte nad úrovňou ramien.

Bezpečnosť na pracovisku

- **Pracovisko udržiavajte v čistote a dobre osvetlené.** Neporiadok aj tmavé osvetlenie vedú k nehodám.
- **Nepoužívajte elektrické nástroje vo výbušnom ovzduší, napríklad v prítomnosti horľavých kvapalín, plynov alebo prachu.** Elektrické nástroje vytvárajú iskry, ktoré môžu vznietiť prach alebo výpary.
- **Pri používaní elektrického nástroja zabráňte deťom a okoloidúcim, aby sa zdržiavali vo vašej blízkosti.** Rušivé podnety môžu spôsobiť stratu kontroly.

Elektrická bezpečnosť

VÝSTRAHA: Pri obsluhe elektrických produktov vždy existuje riziko zásahu elektrickým prúdom. Tento produkt nepoužívajte v zlých poveternostných podmienkach. Zabráňte tomu, aby sa vaše telo dotýkalo bleskozvodov a kovových predmetov. Vždy postupujte podľa pokynov v návode na obsluhu, aby nedošlo k poškodeniu výrobku.

VÝSTRAHA: Výrobok nečistite vodou. Voda by sa mohla dostať do elektrického systému alebo do motora a výrobok by sa mohol poškodiť alebo by mohlo dôjsť ku skratu.

- Parametre elektrických nástrojov sa musia zhodovať s parametrami napájacej zásuvky. Nikdy a žiadnym spôsobom nemodifikujte elektrickú zástrčku. S uzemnenými elektrickými nástrojmi nepoužívajte žiadne adaptérové zástrčky. Nemodifikované zástrčky a zhodné zásuvky znižujú riziko úrazu elektrickým prúdom.

- Zabráňte telesnému kontaktu s uzemnenými plochami, napríklad s potrubím, radiátormi, sporákmi a chladničkami. Ak je vaše telo uzemnené, riziko úrazu elektrickým prúdom je zvýšené.
- Ak je nevyhnutné použiť elektrický nástroj vo vlhkom prostredí, na napájanie nástroja použite vedenie vybavené prúdovým chráničom (RCD). Použitie napájania z vedenia vybaveného prúdovým chráničom (RCD) výrazne znižuje riziko zasiahnutia elektrickým prúdom.
- Výrobok vždy pripájajte k správne uzemnenej zásuvke.
- Skontrolujte, či sieťové napätie a istenie zodpovedá údaju uvedenému na štítku na zariadení.
- Uistite sa, že sú napájací kábel a predlžovací kábel neporušené a v dobrom stave.
- Pri používaní elektrického nástroja vonku používajte predlžovací kábel vhodný na vonkajšie použitie. Používanie predlžovacej šnúry určenej do vonkajšieho prostredia znižuje riziko zásahu elektrickým prúdom.
- Nepoužívajte výrobok, ak je kábel poškodený. Zaneste ho do schváleného servisného strediska a nechajte ho opraviť. Poškodený kábel môže spôsobiť nebezpečné zranenie a v najhoršom prípade zabiť.
- Pred použitím sa uistite, že je predlžovací kábel zložený, aby ste predišli prehrievaniu.
- Nepoužívajte kábel nesprávnym spôsobom. Kábel nikdy nepoužívajte na prenášanie, ťahanie alebo odpájanie elektrického nástroja. Chráňte šnúru pred horúčavou, olejom, ostrými hranami alebo pohybujúcimi sa dielcami. Poškodené alebo zamotané káble zvyšujú riziko zásahu elektrickým prúdom.
- Nevystavujte elektrické nástroje dažďu alebo vlhkým podmienkam. Ak sa do elektrického nástroja dostane voda, zvyšuje sa nebezpečenstvo úrazu elektrickým prúdom.
- Počas používania výrobku sa uistite, že je kábel za vami. Tým sa zabráni poškodeniu kábla.

Elektrická bezpečnosť

- **Parametre elektrických nástrojov sa musia zhodovať s parametrami napájacej zásuvky. Nikdy a žiadnym spôsobom nemodifikujte elektrickú zástrčku. S uzemnenými elektrickými nástrojmi nepoužívajte žiadne adaptérové zástrčky.** Nemodifikované zástrčky a zhodné zásuvky znižujú riziko úrazu elektrickým prúdom.
- **Zabráňte telesnému kontaktu s uzemnenými plochami, napríklad s potrubím, radiátormi, sporákmi a chladničkami.** Ak je vaše telo uzemnené, riziko úrazu elektrickým prúdom je zvýšené.
- **Nevystavujte elektrické nástroje dažďu alebo vlhkým podmienkam.** Ak sa do elektrického nástroja dostane voda, zvyšuje sa nebezpečenstvo úrazu elektrickým prúdom.
- **Nepoužívajte kábel nesprávnym spôsobom. Kábel nikdy nepoužívajte na prenášanie, ťahanie alebo odpájanie elektrického nástroja. Kábel chráňte pred teplom, olejom, ostrými hranami alebo pohybujúcimi sa časťami.** Poškodené alebo zamotané káble zvyšujú riziko úrazu elektrickým prúdom.
- **Pri používaní elektrického nástroja vonku používajte predlžovací kábel vhodný na vonkajšie použitie.** Používanie kábla určeného do vonkajšieho prostredia znižuje riziko zásahu elektrickým prúdom.
- **Ak je nevyhnutné použiť elektrický nástroj vo vlhkom prostredí, na napájanie nástroja použite vedenie vybavené prúdovým chráničom (RCD).** Použitie prúdového chrániča znižuje riziko zásahu elektrickým prúdom

Osobná bezpečnosť

- **Buďte pozorní, sledujte, čo robíte, a pri používaní elektrického nástroja postupujte rozumne. Nepoužívajte elektrický nástroj, keď ste unavení alebo pod vplyvom drog, alkoholu alebo liekov**. Chvíľka nepozornosti pri používaní elektrických nástrojov môže spôsobiť vážne osobné poranenie.
- **Používajte osobné ochranné pomôcky. Vždy používajte ochranné prostriedky očí.** Používanie osobných ochranných prostriedkov, ako je maska proti prachu, protišmyková bezpečnostná obuv, ochranná prilba alebo ochrana sluchu podľa príslušných podmienok, znižujú riziko poranenia.
- **Zabráňte neúmyselnému spusteniu zariadenia. Pred pripojením k elektrickej sieti alebo akumulátoru overte zdvihnutím alebo prenesením nástroja, či je vypínač vo vypnutej polohe.** Prenášanie elektrických nástrojov s prstom na vypínači alebo pripojenie nástrojov so zapnutým vypínačom k napájaniu zvyšuje riziko nehôd.
- **Pred zapnutím elektrického nástroja vyberte nastavovací kľúč alebo kľúč na matice.** Kľúč nasadený na otáčajúcu sa časť elektrického nástroja môže spôsobiť úraz.
- **Nenaťahujte sa príliš ďaleko. Vždy si udržiavajte rovnováhu a správny postoj.** To umožňuje lepšie ovládanie elektrického nástroja v neočakávaných situáciách.
- **Vhodne sa oblečte. Nenoste voľné oblečenie alebo šperky. Udržujte svoje vlasy a oblečenie mimo dosahu pohyblivých častí.** Voľné oblečenie, šperky alebo dlhé vlasy sa môžu zachytiť v pohyblivých častiach.
- **Ak je možné pripojiť zariadenia na odsávanie a zber prachu, overte, či sú tieto zariadenia pripojené a či sa správne používajú.** Používanie zberača prachu môže obmedziť nebezpečenstvá spojené s prachom.
- **Nedovoľte, aby vás skúsenosti získané častým používaním nástrojov uspokojili a ignorovali by ste bezpečnostné pravidlá pri používaní nástroja.** Nepozorné konanie môže v zlomku sekundy viesť k ťažkým poraneniam.

Používanie a starostlivosť o elektrické náradie

- **Nepoužívajte elektrický nástroj násilím. Používajte správny elektrický nástroj na dané použitie.** Správny elektrický nástroj vykoná prácu lepšie a bezpečnejšie pri rýchlosti, na akú je určený.
- **Nepoužívajte elektrický nástroj, ak sa nedá zapnúť a vypnúť vypínačom.** Akýkoľvek elektrický nástroj, ktorý sa nedá ovládať vypínačom, je nebezpečný a musí sa opraviť.
- **Pred akýmkoľvek nastavovaním, výmenou príslušenstva alebo skladovaním elektrického nástroja odpojte zástrčku od zdroja napájania a/alebo akumulátor od elektrického nástroja.** Takéto preventívne bezpečnostné opatrenia znižujú riziko náhodného spustenia elektrického nástroja.
- **Nepoužívané elektrické nástroje a príslušenstvo udržiavajte mimo dosahu detí a nedovoľte osobám, ktoré nepoznajú elektrické nástroje alebo tieto pokyny, aby elektrický nástroj používali.** Elektrické nástroje sú nebezpečné v rukách neskúsených používateľov.
- **Vykonávajte údržbu elektrického náradia a príslušenstva. Skontrolujte vychýlenie alebo ohnutie pohyblivých časti, nalomenie častí alebo akékoľvek iné poškodenie, ktoré môže ovplyvniť prevádzku elektrického nástroja. Ak je elektrický nástroj poškodený, dajte ho pred použitím opraviť.** Mnoho nehôd je spôsobených nedostatočne udržiavanými elektrickými nástrojmi.
- **Rezacie nástroje udržiavajte nabrúsené a v čistote.** Správne udržiavané rezacie nástroje s ostrými hranami sú menej náchylné na ohnutie a ľahšie sa ovládajú.
- **Používajte elektrický nástroj, príslušenstvo a diely nástroja atď. v súlade s týmito pokynmi, pričom vezmite do úvahy pracovné podmienky a typ vykonávanej práce.** Používanie elektrického náradia na iné ako určené účely môže vyvolať nebezpečnú situáciu.
- **Rukoväti a úchytné povrchy udržiavajte suché, čisté a neznečistené olejom a mazivom.** Šmykľavé rukoväti a úchytné povrchy neumožňujú bezpečnú manipuláciu a ovládanie nástroja v nečakaných situáciách.

Služba

- **Elektrické náradie zverte do opravy iba kvalifikovanému odborníkovi a používajte iba originálne náhradné súčiastky.** Tým sa zaistí zachovanie bezpečnosti elektrického nástroja.
- **Poškodené akumulátory nikdy neservisujte sami.** Servis akumulátora smie vykonávať len výrobca alebo autorizovaný servis.

Bezpečnostné upozornenia vzťahujúce sa na diamantové vrtáky

- **Pri vŕtaní, ktoré vyžaduje použitie vody, nasmerujte vodu preč z pracovnej oblasti obsluhy alebo použite zariadenie na zachytávanie kvapaliny.** Takéto preventívne opatrenia udržujú pracovnú oblasť obsluhy suchú a znižujú riziko úrazu elektrickým prúdom.
- **Elektrický nástroj držte pri používaní za izolované časti určené na držanie, pretože rezací nástroj môže prísť do kontaktu so skrytými káblami alebo svojím vlastným káblom.** Rezací nástroj, ktorý príde do styku s vodičom pod napätím, môže uviesť pod napätie exponované kovové časti elektrického nástroja a môže používateľovi spôsobiť úraz elektrickým prúdom.
- **Počas vŕtania diamantovým vrtákom používajte chrániče sluchu.** Vystavenie hluku môže spôsobiť stratu sluchu.
- **Keď je vrták zaseknutý, prestaňte vyvíjať tlak smerom nadol a nástroj vypnite.** Pokúste sa zistiť príčinu a prijmite nápravné opatrenia na odstránenie príčiny zaseknutia vrtáka.
- **Pri opätovnom spúšťaní diamantového vrtáka v obrobku skontrolujte, či sa vrták pred spustením voľne otáča.** Ak je vrták zaseknutý, nemusí sa spustiť, môže dôjsť k preťaženiu nástroja alebo môže dôjsť k uvoľneniu diamantového vrtáka z obrobku.
- **Pri upevňovaní stojana na vŕtačku pomocou kotiev a spojovacích prvkov k obrobku sa uistite, že použité kotvenie dokáže zariadenie počas používania držať na mieste.** Ak je obrobok slabý alebo porézny, kotvenie sa môže vytiahnuť, čo spôsobí uvoľnenie stojana na vŕtačku z obrobku.
- **Pri vŕtaní otvorov skrz stenu alebo strop zaistite ochranu osôb a pracovnej oblasti na druhej strane.** Vrták môže vyjsť cez otvor, prípadne na druhej strane môže vypadnúť jadro.
- **Pri vŕtaní nad hlavou vždy používajte zariadenie na zachytávanie kvapaliny uvedené v pokynoch. Zabráňte vniknutiu vody do nástroja.** Ak sa do elektrického nástroja dostane voda, zvyšuje sa nebezpečenstvo zásahu elektrickým prúdom.

Bezpečnostné zariadenia na výrobku

VÝSTRAHA: Skôr než budete výrobok používať, prečítajte si nasledujúce výstrahy.

- Výrobok nepoužívajte s bezpečnostnými zariadeniami, ktoré sú poškodené alebo nefungujú správne.
- Pravidelne kontrolujte bezpečnostné zariadenia. Ak sú bezpečnostné zariadenia poškodené alebo nefungujú správne, obráťte sa na Husqvarna servisného zástupcu.
- Bezpečnostné zariadenia neupravujte.

Kontrola spínača zapnutia/vypnutia

1. Skontrolujte, či sa motor spustí, keď spínač zapnutia/vypnutia prepnete do polohy ON.

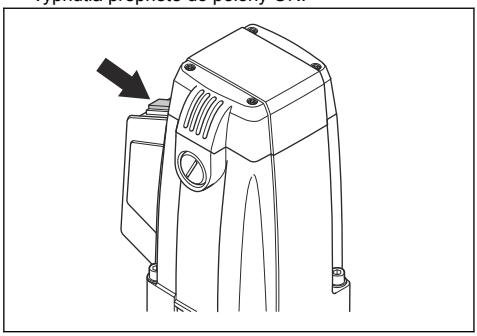

2. Skontrolujte, či sa motor okamžite vypne, keď spínač prepnete do polohy OFF.

Prúdový chránič

Poznámka: Neplatí pre Spojené kráľovstvo a Írsko 110 V.

Uzemňovacie chrániče obvodu sú určené na ochranu v prípade výskytu elektrickej poruchy.

LED dióda signalizuje, že uzemňovací chránič obvodu je aktivovaný a že výrobok sa môže zapnúť. Ak LED dióda nesvieti, stlačte tlačidlo RESET.

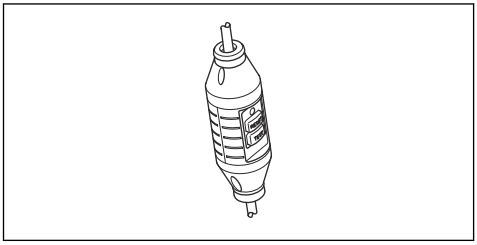

Kontrola prúdového chrániča

1. Výrobok pripojte k sieťovej zásuvke. Stlačte tlačidlo RESET a červená LED dióda sa rozsvieti.

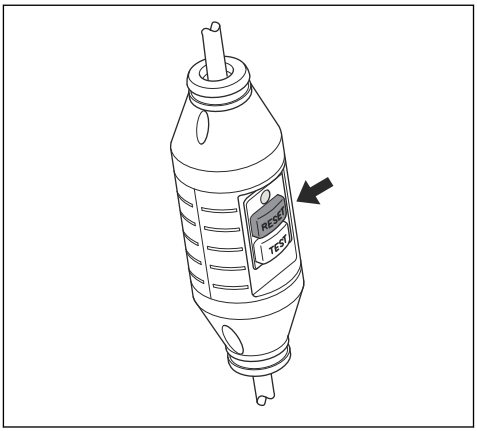

2. Zapnite výrobok.
3. Stlačte tlačidlo TEST.

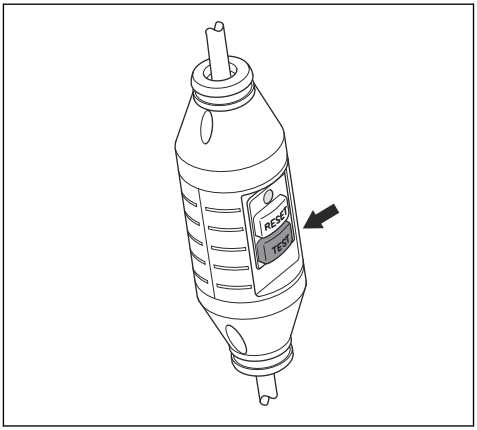

4. Uzemňovací chránič obvodu by sa mal aktivovať a výrobok by sa mal ihneď vypnúť. Ak sa produkt nevypne, požiadajte o podporu svojho predajcu.
5. Vynulujte tlačidlom RESET.

Tepelná poistka

Poznámka: Neplatí pre Spojené kráľovstvo a Írsko 110 V.

Tepelná poistka zastaví prevádzku výrobku, ak sa preťažením príliš zahreje. Ak sa tepelná poistka aktivuje, stlačte ju, aby sa zresetovala, a nechajte výrobok

vychladnúť, než ho znovu použijete. Pri obsluhe výrobku nepoužívajte silu.

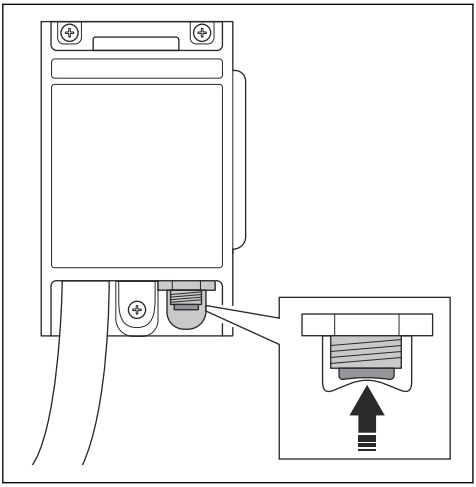

Bezpečnostné pokyny pre diamantové nástroje

- Pri vŕtaní, ktoré vyžaduje použitie vody, nasmerujte vodu preč z pracovnej oblasti obsluhy alebo použite zariadenie na zachytávanie kvapaliny. Takéto preventívne opatrenia udržujú pracovnú oblasť obsluhy suchú a znižujú riziko úrazu elektrickým prúdom.
- Elektrický nástroj držte pri používaní za izolované časti určené na držanie, pretože rezací nástroj môže prísť do kontaktu so skrytými káblami alebo svojím vlastným káblom. Rezací nástroj, ktorý príde do styku s vodičom pod napätím, môže uviesť pod napätie exponované kovové časti elektrického nástroja a môže používateľovi spôsobiť úraz elektrickým prúdom.
- Počas vŕtania diamantovým vrtákom používajte chrániče sluchu. Vystavenie hluku môže spôsobiť stratu sluchu.
- Keď je vrták zaseknutý, prestaňte vyvíjať tlak smerom nadol a nástroj vypnite. Pokúste sa zistiť príčinu a prijmite nápravné opatrenia na odstránenie príčiny zaseknutia vrtáka.
- Pri opätovnom spúšťaní diamantového vrtáka v obrobku skontrolujte, či sa vrták pred štartovaním voľne otáča. Ak je vrták zaseknutý, nemusí sa spustiť, môže dôjsť k preťaženiu nástroja alebo môže dôjsť k uvoľneniu diamantového vrtáka z obrobku.
- Pri upevňovaní stojana na vŕtačku pomocou kotiev a spojovacích prvkov k obrobku sa uistite, že použité kotvenie dokáže zariadenie počas používania držať na mieste. Ak je obrobok slabý alebo porézny, kotvenie sa môže vytiahnuť, čo spôsobí uvoľnenie stojana na vŕtačku z obrobku.
- Pri vŕtaní otvorov skrz stenu alebo strop zaistite ochranu osôb a pracovnej oblasti na druhej strane. Vrták môže vyjsť cez otvor, prípadne na druhej strane môže vypadnúť jadro.
- Tento nástroj nepoužívajte na vŕtanie nad hlavou s prívodom vody. Ak sa do elektrického nástroja dostane voda, zvyšuje sa nebezpečenstvo zásahu elektrickým prúdom.
- Pri vŕtaní nad hlavou vždy používajte zariadenie na zachytávanie kvapaliny uvedené v pokynoch. Zabráňte vniknutiu vody do nástroja. Ak sa do elektrického nástroja dostane voda, zvyšuje sa nebezpečenstvo zásahu elektrickým prúdom.

Bezpečnostné pokyny pre údržbu

VÝSTRAHA: Kontrola a/alebo údržba sa musí vykonávať s vypnutým motorom a odpojenou zástrčkou.

- Vykonávajte údržbu elektrického náradia a príslušenstva. Skontrolujte, či pohyblivé súčiastky náradia bezchybne fungujú, či sa nezasekávajú, či súčiastky nie sú zlomené alebo inak poškodené, čo by mohlo ovplyvniť činnosť elektrického náradia. Ak je elektrický nástroj poškodený, dajte ho pred použitím opraviť. Mnoho nehôd je spôsobených nedostatočne udržiavanými elektrickými nástrojmi.
- Rezacie nástroje udržiavajte nabrúsené a v čistote. Správne udržiavané rezacie nástroje s ostrými hranami sú menej náchylné na ohnutie a ľahšie sa ovládajú.
- Elektrické nástroje zverte do opravy iba kvalifikovanému odborníkovi a používajte iba originálne náhradné diely. Tým sa zaistí zachovanie bezpečnosti elektrického nástroja.

Montáž

Úvod

VÝSTRAHA: Pred montážou výrobku si prečítajte kapitolu o bezpečnosti a uistite sa, že rozumiete informáciám, ktoré sa v nej uvádzajú.

VÝSTRAHA: Aby ste predišli zraneniu, pred montážou odpojte napájací kábel a vyberte vrták.

Pripojenie súpravy kolies

1. Pripojte súpravu kolies k zadnej strane spodnej dosky.
2. Utiahnite skrutky.

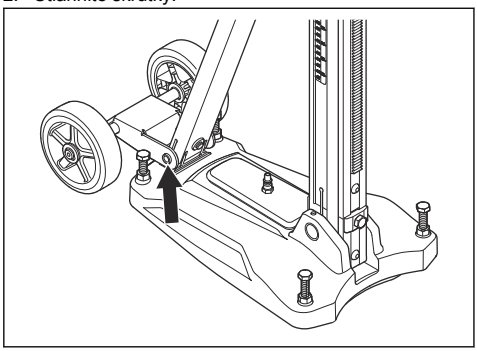

Pripojenie motora vŕtačky

1. Zaistite bežec motora vŕtačky.
2. Motor vŕtačky nasaďte do montážnej dosky (A).
3. Pripojte montážnu dosku a motor vŕtačky do dráhy (B) bežca motora vŕtačky.
4. Otáčaním skrutky (C) zaistite motor vŕtačky v polohe.

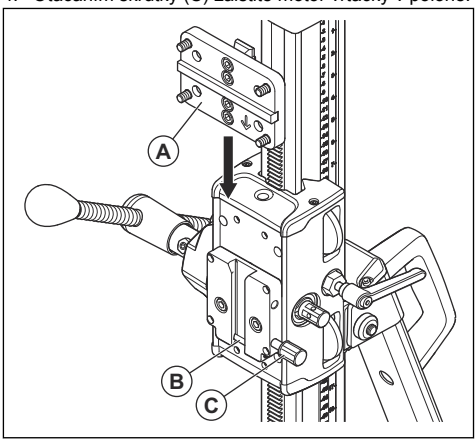

Inštalácia

Montáž stojana na vŕtačku pre prevádzku

Pripojenie stojana na vŕtačku počas vŕtania môžete vykonať 2 spôsobmi:

- Pomocou rozpernej skrutky
- Pomocou tyče so závitom, podložkou a poistnou maticou

Upevnenie stojana na vŕtačku pomocou rozpernej skrutky

1. Vyhĺbte otvor na rozpernú skrutku. Odmerajte vzdialenosť 335 mm (13,2 palca) od stredu otvoru, ktorý sa chystáte vyvŕtať.

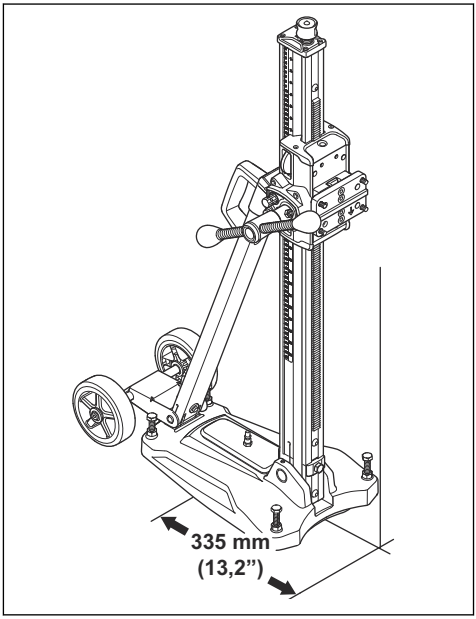

2. Upevnite spodnú dosku pomocou rozpernej skrutky.

3. Plne utiahnite rozpernú skrutku.
4. V prípade potreby upravte spodnú dosku. Pomocou skrutiek na nastavenie vodorovnej polohy upravte polohu spodnej dosky voči povrchu.

Upevnenie stojana na vŕtačku pomocou tyče so závitom

1. Preskúmajte kvalitu povrchu stropu alebo steny a uistite sa, že je kvalita povrchu dostatočná na vytvorenie otvorov.
2. Ak je kvalita povrchu dostatočná, pripevnite spodnú dosku pomocou tyče so závitom.
3. Namontujte stojan na vŕtačku s podložkou a poistnou maticou.

Prevádzka

Pred obsluhou zariadenia

1. Pozorne si prečítajte tento návod na obsluhu a uistite sa, že ste porozumeli pokynom.
2. V pracovnej oblasti udržiavajte čistotu a majte ju dobre osvetlenú, aby ste zabránili nehodám.
3. Denne vykonávajte kontrolu spustenia a zastavenia. Pozrite si časť *Kontrola spínača zapnutia/vypnutia na strane 69*
4. Vykonávajte dennú údržbu. Pozrite si časť *Denná údržba motora vŕtačky na strane 73*.
5. Skontrolujte, či je výrobok správne namontovaný. Vrták a stojan na vŕtačku musia byť správne pripevnené. Použite vhodný spôsob na pripevnenie výrobku na stojan na vŕtačku.
6. Používajte osobné ochranné pomôcky. Pozrite si časť *Osobné ochranné prostriedky na strane 66*.
7. Skontrolujte, či nie je vodný systém poškodený a či je pripojený k výrobku.
8. Skontrolujte, či je spustený prúdový chránič. Pozrite si časť *Prúdový chránič na strane 69* a *Kontrola prúdového chrániča na strane 69*

Nastavenie uhla vŕtacieho stĺpika

1. Uvoľnite zaisťovacie skrutky, ktoré zaisťujú vŕtací stĺpik, a nastavte príslušný uhol vŕtania.

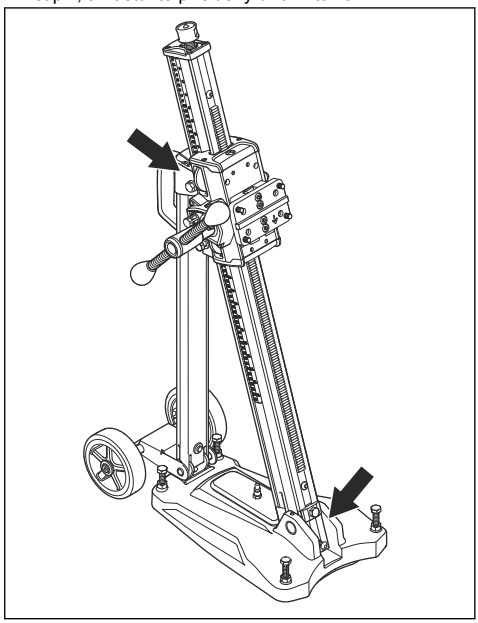

2. Na približné nastavenie použite uhlomer. Ak sa vyžaduje väčšia presnosť, použite na zmeranie uhla alternatívne metódy.
3. Utiahnite zaisťovacie skrutky vŕtacieho stĺpika. Použite vodiacu páku. Vŕtací stĺpik možno nakláňať v rozsahu 0 – 60°.

Pripojenie prívodu vody

1. Pripojte vodnú prípojku k prívodu vody (A).

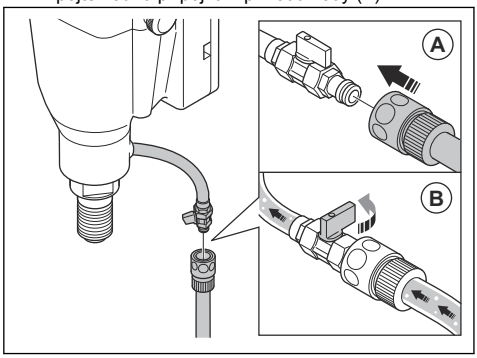

2. Otvorte vodný systém (B). Informácie o maximálnom tlaku vody nájdete v časti *Technické údaje – motor vŕtačky na strane 77*.

Zapnutie produktu

VAROVANIE: Nevyvíjajte väčšiu silu, ako je nevyhnutné. To iba spomaľuje prevádzku a spôsobuje preťaženie motora.

VAROVANIE: V oblastiach s výstužou používajte obzvlášť malý tlak. Vysoký tlak na výstuže uvoľní prúdový chránič.

1. Spustite vodný systém.
2. Plne zatlačte vypínač.
3. Predtým, ako sa vrták dostane do kontaktu s obrobkom, nechajte otáčky motora zvýšiť na maximálnu rýchlosť.
4. Pritlačte vrták na obrobok pomocou vodiacej páky.
5. Na začiatku používajte veľmi malý tlak, aby sa vrták udržal v správnej polohe. Potom pokračujte s obvyklým tlakom.
6. Ak sa uvoľní prúdový chránič, pred jeho resetovaním odstráňte vrták z obrobku.

Vypnutie výrobku

VÝSTRAHA: Vrták pokračuje v otáčaní určitý čas po zastavení motora. Nezastavujte vrták rukami. Môže dôjsť k úrazu.

1. Stlačením spínača zapnutia/vypnutia zastavte produkt.
2. Počkajte, kým sa vrták úplne nezastaví.

Zníženie teploty motora

- Ak chcete znížiť teplotu motora, používajte výrobok bez zaťaženia po dobu 2 minút.

Údržba

Úvod

VÝSTRAHA: Pred údržbou výrobku si prečítajte kapitolu o bezpečnosti a uistite sa, že rozumiete informáciám, ktoré sú v nej uvedené.

VÝSTRAHA: Pred vykonávaním údržby odpojte napájaciu šnúru, aby ste zabránili poraneniu.

Denná údržba motora vŕtačky

- Skontrolujte, či sú matice a skrutky dotiahnuté.
- Uistite sa, že spínač zapnutia/vypnutia funguje správne.
- Vyčistite vonkajší povrch motora vŕtačky.
- Skontrolujte, či sú otvory studeného vzduchu čisté.
- Skontrolujte, či sú napájací kábel a predlžovací kábel v dobrom stave a nie sú poškodené.

Denná údržba stojana na vŕtačku

- Skontrolujte, či sú matice a skrutky dotiahnuté.
- Vyčistite vonkajší povrch stojana na vŕtačku.
- Skontrolujte, či sa vodiaca páka pohybuje bez odporu.
- Skontrolujte, či sa prevodové kolesá pohybujú ľahko a nevydávajú zvuk.
- Skontrolujte či vŕtací stĺpik nie je opotrebovaný alebo poškodený.
- Presvedčte sa, či sa bežec motora vŕtačky pohybuje ľahko a nemá žiadnu vôľu voči vŕtaciemu stĺpiku.

Čistenie motora vŕtačky

VÝSTRAHA: Motor vŕtačky nečistite vodou. Voda môže spôsobiť skrat alebo poškodenie motora vŕtačky.

- Vyčistite vrták a motor vŕtačky stlačeným vzduchom.
- Uistite sa, že na otvoroch studeného vzduchu nie sú žiadne nečistoty ani prekážky.

Výmena vrtáka

VÝSTRAHA: Pred výmenou vrtáka vytiahnite zástrčku zo sieťovej zásuvky.

1. Mali by ste mať pripravený nový vrták, 2 kľúče a mazivo odolné voči vode.
2. Na vybratie vrtáka použite kľúče.

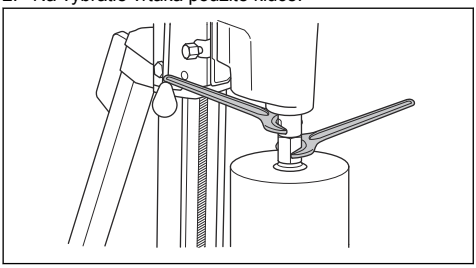

3. Naneste mazivo odolné voči vode na závit nového vrtáka.
4. Na pripojenie vrtáka použite kľúče.

Spojka

Po znížení prenášaného uťahovacieho momentu je nutné nastaviť spojku. Nastavenie spojky zverte schválenému servisnému stredisku.

Výmena uhlíkových kefiek

Ak motor vŕtačky používate denne, uhlíkové kefy vyberajte a kontrolujte raz za týždeň. Ak motor vŕtačky nepoužívate často, interval môže byť dlhší. Oblasť opotrebovania musí byť na oboch uhlíkových kefách rovnaká a kefy nesmú byť poškodené.

VAROVANIE: Obe uhlíkové kefy musíte vymeniť súčasne.

1. Zložte kryt uhlíkových kefiek pomocou plochého širokého skrutkovača.

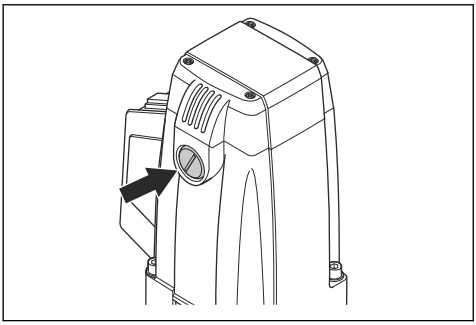

2. Opatrne vyberte uhlíkové kefky. Ak na uhlíkových kefách zostáva menej ako 6 mm, kefy vymeňte.
3. Namontujte nové uhlíkové kefky.
4. Nasaďte kryt uhlíkových kief.
5. Motor vŕtačky prevádzkujte pri voľnobežných otáčkach po dobu 10 minút, aby ste vykonali zábeh nových uhlíkových kief.

Čistenie a mazanie stojana na vŕtačku

VAROVANIE: Ak stojan na vŕtačku nebudete čistiť, môže sa poškodiť.

1. Vyberte motor vŕtačky.
2. Stojan na vŕtačku vyčistite vysokotlakovým čističom a potom zvyšnú vodu utrite suchou handričkou.
3. Premažte pohyblivé časti stojana na vŕtačku. Naneste mazivo na kontaktné povrchy, aby ste zabránili korózii.

Nastavenie bežca motora vŕtačky

V prípade, že medzi vŕtacím stĺpikom a bežcom motora vŕtačky je vôľa, bežec motora vŕtačky sa musí nastaviť.

1. Odstráňte plastové kryty z hornej a dolnej časti bežca motora vŕtačky.

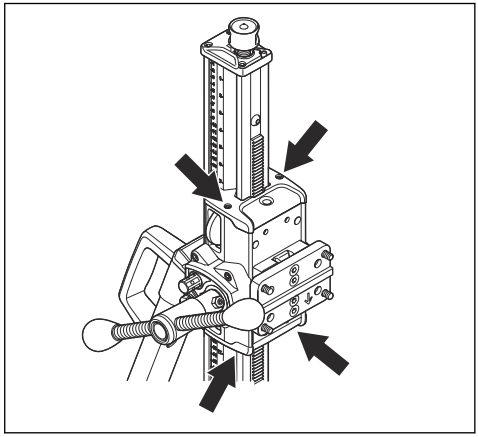

2. Uvoľnite nastavovacie skrutky, ktorými sú upevnené hriadele valčekov.

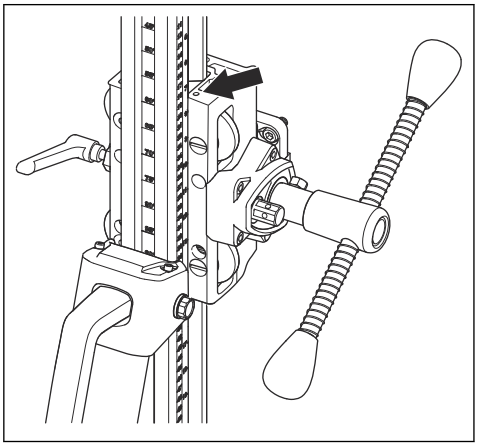

3. Začnite s horným hriadeľom valčeka. Použite plochý skrutkovač a otočením v smere hodinových ručičiek posuňte hriadeľ valčeka bližšie k vŕtaciemu stĺpiku.
4. Utiahnite nastavovaciu skrutku a uzamknite hriadeľ valčeka.
5. Nastavte dolný hriadeľ valčeka. Otáčaním skrutky proti smeru hodinových ručičiek posuňte hriadeľ valčeka bližšie k vŕtaciemu stĺpiku.

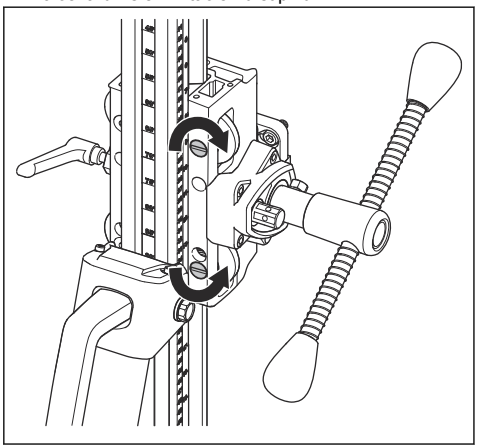

6. Utiahnite nastavovaciu skrutku a uzamknite hriadeľ valčeka.
7. Použite vodiacu páku a overte, či sa bežec motora vŕtačky plynule pohybuje na vŕtacom stĺpiku. Ak sa nepohybuje plynule, opäť nastavte hriadele valčeka.

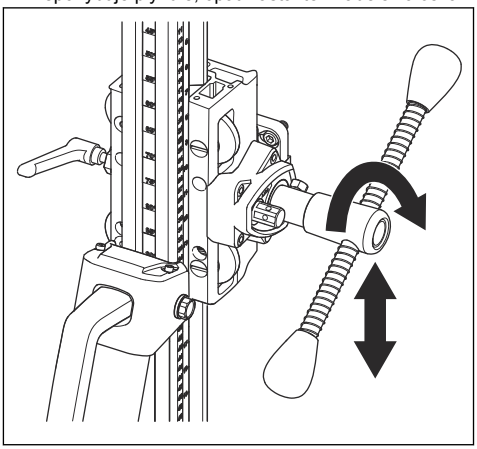

8. Namontujte plastové kryty na hornú a dolnú časť bežca motora vŕtačky.

Riešenie problémov

Plán riešenia problémov

Ak nedokážete nájsť riešenie vašich problémov v tomto návode na obsluhu, obráťte sa na servisného zástupcu spoločnosti Husqvarna.

Problém	Príčina	Riešenie
Prevádzka je neobvykle pomalá.	Vrták je opotrebovaný.	Vymeňte vrták.
	Vrták je zanesený nečistotami.	Vyčistite vrták drôtenou kefou a zvýšte tlak vody.
	Diamantový vrták je zaoblený.	Použite vrták s mäkším spojivom. Zvýšte tlak na vodiacu páku.
	Jadrová vŕtačka presekla výstuž.	Skontrolujte, či sa v odpadovej vode nenachádza kovový prach. Opatrne posuňte vodiacu páku, aby ste neuvoľnili prúdový chránič.
Vrták je zablokovaný.	Medzi jadro a vrták sa dostal kameň alebo oceľová tyč.	Vypnite výrobok. Otáčajte vrtákom v smere hodinových ručičiek pomocou kľúča, aby ste ho uvoľnili, zatiaľ čo vytiahnete vodiacu páku. Ak budete otáčať proti smeru hodinových ručičiek, vrták sa môže uvoľniť z trubice.
	Spodná doska sa počas prevádzky pohybuje.	Vypnite výrobok. Umiestnite spodnú dosku do správnej polohy a bezpečne ju utiahnite.
	Svorka je príliš na voľno.	Vypnite výrobok. Správne upravte voľnosť svorky.
	Vonkajší priemer vrtáka a vonkajší priemer trubice sú rovnaké.	Vypnite výrobok. Vymeňte vrták.
Trubica je uzemnená.	Svorka je príliš na voľno.	Vypnite výrobok. Správne upravte voľnosť svorky.
	Vrták, trubica alebo spodná doska sú povolené.	Vypnite výrobok. Bezpečne ich utiahnite.
	Vrták je poškodený.	Vypnite výrobok. Vymeňte vrták.
	Nečistoty sa neuvoľňujú správne.	Vypnite výrobok. Zvýšte tlak a objem vody.
Výrobok sa zastaví.	Z dôvodu preťaženia sa aktivovala tepelná poistka.	Zresetujte tepelnú poistku. Pri obsluhe výrobku nepoužívajte silu.

Preprava a uskladnenie

Preprava a uskladnenie

- Výrobok skladujte v uzamknutom priestore mimo dosahu detí a neoprávnených osôb.
- Výrobok skladujte na suchom mieste, ktoré je chránené pred mrazom.
- Pred prepravou alebo uskladnením výrobku vyberte vrták. Zabránite tým poškodeniu výrobku a vrtákov.
- Počas prepravy výrobok bezpečne upevnite, aby ste zabránili poškodeniu a nehodám.

Technické údaje – motor vŕtačky

	DMS 240
Motor	
Elektrický motor	Jednofázový
Menovité napätie, V	230/100-120
Menovitý výkon, W	2 400
Menovitý prúd, A	
230 V	10
100-120 V	20
Hmotnosť	
kg/libry	5,9/13
Rýchlosť vretena, voľnobeh, ot./min	
Poloha 1	390
Poloha 2	890
Vrták	
Maximálny priemer vŕtania, mm/palce	250/10
Závit vretena, vnútorný	G ½" vonkajší 5/8" 11 UNC
Závit vretena, vonkajší	1 1/4"7 UNC
Maximálny tlak vody, bar	8
Vodná prípojka	G 1/4"
Emisie hluku	
Nameraná úroveň hlučnosti dB(A)	106
Zaručená úroveň hlučnosti L_{WA} dB(A)	107
Úrovne hlučnosti	
Hladina akustického tlaku pri uchu obsluhy, dB(A)	90
Úrovne vibrácií	
Rukoväť, m/s^2	<2

Technické údaje – stojan na vŕtačku

Výška, mm/palce	1052/41,4
Šírka, mm/palce	266/10,5

Hĺbka, mm/palce	545/21,5
Hmotnosť, kg/lbs	14,5/32
Dĺžka posunu, mm/palce	686/27
Uhol vŕtacieho stĺpika	0 – 60º

Servis

Autorizované servisné stredisko

Ak chcete nájsť najbližšie autorizované servisné stredisko spoločnosti Husqvarna, prejdite na webovú lokalitu .

Vyhlásenie o zhode

Vyhlásenie o zhode EÚ

My, spoločnosť **Husqvarna AB**, SE-561 82 Huskvarna, Švédsko, tel.: +46-36-146500, vyhlasujeme s plnou zodpovednosťou, že výrobok:

Popis	**Vŕtačka**
Značka	Husqvarna
Typ/model	DMS 240
Identifikácia	Výrobné čísla od roku 2022 a novšie

plne spĺňa nasledujúce smernice a nariadenia EÚ:

Smernice/Nariadenia	**Popis**
2006/42/EC	„o strojových zariadeniach“
2014/30/EU	„o elektromagnetickej kompatibilite“
2011/65EU	„o obmedzení používania určitých nebezpečných látok“

a že sa pri ňom uplatňujú nasledujúce harmonizované normy a/alebo technické špecifikácie:

EN ISO 12100:2010

EN 62841-3-6:2014

EN 55014-1:2006+A1:2009+A2:2011

EN 55014-2:1997+A1:2001+A2:2008

EN 61000-3-2:2014

EN 61000-3-3:2013

EN IEC 63000:2018

Partille, 2022-12-02

Fredrik Sandinge

Globálny riaditeľ výskumu a vývoja

Betónové povrchy a podlahy

Husqvarna AB, divízia stavebníctva (Construction Division)

VSEBINA

Uvod..... 80
Varnost..... 83
Montaža..... 89
Namestitev..... 89
Delovanje..... 90
Vzdrževanje..... 92
Odpravljanje težav..... 94
Prevoz in skladiščenje..... 94
Tehnični podatki..... 95
Servis..... 96
Izjava o skladnosti..... 97

Uvod

Opis izdelka

Izdelek je električni vrtalni motor za beton, opeko in različne kamnite materiale. Uporablja se s stojalom vrtalnika.

Vrtalni motor in stojalo vrtalnika

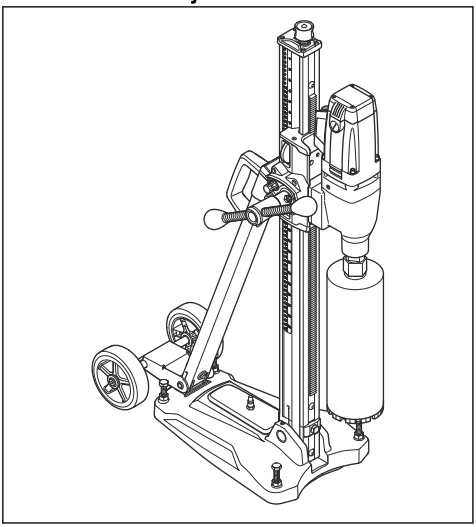

Stojalo vrtalnika

- Stojalo vrtalnika se uporablja pri vrtanju lukenj v stene in tla.
- Stojalo vrtalnika ima montažno ploščo, ki poenostavi namestitev vrtalnega motorja.
- Spodnja plošča je iz aluminija.
- Komplet koles je mogoče odstraniti.
- Vrtalni stebriček je mogoče nagniti v območju 0–60°.
- Prenosnik moči za ohišje podajalnega mehanizma je nastavljiv. Višji položaj zagotavlja razmerje 2,5 : 1, nižji pa 1 : 1.
- Podajalni mehanizem se uporablja za prilagajanje vijakov za nastavitev nivoja spodnje plošče in nastavitev ustreznega kota vrtalnega stebrička.

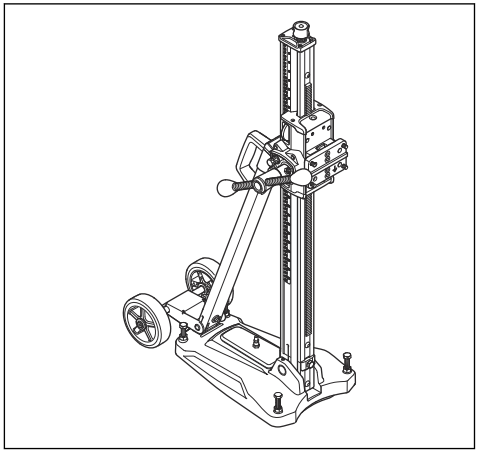

Vrtalni motor

- Izdelek ima 2 prestavi.
- Izdelek ima dvojno izolacijo.
- Izdelek ima zaščito pred preobremenitvijo, ki prekine napajanje, če je vrtalna krona blokirana.
- Vodni sistem zniža temperaturo izdelka.

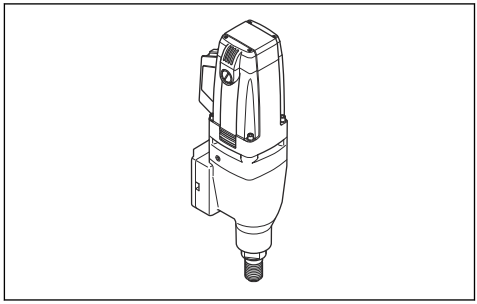

Namen uporabe

Ta izdelek se uporablja za vrtanje v beton, opeko in različne kamnite materiale. Vsaka druga uporaba je neustrezna.

Izdelek se uporablja za srednje zahtevna industrijska dela, namenjen pa je izkušenim upravljavcem. Izdelka ne uporabljajte za težka dela.

Pregled izdelka – vrtalni motor

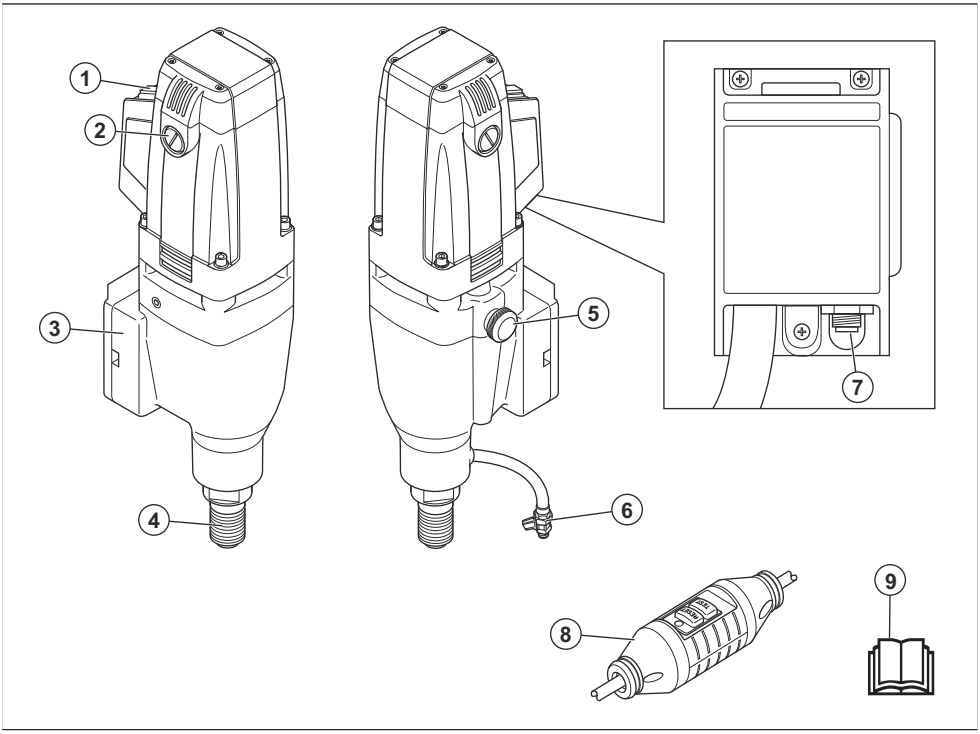

1. Vklopno stikalo
2. Pokrov oglenih ščetk
3. Mesto montaže stojala vrtalnika
4. Vrtalno vreteno
5. Izbirnik prestav
6. Vodni priključek
7. Toplotno zaščitno stikalo
8. Naprava na diferenčni tok
9. Navodila za uporabo

Pregled izdelka – stojalo vrtalnika

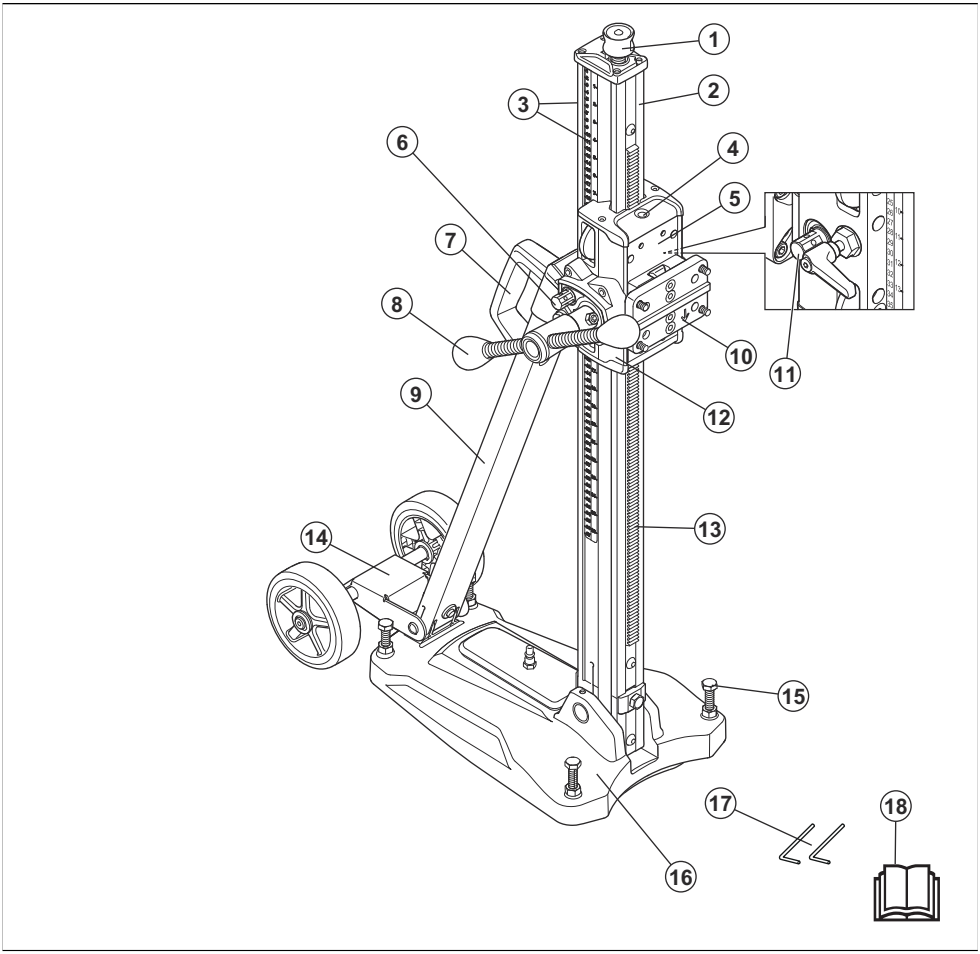

1. Dvižni vijak
2. Vrtalni stebriček
3. Merilnik za globino in kot
4. Kotno merilo
5. Voziček za vrtalni motor
6. Vijak za blokado kota vrtalnega stebrička
7. Ročica
8. Podajalni mehanizem
9. Zadnji nosilec
10. Montažna plošča
11. Blokada za voziček vrtalnega motorja
12. Menjalnik
13. Nosilec opreme
14. Komplet snemljivih koles
15. Vijaki za nastavitev nivoja
16. Spodnja plošča
17. Šestrobi ključ, 3 mm in 4 mm
18. Navodila za uporabo

Simboli na izdelku

OPOZORILO: Bodite previdni in uporabljajte izdelek pravilno. Ta izdelek lahko povzroči hude poškodbe oziroma smrt uporabnika ali drugih.

Pred uporabo tega izdelka morate pozorno prebrati navodila za uporabo ter jih razumeti.

Vedno si nadenite zaščito za sluh, oči in dihala.

Izdelek je skladen z veljavnimi direktivami ES.

Zaščitna ozemljitev.

Opomba: Ostali znaki in nalepke na izdelku se nanašajo na specifične zahteve glede certifikatov za določene trge.

Škoda izdelka

Za škodo na izdelku ne odgovarjamo, če:

- Izdelek ni pravilno popravljen.
- Izdelek je popravljen z deli, ki jih ni izdelal ali odobril proizvajalec.
- Na izdelku je nameščena dodatna oprema, ki je ni izdelal ali odobril proizvajalec.
- Izdelek ni bil popravljen v pooblaščenem servisnem centru ali pri pooblaščenem organu.

Varnost

Varnostne definicije

Opozorila, svarila in opombe opozarjajo na posebej pomembne dele priročnika.

OPOZORILO: Se uporabi, če obstaja nevarnost telesne poškodbe ali smrti uporabnika ali opazovalcev ob neupoštevanju navodil v tem priročniku.

POZOR: Se uporabi, če obstaja nevarnost poškodbe izdelka, drugih materialov ali okolice ob neupoštevanju navodil v tem priročniku.

Opomba: Se uporabi za podajanje podrobnejših informacij, potrebnih v dani situaciji.

Vedno uporabljajte zdravo pamet

OPOZORILO: Brez predhodnega dovoljenja proizvajalca ne smete nikoli spreminjati prvotne izvedbe stroja. Vedno uporabljajte originalne nadomestne dele. Neodobrene spremembe in/ali neoriginalni deli lahko povzročijo resne poškodbe ali smrt uporabnika ali drugih.

OPOZORILO: Uporaba orodij, kot so rezalniki, brusilniki, vrtalniki, za brušenje ali oblikovanje materialov, lahko povzroča veliko prahu in hlapov, ki lahko vsebujejo nevarne kemikalije. Preverite vrsto materiala, ki ga nameravate obdelati in uporabite ustrezno dihalno masko.

Ni si mogoče zamisliti vseh možnih situacij, ki ste jim lahko izpostavljeni pri uporabi vrtalnika. Pri delu s strojem bodite vedno previdni in prisebni. Izogibajte se situacijam, ki se vam zdijo prezahtevne. Če po branju teh navodil še vedno niste prepričani o delovnih postopkih, se pred nadaljevanjem posvetujte s strokovnjakom. Če imate dodatna vprašanja v zvezi z uporabo vrtalnika, se obrnite na pooblaščenega prodajalca ali na nas. Z veseljem vam bomo svetovali in pomagali, da boste svoj vrtalnik uporabljali učinkovito in varno.

V primeru dodatnih vprašanj, povezanih z uporabo stroja, se obrnite na svojega pooblaščenega prodajalca ali na nas. Z veseljem vam bomo svetovali in pomagali, da boste svoj stroj uporabljali učinkovito in varno.

Vaš pooblaščeni prodajalec Husqvarna naj redno pregleduje vrtalnik ter izvaja potrebne nastavitve in popravila.

Husqvarna ima politiko stalnega razvoja izdelkov. Husqvarna si pridržuje pravico, da spremeni zasnovo in videz izdelkov brez predčasnega obvestila in brez obveznosti, da predstavi spremembe zasnove.

Vse informacije in vsi podatki v navodilih za uporabo so bili veljavni v času pošiljanja navodil za uporabo v tisk.

Varnostna navodila za uporabo

OPOZORILO: Preberite vsa varnostna opozorila, navodila, slike in specifikacije, dobavljene s tem električnim orodjem. Neupoštevanje vseh spodaj navedenih navodil lahko povzroči električni udar, požar in/ali težko telesno poškodbo. Shranite vsa opozorila in navodila za bodočo uporabo.

OPOZORILO: Pri delu z napravami s premičnimi deli vedno obstaja nevarnost poškodb. Uporabljajte zaščitne rokavice, da preprečite telesne poškodbe.

- Uporabljajte osebno zaščitno opremo. Vedno uporabljajte zaščito za oči. Zaščitna oprema, na primer protiprašna maska, čevlji z nedrsečimi podplati, čelada ali ščitniki za sluh, uporabljena v pravih okoliščinah, zmanjšuje nevarnost telesnih poškodb.
- Ne dovolite, da bi bili med uporabo električnega orodja prisotni otroci ali opazovalci. Odvračanje pozornosti lahko povzroči izgubo nadzora.
- Preden začnete uporabljati izdelek, iz delovnega območja odstranite vse odvečne predmete in ga dobro osvetlite. Na neočiščenih in slabo osvetljenih območjih obstaja večja nevarnost nesreč.
- Električnega orodja ne uporabljajte v eksplozivnem okolju, na primer v okolju z vnetljivimi tekočinami, plini ali prahom. Električna orodja lahko povzročijo iskre, zaradi katerih se prah ali izpušni plini lahko vžgejo.
- Ob nenadnem pojavljanju oseb in živali se vaš nadzor nad izdelkom lahko zmanjša. Zato vedno ostanite zbrani in osredotočeni na delo.
- Izdelka ne uporabljajte v slabih vremenskih razmerah, kot so megla, dež, močan veter, izjemen mraz ali podobne razmere. Slabo vreme lahko ustvari nevarne delovne pogoje, npr. spolzke površine.
- Pred uporabo izdelka si oglejte delovno območje. Poiščite ovire, ki se lahko nenadoma in nevarno premaknejo. Zagotovite, da med delom ne more priti do popuščanja pritrditve in padca materiala ali poškodb.
- Vedno preglejte zadnjo stran površine, kamor bo prodrl vrtalni sveder pri vrtanju. Območje mora biti varno in opremljeno z označbo za delovišče. Preprečite poškodbe oseb ali materiala.
- Med uporabo električnega orodja bodite pozorni, pazite na svoja dejanja in ravnajte razumno. Ne uporabljajte električnega orodja, ko ste utrujeni ali pod vplivom drog, alkohola ali zdravil. Trenutek nepozornosti med uporabo obrezovalnika žive meje lahko povzroči težko osebno poškodbo.
- Izogibajte se neželenemu zagonu. Pred priklopom na vir napajanja ali akumulator, vzamete v roke ali ga prenašate se prepričajte, da je stikalo v položaju za izklop. Prenašanje električnega orodja s prstom na stikalu ali priklop električnega orodja z vklopljenim stikalom lahko povzroči nesrečo.
- Izdelek lahko povzroči izmet predmetov, ki lahko poškodujejo upravljavca. Pred vklopom izdelka odstranite ključ za nastavitev in viličasti ključ.
- Če so naprave opremljene s priključkom za odvajanje in zbiranje prahu, ga je treba priključiti in pravilno uporabljati. Zbiranje prahu lahko zmanjša nevarnosti, povezane z vdihavanjem prahu.
- Ne bodite samozadovoljni, ker ste zaradi pogoste uporabe navajeni orodja, in kljub vsemu upoštevajte varnostna načela orodja. Brezbrižna uporaba lahko v trenutku povzroči hudo telesno poškodbo.
- Vsi upravljavci, ki uporabljajo izdelek, morajo prebrati in razumeti vsebino navodil za uporabo.
- Primerno se oblecite. Ne nosite ohlapnih oblačil in nakita. Z lasmi in oblačili ne segajte v območje gibljivih delov. Ohlapne obleke, nakit ali dolgi lasje se lahko zapletejo v premične dele. .
- Če ostane betonsko jedro pri izvleku vrtalnega motorja iz tal ali stene v svedru, lahko pride do nevarnih poškodb.
- Med delovanjem motorja ostanite na varni razdalji od vrtalnega svedra.
- Pazite, da v območju izdelave odprtine niso položene nobene cevi ali električni kabli.
- Ko motor deluje, se ne oddaljujte od izdelka.
- Rok ne stegujte predaleč. Vedno ustrezno stopajte in pazite na ravnotežje. To vam omogoča boljši nadzor nad električnim orodjem ob nepričakovanih dogodkih.
- Med daljšimi premori izdelek izklopite iz vtičnice.
- Pri uporabi izdelka mora biti vedno v bližini tudi druga oseba. Če pride do nesreče, vam po potrebi lahko nudi pomoč.
- Ne uporabljajte izdelka s poškodovano varnostno opremo.
- Opravljajte varnostne preglede, vzdrževanje in servis, kot je opisano v tem priročniku. Nekatera vzdrževalna in servisna dela lahko opravijo samo v pooblaščeni servisni delavnici. Glejte *Vzdrževanje na strani 92*
- Pregled in/ali vzdrževanje je treba izvajati z ustavljenim motorjem in vtičem, odklopljenim iz električne vtičnice.
- Ne preobremenjujte električnega orodja. Uporabite električno orodje, ki ustreza namenu uporabe. Ustrezno električno orodje bo opravilo delo bolje in varneje pri hitrosti, za katero je bilo zasnovano.
- Izdelka ne uporabljajte, če ga s stikalom za VKLOP/IZKLOP ni mogoče zaustaviti in zagnati. Izdelek, ki ga ni mogoče upravljati s stikalom za VKLOP/IZKLOP, je nevaren in ga je treba popraviti.
- Ne uporabljajte izdelka, če so bile spremenjene njegove tovarniške specifikacije.
- Pred izvajanjem nastavitev, menjavo priključkov ali shranjevanjem električnega orodja izvlecite vtič iz omrežne vtičnice in/ali odstranite baterijo iz električnega orodja, če je to mogoče. Taki preventivni ukrepi pomagajo zmanjšati nevarnost neželenega zagona električnega orodja.
- Električno orodje, ki ga ne potrebujete, shranite izven dosega otrok in ne dovolite, da bi ga uporabljale osebe, ki električnega orodja ne poznajo ali ne poznajo teh navodil. Električna orodja so v rokah neukih oseb nevarna.
- Električna orodja, dodatke, rezalne ploščice ipd. uporabljajte skladno s temi navodili ter upoštevajte

delovne pogoje in delo, ki ga boste opravljali. Uporaba električnega orodja za opravila, za katera ni predvideno, je lahko nevarna.
- Ročaji in prijemalne površine naj bodo suhi, čisti in brez ostankov olja in masti. Spolzki ročaji in prijemalne površine niso dovoljeni.
- Ne preobremenite izdelka. Če preobremenite izdelek, ga lahko poškodujete.
- Orodja ohranjajte ostra in čista, da bo delo varnejše.
- Vsi deli naj bodo vedno v ustreznem stanju in vsi pritrdilni elementi ustrezno zategnjeni.

Splošna varnostna opozorila za električno orodje

OPOZORILO: **Preberite vsa varnostna opozorila, navodila, slike in specifikacije, dobavljene s tem električnim orodjem.** Neupoštevanje vseh spodaj navedenih navodil lahko povzroči električni udar, požar in/ali težko telesno poškodbo.

Shranite vsa opozorila in navodila za bodočo uporabo. Izraz "električno orodje" v opozorilih se nanaša na orodje z napajanjem prek kabla neposredno iz električnega omrežja ali baterijsko električno orodje (brez kabla).

Osebna zaščitna oprema

OPOZORILO: Pred uporabo izdelka preberite navodila v povezavi z opozorili v nadaljevanju.

- Pri uporabi izdelka vedno uporabljajte ustrezno osebno zaščitno opremo. Uporaba osebne zaščitne opreme ne odpravi vseh morebitnih nevarnosti poškodb. Osebna zaščitna oprema zmanjša stopnjo resnosti poškodb v primeru nesreče. Prodajalec naj vam pomaga izbrati ustrezno opremo.
- Pri uporabi izdelka uporabljajte odobreno zaščito oči.
- Uporabljajte trpežno in nedrsečo obutev s ojačano konico.
- Uporabljajte oblačila, ki se tesno prilegajo, vendar vas ne ovirajo pri gibanju.
- Redno pregledujte stanje osebne zaščitne opreme.
- Nosite odobrene trpežne zaščitne rokavice.
- Nosite gumijaste zaščitne rokavice, da preprečite draženje kože zaradi mokrega betona.
- Uporabljajte odobreno zaščitno čelado.
- Pri uporabi izdelka vedno uporabljajte odobreno zaščito za sluh. Dolgotrajen hrup lahko povzroči izgubo sluha.
- Izdelek povzroča prah in izpušne pline, ki so zdravju škodljivi. Uporabljajte odobreno zaščito dihal.
- Zagotovite, da je v bližini komplet prve pomoči.
- Pri uporabi izdelka lahko pride do nastanka isker. V bližini mora biti gasilni aparat.
- Ne uporabljajte ohlapnih oblačil, nakita ali drugih predmetov, ki se lahko ujamejo med premikajoče se dele. Lase si varno spnite nad rameni.

Varnost delovnega področja

- **Poskrbite za čistočo in dobro osvetlitev delovnega področja.** V prenatrpanih ali mračnih prostorih lahko hitro pride do nesreče.
- **Električnega orodja ne uporabljajte v eksplozivnem ozračju, ki ga povzroča prisotnost vnetljivih tekočin, plinov ali prahu.** Električna orodja sprožajo iskre, ki lahko vžgejo prah ali hlape.
- **Ne dovolite, da bi bili med uporabo električnega orodja prisotni otroci ali opazovalci.** Odvračanje pozornosti lahko povzroči izgubo nadzora.

Električna varnost

OPOZORILO: Uporaba elektronske opreme je vedno povezana s tveganjem električnega udara. Izdelka ne uporabljajte v slabih vremenskih pogojih. Preprečite stik s strelovodi in kovinskimi predmeti. Vedno upoštevajte navodila za uporabo, da preprečite škodo.

OPOZORILO: Izdelka nikoli ne čistite z vodo. Voda lahko vdre v električno napeljavo ali motor in poškoduje izdelek ali povzroči kratek stik.

- Vtiči električnega orodja se morajo ujemati z vtičnico. Vtiča na noben način ne spreminjajte. Z ozemljenim električnim orodjem ne uporabljajte adapterjev za vtikač. Nepredelani vtiči in ustrezne vtičnice poskrbijo za zmanjšano nevarnost električnega udara.
- Izogibajte se telesnega stika z ozemljenimi površinami, kot so cevi, radiatorji, štedilniki in hladilniki. Če je vaše telo ozemljeno, se nevarnost električnega udara poveča.
- Če se ne morete izogniti upravljanju stroja v vlažnem okolju, uporabite zaščitno napravo na diferenčni tok (RCD). Uporaba naprave RCD zmanjšuje nevarnost električnega udara.
- Izdelek samo priključite na ozemljeno omrežno vtičnico.
- Preverite, ali sta napajalna napetost in varovalka ustrezni vrednosti, navedeni na tipski ploščici stroja.
- Kabel in kabelski podaljšek ne smeta biti poškodovana in morata biti brezhibna.
- Če uporabljate električno orodje zunaj, uporabljajte kabelski podaljšek, ki je primeren za zunanjo uporabo. Za zmanjšanje nevarnosti električnega udara uporabljajte kabel, primeren za zunanjo uporabo.
- Izdelka ne uporabljajte, če je kabel poškodovan, temveč ga odnesite v popravilo v pooblaščen servisni center. Poškodovan kabel lahko povzroči

nevarne poškodbe in v najslabšem primeru lahko povzroči smrt.

- Pred uporabo mora biti kabelski podaljšek razvit, da se ne pregreje.
- Ne ravnajte grobo s kablom. Nikoli ne uporabljajte kabla za prenašanje, vlečenje ali izklapljanje električnega orodja iz vtičnice. Kabel ne sme priti v stik z vročino toplote, oljem, ostrimi robovi ali premikajočimi deli. Poškodovani ali zavozlani kabli povečujejo nevarnost električnega udara.
- Električnega orodja ne izpostavljajte dežju ali vlagi. Če v električno orodje prodre voda, se poveča nevarnost električnega udara.
- Ko začnete uporabljati izdelek, mora biti kabel nameščen za vami in za izdelkom. Tako ne boste poškodovali kabla.

Električna varnost

- **Vtiči električnega orodja se morajo ujemati z vtičnico. Vtiča na noben način ne spreminjajte. Z ozemljenim električnim orodjem ne uporabljajte adapterjev za vtikač.** Nepredelani vtiči in ustrezne vtičnice poskrbijo za zmanjšano nevarnost električnega udara.
- **Izogibajte se telesnega stika z ozemljenimi površinami, kot so cevi, radiatorji, štedilniki in hladilniki.** Če je vaše telo ozemljeno, se nevarnost električnega udara poveča.
- **Električnega orodja ne izpostavljajte dežju ali vlagi.** Če v električno orodje prodre voda, se poveča nevarnost električnega udara.
- **Ne ravnajte grobo s kablom. Nikoli ne uporabljajte kabla za prenašanje, vlečenje ali izklapljanje električnega orodja iz vtičnice. Kabel ne sme priti v stik z vročino toplote, oljem, ostrimi robovi ali premikajočimi deli.** Poškodovani ali zavozlani kabli povečujejo nevarnost električnega udara.
- **Če uporabljate električno orodje zunaj, uporabljajte kabelski podaljšek, ki je primeren za zunanjo uporabo.** Za zmanjšanje nevarnosti električnega udara uporabljajte kabel, primeren za zunanjo uporabo.
- **Če se ne morete izogniti upravljanju stroja v vlažnem okolju, uporabite zaščitno napravo na diferenčni tok (RCD).** Uporaba naprave RCD zmanjšuje nevarnost električnega udara.

Osebna zaščita

- **Med uporabo električnega orodja bodite pozorni, pazite na svoja dejanja in ravnajte razumno. Ne uporabljajte električnega orodja, ko ste utrujeni ali pod vplivom drog, alkohola ali zdravil.** Trenutek nepozornosti med uporabo obrezovalnika žive meje lahko povzroči težko osebno poškodbo.
- **Uporabljajte osebno zaščitno opremo. Vedno uporabljajte zaščito za oči.** Zaščitna oprema, na primer prašna maska, čevlji z nedrsečimi podplati, čelada ali zaščita za sluh, uporabljena v pravih okoliščinah, zmanjšuje nevarnost osebnih poškodb.
- **Izogibajte se neželenemu zagonu. Preden izdelek priklopite na vir napajanja ali akumulator oziroma ga vzamete v roke ali prenašate, se prepričajte, da je stikalo v položaju za izklop.** Če prenašate električno orodje s prstom na stikalu ali ga priključite v električno omrežje z vklopljenim stikalom, lahko hitro pride do nesreče.
- **Pred vklopom električnega orodja odstranite ključ za nastavitev ali izvijač.** Če ostane ključ ali izvijač na vrtečem delu električnega orodja, lahko pride do telesnih poškodb.
- **Rok ne stegujte predaleč. Vedno zanesljivo stopajte in pazite na ravnotežje.** To vam omogoča boljši nadzor nad električnim orodjem ob nepričakovanih dogodkih.
- **Primerno se oblecite. Ne nosite ohlapnih oblačil in nakita. Z lasmi in oblačili ne segajte v območje gibljivih delov.** Ohlapne obleke, nakit ali dolgi lasje se lahko zapletejo v premične dele.
- **Če so naprave opremljene s priključkom za odvajanje in zbiranje prahu, mora biti ta zaseden in pravilno uporabljen.** Zbiranje prahu lahko zmanjša nevarnost zaradi vdihavanja tega.
- **Ne bodite samozadovoljni, ker ste zaradi pogoste uporabe navajeni orodja, in kljub vsemu upoštevajte varnostna načela orodja.** Brezbrižna uporaba lahko v trenutku povzroči hudo telesno poškodbo.

Uporaba in nega električnega orodja

- **Ne preobremenjujte električnega orodja. Za svoj namen uporabite pravo električno orodje.** Ustrezno električno orodje bo opravilo delo bolje in varneje na način, za katerega je bilo zasnovano.
- **Električnega orodja ne uporabljajte, če stikalo za vklop / izklop ne deluje.** Orodje, ki ga ni mogoče upravljati s stikalom, je nevarno in ga je potrebno popraviti.
- **Pred izvajanjem nastavitev, menjavo priključkov ali shranjevanjem električnega orodja izvlecite vtič iz omrežne vtičnice ali baterijo iz orodja.** Taki preventivni ukrepi pomagajo zmanjšati nevarnost neželenega zagona električnega orodja.
- **• Električno orodje in dodatno opremo, ki ju ne potrebujete več, shranite izven dosega otrok in ne dovolite, da bi ga uporabljale osebe, ki električnega orodja ne poznajo ali ne poznajo teh navodil.** Električna orodja so v rokah neukih oseb nevarna.
- **Vzdržujte električna orodja in dodatno opremo. Preverite poravnavo ali zatikanje pomičnih delov. Preverite, da noben del ni poškodovan in vsa druga stanja, ki bi lahko vplivala na delovanje električnega orodja. Če je električno orodje poškodovano, ga pred uporabo odnesite v popravilo.** Veliko nesreč povzročijo slabo vzdrževana električna orodja.
- **Rezila naj bodo vedno ostra in čista.** Pravilno vzdrževana rezila z ostrimi rezalnimi robovi se manj zatikajo in jih je lažje kontrolirati.
- **Električna orodja, dodatke, rezalne ploščice ipd. uporabljajte skladno s temi navodili ter upoštevajte delovne pogoje in delo, ki ga boste opravljali.**

Uporaba električnega orodja za opravila, za katera ta naprava ni namenjena, je lahko nevarna.

- **Ročaji in prijemalne površine naj bodo suhi, čisti in brez ostankov olja in masti.** Če so ročaji in prijemalne površine spolzki, ne omogočajo varne uporabe in upravljanja z orodjem v nepričakovanih razmerah.

Servis

- **Popravila električnega orodja sme izvajati usposobljen serviser in pri tem uporabljati originalne nadomestne dele.** To bo ohranjalo varno delovanje električnega orodja.
- **Ne servisirajte poškodovanih baterijskih enot.** Baterijske pakete lahko servisirajo samo proizvajalec in pooblaščeni servisni ponudniki.

Varnostna opozorila diamantnega vrtalnika

- **Pri vrtanju, ki zahteva uporabo vode, vodo speljite stran od delovnega območja upravljavca ali uporabite napravo za zbiranje tekočine.** Takšni varnostni ukrepi ohranjajo delovno območje upravljavca suho in zmanjšujejo nevarnost električnega udara.
- **Pri delih, pri katerih lahko pribor za rezanje pride v stik s skrito kabelsko napeljavo ali lastnim kablom, orodje držite za izolirana držala.** Če pribor za rezanje pride v stik z žico pod napetostjo, lahko pride do naelektritve izpostavljenih kovinskih delov orodja, kar lahko povzroči električni udar.
- **Pri diamantnem vrtanju nosite zaščito za sluh.** Izpostavljenost hrupu lahko povzroči izgubo sluha.
- **Če se krona zatakne, prenehajte izdelek pritiskati navzdol in ga izklopite.** Ugotovite vzrok za zatikanje krone in težavo ustrezno odpravite.
- **Pri ponovnem zagonu diamantnega vrtalnika v obdelovancu se pred zagonom prepričajte, da se krona prosto vrti.** Če je krona blokirana, se morda ne bo zagnal, lahko pride do preobremenitve orodja ali do sprostitve diamantnega vrtalnika iz obdelovanca.
- **Pri pritrjevanju stojala vrtalnika s sidri in pritrdili na obdelovanca se prepričajte, da lahko uporabljeno sidranje med uporabo drži in zadržuje stroj.** Če je obdelovanec šibek ali porozen, se lahko sidro izvleče, kar lahko povzroči, da se stojalo vrtalnika sprosti z obdelovanca.
- **Pri vrtanju v steno ali strop poskrbite za zaščito oseb in delovnega območja na drugi strani.** Krona lahko sega skozi odprtino, jedro pa lahko pade na drugo stran.
- **Pri vrtanju nad glavo vedno uporabljajte napravo za zbiranje tekočine, ki je navedena v navodilih. Pazite, da v orodje ne pride voda.** Če v električno orodje prodre voda, se poveča nevarnost električnega udara.

Varnostne naprave na izdelku

OPOZORILO: Pred uporabo izdelka preberite navodila v povezavi z opozorili v nadaljevanju.

- Ne uporabljajte izdelka z varnostnimi napravami, ki so poškodovane ali ne delujejo pravilno.
- Redno preverjajte varnostne naprave. Če so varnostne naprave poškodovane ali ne delujejo pravilno , se obrnite na servisnega zastopnika Husqvarna.
- Ne spreminjajte varnostnih naprav.

Preverjanje stikala za VKLOP/IZKLOP

1. Motor se mora zagnati, ko stikalo za VKLOP/IZKLOP prestavite v položaj za VKLOP.

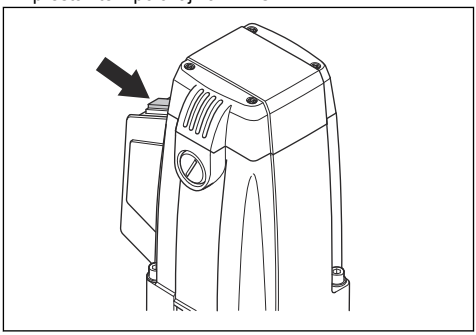

2. Motor se mora takoj zaustaviti, ko stikalo prestavite v položaj za IZKLOP.

Naprava na diferenčni tok

Opomba: Ni primerno za uporabo v Združenem kraljestvu in na Irskem (110 V).

Zemljostični odklopniki se uporabljajo za zaščito, če pride do napake v električni napeljavi.

LED-indikator prikazuje, da je zemljostični odklopnik aktiviran in da je izdelek mogoče zagnati. Če LED-indikator ne sveti, pritisnite gumb RESET (Ponastavitev).

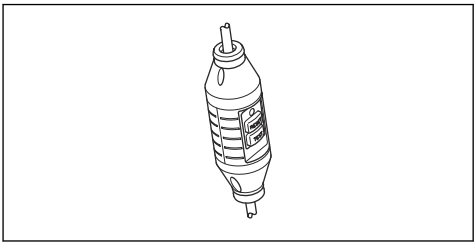

Pregled naprave na diferenčni tok

1. Izdelek priključite v električno vtičnico. Pritisnite in pridržite gumb RESET (Ponastavitev), dokler ne zasveti rdeči LED-indikator.

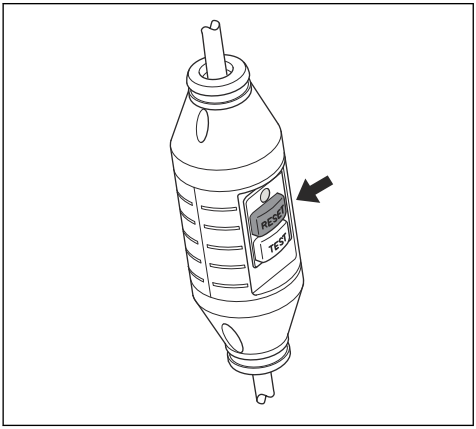

2. Zaženite izdelek.
3. Pritisnite gumb TEST.

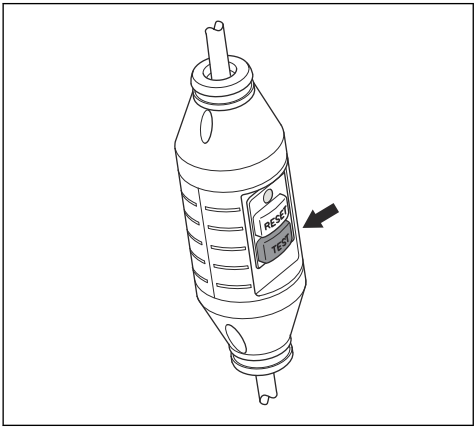

4. Zemljostični odklopnik bi se moral sprožiti, izdelek pa takoj zaustaviti. Če se izdelek ne zaustavi, se za pomoč obrnite na prodajalca.
5. Pritisnite gumb RESET (Ponastavitev), da izdelek ponastavite.

Toplotno zaščitno stikalo

Opomba: Ni primerno za uporabo v Združenem kraljestvu in na Irskem (110 V).

Toplotno zaščitno stikalo zaustavi delovanje izdelka, če se ta zaradi preobremenitve preveč segreje. Če se aktivira toplotno zaščitno stikalo, ga pritisnite, da ga ponastavite, nato pa počakajte, da se izdelek ohladi, preden nadaljujete z uporabo. Pri uporabi izdelka ne uporabljajte prekomerne sile.

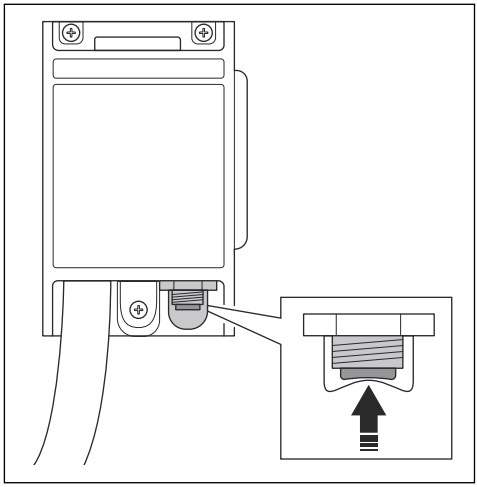

Varnostna navodila za diamantna orodja

- Pri vrtanju, ki zahteva uporabo vode, vodo speljite stran od delovnega območja upravljavca ali uporabite napravo za zbiranje tekočine. Takšni varnostni ukrepi ohranjajo delovno območje upravljavca suho in zmanjšujejo nevarnost električnega udara.
- Pri delih, pri katerih lahko pribor za rezanje pride v stik s skrito kabelsko napeljavo ali lastnim kablom, orodje držite za izolirana držala. Če pribor za rezanje pride v stik z žico pod napetostjo, lahko pride do naelektritve izpostavljenih kovinskih delov orodja, kar lahko povzroči električni udar.
- Pri diamantnem vrtanju nosite zaščito za sluh. Izpostavljenost hrupu lahko povzroči izgubo sluha.
- Če se krona zatakne, prenehajte izdelek pritiskati navzdol in ga izklopite. Ugotovite vzrok za zatikanje krone in težavo ustrezno odpravite.
- Pri vnovičnem zagonu diamantnega vrtalnika v obdelovancu pred zagonom preverite, ali se krona prosto vrti. Če je krona blokirana, se morda ne bo zagnal, lahko pride do preobremenitve orodja ali do sprostitve diamantnega vrtalnika iz obdelovanca.
- Pri pritrjevanju stojala vrtalnika s sidri in pritrdili na obdelovanca se prepričajte, da lahko uporabljeno sidranje med uporabo drži in zadržuje stroj. Če je obdelovanec šibek ali porozen, se lahko sidro izvleče, kar lahko povzroči, da se stojalo vrtalnika sprosti z obdelovanca.
- Pri vrtanju v steno ali strop poskrbite za zaščito oseb in delovnega območja na drugi strani. Krona lahko sega skozi odprtino, jedro pa lahko pade na drugo stran.

- Tega orodja ne uporabljajte za vrtanje nad glavo z dovodom vode. Če v električno orodje prodre voda, se poveča nevarnost električnega udara.
- Pri vrtanju nad glavo vedno uporabljajte napravo za zbiranje tekočine, ki je navedena v navodilih. Pazite, da v orodje ne pride voda. Če v električno orodje prodre voda, se poveča nevarnost električnega udara.

Varnostna navodila za vzdrževanje

OPOZORILO: Pregled in/ali vzdrževanje je treba izvajati z izklopljenim motorjem in odklopljenim vtičem.

- Vzdržujte električna orodja in dodatno opremo. Preverite poravnavo ali zatikanje pomičnih delov. Preverite, da noben del ni poškodovan in vsa druga stanja, ki bi lahko vplivala na delovanje električnega orodja. Če je električno orodje poškodovano, ga pred uporabo odnesite v popravilo. Veliko nesreč povzročijo slabo vzdrževana električna orodja.
- Rezila naj bodo vedno ostra in čista. Pravilno vzdrževana rezila z ostrimi rezalnimi robovi se manj zatikajo omogočajo lažji nadzor.
- Popravila električnega orodja sme izvajati usposobljen serviser in pri tem uporabljati originalne nadomestne dele. To bo ohranjalo varno delovanje električnega orodja.

Montaža

Uvod

OPOZORILO: Preden začnete sestavljati izdelek, morate prebrati in razumeti poglavje o varnosti.

OPOZORILO: Preden se lotite sestavljanja, izključite napajalni kabel in odstranite vrtalno krono, da preprečite telesne poškodbe.

Pritrditev kompleta kolesc

1. Komplet kolesc namestite na zadnjo stran spodnje plošče.
2. Zategnite vijake.

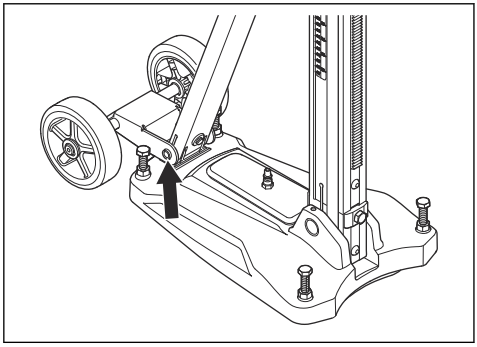

Namestitev vrtalnega motorja

1. Blokirajte voziček vrtalnega motorja.
2. Vrtalni motor pritrdite na montažno ploščo (A).
3. Montažno ploščo in vrtalni motor pritrdite na vodilo (B) na vozičku vrtalnega motorja.
4. Zategnite vijak (C), da vrtalni motor blokirate v položaju.

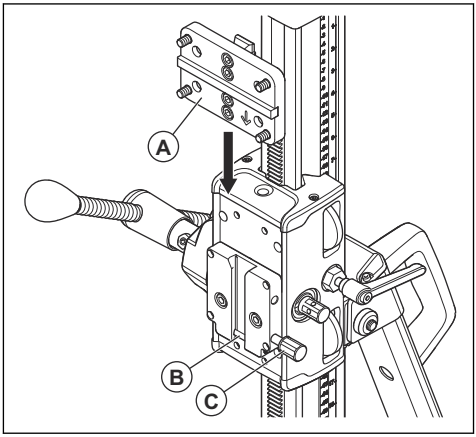

Namestitev

Montaža stojala vrtalnika med delom

Stojalo vrtalnika lahko med vrtanjem pritrdite na 2 načina:

- z razteznim vijakom,
- z drogom, ki ima navoj, podložko in varovalno matico.

Namestitev stojala vrtalnika z razteznim vijakom

1. Izvrtajte odprtino za raztezni vijak. Izmerite razdaljo dolžine 335 mm (13,2 palca) od središča izvrtane odprtine.

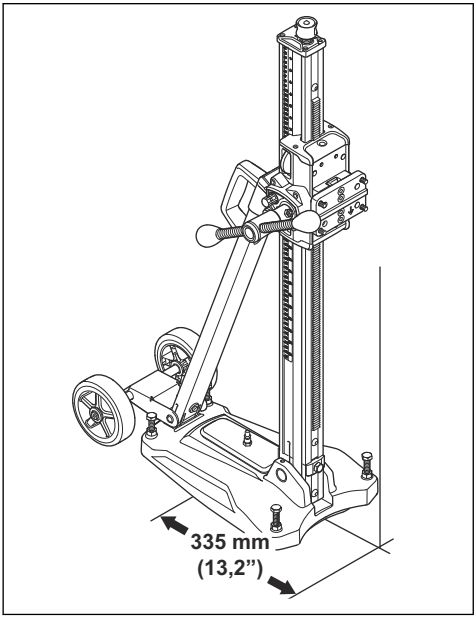

2. Z razteznim vijakom namestite spodnjo ploščo.
3. Raztezni vijak zategnite do konca.
4. Po potrebi prilagodite spodnjo ploščo. Spodnjo ploščo prilagodite podlagi z vijaki za nastavitev nivoja.

Pritrditev stojala vrtalnika z navojnim drogom

1. Preverite kakovost površine strehe ali sten, da ugotovite, ali je primerna za vrtanje.
2. Če je površina dovolj kakovostna, spodnjo ploščo pritrdite z navojnim drogom.
3. Stojalo vrtalnika montirajte s podložko in varovalno matico.

Delovanje

Pred uporabo izdelka

1. Natančno preberite navodila za uporabo in se prepričajte, da ste jih razumeli.
2. Delovno območje naj bo čisto in dobro osvetljeno, da preprečite nesreče.
3. Vsak dan preskusite zagon in zaustavitev. Glejte *Preverjanje stikala za VKLOP/IZKLOP na strani 87*
4. Izvajajte vsakodnevno vzdrževanje. Glejte *Dnevno vzdrževanje vrtalnega motorja na strani 92*.
5. Prepričajte se, da je izdelek pravilno nameščen. Vrtalna krona in stojalo vrtalnika morata biti pravilno pritrjena. Izdelek pritrdite na stojalo vrtalnika po ustreznem postopku.
6. Uporabljajte osebno zaščitno opremo. Glejte *Osebna zaščitna oprema na strani 85*.
7. Vodni sistem ne sme biti poškodovan in mora biti pritrjen na izdelek.
8. Naprava na diferenčni tok mora biti zagnana. Glejte razdelek *Naprava na diferenčni tok na strani 87* in *Pregled naprave na diferenčni tok na strani 88*

Prilagajanje kota vrtalnega stebrička

1. Odvijte vijake, ki blokirajo vrtalni stebriček, in nastavite ustrezen kot vrtanja.

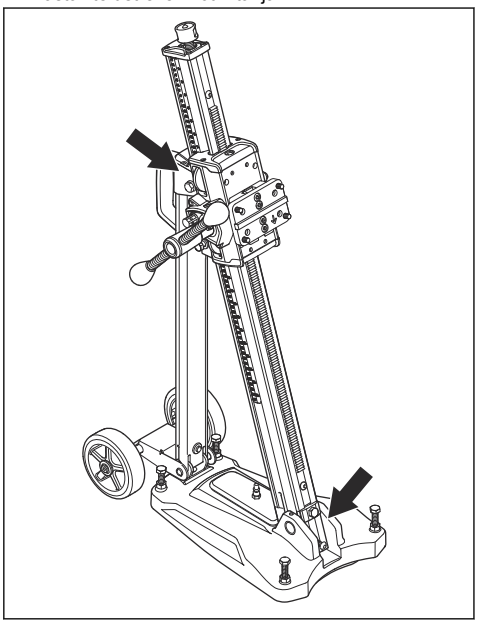

2. Za približno nastavitev glejte kotno merilo. Če potrebujete večjo natančnost, kot izmerite na drug način.
3. Zategnite varovalne vijake vrtalnega stebrička. Uporabite podajalni mehanizem. Vrtalni stebriček je mogoče nagniti v območju 0–60°.

Priklop dovoda vode

1. Priključek za vodo priključite na dovod vode (A).

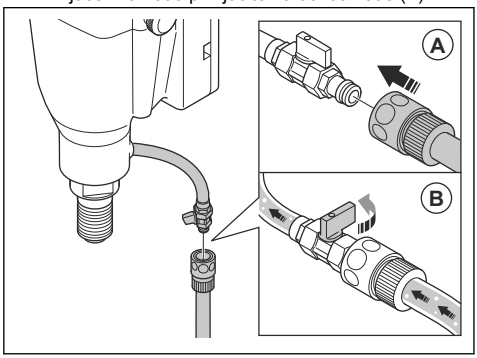

2. Odprite vodni sistem (B). Za najvišji vodni tlak glejte razdelek *Tehnični podatki – vrtalni motor na strani 95*.

Zagon izdelka

POZOR: Ne uporabljajte več sile, kot je potrebno. To samo upočasni delovanje in preobremeni motor.

POZOR: Zelo nizek tlak je treba uporabiti zlasti takrat, ko so v uporabi armaturne palice. Visok pritisk na armaturne palice sproži napravo na diferenčni tok.

1. Zaženite vodni sistem.
2. Do konca pritisnite stikalo za vklop/izklop.
3. Preden se vrtalna krona dotakne obdelovanca, pustite, da vrtilna frekvenca motorja doseže največjo vrednost.
4. Vrtalno krono s podajalnim mehanizmom potisnite na obdelovanec.
5. Na začetku uporabite zelo nizek tlak, da vrtalna krona ostane v pravilnem položaju. Nato nadaljujte kot običajno.
6. Če se naprava na diferenčni tok aktivira, pred ponastavitvijo odstranite vrtalno krono z obdelovanca.

Izklop izdelka

OPOZORILO: Vrtalna krona se vrti še nekaj časa potem, ko se je motor ustavil. Vrtalne krone ne ustavljajte z rokami. Lahko pride do poškodb.

1. Za zaustavitev izdelka pritisnite stikalo vklop/izklop.
2. Počakajte, da se vrtalna krona popolnoma zaustavi.

Znižanje temperature motorja

- Izdelek naj dve minuti deluje brez obremenitve, da znižate temperaturo motorja.

Uvod

OPOZORILO: Pred izvajanjem vzdrževalnih del na izdelku morate prebrati in razumeti poglavje o varnosti.

OPOZORILO: Pred opravljanjem vzdrževalnih del odklopite napajalni kabel, da preprečite poškodbe.

Dnevno vzdrževanje vrtalnega motorja

- Prepričajte se, da so matice in vijaki dobro priviti.
- Stikalo za vklop/izklop mora pravilno delovati.
- Očistite zunanje površine vrtalnega motorja
- Odprtine za dovod hladnega zraka morajo biti čiste.
- Napajalni kabel in kabelski podaljšek morata biti v dobrem stanju in ne smeta biti poškodovana.

Dnevno vzdrževanje stojala vrtalnika

- Prepričajte se, da so matice in vijaki dobro priviti.
- Očistite zunanjost stojala vrtalnika.
- Vzvod podajalne enote se mora premikati brez zatikanja.
- Zobniki se morajo premikati neovirano in ne smejo povzročati hrupa.
- Preglejte vrtalni stebriček glede obrabe ali poškodb.
- Motor vrtalnika se mora neovirano premikati, med njim in vrtalnim stebričkom pa ne sme biti zračnosti.

Čiščenje vrtalnega motorja

OPOZORILO: Vrtalnega motorja ne čistite z vodo. Voda lahko povzroči kratek stik ali poškoduje vrtalni motor.

- Očistite vrtalno krono in vrtalni motor s stisnjenim zrakom.
- Odprtine za dovod hladnega zraka ne smejo biti umazane ali zamašene.

Menjava vrtalne krone

OPOZORILO: Preden zamenjate vrtalno krono, izvlecite vtič iz električne vtičnice.

1. Prepričajte se, da imate novo vrtalno krono, dva ključa in vodoodporno mast.
2. S ključema odstranite vrtalno krono.

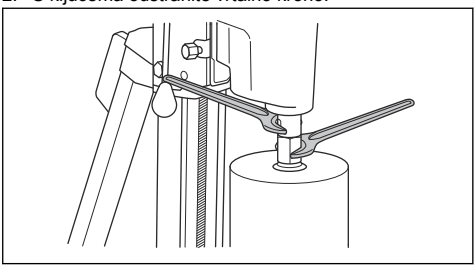

3. Na navoj nove vrtalne krone nanesite vodoodporno mast.
4. Za pritrditev vrtalne krone uporabite ključ.

Sklopka

Če se preneseni navor zmanjša, je treba prilagoditi sklopko. Sklopko naj prilagodi pooblaščeni servisni center.

Zamenjava oglenih ščetk

Če vrtalni motor uporabljate vsak dan, oglene ščetke snemite in preglejte enkrat tedensko oziroma v daljših intervalih, če vrtalnega motorja ne uporabljate pogosto. Območje obrabe mora biti enako na obeh oglenih ščetkah in ne sme biti poškodovano.

POZOR: Ogleni ščetki je treba zamenjati istočasno.

1. S širokim ploščatim izvijačem snemite pokrov oglenih ščetk.

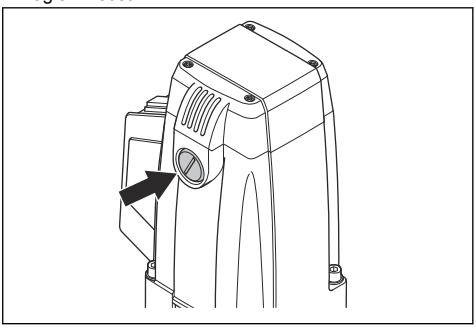

2. Previdno odstranite ogleni ščetki. Če sta ogleni ščetki tanjši od 6 mm, ju zamenjajte.
3. Namestite novi ogleni ščetki.
4. Namestite pokrov oglenih ščetk.
5. Vrtalni motor naj 10 minut deluje v prostem teku, da se novi ogleni ščetki utečeta.

Čiščenje in mazanje stojala vrtalnika

POZOR: Če ne čistite stojala vrtalnika, se lahko poškoduje.

1. Odstranite motor vrtalnika.
2. Stojalo vrtalnika očistite z visokotlačnim čistilnikom, nato pa preostalo vodo obrišite s suho krpo.
3. Namažite premične dele stojala vrtalnika. Nanesite mast na naležne površine, da preprečite korozijo.

Nastavitev vozička vrtalnega motorja

Če je med vozičkom vrtalnega motorja in vrtalnim stebričkom prostor, je treba nastaviti voziček vrtalnega motorja.

1. Odstranite plastične pokrove z zgornjega in spodnjega dela vozička vrtalnega motorja.

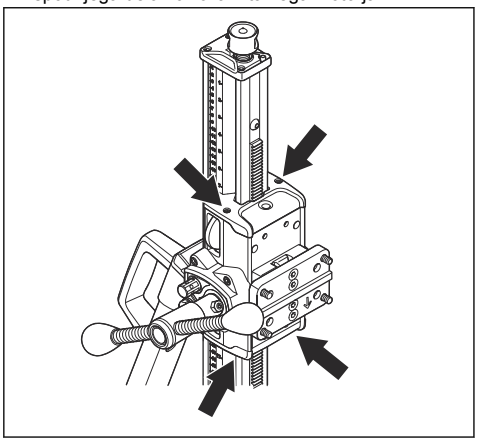

2. Odvijte nastavitvene vijake, ki držijo osi kolesc.

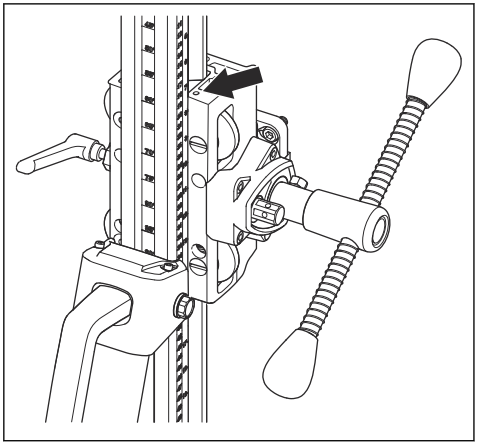

3. Začnite z zgornjo osjo kolesca. S ploščatim izvijačem vijak obračajte v desno, da os kolesca približate vrtalnemu stebričku.
4. Zategnite nastavitveni vijak in blokirajte os kolesca.
5. Nastavite spodnjo os kolesca in vijak obračajte v levo, da os kolesca približate vrtalnemu stebričku.

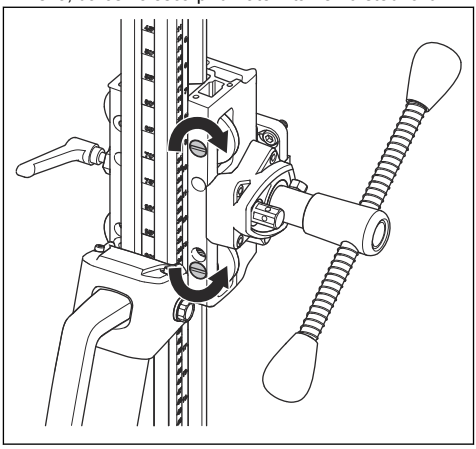

6. Zategnite nastavitveni vijak in blokirajte os kolesca.
7. S podajalnim mehanizmom preverite, ali se voziček vrtalnega motorja nemoteno premika po vrtalnem stebričku. Če se ne, znova prilagodite osi kolesc.

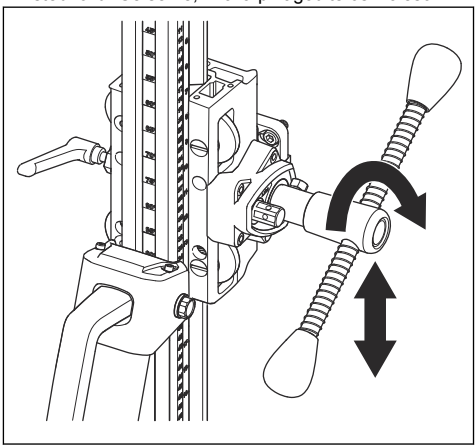

8. Namestite plastične pokrove na vrh in dno vozička vrtalnega motorja.

Odpravljanje težav

Urnik odpravljanja težav

Če rešitve težave ne najdete v teh navodilih za uporabo, se obrnite na serviserja Husqvarna.

Težava	Vzrok	Rešitev
Delovanje je neobičajno počasno.	Vrtalna krona je obrabljena.	Zamenjajte vrtalno krono.
	Vrtalna krona je zamašena.	Vrtalno krono očistite z žičnato krtačo in zvišajte vodni tlak.
	Diamantna vrtalna krona je zaobljena.	Uporabite mehkejšo vrtalno krono. Povečajte silo na podajalnem mehanizmu.
	Vrtalni motor prereže armaturno palico.	Preverite, ali odpadna voda vsebuje kovinski prah. Previdno premaknite podajalni mehanizem, da ne sprožite naprave na diferenčni tok.
Vrtalna krona je blokirana.	Med ogrodje in vrtalno krono se je ujel kamen ali jeklena palica.	Izklopite izdelek. Vrtalno krono s ključem obračajte v desno, da jo sprostite, medtem pa izvlecite podajalni mehanizem. Če vrtalno krono zavrtite v levo, se lahko sname s cevi.
	Spodnja plošča se med delovanjem premika.	Izklopite izdelek. Spodnjo ploščo pravilno namestite in jo dobro zategnite.
	Objemka je preveč ohlapna.	Izklopite izdelek. Pravilno nastavite zračnost objemke.
	Zunanji premer vrtalne krone in zunanji premer cevi sta enaka.	Izklopite izdelek. Zamenjajte vrtalno krono.
Cev je obrabljena.	Objemka je preveč ohlapna.	Izklopite izdelek. Pravilno nastavite zračnost objemke.
	Vrtalna krona, cev ali spodnja plošča so slabo pritrjeni.	Izklopite izdelek. Dobro zategnite.
	Vrtalna krona je poškodovana.	Izklopite izdelek. Zamenjajte vrtalno krono.
	Delci se ne sprostijo pravilno.	Izklopite izdelek. Povečajte tlak in količino vode.
Izdelek se zaustavi.	Toplotno zaščitno stikalo se je aktiviralo zaradi preobremenitve.	Ponastavite toplotno zaščitno stikalo. Pri uporabi izdelka ne uporabljajte prekomerne sile.

Prevoz in skladiščenje

Prevoz in skladiščenje

- Izdelek skladiščite v zaklenjenem prostoru, tako da otroci ali osebe, ki niso primerne za rokovanje z izdelkom, do izdelka ne morajo dostopati.
- Izdelek skladiščite na suhem mestu, kjer ne zmrzuje.
- Pred prevažanjem ali shranjevanjem izdelka odstranite vrtalno krono. S tem preprečite poškodbe izdelka in vrtalnih krovov.
- Med transportom izdelek zavarujte, da preprečite poškodbe in nesreče.

Tehnični podatki – vrtalni motor

	DMS 240
Motor	
Elektromotor	Enofazno
Nazivna napetost, V	230/100–120
Nazivni izhod, W	2400
Nazivni tok, A	
230 V	10
100–120 V	20
Teža	
kg/lb	5,9/13
Vrtilna frekvenca vretena, prosti tek, vrt./min	
Položaj 1	390
Položaj 2	890
Vrtalna krona	
Največji premer vrtalnika, mm/palci	250/10
Navoj vretena, notranji	G ½", zunanji 5/8" 11 UNC
Navoj vretena, zunanji	1 1/4", 7 UNC
Najvišji tlak vode, bar	8
Vodni priključek	G 1/4"
Emisije hrupa	
Raven zvočne moči, izmerjena v dB(A)	106
Raven zvočne moči, zajamčena L_{WA}dB (A)	107
Nivoji hrupa	
Nivo zvočnega tlaka pri ušesu operaterja, dB(A)	90
Ravni tresljajev	
Ročaj, m/s^2	< 2

Tehnični podatki – stojalo vrtalnika

Višina, mm/in.	1052/41,4
Širina, mm/in	266/10,5

Globina, mm/in.	545/21,5
Teža, kg (lb)	14,5/32
Dolžina hoda, mm/in.	686/27
Kot vrtalnega stebrička	0–60º

Servis

Pooblaščeni servisni center

Če želite poiskati najbližji pooblaščeni servisni center Husqvarna, obiščite spletno mesto .

Izjava EU o skladnosti

Mi, **Husqvarna AB,** SE-561 82 Huskvarna, Švedska, tel.: +46-36-146500, izjavlja na lastno odgovornost, da je izdelek:

Opis	**Vrtalni stroj**
Znamka	Husqvarna
Vrsta/model	DMS 240
Identifikacija	Serijske številke od letnika 2022 dalje

v celoti skladen z naslednjimi direktivami in uredbami EU:

Direktiva/uredba	**Opis**
2006/42/EC	"o strojih"
2014/30/EU	"o elektromagnetni združljivosti"
2011/65EU	o omejitvi uporabe določenih nevarnih snovi

in so pri tem v veljavi naslednji usklajeni standardi in/ali tehnične specifikacije:

EN ISO 12100:2010

EN 62841-3-6:2014

EN 55014-1:2006+A1:2009+A2:2011

EN 55014-2:1997+A1:2001+A2:2008

EN 61000-3-2:2014

EN 61000-3-3:2013

EN IEC 63000:2018

Partille, 2022-12-02

Fredrik Sandinge

Direktor oddelka za globalne raziskave in razvoj

Betonske površine in tla

Husqvarna AB, Oddelek za gradbeništvo

Зміст

Вступ..... 98
Безпека..... 101
Збирання.....108
Установлення..... 109
Експлуатація.....110
Технічне обслуговування.....111
Усунення несправностей.....113
Транспортування та зберігання..... 114
Технічні дані..... 115
Обслуговування..... 116
Декларація відповідності..... 117

Вступ

Опис виробу

Цей виріб – електричний бурильний дриль, який можна використовувати для роботи з бетоном, цеглою та різними кам'яними матеріалами. Він використовується з бурильною стійкою.

Дриль бурильний і стійка бурильна

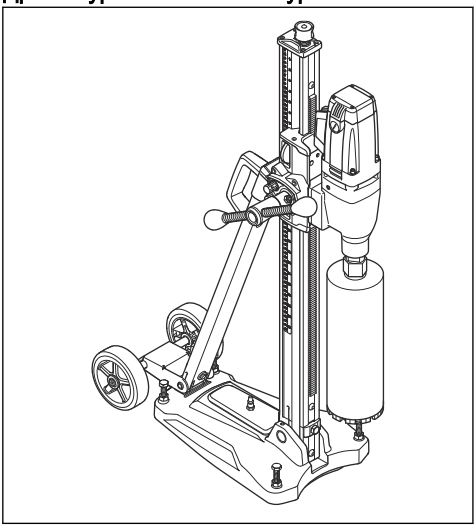

Стійка бурильна

- Бурильна стійка використовується для свердління отворів у стінах і підлогах.
- Бурильна стійка має монтажну плиту, що полегшує кріплення бурильного дриля.
- Нижня плита виготовленаз алюмінію.
- Комплект коліс можна зняти.
- Діапазон нахилу бурильної колонки сягає від 0° до 60°.
- Трансмісія корпусу важеля подачі регульована. Найвище передатне відношення становить 2,5:1, найнижче – 1:1.
- Важіль подачі використовується для регулювання гвинтів рівня нижньої плити та встановлення відповідного кута бурильної колонки.

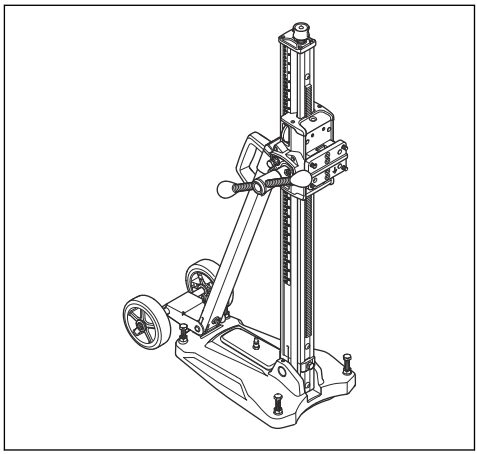

Дриль бурильний

- Виріб має 2 передачі.
- Виріб має подвійну ізоляцію.
- Виріб має захист від перевантаження, який відключає живлення, якщо бурильна коронка заблокована.
- Водяна система знижує температуру виробу.

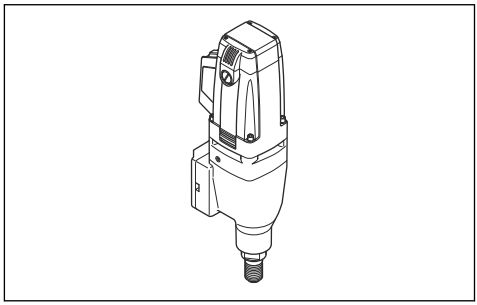

Призначення

Цей виріб можна використовувати для свердління бетону, цегли та різних кам’яних матеріалів. Виріб не призначено для інших цілей застосування.

Виріб мають використовувати під час промислових операцій середньої складності оператори з досвідом роботи. Заборонено використовувати виріб для інтенсивної та важкої роботи.

Огляд виробу: дриль бурильний

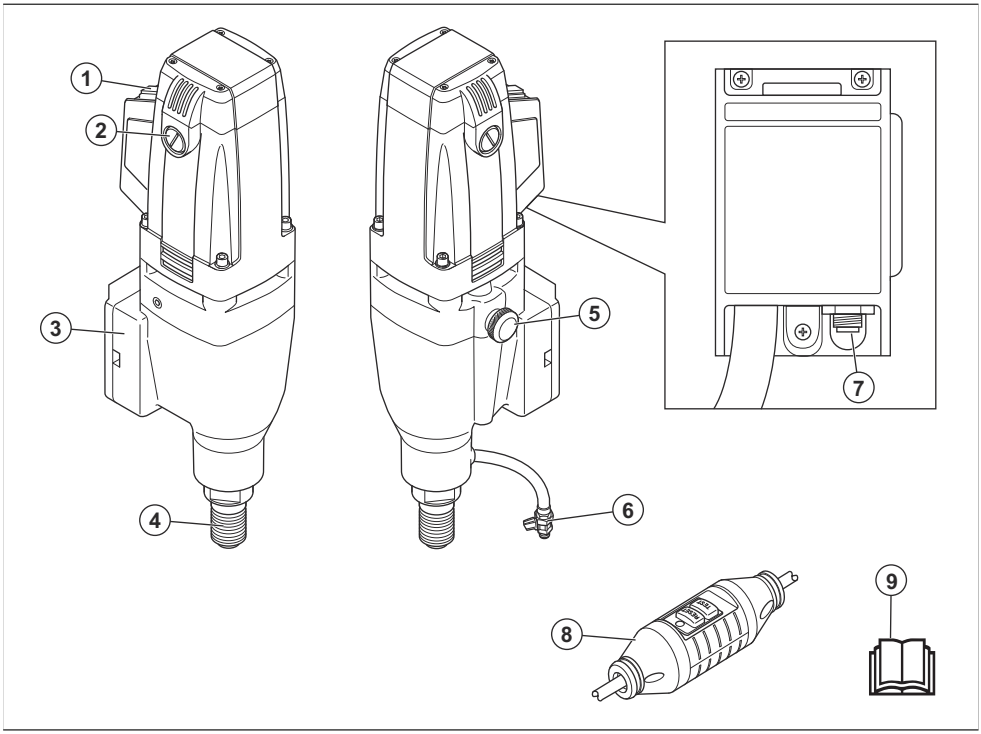

1. Вимикач живлення
2. Кришка вугільної щітки
3. Точка встановлення бурильної стійки
4. Свердлильний шпиндель
5. Селектор передач
6. З’єднання для води
7. Перемикач термозахисту
8. Пристрій захисного вимкнення
9. Посібник користувача

Огляд виробу: стійка бурильна

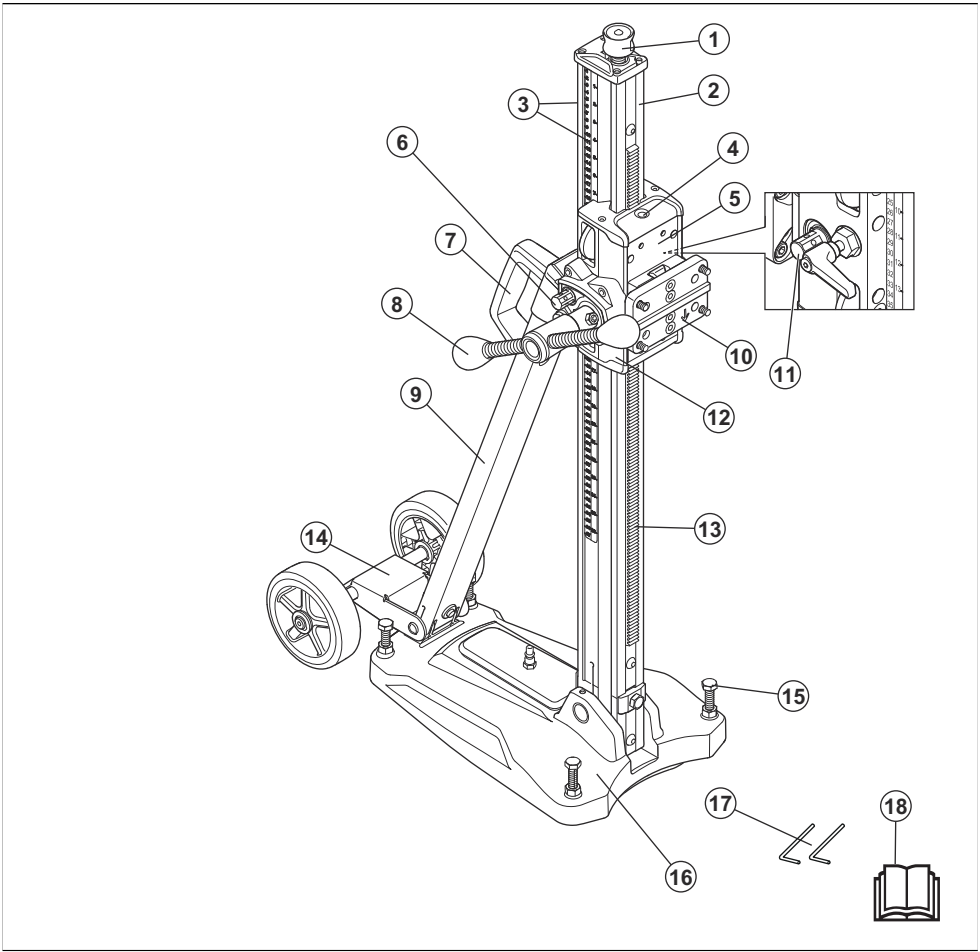

1. Піднімний гвинт
2. Бурильна колонка
3. Шкала глибини та кута
4. Індикатор кута
5. Каретка бурильного дриля
6. Гвинт, що фіксує кут бурильної колонки
7. Ручка
8. Важіль подачі
9. Задня опора
10. Монтажна плита
11. Фіксатор каретки бурильного дриля
12. Редуктор
13. Зубчаста рейка
14. Комплект коліс, який можна зняти
15. Гвинти регулювання рівня
16. Нижня плита
17. Шестигранний ключ, 3 мм та 4 мм
18. Посібник користувача

Символи на виробі

ПОПЕРЕДЖЕННЯ! Будьте обережні й використовуйте виріб належним чином. Він може спричинити серйозні травми або загибель оператора чи сторонніх осіб.

Перед використанням виробу уважно прочитайте посібник і переконайтеся, що ви зрозуміли наведені в ньому вказівки.

Обов’язково користуйтеся засобами захисту органів слуху, зору й дихання.

Цей виріб відповідає вимогам застосовних директив ЄС.

Захисне заземлення.

Зверніть увагу: Інші позначення на виробі стосуються спеціальних сертифікатів для певних країн чи регіонів.

Пошкодження виробу

Ми не несемо відповідальності за пошкодження, якщо:

- виріб було неправильно відремонтовано;
- виріб було відремонтовано із використанням деталей, виготовлених не виробником або не затверджених ним;
- виріб обладнано аксесуаром, виготовленим не виробником або не затвердженим ним;
- виріб було відремонтовано в неавторизованому сервісному центрі або неавторизованою компанією;

Безпека

Визначення щодо безпеки

Попередження, застереження й примітки служать для наголошення на особливо важливих положеннях посібника.

ПОПЕРЕДЖЕННЯ: Вказує на те, що в разі порушення інструкцій, наведених у цьому посібнику, існує небезпека поранення або смерті оператора чи інших осіб, що знаходяться поруч.

УВАГА: Вказує на те, що в разі порушення інструкцій, наведених у цьому посібнику, існує небезпека пошкодження виробу, інших матеріалів або навколишніх об’єктів.

Зверніть увагу: Використовується для надання додаткової інформації щодо певної ситуації.

Завжди послуговуйтеся здоровим глуздом

ПОПЕРЕДЖЕННЯ: За жодних обставин не можна вносити зміни в конструкцію інструмента без дозволу виробника. Використовуйте тільки оригінальні запчастини. Внесення змін у конструкцію або застосування додаткових аксесуарів, яке не було узгоджене з виробником, може призвести до серйозних травм і навіть загибелі користувача та інших осіб.

ПОПЕРЕДЖЕННЯ: Під час використання інструментів для шліфування чи формування матеріалу (як-от різців, шліфувальних машин, дрилів) утворюються пил і випари, які можуть містити небезпечні хімічні речовини. З’ясуйте склад матеріалу, який збираєтесь обробити, і використовуйте відповідний респіратор.

Передбачити в посібнику всі ситуації, які можуть виникнути під час використання бурильної установки, неможливо. Завжди будьте обережні й керуйтеся здоровим глуздом. Уникайте завдань, які виходять за межі ваших можливостей. Якщо після ознайомлення з інструкціями у вас залишаться сумніви щодо процедур користування інструментом, то перш ніж продовжити, необхідно проконсультуватися з фахівцем. Якщо у вас виникли додаткові запитання щодо використання бурильної установки, зверніться до свого дилера або до нас. Ми охоче надамо пораду й допомогу для ефективного та безпечного використання бурильної установки.

У разі виникнення будь-яких запитань щодо використання інструмента зверніться до свого дилера. Ми охоче надамо пораду й допомогу щодо ефективного та безпечного використання інструмента.

Час від часу звертайтеся до свого дилера Husqvarna для проведення регулярних перевірок бурильної установки, а також її регулювання й ремонту.

Husqvarna дотримується політики постійного вдосконалення своїх виробів. Husqvarna зберігає за собою право змінювати конструкцію та зовнішній вигляд виробів без попереднього повідомлення та без подальших зобов’язань щодо змінювання конструкції.

Усі відомості й характеристики, викладені в посібнику користувача, є дійсними на момент надання цього посібника користувача до друку.

Правила техніки безпеки під час використання виробу

ПОПЕРЕДЖЕННЯ: Ознайомтеся з усіма попередженнями, правилами техніки безпеки, інструкціями, рисунками й технічними характеристиками до цього виробу. Недотримання наведених далі інструкцій може призвести до ураження електричним струмом, пожежі та/або тяжких травм. Збережіть усі попереджувальні знаки й інструкції для їх використання в майбутньому.

ПОПЕРЕДЖЕННЯ: Завжди є ризик травмування під час роботи з виробами, які мають деталі, що рухаються. Надягайте захисні рукавиці, щоб уникнути травм.

- Використовуйте засоби індивідуального захисту. Завжди надівайте засоби захисту очей. Засоби захисту, наприклад, респіратор, черевики з нековзною підошвою, каска або засоби захисту органів слуху, у відповідних умовах зменшують ризик травмування.
- Не підпускайте до себе дітей та сторонніх осіб, коли працюєте з електроінструментом. Ви можете відволіктися та втратити контроль.
- Перед початком роботи приберіть усі непотрібні предмети з робочої ділянки та добре освітіть її. Якщо робоча ділянка не прибрана та не освітлена, це підвищує ризик нещасних випадків.
- Не використовуйте електроінструмент у вибухонебезпечному середовищі, наприклад за наявності вогненебезпечних рідин, газів або пилу. Електроінструмент може утворювати іскри, які можуть запалити пил або пари.
- Раптова поява людей або тварин може призвести до зниження контролю над виробом. Через це необхідно завжди концентруватися та зосереджуватися на завданні.
- Заборонено використовувати виріб за поганої погоди на кшталт туману, дощу, сильного вітру, значного холоду або за інших несприятливих умов. Погана погода може спричинити небезпечні умови роботи, як-от слизькі поверхні.
- Перед використанням виробу огляньте робочу зону. Звертайте увагу на перешкоди, які можуть призвести до раптових і небезпечних рухів. Під час роботи стежте за тим, щоб матеріали та предмети не втратили стійкість і не завдали травми.
- Завжди перевіряйте задню сторону поверхні, крізь яку пройде бурильна коронка. Зробіть ділянку безпечною та поставте знак, який позначає робочу зону. Переконайтеся, що люди не постраждають і не буде пошкоджено матеріали.
- Будьте пильними, слідкуйте за своїми діями та керуйтеся здоровим глуздом під час експлуатації електроінструмента. Не використовуйте електроінструмент, коли ви стомлені або перебуваєте під впливом наркотиків, алкоголю або лікарських засобів. Втрата уваги на мить під час експлуатації електроінструмента може призвести до серйозної травми.
- Запобігайте випадковому запуску. Переконайтеся, що вимикач перебуває у вимкненому положенні, перш ніж підключати інструмент до джерела живлення й/або акумуляторного блока, піднімати або переносити його. Не переносьте електроінструмент, тримаючи палець на перемикачі, і не заряджайте його, коли перемикач переведено в положення ввімкнення: це може призвести до нещасних випадків.
- З-під виробу можуть викидатися предмети, що може призвести до травмування оператора. Перед запуском виробу зніміть регулювальний ключ і гайковий ключ.
- За наявності обладнання з видалення та збору пилу переконайтеся в тому, що воно під’єднане та використовується правильно. Використання обладнання для збору пилу зменшує ризики, пов’язані з пилом.
- Навіть якщо у вас є відповідний досвід, отриманий у результаті частого використання інструментів, не ігноруйте правил техніки безпеки під час експлуатації виробу. Необережні дії можуть миттєво призвести до тяжких травм.
- Переконайтеся, що всі оператори, які використовують виріб, прочитали та зрозуміли зміст посібника користувача.
- Одягайтеся правильно. Не надягайте просторий широкий одяг, а також ювелірні вироби. Тримайте волосся й одяг подалі від рухомих частин. Просторий широкий одяг, ювелірні вироби або довге волосся можуть потрапити в рухомі деталі. .
- Якщо бетонний керн залишається в бурильній коронці, коли ви виймаєте бурильний дриль із підлоги або стіни, можливі небезпечні нещасні випадки.
- Тримайтеся подалі від бурильної коронки під час роботи дриля.
- Переконайтеся, що в зоні, де буритиметься отвір, немає жодних труб або електричних кабелів.
- Не відходьте від виробу, який працює.
- Не тягніться. Завжди зберігайте стійке положення та рівновагу. Це дасть змогу краще контролювати електроінструмент у несподіваних ситуаціях.
- Завжди від’єднуйте виріб від розетки під час тривалих перерв у роботі.

- Переконайтеся, що під час використання виробу поруч завжди є ще одна людина. Таким чином у разі нещасного випадку ви завжди зможете отримати допомогу.
- Не використовуйте виріб із пошкодженими захисними пристроями.
- Проводьте перевірки безпеки, технічне й інше обслуговування, як описано в цьому посібнику. Деякі заходи з технічного обслуговування та ремонту слід виконувати лише в авторизованих центрах обслуговування. Див. *Технічне обслуговування на сторінці 111*
- Перед перевіркою та (або) технічним обслуговуванням вимкніть двигун і від'єднайте штепсель від розетки.
- Не прикладайте силу до електроінструмента. Вибирайте електроінструмент, що підходить для ваших потреб. Електроінструмент краще, безпечніше та швидше виконає ту роботу, для якої він призначений.
- Не використовуйте виріб, якщо перемикач увімкнення / вимкнення не може його зупинити чи запустити. Якщо виробом неможливо керувати за допомогою перемикача увімкнення / вимкнення, він є небезпечним і підлягає ремонту.
- Не використовуйте виріб, якщо його заводські характеристики були змінені.
- Перед тим як виконувати будь-які налаштування, замінювати приладдя або залишати інструмент на зберігання, витягніть штекер із розетки живлення й (або) знімний акумуляторний блок з електроінструмента. Такі запобіжні заходи зменшують ризик ненавмисного запуску електроінструмента.
- Вимкнені електроінструменти зберігайте в недоступному для дітей місці й не дозволяйте користуватися ними особам, які не ознайомилися з роботою електроінструмента або з цією інструкцією. Електричні інструменти становлять небезпеку в руках непідготовлених користувачів.
- Використовуйте електроінструмент, приладдя та різці відповідно до цієї інструкції, враховуючи умови та характер роботи, яку потрібно виконати. Використання електроінструмента для виконання непередбачених операцій може призвести до небезпечної ситуації
- Ручки та поверхні для тримання мають бути сухими, чистими й знежиреними. Слизькі ручки та поверхні для тримання заважають безпечно користуватися виробом.
- Не перевантажуйте виріб. Якщо перевантажити виріб, він може пошкодитися.
- Тримайте інструменти гострими та чистими, щоб робота з ними була безпечнішою.
- Стежте за тим, щоб усі компоненти були справні, а всі кріплення – правильно затягнуті.

Загальні правила безпеки під час роботи з електроінструментами

ПОПЕРЕДЖЕННЯ: Ознайомтеся з усіма попередженнями, правилами техніки безпеки, інструкціями, рисунками й технічними характеристиками до цього виробу. Недотримання наведених далі інструкцій може призвести до ураження електричним струмом, пожежі та/або тяжких травм.

Збережіть усі попереджувальні знаки й інструкції для їх використання в майбутньому. Терміном «електроінструмент» у попередженнях позначається ваш електроінструмент, який працює від електромережі (з кабелем), або акумуляторний (безпровідний) електроінструмент.

Засоби індивідуального захисту

ПОПЕРЕДЖЕННЯ: Перш ніж розпочати використання виробу, уважно прочитайте наведені нижче попередження.

- Під час експлуатації виробу завжди використовуйте затверджені засоби індивідуального захисту. Засоби індивідуального захисту не усувають повністю ризик отримання травм. Засоби індивідуального захисту знижують рівень пошкоджень у разі нещасного випадку. Дозвольте дилеру допомогти вам із вибором підходящого обладнання.
- Під час експлуатації виробу користуйтеся затвердженими засобами захисту очей.
- Використовуйте міцні чоботи із захистом від ковзання та сталевими носками.
- Одяг має щільно облягати тіло, але не обмежувати рухів.
- Регулярно перевіряйте стан засобів індивідуального захисту.
- Використовуйте міцні захисні рукавиці схваленого типу.
- Використовуйте гумові захисні рукавиці, щоб захистити шкіру від подразнення через контакт із вологим бетоном.
- Використовуйте затверджений захисний шолом.
- Під час експлуатації виробу завжди користуйтеся затвердженими засобами захисту органів слуху. Довготривалий вплив шуму може призвести до втрати слуху.
- Під час роботи виробу утворюються шкідливі для здоров'я пил і випари. Користуйтеся сертифікованими засобами захисту органів дихання.
- Переконайтеся, що поряд є набір засобів для надання першої медичної допомоги.

- Під час використання виробу можуть виникати іскри. Переконайтеся, що поряд є вогнегасник.
- Не надягайте просторий одяг, прикраси чи інші речі, що можуть застрягнути між рухомими частинами. Заколюйте волосся вище рівня плечей.

Безпека в робочій зоні

- **Забезпечуйте порядок та добре освітлення в робочій зоні.** Безлад і погане освітлення можуть призвести до нещасних випадків.
- **Не використовуйте електроінструмент у вибухонебезпечному середовищі, наприклад за наявності вогненебезпечних рідин, газів або пилу.** Електроінструменти утворюють іскри, які можуть запалити пил або випари.
- **Не підпускайте до себе дітей та сторонніх осіб, коли працюєте з електроінструментом.** Ви можете відволіктися та втратити контроль.

Електробезпека

ПОПЕРЕДЖЕННЯ: Під час використання електроприладів завжди є загроза ураження струмом. Заборонено використовувати виріб за поганих погодних умов. Уникайте контакту з громовідводами й металевими предметами. Щоб уникнути пошкоджень, завжди дотримуйтесь інструкцій, викладених у посібнику користувача.

ПОПЕРЕДЖЕННЯ: Заборонено мити пристрій водою. Вода може потрапити в електричну систему або двигун і спричинити пошкодження пристрою або коротке замикання.

- Вилки інструментів мають відповідати розеткам. У жодному разі не змінюйте вилку будь-яким чином. Під час роботи із заземленими електроінструментами не використовуйте будь-які перехідники. Незмінені вилки та відповідні розетки зменшують ризик ураження електричним струмом.
- Уникайте тілесного контакту із заземленими поверхнями, такими як труби, радіатори, кухонні плити та холодильники. Існує підвищений ризик ураження електричними струмом, якщо ваше тіло заземлене.
- Якщо застосування електроінструменту у вологому середовищі є обов’язковим, використовуйте джерело живлення, обладнане пристроєм захисного відключення (ПЗВ). Використання ПЗВ зменшує ризик ураження електричним струмом.
- Під’єднуйте пристрій лише до правильно заземленої розетки.
- Перевірте, чи відповідають напруга в мережі й запобіжник напрузі, зазначеній на паспортній табличці пристрою.
- Переконайтеся, що шнур живлення та подовжувач справні й не ушкоджені.
- Під час експлуатування електроінструмента надворі використовуйте подовжувальний кабель, придатний для застосування надворі. Використання кабелю, придатного для застосування надворі, зменшує ризик ураження електричним струмом.
- Ніколи не користуйтеся інструментом із пошкодженим шнуром, натомість віддайте його в авторизований сервісний центр для ремонту. Пошкоджений кабель може призвести до небезпечних травм та, у найгіршому разі, до смерті.
- Перед використанням переконайтеся, що подовжувальний кабель розгорнуто, щоб запобігти перегріванню.
- Використовуйте кабель лише за призначенням. Ніколи не використовуйте кабель для перенесення чи перетягування предметів і не тягніть за нього, щоб вийняти вилку з розетки. Тримайте кабель подалі від джерела тепла, мастила, гострих країв або рухомих деталей. Пошкоджені чи заплутані кабелі збільшують ризик ураження електричним струмом.
- Захищайте інструмент від дощу й вологи. Потрапляння води в інструмент підвищує ризик ураження електричним струмом.
- Під час використання пристрою переконайтеся, що шнур розташовано позаду вас. Це потрібно для того, щоб не пошкодити шнур.

Електробезпека

- **Вилки інструментів мають відповідати розеткам. У жодному разі не змінюйте вилку будь-яким чином. Під час роботи із заземленими електроінструментами не використовуйте будь-які перехідники.** Незмінені вилки та відповідні розетки зменшують ризик ураження електричним струмом.
- **Уникайте тілесного контакту із заземленими поверхнями, такими як труби, радіатори, кухонні плити та холодильники.** Існує підвищений ризик ураження електричними струмом, якщо ваше тіло заземлене.
- **Захищайте інструмент від дощу й вологи.** Потрапляння води в інструмент підвищує ризик ураження електричним струмом.
- **Використовуйте кабель лише за призначенням. Ніколи не використовуйте кабель для перенесення чи перетягування предметів і не тягніть за нього, щоб вийняти вилку з розетки. Тримайте кабель подалі від джерела тепла, мастила, гострих країв або рухомих деталей.** Пошкоджені чи заплутані кабелі збільшують ризик ураження електричним струмом.

- **Під час експлуатування електроінструмента надворі використовуйте подовжувальний кабель, придатний для застосування надворі.** Використання кабелю, придатного для застосування надворі, зменшує ризик ураження електричним струмом.
- **Якщо застосування електроінструменту у вологому середовищі є обов'язковим, використовуйте джерело живлення, обладнане пристроєм захисного відключення (ПЗВ).** Використання ПЗВ знижує ризик ураження струмом

Особиста безпека

- **Будьте пильними, слідкуйте за своїми діями та керуйтеся здоровим глуздом під час експлуатації електроінструмента. Не використовуйте електроінструмент, коли ви стомлені або перебуваєте під впливом наркотиків, алкоголю або лікарських засобів**. Втрата уваги на мить під час експлуатації електроінструмента може призвести до серйозної травми.
- **Використовуйте засоби індивідуального захисту. Завжди надівайте засоби захисту очей.** Захисне спорядження, наприклад респіратор, черевики з нековзною підошвою, каска або захисні навушники, за використання у відповідних умовах зменшують ризик травмування.
- **Запобігайте випадковому запуску. Переконайтеся, що вимикач перебуває у вимкненому положенні, перш ніж підключати інструмент до джерела живлення чи акумуляторного блока, піднімати або переносити його.** Не переносьте електроінструмент, тримаючи палець на перемикачі, і не заряджайте його, коли перемикач переведено в положення ввімкнення: це може призвести до нещасних випадків.
- **Перед вмиканням інструмента приберіть будь-які регулювальні або гайкові ключі.** Якщо залишити на обертальній частині гайковий ключ або гайковий вороток, це може призвести до травм.
- **Не тягніться. Завжди дотримуйтеся належної дистанції та зберігайте рівновагу.** Це дасть змогу краще контролювати електроінструмент у несподіваних ситуаціях.
- **Одягайтеся правильно. Не надягайте просторий широкий одяг, а також ювелірні вироби. Тримайте волосся й одяг подалі від рухомих частин.** Просторий широкий одяг, ювелірні вироби або довге волосся можуть потрапити в рухомі деталі.
- **У разі наявності обладнання з видалення й збору пилу переконайтеся в тому, що воно під'єднане та використовується правильно.** Використання обладнання для збору пилу зменшує ризики, пов'язані з пилом.
- **Навіть якщо у вас є відповідний досвід, отриманий у результаті частого використання інструментів, не ігноруйте правил техніки безпеки під час експлуатації виробу.** Необережні дії можуть миттєво призвести до тяжких травм.

Експлуатація та догляд за електроінструментом

- **Не прикладайте силу до електроінструмента. Вибирайте електроінструмент, що підходить для ваших потреб.** Електроінструмент краще, безпечніше та швидше виконає ту роботу, для якої він призначений.
- **Не використовуйте електроінструмент, якщо вимикач не працює.** Будь-який електроінструмент, яким неможливо керувати за допомогою вимикача, є небезпечним та підлягає ремонту.
- **Коли ви збираєтеся виконувати будь-які налаштування, замінювати приладдя або залишати інструмент на зберігання, спочатку витягніть штекер із розетки живлення та (або) акумуляторний блок з електроінструмента.** Такі запобіжні заходи зменшують ризик ненавмисного запуску електроінструмента.
- **Вимкнені електроінструменти та аксесуари до них зберігайте в недоступному для дітей місці й не дозволяйте користуватися ними особам, які не ознайомилися з роботою електроінструмента або із цією інструкцією.** Електричні інструменти становлять небезпеку в руках непідготовлених користувачів.
- **Виконуйте технічне обслуговування електроінструментів і приладдя. Перевіряйте електроінструмент на предмет зміщення чи вигину рухомих деталей, поломок деталей та будь-якого іншого стану, що може негативно позначитися на його роботі. У разі пошкодження відремонтуйте електроінструмент, перш ніж користуватися ним.** Багато нещасних випадків виникають унаслідок недостатнього технічного обслуговування електричних інструментів.
- **Підтримуйте різальні елементи нагостреними й чистими.** Різальні елементи, що добре обслуговуються та мають гострі різальні кромки, будуть легше керуватися та з меншою імовірністю будуть заклинати.
- **Використовуйте електроінструмент, приладдя та різці у відповідності з цією інструкцією, враховуючи умови та характер роботи, яку потрібно виконати.** Використання електроінструмента для виконання непередбачених операцій може призвести до небезпечної ситуації.
- **Рукоятки та поверхні для тримання мають бути сухими, чистими й знежиреними.** Неможливо надійно тримати інструмент за слизькі рукоятки чи інші поверхні або керувати ним у непередбачених ситуаціях.

Обслуговування

- **Сервісне обслуговування електроінструмента повинен виконувати кваліфікований майстер із**

використанням лише ідентичних запасних частин. Це гарантуватиме підтримання безпечної роботи електроінструмента.

- **За жодних умов не виконуйте технічне обслуговування пошкоджених акумуляторних блоків.** Технічне обслуговування акумуляторних блоків мають виконувати лише спеціалісти виробника або вповноваженого постачальника послуг.

Попередження щодо техніки безпеки для алмазних свердел

- **Під час свердління з використанням води відводьте її від робочої зони оператора або використовуйте пристрій для збирання рідини.** Такі запобіжні заходи забезпечують сухість робочої зони оператора та зменшують ризик ураження електричним струмом.
- **Під час роботи інструмент треба завжди тримати за ізольовану поверхню, тому що різальне обладнання може доторкнутися до схованих електричних дротів або до власного кабелю живлення.** Приладдя, яке торкається кабелів під напругою, може проводити напругу до відкритих металевих деталей електроінструмента, що загрожує операторові ураженням струмом.
- **Під час свердління алмазним інструментом застосовуйте засоби захисту органів слуху.** Вплив шуму може спричинити втрату слуху.
- **Якщо свердло заклинило, припиніть натискати й вимкніть інструмент.** Треба дізнатися причину заклинювання свердла й ужити коригувальних заходів для її усунення.
- **Перед повторним запуском алмазного свердла в робочому об'єкті переконайтеся, що свердло вільно обертається.** Якщо свердло заклинило, воно може не запуститися, перевантажити інструмент або спричинити вивільнення алмазного свердла з робочої поверхні.
- **Закріплюючи стійку для дриля за допомогою анкерів і кріплень до робочого об'єкта, переконайтеся, що використовуване анкерне кріплення здатне утримувати пристрій під час використання.** Якщо робочий об'єкт слабкий або пористий, анкер може витягнутися, що призведе до від'єднання стійки для дриля від робочої поверхні.
- **Під час свердління стін або стелі подбайте про захист людей і робочої зони з іншого боку.** Свердло може пройти через отвір або серцевина може випасти з іншого боку.
- **Під час свердління над головою завжди використовуйте пристрій для збирання рідини, зазначений в інструкції. Не допускайте потрапляння води в інструмент.** Потрапляння води в інструмент збільшує загрозу ураження електричним струмом.

Запобіжне обладнання на виробі

ПОПЕРЕДЖЕННЯ: Перш ніж розпочати використання виробу, уважно прочитайте наведені нижче попередження.

- Не використовуйте виріб із запобіжними пристроями, які пошкоджені або не працюють належним чином.
- Регулярно перевіряйте захисні пристрої. Якщо запобіжні пристрої пошкоджені або не працюють належним чином, зверніться до дилера з обслуговування Husqvarna.
- Не вносьте зміни до захисних пристроїв.

Порядок перевірки перемикача ввімкнення / вимкнення

1. Переконайтеся, що двигун запускається, коли ви переводите перемикач увімкнення / вимкнення в положення «УВІМК».

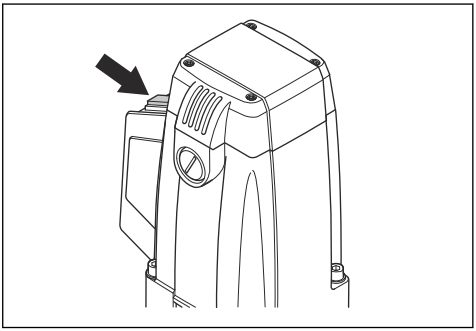

2. Переконайтеся, що двигун зупиняється негайно, коли ви переводите перемикач у положення «ВИМК».

Пристрій захисного вимкнення

Зверніть увагу: Не призначено для використання у Великій Британії та Ірландії в мережах із напругою 110 В.

Захисні вимикачі замикання на землю призначені для захисту у випадку спаду напруги.

Світлодіодний індикатор указує, що захисний вимикач замикання на землю ввімкнений, тож виріб

можна вмикати. Якщо світлодіодний індикатор не світиться, натисніть кнопку RESET (Скидання).

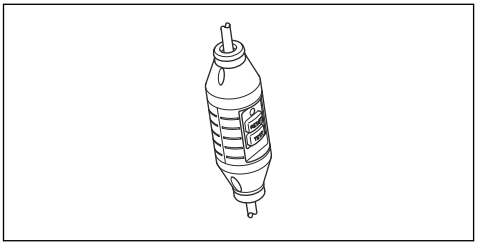

Перевірка пристрою захисного вимкнення

1. Під'єднайте виріб до розетки. Натисніть кнопку RESET (Скидання), після чого засвітиться червоний світлодіод.

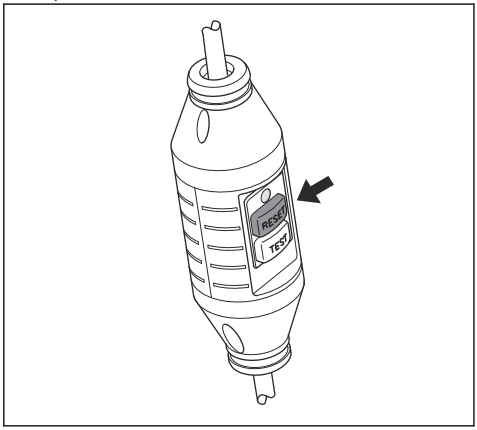

2. Запустіть виріб.
3. Натисніть кнопку TEST (Перевірка).

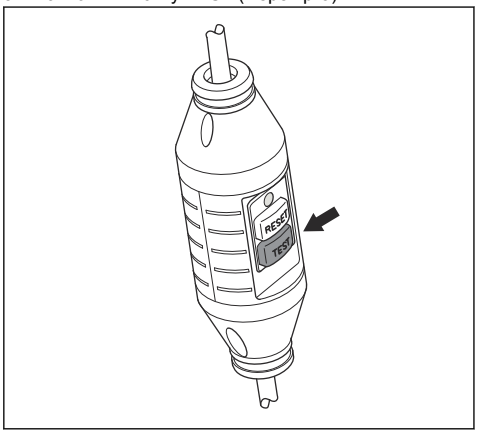

4. Має спрацювати захисний вимикач замикання на землю, після чого виріб негайно вимкнеться. Якщо виріб не вимикається, зверніться по допомогу до свого дилера.
5. Виконайте скидання за допомогою кнопки RESET (Скидання).

Перемикач термозахисту

Зверніть увагу: Не призначено для використання у Великій Британії та Ірландії в мережах із напругою 110 В.

Перемикач термозахисту зупиняє роботу виробу, якщо він стає занадто гарячим через перевантаження. Якщо спрацює перемикач термозахисту, натисніть на нього, щоб скинути, і дайте виробу охолонути, перш ніж знову використовувати його. Не застосовуйте силу під час роботи з виробом.

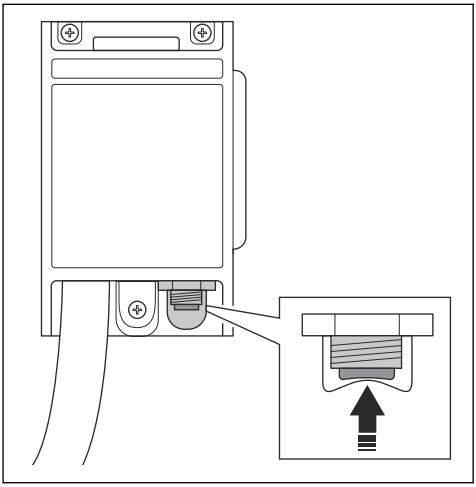

Правила техніки безпеки для алмазних інструментів

- Під час буріння з використанням води відводьте її від робочої зони оператора або використовуйте пристрій для збирання рідини. Такі запобіжні заходи забезпечують сухість робочої зони оператора та зменшують ризик ураження електричним струмом.
- Під час роботи інструмент треба завжди тримати за ізольовану поверхню, тому що різальне обладнання може доторкнутися до схованих електричних дротів або до власного кабелю живлення. Приладдя для різки, яке торкається кабелів під напругою, може проводити напругу до відкритих металевих деталей електроінструмента, що загрожує операторові ураженням струмом.

- Під час свердління алмазним інструментом застосовуйте засоби захисту органів слуху. Вплив шуму може спричинити втрату слуху.
- Якщо свердло заклинило, припиніть натискати й вимкніть інструмент. Треба дізнатися причину заклинювання свердла й ужити коригувальних заходів для її усунення.
- Перед повторним запуском алмазного свердла в робочому об'єкті переконайтеся, що свердло вільно обертається. Якщо свердло заклинило, воно може не запуститися, перевантажити інструмент або спричинити вивільнення алмазного свердла з робочої поверхні.
- Закріплюючи стійку для дриля за допомогою анкерів і кріплень до робочого об'єкта, переконайтеся, що використовуване анкерне кріплення здатне утримувати пристрій під час використання. Якщо робочий об'єкт слабкий або пористий, анкер може витягнутися, що призведе до від'єднання стійки для дриля від робочої поверхні.
- Під час свердління стін або стелі подбайте про захист людей і робочої зони з іншого боку. Свердло може пройти через отвір або серцевина може випасти з іншого боку.
- Не використовуйте цей інструмент для свердління над головою з подачею води. Потрапляння води в інструмент збільшує загрозу ураження електричним струмом.
- Під час свердління над головою завжди використовуйте пристрій для збирання рідини, зазначений в інструкції. Не допускайте потрапляння води в інструмент. Потрапляння води в інструмент збільшує загрозу ураження електричним струмом.

Правила техніки безпеки під час обслуговування

ПОПЕРЕДЖЕННЯ: Перед перевіркою та/або технічним обслуговуванням виробу вимкніть двигун і від'єднайте штепсельну вилку.

- Виконуйте технічне обслуговування електроінструментів і приладдя. Перевіряйте електроінструмент на зміщення чи вигин рухомих деталей, несправностей деталей і будь-якого іншого стану, що може негативно позначитися на роботі електроінструмента. У разі пошкодження відремонтуйте електроінструмент, перш ніж користуватися ним. Багато нещасних випадків виникають унаслідок недостатнього технічного обслуговування електричних інструментів.
- Підтримуйте різальні елементи нагостреними й чистими. Різальними елементами, які добре обслуговують і які мають гострі різальні крайки, простіше керувати, а ймовірність того, що їх заклинить, менша.
- Сервісне обслуговування електроінструмента має виконувати кваліфікований майстер із використанням лише ідентичних запасних частин. Це гарантуватиме підтримання безпечної роботи електроінструмента.

Збирання

Вступ

ПОПЕРЕДЖЕННЯ: Перед збиранням виробу уважно прочитайте розділ про правила техніки безпеки.

ПОПЕРЕДЖЕННЯ: Щоб запобігти травмуванню, перед збиранням від'єднайте шнур живлення та вийміть бурильну коронку.

Процедура кріплення комплекту коліс

1. Прикріпіть комплект коліс до задньої сторони нижньої плити.
2. Затягніть гвинти.

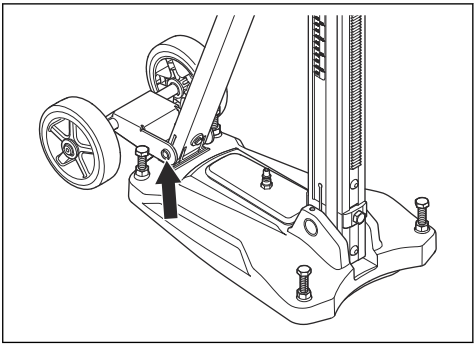

Процедура прикріплення бурильного дриля

1. Зафіксуйте каретку бурильного дриля.
2. Прикріпіть бурильний дриль до монтажної плити (A).

3. Прикріпіть монтажну плиту та бурильний дриль до напрямної (B) на каретці бурильного дриля.

4. Поверніть гвинт (C), щоб зафіксувати бурильний дриль у потрібному положенні.

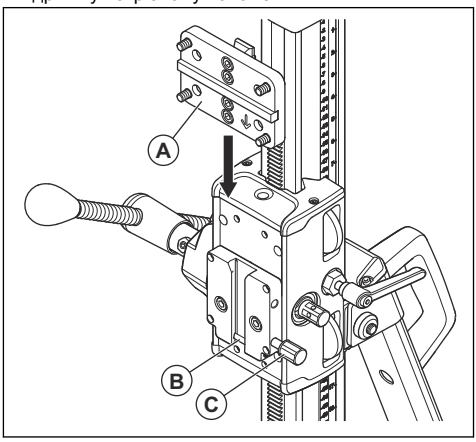

Установлення

Установлення бурильної стійки при експлуатації

Є 2 способи, за допомогою яких можна прикріпити бурильну стійку під час експлуатації дриля:

- з використанням розширювального болта;
- з використанням стрижня, що має різьбу, шайбу та контргайку.

Кріплення бурильної стійки за допомогою розширювального болта

1. Просвердліть отвір для розширювального болта. Відміряйте відстань 335 мм (13,2 дюйма) від центру отвору, який ви будете бурити.

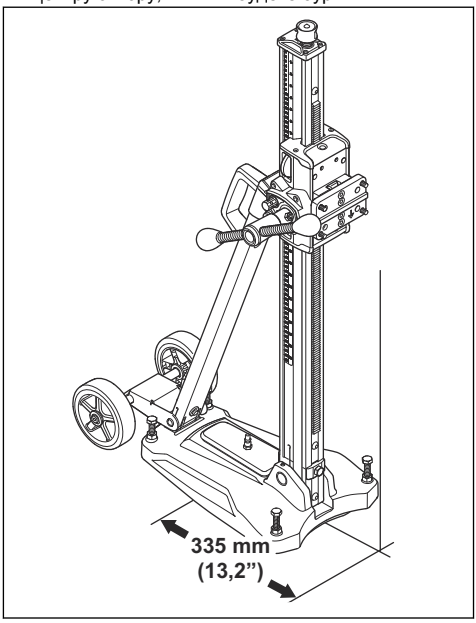

2. Прикріпіть нижню плиту за допомогою розширювального болта.
3. Повністю затягніть розширювальний болт.

4. За потреби відрегулюйте положення нижньої плити. Використовуйте гвинти регулювання рівня, щоб відрегулювати нижню плиту відносно поверхні.

Кріплення бурильної стійки за допомогою стрижня, що має різьбу

1. Перевірте якість поверхні даху або стін, щоб переконатися, чи достатня вона для пробивання отворів.
2. Якщо якість поверхні достатня, прикріпіть нижню плиту стрижнем, який має різьбу.
3. Зафіксуйте бурильну стійку за допомогою шайби та контргайки.

Експлуатація

Перед початком роботи з виробом

1. Уважно прочитайте посібник користувача й переконайтеся, що зрозуміли всі вказівки.
2. Тримайте робочу зону в чистоті й забезпечте освітлення, щоб запобігти нещасним випадкам.
3. Щодня проводьте процедуру перевірки запуску та зупинення виробу. Див. *Порядок перевірки перемикача ввімкнення / вимкнення на сторінці 106*
4. Здійснюйте щоденний технічний огляд. Див. *Щоденне обслуговування бурильного дриля на сторінці 111*.
5. Переконайтеся в тому, що виріб установлено правильно. Бурильна коронка та бурильна стійка мають бути встановлені належним чином. Використовуйте відповідний метод для кріплення виробу до бурильної стійки.
6. Використовуйте засоби індивідуального захисту. Див. *Засоби індивідуального захисту на сторінці 103*.
7. Перевірте, чи не пошкоджена система подачі води та чи підключена вона до виробу.
8. Переконайтеся, що пристрій захисного вимкнення увімкнено. Див. *Пристрій захисного вимкнення на сторінці 106* та *Перевірка пристрою захисного вимкнення на сторінці 107*

Процедура регулювання кута бурильної колонки

1. Ослабте гвинти, що кріплять бурильну колонку, і налаштуйте необхідний кут буріння.

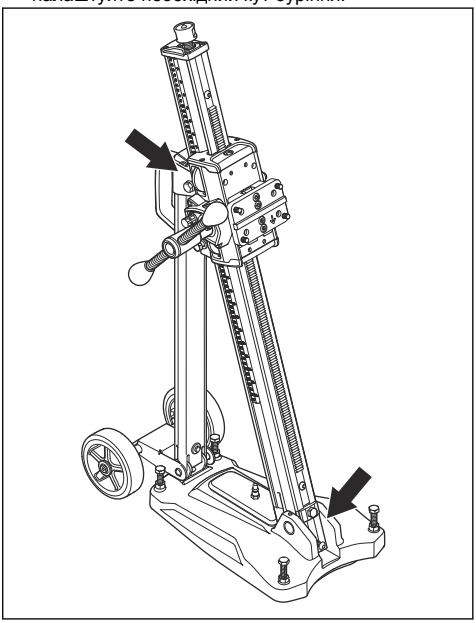

2. Для приблизного регулювання використовуйте індикатор кута. Якщо потрібна більша точність, скористайтесь іншими методами вимірювання.
3. Затягніть стопорні гвинти бурильної колонки. Скористайтеся важелем подачі. Діапазон нахилу бурильної колонки сягає від 0° до 60°.

Під'єднання до джерела подавання води

1. Під'єднайте з'єднувач для води до джерела подавання води (A).

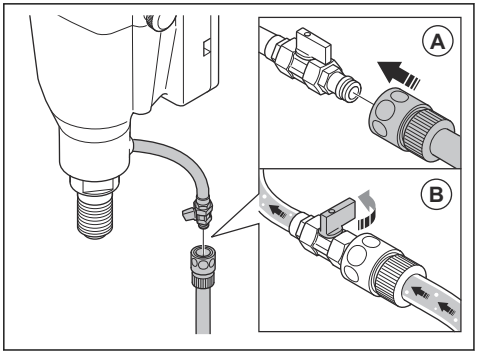

2. Відкрийте систему подавання води (B). Максимальний тиск води див. у розділі *Технічні характеристики: дриль бурильний на сторінці 115*.

Запуск виробу

УВАГА: Не докладайте більше сили, ніж потрібно. Це лише уповільнює роботу та призводить до перевантаження двигуна.

УВАГА: Особливо використовуйте дуже малий тиск там, де є арматура. Високий тиск на арматуру призводить до спрацювання пристрою захисного вимкнення.

1. Запустіть систему подавання води.
2. Повністю натисніть на перемикач живлення.
3. Перш ніж бурильна коронка торкнеться робочої поверхні, дайте швидкості двигуна збільшитися до максимальної.
4. Притисніть бурильну коронку до робочої поверхні за допомогою важеля подачі.
5. Спочатку використовуйте зовсім невеликий тиск, щоб утримувати бурильну коронку в правильному положенні. Потім продовжуйте у звичайному режимі.
6. Якщо спрацює пристрій захисного вимкнення, перед скиданням вийміть бурильну коронку з робочої поверхні.

Зупинення виробу

ПОПЕРЕДЖЕННЯ: Свердло продовжує обертатися деякий час після зупинки двигуна. Не зупиняйте свердло руками. Можливі травми.

1. Для вимкнення виробу натисніть перемикач увімкнення / вимкнення.
2. Зачекайте, доки свердло зупиниться.

Зниження температури двигуна

- Щоб знизити температуру двигуна, дайте виробу попрацювати без навантаження протягом 2 хвилин.

Технічне обслуговування

Вступ

ПОПЕРЕДЖЕННЯ: Перед технічним обслуговуванням уважно прочитайте розділ про правила техніки безпеки.

ПОПЕРЕДЖЕННЯ: Щоб уникнути травмування, від'єднайте шнур живлення перед початком робіт з обслуговування.

Щоденне обслуговування бурильного дриля

- Переконайтеся, що всі гайки та гвинти затягнуто.
- Переконайтеся, що перемикач увімкнення / вимкнення працює правильно.
- Очистьте зовнішню поверхню бурильного дриля.
- Переконайтеся, що отвори всмоктування холодного повітря чисті.
- Переконайтеся, що шнур живлення й подовжувач справні та не пошкоджені.

Щоденне обслуговування бурильної стійки

- Переконайтеся, що всі гайки та гвинти затягнуто.
- Очистьте зовнішню поверхню бурильної стійки.
- Переконайтеся, що важіль подачі рухається без перешкод.
- Переконайтеся, що зубчаста передача рухається вільно й безшумно.
- Перевірте бурильну колонку на наявність зносу чи пошкоджень.
- Переконайтеся, що каретка бурильного дриля рухається вільно, а між нею та бурильною колонкою немає люфту.

Процедура очищення бурильного дриля

ПОПЕРЕДЖЕННЯ: Заборонено мити бурильний дриль водою. Вода може спричинити коротке замикання або пошкодження бурильного дриля.

- Очищуйте бурильну коронку та бурильний дриль стисненим повітрям.
- Переконайтеся, що отвори всмоктування холодного повітря не забруднені та не заблоковані.

Заміна свердла

ПОПЕРЕДЖЕННЯ: Перед заміною бурильної коронки витягніть вилку з розетки.

1. Переконайтеся, що у вас є нове свердло, два гайкових ключі та водостійке мастило.
2. Вийміть свердло за допомогою гайкових ключів.

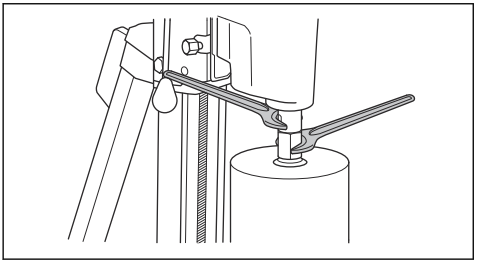

3. Змастіть різьбу нової бурильної коронки водостійким мастилом.
4. Установіть бурильну коронку за допомогою гайкових ключів.

Зчеплення

Якщо крутний момент зменшився, необхідно відрегулювати зчеплення. Зчеплення необхідно регулювати в авторизованому сервісному центрі.

Заміна вугільних щіток

Якщо бурильний дриль використовується щодня, знімайте та перевіряйте вугільні щітки щотижня. Якщо бурильний дриль використовується нечасто, виконуйте перевірку через довші проміжки часу. Площа зносу має бути однаковою на обох вугільних щітках, і вони не повинні мати пошкоджень.

УВАГА: Обидві вугільні щітки необхідно замінювати одночасно.

1. Зніміть кришку вугільних щіток за допомогою плоскої широкої викрутки.

2. Обережно зніміть вугільні щітки. Вугільні щітки необхідно замінювати, якщо їх товщина становить менше 6 мм.
3. Установіть нові вугільні щітки.
4. Установіть кришку вугільних щіток.
5. Запустіть бурильний дриль і дайте йому попрацювати на холостому ходу протягом 10 хвилин для обкатки нових вугільних щіток.

Очищення та змащення бурильної стійки

УВАГА: Якщо бурильну стійку не очищувати, це може призвести до її пошкодження.

1. Зніміть бурильний дриль.
2. Очистьте бурильну стійку за допомогою високонапірного промивального пристрою, а потім витріть залишки води сухою ганчіркою.
3. Змастіть рухомі частини бурильної стійки. Нанесіть мастило на контактні поверхні, щоб запобігти корозії.

Процедура регулювання каретки бурильного дриля

Якщо між бурильною колонкою та кареткою бурильного дриля є зазор, положення каретки слід відрегулювати.

1. Зніміть пластикові кришки з верхньої та нижньої частин каретки бурильного дриля.

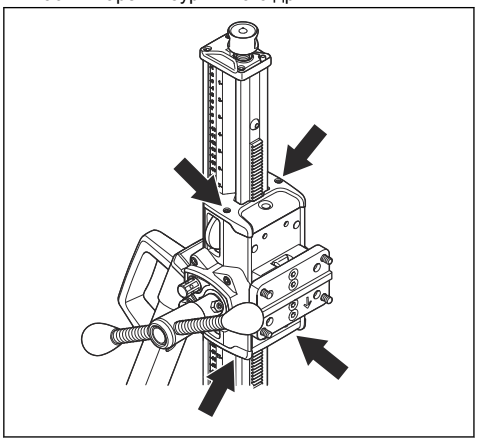

2. Послабте установчі гвинти, які тримають вали роликів.

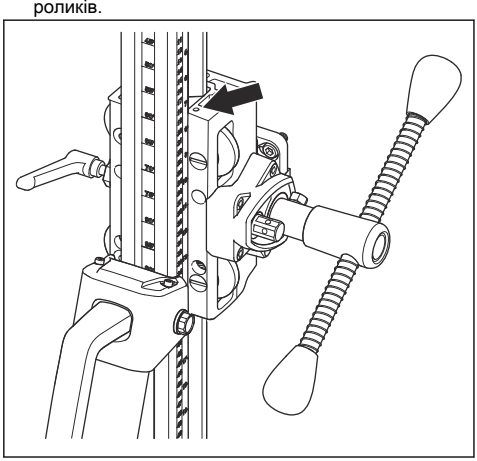

3. Почніть із верхнього вала ролика. Повертайте викрутку під прямий шліц за годинниковою стрілкою, щоб перемістити вал ролика ближче до бурильної колонки.
4. Затягніть установчий гвинт, щоб зафіксувати вал ролика.
5. Відрегулюйте нижній вал ролика, повертаючи гвинт проти годинникової стрілки, щоб перемістити вал ролика ближче до бурильної колонки.

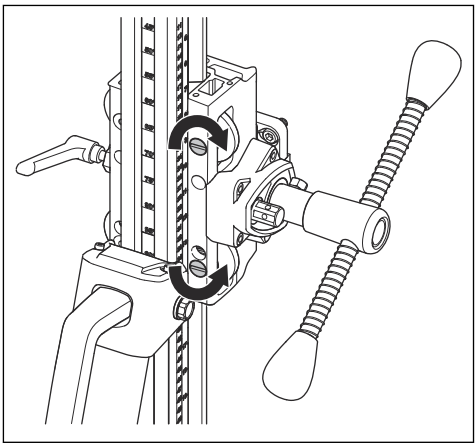

6. Затягніть установчий гвинт, щоб зафіксувати вал ролика.
7. Використовуйте важіль подачі, щоб перевірити, чи плавно рухається каретка бурильного дриля по бурильній колонці. Якщо ні, повторіть процедуру регулювання валів ролика.

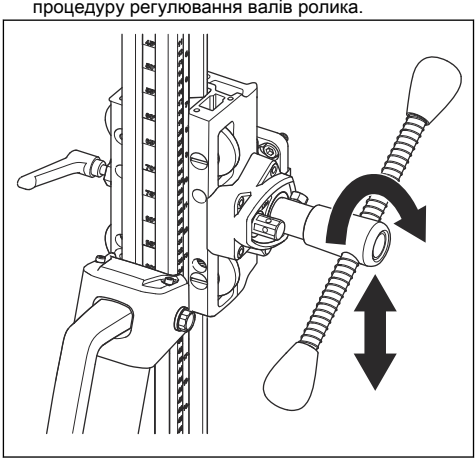

8. Установіть пластикові кришки зверху та знизу каретки бурильного дриля.

Усунення несправностей

Таблиця пошуку несправностей

Якщо вам не вдається вирішити проблему за допомогою інструкцій у цьому посібнику користувача, зверніться до свого центру обслуговування Husqvarna.

Несправність	Причина	Рішення
Виріб працює надзвичайно повільно.	Бурильна коронка зношена.	Замініть бурильну коронку.
	Бурильна коронка забилася частинками матеріалу.	Очистьте бурильну коронку дротяною щіткою та збільште тиск води.
	Алмазна бурильна коронка закруглена.	Використовуйте м'якішу бурильну коронку. Збільште зусилля на важелі подачі.
	Бурильний дриль ріже арматуру.	Подивіться, чи є у відпрацьованій воді частинки металу. Обережно переміщуйте важіль подачі, щоб не спрацював пристрій захисного вимкнення.
Свердло заблоковано.	Між керном і бурильною коронкою опинився камінь або сталевий пруток.	Зупиніть виріб. Поверніть бурильну коронку за годинниковою стрілкою за допомогою гайкового ключа, щоб звільнити її, одночасно витягуючи важіль подачі. Якщо обертати проти годинникової стрілки, бурильна коронка може відірватися від трубки.
	Нижня плита рухається під час роботи.	Зупиніть виріб. Установіть нижню плиту в правильне положення та надійно зафіксуйте її.
	Затискач має завеликий вільний хід.	Зупиніть виріб. Правильно відрегулюйте зазор затискача.
	Зовнішній діаметр бурильної коронки та зовнішній діаметр трубки однакові.	Зупиніть виріб. Замініть бурильну коронку.
Трубка зношена.	Затискач має завеликий вільний хід.	Зупиніть виріб. Правильно відрегулюйте зазор затискача.
	Бурильна коронка, трубка або нижня плита закріплені нещільно.	Зупиніть виріб. Безпечно закріпіть елементи.
	Бурильну коронку пошкоджено.	Зупиніть виріб. Замініть бурильну коронку.
	Частинки матеріалу не вивільняються належним чином.	Зупиніть виріб. Збільште тиск і об'єм води.
Виріб зупиняється.	Через надмірне навантаження спрацював перемикач термозахисту.	Скиньте перемикач термозахисту. Не застосовуйте силу при роботі з виробом.

Транспортування та зберігання

Транспортування та зберігання

- Зберігайте виріб у закритому приміщенні, куди не матимуть доступу діти й особи без належної підготовки.
- Зберігайте виріб у сухому місці, захищеному від морозу.
- Вийміть свердло перед початком транспортування або зберігання виробу. Це треба зробити для запобігання пошкодженню виробу та свердла.
- На час транспортування закріплюйте виріб безпечним чином, щоб уникнути пошкоджень і нещасних випадків.

Технічні характеристики: дриль бурильний

	DMS 240
Двигун	
Електродвигун	Однофазовий
Номінальна напруга, В	230/100–120
Номінальна потужність, Вт	2400
Номінальна сила струму, А	
230 В	10
100–120 В	20
Маса	
Кг / фунти	5,9 / 13
Швидкість шпинделя, холостий хід, об/хв	
Положення 1	390
Положення 2	890
Коронка	
Макс. діаметр свердла, мм / дюйми	250 / 10
Різьба шпинделя, внутрішня	G ½", зовнішня 5/8" 11 UNC
Різьба шпинделя, зовнішня	1 1/4"7 UNC
Максимальний тиск води, бар	8
З'єднання для води	G 1/4"
Випромінювання шуму	
Рівень звукової потужності, дБ (А)	106
Гарантований рівень звукової потужності, L_{WA} дБ(А)	107
Рівні звуку	
Рівень звукового тиску у вусі оператора, дБ(А)	90
Рівні вібрації	
Рукоятка, м/с^2	<2

Технічні характеристики: стійка бурильна

Висота, мм / дюйми	1052 / 41,4
Ширина, мм / дюйми	266 / 10,5

Глибина, мм / дюйми	545 / 21,5
Вага, кг /фунти	14,5 / 32
Довжина ходу, мм / дюйми	686 / 27
Кут бурильної колонки	0–60°

Обслуговування

Сертифікований сервісний центр

Знайти найближчий сертифікований сервісний центр Husqvarna можна на веб-сайті .

Декларація відповідності ЄС

Ми, компанія **Husqvarna AB**, SE-561 82 Huskvarna, Швеція, тел.: +46-36-146500, заявляємо під свою виключну відповідальність, що представлений виріб:

Опис	**Дриль**
Бренд	Husqvarna
Тип / модель	DMS 240
Ідентифікація	Серійні номери за 2022 рік і пізніше

повністю відповідає таким директивам і нормам ЄС:

Директива/норма	**Опис**
2006/42/EC	«Про механічне обладнання»
2014/30/EU	«Про електромагнітну сумісність»
2011/65EU	«Про обмеження використання небезпечних речовин»

і що застосовуються зазначені далі узгоджені стандарти та/або технічні специфікації;

EN ISO 12100:2010

EN 62841-3-6:2014

EN 55014-1:2006+A1:2009+A2:2011

EN 55014-2:1997+A1:2001+A2:2008

EN 61000-3-2:2014

EN 61000-3-3:2013

EN IEC 63000:2018

Partille, 2022-12-02

Фредрік Сандінг (Fredrik Sandinge)

Директор міжнародного відділу НДДКР

Бетонні поверхні та підлоги

Husqvarna AB, підрозділ будівельної техніки

Husqvarna®

www.husqvarnaconstruction.com

Původní pokyny
Eredeti útmutatás
Oryginalne instrukcje

Pôvodné pokyny
Izvirna navodila
Оригінальні інструкції

FR

1141539-50 Rev. C

2025-09-05